შ.პ.ს. “დიდგორი-2011” “Didgori-2011” Ltd
საქართველო, ქ. თბილისი, სოფელი დიღომი, ს/კ 404901111. ტელ.: 551147980
Village Dighomi, Tbilisi, Georgia, I/d: 404901111. Tel.: 551147980

ქ. თბილისი, დასახლება ვარკეთილი, მე-4 მ/რ, რიგი №2, №176-ე სკოლის მიმდებარედ, ს/კ 01.19.36.009.016, მრავალბინიანი საცხოვრებელი სახლის პროექტი

გავლენის შეფასება მომიჯნავე საკადასტრო ერთეულებზე

დირექტორი ნ. სილაგაძე

თბილისი 2024 წელი

ქ. თბილისი, დასახლება ვარკეთილი, მე-4 მ/რ, რიგი №2, №176-ე სკოლის მიმდებარედ, ს/კ 01.19.36.009.016, მრავალბინიანი საცხოვრებელი სახლის პროექტი

გავლენის შეფასება მომიჯნავე საკადასტრო ერთეულებზე

საპროექტო ტერიტორია, რომლის საკადასტრო კოდია 01.19.36.009.016 ფართი შეადგენს 2117 მ^2. მასზე გათვალისწინებულია 11 სართულიანი მრავალბინიანი საცხოვრებელი სახლის მშენებლობა ერთი მიწისქვეშა სართულით.

შენობა გეგმაში სწორკუთხა ფორმისაა.

სართულის სიმაღლეებია:

მიწისქვეშა სართული – 3.0 მ;

პირველი სართული – 4.00 მ;

საცხოვრებელი სართულები – 3.30 მ;

მაქსიმალური სიმაღლე მიწის ზედაპირიდან 40.20 მ. სამანქანოს ჩათვლით.

კონსტრუქციული მზიდი სისტემა წარმოდგენილია რკინაბეტონის კარკასის სახით "კავშირებიანი ჩარჩო" გაერთიანებულია რკინაბეტონის ხისტი დისკით.

სინჟინრო-გეოლოგიური გამოკვლევის თანახმად ტერიტორიაზე 4.5-5.5 მ სიღრმემდე გავრცელებულია საშუალო შრეობრივი ქვიშაქვები და თხელშრეობრივი არგელიტები, შემდეგ ვრცელდება მცირე სიმტკიცის ქვიშაქვები. დაფუძნება ხდება სგე 1-ზე R^0=100 კგ/სმ^2.

საპროექტო ტერიტორიას უშუალოდ ესაზღვრება შემდეგი საკადასტრო ერთეულები:

1. ს/კ 01.19.20.009.002 ტერიტორიის ფართი შეადგენს 2033 მ^2-ს. ტერიტორიაზე განთავსებულია ათი ერთეული შენობა-ნაგებობა. ამათგან 2/1; 3/1; 10/1 და 9/1 არის უახლოესი და საპროექტო წითელ ხაზზე მდებარეობს 5' ღერძის გასწვრივ (ლ-5') ღერძების კვეთაზე შვიდ მეტრიან მონაკვეთში. აღნიშნული შენობები წარმოადგენს მსუბუქი კონსტრუქციის დროებით შენობებს. ქვაბულის ამოღებამდე საჭიროა დამცავი ფარდის მოწყობა;
2. ს/კ 01.19.20.009.255 ტერიტორიის ფართი შეადგენს 943 მ^2-ს. ტერიტორია ცარიელია.
3. ს/კ 01.19.36.009.005 ტერიტორიის ფართი შეადგენს 1799 მ^2-ს. ტერიტორიაზე განთავსებულია ხუთსართულიანი საცხოვრებელი სახლი, რომელიც საპროექტო წითელი ხაზიდან დაშორებულია 8 მეტრით. საპროექტო ქვაბულის წარბიდან კი 10.2 მეტრით, შესაბამისად გავლენას ადგილი არ ექნება;
4. ს/კ 01.19.36.012.057 ტერიტორიის ფართი შეადგენს 91 მ^2-ს. ტერიტორია ცარიელია.
5. ს/კ 01.19.20.009.097 ტერიტორიის ფართი შეადგენს 6 მ^2-ს. ტერიტორია ცარიელია.
6. ს/კ 01.19.20.009.096 ტერიტორიის ფართი შეადგენს 6 მ^2-ს. ტერიტორია ცარიელია.

7. საპროექტო შენობის “ა” ღერძის პარალელურად ესაზღვრება გზა, რომელიც ღერძიდან დაშორებულია 11.4 მ-ით, შესაბამისად გავლენას ადგილი არ ექნება;
8. გიორგი მელიქიშვილის ქუჩის პარალელურად ესაზღვრება საყრდენი კედელი, რომელიც საპროექტო შენობიდან დაშორებულია 2 მეტრით. კედელი შესრულებულია რკინაბეტონის კონსტრუქციით და დაფუძნებულია იგივე სიღრმეზე, როგორც ხდება შენობის დაფუძნება. სქემატურად შემდეგია:

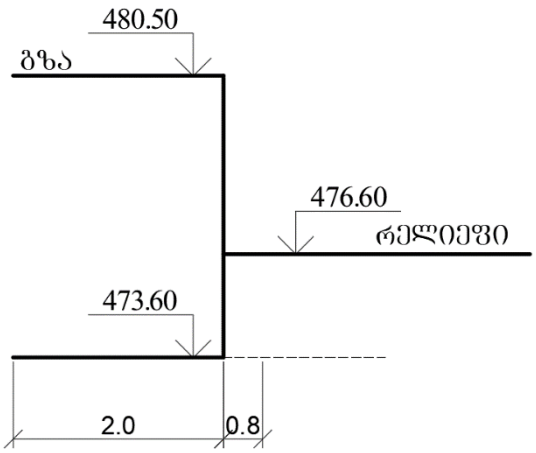

რადგან საპროექტო შენობა და საყრდენი კედელი დაფუძნებულია ძირითად არაკუმშვად ქანებზე, გავლენას ადგილი არ ექნება.

დასკვნა

ჩატარებული ანალიზის გავლენას ადგილი არ ექნება არც აგებისა და არც ექსპლუატაციის პროცესში.

კონსტრუქტორი ზ. სილაგაძე

გამოყენებული ლიტერატურა

1. პნ 01.01-09 სეისმომედეგი მშენებლობა;
2. პნ 02.01-08 შენობებისა და ნაგებობების ფუძეები;
3. პნ 03.01-09 ბეტონისა და რკინაბეტონის კონსტრუქციები;

შპუნტების განლაგება

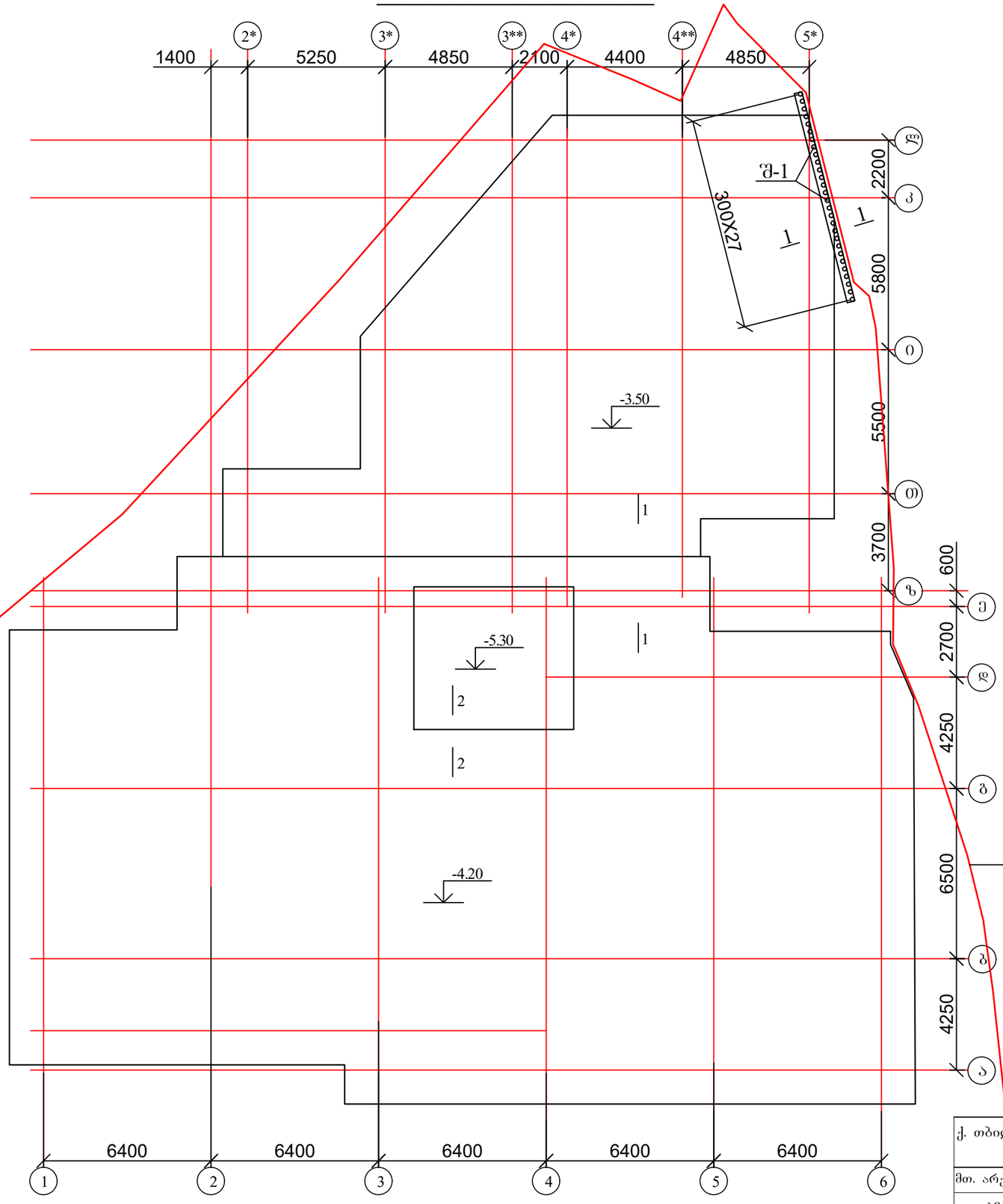

წითელი ხაზი

ქ. თბილისი, დასახლება ვარკეთილი, მე-4 მ/რ, რიგი №2, №176-ე სკოლის მიმდებარედ, ს/კ 01.19.36.009.016, მრავალბინიანი საცხოვრებელი სახლის პროექტი				სტადია	ფურც. / რაოდ
					პ-(1-3)
მთ. არქიტექტორი			კონსტრუქციული ნაწილი		
ავტორი					
პრ. მთ. ინჟინ.	რ. სილაგაძე		შპუნტების განლაგება	მასშტაბი	
შეასრულა	დ. მაისურაძე				
შეამოწმა	რ. სილაგაძე				

შპუნტი შ-1

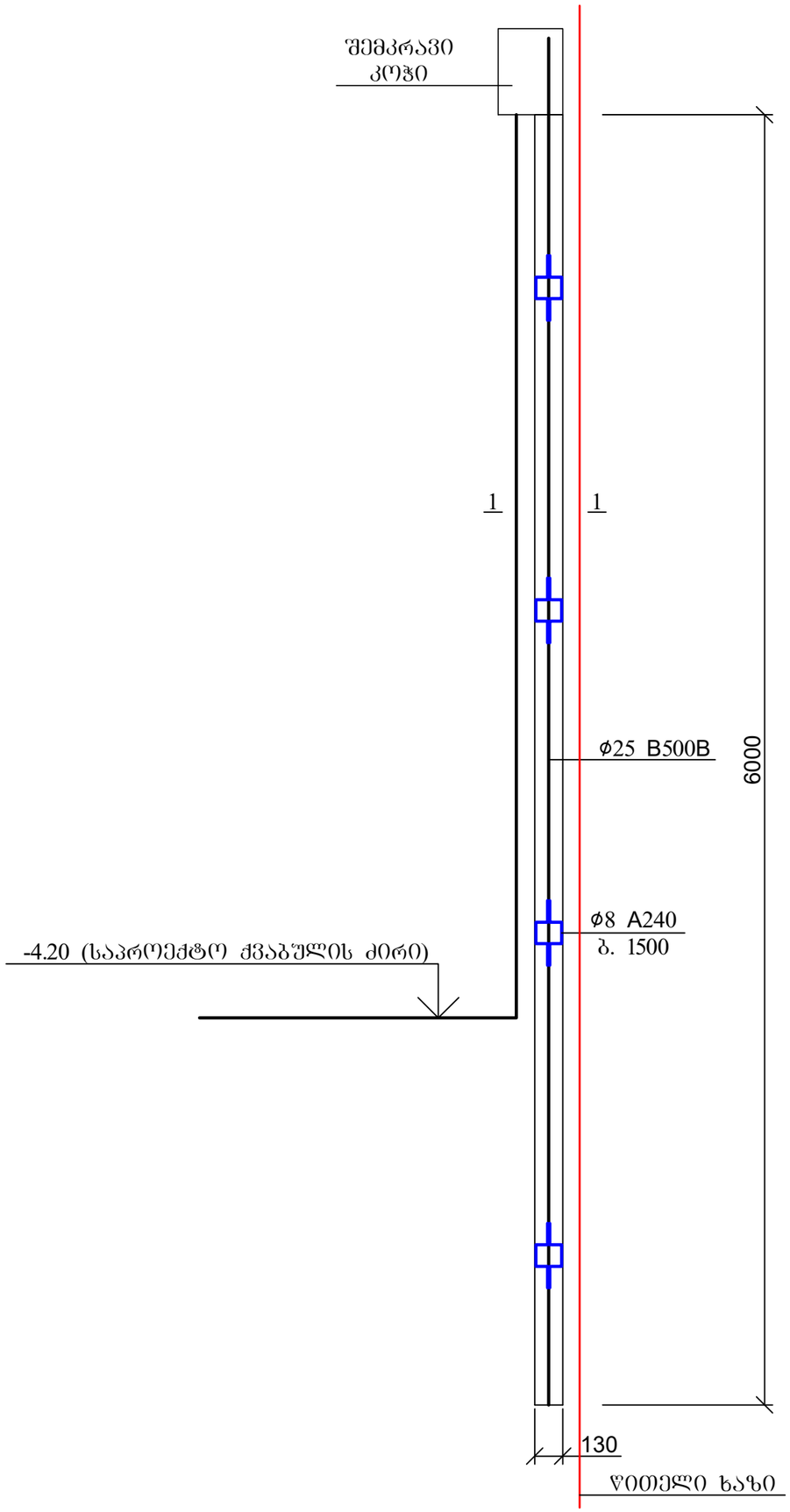

შპუნტის შ-1; კვეთი 1-1

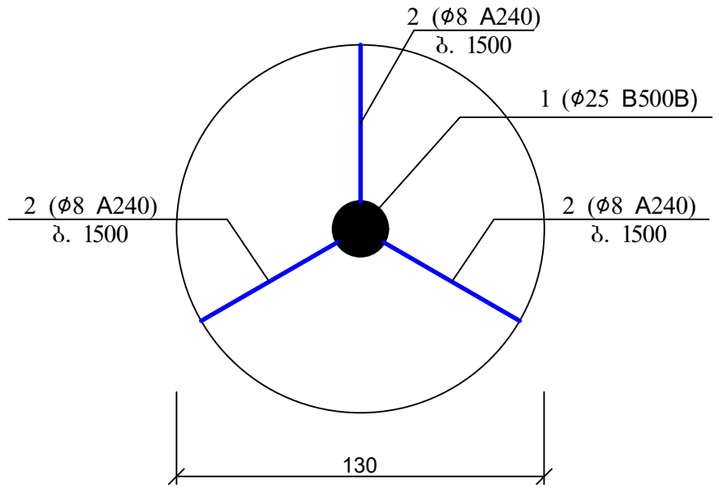

პოზ. 2

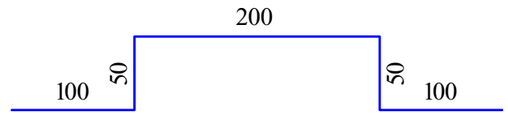

შპუნტების შემკრავი კოჭი

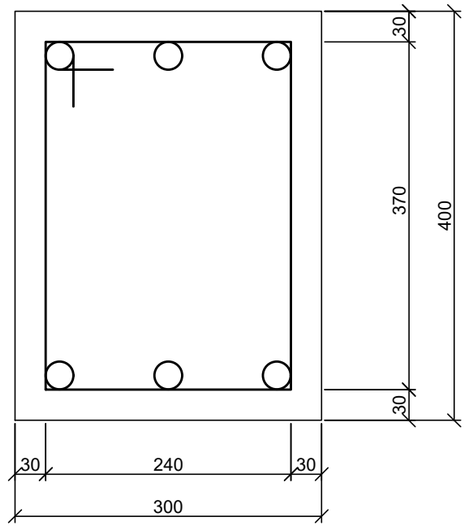

პოზ	დასახელება	რაოდ	წონა კგ	
			ერთ	სულ
	შპუნტი შ-1	27		
1	Ø 25 B500B L= 6500	1	25.025	25.025
2	Ø 8 A240 L= 500	12	0.2	2.4
	ცემენტის ხსნარი		მ³	0.11
	შპუნტების შემკრავი კოჭი			
1	Ø 20 B500B ΣL= 60 გ.მ		2.5	150
2	Ø 8 A240 L= 1400	60	0.56	33.6
	ბეტონი B25		მ³	1.68
	სულ შპუნტები:			
	Ø25 B500B			675.675
	Ø20 B500B			150
	Ø8 B240			98.4
	ცემენტის ხსნარი		მ³	2.97
	ბეტონი B25		მ³	1.68

ქ. თბილისი, დასახლება ვარკეთილი, მე-4 მ/რ, რიგი №2, №176-ე სკოლის მიმდებარედ, ს/კ 01.19.36.009.016, მრავალბინიანი საცხოვრებელი სახლის პროექტი				სტადია	ფურც.	რაოდ
					კ-(1-4)	
მთ. არქიტექტორი			კონსტრუქციული ნაწილი			
ავტორი						
პრ. მთ. ინჟინ.	რ. სილაგაძე		შპუნტების კონსტრუქცია	მასშტაბი		
შეასრულა	დ. მაისურაძე					
შეამოწმა	რ. სილაგაძე					

დიპლომი

Г-I № 182323

ეს დიპლომი მიეცა სილაგაძე
ზაური ალიოზის ძეს
მასზე, რომ იგი 1971 წელს შევიდა
ვ.ი. ლენინის სახ. საქართველოს
პოლიტექნიკური ინსტიტუტში
და 1976 წელს დაამთავრა
პოლიტექნიკური ინსტიტუტის

სრული კურსი სპეციალობით
სამრეწველო და სამოქალაქო
მშენებლობა

სახელმწიფო საგამოცდო კომისიის 1976 წ.
„22" ივნისის გადაწყვეტილებით
მას მიენიჭა

ინჟინერ-მშენებლის კვალიფიკაცია.

სახელმწიფო საგამოცდო
კომისიის თავმჯდომარე
რექტორი
მდივანი

ქალაქი თბილისი 1980წ. „17" IV

სარეგისტრაციო № 4993-Сгр

Грузинский яз.

ДИПЛОМ

Г-I № 182323

Настоящий диплом выдан Силагадзе
Заури Алиозовичу
в том, что он в 1971 году поступил
в Грузинский политехнический
ин-т им. В.И. Ленина
и в 1976 году окончил полный курс
политехнического института

по специальности
Промышленное и гражданское
строительство

Решением Государственной экзаменационной
комиссии от „22" июня 1976 г.
Силагадзе З.А.
присвоена квалификация
инженера-строителя

Председатель Государственной
экзаменационной комиссии
Ректор
Секретарь

м. п.

Город Тбилиси „17" IV 1980 г.

Регистрационный № 4993-Сгр

Московская типография Гознака. 1976.

IDENTITY CARD

მოქალაქის პირადობის მოწმობა

საქართველო

GEO



სახელი / FIRST NAME

ზაურ

ZAUR

გვარი / LAST NAME

სილაგაძე

SILAGADZE

მოქ. / CIT | სქესი / SEX | პირადი No / PERSONAL No

GEO | მმ / M | 01003008527

დაბადების თარიღი / DATE OF BIRTH

20.01.1951

მოქმედების ვადა / DATE OF EXPIRY

14.05.2029

ხელმოწერა / SIGNATURE



გარათის No / CARD No

18IE40012

დაბადების ადგილი / PLACE OF BIRTH

წყალტუბო

TSKALTUBO

გაცემის თარიღი / DATE OF ISSUE

14.05.2019

გამცემი ორგანო / ISSUING AUTHORITY

იუსტიციის სამინისტრო

MINISTRY OF JUSTICE

დამკვეთი: სრს; დამამზადებელი: MB.IDS 2018

სწს-ს რეგისტრაციის No 26-3184



IDGE018IE40012401003008527<<<<

5101201M2905143GE0<<<<<<<<<<<<8

SILAGADZE<<ZAUR<<<<<<<<<<<<<<

ზაურ სილაგაძე
(საპროექტო სამუშაოების გამოცდილება)

ქ. თბილისი, ვაკე-საბურთალოს რაიონი, სოფ. დიდგორი: (995 51)-14 79 80

დაბადების თარიღი: 2 იანვარი, 1951
ოჯახური მდგომარეობა: დაოჯახებული

განათლება:

1971 – 1976 ***საქართველოს პოლიტექნიკური ინსტიტუტი.***
სამშენებლო ფაკულტეტი
ინჟინერ-მშენებლის სპეციალობა

სამუშაო გამოცდილება:

2/08/1976 – 15/02/1992 ***თბილისის ზონალური სამეცნიერო კვლევითი და საპროექტო ინსტიტუტი "თბილზნიეპი"***
ინჟინერ-კონსტრუქტორი
უფროსი ინჟინერი
ჯგუფის ხელმძღვანელი
პროექტის მთავარი ინჟინერი
პროექტის მთავარი კონსტრუქტორი

15/09/1989 – 15/01/1990 ***მივლინება კამბოჯის სახალხო რესპუბლიკაში, საპროექტო და სამშენებლო სამუშაოები***

10/11/1999 – 24/03/2004 ***შპს "არქგეიზი"-ს მთავარი ინჟინერი***

- კოსტავას ქ. 47-ში აშენებული 16 სართულიანი საცხოვრებელი სახლისა და სასტუმრო ვარაზის მთავარი კონსტრუქტორი და მშენებელი.
- ხორავას ქ. 4-ში 9 სართულიანი საცხოვრებელი სახლის მთავარი კონსტრუქტორი და მშენებელი.

07/06/2005 – 12/05/2006 ***შპს "გიკსი"-ს მთავარი ინჟინერი***

- სააქციო საზოგადოება "ცოდნის" შენობაზე 1 სართულის დაშენების მთავარი კონსტრუქტორი და მშენებელი.

10/07/2007 – 01/06/2010 ***შპს "გასნიკკომპანი"-ს მთავარი ინჟინერი***

- საცხოვრებელი სახლი დოლიძის ქუჩა №46-ში და ბალანჩივაძის ქუჩა №41-ში მთავარი კონსტრუქტორი და მშენებელი.

02/01/2007 – 16/07/2010 *შპს "პროექტი 21"*

- სასჯელაღსრულებისა და პრობაციის სამინისტროს დაკვეთით რუსთავის №6, გეგუთის №8 და ქსნის №7 სასჯელაღსრულების დაწესებულების პროექტების მთავარი კონსტრუქტორი.

1/06/2009 – 2011 წ. *შპს "გონი 2009"*
მთავარი ინჟინერი
შ.პ.ს. „გუნსან ტრაფიქ ელექტრიკ ვე ინშაათ მუჰენდისლიკ სანაი თიჯარეთ ლიმიტედ შირქეთი"-ს ქვეკონტრაქტორი

- იმერეთის რეგიონში შიდასახელმწიფოებრივი მნიშვნელობის საავტომობილო გზებზე დასახლებული პუნქტების გადასახვევებთან ინდივიდუალური პროექტირების საინფორმაციო-საგზაო ნიშნების მოწყობის სამუშაოები.

- კახეთის რეგიონში შიდასახელმწიფოებრივი მნიშვნელობის საავტომობილო გზებზე დასახლებული პუნქტების გადასახვევებთან ინდივიდუალური პროექტირების საინფორმაციო-საგზაო ნიშნების მოწყობის სამუშაოები.

2010-2013 წლები *შპს "ერდო"*
მიწვეული სპეციალისტი კონტრაქტით,
ლაითურის სასჯელაღსრულების პროექტების
მთავარი კონსტრუქტორი (მიმდინარეობს მშენებლობა)
დოკუმენტაცია გრიფით საიდუმლო.

2011 წლიდან დღემდე *შპს "დიდგორი-2011"*
დამფუძნებელი და მთავარი კონსტრუქტორი
მრავალსართულიანი საცხოვრებელი სახლების მთავარი კონსტრუქტორი

2014 წელი *მძლეოსნობის ოლიმპიური კომპლექსის მთავარი კონსტრუქტორი*

2014 წლიდან დღემდე *შპს "ბინექს"*
მთავარი კონსტრუქტორი
მრავალსართულიანი საცხოვრებელი სახლების მთავარი კონსტრუქტორი

კომპიუტერი და ენები:

- კომპიუტერული უნარ-ჩვევები: MONOMAKH Sapr, LIRA Sapr (მომხმარებლის დონეზე)
- ენები: ქართული, რუსული (სრულყოფილად).