შ.პ.ს. საპროექტო,
არქიტექტურულ–დიზაინერული სტუდია
„ბაზისი XXI“ (ID: 202235296)
საქართველო. თბილისი.
დავით აღმაშენებლის გამზ. №63-ა
ტელ. (+995 595) 27 21 27
e-mail: bazisi_xxi@yahoo.com
№109/24

L.T.D. projecting,
architect-design studio
„BAZISI XXI“ (ID: 202235296)
№63a Agmashenebeli av.
Tbilisi. Georgia
mob. (+995 595) 27 21 27
e-mail: bazisi_xxi@yahoo.com
„21“ მარტი 2024წ

საექსპერტო შეფასება (დასკვნა)

ქალაქი თბილისი, სოფელი კიკეთი, დიდების ქუჩა, №2, შპს „უბანი 2022“-ის (ID: 404659044) საკუთრების მიწის ნაკვეთზე, საკადასტრო კოდი №01.81.01.257.012, ასაშენებელი ინდივიდუალური ერთბინიანი საცხოვრებელი სახლის პროექტის კონსტრუქციულ ნაწილზე

ექსპერტიზაზე განსახილველად წარმოდგენილია: ქალაქი თბილისი, სოფელი კიკეთი, დიდების ქუჩა, №2, შპს „უბანი 2022“-ის (ID: 404659044) საკუთრების მიწის ნაკვეთზე, საკადასტრო კოდი №01.81.01.257.012, ასაშენებელი ინდივიდუალური ერთბინიანი საცხოვრებელი სახლის პროექტის:

1. კონსტრუქციული ნაწილი, ელექტრონული ვერსიის სახით;
2. არქიტექტურული ნაწილი, ელექტრონული ვერსიის სახით;
3. სამშენებლო მოედნის ტოპოგადაღება და გეოლოგიური კვლევა-ძიების მასალები;
4. კონსტრუქციული ნაწილის ანგარიშები, შესრულებული პროგრამული კომპლექსის „LIRA-SAPR“-ის საშუალებით, ელექტრონული ვერსიის სახით.

დამკვეთი: შპს „უბანი 2022“ (ID: 404659044)
პრ. მთ კონსტრუქტორი: გიორგი ვაშაკიძე
ექსპერტი-კონსტრუქტორი: ვახტანგ ჯაფარიძე, შ.პ.ს. „ბაზისი XXI“

სამშენებლო მოედანი ხასიათდება შემდეგი გეოფიზიკური და კლიმატური მონაცემებით:

- სეისმურობა 8 ბალი (MSK 64 სკალის მიხედვით, ქალაქი თბილისი, სოფელი კიკეთი მიეკუთვნება 8 ბალიან სეისმურობის ზონას, ჰორიზონტალური აჩქარება შეადგენს: A=0.14g);
- ქარის ნორმატიული დაწნევა შეადგენს: 80,0 კგძ/მ²;
- თოვლის საფარის დატვირთვა შეადგენს: 50,0 კგძ/მ²;
- საინჟინრო-გეოლოგიური დასკვნის საფუძველზე, საძირკვლების ფუძედ მიღებულია კლდოვანი გრუნტი: გამოფიტული ქვიშაქვების და არგილიტების მორიგეობითი ფენები, სიმტკიცის ზღვარით ერთღერძა კუმშვაზე წყალგაჯერებულ მდგომარეობაში: R_c=14,0 მპა; (140,0 კგძ/სმ²); დეფორმაციის მოდულით: R=200,0 მპა; (2000,0 კგძ/სმ²);

ქალაქი თბილისი, სოფელი კიკეთი, დიდების ქუჩა, №2, შპს „უბანი 2022“-ის (ID: 404659044) საკუთრების მიწის ნაკვეთზე, საკადასტრო კოდი №01.81.01.257.012, ასაშენებელი ინდივიდუალური ერთბინიანი საცხოვრებელი სახლის შენობა გეგმაში „Г“-ს ფორმისაა, მცირე შეჭრებით და კონსოლური ნაშვერებით.

საპროექტო ნაგებობის გაბარიტული ზომები ძირითად: „1“-„5“ და „A¹“-„D“ ღერძებს შორის შეადგენს: 16,85X14,70 მეტრს.

საპროექტო ინდივიდუალური ერთბინიანი საცხოვრებელი სახლის შენობა ორსართულიანია (ერთი სრული მიწისზედა სართულით და ნახევარსარდაფის ტიპის სართულით, მანსარდის გარეშე). ნახევარსარდაფის ტიპის სართულის კონსტრუქციული სიმაღლე შეადგენს: 3,70 მეტრს; სრული მიწისზედა I სართულის კონსტრუქციული სიმაღლე შეადგენს: 3,50 მეტრს. საპროექტო შენობის მაქსიმალური მალი გრძივი მიმართულებით შეადგენს: 6,10 მეტრს, მაქსიმალური მალი განივი მიმართულებით შეადგენს: 5,60 მეტრს.

კონსტრუქციული სქემის მიხედვით, საპროექტო ინდივიდუალური ერთბინიანი საცხოვრებელი სახლის შენობა მონოლითური რკ/ბეტონის კარკასული ტიპისაა, ხისტი კვანძებით. საპროექტო შენობის პირობით ნიშნულს: ±0.00-ს (მიწისპირა I სართულის იატაკის დონეს) შეესაბამება აბსოლუტური ნიშნული: +1205,00მ.

საპროექტო ინდივიდუალური ერთბინიანი საცხოვრებელი სახლის კონსტრუქციული ელემენტების დახასიათება

- საძირკვლები დაპროექტებულია მონოლითური რკ/ბეტონის წერტილოვანი ტიპის სახით სვეტების ქვეშ, გაბარიტული ზომებით: 100X100X50(h)სმ; 80X80X50(h)სმ;
- საძირკვლების ქვეშ გათვალისწინებულია ბეტონის მოსამზადებელი ფენა, სისქით 10სმ, B12.5 კლასის ბეტონისაგან;
- საძირკვლის შემკრავი რანდ-კოჭები დაპროექტებულია მონოლითური რკ/ბეტონისაგან, განივი კვეთებით: 30X50(h)სმ;
- I სართულის იატაკის ფილა დაპროექტებულია მონოლითური რკ/ბეტონისაგან სისქით 10სმ, იატაკის ფილის ქვეშ გათვალისწინებულია ჰიდროსაიზოლაციო ფენა, ბეტონის მოსამზადებელი ფენა, სისქით: 10სმ, B12.5 კლასის ბეტონისაგან და ფენა-ფენა დატკეპნილი, მდინარის ხვინჭის ბალიში;
- I სართულის ცოკოლის კედლები, რომლებიც გრუნტთან შეხებაშია, დაპროექტებულია მონოლითური რკ/ბეტონისაგან სისქით 20სმ;
- სვეტები დაპროექტებულია მონოლითური რკ/ბეტონისაგან, მართკუთხა განივი კვეთებით: 30X30სმ;
- რიგელები (კოჭები) დაპროექტებულია მონოლითური რკ/ბეტონისაგან, მართკუთხა განივი კვეთებით: 30X50(h)სმ;
- სართულშუა გადახურვის ფილები დაპროექტებულია მონოლითური რკ/ბეტონისაგან, კოჭოვანი ტიპის სახით, სისქით: 18სმ, +3.60 ნიშნულზე და სისქით: 16სმ, +7.10 ნიშნულზე; კონსოლურ უბანზე +7.10 ნიშნულზე, სისქით: 30სმ
- კიბის უჯრედი დაპროექტებულია მონოლითური რკ/ბეტონისაგან, კიბის პანდუსის ფილის სისქე შეადგენს 20სმ-ს;
- მონოლითური რკ/ბეტონის კარკასის შემავსებელი კედლები და ტიხრები დაპროექტებულია მცირეგაბარიტიანი ბლოკების წყობით. კედლების და ტიხრების წყობა სვეტებთან შეერთების ადგილებში და გადახურვებთან ჩამაგრებულია სამონტაჟო ელემენტებით, ბიჯით კედლის წყობის სიმაღლეში 60სმ;

– სახურავი ბრტყელი ტიპისაა, მცირე ქანობით, რულონური მასალების ბურულით;

საპროექტო ინდივიდუალური ერთბინიანი საცხოვრებელი სახლის შენობის მზიდ კონსტრუქციას წარმოადგენს მონოლითური რკ/ბეტონის სივრცული კარკასი, ხისტი კვანძებით. ბეტონის საპროექტო კლასი მზიდ კონსტრუქციებში შეადგენს: B25; არმატურების საპროექტო კლასი მზიდ კონსტრუქციებში შეადგენს: A500C და A240.

ინდივიდუალური ერთბინიანი საცხოვრებელი სახლის მზიდი კონსტრუქციული ელემენტების გაანგარიშება შესრულებულია 8 ბალიანი სეისმურობისათვის (MSK 64 სკალის მიხედვით, ქალაქი თბილისი, სოფელი კიკეთი მიეკუთვნება 8 ბალიანი სეისმურობის ზონას, ჰორიზონტალური აჩქარება შეადგენს: A=0.14g).

საპროექტო შენობის საანგარიშო სქემას წარმოადგენს ჩარჩოვანი სისტემა: მონოლითური კედლების, სვეტების, რიგელების (კოჭების) და გადახურვის ფილების ერთობლივი მუშაობით. ინდივიდუალური ერთბინიანი საცხოვრებელი სახლის მზიდი კონსტრუქციების გეომეტრიული ზომები, პროფილები, ბეტონის კლასი და არმირება დაპროექტებულია შენობის მზიდი კონსტრუქციული ელემენტების ანგარიშის შედეგების მიხედვით.

საპროექტო საცხოვრებელი სახლის მზიდი კონსტრუქციების გაანგარიშებათა შედეგები აკმაყოფილებენ ნაგებობის მდგრადობის, სიხისტის და სიმტკიცის ნორმატიული დოკუმენტებით გათვალისწინებულ მოთხოვნებს.

დასკვნა:

ქალაქი თბილისი, სოფელი კიკეთი, დიდების ქუჩა, №2, შპს „უბანი 2022“-ის (ID: 404659044) საკუთრების მიწის ნაკვეთზე, საკადასტრო კოდი № 01.81.01.257.012, ასაშენებელი ინდივიდუალური ერთბინიანი საცხოვრებელი სახლის პროექტის კონსტრუქციული ნაწილი დამუშავებულია საკმარისი მოცულობით, საქართველოს რესპუბლიკაში მოქმედი სამშენებლო ნორმებისა და წესების შესაბამისობაში.

პროექტის გრაფიკული ნაწილისა და შენობის ძირითადი მზიდი კონსტრუქციული ელემენტების ანგარიშის შედეგების ანალიზის საფუძველზე, ექსპერტიზა დადებით შეფასებას აძლევს: ქალაქი თბილისი, სოფელი კიკეთი, დიდების ქუჩა, №2, შპს „უბანი 2022“-ის (ID: 404659044) საკუთრების მიწის ნაკვეთზე, საკადასტრო კოდი №01.81.01.257.012, ასაშენებელი ინდივიდუალური ერთბინიანი საცხოვრებელი სახლის პროექტის კონსტრუქციულ ნაწილს და რეკომენდაციას უწევს მას მშენებლობის ნებართვის მისაღებად.

შ.პ.ს. „ბაზისი XXI“-ის
აღმასრულებელი დირექტორი,
ექსპერტი, კონსტრუქტორი: /ვახტანგ ჯაფარიძე /

ამონაწერი მეწარმეთა და არასამეწარმეო (არაკომერციული) იურიდიული პირების რეესტრიდან

განაცხადის ნომერი: 115518
განაცხადის რეგისტრაციის ნომერი: B10105547
ამონაწერის მომზადების თარიღი: 03/09/2010 15:40:23

სუბიექტი

საფირმო სახელწოდება:	შპს ბაზისი XXI
იურიდიული მისამართი:	საქართველო, ძველი თბილისის რაიონში, აღმაშენებლის გამზირი 63ა
საიდენტიფიკაციო კოდი:	202235296
სამართლებრივი ფორმა:	შეზღუდული პასუხისმგებლობის საზოგადოება
სახელმწიფო რეგისტრაციის თარიღი:	12/12/2003
სახელმწიფო რეგისტრაციის ნომერი:	2/4-3679
მარეგისტრირებელი ორგანო:	დიდუბე-ჩუღურეთის სასამართლო
საგადასახადო ინსპექცია:	თბილისის რეგ.ცენტრი ძველი თბილისის გ-ბა

ხელმძღვანელობაზე/წარმომადგენლობაზე უფლებამოსილი პირები

- 01001003423, იოსებ ცერცვაძე,
  გენერალური დირექტორი, ,
- 01005021796, ვახტანგ ჯაფარიძე,
  , , აღმასრულებელი დირექტორი

პარტნიორები

	წილი	ანგარიშის ნომერი
01001003423, იოსებ ცერცვაძე,	100.00000000%	202235296-SH-00001

ყადაღა/აკრძალვა:

რეგისტრირებული არ არის

საგადასახადო გირავნობა/იპოთეკის უფლება:

რეგისტრირებული არ არის

დიპლომი

წარჩინებით

ИВ № 257304

ეს დიპლომი მიეცა ჯაფარიძე
ვახტანგ ჟივის ძეს
მასზე, რომ იგი 1980 წელს შევიდა
საქართველოს პოლიტექნიკურ ინსტიტუტში [illegible]
და 1985 წელს დაამთავრა
[illegible]
[illegible]
სრული კურსი სპეციალობით სამრეწველო
და სამოქალაქო მშენებლობა

სახელმწიფო საგამოცდო კომისიის 1985 წ.
„ 3 " [illegible] დადგენილებით
მიენიჭა ინჟინერ-
მშენებლის
კვალიფიკაცია.

სახელმწიფო საგამოცდო
კომისიის თავმჯდომარე

ბ. ა.

ქალაქი თბილისი 1986 წ. „ 29 " 05

1276

ДИПЛОМ

С ОТЛИЧИЕМ

ИВ № 257304

Настоящий диплом выдан *Джапаридзе*
Вахтангу Живиевичу
в том, что он в 19*80* году поступил
в *Грузинский политехнический*
институт им. В.И. Ленина
и в 19*85* году окончил полный курс
названного
института
по специальности *промышленное*
и гражданское
строительство

Решением Государственной экзаменационной
комиссии от [illegible] 19*85* г.
В 2
присвоена квалификация *инженера*
строителя

Председатель Государственной
экзаменационной комиссии

Ректор

М. П. Город *Тбилиси* „*29*" *05* 19*86* г.

Регистрационный № *1276*

Georgia IDENTITY CARD
საქართველო

GEO



სახელი / FIRST NAME
ვახტანგ
VAKHTANG
გვარი / LAST NAME
ჯაფარიძე
JAPARIDZE
მოქ. / CIT. GEO
სქესი / SEX მ / M
პირადი No / PERSONAL No 01005021796
დაბადების თარიღი / DATE OF BIRTH 10.06.1963
მოქმედების ვადა / DATE OF EXPIRY 26.06.2026
ბარათის No / CARD No 15IC19267
ხელმოწერა / SIGNATURE

დაბადების ადგილი / PLACE OF BIRTH
თბილისი
TBILISI
გაცემის თარიღი / DATE OF ISSUE
26.06.2016
გამცემი ორგანო / ISSUING AUTHORITY
იუსტიციის სამინისტრო
MINISTRY OF JUSTICE

IDGEO15IC192675010050217 96<<<<
6306106M2606266GEO<<<<<<<<<<<1
JAPARIDZE<<VAKHTANG<<<<<<<<<<<

ინფორმაცია საპროექტო და საექსპერტო სამუშაოთა შესახებ

მე, ვახტანგ ჯაფარიძე, 1985 წლიდან ვეწევი საპროექტო საქმიანობას შ.პ.ს. „თბილქალაქ-პროექტ"-ში; 1997 წლიდან ვთანამშრომლობ სხვადასხვა საპროექტო და სამშენებლო ორგანიზაციებთან, სადაც ვასრულებ საპროექტო და საექსპერტო სამუშაოებს; ასევე ვეწევი სამშენებლო ობიექტების ტექნიკურ ზედამხედველობას. 2004 წლიდან ვარ შ.პ.ს. „ბაზისი XXI"-ის აღმასრულებელი დირექტორი და მთავარი კონსტრუქტორი.

ჩემი უშუალო ხელმძღვანელობით დამუშავებულია შემდეგი ობიექტები:

- მრავალბინიანი საცხოვრებელი სახლი საგარეჯოს ქ. №7-7ა;
- მრავალბინიანი საცხოვრებელი სახლი ქეთევან წამებულის გამზ. №15-17;
- მიწისძვრისაგან დაზიანებული, ქ. თბილისის მე-4 საშუალო სკოლის გამაგრების პროექტი;
- მრავალბინიანი საცხოვრებელი სახლები ალ. ყაზბეგის გამზ. №34-ში;
- 10 სართულიანი ბავშვთა სარეაბილიტაციო ცენტრის პროექტი ქ. თბილისის I კლინიკური საავადმყოფოს ტერიტორიაზე;
- ღვინის ქარხანა ყვარელის რ/ნ, სოფელ შილდაში;
- მრავალბინიანი საცხოვრებელი სახლი საბურთალოს ქ. №31;
- მრავალბინიანი საცხოვრებელი სახლი შატბერაშვილის ქ. №7 და შატბერაშვილის ქ. №9;
- მრავალბინიანი საცხოვრებელი სახლი მარუხის გმირების ქ. №11;
- მრავალბინიანი საცხოვრებელი სახლი ვ. ივერიელის ქ. №32 / საბადურის ქ. №32-32ა, №34;
- მრავალი ინდივიდუალური საცხოვრებელი სახლი.

ბოლო 5 წლის განმავლობაში ჩატარებული საექსპერტო სამუშაოები:

- ქ. გარდაბნის მუნიციპალიტეტის სოფელ მარტყოფში, სოფელ სართიჭალასა და სოფელ საააკაძეში, შ.პ.ს. „ჩირინა"-ს მეფრინველეობის კომპლექსის ტერიტორიაზე, მდებარე შენობების საერთო მდგრადობისა და ნაგებობის მზიდი კონსტრუქციების საპროექტო მონაცემებთან შესაბამისობის შესახებ; საექსპერტო შეფასებები კონსტრუქციულ ნაწილზე.
- ქ. თბილისში, შავიშვილის ქ. №1 / ქავთარაძის ქ. №19, შ.პ.ს. „მონოლით ჯგუფი"-ს მრავალბინიანი საცხოვრებელი სახლის პროექტის კონსტრუქციულ ნაწილზე.
- ქ. გურჯაანში, თავისუფლების ქუჩა № 6-ში, „სოკარ ჯორჯია პეტროლეუმ"-ის ავტოგასამართი კომპლექსის პროექტის კონსტრუქციულ ნაწილზე.
- ქ. თბილისში, დასახლება აეროდრომი, ქუჩა I, №20/ქ. თბილისი, აეროდრომის დასახლება მე-3 ქუჩა №17/ ქ. თბილისი, აეროდრომის დასახლება I ქუჩა №22, ე.ს. ამხანაგობა „იმედი 2015"-ის მრავალბინიანი საცხოვრებელი სახლის პროექტის კონსტრუქციულ ნაწილზე.
- ქ. თბილისში, ქინძმარაულის I შესახვევი №1-ში, შ.პ.ს. „უნიმედი კახეთი"-ს მიწის ნაკვეთზე მდებარე არსებული რეფერალური ჰოსპიტალის შენობის გამაგრება-გაძლიერების პროექტზე.
- ქ. რუსთავში, სექტორი-ჟ. შარტავა, მიკრო/რაიონი XXI, №16 და №22 სახლებს შორის მიმდებარე ტერიტორიაზე მრავალბინიანი საცხოვრებელი სახლის პროექტის კონსტრუქციულ ნაწილზე.
- ქალაქ თბილისში, ქუჩა უშანგი ჩხეიძის, №12-14-16 შ.პ.ს. „ბელი"-ს მრავალბინიანი საცხოვრებელი სახლის პროექტის კონსტრუქციულ ნაწილზე.
- ქ. თბილისში, შატბერაშვილის ქუჩა №74, შ.პ.ს. „სალვუს დეველოპმენტი"-ს დაბალი ინტენსივობის საცხოვრებელი სახლის კორექტირებული პროექტის კონსტრუქციულ ნაწილზე.
- ქალაქ თბილისში, ქუჩა წინანდალი №9 შ.პ.ს. „საქართველოს ეროვნული უნივერსიტეტი სეუ"-ს საგანმანათლებლო ცენტრის შენობის პროექტის კონსტრუქციულ ნაწილზე.
- ქ. თბილისში, სექტორი-სამგორი, კახეთის გზატკეცილის მე-7 კმ-ის მიმდებარე ტერიტორიაზე, შ.პ.ს. „R.I.G. GAS"-ის ნავთობბაზის ობიექტების პროექტის კონსრტუქციულ ნაწილზე
- ქ. თბილისში, ქუჩა წინანდლის, №9, (ნაკვეთი №01/107) შ.პ.ს. „კარდიოლოგიური კლინიკა გული"-ს საკუთრების მიწის ნაკვეთზე № 01.17.13.001.315 არსებული საავადმყოფოს რეკონსტრუქციის (დაშენება-გადაჯდომით) პროექტის კონსტრუქციულ ნაწილზე
- ქ. თბილისში, სექტორი-საბურთალო, დიდი დიღომი, მიკრო/რაიონი I და ფარნავაზ მეფის გამზირს შორის, შ.პ.ს. „აკა"-ს საკუთრების მიწის ნაკვეთზე №01.10.06.009.042 მრავალფუნქციური კომპლექსის შენობის პროექტის კონსტრუქციულ ნაწილზე
- ქ. თბილისში, ქუჩა ნარიმანოვი, №12, შ.პ.ს. „ემ. ჯი. ალიანსი"-ს საკუთრების მიწის ნაკვეთზე მრავალბინიანი საცხ. სახლის (ბლოკი: №1–№6) პროექტის კონსტრუქციულ ნაწილზე.

მოწოდებულ ინფორმაციას ვადასტურებ,
შ.პ.ს. „ბაზისი XXI"-ის
აღმასრულებელი დირექტორი: /ვ. ჯაფარიძე/

საქართველო. შპს "ბაზისი XXI" * GEORGIA. "BAZISI XXI" LTD * 202235296

შეთავაზებული სპეციალისტის ბიოგრაფიული მონაცემები

შეთავაზებული თანამდებობა	ინჟინერ-კონსტრუქტორი
ფირმის დასახელება	შპს „ბაზისი XXI“
გვარი, სახელი	ჯაფარიძე ვახტანგ
პირადი №	01005021796
დაბადების თარიღი	10. 06. 1963წ.
საცხოვრებლის მისამართი	ქ. თბილისი, წყალტუბოს ქ. №20
ელ.ფოსტა	bazisi_xxi@yahoo.com
საკონტაქტო ტელეფონი	595 27 21 27
ოჯახური მდგომარეობა	აუტანელი
პროფესია	სამრეწველო და სამოქალაქო ობიექტების ინჟინერ-მშენებელი, დამპროექტებელი
საპროექტო ორგანიზაციაში მუშაობის სტაჟი	37 წელი
ექსპერტად მუშაობის სტაჟი	22 წელი
მოვალეობის დეტალურად აღწერა	სამრეწველო და სამოქალაქო ობიექტების კონსტრუქციების გაანგარიშება- დაპროექტება
განათლება 1980-1985წწ	უმაღლესი, საქართველოს პოლიტექნიკური ინსტიტუტი, სამშენებლო ფაკულტეტი, სამრეწველო და სამოქალაქო ობიექტების ინჟინერ-მშენებელი
ძირითადი კვალიფიკაციები 1985 წლიდან დღემდე	შ.პ.ს. „თბილქალაქპროექტი“-ს წამყვანი კონსტრუქტორი, შ.პ.ს. „ბაზისი XXI“-ის მთავარი კონსტრუქტორი
დაპროექტებული ობიექტები 1985-2023წწ	მრავალი ინდივიდუალური და მრავალბინიანი საცხოვრებელი სახლი, საწარმოო დანიშნულების ობიექტები, შენობების აღდგენა-გამაგრების პროექტები
თარიღი	21.03.2024წ.

ენები	კითხვა	წერა	ლაპარაკი
ქართული	მშობლიური	მშობლიური	მშობლიური
რუსული	თავისუფლად	თავისუფლად	თავისუფლად

დადასტურება
მე, ქვემორე ხელისმომწერი ვადასტურებ, რომ წარმოდგენილი მონაცემები ზუსტად აღწერს ჩემს პიროვნებას, ჩემს გამოცდილებას და კვალიფიკაციას.

სპეციალისტი ვახტანგ ჯაფარიძე



სახელმწიფო ლიცენზია

სლც№ 4122

საპროექტო-სამშენებლო საქმიანობის განხორციელებაზე

ეძლევა შპს „ბაზისი XXI“

ქ. თბილისი, დავით აღმაშენებლის № 63-ა

მასზედ, რომ მას აქვს უფლება განახორციელოს საპროექტო-სამშენებლო საქმიანობა დანართში მოცემულ სახეობებში.

ლიცენზია მოქმედებს საქართველოს ტერიტორიაზე

განსაკუთრებული პირობები

ლიცენზიის მოქმედების ვადა ლიცენზია გაცემულია 11122004წ.

საქართველოს ეკონომიკური განვითარების მინისტრის მოადგილე, სპეციალიზებული მუდმივმოქმედი სალიცენზიო-სანებართვო კომისიის თავმჯდომარე ვახტანგ ლეჟავა

საქართველო, შპს „ბაზისი XXI“ GEORGIA, "BAZISI XXI" LTD 202235296

საპროექტო-სამშენებლო საქმიანობაზე
№4177 სახელმწიფო ლიცენზიის
დანართი

ჩამონათვალი

საპროექტო – სამშენებლო საქმიანობის სახეებისა, რომელთა განხორციელების უფლება ეძლევა შპს-ს „ბაზისი XXI“

1. *საცხოვრებელი, სამოქალაქო და საზოგადოებრივი დანიშნულების შენობა-ნაგებობების დაპროექტება (მ.შ. ტექნიკური მდგომარეობის გამოკვლევა და რეკომენდაციების დამუშავება):*
   - საცხოვრებელი შენობები:
     ბ. ხუთსართულიანი (მანსარდის ჩათვლით);
   - საზოგადოებრივი შენობები და ნაგებობები:
     ბ. ხუთ სართულამდე ან 18 მ. სიმაღლის და დახურული საშუალო სირთულის კონსტრუქციის დარბაზები.
2. *სამრეწველო, საწარმოო და სასოფლო-სამეურნეო შენობა-ნაგებობათა დაპროექტება:*
   - საწარმოო შენობა-ნაგებობები;
   - სამრეწველო ობიექტები:
     ა. მცირე სიმძლავრის.
3. *პროექტების ექსპერტიზა:*
   - საცხოვრებელი, სამოქალაქო და საზოგადოებრივი დანიშნულების შენობა-ნაგებობები.
   - საწარმოო შენობა-ნაგებობები;

გაცემულია 2004 წლის 14 დეკემბერს.

სპეციალიზებული მუდმივმოქმედი
სალიცენზიო-სანებართვო კომისიის
თავმჯდომარის მოადგილე ალბერტ ჯანელიძე

შპს „ბაზისი XXI“ საქართველო GEORGIA "BAZISI XXI" LTD 202235296

ქ. თბილისი, სოფელი კიკეთი, დიდების ქუჩა №2
(ს/კ 01.81.01.257.012)

კონსტრუქციული ნაწილი

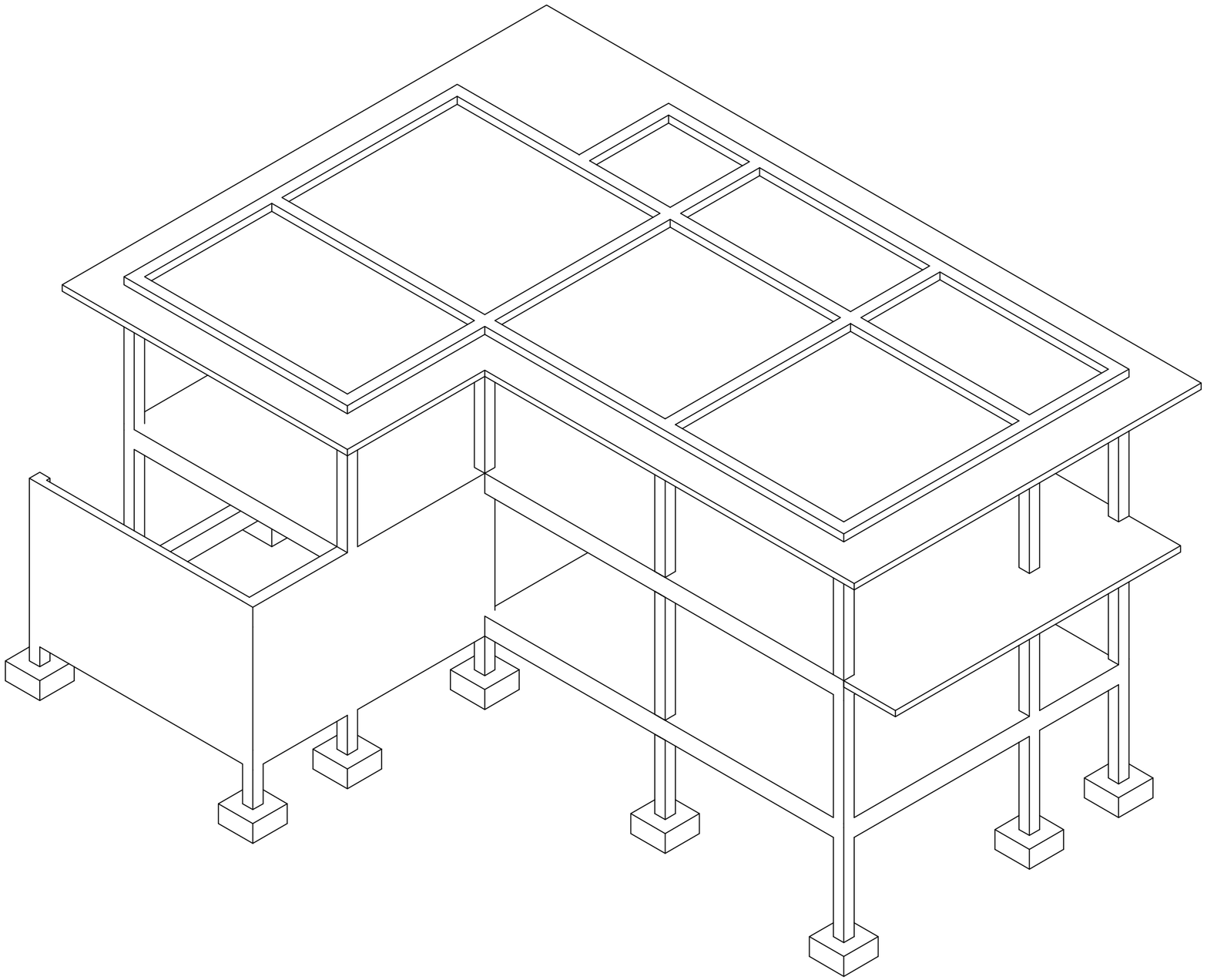

მუშა პროექტი
თბილისი 2024

კონსტრუქციული ნაწილის განმარტებითი ბარათი

ქ. თბილისი, სოფელი კიკეთი, დიდების ქუჩა № 2 (ს/კ 01.81.01.257.012)
ინდივიდუალური საცხოვრებელი სახლი კონსტრუქციული ნაწილი მარკით "კ" მოცემულია ალბომში, რომელიც დამუშავდა ტექნიკური დოკუმენტაციის საფუძველზე, არქიტექტურული ნახაზების მიხედვით მარკით "ა".
შენობა ორსართულიანია, პირობით ნიშნულად 0.00 მ. მიღებულია შენობის I სართულის იატაკის დონე რომელიც შეესაბამება აბსოლუტურ ნიშნულს 1205.00 მ-ს.
სეისმური დარაიონების მიხედვით სამშენებლო ტერიტორია იმყოფება 8 ბალიან ზონაში. გაანგარიშება ჩატარებულია 8 (0.14g) ბალზე.
საინჟინრო-გეოლოგიური გამოკვლევის მიხედვით, სამშენებლო ტერიტორია იმყოფება დამაკმაყოფილებელ საინჟინრო-გეოლოგიურ პირობებში - უარყოფითი ფიზიკურ-გეოლოგიური პროცესები არ არის გავრცელებული.
საძირკვლის ფუძედ მიღებულია , ქვიშაქვებისა და არგილიტების მორიგეობა მცირე სიმტკიცის : რომლის ფიზიკურ-მექანიკური მახასიათებლებია:

სიმკვრივე	ρ=2.35 გ/სმ^3;
სიმტკიცის ზღვარი ერთღერძა კუმშვაში	Rc=14.0 მპა;
დეფორმაციის მოდული	E=200 მპა;

კლიმატური პირობები:
თოვლის ნორმატიული დატვირთვა 0.5 კპა,
ქარის ნორმატიული დატვირთვა 15 წელიწადში ერთხელ 0.80 კპა

მზიდ კონსტრუქციას წარმოადგენს მონოლითური რკინაბეტონის სივრცითი კარკასი ხისტი კვანძებით:

საძირკველი(წერტილოვანი) - 80x80x50, 100x100x50, (სმ) ბეტონი B25;
სვეტები - მონოლითური რკინაბეტონის bxh=30x30 ,(სმ) ბეტონი B25;
კედელი - მონოლითური რკინაბეტონის სისქით, 20 ,(სმ) ბეტონი B25;
რიგელები - მონოლითური რკინაბეტონის - 30X50, (სმ) ბეტონი B25;
სართულშუა გადახურვის ფილები - მონოლითური რკინაბეტონის, სისქით 10,16,18,30 (სმ) ბეტონი B25;
კიბე - მონოლითური რკინაბეტონის, სისქით 20 (სმ) ბეტონი B25;

კარკასის შევსება - წვრილი მსუბუქი ბეტონის ბლოკით, რომელიც უნდა ჩამაგრდეს კარკასთან სათანადო დეტალებით; ბლოკის მარკა მ-75, ხსნარის მარკა მ-50;

ტიხრები - წვრილი მსუმბუქი ბეტონის ბლოკების წყობა ჩამაგრდეს მზიდ კონსტრუქციებთან შესაბამისი დეტალების საშუალებით.

წინამდებარე პროექტი გაანგარიშებულია და დამუშავებულია საქართველოში მოქმედი სამშენებლო ნორმებისა და წესების დაცვით:

1) პნ 01.05-08 "სამშენებლო კლიმატოლოგია"
2) პნ 01.01-09 "სეისმოდეგები მშენებლობა"
3) პნ 03.01-09 "ბეტონისა და რკინაბეტონის კონსტრუქციები"
4) პნ 02.01-08 "შენობისა და ნაგებობის ფუძეები"
5) СНиП 2.01.07-85* "Нагрузки и воздействия"

ზოგადი მითითებები

1. ქვაბული მიღებულ იქნას ინჟინერ-გეოლოგის მიერ, შედგეს შესაბამისი აქტი სამშენებლო ნორმებისა და წესების მიხედვით.
2. მშენებლობის ორგანიზაციამ უზრუნველყოს მონოლითური რ/ბ-ის ჰორიზონტალურ კონსტრუქციებში: საძირკველსა და გადახურვის ფილებში ბეტონის ჩაწყობა უწყვეტად, ჰორიზონტალური მიმართულებით.
3. რ/ბ-ის კონსტრუქციების დაბეტონებისას უნდა გაეწიოს კონტროლი ბეტონის კლასს, ვიბრირებას, დაბეტონების ხარისხს და შრობის პროცესს თანახმად ГОСТ 10180-78, ГОСТ 18105.0-80, ГОСТ 18105.1-80, ГОСТ 18105.2-80.
4. რ/ბ-ის კონსტრუქციებში გამოყენებულია A500C და A240 კლასის არმატურა ТСН102-00-ის მიხედვით. შემოწმებულ იქნას შემოტანილი არმატურის ხარისხი აკრედიტირებული ლაბორატორიის მიერ და შედგეს შესაბამისი აქტი.
5. ანკერებისა და ჩასატანებელი დეტალებისთვის გამოყენებულ იქნას ლითონის ფურცელი ГОСТ 380-71-ის მიხედვით.
6. ანკერები დამზადდეს ხელის რკალური შედუღებით განღრუებულ ნახვრეტში ГОСТ 19292-73-ის მიხედვით.
7. რ/ბ-ის კონსტრუქციებში გრძივი არმატურების დაკავშირება შესრულდეს გადადებით - წინამდებარე პროექტის და სამშენებლო ნორმების და წესების მიხედვით.
8. არმატურების გადალუნვა მოხდეს ცივად, შესაბამისი მექანიზმების მეშვეობით.
9. კარკასის ღეროვან ელემენტებში განივი არმირება შესრულდეს შეკრული არმატურის საკიდების მეშვეობით, რომელთა ბოლოები გადაიღუნოს და ჩაანკერდეს კონსტრუქციის ტანში.
10. რ/ბ-ის კონსტრუქციებში პროექტით გათვალისწინებულია B-25 კლასის ბეტონი. კონსტრუქციებში ბეტონის ჩაწყობა შესრულდეს ვიბრატორის გამოყენებით.

მშენებლობის პროცესში განხორციელდეს ბეტონის კლასის სისტემატიური კონტროლი, მოწოდებული პარტიიდან აღებულ იქნას ნიმუშები და შემოწმებულ იქნას ლაბორატორიულად, თანახმად სამშენებლო ნორმებისა.

ბეტონის დამზადებისას განსაკუთრებული ყურადღება მიექცეს ცემენტის შემადგენლობას და ხარისხს - დანიშნულების მიხედვით.

11. კონსტრუქციულ ნახაზებზე მუშა არმატურები მიბმულია ღერძულად, ზომები მმ-შია ნაჩვენები.
12. ბეტონის მომზადების ზედაპირი, ასევე საძირკვლისა და სარდაფის კედლის გრუნტთან საკონტაქტო ზედაპირები, დამუშავდეს და მოეწყოს ჰიდროიზოლაცია.
13. ლითონკონსტრუქციების დამზადებისას იხელმძღვანელეთ შესაბამისად ТУ 36-2282-80 და СНиП III-18-75 "Металлические конструций. Правила производства и приемки работ";
14. ლითონის ელემენტებისათვის მასალად გამოყენებულ იქნას ჩვეულებრივი ხარისხის ნახშირბადოვანი ფოლადი ГОСТ 380-71*-ის (СНиП-II-23-81*) მიხედვით:
15. ლითონის კონსტრუქციების ელექტროშედუღებისათვის ქარხანაში გამოყენებულ იქნას ნახევრადავტომატური ელექტროშედუღება; მშენებარე ობიექტზე ხელით ელექტროშედუღების შესრულებისას გამოყენებულ იქნას ელექტროდები ხელით რკალური შედუღებისათვის ГОСТ 9467-75-ის მიხედვით; შესადუღი მავთული ГОСТ 2246-70-ის მიხედვით; ფლუსი-ГОСТ 9087-81-ის მიხედვით; ნახშირორჟანგის აირი ГОСТ 8050-76-ის მიხედვით.
16. ლითონის ელემენტების შედუღება განხორციელდეს (თუ მითითებული არ არის კონსკრეტულად) მათი შეხების მთელ პერიმეტრზე (კონტურზე). შედუღების ნაკერის სიმაღლედ მიიღება 1.2h სადაც h არის შესადუღებელი ელემენტების სისქეებს შორის უმცირესი, არანაკლები 6 მმ-ისა
17. ლითონკონსტრუქციების კვანძებში გამოყენებული იქნას ჭანჭიკი ГОСТ 7798-70-ის მიხედვით, ფოლადის მარკა ВСт.5, ქანჩი ГОСТ 5915-70-ის მიხედვით, საყელური ГОСТ 11371-98-ის მიხედვით;
18. ლითონის კონსტრუქციების ელემენტები შეიღებოს СНиП-2.03.11-85-ის „სამშენებლო კონსტრუქციების დაცვა კოროზიისაგან" მიხედვით;

პროექტის მიხედვით შენობის გეომეტრიის დაცვის მიზნით მშენებლობის პროცესი უნდა მიმდინარეობდეს გეოდეზიური მეთვალყურეობის თანხლებით.

მშენებლობის პროცესში წარმოქმნილი პრობლემები, რომლებიც შეხებაში არიან წარმოდგენილი პროექტის ან ცალკეული დეტალების ცვლილებასთან, როგორც წესი, შეთანხმდეს საპროექტო ორგანიზაციასთან.

ნაგებობის პასუხისმგებლობის კლასი

თანახმად საქართველოს პროექტირების ნორმებისა პნ 03.01-09 დანართი 3, განსახილველი შენობა მიეკუთვნება I კლასის ნაგებობას. ამ შემთხვევაში საიმედობის კოეფიციენტი ნაგებობის პასუხისმგებლობის კლასის მიხედვით γ_n=1.

თანახმად საქართველოში მოქმედი პროექტირების ნორმებისა НАГРУЗКИ И ВОЗДЕЙСТВИЯ СНиП 2.01.07-85*, განსახილველ შენობის კონსტრუქციებზე მოსული დატვირთების საიმედობის კოეფიციენტი γ

A. მუდმივი დატვირთვებისთვის:
A 1. ნაყარი გრუნტი 1,15;
A 2. რ/ბ-ის კონსტრუქციები 1,1;
A 3. ლითონის კონსტრუქციები..........1,05;
A 4. იატაკები..........1,2;
A 5. სტაციონარული დანადგარები 1,05;
B. დროებითი დატვირთვებისთვის:
B 1. თანაბრად განაწილებული დატვირთა < 200 კგძ/მ^2.........1,3;
B 2. თანაბრად განაწილებული დატვირთა > 200 კგძ/მ^2........1,2
C. თოვლის დატვირთვისთვის..........1,4;
C. ქარის დატვირთვისთვის..........1,4;

დროებითი ნორმატიული დატვირთვები, შესაბამისად - 200 კგ/მ^2,
თოვლის ნორმატიული დატვირთვა - 70 კგძ/მ^2;
ქარის ნორმატიული დატვირთვა - 70 კგძ/მ^2;
გრუნტის კატეგორია სეისმური თვისებების მიხედვით არის მეორე.
გაანგარიშება ჩატარებულია I და II ჯგუფის ზღვრული მდგომარეობის მიხედვით.

შენობის მზიდი კონსტრუქციების გაანგარიშება ჩატარებულია გამოთვლითი კომპლექს "LIRA SAPR"-ის მიხედვით. საანგარიშო სქემა სივრცითია. დრეკადი ფუძე მოდელირებულია საგების ორი კოეფიციენტით (პასტერნაკის მოდელი).

წინამდებარე ალბომში დამუშავებულია შენობის კონსტრუქციები, მარკით "კ", რომელშიც მოცემულია კონსტრუქციების მუშა ნახაზები:

1. კონსტრუქციების სქემები;
2. მონ. რ/ბ-ის საძირკვლის კონსტრუქცია;
3. მონ. რ/ბ-ის კედლების და დიაფრაგმების კონსტრუქციები;
4. მონ. რ/ბ-ის სვეტების კონსტრუქციები;
5. მონ. რ/ბ-ის გადახურვის ფილის კონსტრუქციები;
6. მონ. რ/ბ-ის კიბეების კონსტრუქციები;

პროექტის დასახელება		
ინდივიდუალური საცხოვრებელი სახლი		
პროექტის მისამართი		
ქ. თბილისი, სოფელი კიკეთი, დიდების ქუჩა №2 (ს/კ 01.81.01.257.012)		
დამკვეთი		
სტადია	თარიღი	განმარტება
	2024.03.19	
დაკვეთის №		
CAD DWG ფაილი		house 4 bedrooms 5e v43 l5-damateba.dwg
მთ. კონსტრუქტორი:		გ. ვაშაკიძე
საავტორო უფლებები		
ნახაზის დასახელება		
განმარტებითი ბარათი		
კ-0.02		
A3		

საანგარიშო სქემა

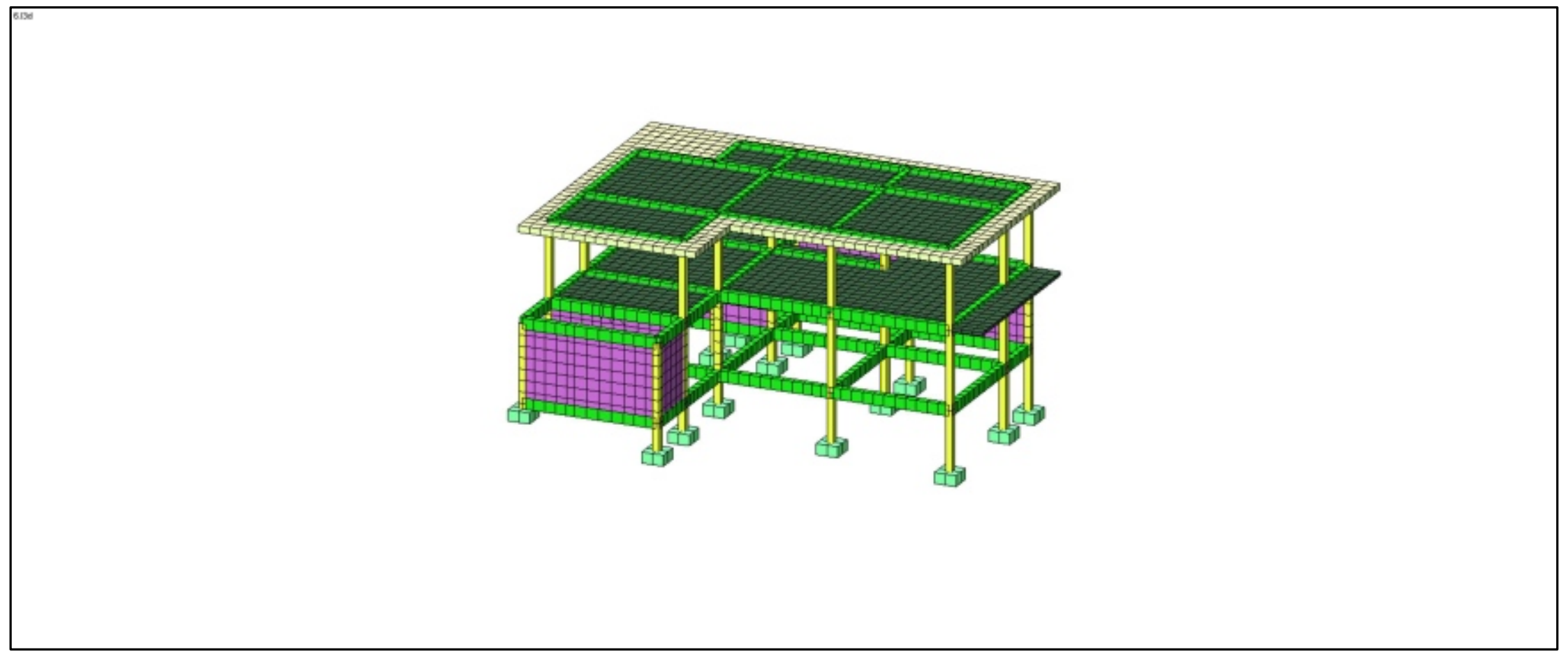

დეფორმაციული სქემა

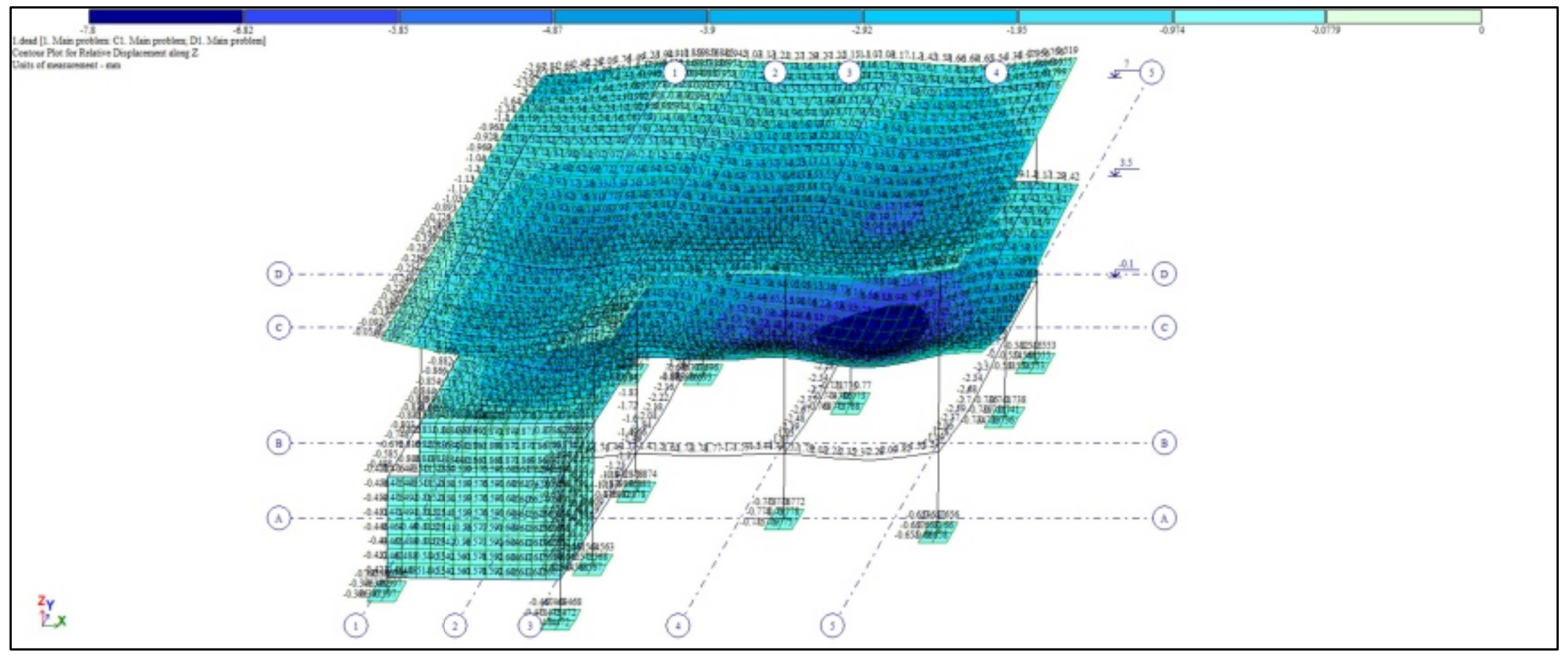

სვეტების არმირების სქემა

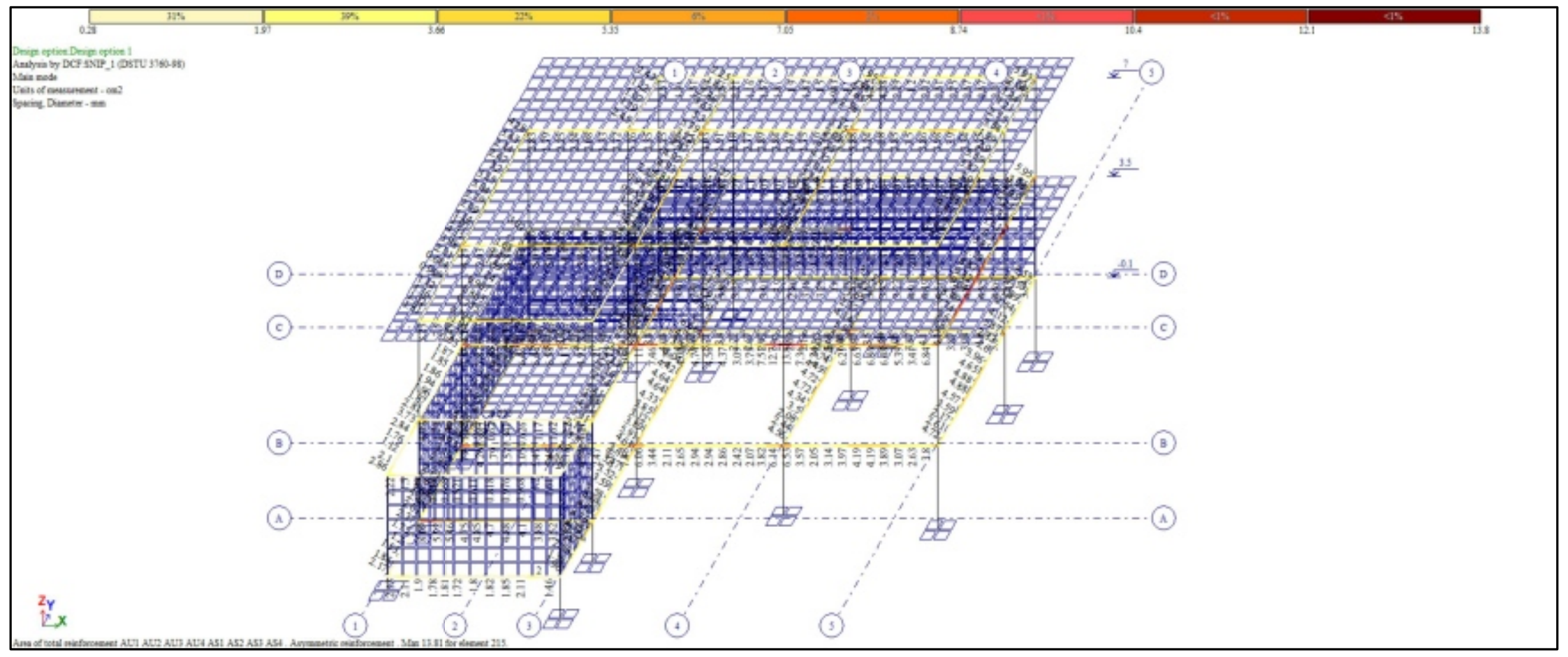

რიგელების არმირების სქემა

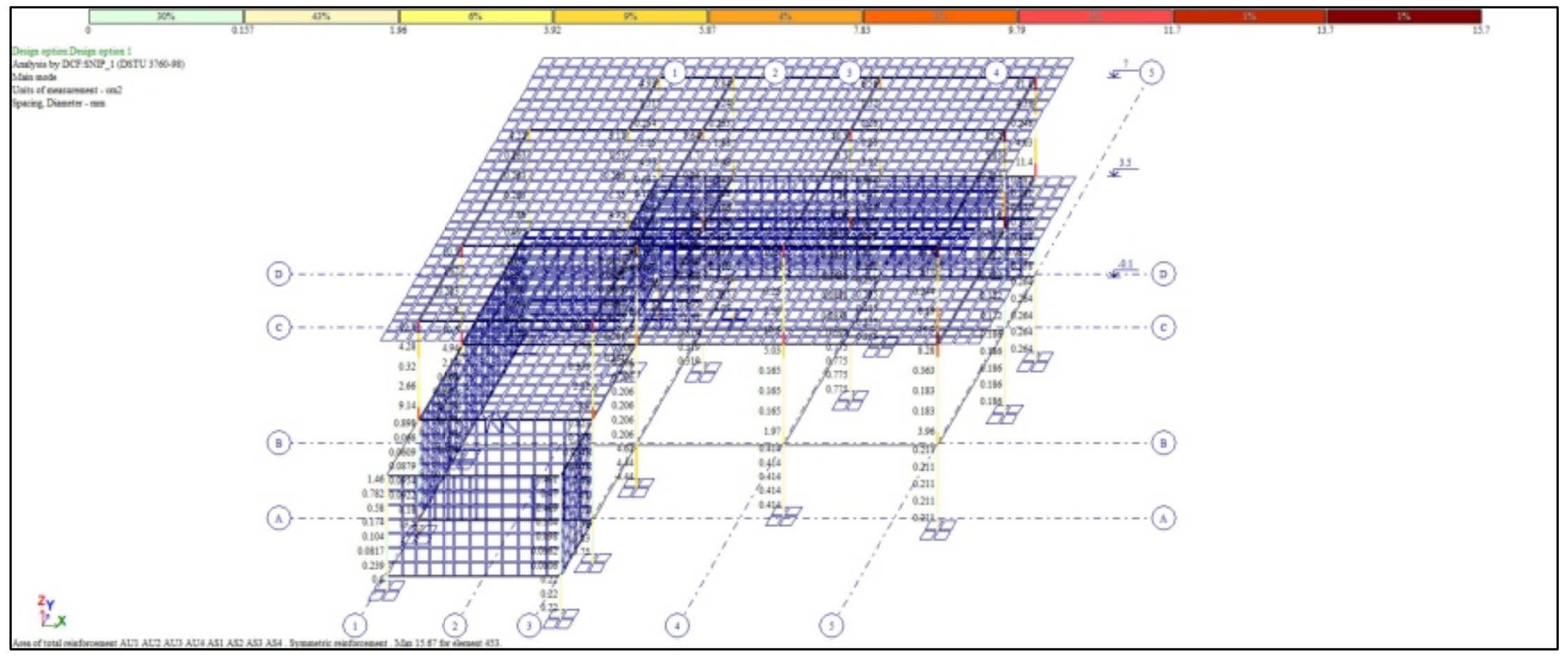

ფილების და კედლების არმირების სქემა

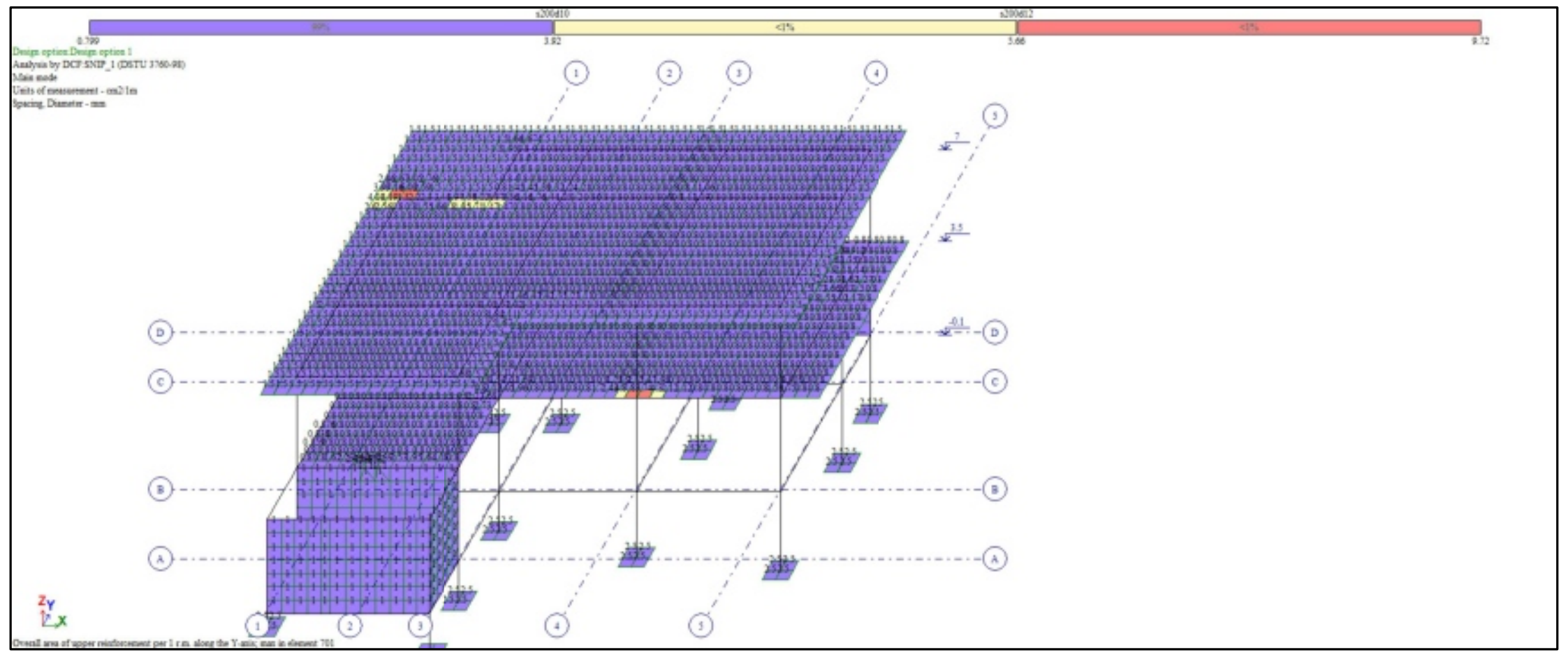

გრუნტის რეაქცია

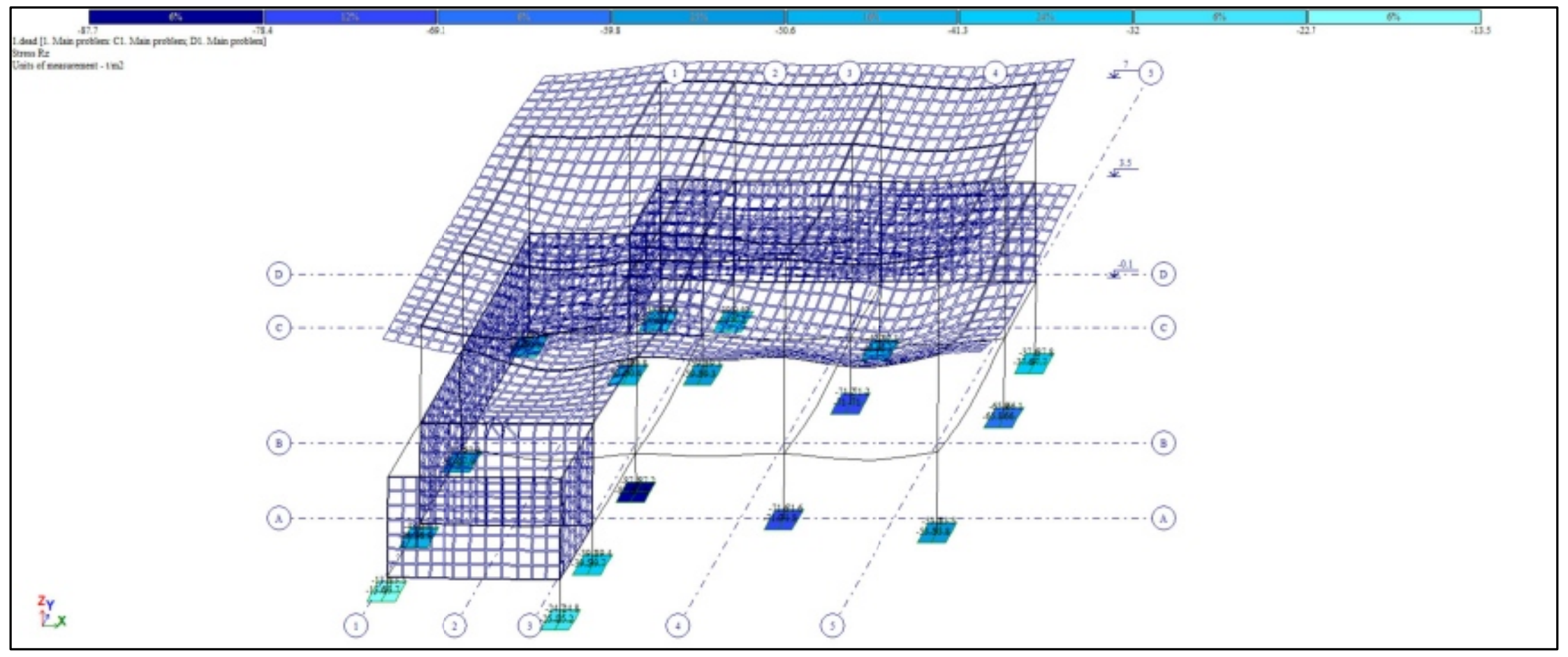

პროექტის დასახელება

ინდივიდუალური საცხოვრებელი სახლი

პროექტის მისამართი

ქ. თბილისი, სოფელი კიკეთი, დიდების ქუჩა №2 (ს/კ 01.81.01.257.012)

დამკვეთი

სტადია	თარიღი	განმარტება
	2024.03.19	

დაკვეთის №

CAD DWG ფაილი: house 4 bedrooms 5e v43 15-damateba.dwg

მთ. კონსტრუქტორი: გ. ვაშაკიძე

საავტორო უფლებები

ნახაზის დასახელება

გაანგარიშების რეზულტატები

კ-0.03

A3

მოდალური ანალიზის შედეგები

Frequencies of natural vibrations

File Edit Options

Frequencies of natural vibrations

load.#	mode #	Eigenvalues	Frequencies		Period (s)	Distrib.coef.	Modal mass (%)	Modal mass sum (%)
			Circle freq. (rad/s)	Frequency (Hz)				
3	1	0.090	11.086	1.764	0.567	- 0.154	0.630	0.630
3	2	0.073	13.752	2.189	0.457	- 1.518	54.342	54.971
3	3	0.048	20.773	3.306	0.302	0.282	1.354	56.325
3	4	0.039	25.447	4.050	0.247	- 0.015	0.010	56.335
3	5	0.031	32.025	5.097	0.196	0.369	4.870	61.205
3	6	0.031	32.695	5.204	0.192	- 0.011	0.004	61.210
3	7	0.024	41.036	6.531	0.153	0.014	0.001	61.210
3	8	0.024	42.484	6.762	0.148	0.250	0.620	61.830
3	9	0.020	50.797	8.085	0.124	- 1.775	5.034	66.864
3	10	0.018	55.607	8.850	0.113	0.693	0.812	67.676
3	11	0.017	58.841	9.365	0.107	1.346	9.115	76.792
3	12	0.016	63.870	10.165	0.098	- 1.654	4.809	81.600
3	13	0.015	68.012	10.824	0.092	1.291	6.915	88.515
3	14	0.014	69.112	11.000	0.091	- 0.154	0.123	88.639
3	15	0.014	69.709	11.095	0.090	- 0.550	2.210	90.849
3	16	0.013	78.988	12.571	0.080	0.190	0.232	91.081
3	17	0.012	80.920	12.879	0.078	0.414	0.745	91.826
3	18	0.012	83.394	13.273	0.075	1.004	2.855	94.681
3	19	0.012	85.524	13.612	0.073	0.678	1.479	96.160
3	20	0.012	86.274	13.731	0.073	- 0.391	0.486	96.646
3	21	0.011	88.803	14.133	0.071	- 0.426	0.639	97.285
4	1	0.090	11.086	1.764	0.567	1.485	58.630	58.630
4	2	0.073	13.752	2.189	0.457	- 0.206	1.000	59.630
4	3	0.048	20.773	3.306	0.302	- 0.186	0.589	60.219
4	4	0.039	25.447	4.050	0.247	0.047	0.104	60.324
4	5	0.031	32.025	5.097	0.196	- 0.006	0.001	60.325
4	6	0.031	32.695	5.204	0.192	- 0.417	5.672	65.997
4	7	0.024	41.036	6.531	0.153	0.857	2.728	68.725
4	8	0.024	42.484	6.762	0.148	0.304	0.915	69.640
4	9	0.020	50.797	8.085	0.124	0.745	0.886	70.526
4	10	0.018	55.607	8.850	0.113	0.186	0.058	70.584
4	11	0.017	58.841	9.365	0.107	- 0.377	0.714	71.299
4	12	0.016	63.870	10.165	0.098	- 2.123	7.928	79.227
4	13	0.015	68.012	10.824	0.092	0.597	1.478	80.705
4	14	0.014	69.112	11.000	0.091	0.016	0.001	80.706
4	15	0.014	69.709	11.095	0.090	1.416	14.618	95.324
4	16	0.013	78.988	12.571	0.080	0.076	0.037	95.361
4	17	0.012	80.920	12.879	0.078	- 0.323	0.453	95.814
4	18	0.012	83.394	13.273	0.075	- 0.114	0.037	95.852
4	19	0.012	85.524	13.612	0.073	- 0.135	0.059	95.911
4	20	0.012	86.274	13.731	0.073	- 0.004	0.000	95.911
4	21	0.011	88.803	14.133	0.071	- 0.128	0.057	95.968

პროექტის დასახელება

ინდივიდუალური სასხოვრებელი სახლი

პროექტის მისამართი

ქ. ობილისი, სოფელი კიკეთი, დიღების ქუჩა №2
(ს/კ 01.81.01.257.012)

დამკვეთი

სტადია მარილი განმარტება

2024.03.19

დაკვეთის №

CAD DWG ფაილი ~~house 4 bedrooms 5e v43~~ l5-damateba.dwg

მთ. კონსტრუქტორი: გ. ვაშაკიძე

საავტორო უფლებები

ნახაზის დასახელება

მოდალური ანალიზის შედეგები

კ-0.04

A3

კონსტრუქციების საყალიბე ჭრილი "C" ღერძის გასწვრივ

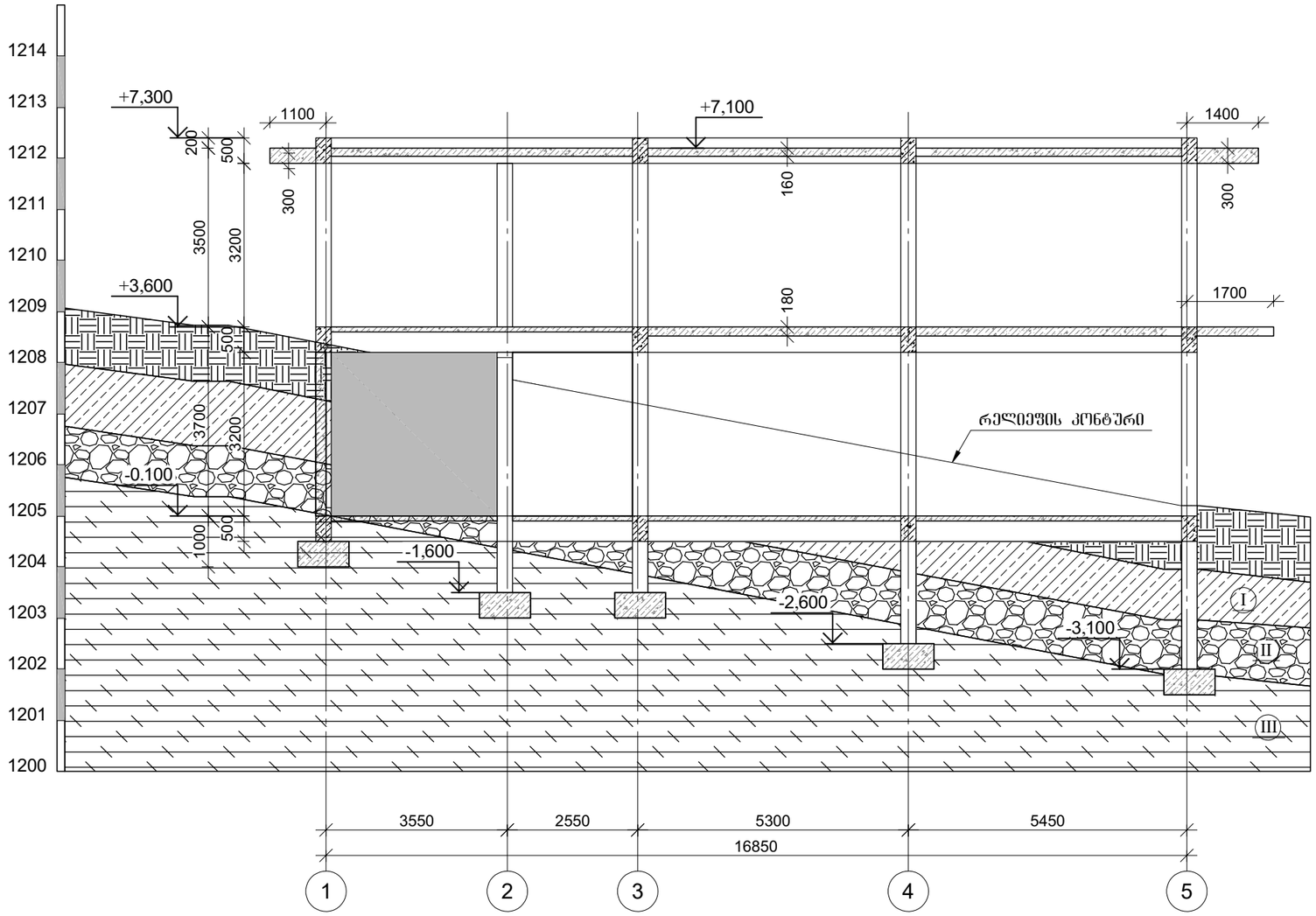

(I) მიხნარი მოქავისფრო ფერის, მქარი.

(II) არგილიტების და ქვიშაქვების მხელშრეებრივი მორიგეობა, ძლიერ გამოფიტული, ძლიერ ნაპრალიანი დაშლილი ღორღოვანი გრუნტის მდგომარეობამდე.

(III) ქვიშაქვაქვების და არგილიტების მორიგეობა, მცირე სიმტკიცის.

შენიშვნა:შენობის საძიკვლების მოეწყოს III შენაგე, ქვიშაქვებისა და არგილიტების მორიგეობაგე

აბსოლიტური ნიშნული-1205.0

პროექტის დასახელება

ინდივიდუალური საცხოვრებელი სახლი

პროექტის მისამართი

ქ. მაბილისი, სოფელი კიკეთი, დიღების ქუჩა №2
(ს/კ 01.81.01.257.012)

დამკვეთი

სტადია მარილი განმარტება

2024.03.19

დაკვეთის №

CAD DWG ფაილი house 4 bedrooms 5e v43 l5-damateba.dwg

მთ. კონსტრუქტორი: გ. ვაშაკიძე

საავტორო უფლებები

ნახაზის დასახელება

კონსტრუქციების საყალიბე ჭრილი "C" ღერძის გასწვრივ

კ-1.05

A3

წერტილოვანი საძირკვლის მოწყობის გეგმა

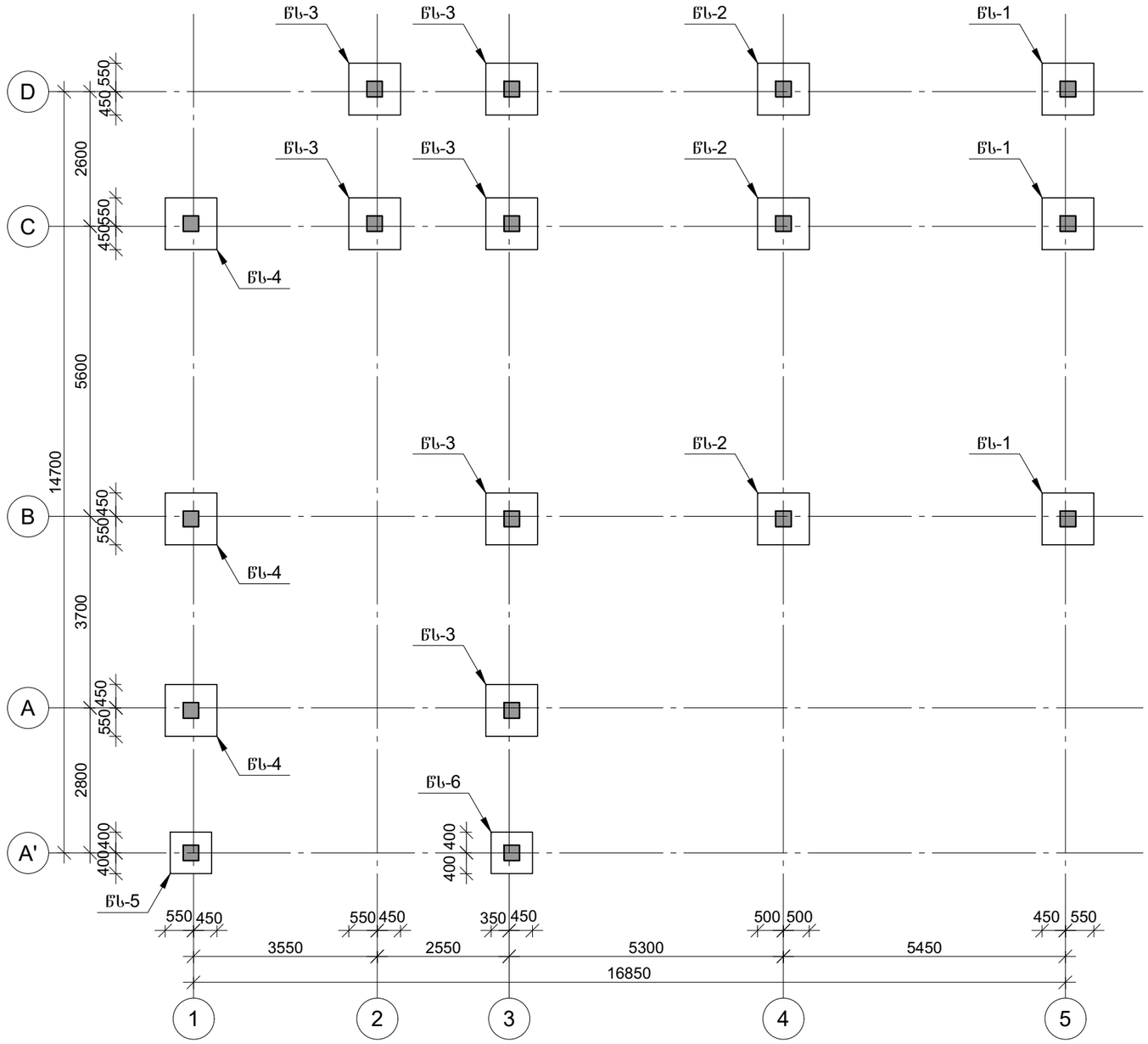

პროექტის დასახელება

ინდივიდუალური საცხოვრებელი სახლი

პროექტის მისამართი

ქ. თბილისი, სოფელი კიკეთი, დიდების ქუჩა №2 (ს/კ 01.81.01.257.012)

დამკვეთი

სტადია	მარიდი	განმარტება
	2024.03.19	

დაკვეთის №

CAD DWG ფაილი: ~~house 4 bedrooms 5e v43~~ 15-damateba.dwg

მთ. კონსტრუქტორი: გ. ვაშაკიძე

საავტორო უფლებები

ნახაზის დასახელება

წერტილოვანი საძირკვლის მოწყობის გეგმა

კ-1.01

A3

კონსტრუქციების საყალიბე გეგმა -0.100 ნიშნულზე

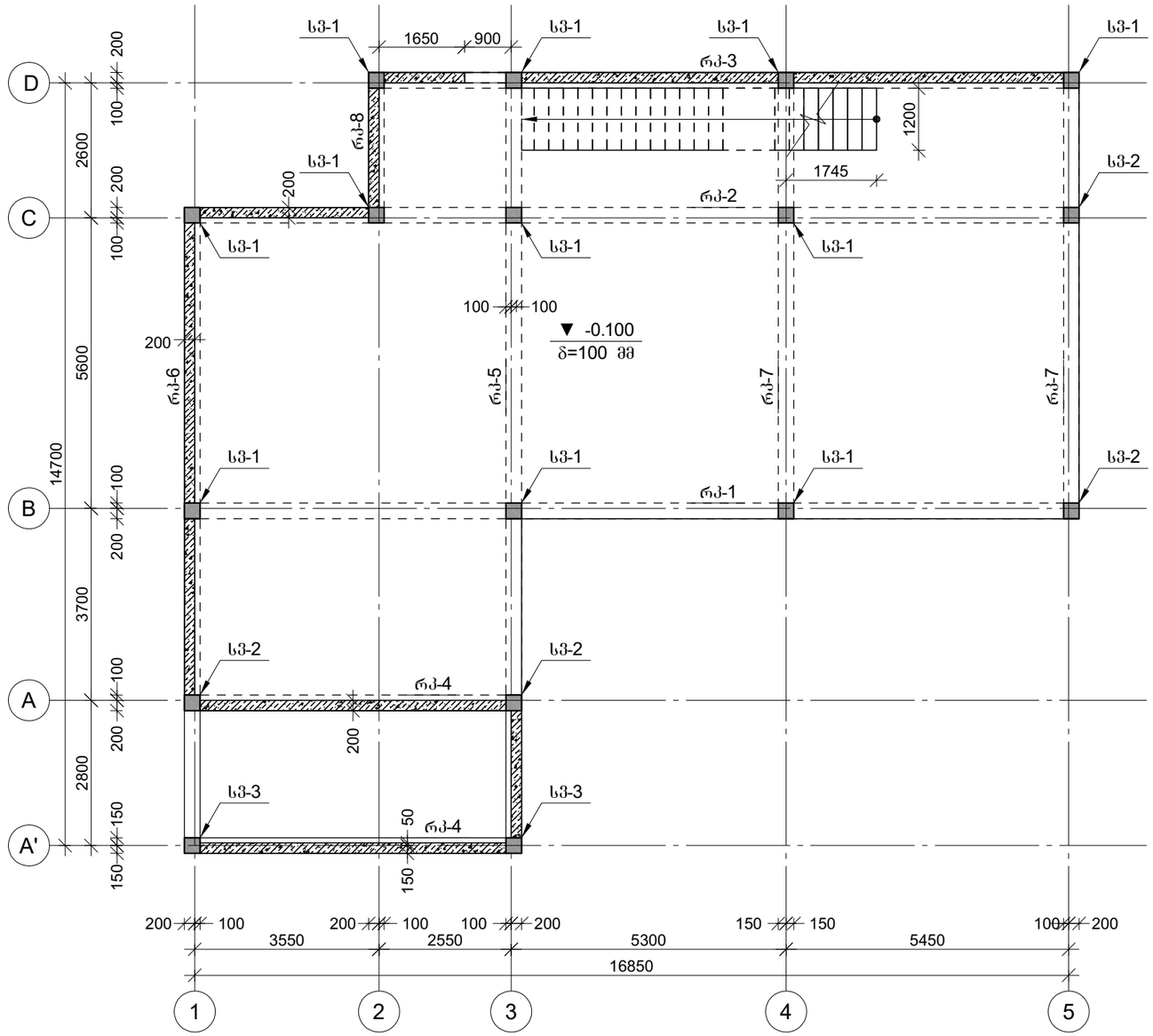

პროექტის დასახელება

ინდივიდუალური სახსოვრებელი სახლი

პროექტის მისამართი

ქ. ობილისი, სოფელი კიკეთი, დიღების ქუჩა №2
(ს/კ 01.81.01.257.012)

დამკვეთი

სტადია	ფარული	განმარტება

2024.03.19

დაკვეთის №

CAD DWG ფაილი: house 4 bedrooms 5e v43 l5-damateba.dwg

მთ. კონსტრუქტორი: გ. ვაშაკიძე — გ. ვაშაკიძე

საავტორო უფლებები

ნახაზის დასახელება

კონსტრუქციების საყალიბე გეგმა -0.100 ნიშნულზე

კ-1.02

A3

კონსტრუქციების საყალიბე გეგმა +3.600 ნიშნულზე

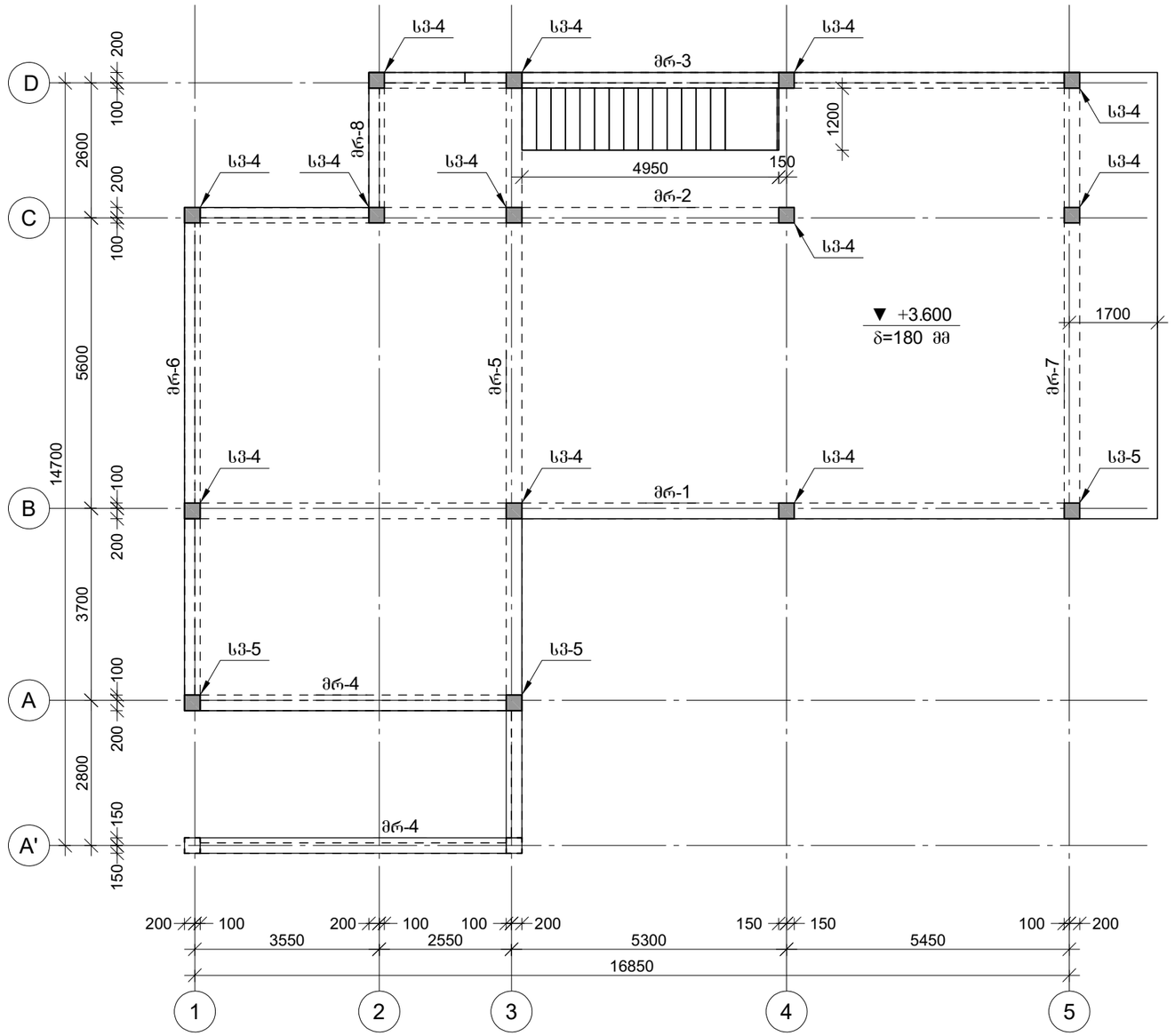

პროექტის დასახელება

ინდივიდუალური სასხოვრებელი სახლი

პროექტის მისამართი

ქ. ობილისი, სოფელი კიკეთი, დიღების ქუჩა №2
(ს/კ 01.81.01.257.012)

დამკვეთი

სტადია	მარცლი	განმარტება

2024.03.19

დაკვეთის №

CAD DWG ფაილი: house 4 bedrooms 5e v43 l5-damateba.dwg

მთ. კონსტრუქტორი: ვ. ვაშაკიძე

საავტორო უფლებები

ნახაზის დასახელება

კონსტრუქციების საყალიბე გეგმა +3.600 ნიშნულზე

კ-1.03

A3

კონსტრუქციების საყალიბე გეგმა +7.100 ნიშნულზე

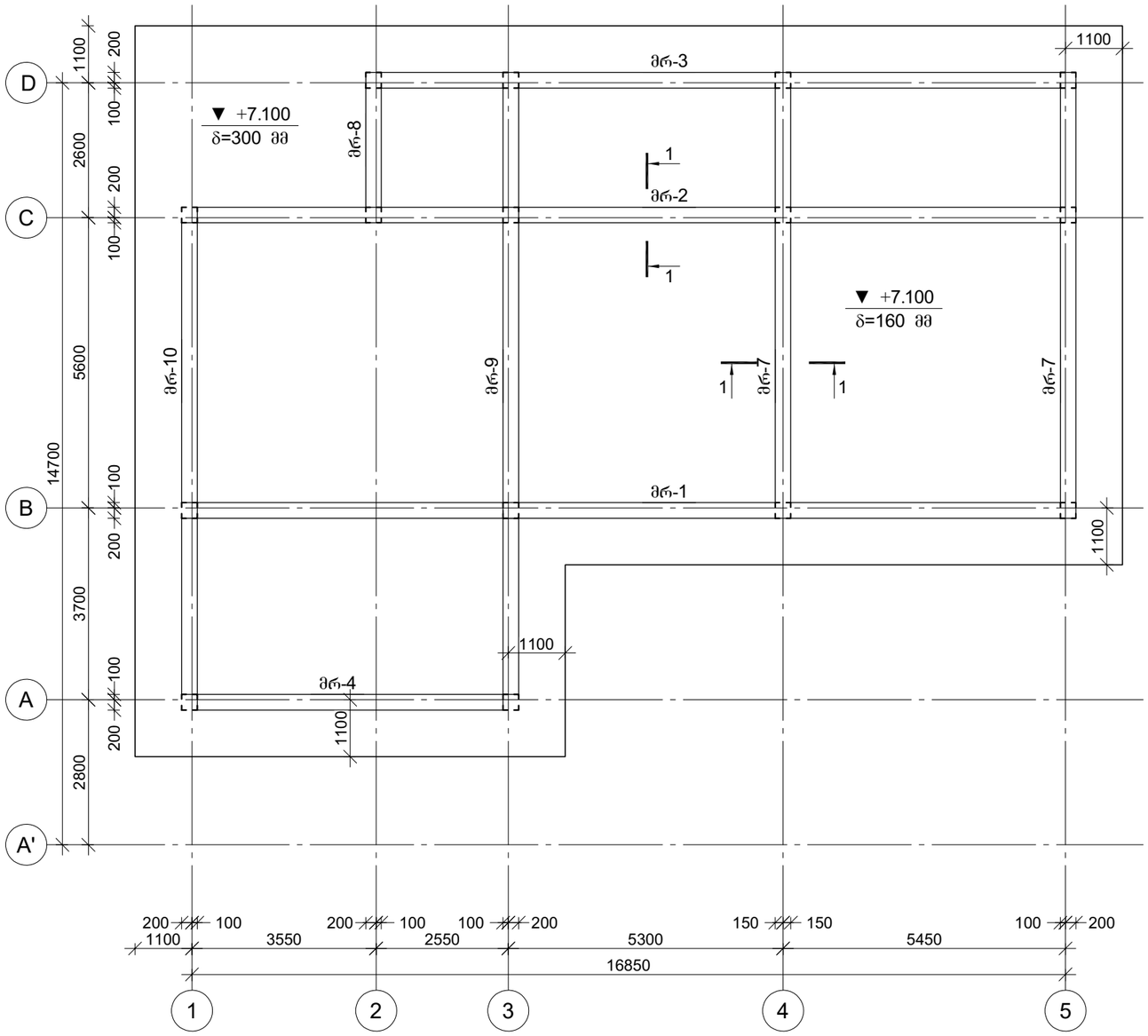

კვეთი 1-1

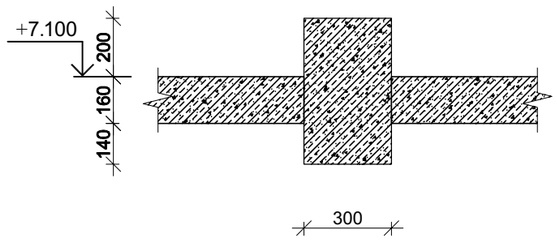

პროექტის დასახელება

ინდივიდუალური საცხოვრებელი სახლი

პროექტის მისამართი

ქ. ობილისი, სოფელი კიკეთი, დიღების ქუჩა №2
(ს/კ 01.81.01.257.012)

დამკვეთი

სტადია	მარცხი	განმარტება
	2024.03.19	

დაკვეთის №

CAD DWG ფაილი: ~~house 4 bedrooms 5c v43~~ l5-damateba.dwg

მთ. კონსტრუქტორი: ზ. ვაშაკიძე

საავტორო უფლებები

ნახაზის დასახელება

კონსტრუქციების საყალიბე გეგმა +7.100 ნიშნულზე

კ-1.04

A3

წერტილოვანი საძირკვლის წს-1-ის არმირება

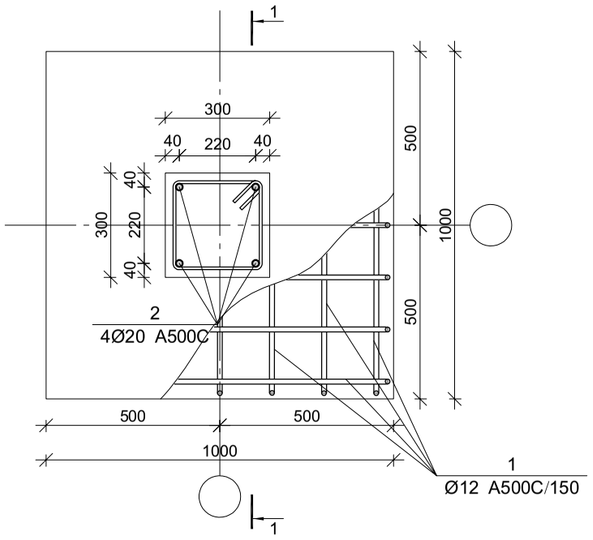

ჭრილი 1-1

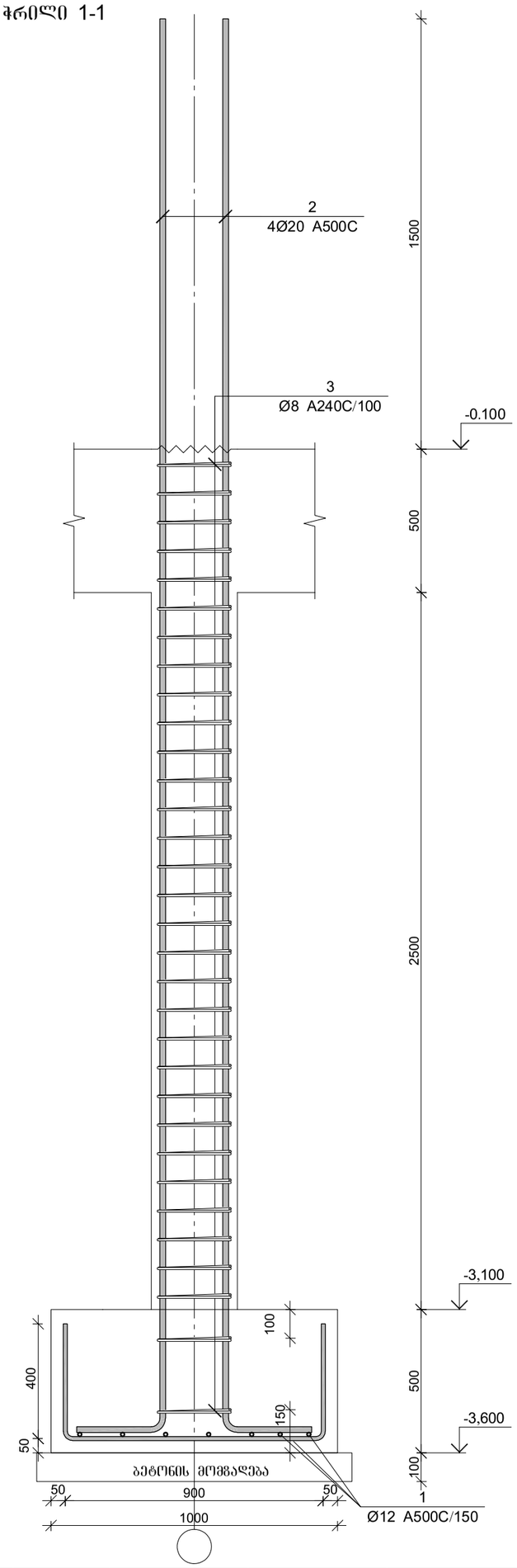

პოზ.	Ø [მმ.]	ესკიზი [მმ.]	სიგრძე [მმ.]	პოზ.	Ø [მმ.]	ესკიზი [მმ.]	სიგრძე [მმ.]
①	Ø12	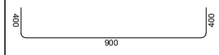	1700	③	Ø8	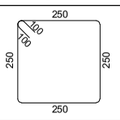	1200
②	Ø20	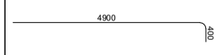	5300				

წერტილოვანი საძირკვლის წს-1-ის სპეციფიკაცია

არმატურის სპეციფიკაცია					არმატურის ამოკრეფა					ბეტონი B 25
პოზ. №	Ø	L მმ.	n ცალი	Ln მ.	Ø	∑ Ln მ.	პარამეტრ ვერტიკ წონა კგ.	წონა კგ. A240	წონა კგ. A500C	V; მ³
1	2	3	4	5	6	7	8	9	10	11
1	12 A500C	1700	14	23.80	8 A240	38.40	0.39	15.15		0.77
2	20 A500C	5300	4	21.20	12 A500C	23.80	0.89		21.13	
3	8 A240	1200	32	38.40	20 A500C	21.20	2.47		52.28	
						∑		15.15	73.41	0.77
						n= 3		45.46	220.24	2.31
									115.02	კგ/მ³

პროექტის დასახელება	ნაკრები ელემენტებისგან აწყობილი საცხოვრებელი სახლი
პროექტის მისამართი	ქ. თბილისი, სოფელი კობიეთი, დიდგორის ქუჩა №2 (ს/კ 01.81.01.257.012)
დამკვეთი	
სტადია	მუშა პროექტი
დაგეგმარების №	
CAD DWG ფაილი	house 4 bedrooms 5e v43 15-damateba.dwg
მთ. არქიტექტორი:	გ. ვასაძე
საპროექტო ფირმა	
ნახატის დასახელება	მონ. რ/ბ წერტილოვანი საძირკვლის წს-1-ის არმირება
	ა-2.01
	A3

წერტილოვანი საძირკვლის წს-2-ის არმირება

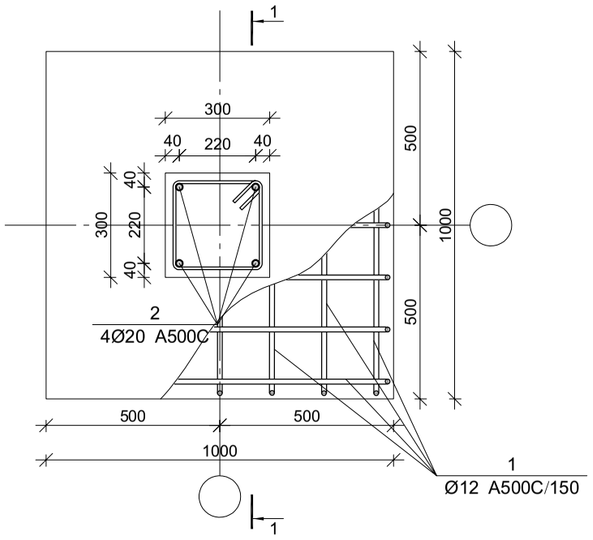

ჭრილი 1-1

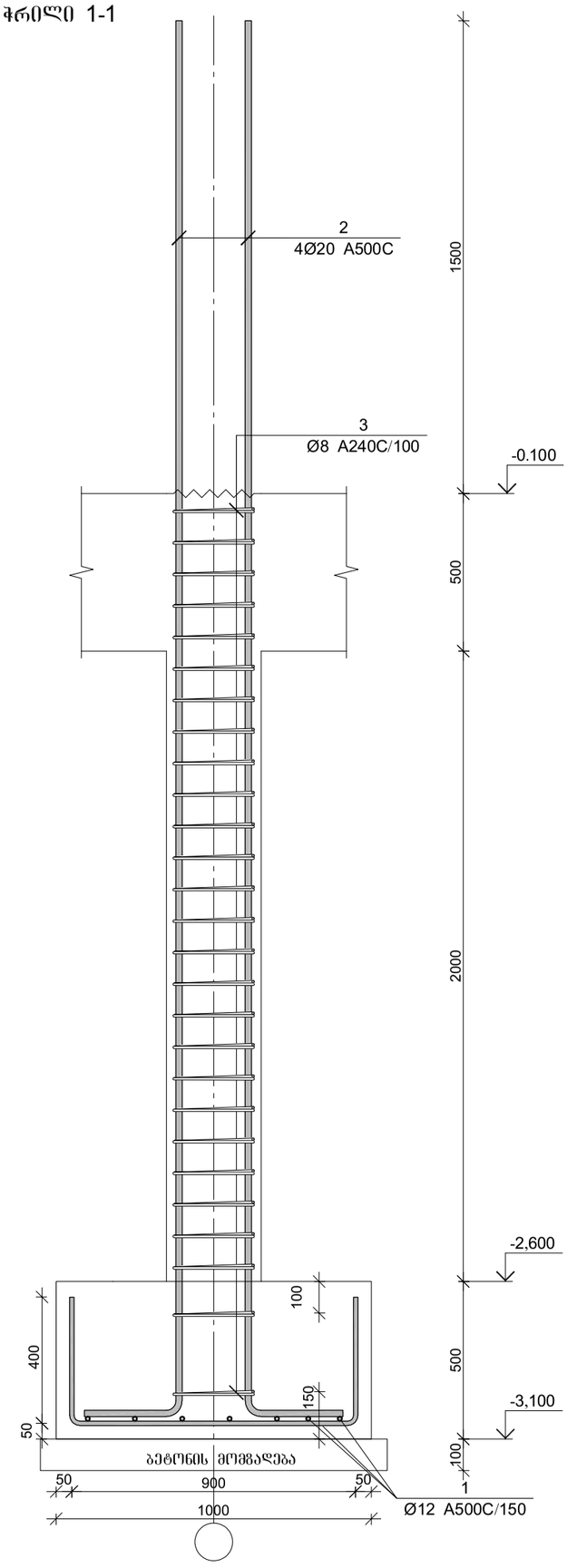

პოზ.	Ø [მმ.]	ესკიზი [მმ.]	სიგრძე [მმ.]	პოზ.	Ø [მმ.]	ესკიზი [მმ.]	სიგრძე [მმ.]
①	Ø12	400, 900, 400	1700	③	Ø8	250, 100, 250, 250, 250	1200
②	Ø20	4400, 400	4800				

წერტილოვანი საძირკვლის წს-2-ის სპეციფიკაცია

არმატურის სპეციფიკაცია					არმატურის ამოკრეფა					ბეტონი B 25
პოზ. №	Ø	L მმ.	n ცალი	Ln მ.	Ø	∑ Ln მ.	პრაქტიკ მეტრის წონა კგ.	წონა კგ. A240	წონა კგ. A500C	V; მ³
1	2	3	4	5	6	7	8	9	10	11
1	12 A500C	1700	14	23.80	8 A240	32.40	0.39	12.78		0.73
2	20 A500C	4800	4	19.20	12 A500C	23.80	0.89		21.13	
3	8 A240	1200	27	32.40	20 A500C	19.20	2.47		47.35	
						∑		12.78	68.48	0.73
						n= 3		38.35	205.44	2.18
									112.09	კგ/მ³

პროექტის დასახელება	ინდივიდუალური საცხოვრებელი სახლი
პროექტის მისამართი	ქ. მცხეთაში, სოფელ ძამღერი, დიდგორის ქუჩა №2 (ს/კ 01.81.01.257.012)
დამკვეთი	
სტადია მისამართი	პირადი
დაგეგმარების №	
CAD DWG ფაილი	house 4 bedrooms 5e v43 15-damateba.dwg
მთ. კონსტრუქტორი:	გ. ვაშაყმაძე
სამშენებლო უფლებამოსილი	
ნახატის დასახელება	
	ბ-2.02
	A3

მონ. რ/ბ წერტილოვანი საძირკვლის წს-2-ის არმირება

წერტილოვანი საძირკვლის წს-3-ის არმირება

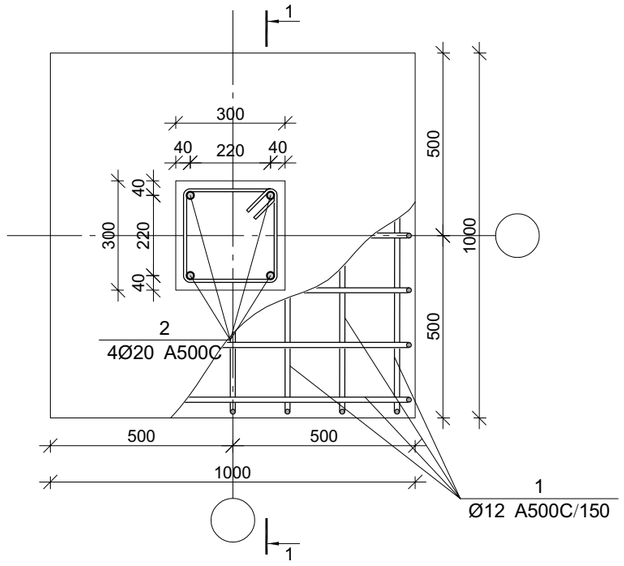

ჭრილი 1-1

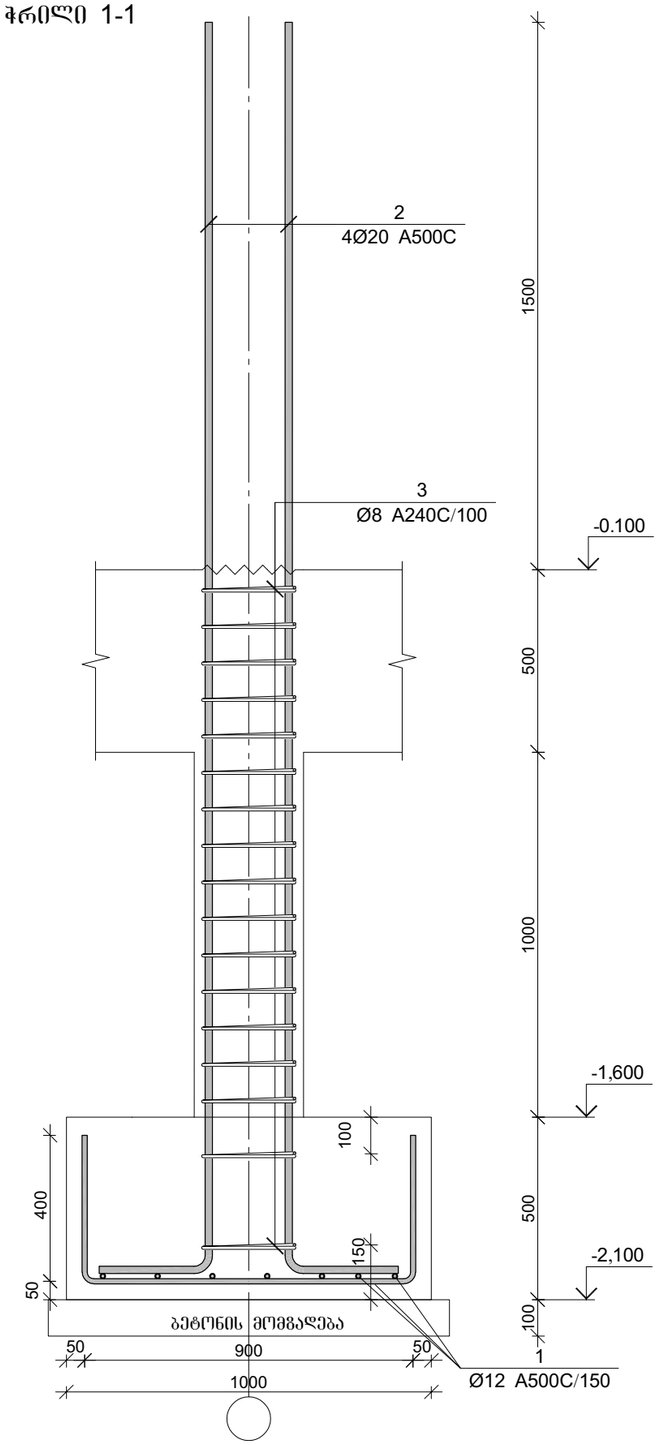

პოზ.	Ø [მმ.]	ესკიზი [მმ.]	სიგრძე [მმ.]	პოზ.	Ø [მმ.]	ესკიზი [მმ.]	სიგრძე [მმ.]
①	Ø12	400 900 400	1700	③	Ø8	250 100 250 250 250	1200
②	Ø20	3400 400	3800				

წერტილოვანი საძირკვლის წს-3-ის სპეციფიკაცია

არმატურის სპეციფიკაცია					არმატურის ამოკრეფა					ბეტონი B 25
პოზ. №	Ø	L მმ.	n ცალი	Ln მ.	Ø	∑ Ln მ.	ბრტყელი ჰენრის წონა კგ.	წონა კგ. A240	წონა კგ. A500C	V; მ³
1	2	3	4	5	6	7	8	9	10	11
1	12 A500C	1700	14	23.80	8 A240	20.40	0.39	8.05		
2	20 A500C	3800	4	15.20	12 A500C	23.80	0.89		21.13	0.64
3	8 A240	1200	17	20.40	20 A500C	15.20	2.47		37.49	
							∑	8.05	58.62	0.64
						n= 6		48.30	351.69	3.81
									104.98	კგ/მ³

პროექტის დასახელება

ინდივიდუალური საცხოვრებელი სახლი

პროექტის მისამართი

ქ. თბილისი, სოფელი კიკეთი, დიდების ქუჩა №2 (ს/კ 01.81.01.257.012)

დამკვეთი

სტადია	ფარული	განმარტება
	2024.03.19	

დაკვეთის №

CAD DWG ფაილი ~~house 4 bedrooms 5e v43~~ l5-damateba.dwg

მთ. კონსტრუქტორი: ვ. ვაშაკიძე

საავტორო უფლებები

ნახაზის დასახელება

მონ. რ/ბ წერტილოვანი საძირკვლის წს-3-ის არმირება

კ-2.03

A3

წერტილოვანი საძირკვლის წს-4-ის არმირება

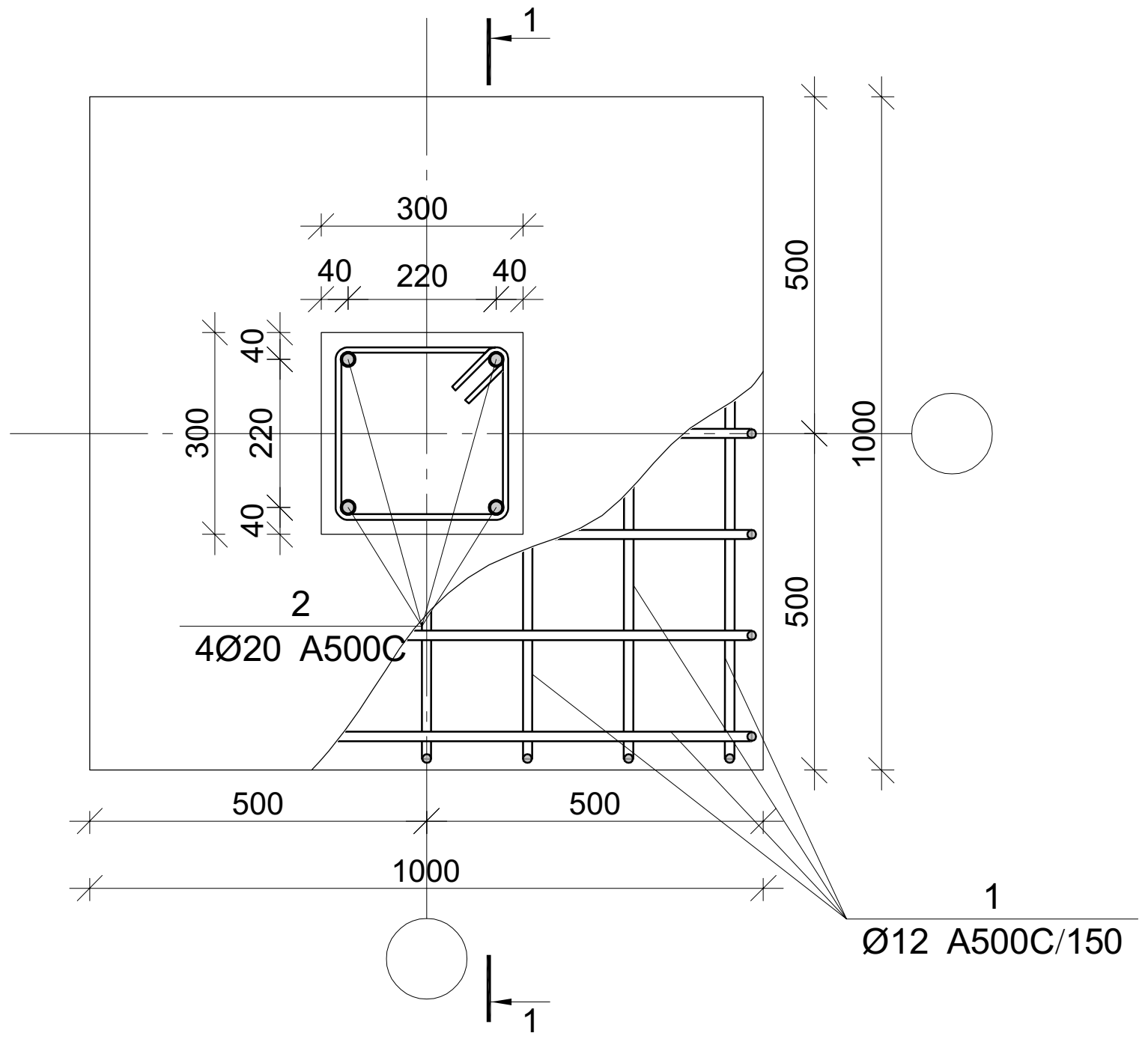

ჭრილი 1-1

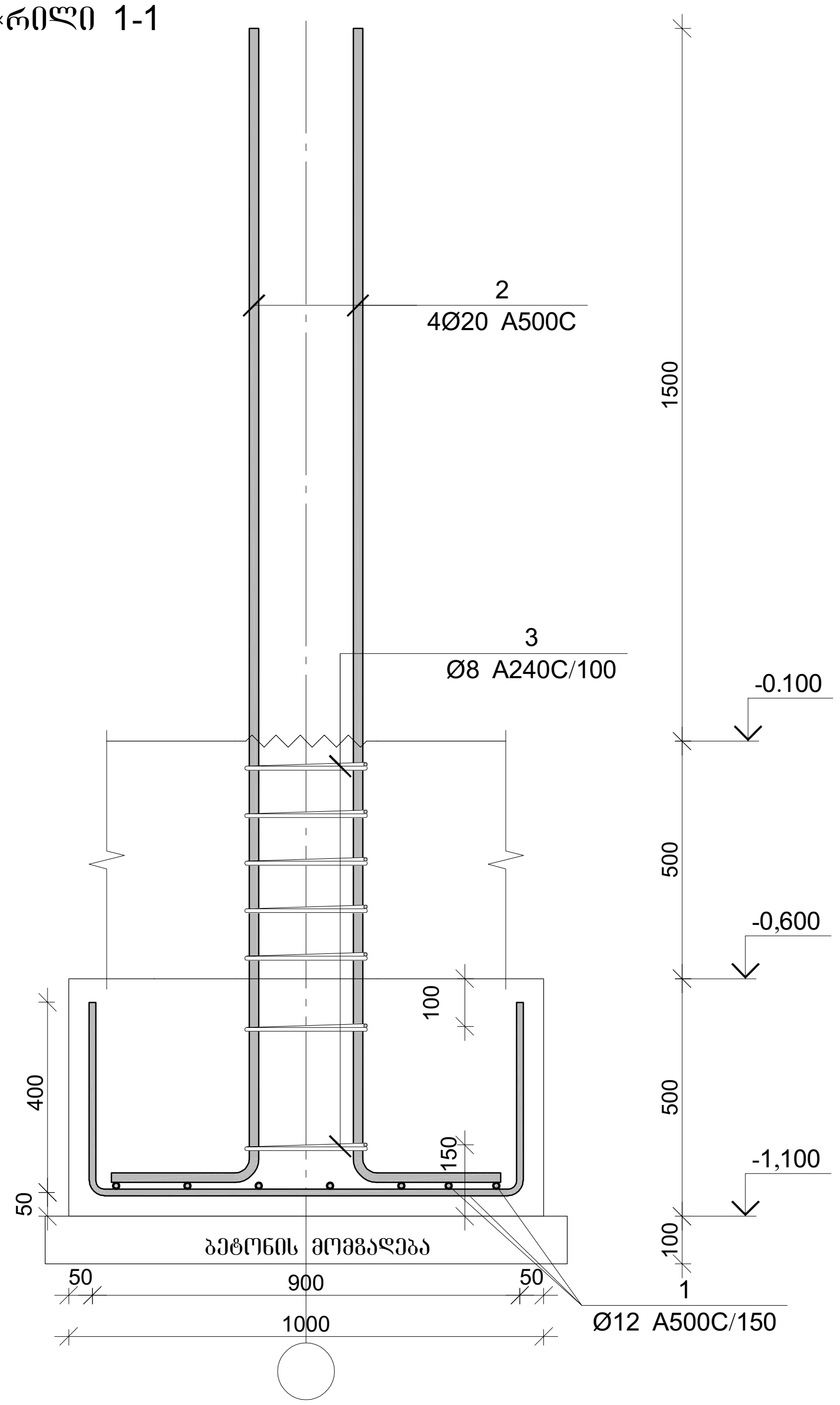

პოზ.	Ø [მმ.]	ესკიზი [მმ.]	სიგრძე [მმ.]	პოზ.	Ø [მმ.]	ესკიზი [მმ.]	სიგრძე [მმ.]
①	Ø12	400 900 400	1700	③	Ø8	250 250 250 250 100 100	1200
②	Ø20	2400 400	2800				

წერტილოვანი საძირკვლის წს-4-ის სპეციფიკაცია

არმატურის სპეციფიკაცია					არმატურის ამოკრეფა					ბეტონი B 25
პოზ. №	Ø	L მმ.	n ცალი	Ln მ.	Ø	∑ Ln მ.	ერთეული გრძივის წონა კგ.	წონა კგ. A240	წონა კგ. A500C	V; მ³
1	2	3	4	5	6	7	8	9	10	11
1	12 A500C	1700	14	23.80	8 A240	8.40	0.39	3.31		0.55
2	20 A500C	2800	4	11.20	12 A500C	23.80	0.89		21.13	
3	8 A240	1200	7	8.40	20 A500C	11.20	2.47		27.62	
							∑	3.31	48.75	0.55
						n= 3		9.94	146.25	1.64
									95.53	კგ/მ³

პროექტის დასახელება

ინდივიდუალური საცხოვრებელი სახლი

პროექტის მისამართი

ქ. თბილისი, სოფელი კიკეთი, დიდების ქუჩა №2 (ს/კ 01.81.01.257.012)

დამკვეთი

სტადია	თარიღი	განმარტება
	2024.03.19	

დაკვეთის №

CAD DWG ფაილი house 4 bedrooms 5e v43 15-damateba.dwg

მთ. კონსტრუქტორი: გ. ვაშაკიძე

საავტორო უფლებები

ნახაზის დასახელება

მონ. რ/ბ წერტილოვანი საძირკვლის წს-4-ის არმირება

კ-2.04

A3

წერტილოვანი საძირკვლის წს-5-ის არმირება

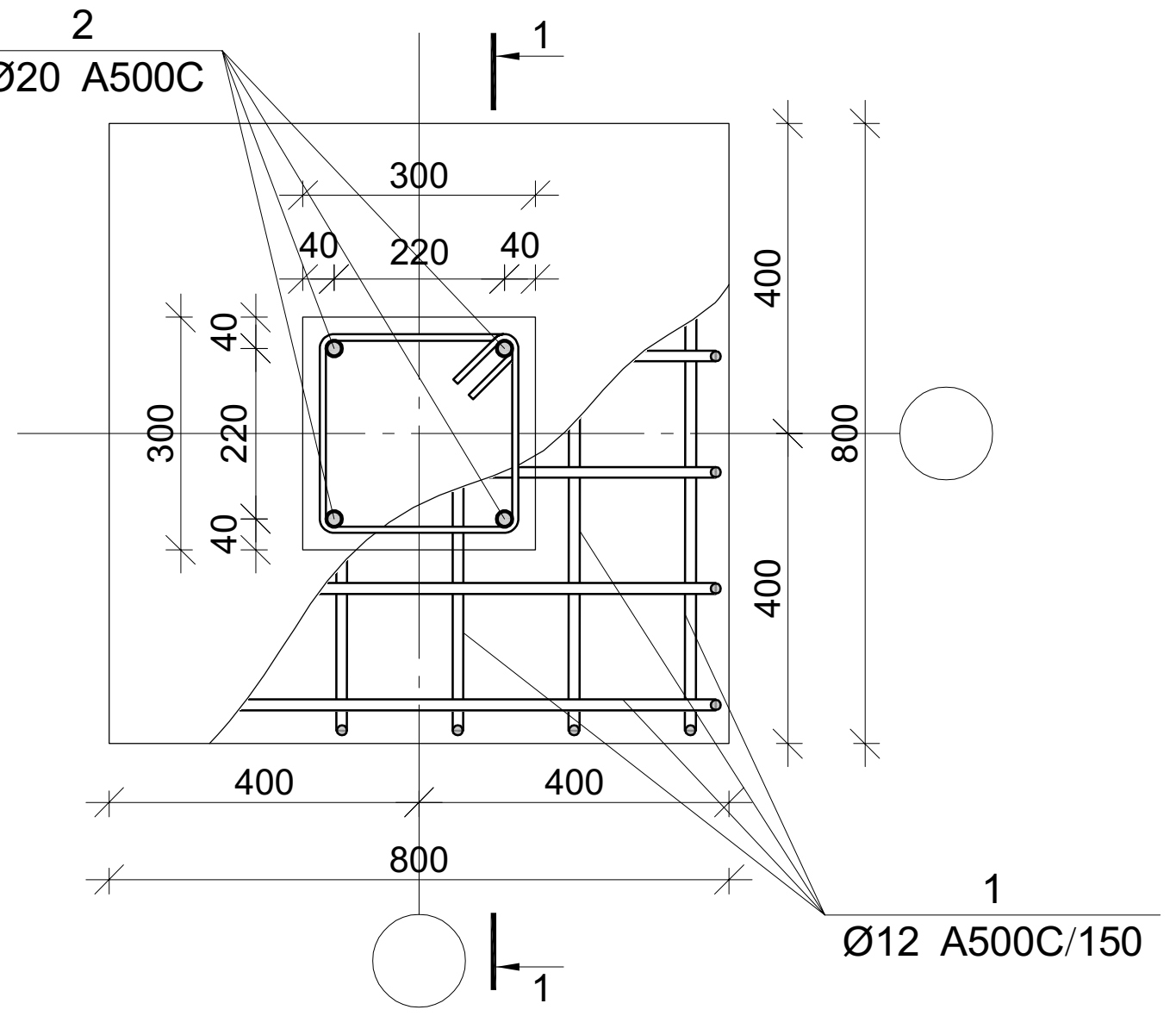

ჭრილი 1-1

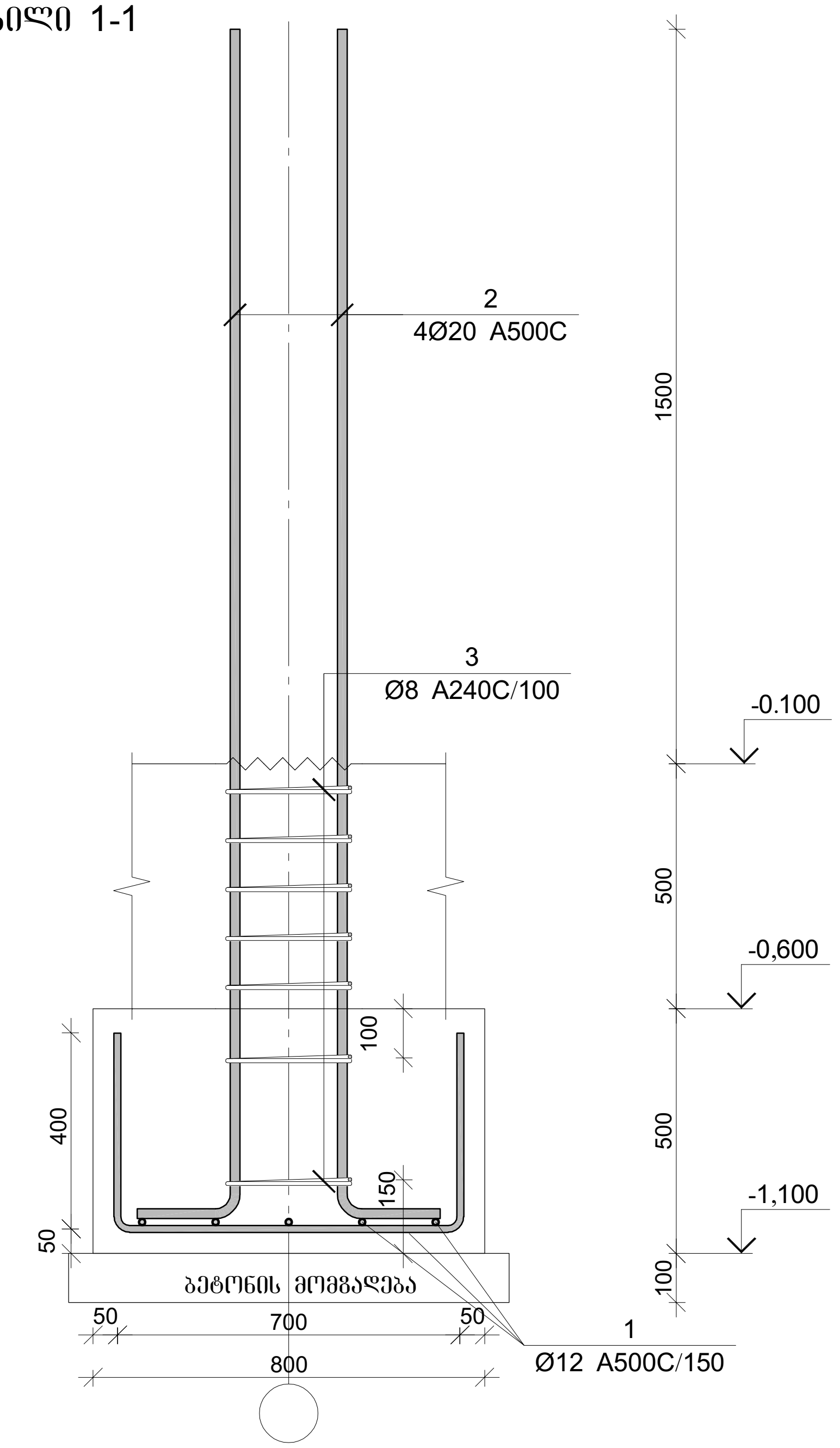

პოზ.	Ø [მმ.]	ესკიზი [მმ.]	სიგრძე [მმ.]	პოზ.	Ø [მმ.]	ესკიზი [მმ.]	სიგრძე [მმ.]
①	Ø12	400 / 700 / 400	1500	③	Ø8	250 / 100 / 100 / 250 / 250 / 250	1200
②	Ø20	2400 / 400	2800				

წერტილოვანი საძირკვლის წს-5-ის სპეციფიკაცია

არმატურის სპეციფიკაცია					არმატურის ამოკრეფა					ბეტონი B 25
პოზ. №	Ø	L მმ.	n ცალი	Ln მ.	Ø	∑Ln მ.	გრძივი მეტრის წონა კგ.	წონა კგ. A240	წონა კგ. A500C	V; მ³
1	2	3	4	5	6	7	8	9	10	11
1	12 A500C	1500	10	15.00	8 A240	8.40	0.39	3.31		0.37
2	20 A500C	2800	4	11.20	12 A500C	15.00	0.89		13.32	
3	8 A240	1200	7	8.40	20 A500C	11.20	2.47		27.62	
							∑	3.31	40.94	0.36
						n= 1		3.31	40.94	0.36
									121.24	კგ/მ³

პროექტის დასახელება

ინდივიდუალური საცხოვრებელი სახლი

პროექტის მისამართი

ქ. თბილისი, სოფელი კიკეთი,
დიდების ქუჩა №2
(ს/კ 01.81.01.257.012)

დამკვეთი

სტადია	თარიღი	განმარტება
	2024.03.19	

დაკვეთის №

CAD DWG ფაილი house 4 bedrooms 5e v43 15-damateba.dwg

მთ. კონსტრუქტორი: გ. ვაშაკიძე

საავტორო უფლებები

ნახაზის დასახელება

მონ. რ/ბ წერტილოვანი საძირკვლის წს-5-ის არმირება

კ-2.05

A3

წერტილოვანი საძირკვლის წს-6-ის არმირება

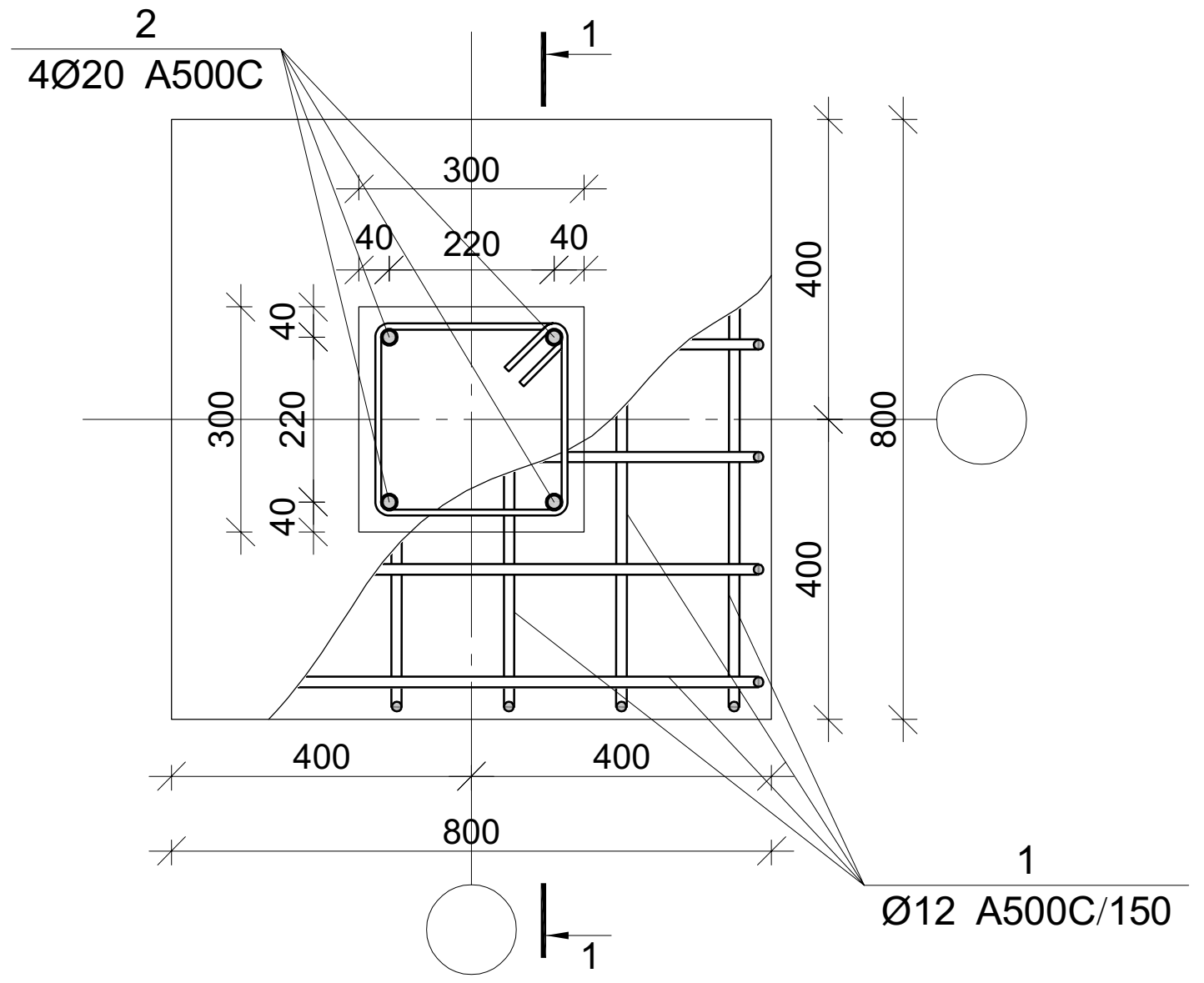

ჭრილი 1-1

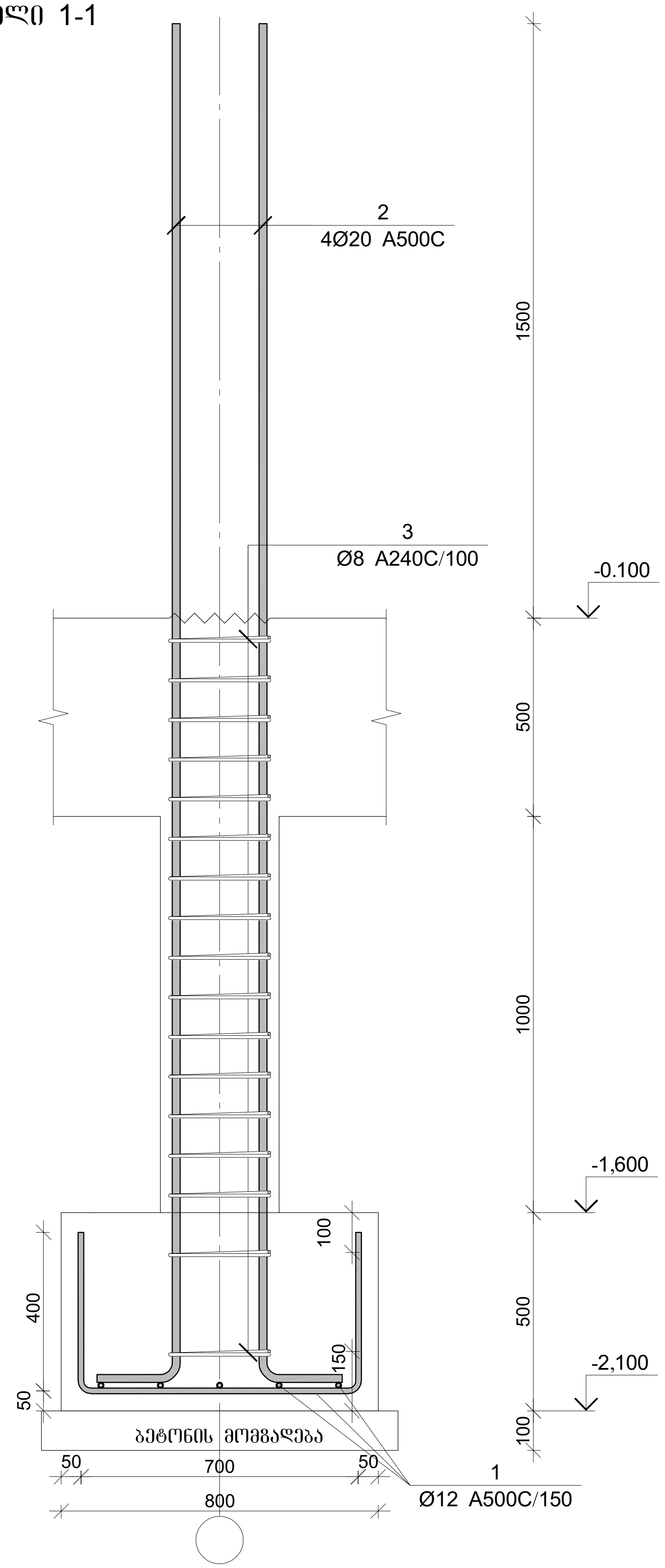

პოზ.	Ø [მმ.]	ესკიზი [მმ.]	სიგრძე [მმ.]	პოზ.	Ø [მმ.]	ესკიზი [მმ.]	სიგრძე [მმ.]
①	Ø12	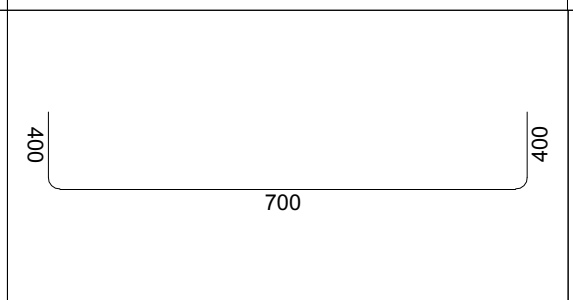 400 700 400	1500	③	Ø8	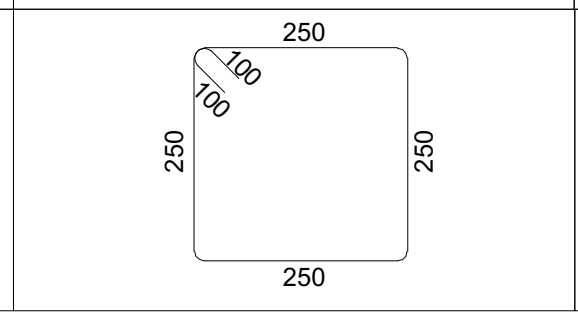 250 100 100 250 250 250	1200
②	Ø20	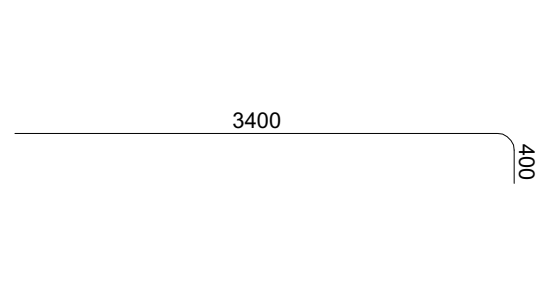 3400 400	3800				

წერტილოვანი საძირკვლის წს-6-ის სპეციფიკაცია

არმატურის სპეციფიკაცია					არმატურის ამოკრეფა					ბეტონი B 25
პოზ. №	Ø	L მმ.	n ცალი	Ln მ.	Ø	∑ Ln მ.	გრძივი მეტრის წონა კგ.	წონა კგ. A240	წონა კგ. A500C	V; $მ^3$
1	2	3	4	5	6	7	8	9	10	11
1	12 A500C	1500	10	15.00	8 A240	20.40	0.39	8.05		0.46
2	20 A500C	3800	4	15.20	12 A500C	15.00	0.89		13.32	
3	8 A240	1200	17	20.40	20 A500C	15.20	2.47		37.49	
							∑	8.05	50.80	0.46
						n= 1		8.05	50.80	0.45
									129.35	კგ/$მ^3$

პროექტის დასახელება

ინდივიდუალური საცხოვრებელი სახლი

პროექტის მისამართი

ქ. თბილისი, სოფელი კიკეთი, დიდების ქუჩა №2 (ს/კ 01.81.01.257.012)

დამკვეთი

სტადია	თარიღი	განმარტება
	2024.03.19	

დაკვეთის №

CAD DWG ფაილი house 4 bedrooms 5e v43 l5-damateba.dwg

მთ. კონსტრუქტორი: გ. ვაშაკიძე

საავტორო უფლებები

ნახაზის დასახელება

მონ. რ/ბ წერტილოვანი საძირკვლის წს-6-ის არმირება

კ-2.06

A3

მონ. რ/ბ სვეტის სვ-1-ის არმირება

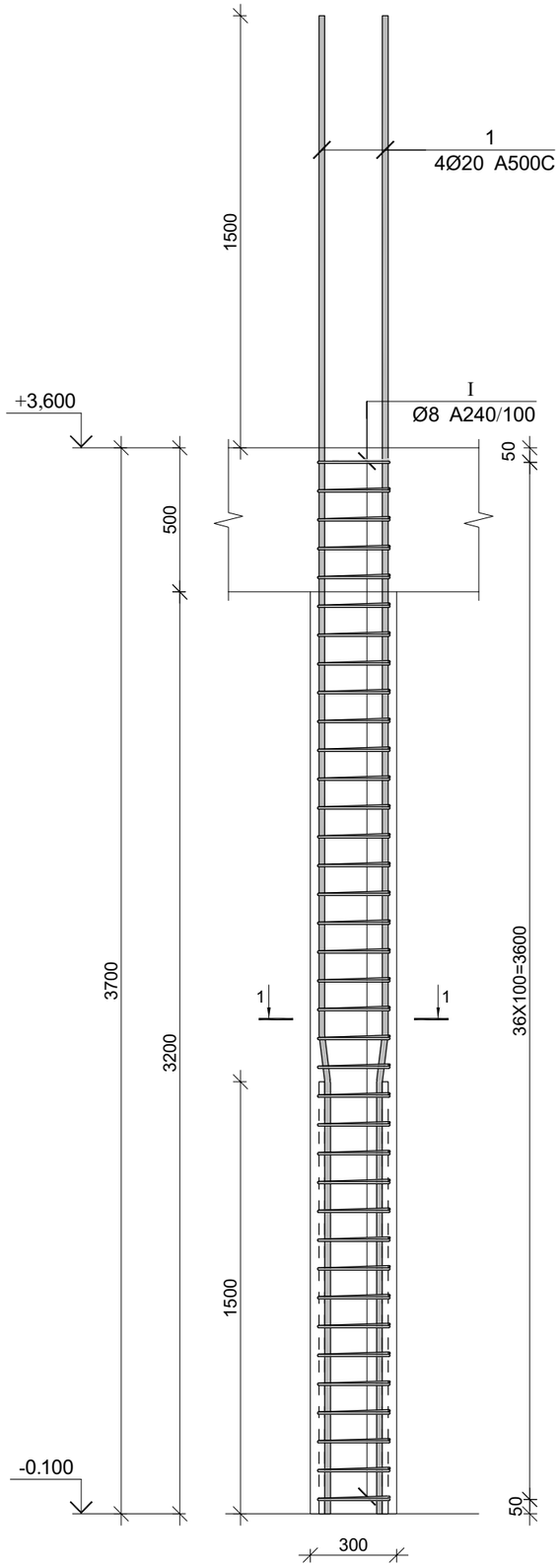

კვეთი 1-1

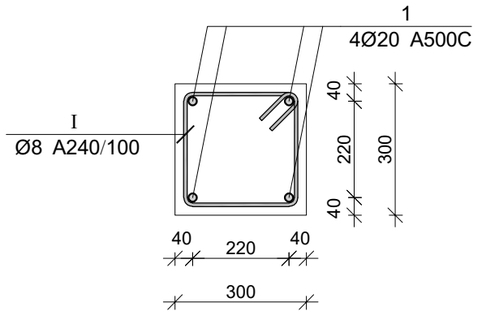

პოზ.	Ø [მმ.]	ესკიზი [მმ.]	სიგრძე [მმ.]
1	Ø20	1500 7° 165 3535	5200
I	Ø8	250 100 100 250 250 250	1200

მონ. რ/ბ სვეტის სვ-1-ის სპეციფიკაცია

არმატურის სპეციფიკაცია					არმატურის ამოკრეფა					ბეტონი B 25
პოზ. №	Ø	L მმ.	n ცალი	Ln მ.	Ø	∑ Ln მ.	ვრცივი ვეტრის წონა კგ.	წონა კგ.		V; მ³
								A240	A500C	
1	2	3	4	5	6	7	8	9	10	11
1	20 A500C	5200	4	20.80	8 A240	44.40	0.39	17.52		0.33
I	8 A240	1200	37	44.40	20 A500C	20.80	2.47		51.30	
						∑		17.52	51.30	0.33
						n= 11		192.72	564.26	3.66
									206.65	კგ/მ³

პროექტის დასახელება

ინდივიდუალური საცხოვრებელი სახლი

პროექტის მისამართი

ქ. ობილისი, სოფელი კიკეთი, ღიღების ქუჩა №2
(ს/კ 01.81.01.257.012)

დამკვეთი

სტადია	თარიღი	განმარტება
	2024.03.19	

დაკვეთის №

CAD DWG ფაილი: ~~house 4 bedrooms 5e v43~~ l5-damateba.dwg

მთ. კონსტრუქტორი: ვ. ვაშაკიძე

საავტორო უფლებები

ნახაზის დასახელება

მონ. რ/ბ სვეტის სვ-1-ის არმირება

კ-3.01

A3

მონ. რ/ბ სვეტის სვ-2-ის არმირება

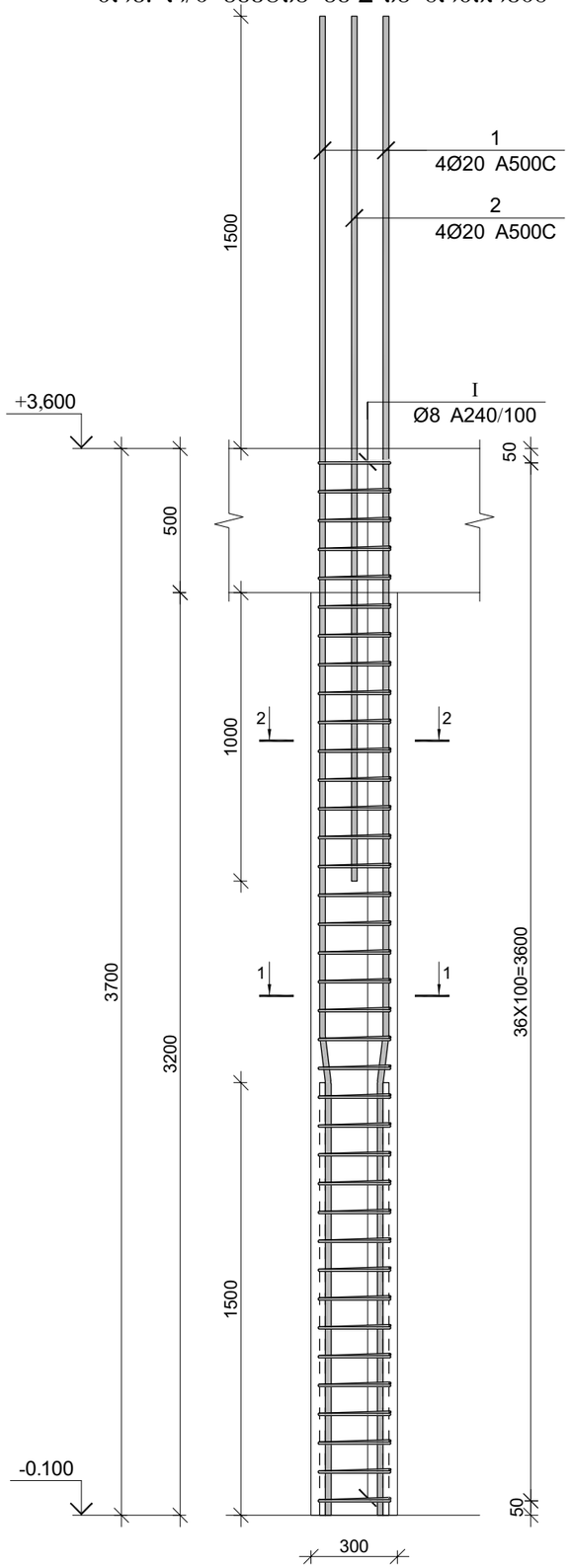

კვეთი 1-1

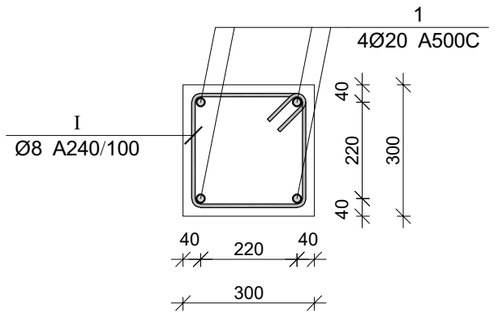

კვეთი 2-2

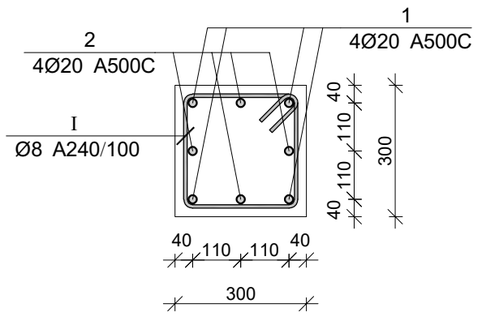

პოზ.	Ø [მმ.]	ესკიზი [მმ.]	სიგრძე [მმ.]
①	Ø20	1500 7° 165 3535	5200
②	Ø20	3000	3000
Ⓘ	Ø8	250 250 250 250 100 100	1200

პროექტის დასახელება

ინდივიდუალური საცხოვრებელი სახლი

პროექტის მისამართი

ქ. ობოლისი, სოფელი კიკეთი, დიღების ქუჩა №2 (ს/კ 01.81.01.257.012)

დამკვეთი

სტადია	ფარული	განმარტება
	2024.03.19	

დაკვეთის №

CAD DWG ფაილი: house 4 bedrooms 5e v43 l5-damateba.dwg

მთ. კონსტრუქტორი: გ. ვაშაკიძე ზ. ვაშაკიძე

საავტორო უფლებები

ნახაზის დასახელება

მონ. რ/ბ სვეტის სვ-2-ის არმირება

კ-3.02

A3

მონ. რ/ბ სვეტის სვ-2-ის სპეციფიკაცია

არმატურის სპეციფიკაცია					არმატურის ამოკრეფა					ბეტონი B 25
პოზ. №	Ø	L მმ.	n ცალი	Ln მ.	Ø	∑ Ln მ.	ბრძივი მეტრის წონა კგ.	წონა კგ. A240	წონა კგ. A500C	V; მ³
1	2	3	4	5	6	7	8	9	10	11
1	20 A500C	5200	4	20.80	8 A240	44.40	0.39	17.52		0.33
2	20 A500C	3000	4	12.00	20 A500C	32.80	2.47		80.89	
I	8 A240	1200	37	44.40						
							∑	17.52	80.89	0.33
						n= 4		70.08	323.56	1.33
									295.52	კგ/მ³

მონ. რ/ბ სვეტის სვ-3-ის არმირება

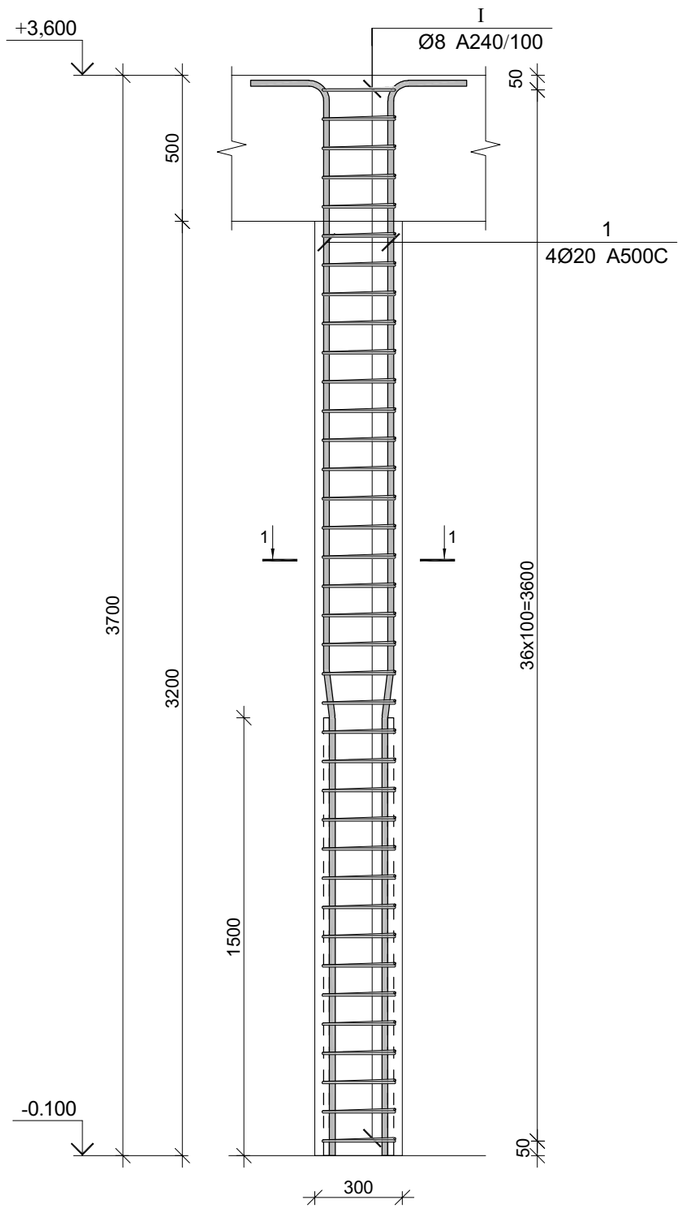

კვეთი 1-1

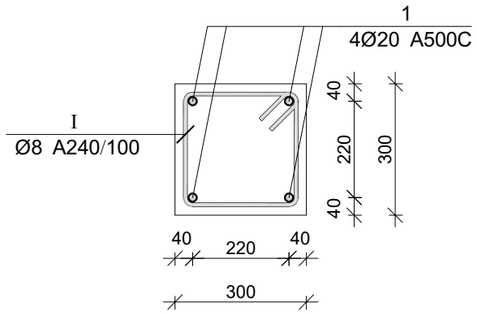

პოზ.	Ø [მმ.]	ესკიზი [მმ.]	სიგრძე [მმ.]
1	Ø20	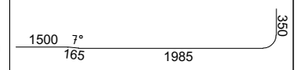	4000
I	Ø8	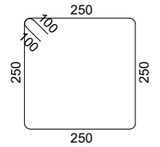	1200

პროექტის დასახელება

ინდივიდუალური საცხოვრებელი სახლი

პროექტის მისამართი

ქ. მაბილისი, სოფელი კიკეთი, ღიღების ქუჩა №2 (ს/კ 01.81.01.257.012)

დამკვეთი

სტადია	მარცხი	განმარტება
	2024.03.19	

დაკვეთის №

CAD DWG ფაილი: house 4 bedrooms 5e v43 l5-damateba.dwg

მთ. კონსტრუქტორი: ვ. ვაშაკიძე — ზ. ვაშაკიძე

საავტორო უფლებები

ნახაზის დასახელება

მონ. რ/ბ სვეტის სვ-3-ის არმირება

კ-3.03

A3

მონ. რ/ბ სვეტის სვ-3-ის სპეციფიკაცია

არმატურის სპეციფიკაცია					არმატურის ამოკრეფა					ბეტონი B 25
პოზ. №	Ø	L მმ.	n ცალი	Ln მ.	Ø	∑ Ln მ.	ერთეული მეტრის წონა კგ.	წონა კგ. A240	წონა კგ. A500C	V; მ³
1	2	3	4	5	6	7	8	9	10	11
1	20 A500C	4000	4	16.00	8 A240	44.40	0.39	17.52		0.33
I	8 A240	1200	37	44.40	20 A500C	16.00	2.47		39.46	
						∑		17.52	39.46	0.33
						n= 2		35.04	78.92	0.67
									171.11	კგ/მ³

მონ. რ/ბ სვეტის სვ-4-ის არმირება

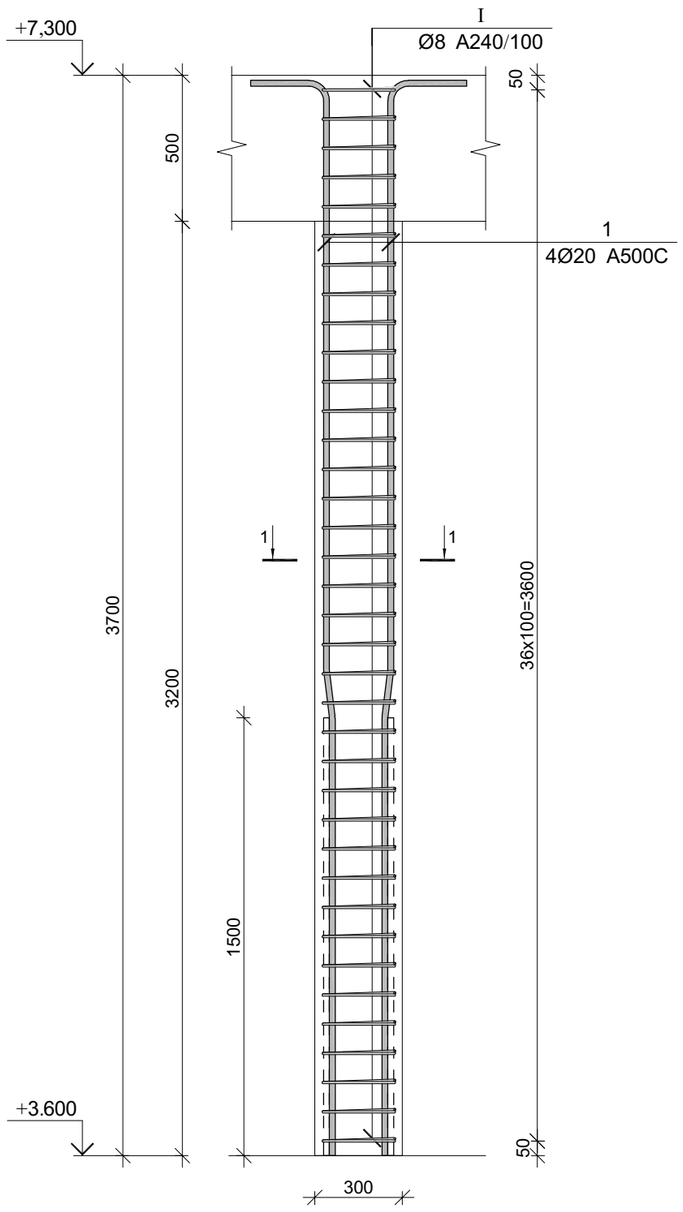

კვეთი 1-1

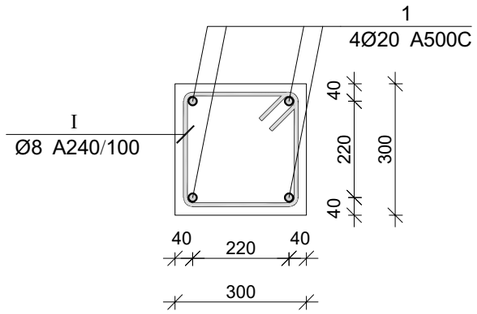

პოზ.	Ø [მმ.]	ესკიზი [მმ.]	სიგრძე [მმ.]
1	Ø20	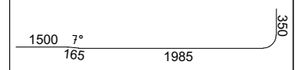	4000
I	Ø8	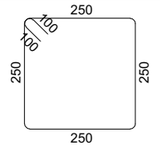	1200

პროექტის დასახელება

ინდივიდუალური საცხოვრებელი სახლი

პროექტის მისამართი

ქ. მაბილისი, სოფელი კიკეთი, ღიღების ქუჩა №2 (ს/კ 01.81.01.257.012)

დამკვეთი

სტადია მარცხი განმარტება

2024.03.19

დაკვეთის №

CAD DWG ფაილი house 4 bedrooms 5e v43 l5-damateba.dwg

მთ. კონსტრუქტორი: ბ. ვაშაკიძე

საავტორო უფლებები

ნახაზის დასახელება

მონ. რ/ბ სვეტის სვ-4-ის არმირება

კ-3.04

A3

მონ. რ/ბ სვეტის სვ-4-ის სპეციფიკაცია

არმატურის სპეციფიკაცია					არმატურის ამოკრეფა					ბეტონი B 25
პოზ. №	Ø	L მმ.	n ცალი	Ln მ.	Ø	∑ Ln მ.	ზრდილი მეტრის წონა კგ.	წონა კგ. A240	წონა კგ. A500C	V; მ³
1	2	3	4	5	6	7	8	9	10	11
1	20 A500C	4000	4	16.00	8 A240	44.40	0.39	17.52		0.33
I	8 A240	1200	37	44.40	20 A500C	16.00	2.47		39.46	
						∑		17.52	39.46	0.33
						n= 12		210.23	473.50	4.00
									171.11	კგ/მ³

მრნ. რ/ბ სვეტის სვ-5-ის არმირება

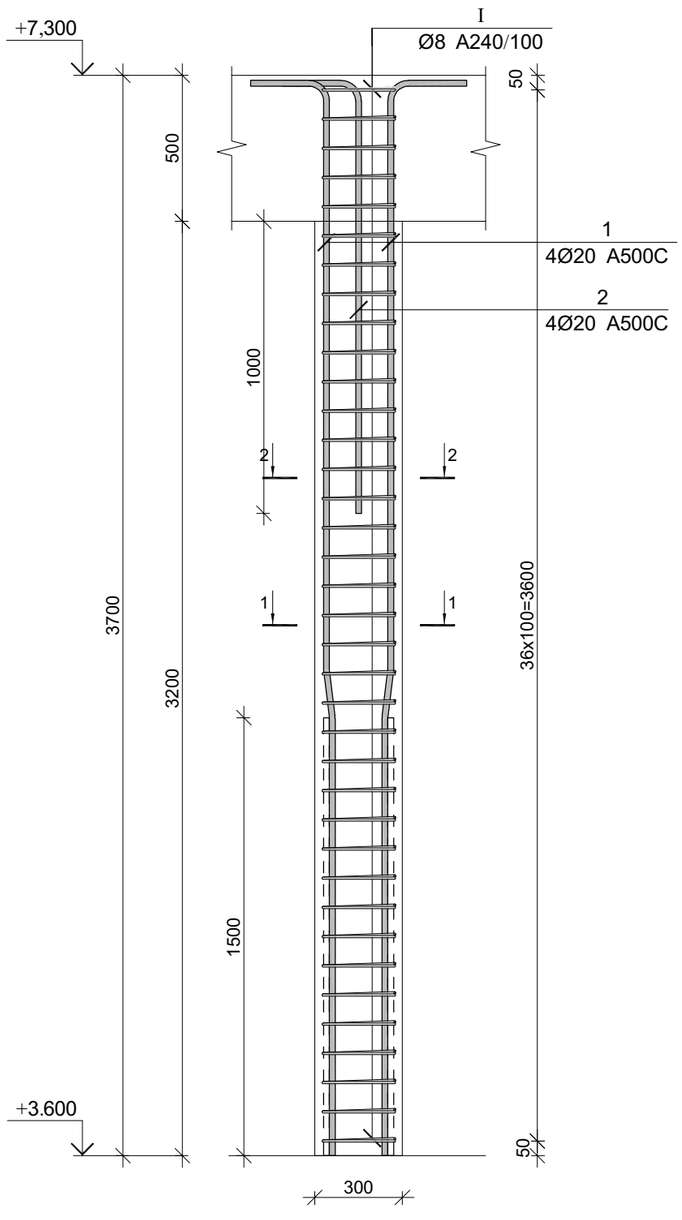

კვეთი 1-1

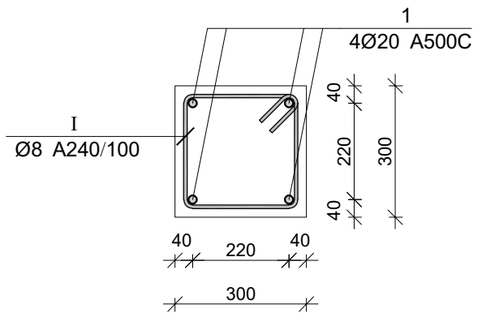

კვეთი 1-1

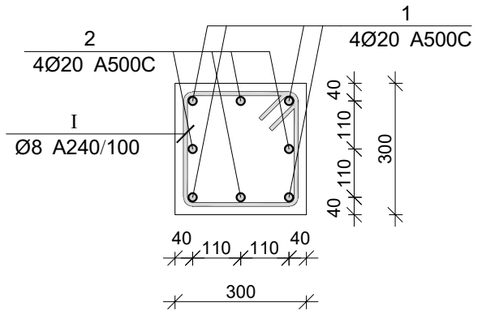

პოზ.	Ø [მმ.]	ესკიზი [მმ.]	სიგრძე [მმ.]
①	Ø20	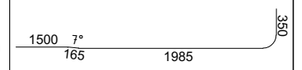	4000
②	Ø20		2000
Ⅰ	Ø8	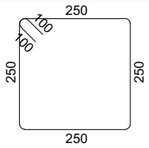	1200

მრნ. რ/ბ სვეტის სვ-5-ის სპეციფიკაცია

არმატურის სპეციფიკაცია					არმატურის ამოკრეფა					ბეტონი B 25
პოზ. №	Ø	L მმ.	n ცალი	Ln მ.	Ø	∑ Ln მ.	ერთეული მეტრის წონა კგ.	წონა კგ. A240	წონა კგ. A500C	V; მ³
1	2	3	4	5	6	7	8	9	10	11
1	20 A500C	4000	4	16.00	8 A240	44.40	0.39	17.52		0.33
2	20 A500C	2000	4	8.00	20 A500C	24.00	2.47		59.19	
Ⅰ	8 A240	1200	37	44.40						
						∑		17.52	59.19	0.33
						n= 3		52.56	177.56	1.00
									230.35	კგ/მ³

პროექტის დასახელება

ინდივიდუალური საცხოვრებელი სახლი

პროექტის მისამართი

ქ. ობოლისი, სოფელი კიკეთი, ღიღების ქუჩა №2
(ს/კ 01.81.01.257.012)

დამკვეთი

სტადია	მარილი	განმარტება
	2024.03.19	

დაკვეთის №

CAD DWG ფაილი: house 4 bedrooms 5c v43 l5-damateba.dwg

მთ. კონსტრუქტორი: ვ. ვაშაკიძე

საავტორო უფლებები

ნახაზის დასახელება

მრნ. რ/ბ სვეტის სვ-5-ის არმირება

კ-3.05

A3

მონ. რ/ბ კედლის არმირების გეგმა -0.100 ნიშნულზე

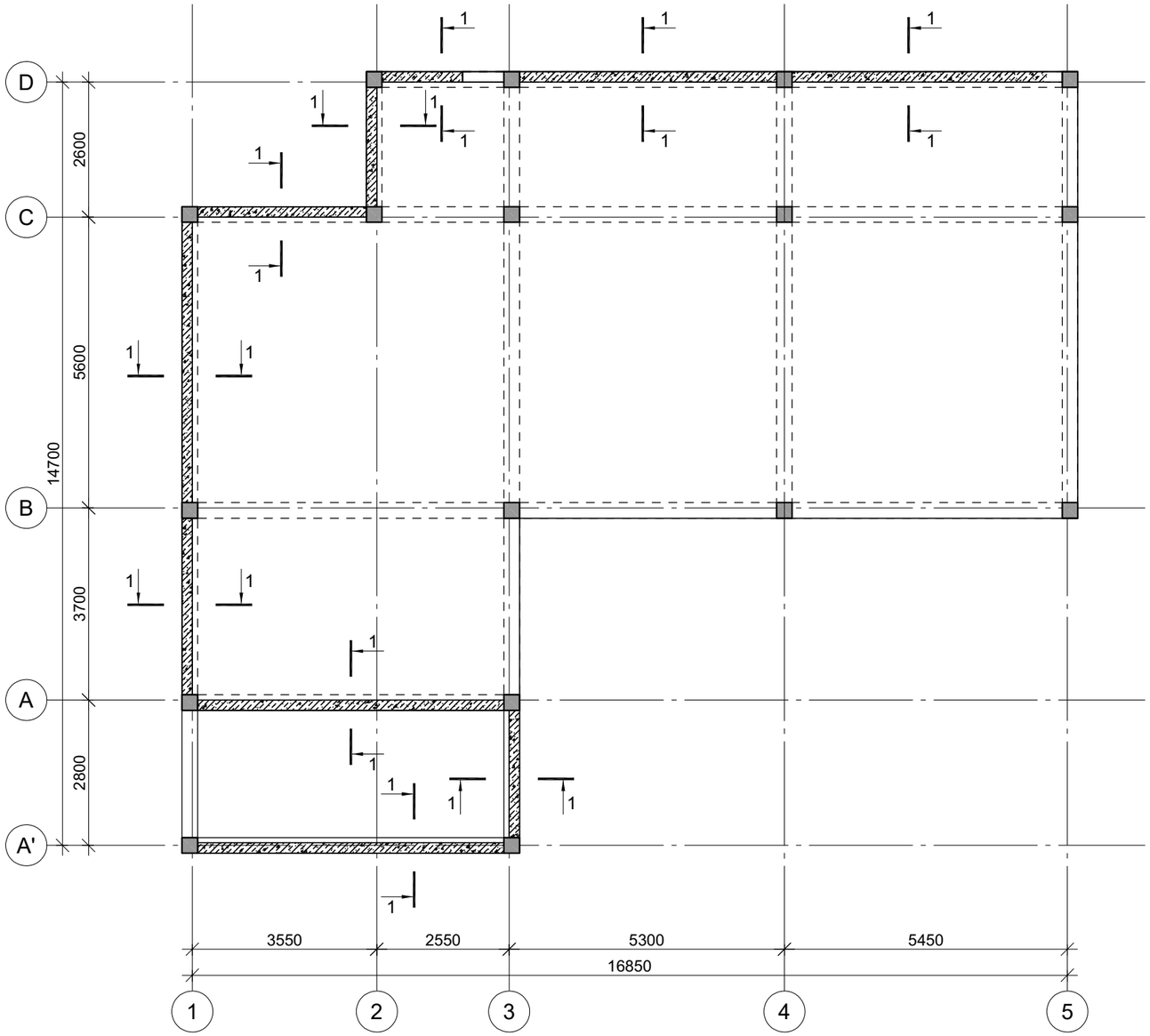

პროექტის დასახელება

ინდივიდუალური სახსოვრებელი სახლი

პროექტის მისამართი

ქ. ობილისი, სოფელი კიკეთი, დიღების ქუჩა №2
(ს/კ 01.81.01.257.012)

დამკვეთი

სტადია	მარცლი	განმარტება
	2024.03.19	

დაკვეთის №

CAD DWG ფაილი: house 4 bedrooms 5e v43 l5-damateba.dwg

მთ. კონსტრუქტორი: ვ. ვაშაკიძე

საავტორო უფლებები

ნახაზის დასახელება

მონ. რ/ბ კედლის არმირების გეგმა -0.100 ნიშნულზე

კ-4.01

A3

კვეთი 1-1

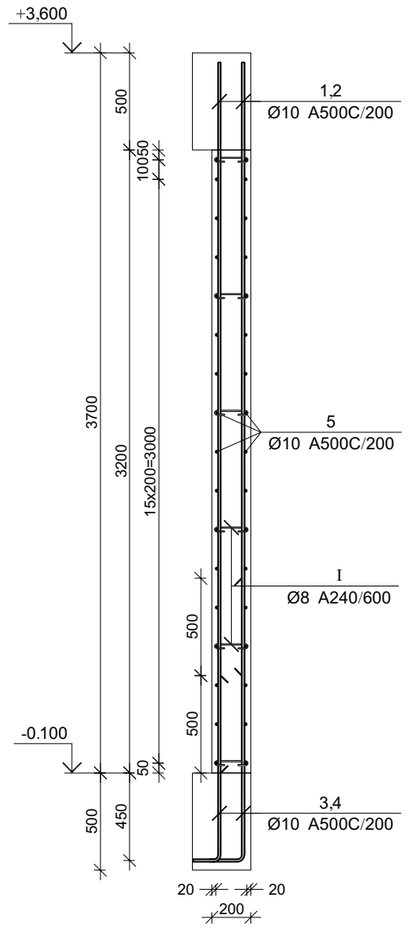

კვეთი 2-2

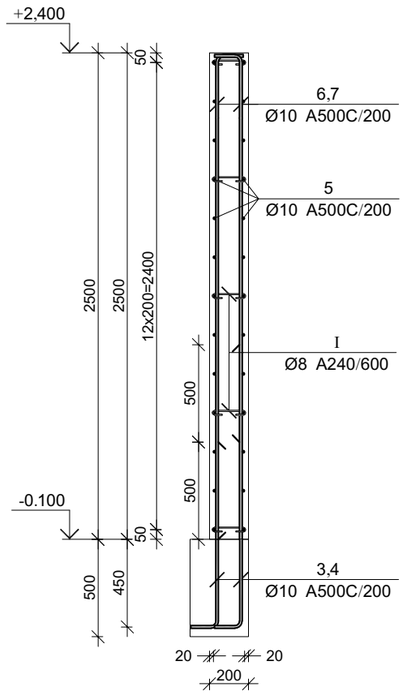

პოზ.	Ø [მმ.]	ესკიზი [მმ.]	სიგრძე [მმ.]	პოზ.	Ø [მმ.]	ესკიზი [მმ.]	სიგრძე [მმ.]
①	Ø10	3550	3550	⑥	Ø10	250 2450	2700
②	Ø10	3050	3050	⑦	Ø10	250 1950	2200
③	Ø10	250 950	1200	Ⅰ	Ø8	50 50 185° 185° 175	275
④	Ø10	250 1450	1700	Ⅱ	Ø10	600 150 600	1350
⑤	Ø10	---	----				

მონ. რ/ბ კედლის არმირების სპეციფიკაცია -0.10 ნიშნულზე

არმატურის სპეციფიკაცია					არმატურის ამოკრეფა					ბეტონი B 25
პოზ. №	Ø	L მმ.	n ცალი	Ln მ.	Ø	∑ Ln მ.	მარკის ერთის წონა კგ.	წონა კგ. A240	წონა კგ. A500C	V; მ³
1	2	3	4	5	6	7	8	9	10	11
1	10 A500C	3550	200	710.00	8 A240	112.20	0.39	44.27		26.00
2	10 A500C	3050	200	610.00	10 A500C	3524.75	0.62		2173.15	
3	10 A500C	1200	204	244.80						
4	10 A500C	1700	204	346.80						
5	10 A500C	----	----	1576.00						
6	10 A500C	2700	4	10.80						
7	10 A500C	2200	4	8.80						
I	8 A240	275	408	112.20						
II	10 A500C	1350	13	17.55						
						∑		44.27	2173.15	26.00
							n= 1	44.27	2173.15	26.00
									85.29	კგ/მ³

პროექტის დასახელება

ინდივიდუალური სახსოვრებელი სახლი

პროექტის მისამართი

ქ. ობილისი, სოფელი კიკეთი, დიღების ქუჩა №2
(ს/კ 01.81.01.257.012)

დამკვეთი

სტადია მარტილი განმარტება

2024.03.19

დაკვეთის №

CAD DWG ფაილი ~~house 4 bedrooms 5e v43~~ l5-damateba.dwg

მთ. კონსტრუქტორი: ზ. ვაშაკიძე

საავტორო უფლებები

ნახაზის დასახელება

მონ. რ/ბ კედლის მკ-1-ის არმირების კვეთები და სპეციფიკაცია -0.100 ნიშნულზე

კ-4.02

A3

მრნ. რ/ბ რანდკოჭის რკ-1-ის არმირება

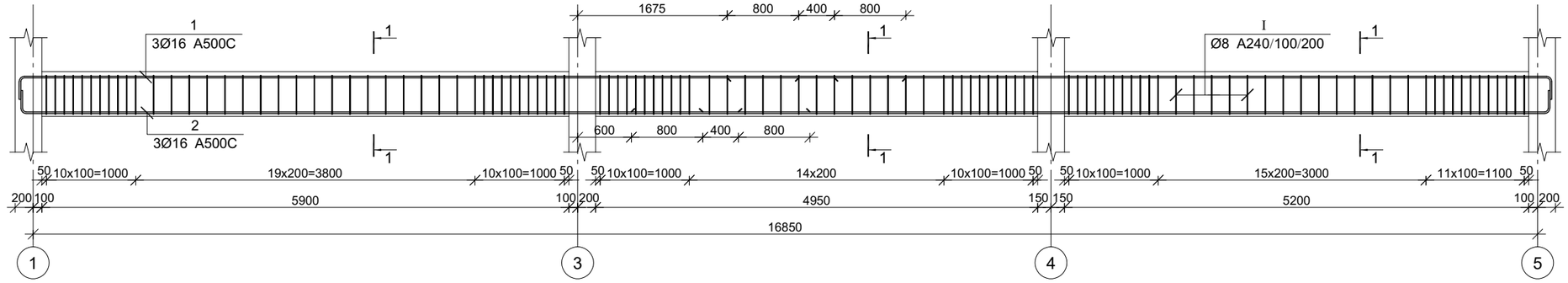

მრნ. რ/ბ რანდკოჭის რკ-2-ის არმირება

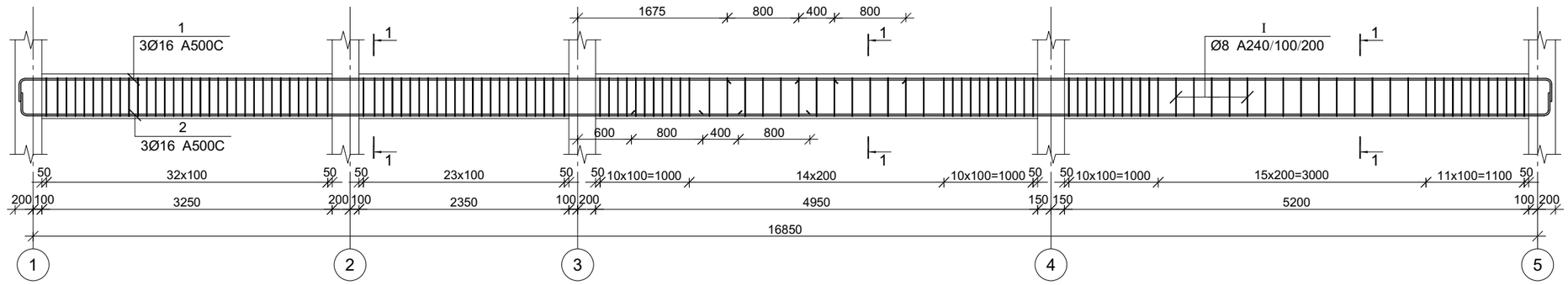

კვეთი 1-1

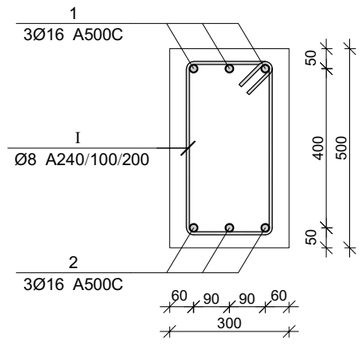

პოზ.	Ø [მმ.]	ესკიზი [მმ.]	სიგრძე [მმ.]
①	Ø16	350 350	----
②	Ø16	350 350	----
Ⓘ	Ø8	220 30 30 430 430 220	1500

მრნ. რ/ბ რანდკოჭის რკ-1-ის სპეციფიკაცია

არმატურის სპეციფიკაცია					არმატურის ამოკრეფა					ბეტონი B 25
პოზ. №	Ø	L მმ	n ცალი	Ln მ	Ø	∑ Ln მ	არამეტალის ვენტილის წონა კგ.	წონა კგ. A240	წონა კგ. A500C	V; მ³
1	2	3	4	5	6	7	8	9	10	11
1	16 A500C	18450	3	55.35	8 A240	165.00	0.39	65.11		2.36
2	16 A500C	18450	3	55.35	16 A500C	110.70	1.58		174.72	
I	8 A240	1500	110	165.00						
						∑		65.11	174.72	2.36
						n= 1		65.11	174.72	2.36
									101.51	კგ/მ³

მრნ. რ/ბ რანდკოჭის რკ-2-ის სპეციფიკაცია

არმატურის სპეციფიკაცია					არმატურის ამოკრეფა					ბეტონი B 25
პოზ. №	Ø	L მმ	n ცალი	Ln მ	Ø	∑ Ln მ	არამეტალის ვენტილის წონა კგ.	წონა კგ. A240	წონა კგ. A500C	V; მ³
1	2	3	4	5	6	7	8	9	10	11
1	16 A500C	18450	3	55.35	8 A240	187.50	0.39	73.98		2.32
2	16 A500C	18450	3	55.35	16 A500C	110.70	1.58		174.72	
I	8 A240	1500	125	187.50						
						∑		73.98	174.72	2.32
						n= 1		73.98	174.72	2.32
									107.32	კგ/მ³

პროექტის დასახელება

ინდივიდუალური სასხოვრებელი სახლი

პროექტის მისამართი

ქ. ობილისი, სოფელი კიკეთი, დიღების ქუჩა №2
(ს/კ 01.81.01.257.012)

დამკვეთი

სტადია მარილი განმარტება

2024.03.19

დაკვეთის №

CAD DWG ფაილი ~~house 4 bedrooms 5e v43~~ l5-damateba.dwg

მთ. კონსტრუქტორი: გ. ვაშაკიძე ზ. ვაშაკიძე

საავტორო უფლებები

ნახაზის დასახელება

მრნ. რ/ბ რანდკოჭების რკ-1-ისა და რკ-2-ის არმირება

კ-5.01

A3

მონ. რ/ბ რანდკოჭის რკ-3-ის არმირება

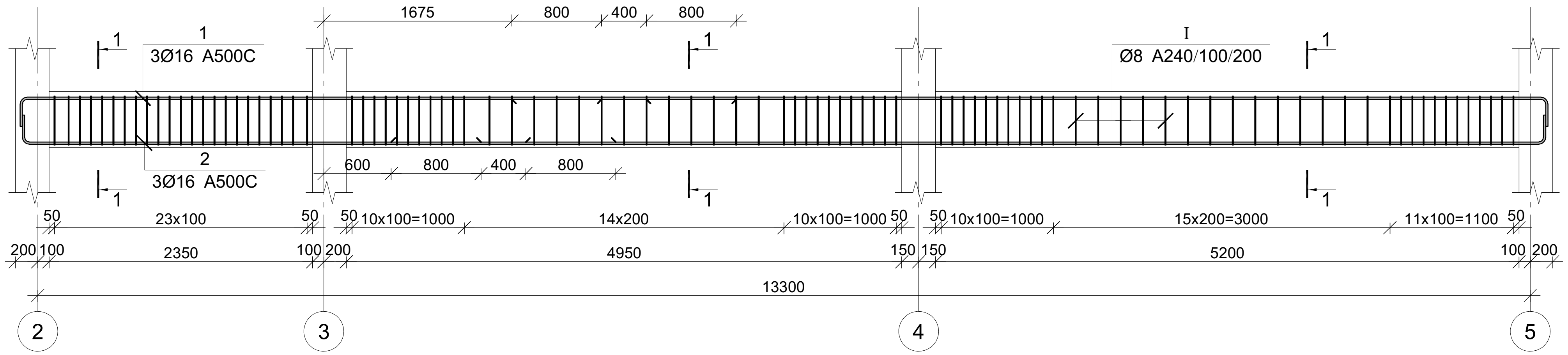

მონ. რ/ბ რანდკოჭის რკ-4-ის არმირება

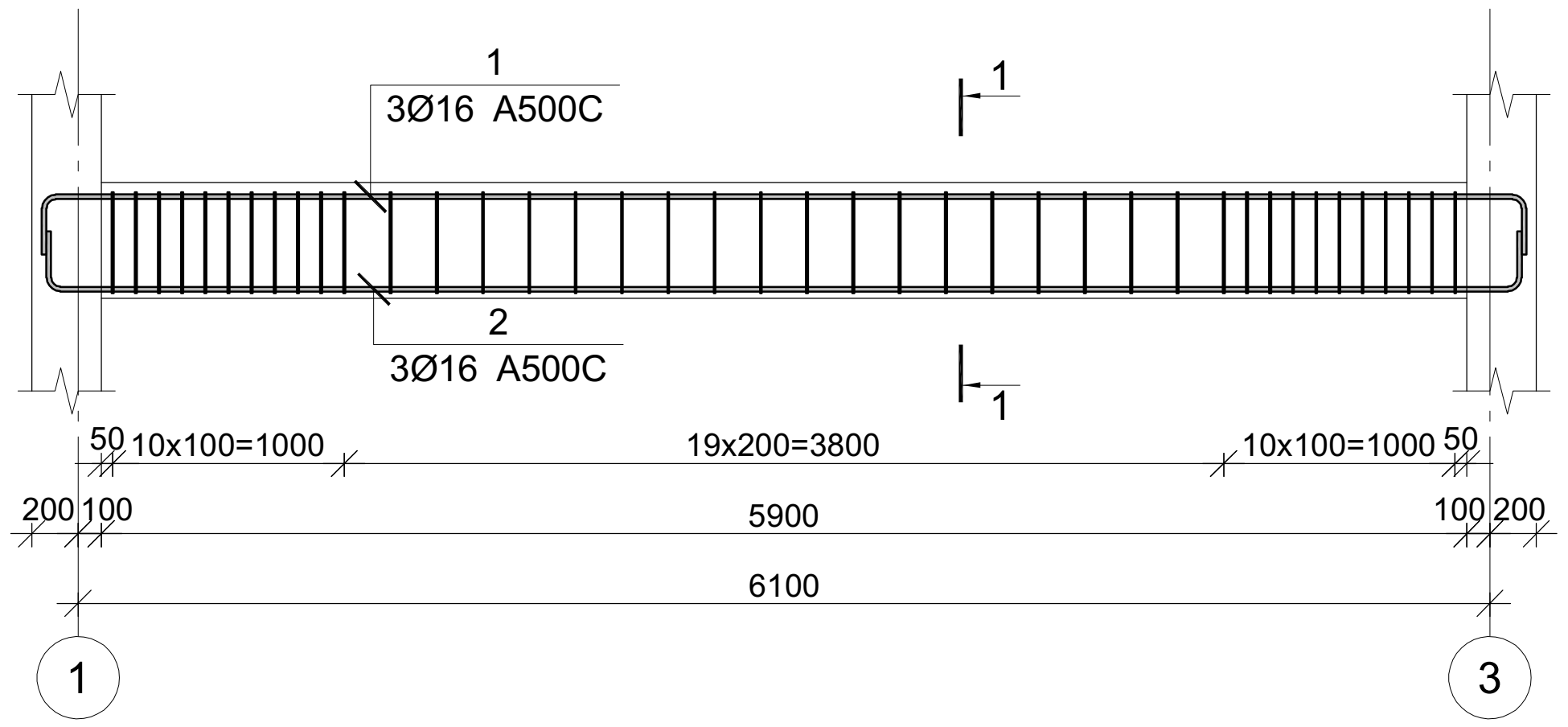

კვეთი 1-1

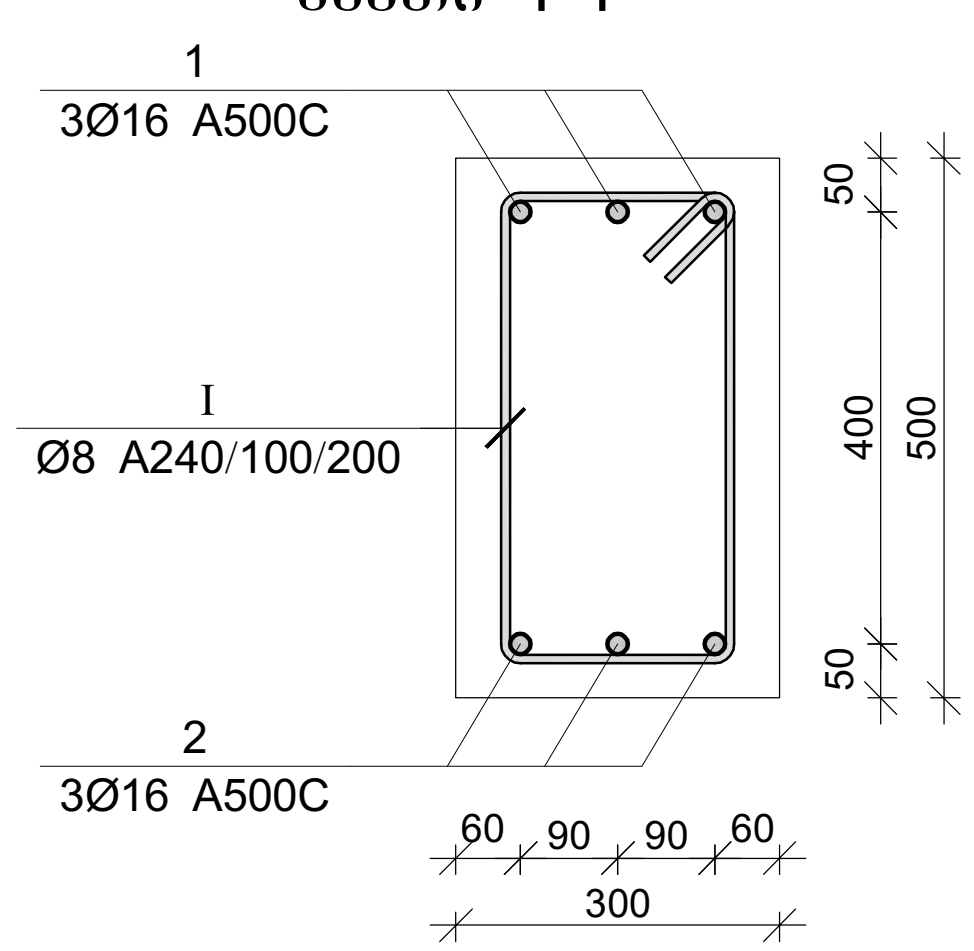

პოზ.	Ø [მმ.]	ესკიზი [მმ.]	სიგრძე [მმ.]
1	Ø16	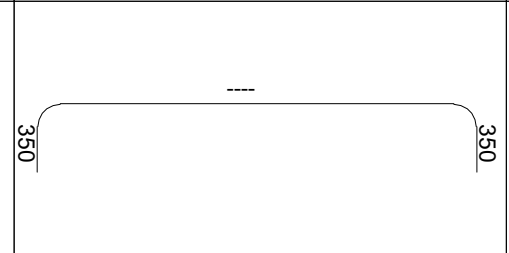	----
2	Ø16	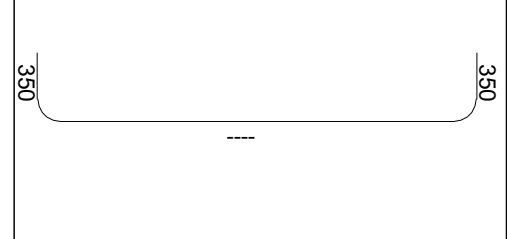	----
I	Ø8	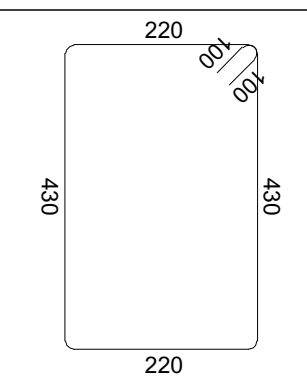	1500

მონ. რ/ბ რანდკოჭის რკ-3-ის სპეციფიკაცია

არმატურის სპეციფიკაცია					არმატურის ამოკრეფა					ბეტონი B 25
პოზ. №	Ø	L მმ	n ცალი	Ln მ	Ø	∑ Ln მ	გრძივი მეტრის წონა კგ.	წონა კგ. A240	წონა კგ. A500C	V; მ³
1	2	3	4	5	6	7	8	9	10	11
1	16 A500C	14900	3	44.70	8 A240	139.50	0.39	55.04		1.83
2	16 A500C	14900	3	44.70	16 A500C	89.40	1.58		141.10	
I	8 A240	1500	93	139.50						
							∑	55.04	141.10	1.83
						n= 1		55.04	141.10	1.83
									107.18	კგ/მ³

მონ. რ/ბ რანდკოჭის რკ-4-ის სპეციფიკაცია

არმატურის სპეციფიკაცია					არმატურის ამოკრეფა					ბეტონი B 25
პოზ. №	Ø	L მმ	n ცალი	Ln მ	Ø	∑ Ln მ	გრძივი მეტრის წონა კგ.	წონა კგ. A240	წონა კგ. A500C	V; მ³
1	2	3	4	5	6	7	8	9	10	11
1	16 A500C	7200	3	21.60	8 A240	60.00	0.39	23.68		0.89
2	16 A500C	7200	3	21.60	16 A500C	43.20	1.58		68.18	
I	8 A240	1500	40	60.00						
							∑	23.68	68.18	0.89
						n= 2		47.35	136.37	1.77
									103.80	კგ/მ³

პროექტის დასახელება
ინდივიდუალური საცხოვრებელი სახლი

პროექტის მისამართი
ქ. თბილისი, სოფელი კიკეთი, ღიღების ქუჩა №2
(ს/კ 01.81.01.257.012)

დამკვეთი

სტადია	თარიღი	განმარტება
	2024.03.19	

დაკვეთის №

CAD DWG ფაილი house 4 bedrooms 5e v43 l5-damateba.dwg

მთ. კონსტრუქტორი: ბ. ვაშაკიძე

საავტორო უფლებები

ნახაზის დასახელება
მონ. რ/ბ რანდკოჭების რკ-3-ისა და რკ-4-ის არმირება

კ-5.02

A3

მონ. რ/ბ რანდკოჭის რკ-5-ის არმირება

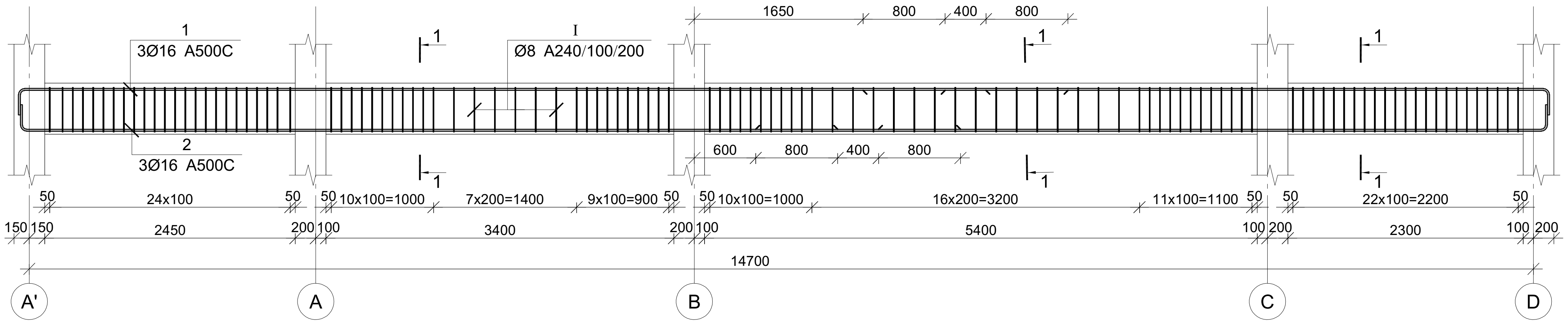

მონ. რ/ბ რანდკოჭის რკ-6-ის არმირება

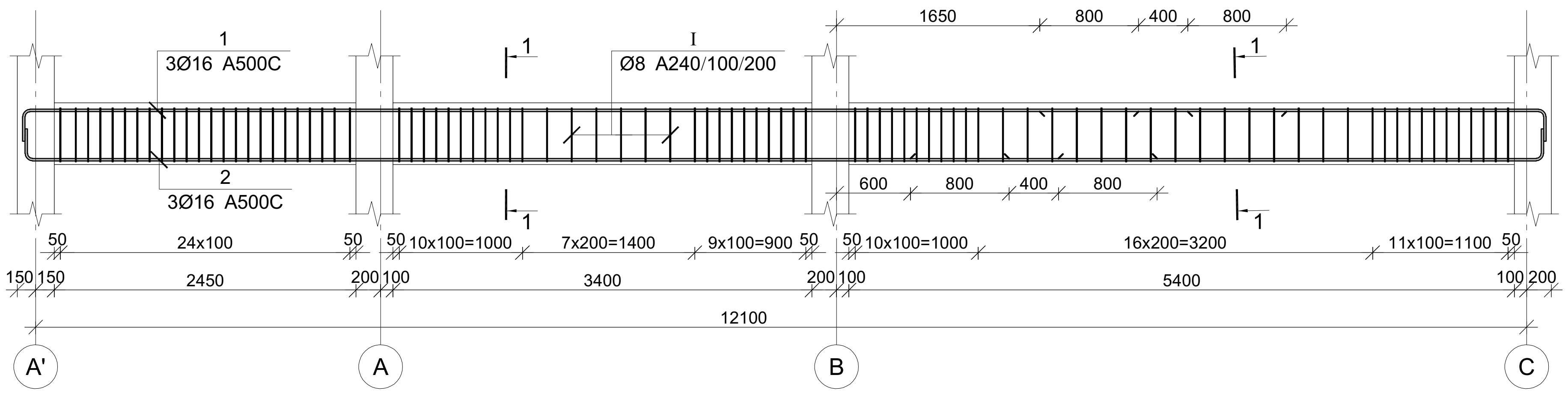

კვეთი 1-1

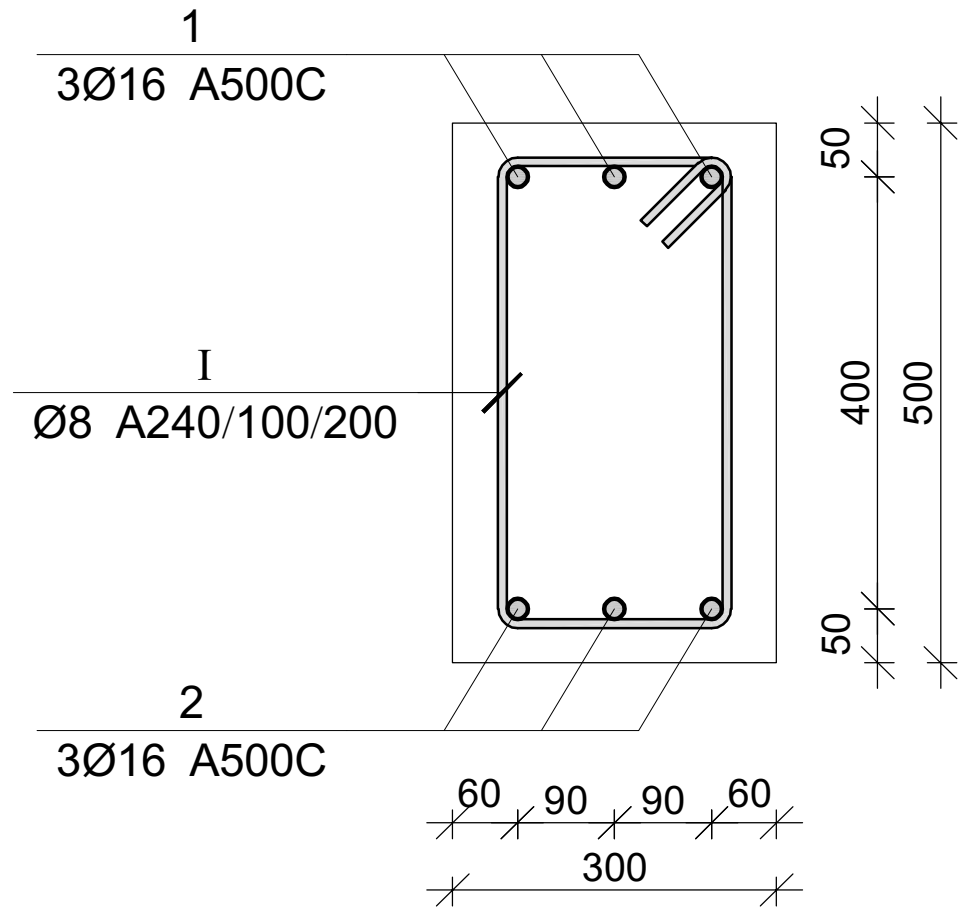

პოზ.	Ø [მმ.]	ესკიზი [მმ.]	სიგრძე [მმ.]
1	Ø16	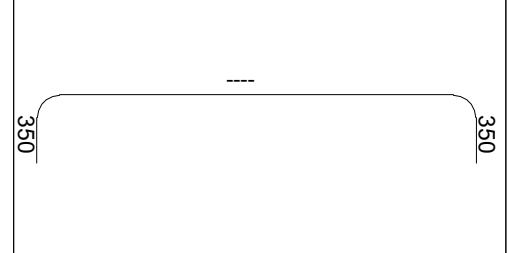	----
2	Ø16	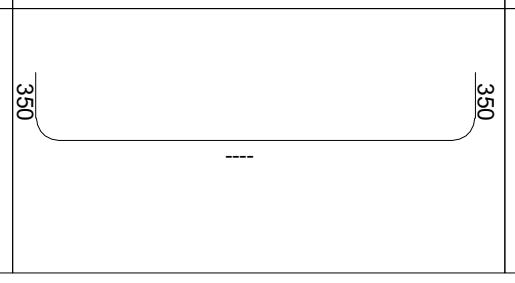	----

პოზ.	Ø [მმ.]	ესკიზი [მმ.]	სიგრძე [მმ.]
I	Ø8	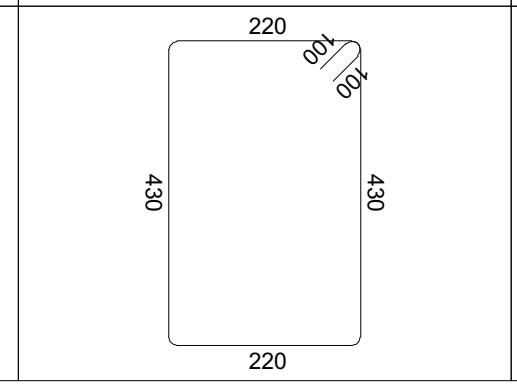	1500

მონ. რ/ბ რანდკოჭის რკ-5-ის სპეციფიკაცია

არმატურის სპეციფიკაცია					არმატურის ამოკრეფა					ბეტონი B 25
პოზ. №	Ø	L მმ	n ცალი	Ln მ	Ø	∑Ln მ	ერთეული მეტრის წონა კგ.	წონა კგ. A240	წონა კგ. A500C	V; მ³
1	2	3	4	5	6	7	8	9	10	11
1	16 A500C	16550	3	49.65	8 A240	168.00	0.39	66.29		2.03
2	16 A500C	16550	3	49.65	16 A500C	99.30	1.58		156.73	
I	8 A240	1500	112	168.00						
							∑	66.29	156.73	2.03
						n= 1		66.29	156.73	2.03
									109.73	კგ/მ³

მონ. რ/ბ რანდკოჭის რკ-6-ის სპეციფიკაცია

არმატურის სპეციფიკაცია					არმატურის ამოკრეფა					ბეტონი B 25
პოზ. №	Ø	L მმ	n ცალი	Ln მ	Ø	∑Ln მ	ერთეული მეტრის წონა კგ.	წონა კგ. A240	წონა კგ. A500C	V; მ³
1	2	3	4	5	6	7	8	9	10	11
1	16 A500C	13950	3	41.85	8 A240	133.50	0.39	52.68		1.69
2	16 A500C	13950	3	41.85	16 A500C	83.70	1.58		132.11	
I	8 A240	1500	89	133.50						
							∑	52.68	132.11	1.69
						n= 1		52.68	132.11	1.69
									109.50	კგ/მ³

პროექტის დასახელება

ინდივიდუალური საცხოვრებელი სახლი

პროექტის მისამართი

ქ. თბილისი, სოფელი კიკეთი, დიდების ქუჩა №2 (ს/კ 01.81.01.257.012)

დამკვეთი

სტადია	თარიღი	განმარტება
	2024.03.19	

დამკვეთის №

CAD DWG ფაილი: house 4 bedrooms 5e v43 15-damateba.dwg

მთ. კონსტრუქტორი: გ. ვაშაკიძე

საავტორო უფლებები

ნახაზის დასახელება

მონ. რ/ბ რანდკოჭების რკ-5-ისა და რკ-6-ის არმირება

კ-5.03

A3

მონ. რ/ბ რანდკოჭის რკ-7-ის არმირება

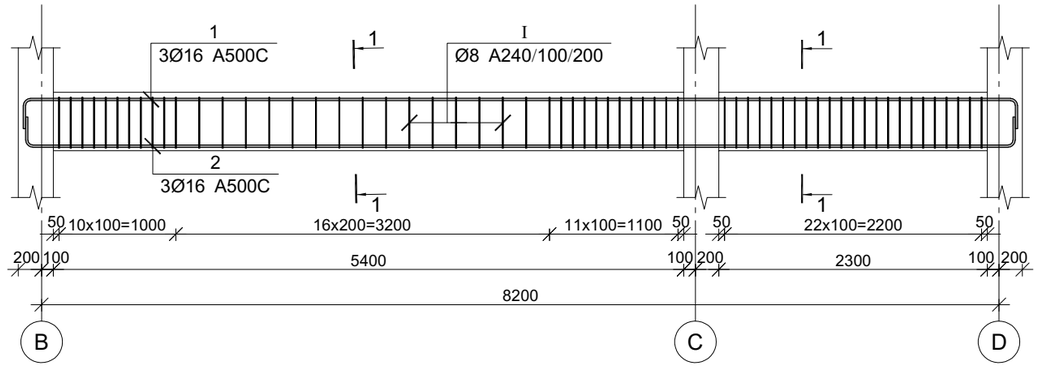

კვეთი 1-1

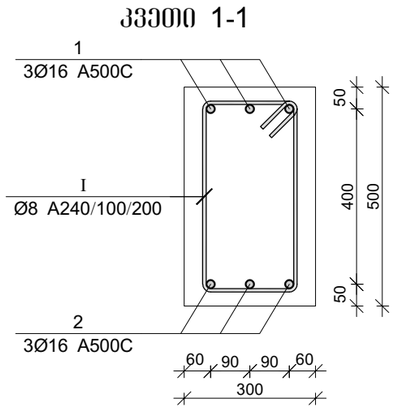

პოზ.	Ø [მმ.]	ესკიზი [მმ.]	სიგრძე [მმ.]
①	Ø16	350 ---- 350	----
②	Ø16	350 ---- 350	----

პოზ.	Ø [მმ.]	ესკიზი [მმ.]	სიგრძე [მმ.]
Ⅰ	Ø8	220 430 430 220	1500

მონ. რ/ბ რანდკოჭის რკ-8-ის არმირება

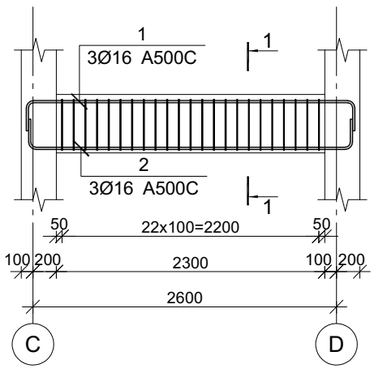

მონ. რ/ბ რანდკოჭის რკ-7-ის სპეციფიკაცია

არმატურის სპეციფიკაცია					არმატურის ამოკრეფა					ბეტონი B 25
პოზ. №	Ø	L მმ	n ცალი	Ln მ	Ø	∑ Ln მ	ბრაკით ვეღრის წონა კგ.	წონა კგ. A240	წონა კგ. A500C	V; მ³
1	2	3	4	5	6	7	8	9	10	11
1	16 A500C	9200	3	27.60	8 A240	88.50	0.39	34.92		1.11
2	16 A500C	9200	3	27.60	16 A500C	55.20	1.58		87.12	
Ⅰ	8 A240	1500	59	88.50						
						∑		34.92	87.12	1.11
						n= 2		69.84	174.25	2.22
									109.95	კგ/მ³

მონ. რ/ბ რანდკოჭის რკ-8-ის სპეციფიკაცია

არმატურის სპეციფიკაცია					არმატურის ამოკრეფა					ბეტონი B 25
პოზ. №	Ø	L მმ	n ცალი	Ln მ	Ø	∑ Ln მ	ბრაკით ვეღრის წონა კგ.	წონა კგ. A240	წონა კგ. A500C	V; მ³
1	2	3	4	5	6	7	8	9	10	11
1	16 A500C	3800	3	11.40	8 A240	34.50	0.39	13.61		0.35
2	16 A500C	3800	3	11.40	16 A500C	22.80	1.58		35.99	
Ⅰ	8 A240	1500	23	34.50						
						∑		13.61	35.99	0.35
						n= 1		13.61	35.99	0.35
									143.77	კგ/მ³

პროექტის დასახელება

ინდივიდუალური სასხოვრებელი სახლი

პროექტის მისამართი

ქ. თბილისი, სოფელი კიკეთი, დიღების ქუჩა №2
(ს/კ 01.81.01.257.012)

დამკვეთი

სტადია	თარიღი	განმარტება
	2024.03.19	

დაკვეთის №

CAD DWG ფაილი: house 4 bedrooms 5e v43 l5-damateba.dwg

მთ. კონსტრუქტორი: ვ. ვაშაკიძე

საავტორო უფლებები

ნახაზის დასახელება

მონ. რ/ბ რანდკოჭების რკ-7-ისა და რკ-8-ის არმირება

კ-5.04

A3

მონ. რ/ბ რიგელის მრ-1-ის არმირება

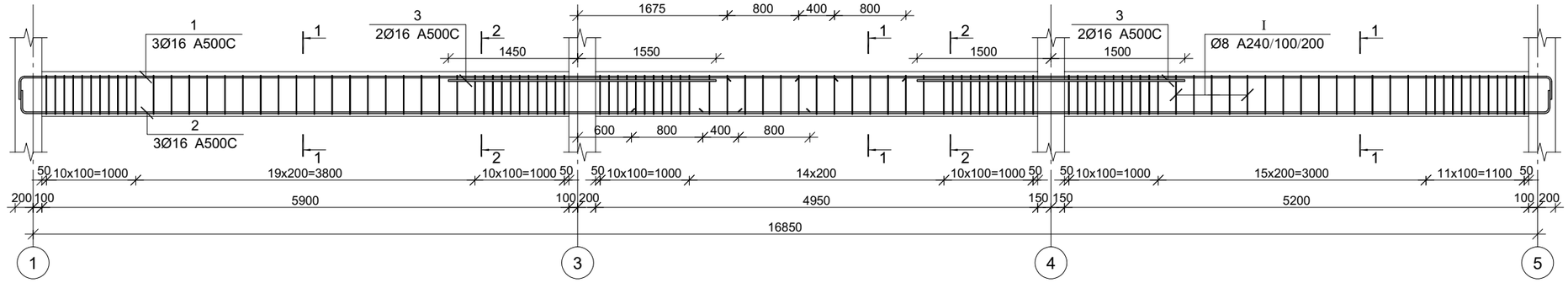

მონ. რ/ბ რიგელის მრ-2-ის არმირება

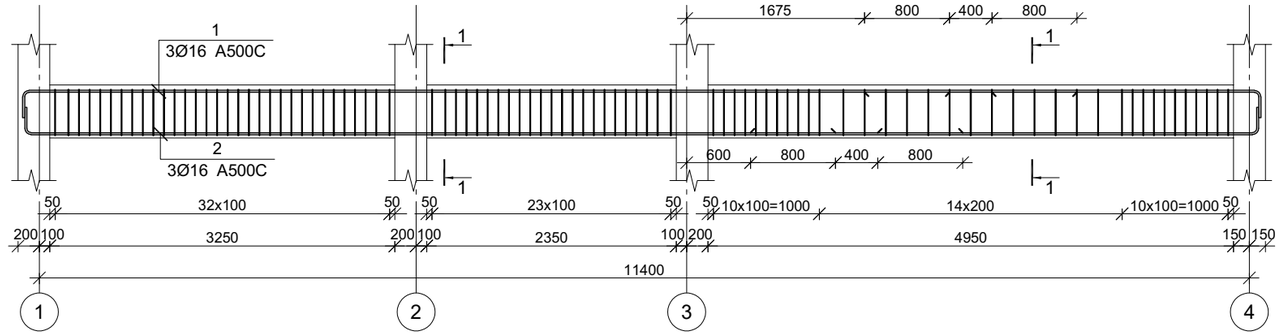

კვეთი 1-1

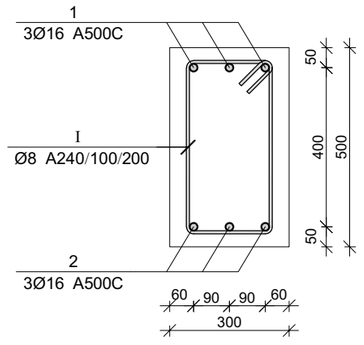

კვეთი 2-2

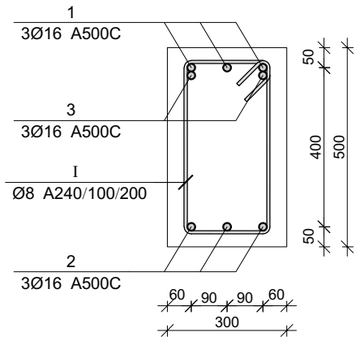

პოზ.	Ø [მმ.]	ესკიზი [მმ.]	სიგრძე [მმ.]
①	Ø16	350	----
②	Ø16	350	----
①	Ø8	220, 430, 430, 220	1500

მონ. რ/ბ რიგელის მრ-1-ის სპეციფიკაცია

არმატურის სპეციფიკაცია					არმატურის ამოკრეფა					ბეტონი B 25
პოზ. №	Ø	L მმ	n ცალი	Ln მ	Ø	∑ Ln მ	არმატურის წონა კგ.	წონა კგ. A240	წონა კგ. A500C	V; მ³
1	2	3	4	5	6	7	8	9	10	11
1	16 A500C	18450	3	55.35	8 A240	165.00	0.39	65.11		2.36
2	16 A500C	18450	3	55.35	16 A500C	122.70	1.58		193.66	
3	16 A500C	3000	4	12.00						
I	8 A240	1500	110	165.00			∑	65.11	193.66	2.36
						n= 2		130.21	387.32	4.72
									109.53	კგ/მ³

მონ. რ/ბ რიგელის მრ-2-ის სპეციფიკაცია

არმატურის სპეციფიკაცია					არმატურის ამოკრეფა					ბეტონი B 25
პოზ. №	Ø	L მმ	n ცალი	Ln მ	Ø	∑ Ln მ	არმატურის წონა კგ.	წონა კგ. A240	წონა კგ. A500C	V; მ³
1	2	3	4	5	6	7	8	9	10	11
1	16 A500C	13250	3	39.75	8 A240	135.00	0.39	53.27		1.58
2	16 A500C	13250	3	39.75	16 A500C	79.50	1.58		125.48	
I	8 A240	1500	90	135.00						
						∑		53.27	125.48	1.58
						n= 2		106.54	250.96	3.17
									112.95	კგ/მ³

პროექტის დასახელება

ინდივიდუალური საცხოვრებელი სახლი

პროექტის მისამართი

ქ. თბილისი, სოფელი კიკეთი, დიღების ქუჩა №2 (ს/კ 01.81.01.257.012)

დამკვეთი

სტადია	მარცხი	ფანმარტება
	2024.03.19	

დაკვეთის №

CAD DWG ფაილი: ~~house 4 bedrooms 5e v43~~ l5-damateba.dwg

მთ. კონსტრუქტორი: გ. ვაშაკიძე — გ. ვაშაკიძე

საავტორო უფლებები

ნახაზის დასახელება

მონ. რ/ბ რიგელების მრ-1-ისა და მრ-2-ის არმირება

კ-5.05

A3

მონ. რ/ბ რიგელის მრ-3-ის არმირება

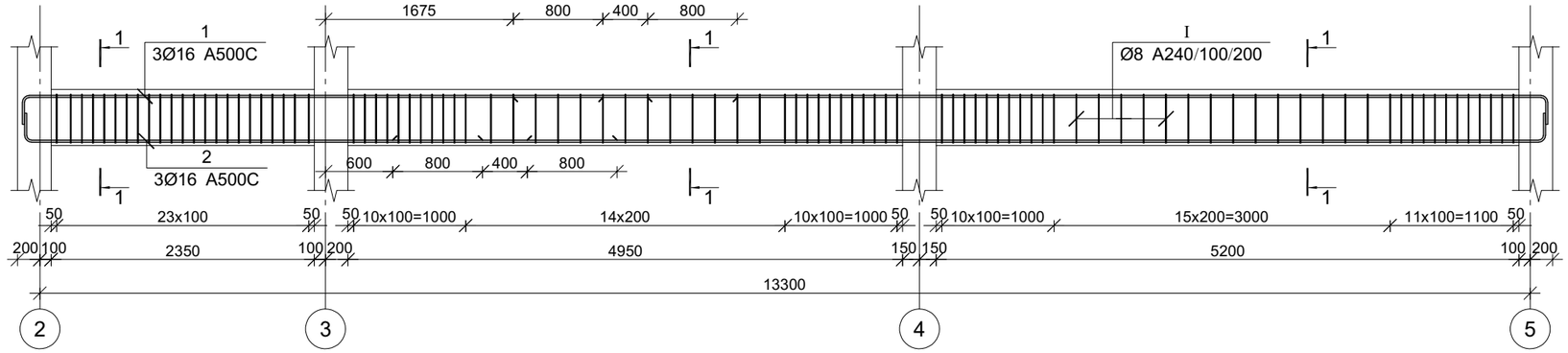

მონ. რ/ბ რიგელის მრ-4-ის არმირება

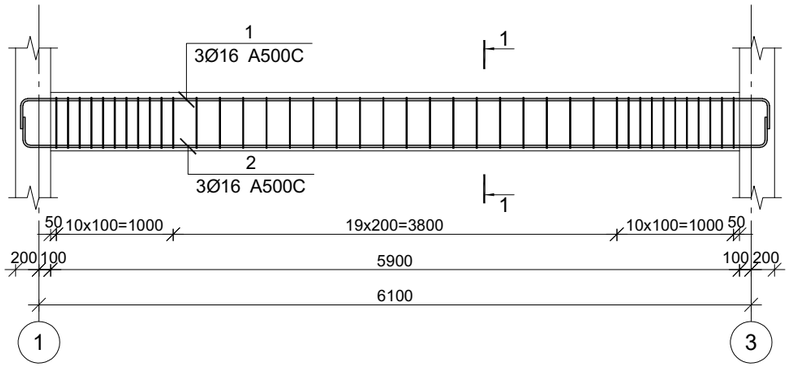

კვეთი 1-1

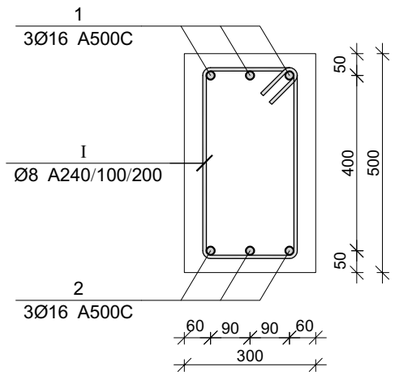

პოზ.	Ø [მმ.]	ესკიზი [მმ.]	სიგრძე [მმ.]
①	Ø16	350 ---- 350	----
②	Ø16	350 ---- 350	----
①	Ø8	220 430 430 220	1500

მონ. რ/ბ რიგელის მრ-3-ის სპეციფიკაცია

არმატურის სპეციფიკაცია					არმატურის ამოკრეფა					ბეტონი B 25
პოზ. №	Ø	L მმ	n ცალი	Ln მ	Ø	∑ Ln მ	ბრაკის ფაქტორი წონა კგ.	წონა კგ. A240	წონა კგ. A500C	V; მ³
1	2	3	4	5	6	7	8	9	10	11
1	16 A500C	14900	3	44.70	8 A240	139.50	0.39	55.04		1.83
2	16 A500C	14900	3	44.70	16 A500C	89.40	1.58		141.10	
I	8 A240	1500	93	139.50						
						∑		55.04	141.10	1.83
						n= 2		110.09	282.21	3.66
									107.18	კგ/მ³

მონ. რ/ბ რიგელის მრ-4-ის სპეციფიკაცია

არმატურის სპეციფიკაცია					არმატურის ამოკრეფა					ბეტონი B 25
პოზ. №	Ø	L მმ	n ცალი	Ln მ	Ø	∑ Ln მ	ბრაკის ფაქტორი წონა კგ.	წონა კგ. A240	წონა კგ. A500C	V; მ³
1	2	3	4	5	6	7	8	9	10	11
1	16 A500C	7200	3	21.60	8 A240	60.00	0.39	23.68		0.89
2	16 A500C	7200	3	21.60	16 A500C	43.20	1.58		68.18	
I	8 A240	1500	40	60.00						
						∑		23.68	68.18	0.89
						n= 3		71.03	204.55	2.66
									103.80	კგ/მ³

პროექტის დასახელება

ინდივიდუალური სასხოვრებელი სახლი

პროექტის მისამართი

ქ. თბილისი, სოფელი კიკეთი, დიღების ქუჩა №2 (ს/კ 01.81.01.257.012)

დამკვეთი

სტადია	მარცხი	გამარტება
	2024.03.19	

დაკვეთის №

CAD DWG ფაილი: ~~house 4 bedrooms 5e v43~~ l5-damateba.dwg

მთ. კონსტრუქტორი: ზ. ვაშაკიძე

საავტორო უფლებები

ნახაზის დასახელება

მონ. რ/ბ რიგელების მრ-3-ისა და მრ-4-ის არმირება

კ-5.06

A3

მონ. რ/ბ რიგელის მრ-5-ის არმირება

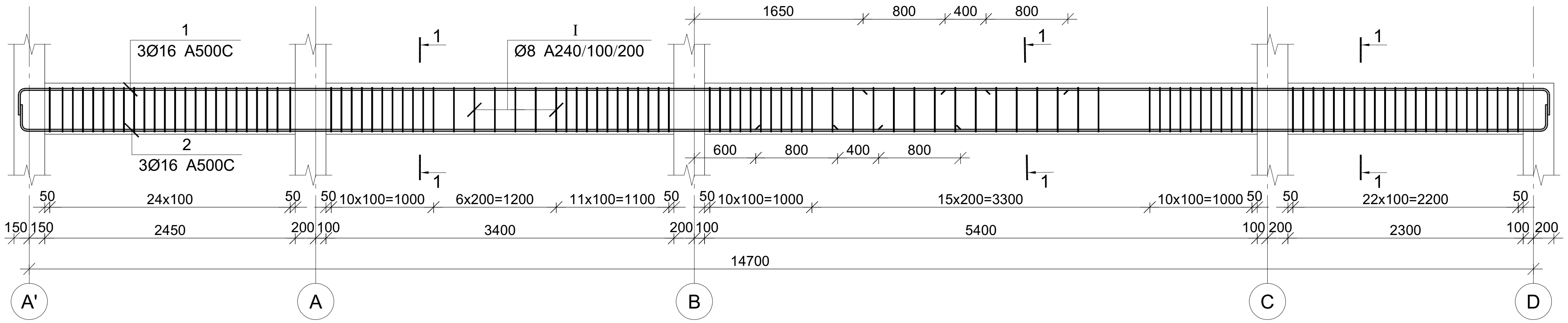

მონ. რ/ბ რიგელის მრ-6-ის არმირება

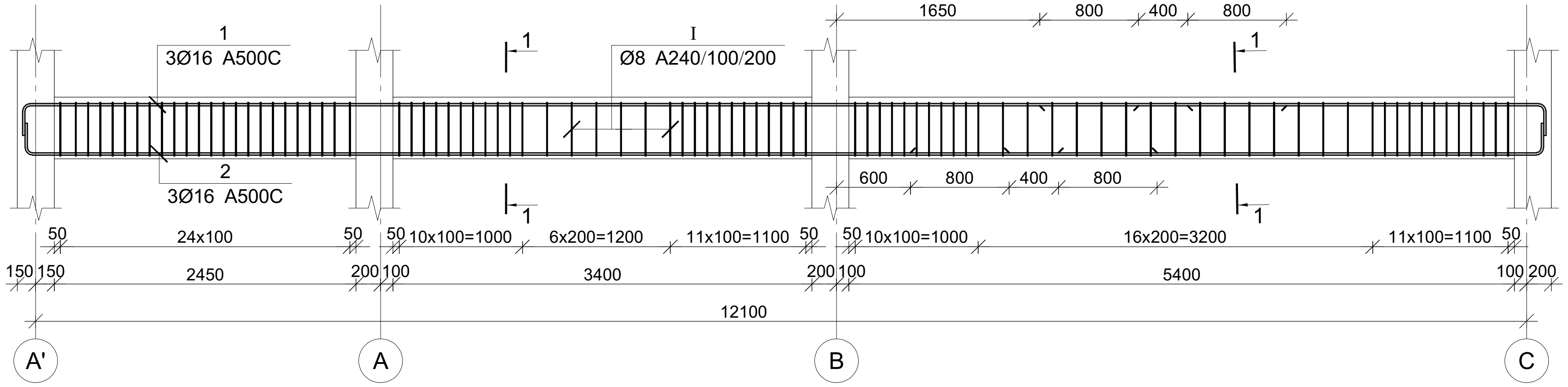

პოზ.	Ø [მმ.]	ესკიზი [მმ.]	სიგრძე [მმ.]
①	Ø16	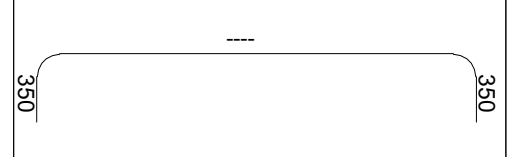	----
②	Ø16		----

პოზ.	Ø [მმ.]	ესკიზი [მმ.]	სიგრძე [მმ.]
Ⓘ	Ø8	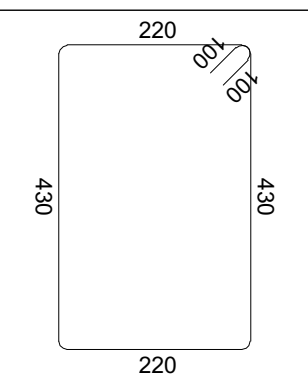	1500

კვეთი 1-1

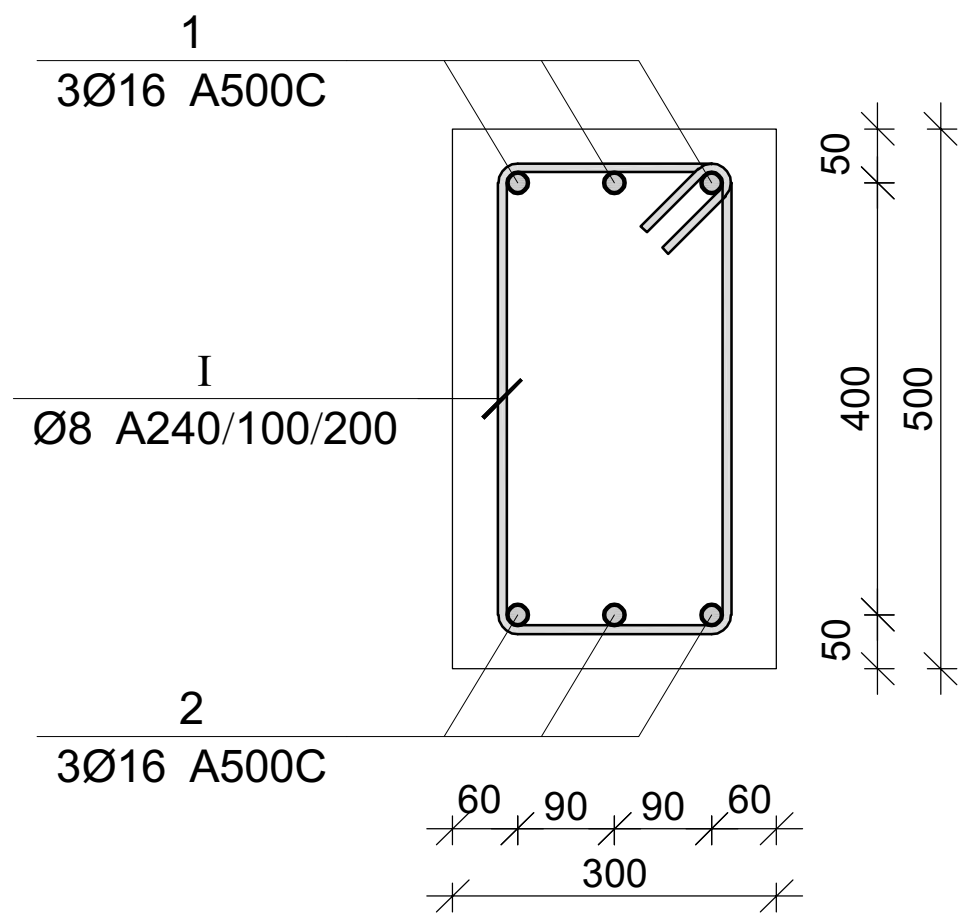

მონ. რ/ბ რიგელის მრ-5-ის სპეციფიკაცია

არმატურის სპეციფიკაცია					არმატურის ამოკრეფა					ბეტონი B 25
პოზ. №	Ø	L მმ	n ცალი	Ln მ	Ø	∑ Ln მ	გრძივი მეტრის წონა კგ.	წონა კგ. A240	წონა კგ. A500C	V; მ³
1	2	3	4	5	6	7	8	9	10	11
1	16 A500C	16550	3	49.65	8 A240	168.00	0.39	66.29		2.03
2	16 A500C	16550	3	49.65	16 A500C	99.30	1.58		156.73	
I	8 A240	1500	112	168.00						
							∑	66.29	156.73	2.03
						n= 1		66.29	156.73	2.03
									109.73	კგ/მ³

მონ. რ/ბ რიგელის მრ-6-ის სპეციფიკაცია

არმატურის სპეციფიკაცია					არმატურის ამოკრეფა					ბეტონი B 25
პოზ. №	Ø	L მმ	n ცალი	Ln მ	Ø	∑ Ln მ	გრძივი მეტრის წონა კგ.	წონა კგ. A240	წონა კგ. A500C	V; მ³
1	2	3	4	5	6	7	8	9	10	11
1	16 A500C	13950	3	41.85	8 A240	133.50	0.39	52.68		1.69
2	16 A500C	13950	3	41.85	16 A500C	83.70	1.58		132.11	
I	8 A240	1500	89	133.50						
							∑	52.68	132.11	1.69
						n= 1		52.68	132.11	1.69
									109.50	კგ/მ³

პროექტის დასახელება
ინდივიდუალური საცხოვრებელი სახლი

პროექტის მისამართი
ქ. თბილისი, სოფელი კიკეთი, დიღების ქუჩა №2
(ს/კ 01.81.01.257.012)

დამკვეთი

სტადია	თარიღი	განმარტება
	2024.03.19	

დაკვეთის №

CAD DWG ფაილი house 4 bedrooms 5e v43 15-damateba.dwg

მთ. კონსტრუქტორი: გ. ვაშაკიძე

საავტორო უფლებები

ნახაზის დასახელება
მონ. რ/ბ რიგელების მრ-5-ისა და მრ-6-ის არმირება

კ-5.07

A3

მონ. რ/ბ რიგელის მრ-7-ის არმირება

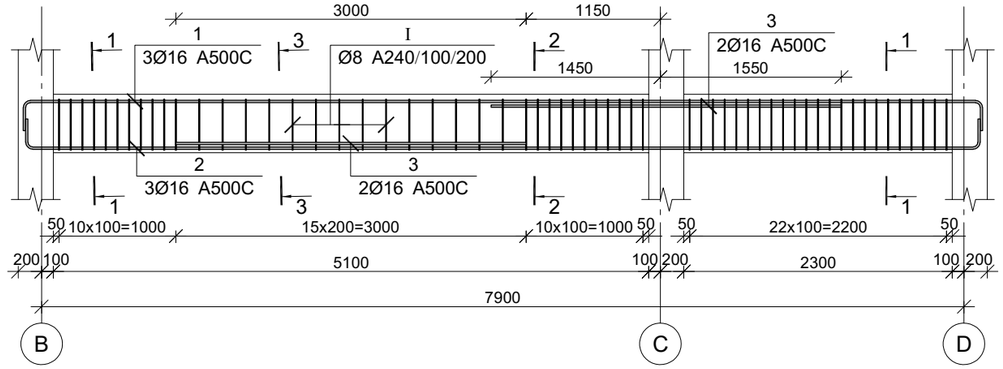

მონ. რ/ბ რიგელის მრ-8-ის არმირება

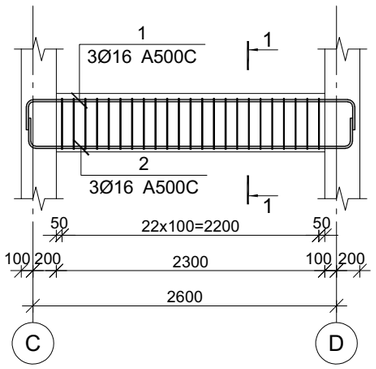

კვეთი 1-1

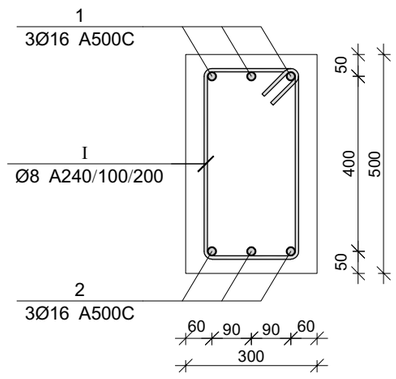

კვეთი 2-2

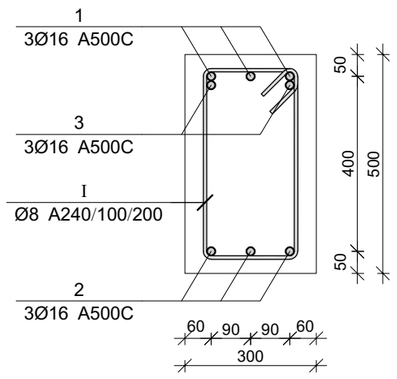

კვეთი 3-3

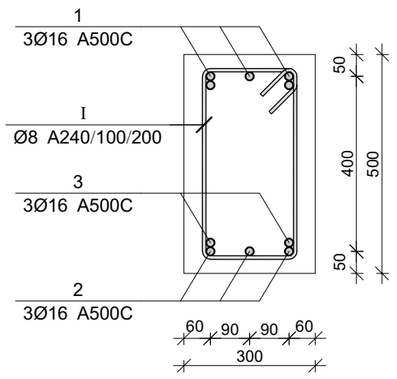

პოზ.	Ø [მმ.]	ესკიზი [მმ.]	სიგრძე [მმ.]
①	Ø16	350 ---- 350	----
②	Ø16	350 ---- 350	----

პოზ.	Ø [მმ.]	ესკიზი [მმ.]	სიგრძე [მმ.]
Ⅰ	Ø8	220, 430, 430, 220	1500

მონ. რ/ბ რიგელის მრ-7-ის სპეციფიკაცია

არმატურის სპეციფიკაცია					არმატურის ამოკრეფა					ბეტონი B 25
პოზ. №	Ø	L მმ	n ცალი	Ln მ	Ø	∑ Ln მ	ბრიგის მეტრის წონა კგ.	წონა კგ. A240	წონა კგ. A500C	V; მ³
1	2	3	4	5	6	7	8	9	10	11
1	16 A500C	9200	3	27.60	8 A240	88.50	0.39	34.92		1.11
2	16 A500C	9200	3	27.60	16 A500C	67.20	1.58		106.06	
3	16 A500C	3000	4	12.00						
Ⅰ	8 A240	1500	59	88.50		∑		34.92	106.06	1.11
						n= 3		104.76	318.19	3.33
									127.01	კგ/მ³

მონ. რ/ბ რიგელის მრ-8-ის სპეციფიკაცია

არმატურის სპეციფიკაცია					არმატურის ამოკრეფა					ბეტონი B 25
პოზ. №	Ø	L მმ	n ცალი	Ln მ	Ø	∑ Ln მ	ბრიგის მეტრის წონა კგ.	წონა კგ. A240	წონა კგ. A500C	V; მ³
1	2	3	4	5	6	7	8	9	10	11
1	16 A500C	3800	3	11.40	8 A240	34.50	0.39	13.61		0.35
2	16 A500C	3800	3	11.40	16 A500C	22.80	1.58		35.99	
Ⅰ	8 A240	1500	23	34.50						
						∑		13.61	35.99	0.35
						n= 2		27.23	71.97	0.69
									143.77	კგ/მ³

პროექტის დასახელება

ინდივიდუალური სასხოვრებელი სახლი

პროექტის მისამართი

ქ. თბილისი, სოფელი კიკეთი, დიღების ქუჩა №2
(ს/კ 01.81.01.257.012)

დამკვეთი

სტადია	მარცხი	განმარტება

2024.03.19

დაკვეთის №

CAD DWG ფაილი: house 4 bedrooms 5e v43 l5-damateba.dwg

მთ. კონსტრუქტორი: ვ. ვაშაკიძე

საავტორო უფლებები

ნახაზის დასახელება

მონ. რ/ბ რიგელების მრ-7-ისა და მრ-8-ის არმირება

კ-5.08

A3

მონ. რ/ბ რიგელის მრ-9-ის არმირება

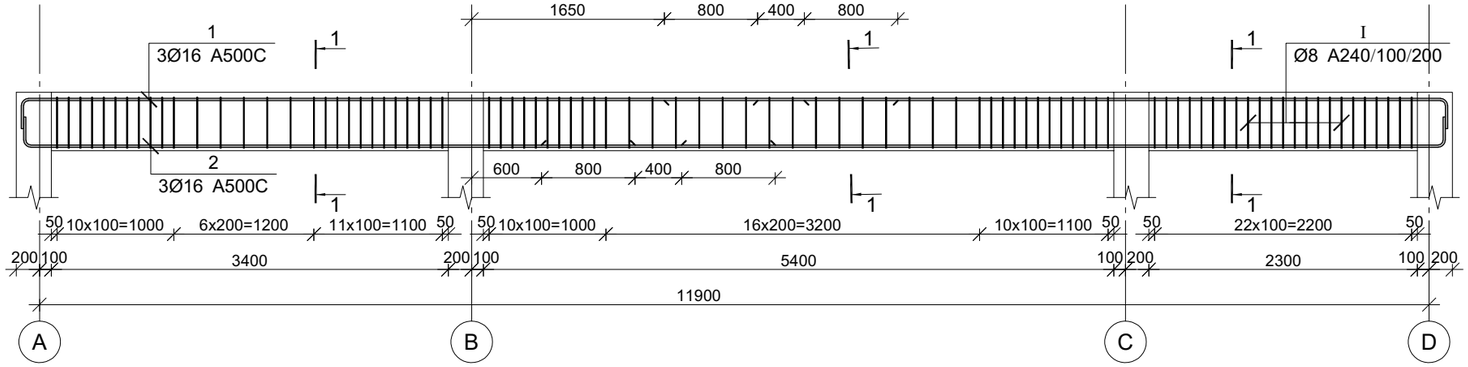

მონ. რ/ბ რიგელის მრ-10-ის არმირება

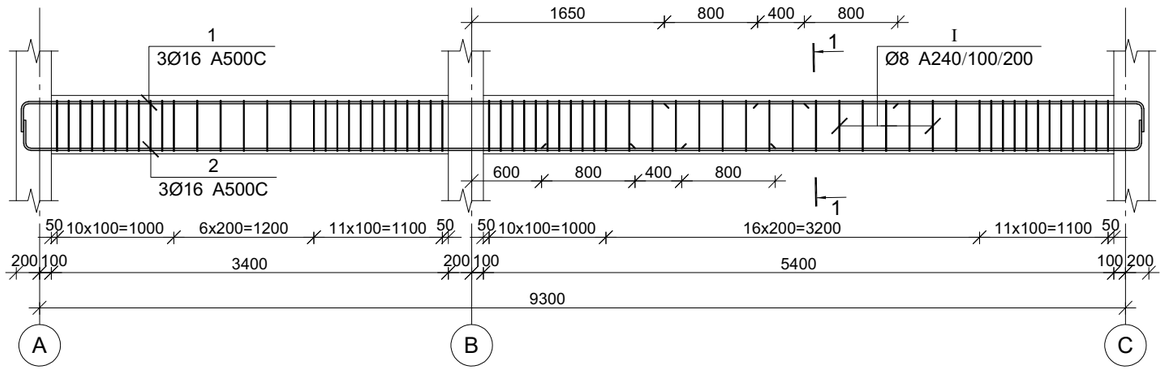

კვეთი 1-1

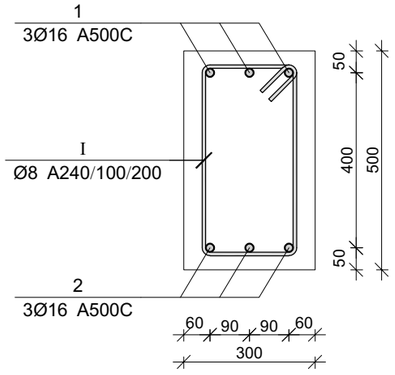

პოზ.	Ø [მმ.]	ესკიზი [მმ.]	სიგრძე [მმ.]
①	Ø16	350 ---- 350	----
②	Ø16	350 ---- 350	----

პოზ.	Ø [მმ.]	ესკიზი [მმ.]	სიგრძე [მმ.]
①	Ø8	220, 90, 90, 430, 430, 220	1500

მონ. რ/ბ რიგელის მრ-9-ის სპეციფიკაცია

არმატურის სპეციფიკაცია					არმატურის ამოკრეფა					ბეტონი B 25
პოზ. №	Ø	L მმ	n ცალი	Ln მ	Ø	∑ Ln მ	ბრაკით მემრის წონა კგ.	წონა კგ. A240	წონა კგ. A500C	V; მ³
1	2	3	4	5	6	7	8	9	10	11
1	16 A500C	13800	3	41.40	8 A240	132.00	0.39	52.09		1.67
2	16 A500C	13800	3	41.40	16 A500C	82.80	1.58		130.69	
I	8 A240	1500	88	132.00						
						∑		52.09	130.69	1.67
						n= 1		52.09	130.69	1.67
									109.77	კგ/მ³

მონ. რ/ბ რიგელის მრ-10-ის სპეციფიკაცია

არმატურის სპეციფიკაცია					არმატურის ამოკრეფა					ბეტონი B 25
პოზ. №	Ø	L მმ	n ცალი	Ln მ	Ø	∑ Ln მ	ბრაკით მემრის წონა კგ.	წონა კგ. A240	წონა კგ. A500C	V; მ³
1	2	3	4	5	6	7	8	9	10	11
1	16 A500C	10400	3	31.20	8 A240	97.50	0.39	38.47		1.32
2	16 A500C	10400	3	31.20	16 A500C	62.40	1.58		98.49	
I	8 A240	1500	65	97.50						
						∑		38.47	98.49	1.32
						n= 1		38.47	98.49	1.32
									103.76	კგ/მ³

პროექტის დასახელება

ინდივიდუალური საცხოვრებელი სახლი

პროექტის მისამართი

ქ. თბილისი, სოფელი კიკეთი, დიღების ქუჩა №2
(ს/კ 01.81.01.257.012)

დამკვეთი

სტადია | თარიღი | განმარტება

2024.03.19

დაკვეთის №

CAD DWG ფაილი: house 4 bedrooms 5e v43 l5-damateba.dwg

მთ. კონსტრუქტორი: ზ. ვაშაკიძე

საავტორო უფლებები

ნახაზის დასახელება

მონ. რ/ბ რიგელების მრ-9-ისა და მრ-10-ის არმირება

კ-5.09

A3

მონ. რ/ბ რიგელის არმატურის გადაღებით გადაბმის დეტალი

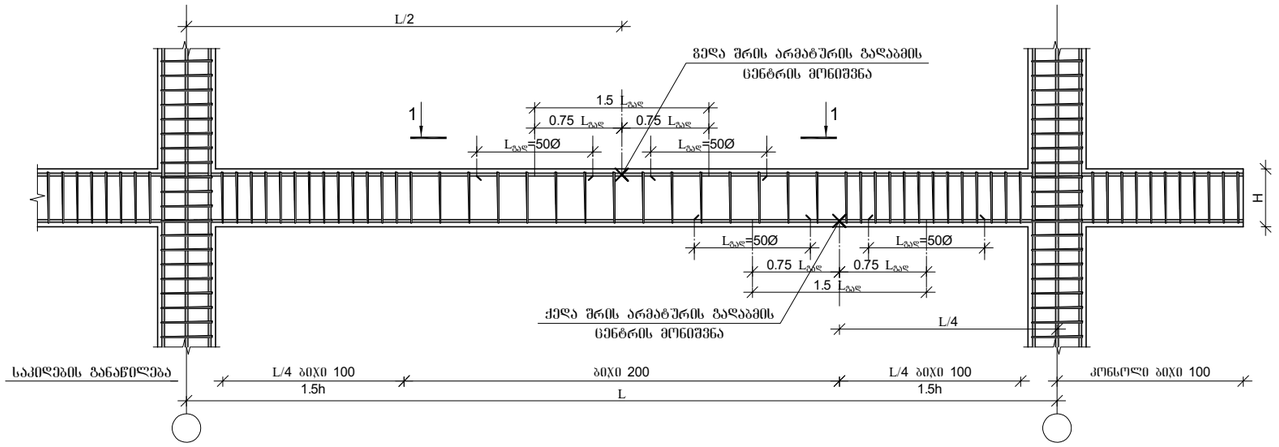

რიგელების და სვეტის შეერთების დეტალი გეგმაში

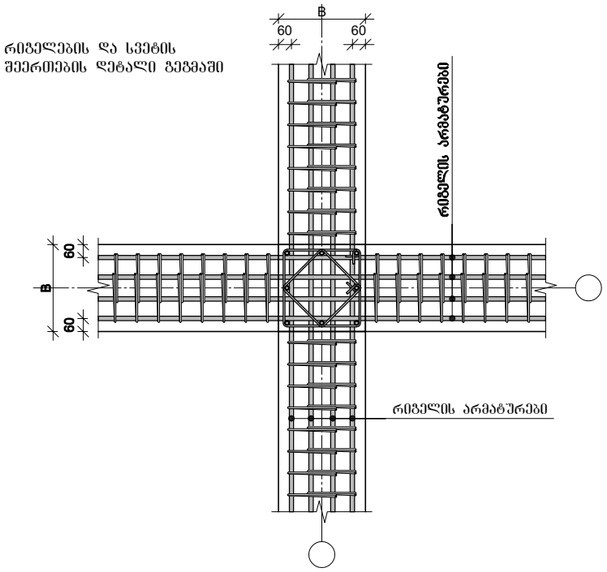

მონ. რ/ბ რიგელის არმატურის გადაღებით გადაბმის დეტალი ხედი 1-1

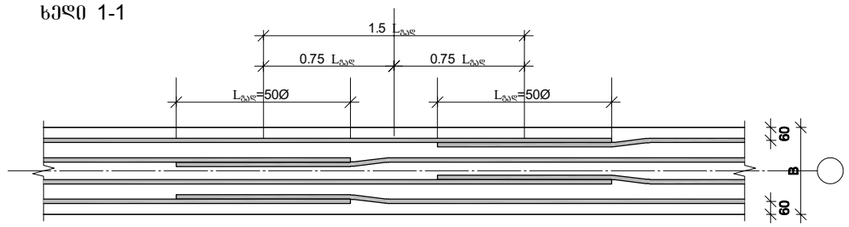

არმატურის ჩაანკერების დეტალი

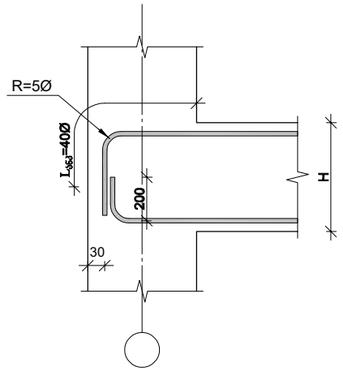

1. მონიშვნა - X ალნიშვნავს მონ. რ/ბ რიგელის არმირების სქემებზე გრძივი არმატურის ორ პოზიციას შორის საგზვარს.
2. მონ. რ/ბ რიგელის არმირებისას არმატურის გადაბმის ადგილებში საკიდების ბიჯი უნდა იყო 100 მმ.

რიგელის და სვეტის შეერთების დეტალი ჭრილში

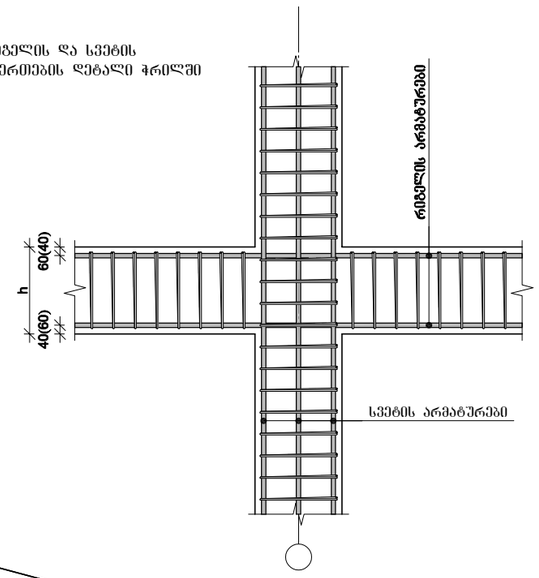

რიგელის და რიგელის შეერთების დეტალი ჭრილში

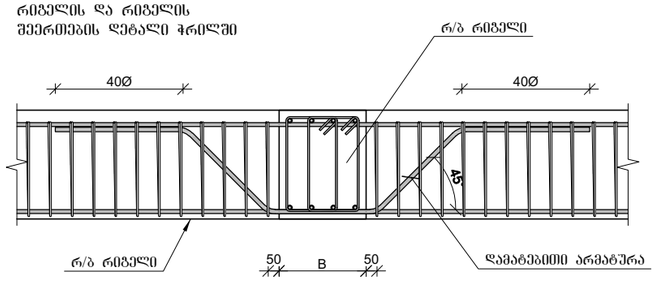

სვეტის ნაშვერების მოწყობის დეტალი

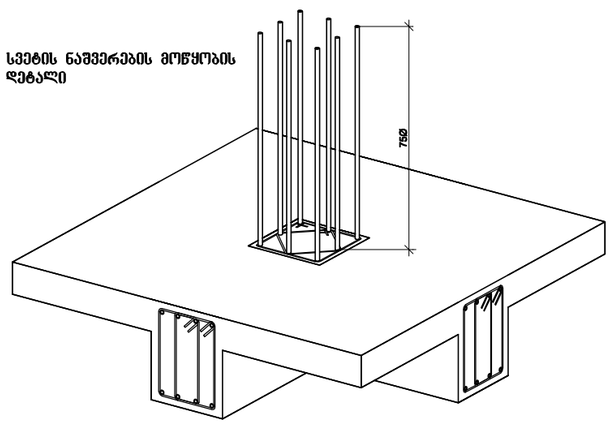

პროექტის დასახელება

ინდივიდუალური სასხოვრებელი სახლი

პროექტის მისამართი

ქ. ობილისი, სოფელი კიკეთი, დიღების ქუჩა №2
(ს/კ 01.81.01.257.012)

დამკვეთი

სტადია	მარილი	განმარტება
	2024.03.19	

დაკვეთის №

CAD DWG ფაილი: house 4 bedrooms 5e v43 l5-damateba.dwg

მთ. კონსტრუქტორი: გ. ვაშაკიძე — გ. ვაშაკიძე

საავტორო უფლებები

ნახაზის დასახელება

მონ. რ/ბ რიგელის არმატურის გადაღებით გადაბმის და სვეტში ჩამაბრების დეტალები

კ-5.10

A3

გადახურვის ფილის არმირების გეგმა -0.100 ნიშნულზე

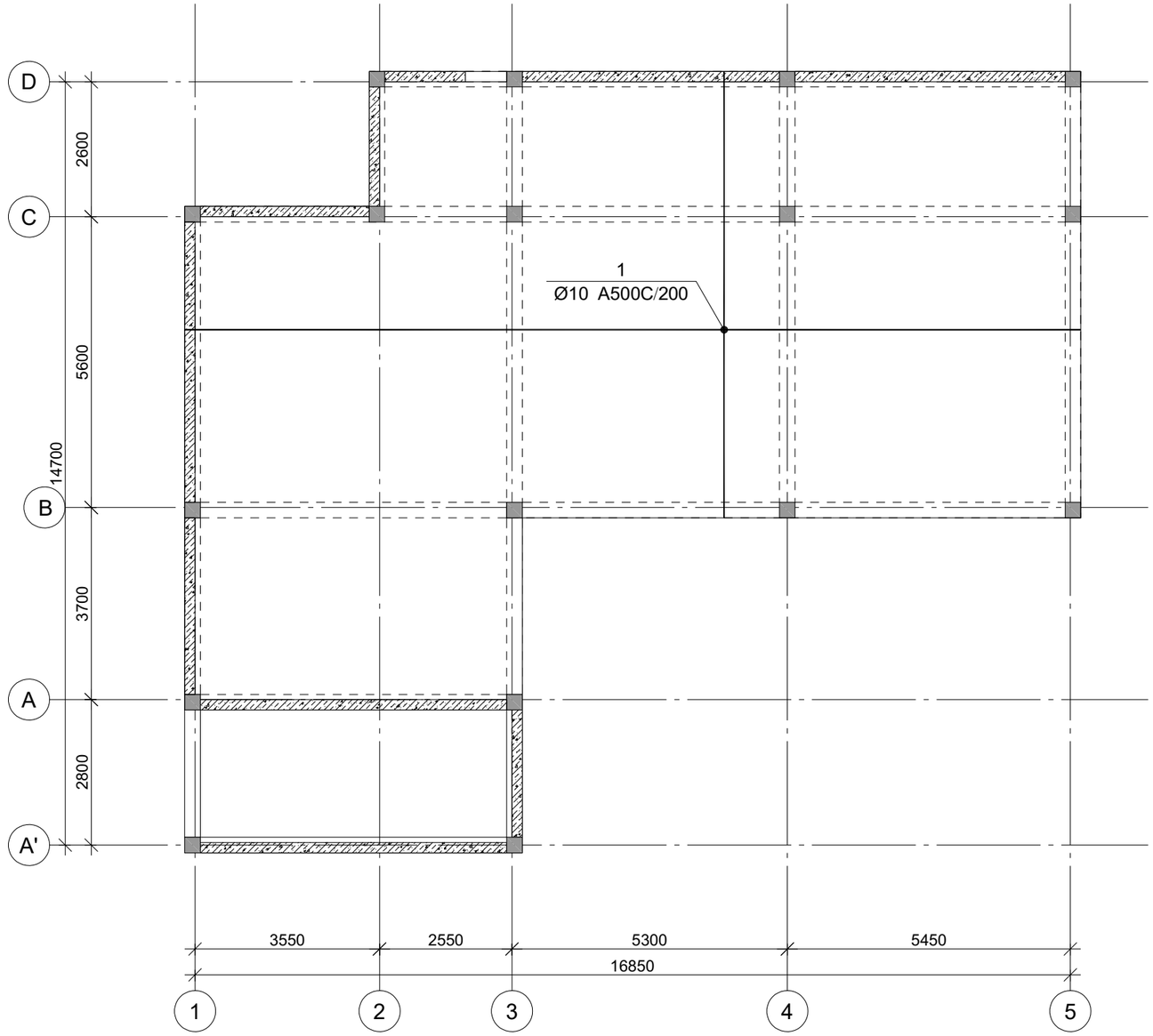

ფილის არმირების ჩარჩმენტი ჭრილში

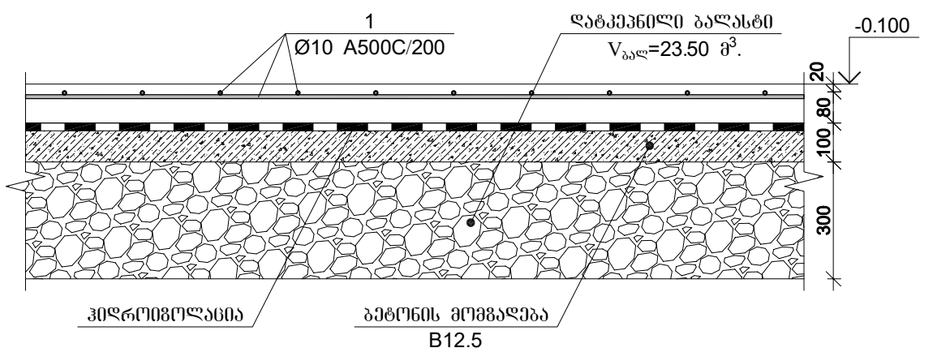

მონ. რ/ბ გადახურვის ფილის სპეციფიკაცია -0.100 ნიშნულზე

არმატურის სპეციფიკაცია					არმატურის ამოკრეფა					ბეტონი B 25
პოზ. №	Ø	L მმ.	n ცალი	Ln მ.	Ø	∑ Ln მ.	გრკივი მეტრის წონა კგ.	წონა კგ. A240	წონა კგ. A500C	V; მ³
1	2	3	4	5	6	7	8	9	10	11
1	10 A500C	----	----	1600.00	10 A500C	1600.00	0.39		631.34	13.00
							∑		631.34	13.00
						n= 1			631.34	13.00
ბეტონის მომზადება B12.5 $V_{ბეტ}$=7.83 მ³.									48.56	კგ/მ³

პროექტის დასახელება

ინდივიდუალური სასხოვრებელი სახლი

პროექტის მისამართი

ქ. ობილისი, სოფელი კიკეთი, დიღების ქუჩა №2
(ს/კ 01.81.01.257.012)

დამკვეთი

სტადია	მარცხი	განმარტება
	2024.03.19	

დაკვეთის №

CAD DWG ფაილი: house 4 bedrooms 5e v43 l5-damateba.dwg

მთ. კონსტრუქტორი: გ. ვაშაკიძე

საავტორო უფლებები

ნახაზის დასახელება

გადახურვის ფილის არმირების გეგმა -0.100 ნიშნულზე

კ-6.01

A3

გადახურვის ფილის არმირების გეგმა +3.600 ნიშნულზე

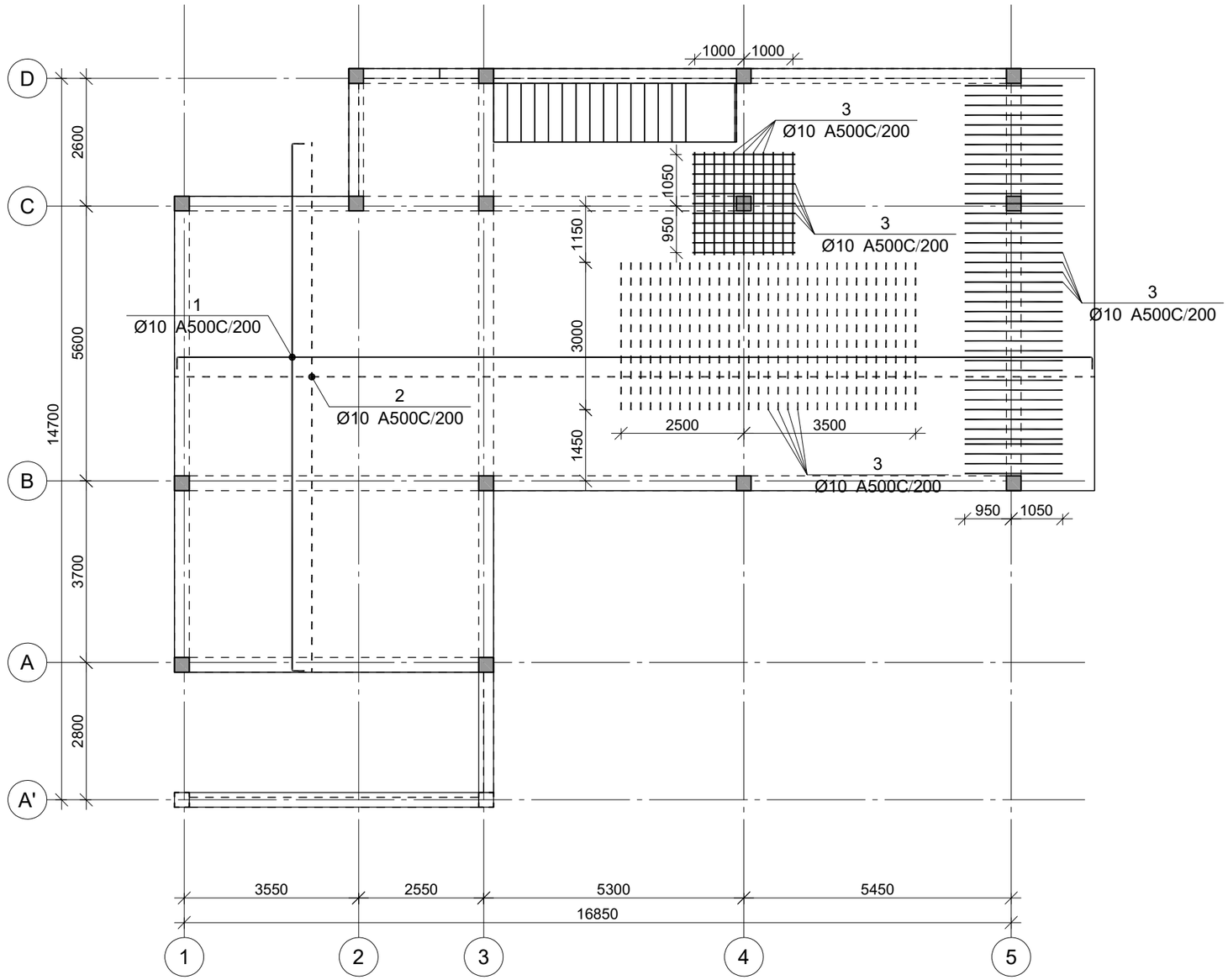

პროექტის დასახელება

ინდივიდუალური საცხოვრებელი სახლი

პროექტის მისამართი

ქ. ობილისი, სოფელი კიკეთი, დიღების ქუჩა №2
(ს/კ 01.81.01.257.012)

დამკვეთი

სტადია	მარცლი	განმარტება

2024.03.19

დაკვეთის №

CAD DWG ფაილი: house 4 bedrooms 5e v43 l5-damateba.dwg

მთ. კონსტრუქტორი: ვ. ვაშაკიძე

საავტორო უფლებები

ნახაზის დასახელება

გადახურვის ფილის არმირების გეგმა +3.600 ნიშნულზე

კ-6.02

A3

გადახურვის ფილის არმირების გეგმა +7.100 ნიშნულზე

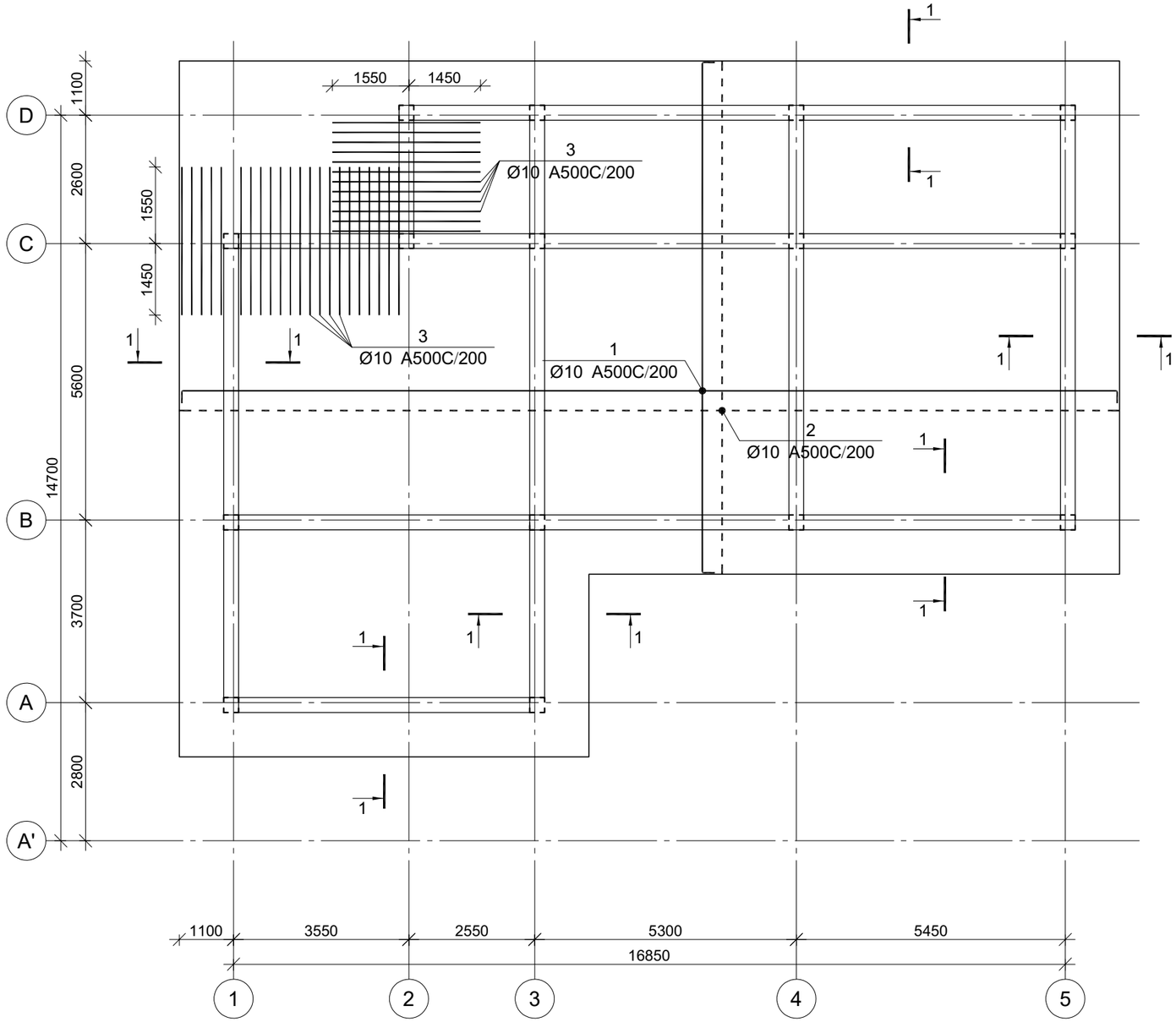

პროექტის დასახელება

ინდივიდუალური სახსოვრებელი სახლი

პროექტის მისამართი

ქ. ობილისი, სოფელი კიკეთი, დიღების ქუჩა №2
(ს/კ 01.81.01.257.012)

დამკვეთი

სტადია	მარცლი	განმარტება
	2024.03.19	

დაკვეთის №

CAD DWG ფაილი: house 4 bedrooms 5c v43 l5-damateba.dwg

მთ. კონსტრუქტორი: ვ. ვაშაკიძე

საავტორო უფლებები

ნახაზის დასახელება

გადახურვის ფილის არმირების გეგმა +7.100 ნიშნულზე

კ-6.03

A3

ფილის არმირების ფრაგმენტი

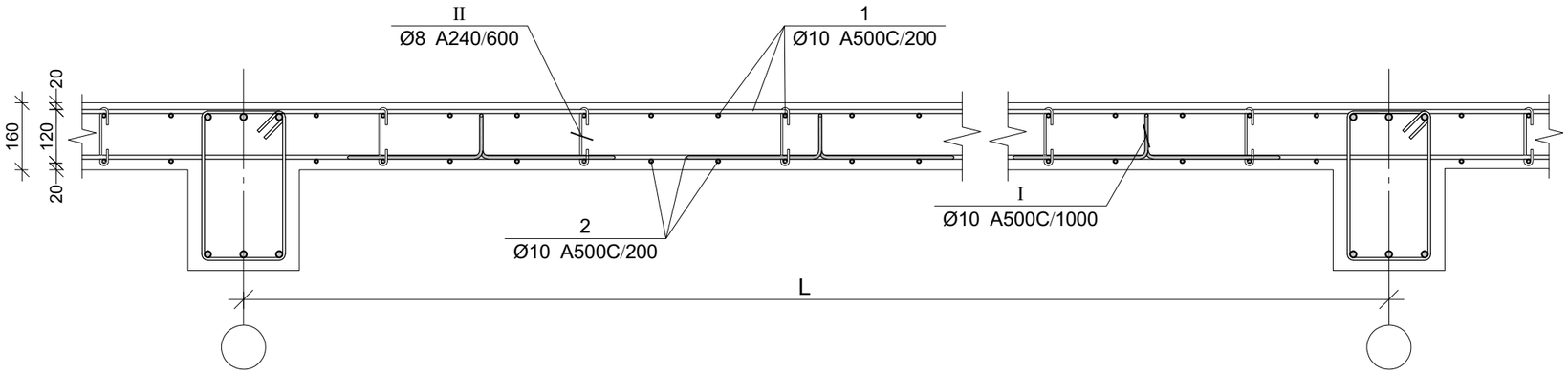

ფილის კოჭში ჩამაგრების კვეთი

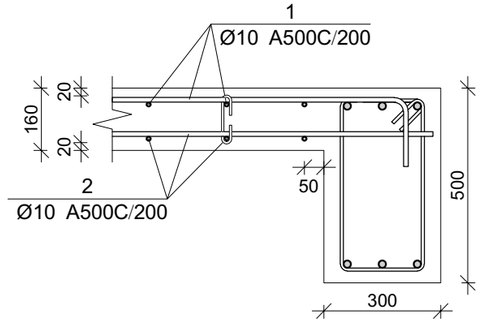

კვეთი 1-1

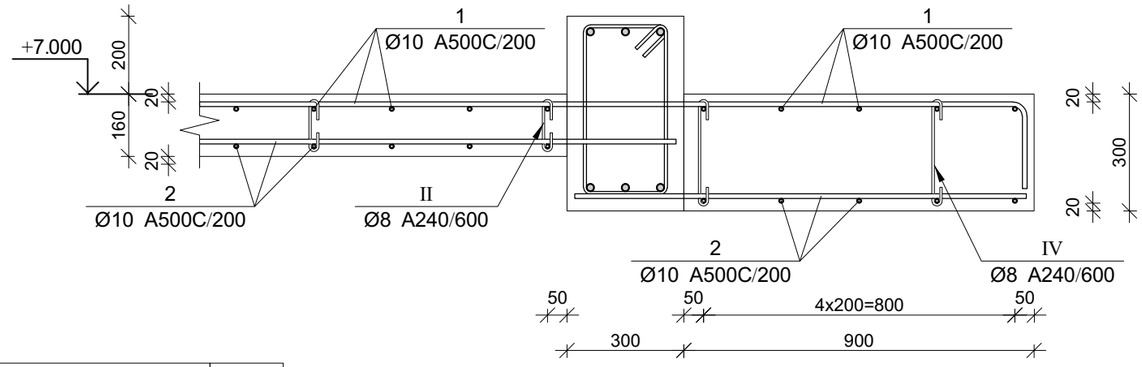

პოზ.	Ø [მმ.]	ესკიზი [მმ.]	სიგრძე [მმ.]
I	Ø10	200, 85, 400, 85, 400	1170
II	Ø8	135, 180°, 180°, 50, 50	235

პოზ.	Ø [მმ.]	ესკიზი [მმ.]	სიგრძე [მმ.]
III	Ø10	200, 225, 400, 225, 400	1450
IV	Ø8	270, 180°, 180°, 50, 50	370

გაღახურვის ფილის სპეციფიკაცია +3.600 ნიშნულზე

არმატურის სპეციფიკაცია					არმატურის ამოკრეფა					ბეტონი B 25
პოზ. №	Ø	L მმ.	n ცალი	Ln მ.	Ø	∑ Ln მ.	ერთეული წონა კგ.	წონა კგ. A240	წონა კგ. A500C	V; მ³
1	2	3	4	5	6	7	8	9	10	11
1	10 A500C	-	-	1574.40	8 A240	84.26	0.39	33.25		20.48
2	10 A500C	-	-	1536.00	10 A500C	3478.33	0.62		2144.53	
3	10 A500C	-	-	217.00						
I	10 A500C	1170	129	150.93						
II	8 A240	235	359	84.26						
						∑		33.25	2144.53	20.48
						n= 1		33.25	2144.53	20.48
									106.34	კგ/მ³

გაღახურვის ფილის სპეციფიკაცია +7.100 ნიშნულზე

არმატურის სპეციფიკაცია					არმატურის ამოკრეფა					ბეტონი B 25
პოზ. №	Ø	L მმ.	n ცალი	Ln მ.	Ø	∑ Ln მ.	ერთეული წონა კგ.	წონა კგ. A240	წონა კგ. A500C	V; მ³
1	2	3	4	5	6	7	8	9	10	11
1	10 A500C	-	-	2398.50	8 A240	108.65	0.39	42.87		40.33
2	10 A500C	-	-	2340.00	10 A500C	5071.85	0.62		3126.99	
3	10 A500C	3000	29	87.00						
I	10 A500C	1170	130	152.10						
II	8 A240	235	360	84.60						
III	10 A500C	1450	65	94.25						
IV	8 A240	370	65	24.05						
						∑		42.87	3126.99	40.33
						n= 1		42.87	3126.99	40.33
									78.59	კგ/მ³

პროექტის დასახელება

ინდივიდუალური საცხოვრებელი სახლი

პროექტის მისამართი

ქ. ობილისი, სოფელი კიკეთი, დიღების ქუჩა №2
(ს/კ 01.81.01.257.012)

დამკვეთი

სტადია მარილი განმარტება

2024.03.19

დაკვეთის №

CAD DWG ფაილი ~~house 4 bedrooms 5e v43~~ l5-damateba.dwg

მთ. კონსტრუქტორი: გ. ვაშაკიძე

საავტორო უფლებები

ნახაზის დასახელება

გაღახურვის ფილის არმირების კვეთები, ესკიზები და სპეციფიკაცია

კ-6.04

A3

შილის ქვეღა შრის არმატურების გაღაბმის დეტალი

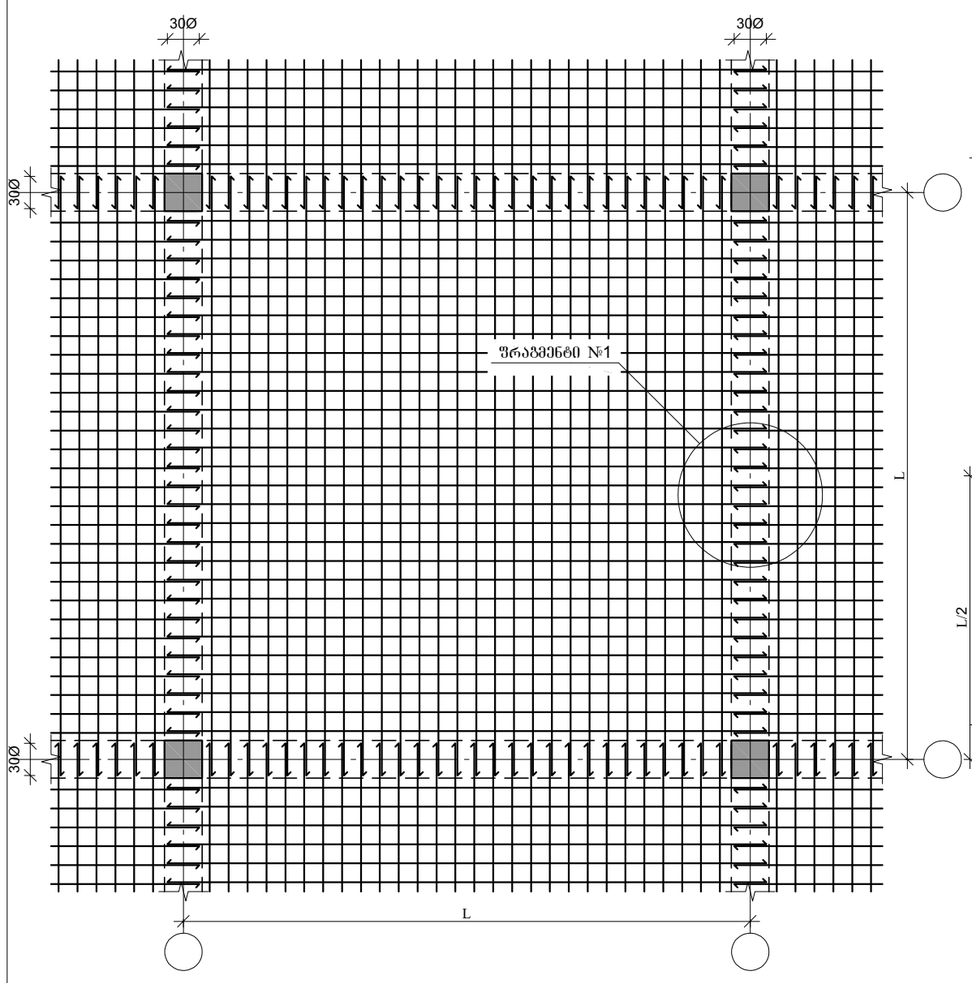

შილის გეღა შრის არმატურების გაღაბმის დეტალი

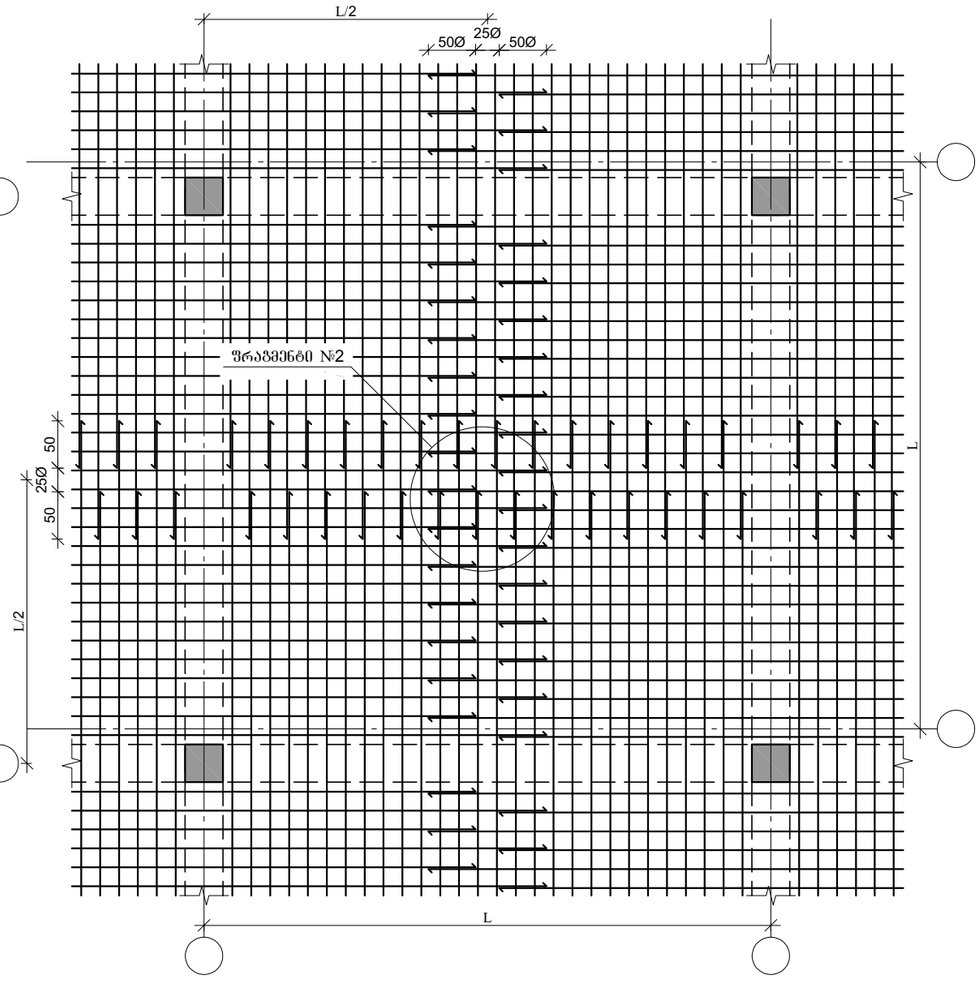

ფრაგმენტი №1

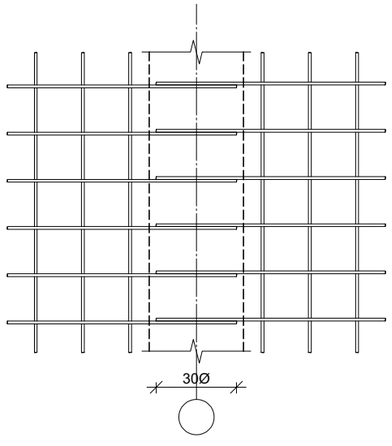

ფრაგმენტი №2

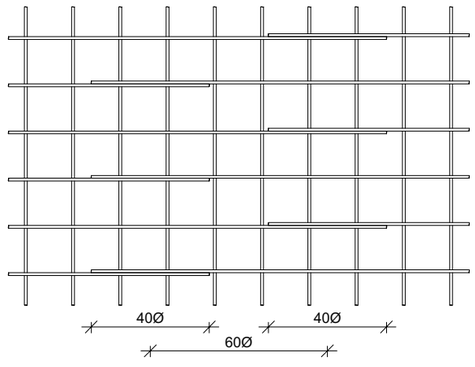

პროექტის დასახელება

ინდივიდუალური საცხოვრებელი სახლი

პროექტის მისამართი

ქ. ობილისი, სოფელი კიკეთი, დიღების ქუჩა №2
(ს/კ 01.81.01.257.012)

დამკვეთი

სტადია	ფაილი	განმარტება
	2024.03.19	

დაკვეთის №

CAD DWG ფაილი: house 4 bedrooms 5e v43 l5-damateba.dwg

მთ. კონსტრუქტორი: ვ. ვაშაკიძე

საავტორო უფლებები

ნახაზის დასახელება

გაღახურვის შილის არმატურების გაღაბმის დეტალები

კ-6.05

A3

მონ. რ/ბ კიბის საყალიბე გეგმა -0.100 ნიშნულზე

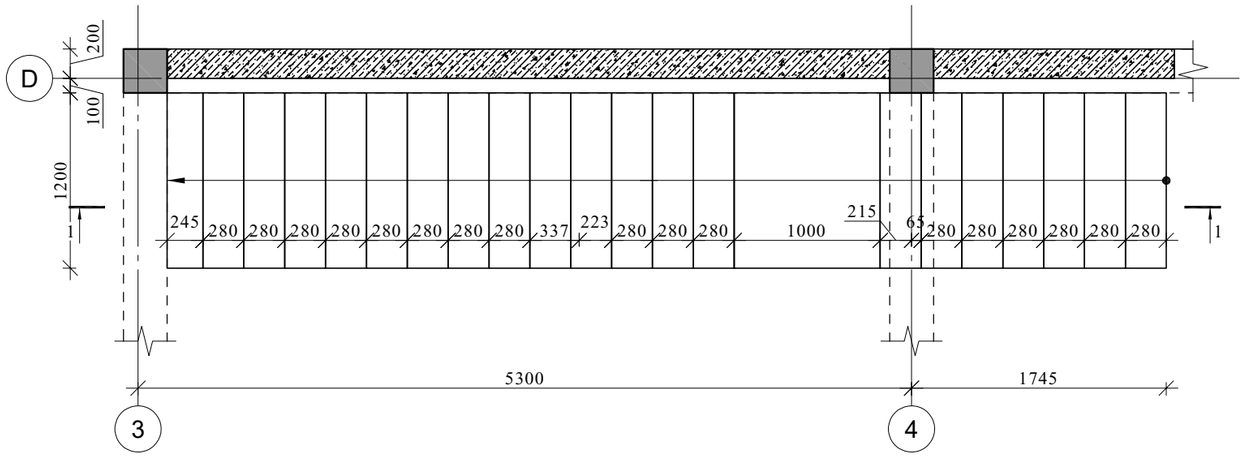

კვეთი 1-1

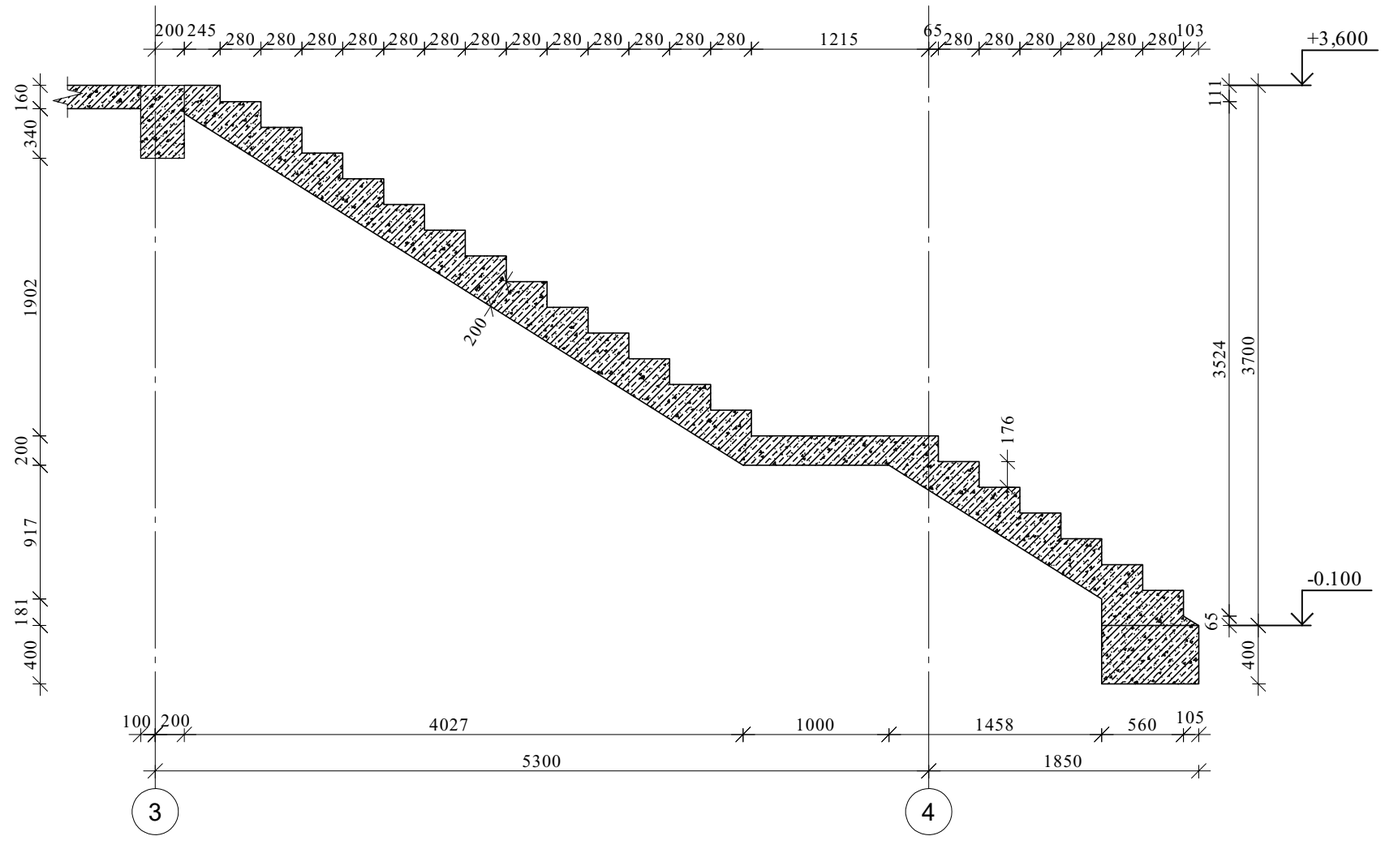

პროექტის დასახელება	ინდივიდუალური საცხოვრებელი სახლი
პროექტის მისამართი	ქ. თბილისი, სოფელი კიკეთი, დიღების ქუჩა №2 (ს/კ 01.81.01.257.012)
დამკვეთი	
სტადია	თარიღი: 2024.03.19
დაკვეთის №	
CAD DWG ფაილი	house 4 bedrooms 5e v43 l5-damateba.dwg
მთ. კონსტრუქტორი:	გ. ვაშაკიძე
საავტორო უფლებები	
ნახაზის დასახელება	მონ. რ/ბ კიბე №1-ის საყალიბე გეგმა და ჭრილი
	კ-7.01

კვეთი 1-1

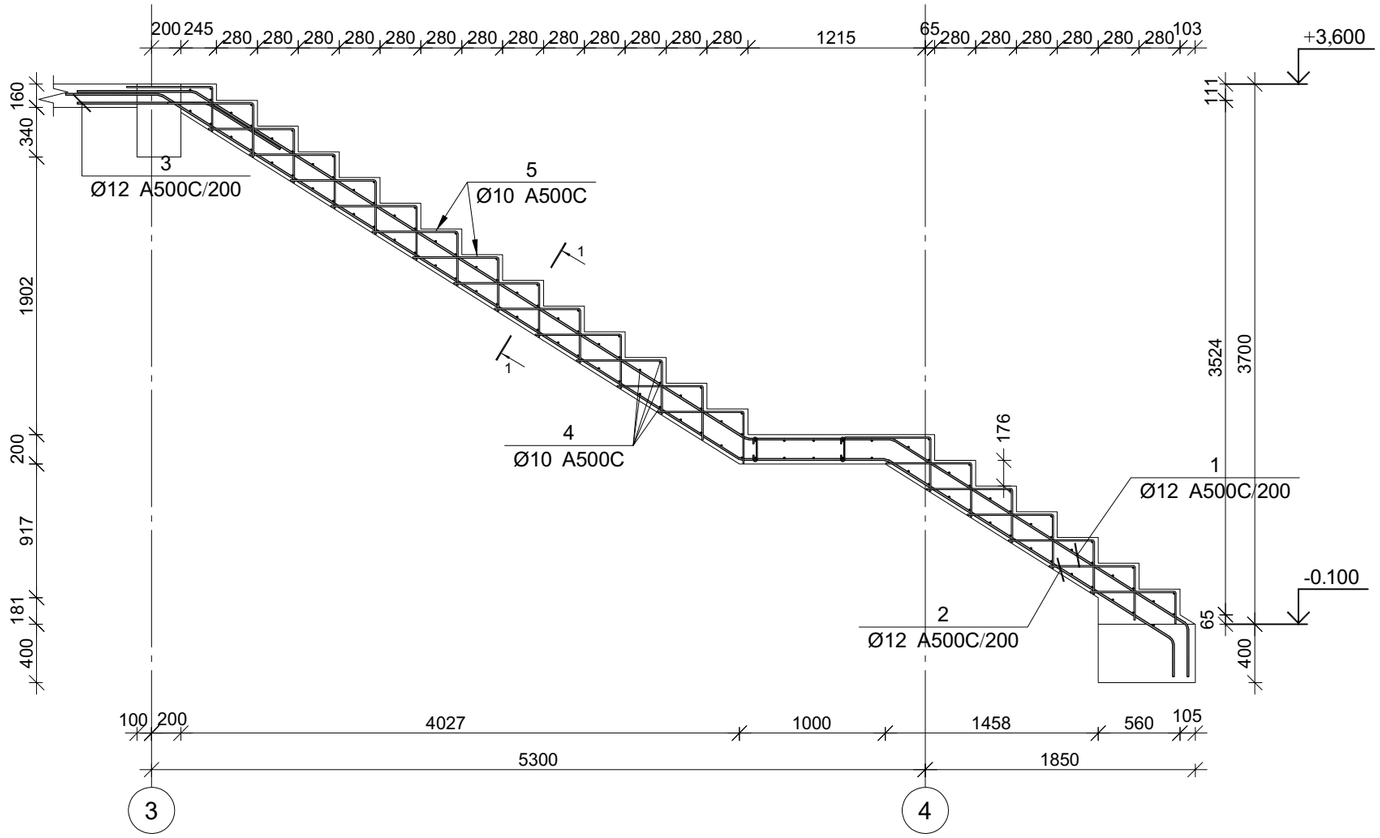

პოზ.	ф [მმ.]	ესკიზი [მმ.]	სიგრძე [მმ.]
①	ø12	800, 4500, 1000, 2400, 350	9050
②	ø12	800, 4700, 1000, 2300, 350	9150
③	ø12	500, 500	1000
④	ø10	1200	1200
⑤	ø10	565, 335	900
⑥	ø8	140, 50, 50	240

მონ. რ/ბ კიბე №1-ის კიბის მარშის კმ–1-ის სპეციფიკაცია

არმატურის სპეციფიკაცია					არმატურის ამოკრეფა					ბეტონი B 25
პოზ. №	ø	L მმ.	n ცალი	Ln მ.	ø	∑ Ln მ.	არმატ. ბადეების წონა კგ.	წონა კგ. A240	წონა კგ. A500C	V; მ³
1	2	3	4	5	6	7	8	9	10	11
1	12 A500C	9050	12	108.60	8 A240	3.60	0.39	1.42		2.83
2	12 A500C	9150	12	109.80	10 A500C	269.10	0.62		165.91	
3	12 A500C	1000	12	12.00	12 A500C	230.40	0.89		204.55	
4	10 A500C	1200	114	136.80						
5	10 A500C	900	147	132.30						
6	8 A240	240	15	3.60						
						∑		1.42	370.46	2.83
						n= 1		1.42	370.46	2.83
									131.59	კგ/მ³

კვეთი 1-1

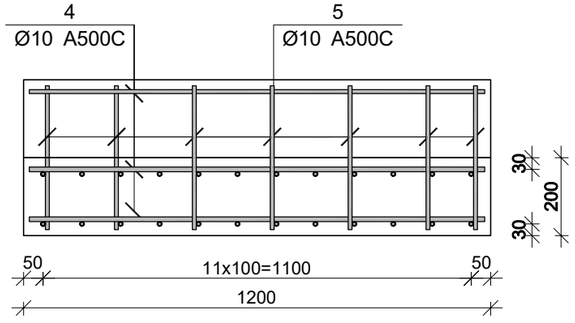

პროექტის დასახელება

ინდივიდუალური საცხოვრებელი სახლი

პროექტის მისამართი

ქ. ობილისი, სოფელი კიკეთი, დიღების ქუჩა №2
(ს/კ 01.81.01.257.012)

დამკვეთი

სტადია	მარცლი	განმარტება
	2024.03.19	

დაკვეთის №

CAD DWG ფაილი: house 4 bedrooms 5e v43 l5-damateba.dwg

მთ. კონსტრუქტორი: ზ. ვაშაკიძე

საავტორო უფლებები

ნახაზის დასახელება

მონ. რ/ბ კიბე №1-ის საყალიბე გეგმა და ჭრილი

კ-7.02

A3