LLC "ARTSTUDIO PROJECT"
Architect, Republic Armenia, 0019, Yerevan city,
2 Tumanyan Street, building 6a, 6th floor
Phone: (+998 33) 241 03 54
Email: info@artstudio.am
www.artstudio.am

ARTSTUDIO PROJECT

ՀԱՎԱՍՏՎԱԾ ՆԱԽԱԳԻԾ

ՀՀ, ՇԻՐԱԿԻ ՄԱՐԶ, ԳՅՈՒՄՐԻ ՔԱՂԱՔԱՅԻՆ ՀԱՄԱՅՆՔ, ՀԱՍԱՆԱՅԻՆ ԹԱՂԱՄԱՍ 37 ՀԱՍՑԵՀԱՄԱՐ ՀՀ, ՇԻՐԱԿԻ ՄԱՐԶ, ԳՅՈՒՄՐԻ ՔԱՂԱՔԱՅԻՆ ՀԱՄԱՅՆՔ, ՀԱՍԱՆԱՅԻՆ ԹԱՂԱՄԱՍ 37 ՀԱՍՑԵՀԱՄԱՐ

ՀԱՄԱՁԱՅՆԱԳՐՈՒԹՅՈՒՆ

ՀՀ, ՇԻՐԱԿԻ ՄԱՐԶ, ԳՅՈՒՄՐԻ ՔԱՂԱՔԱՅԻՆ ՀԱՄԱՅՆՔ, ՀԱՍԱՆԱՅԻՆ ԹԱՂԱՄԱՍ 37 ՀԱՍՑԵՀԱՄԱՐ

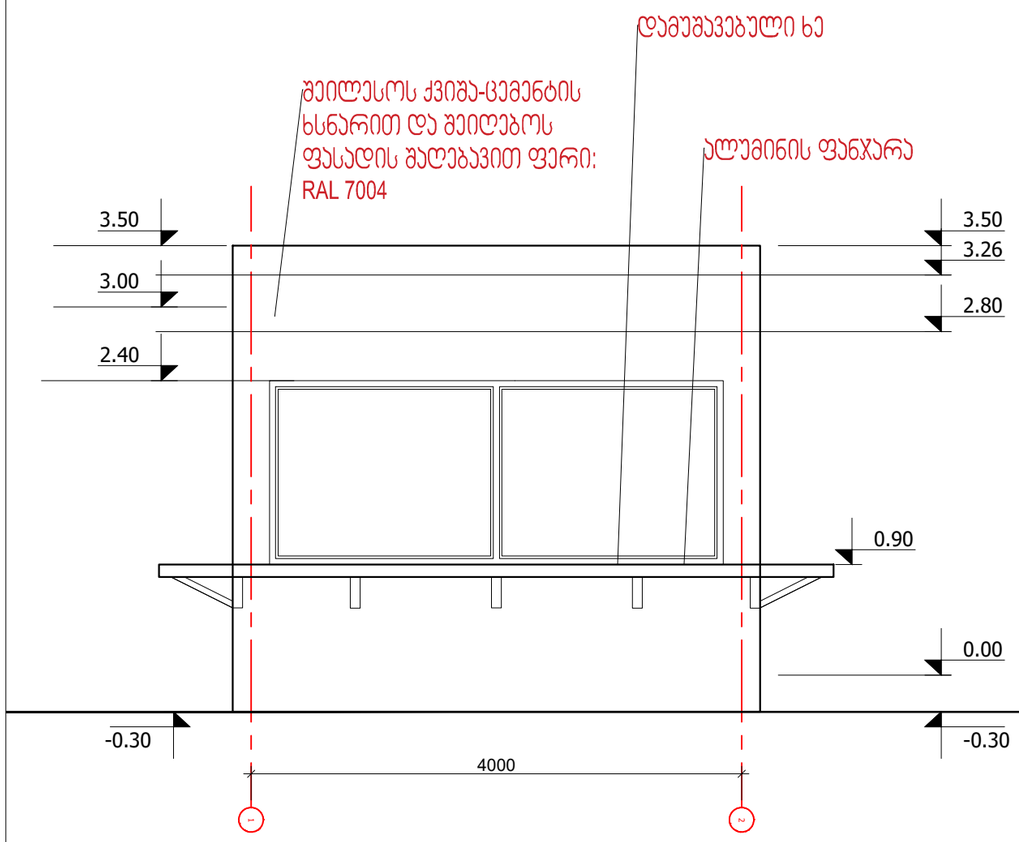

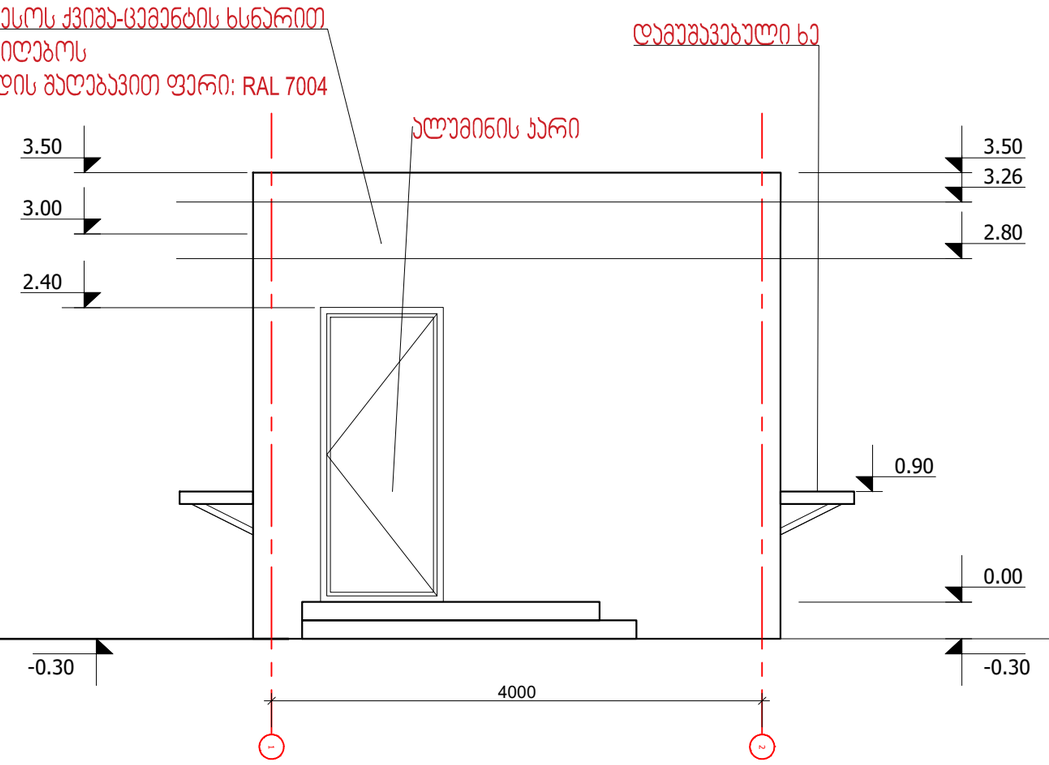

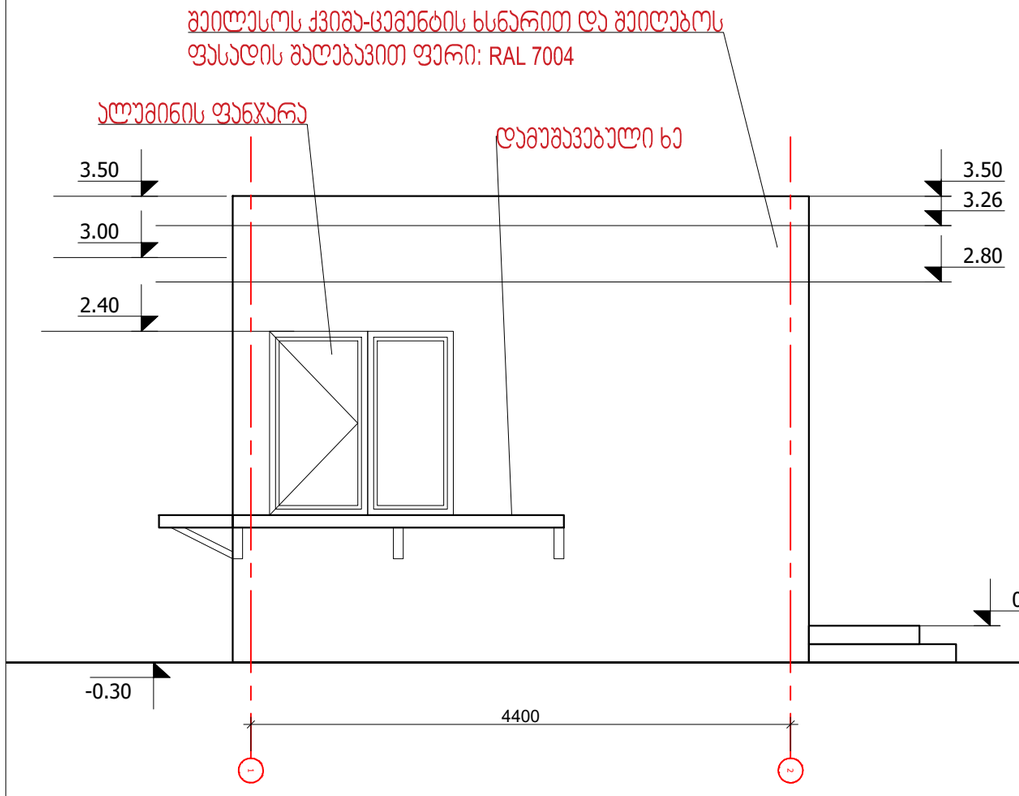

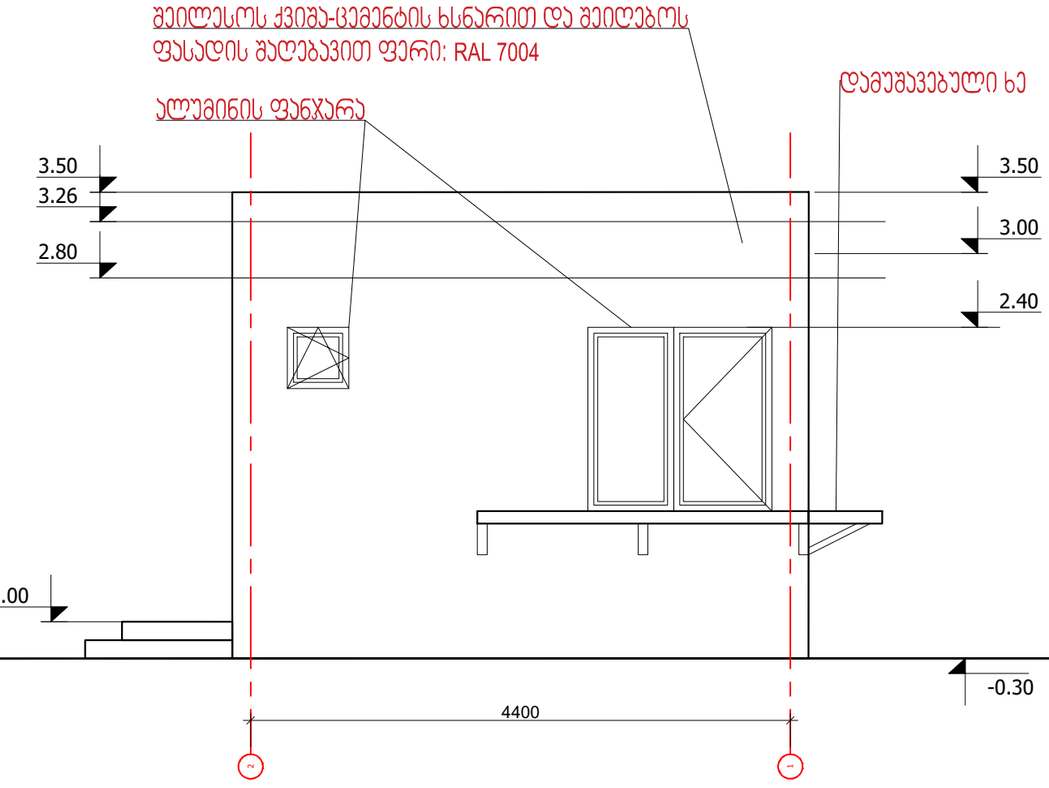

ARTSTUDIO PROJECT

LLC "ARTSTUDIO PROJECT"
Architectural Department
Adress: Bagebi, Tskneti Highway,
Z. Sakandelidze Str.#3,
Metra Park Settlement, Block #4, 0179,
Tbilisi, Georgia
Phone: (+995 32) 291 52 54
E-mail: info@artstudio.ge;
www.artstudio.ge

ლეგენდა

±0.00 არქიტექტურული ნიშნული

3 ჭრილი

1 ღერძი

ექსპლიკაცია

დამკვეთი

შპს "თბილისი მშრალი პორტი"

პროექტის დასახელება

თბილისი მშრალი პორტი

მისამართი

საქართველო, თბილისი,
ძინძმარაულის ქუჩა 37

მთავარი არქიტექტორი	გ.ხულაბეიძე	
დირექტორი	ი.ხაჯვინი	
არქიტექტორი	ნ.ივანიძე	
არქიტექტორი	ნ.ნეშხაძე	

სათაური

დაცვის ჯიხური
ფასადები (ტიპიური)

მასშტაბი:	1:200
თარიღი:	25.12.23
ფორმატი:	A3

ნახაზის კოდი:

ფანჯრის კოდი	კ-01
ზომები	100X240 სმ
რაოდენობა	1

საბაზრო მასალა

ალუმინი

შენიშვნა: ნაკეთობის დამზადების წინ ღიობის ზომები გადამოწმდეს ადგილზე;

ფერი შეთანხმდეს პრ. ავტორთან.

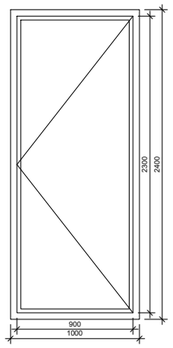

ფანჯრის კოდი	ფ-01
ზომები	200X150 სმ
რაოდენობა	1

საბაზრო მასალა

ალუმინი

შენიშვნა: ნაკეთობის დამზადების წინ ღიობის ზომები გადამოწმდეს ადგილზე;

ფერი შეთანხმდეს პრ. ავტორთან.

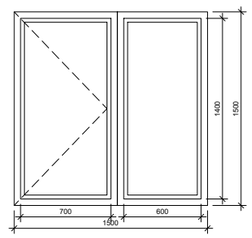

ფანჯრის კოდი	ფ-02
ზომები	200X150 სმ
რაოდენობა	1

საბაზრო მასალა

ალუმინი

შენიშვნა: ნაკეთობის დამზადების წინ ღიობის ზომები გადამოწმდეს ადგილზე;

ფერი შეთანხმდეს პრ. ავტორთან.

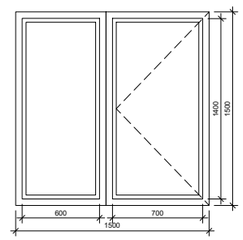

ფანჯრის კოდი	ფ-03
ზომები	50X50 სმ
რაოდენობა	1

საბაზრო მასალა

ალუმინი

შენიშვნა: ნაკეთობის დამზადების წინ ღიობის ზომები გადამოწმდეს ადგილზე;

ფერი შეთანხმდეს პრ. ავტორთან.

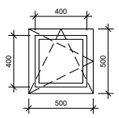

ფანჯრის კოდი	ფ-04
ზომები	370X150 სმ
რაოდენობა	1

საბაზრო მასალა

ალუმინი

შენიშვნა: ნაკეთობის დამზადების წინ ღიობის ზომები გადამოწმდეს ადგილზე;

ფერი შეთანხმდეს პრ. ავტორთან.

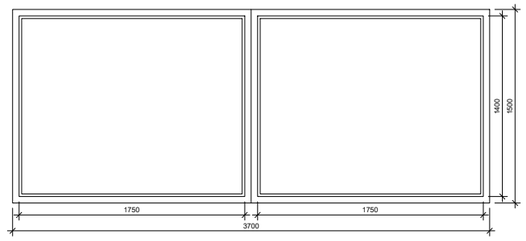

ARTSTUDIO PROJECT

LLC "ARTSTUDIO PROJECT"
Architectural Department
Adress: Bagebi, Tskneti Highway,
Z. Sakandelidze Str.#3,
Metra Park Settlement, Block #4, 0179,
Tbilisi, Georgia
Phone: (+995 32) 291 52 54
E-mail: info@artstudio.ge;
www.artstudio.ge

ლეგენდა

2.40 არქიტექტურული ნიშნული

1 ღერძი

რეზეტი

ორღობილაკიანი ჩამრთველი

ერთ ღობლაკიანი ჩამრთველი

დამკვეთი

შპს თბილისი მშრალი პორტი

პროექტის დასახელება

თბილისი მშრალი პორტი

მისამართი

საქართველო, თბილისი,
ქინძმარაულის ქუჩა 37

მთავარი არქიტექტორი	გ.ბულაბეიძე	
დირექტორი	ი.ს.ალვინი	
არქიტექტორი	ნ.ივანიძე	
არქიტექტორი	ნ.პოკერია	
არქიტექტორი	ნ.ნემსაძე	
ვიზუალიზაცია	დ.კუპატაძე	

სათაური

დაცვის ჯიხურის კარფანჯრების სპეციფიკაცია

მასშტაბი: 1:50

თარიღი: 25.12.2023

ფორმატი: A3

ნახაზის კოდი:

ბ კლასის შენობის კარ-ფანჯრების სპეციფიკაცია

ტიპი	ზომა (სმ)		საბაზო მასალა	რაოდენობა		რაოდენობა	ფართობი	საერთო ფართი
	L	H		0.00	+3.16			
W–01	200	100	ალუმინი	12		12	2.0	24.0 მ²
W–02	150	150	ალუმინი		6	6	2.25	13.5 მ²
W–03	100	150	ალუმინი	3		3	1.5	4.5 მ²
W–04	100	100	ალუმინი	2		2	1.0	2.0 მ²
ჯამი						23		44 მ²
D–11	100	220	ალუმინი	4		4	2.2	8.8 მ²
D–11’	100	220	ალუმინი	3		3	2.2	6.6 მ²
D–12	345	340	ალუმინი	4		4	11.73	46.92 მ²
D–12’	345	340	ალუმინი	2		2	11.73	23.46 მ²
D–13	100	220	ალუმინი	1		1	2.2	2.2 მ²
D–14	101	220	ალუმინი	1		1	2.22	2.22 მ²
D–15	355	450	ალუმინი	1		1	16.0	16.0 მ²
D–16	760	590	ალუმინი	1		1	44.8	44.8 მ²
ჯამი						17		151.0 მ²

ARTSTUDIO PROJECT

LLC "ARTSTUDIO PROJECT"
Architectural Department
Adress: Bagebi, Tskneti Highway,
Z. Sakandelidze Str.#3,
Metra Park Settlement, Block #4, 0179,
Tbilisi, Georgia
Phone: (+995 32) 291 52 54
E-mail: info@artstudio.ge;
www.artstudio.ge

ლეგენდა

დამკვეთი

შპს თბილისი მშრალი პორტი

პროექტის დასახელება

თბილისი მშრალი პორტი

მისამართი

საქართველო, თბილისი,
ჭინჭარაულის ქუჩა 37

მთავარი არქიტექტორი	გ.სულაბაძე	
დირექტორი	ი.სკალვინი	
არქიტექტორი	ნ.ივანიძე	
არქიტექტორი	ნ.პოკერია	
არქიტექტორი	ნ.ნემსაძე	
ვიზუალიზაცია	დ.კუსატაძე	

სათაური

კარ-ფანჯრების სპეციფიკაციის ცხრილი

მასშტაბი:

თარიღი: 25.12.23

ფორმატი: A3

ნახაზის კოდი:

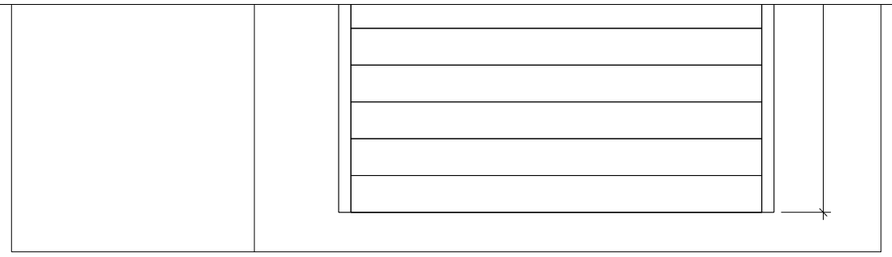

კარის კოდი	D–12
ზომები	345X340 სმ
რაოდენობა	4

საბაზო მასალა | ალუმინი

შენიშვნა: ნაკეთობის დამზადების წინ ღიობის ზომები გადამოწმდეს ადგილზე;

ფერი : RAL 9005

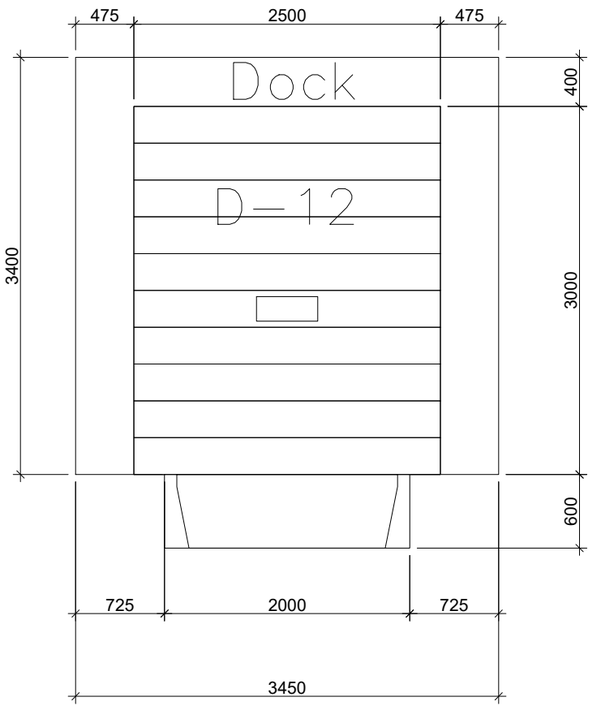

კარის კოდი	D–12’
ზომები	345X340 სმ
რაოდენობა	2

საბაზო მასალა | ალუმინი

შენიშვნა: ნაკეთობის დამზადების წინ ღიობის ზომები გადამოწმდეს ადგილზე;

ფერი : RAL 9005

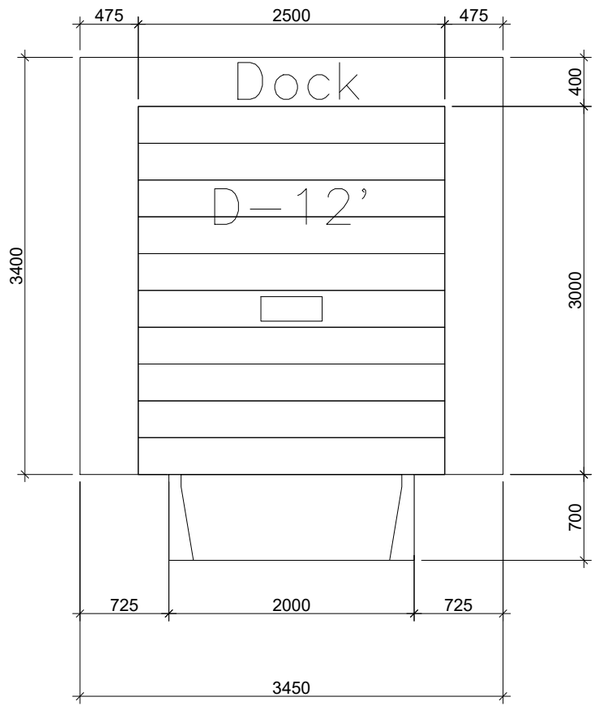

ARTSTUDIO PROJECT

LLC “ARTSTUDIO PROJECT”
Architectural Department
Adress: Bagebi, Tskneti Highway,
Z. Sakandelidze Str.#3,
Metra Park Settlement, Block #4, 0179,
Tbilisi, Georgia
Phone: (+995 32) 291 52 54
E-mail: info@artstudio.ge;
www.artstudio.ge

ლეგენდა

დამკვეთი

შპს თბილისი მშრალი პორტი

პროექტის დასახელება

თბილისი მშრალი პორტი

მისამართი

საქართველო, თბილისი,
ჟინჭმარაულის ქუჩა 37

მთავარი არქიტექტორი	გ.ხულაბეიძე	
დირექტორი	ი.სკალვინი	
არქიტექტორი	ნ.ივანიძე	
არქიტექტორი	ნ.პოკერია	
არქიტექტორი	ნ.ნემსაძე	
ვიზუალიზაცია	დ.კუპატაძე	

სათაური

კარის სპეციფიკაცია

მასშტაბი:

თარიღი: 25.12.23

ფორმატი: A3

ნახაზის კოდი:

კარის კოდი	D–16
ზომები	760X590 სმ
რაოდენობა	1

საბაზო მასალა	ალუმინი

შენიშვნა: ნაკეთობის დამზადების წინ ღიობის ზომები გადამოწმდეს ადგილზე;

ფერი : RAL 9005

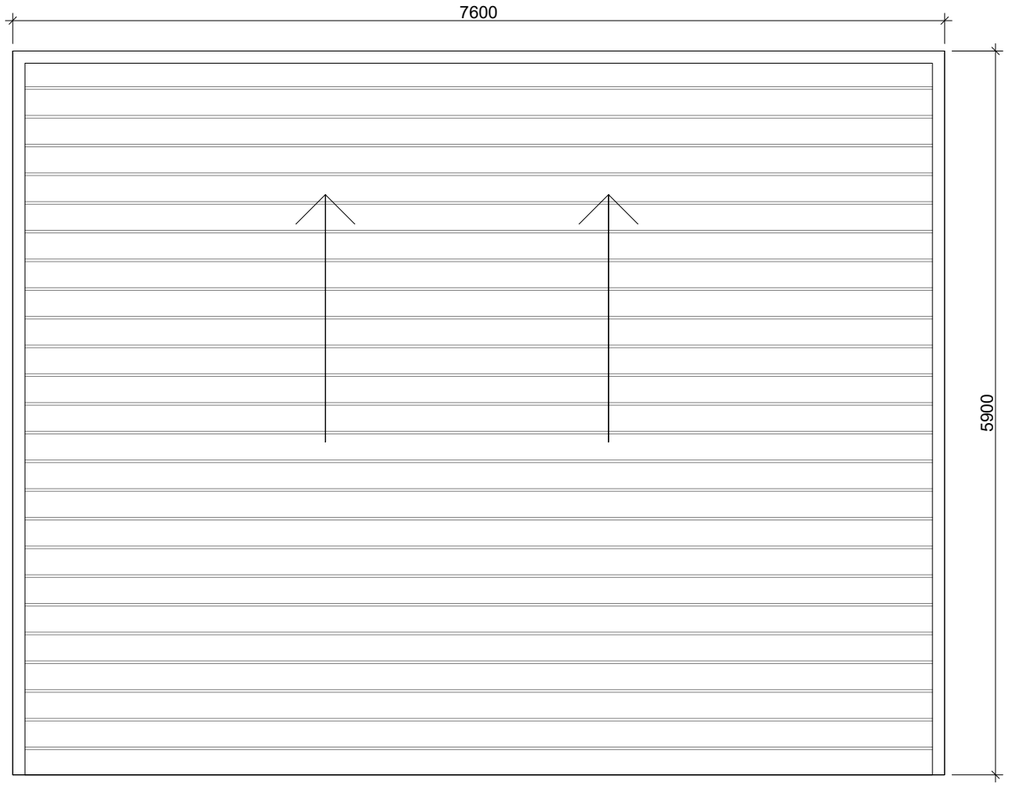

კარის კოდი	D–15
ზომები	355X450 სმ
რაოდენობა	1

საბაზო მასალა	ალუმინი

შენიშვნა: ნაკეთობის დამზადების წინ ღიობის ზომები გადამოწმდეს ადგილზე;

ფერი შეთანხმდეს არ. ავტორთან.

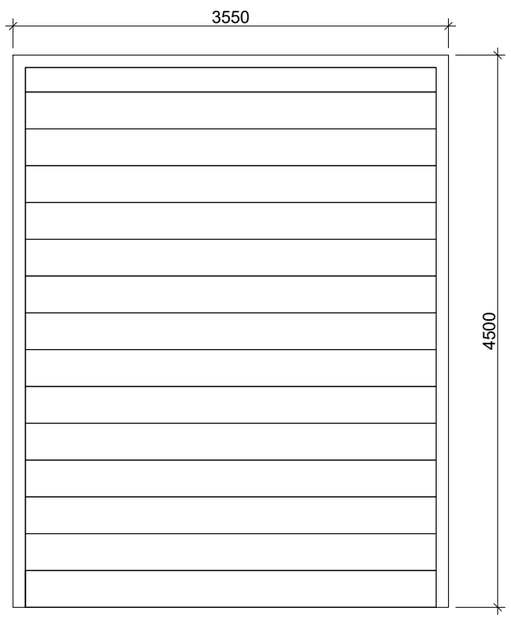

ARTSTUDIO PROJECT

LLC "ARTSTUDIO PROJECT"
Architectural Department
Adress: Bagebi, Tskneti Highway,
Z. Sakandelidze Str.#3,
Metra Park Settlement, Block #4, 0179,
Tbilisi, Georgia
Phone: (+995 32) 291 52 54
E-mail: info@artstudio.ge;
www.artstudio.ge

ლეგენდა

დამკვეთი

შპს თბილისი მშრალი პორტი

პროექტის დასახელება

თბილისი მშრალი პორტი

მისამართი

საქართველო, თბილისი,
ჟინჟმარაულის ქუჩა 37

მთავარი არქიტექტორი	გ.სულაბეიძე	
დირექტორი	ი.სკალვინი	
არქიტექტორი	ნ.ივანიძე	
არქიტექტორი	ნ.პოკერია	
არქიტექტორი	ნ.ნემსაძე	
ვიზუალიზაცია	დ.კუპატაძე	

სათაური

კარის სპეციფიკაცია

მასშტაბი:

თარიღი: 25.12.23

ფორმატი: A3

ნახაზის კოდი:

კარის კოდი	D–11	საბაზრო მასალა	ალუმინი
ზომები	100X220 სმ		
რაოდენობა	4		

შენიშვნა: ნაკეთობის დამზადების წინ ღიობის ზომები გადამოწმდეს ადგილზე;

ფერი შეთანხმდეს არ. ავტორთან.

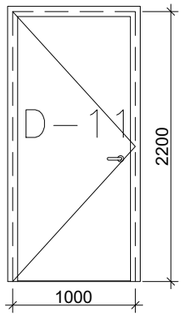

კარის კოდი	D–11’	საბაზრო მასალა	ალუმინი
ზომები	100X220 სმ		
რაოდენობა	3		

შენიშვნა: ნაკეთობის დამზადების წინ ღიობის ზომები გადამოწმდეს ადგილზე;

ფერი შეთანხმდეს არ. ავტორთან.

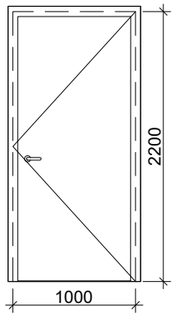

კარის კოდი	D–13	საბაზრო მასალა	ალუმინი
ზომები	100X220 სმ		
რაოდენობა	1		

შენიშვნა: ნაკეთობის დამზადების წინ ღიობის ზომები გადამოწმდეს ადგილზე;

ფერი შეთანხმდეს არ. ავტორთან.

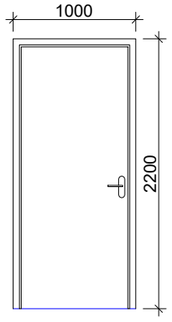

კარის კოდი	D–14	საბაზრო მასალა	ალუმინი
ზომები	101X220 სმ		
რაოდენობა	1		

შენიშვნა: ნაკეთობის დამზადების წინ ღიობის ზომები გადამოწმდეს ადგილზე;

ფერი შეთანხმდეს არ. ავტორთან.

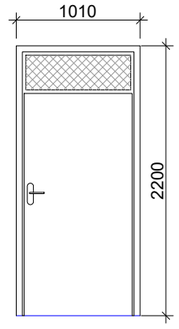

ARTSTUDIO PROJECT

LLC "ARTSTUDIO PROJECT"
Architectural Department
Adress: Bagebi, Tskneti Highway, Z. Sakandelidze Str.#3, Metra Park Settlement, Block #4, 0179, Tbilisi, Georgia
Phone: (+995 32) 291 52 54
E-mail: info@artstudio.ge;
www.artstudio.ge

ლეგენდა

დამკვეთი

შპს თბილისი მშრალი პორტი

პროექტის დასახელება

თბილისი მშრალი პორტი

მისამართი

საქართველო, თბილისი, ჟინჟმარაულის ქუჩა 37

მთავარი არქიტექტორი	გ.ხულაბეიძე	
დირექტორი	ი.სკალვინი	
არქიტექტორი	ნ.ივანიძე	
არქიტექტორი	ნ.პოკერია	
არქიტექტორი	ნ.ნემსაძე	
ვიზუალიზაცია	დ.კუპატაძე	

სათაური

კარის სპეციფიკაცია

მასშტაბი:

თარიღი: 25.12.23

ფორმატი: A3

ნახაზის კოდი:

კარის კოდი	W–01	საბაზრო მასალა	ალუმინი
ზომები	200X100 სმ		
რაოდენობა	12		

შენიშვნა: ნაკეთობის დამზადების წინ ღიობის ზომები გადამოწმდეს ადგილზე;

ფერი შეთანხმდეს არ. ავტორთან.

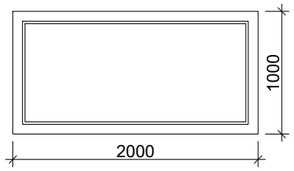

ფანჯრის კოდი	W–02	საბაზრო მასალა	ალუმინი
ზომები	150X150 სმ		
რაოდენობა	6		

შენიშვნა: ნაკეთობის დამზადების წინ ღიობის ზომები გადამოწმდეს ადგილზე;

ფერი შეთანხმდეს არ. ავტორთან.

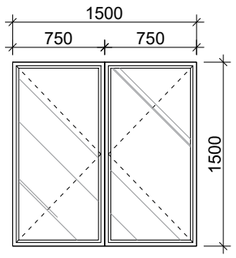

ფანჯრის კოდი	W–03	საბაზრო მასალა	ალუმინი
ზომები	100X150 სმ		
რაოდენობა	3		

შენიშვნა: ნაკეთობის დამზადების წინ ღიობის ზომები გადამოწმდეს ადგილზე;

ფერი შეთანხმდეს არ. ავტორთან.

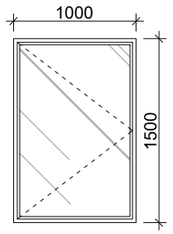

ფანჯრის კოდი	W–04	საბაზრო მასალა	ალუმინი
ზომები	100X100 სმ		
რაოდენობა	2		

შენიშვნა: ნაკეთობის დამზადების წინ ღიობის ზომები გადამოწმდეს ადგილზე;

ფერი შეთანხმდეს არ. ავტორთან.

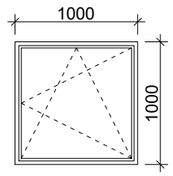

ARTSTUDIO PROJECT

LLC "ARTSTUDIO PROJECT"
Architectural Department
Adress: Bagebi, Tskneti Highway,
Z. Sakandelidze Str.#3,
Metra Park Settlement, Block #4, 0179,
Tbilisi, Georgia
Phone: (+995 32) 291 52 54
E-mail: info@artstudio.ge;
www.artstudio.ge

ლეგენდა

დამკვეთი

შპს თბილისი მშრალი პორტი

პროექტის დასახელება

თბილისი მშრალი პორტი

მისამართი

საქართველო, თბილისი,
ჟინჟმარაულის ქუჩა 37

მთავარი არქიტექტორი	გ.სულაბაძე	
დირექტორი	ი.სალვინი	
არქიტექტორი	ნ.ივანიძე	
არქიტექტორი	ნ.პოკერია	
არქიტექტორი	ნ.ნემსაძე	
ვიზუალიზაცია	დ.კუპატაძე	

სათაური

ფანჯრების სპეციფიკაცია

მასშტაბი:

თარიღი: 25.12.23

ფორმატი: A3

ნახაზის კოდი:

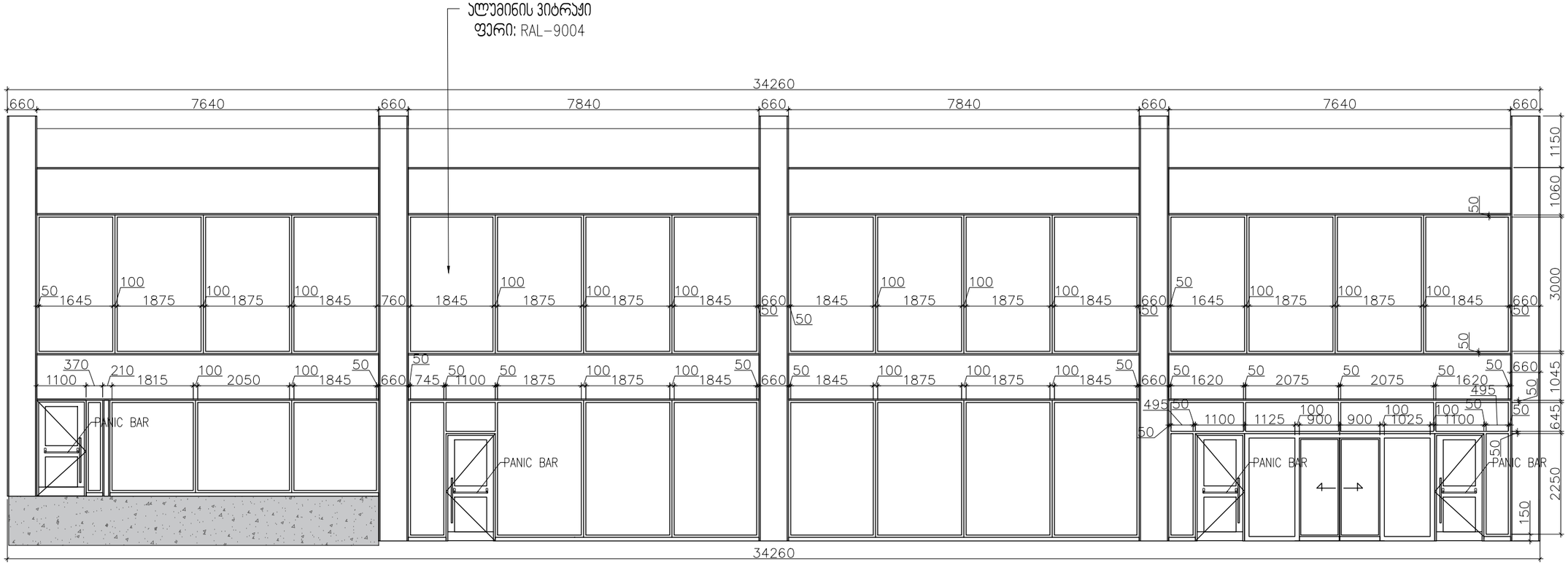

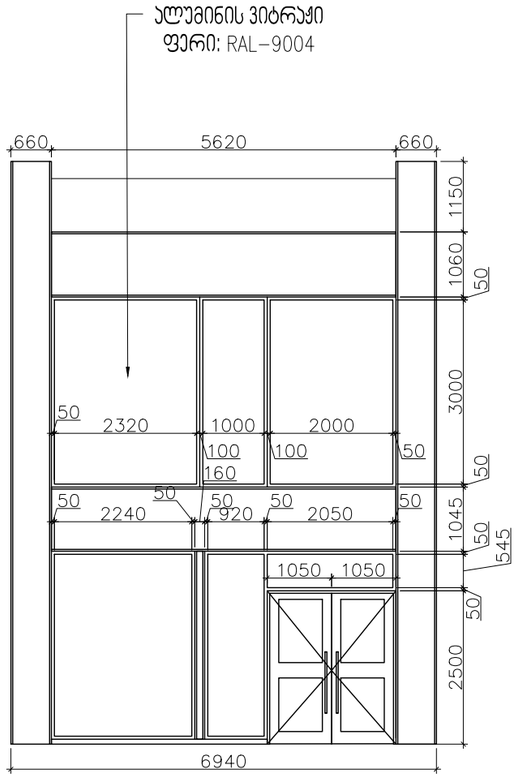

ARTSTUDIO PROJECT

LLC "ARTSTUDIO PROJECT"
Architectural Department
Adress: Bagebi, Tskneti Highway,
7. Sakandelidze Str.#3,
Metra Park Settlement, Block #4, 0179,
Tbilisi, Georgia
Phone: (+995 32) 291 52 54
E-mail: info@artstudio.ge;
www.artstudio.ge

ლეგენდა

დამკვეთი

შპს თბილისი მშრალი პორტი

პროექტის დასახელება

თბილისი მშრალი პორტი

მისამართი

საქართველო, თბილისი,
ჟინჭარაულის ქუჩა 37

მთავარი არქიტექტორი	გ.ხულაბეიძე	
დირექტორი	ი.სკალვინი	
არქიტექტორი	ნ.ივანიძე	
არქიტექტორი	ნ.პოკერია	
არქიტექტორი	ნ.ნემსაძე	
ვიზუალიზაცია	დ.კუპატაძე	

სათაური
ვიტრაჟის სპეციფიკაცია

მასშტაბი:

თარიღი: 25.12.23

ფორმატი: A3

ნახაზის კოდი:

სახურავის გადაბმის კვანძი

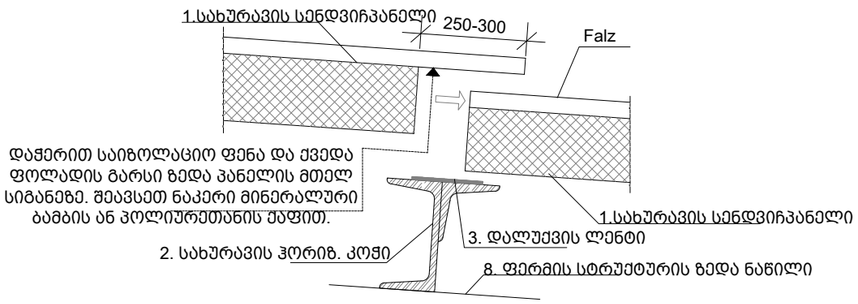

ინსტალაციის დასასრული

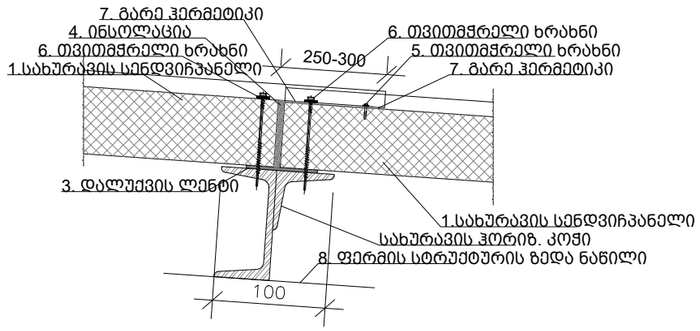

საწვიმარი ღარი

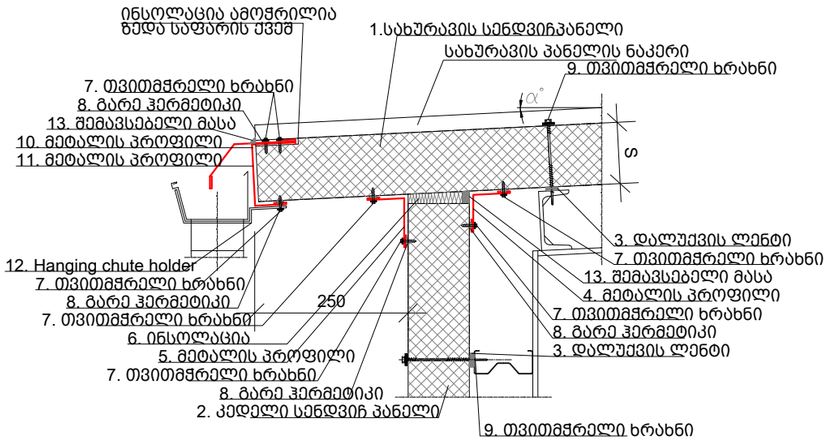

სახურავის ზედა სანიაღვრეები

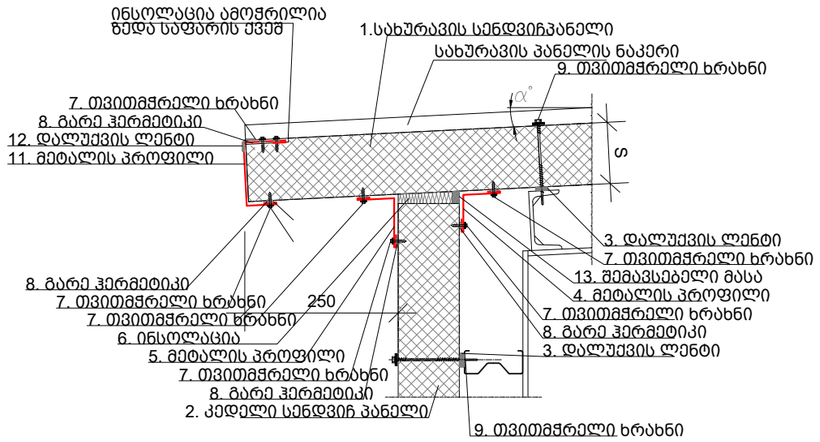

ქედი I

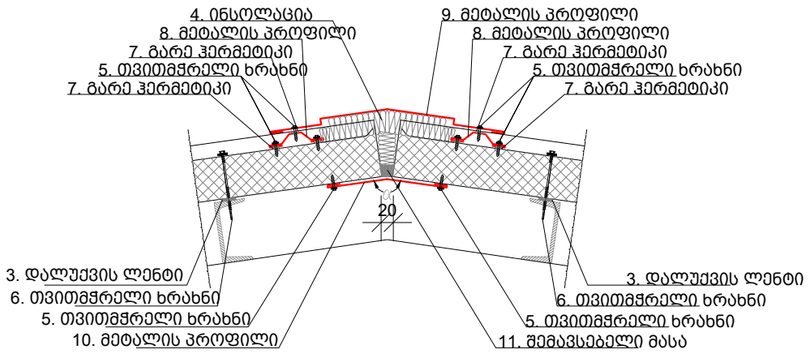

ქედი II

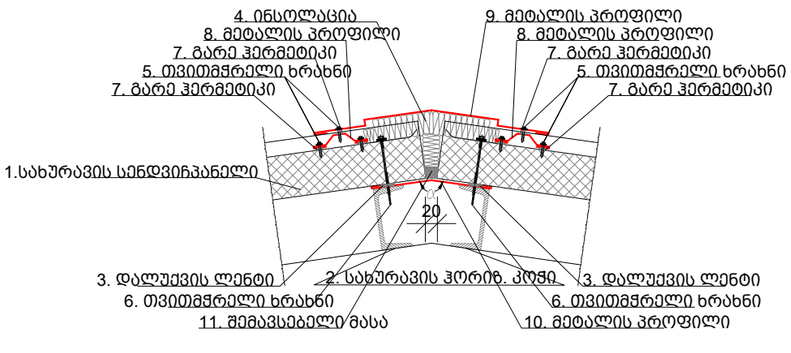

PROJECT

Urban Planning Departr
Adress: Bagebi, Tskneti Highv
Z. Sakandelidze Str
Metra Park Settlement, Block #4, 0
Tbilisi, Geo
Phone: (+995 32) 291 5
E-mail: info@artstudic
www.artstudic

ლეგენდა

დამკვეთი

შპს თბილისი მშრალი კორტი

პროექტ-მენეჯერ კომპანია

შპს სიემსი

პროექტის დასახელება

თბილისი მშრალი პორტი

მისამართი

საქართველო, თბილისი,
ჟინჟმარაულის ქუჩა 37

მთავარი არქიტექტორი	გ.ბულაბეიძე	
დირექტორი	ი.ს.კალვინი	
არქიტექტორი	ნ.ივანიძე	
არქიტექტორი	ნ.პოკერია	
არქიტექტორი	ნ.ნემსაძე	
ვიზუალიზაცია	დ.ჯუაბატაძე	

სათაური

სენდვიჩ პანელის დეტალები

მასშტაბი: 1:1

თარიღი: 22.06.2

ფორმატი: A

ნახაზის კოდი:

CMC-DP-DWG-ART-DT-005 Rev00

რკინა ბეტონის ელემენტზე მიმაგრების კვანძი

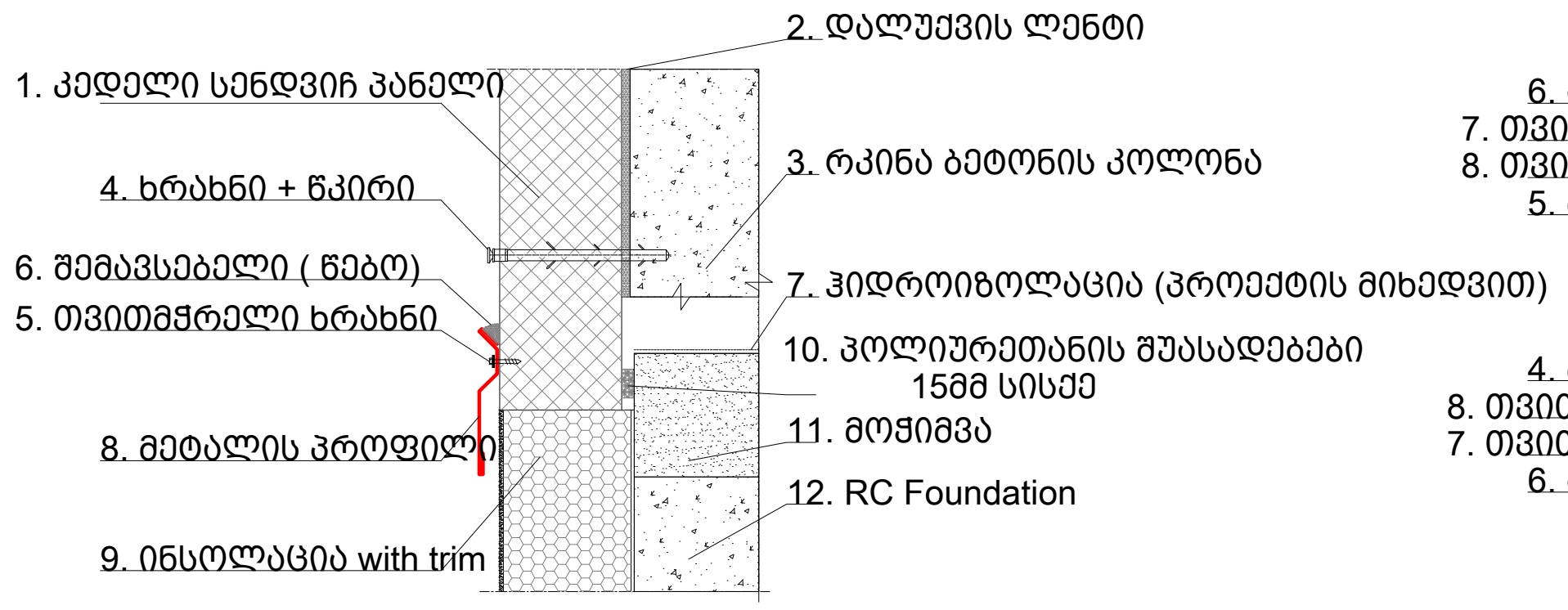

სენდვიჩის პანელების დამაგრება კოჭზე

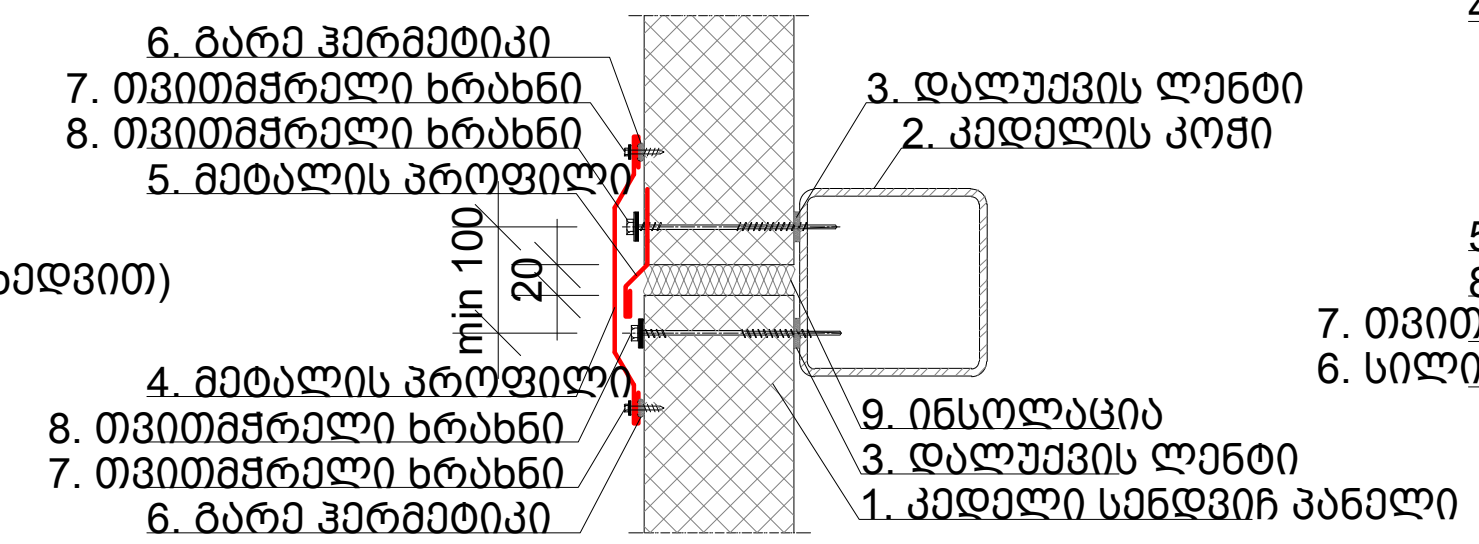

სენდვიჩის პანელების შეერთება გარე კუთხეზე

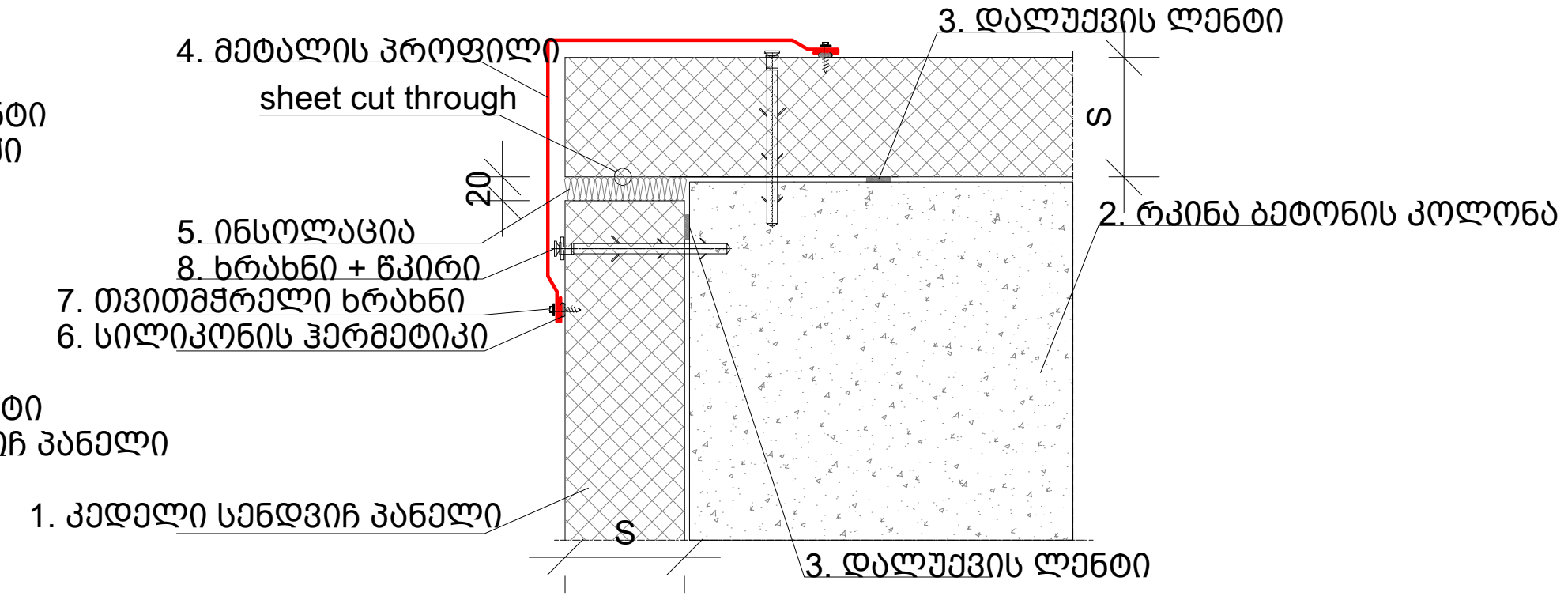

სახურავის სითბური ნაკერის კვანძი

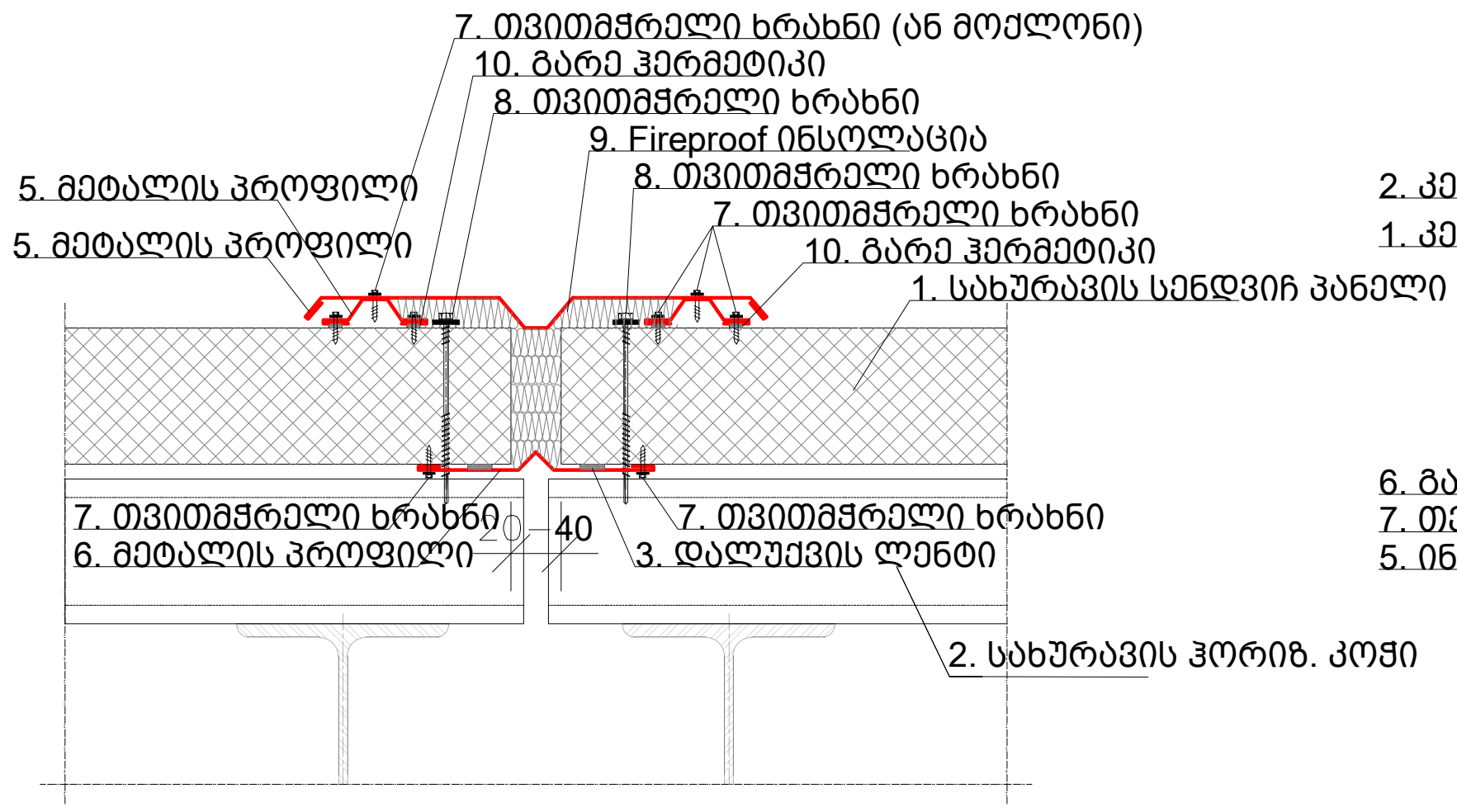

სენდვიჩის პანელების დამაგრება ფოლადის ლარტყაზე

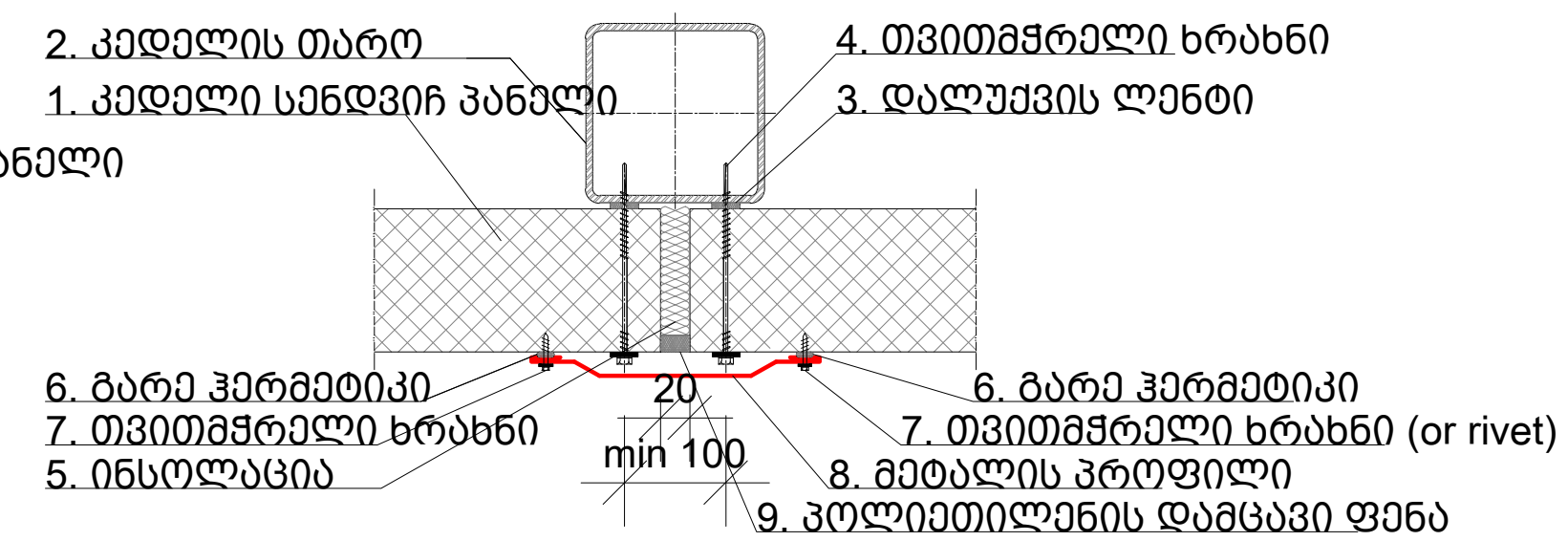

კედლის სითბური ნაკერი

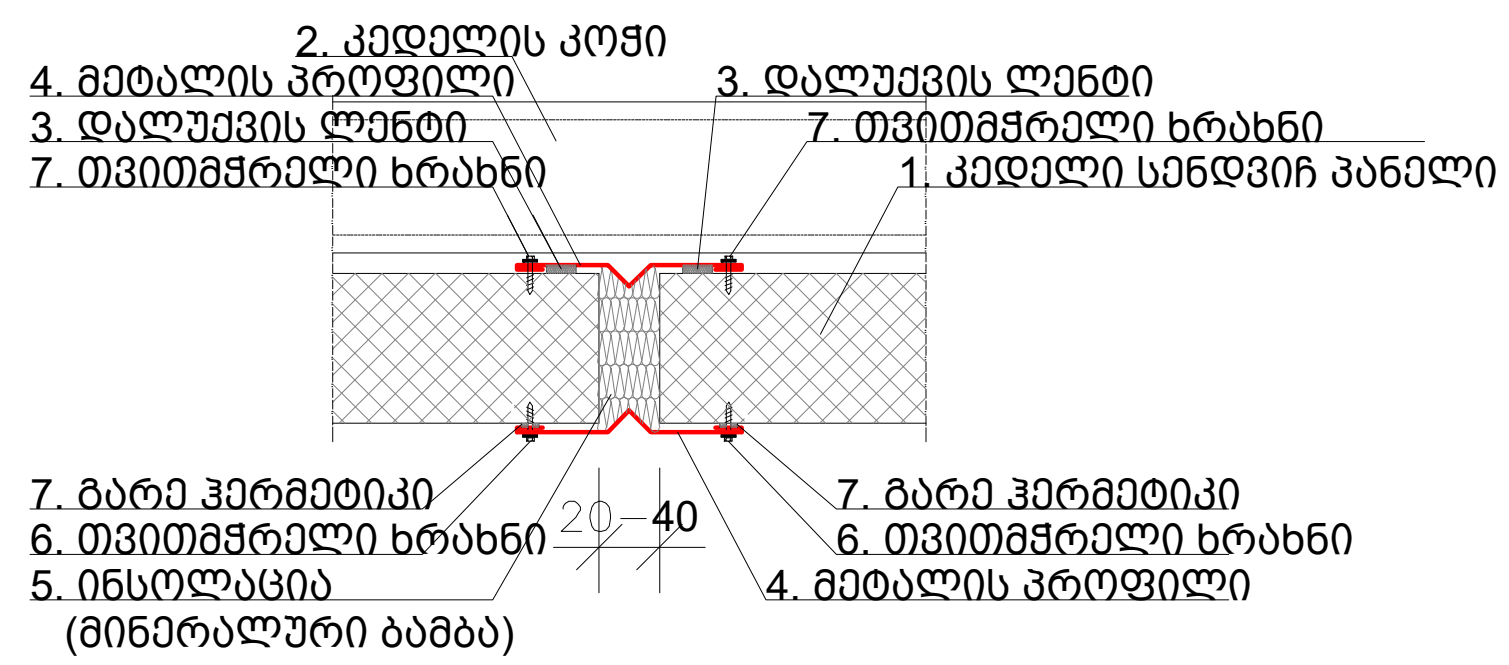

სახურავის და კედლის გადაბმის კვანძი

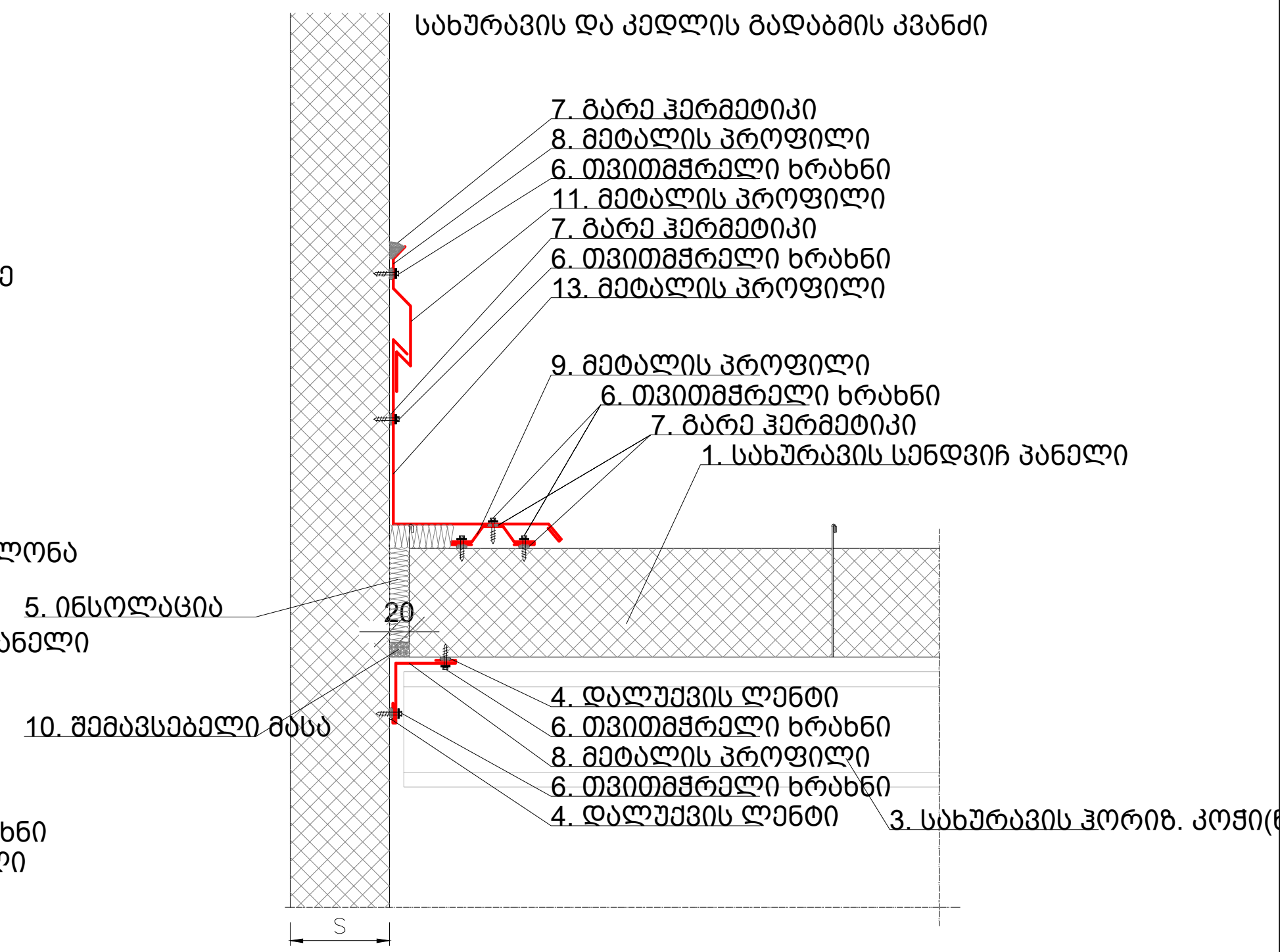

სახურავისა და კედლის პანელების შეერთება

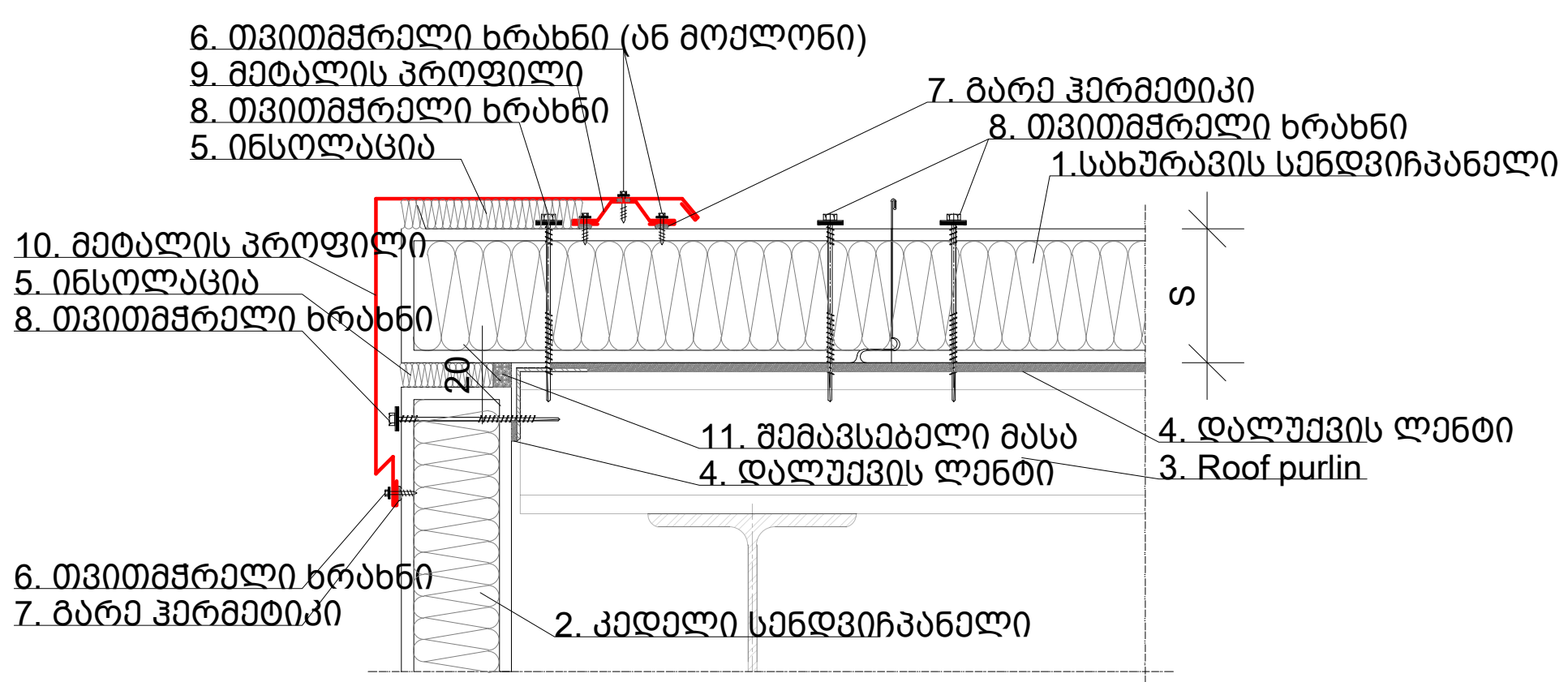

სენდვიჩის პანელების დამაგრება რკინაბეტონის სვეტზე

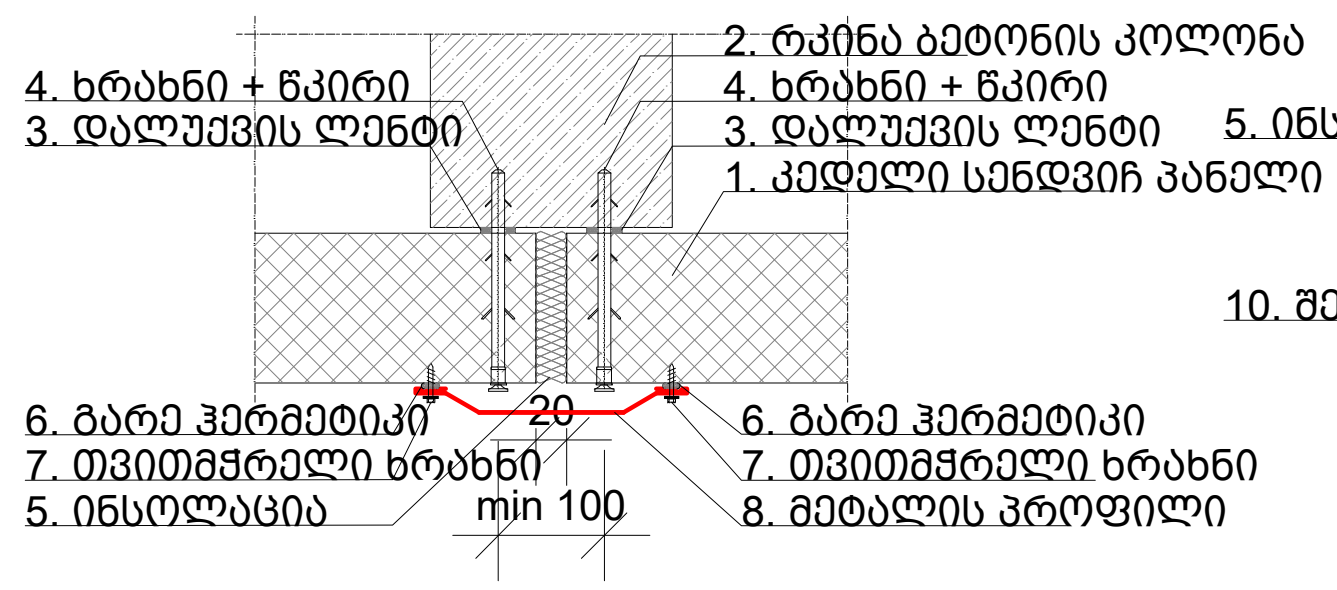

PROJECT
Urban Planning Departm
Adress: Bagebi, Tskneti Highw
Z. Sakandelidze Str
Metra Park Settlement, Block #4, 0
Tbilisi, Geo
Phone: (+995 32) 291 5
E-mail: info@artstudio
www.artstudio

ლეგენდა

დამკვეთი

შპს თბილისი მშრალი პორტი

პროექტ-შემსრულებელი კომპანია

შპს სიემსი

პროექტის დასახელება

თბილისი მშრალი პორტი

მისამართი

საქართველო, თბილისი,
ქინძმარაულის ქუჩა 37

მთავარი არქიტექტორი	გ.სულაბეიძე	
დირექტორი	ი.სკალვინი	
არქიტექტორი	ნ.ივანიძე	
არქიტექტორი	ნ.ბოკერია	
არქიტექტორი	ნ.ნემსაძე	
ვიზუალიზაცია	დ.კუპატაძე	

სათაური

სენდვიჩ პანელის დეტალები

მასშტაბი: 1:1

თარიღი: 22.06.2

ფორმატი: A

ნახაზის კოდი:

CMC-DP-DWG-ART-DT-006 Rev00

სახურავისა და კედლის პანელების შეერთება

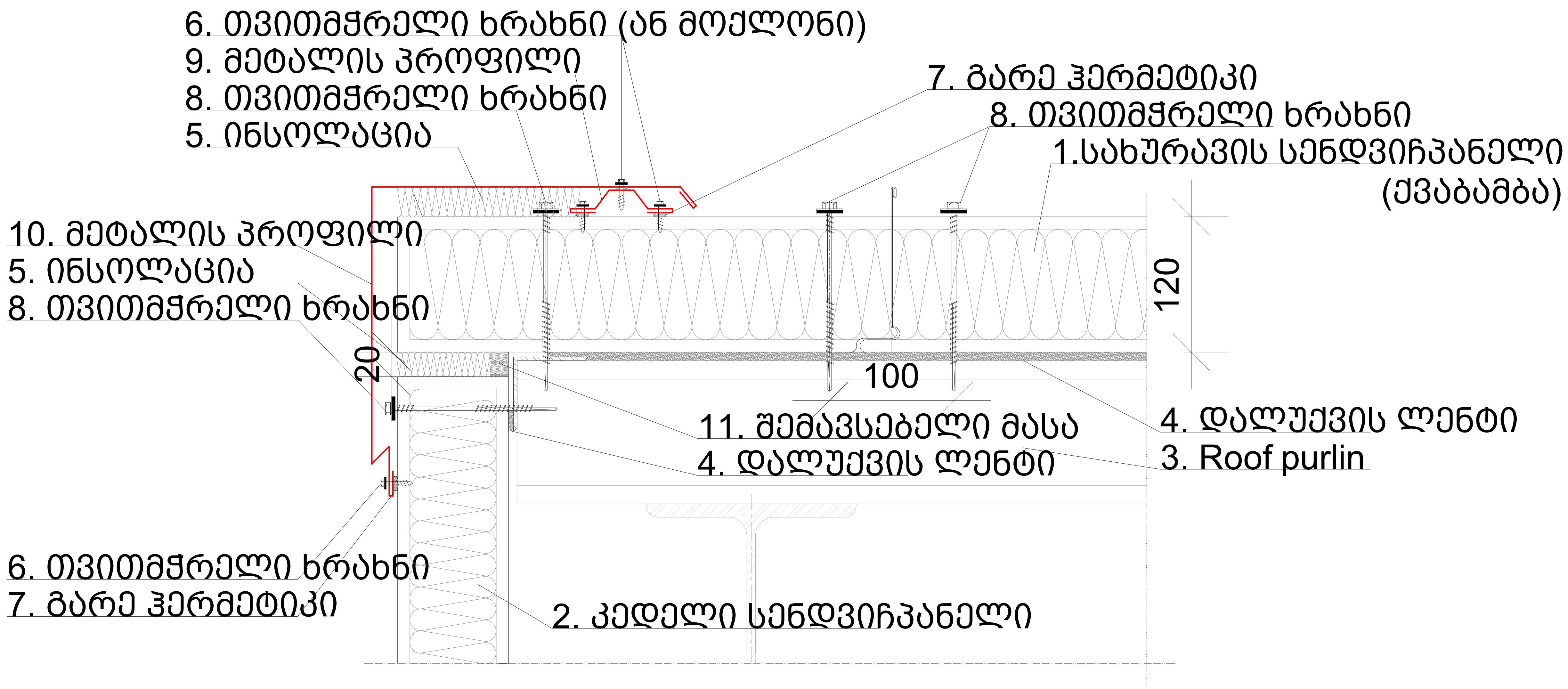

PROJECT

Urban Planning Departm
Adress: Bagebi, Tskneti Highw
Z. Sakandelidze Str
Metra Park Settlement, Block #4, 0
Tbilisi, Geo
Phone: (+995 32) 291 52
E-mail: info@artstudio
www.artstudio

ლეგენდა

დამკვეთი

შპს თბილისი მშრალი პორტი

პროექტ-მენეჯერ კომპანია

შპს სიემსი

პროექტის დასახელება

თბილისი მშრალი პორტი

მისამართი

საქართველო, თბილისი,
ქინძმარაულის ქუჩა 37

მთავარი არქიტექტორი	გ.სულაბეიძე	
დირექტორი	ი.სკალვინი	
არქიტექტორი	ნ.ივანიძე	
არქიტექტორი	ნ.ზოკერია	
არქიტექტორი	ნ.ნემსაძე	
ვიზუალიზაცია	დ.კუპატაძე	

სათაური

სენდვიჩ პანელის დეტელაბი

მასშტაბი:	1:1
თარიღი:	22.06.2
ფორმატი:	A

ნახაზის კოდი:

CMC-DP-DWG-ART-DT-006 Rev00