T: +995 598 242 654
E: AVTONAMGALADZE@GMAIL.COM

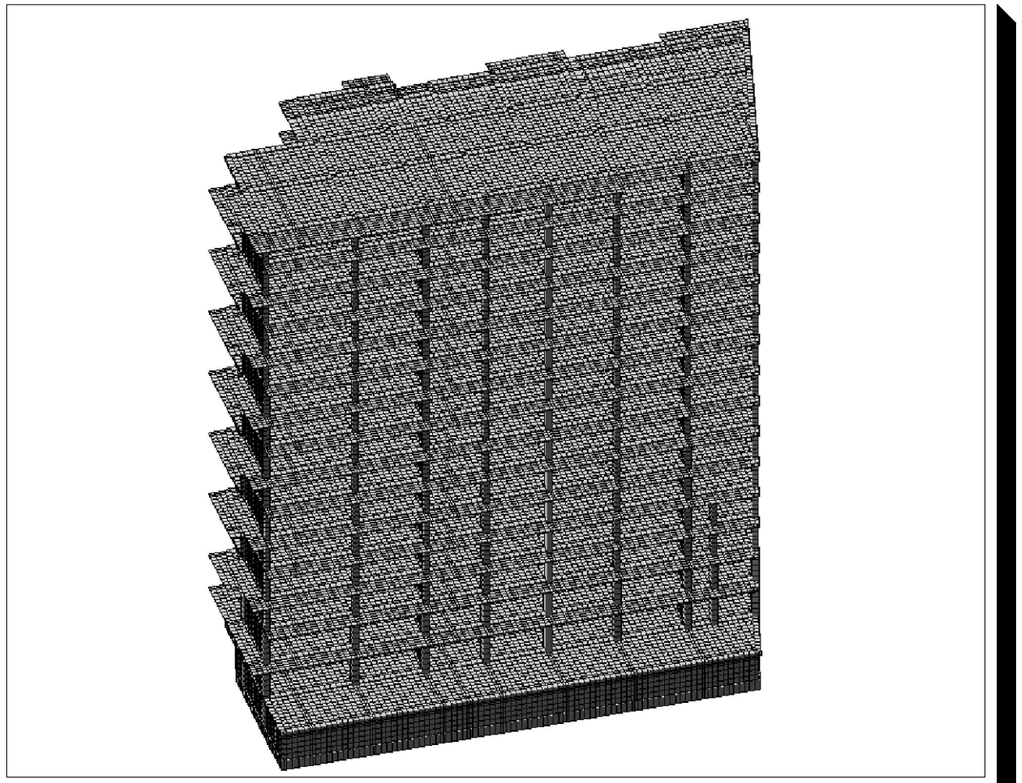

კონსტრუქციული ნაწილი

ქ.თბილისი, მარშალ გელოვანის გამზ. №32გ

საკადასტრო კოდი: 01.10.10.022.331

მრავალფუნქციური საცხოვრებელი კომპლექსი A Block

სქემატური დიზაინი S.D.

არქიტექტორი		გ.ცუცქირიძე
მთ.კონსტრუქტორი		ა.ნამგალაძე
კონსტრუქტორი		გ.გოქსაძე
მათ.მოდელირება		ა.ოქრომელიძე

Project Number: 21A24
TBILISI, GEORGIA; 2024 YEAR

Mar 19, 2024

ნახაზების ჩამონათვალი

ნახაზების დასახელება	კოდი
სატიტულო	--
ჩამონათვალი	ა - 001
პირობითი აღნიშვნები	ა - 002
განმარტებითი ბარათი	ა - 003
მასალის ამოკრეფა,საერთო ხარჯი	ა - 004
3D ხედები	ა - 005
დატვირთვები სეისმიკა მასალები	ა - 006
დატვირთვების თანწყობა	ა - 007
გადაადგილებები	ა - 008
განივი ძალები	ა - 009
მღუნავი მომენტები	ა - 010
გრძივი ძალა (N)	ა - 011
გადაადგილება სეისმურ დატვირთვაში (X მიმართულება)	ა - 012
გადაადგილება სეისმურ დატვირთვაში (Y მიმართულება)	ა - 013
ტიპ. ფილის არმირება (ქვედა შრე)	ა - 014
ტიპ. ფილის არმირება (ზედა შრე)	ა - 015
პერიოდები	ა - 016
3D მოდელი	ა - 017
-7.400 ნ.-ზე საძირკვლის ფილის საყალიბე გეგმა	ა - 101
საძირკვლის ფილის კვეთი 1-1 2-2	ა - 102
საძირკვლის ფილის კვეთი 3-3 4-4	ა - 103
-4.100 ნ.-ზე გადახურვის ფილის საყალიბე გეგმა	ა - 201
-0.100 ნ.-ზე გადახურვის ფილის საყალიბე გეგმა	ა - 202
3.500 ნ.-ზე გადახურვის ფილის საყალიბე გეგმა	ა - 203
6.800 ნ.-ზე გადახურვის ფილის საყალიბე გეგმა	ა - 204
10.100 ნ.-ზე გადახურვის ფილის საყალიბე გეგმა	ა - 205
13.400 ნ.-ზე გადახურვის ფილის საყალიბე გეგმა	ა - 206
16.700 ნ.-ზე გადახურვის ფილის საყალიბე გეგმა	ა - 207
20.000 ნ.-ზე გადახურვის ფილის საყალიბე გეგმა	ა - 208
23.300 ნ.-ზე გადახურვის ფილის საყალიბე გეგმა	ა - 209
26.600 ნ.-ზე გადახურვის ფილის საყალიბე გეგმა	ა - 210
29.900 ნ.-ზე გადახურვის ფილის საყალიბე გეგმა	ა - 211
33.200 ნ.-ზე გადახურვის ფილის საყალიბე გეგმა	ა - 212
36.500 ნ.-ზე გადახურვის ფილის საყალიბე გეგმა	ა - 213
39.800 ნ.-ზე გადახურვის ფილის საყალიბე გეგმა	ა - 214
43.100 ნ.-ზე გადახურვის ფილის საყალიბე გეგმა	ა - 215
46.400 ნ.-ზე გადახურვის ფილის საყალიბე გეგმა	ა - 216
49.100 ნ.-ზე გადახურვის ფილის საყალიბე გეგმა	ა - 217
გადახურვის ფილის კვეთები	ა - 218
სვეტის კვეთი 1-1 2-2 3-3 4-4	ა - 301
სიხისტის დიაფრაგმა ს.დ. - 1	ა - 302
სიხისტის დიაფრაგმა ს.დ. - 2	ა - 303
სიხისტის დიაფრაგმა ს.დ. - 3	ა - 304
სიხისტის დიაფრაგმა ს.დ. - 4	ა - 305
სიხისტის დიაფრაგმა ს.დ. - 5	ა - 306
სიხისტის დიაფრაგმა ს.დ. - 6	ა - 307
სიხისტის დიაფრაგმა ს.დ. - 7	ა - 308
სიხისტის დიაფრაგმა ს.დ. - 8	ა - 309
სიხისტის დიაფრაგმა ს.დ. - 9	ა - 310
დიაფრაგმის კვეთი 1-1 2-2 3-3	ა - 311
დიაფრაგმის კვეთი 4-4 5-5 6-6	ა - 312
მონოლითური რიგელის რიგელების დაარმირების ტიპიური ფრაგმენტი	ა - 401
რიგელის რიგელთან შეერთების კვანძი	ა - 402
რიგელიდან სვეტის დაწყების კვანძი	ა - 403
მონოლითური რიგელი მ.რ. - 1 2 3 4	ა - 404
კიბის ჭრილი A-A	ა - 501
კიბის ჭრილი B-B	ა - 502
კიბის სამონტაჟო კვანძი I	ა - 503
კიბის სამონტაჟო კვანძი II	ა - 504
კიბის სამონტაჟო კვანძი III	ა - 505
შესასვლელი ხიდის საძირკვლების განლაგების გეგმა	ა - 801
შესასვლელი პანდუსის საყალიბე გეგმა	ა - 802
პანდუსის საყალიბე გეგმა	ა - 803
პანდუსის ჭრილი A-A	ა - 804
მონ. რ.ბ.-ის სვეტების და გარე კედლების მიერთების სქემა	ა - 901
ტიხრების გადახურვის ფილასთან და რიგელთან შეპირაპირების კვანძი	ა - 902

საერთო შენიშვნები :

1. ნახაზში შეტანილი ყველა ცვლილება უნდა შეთანხმდეს პროექტის ავტორთან
2. შენობის საპროექტო ნული ±0.00=447.00 აბსოლუტურ ნიშნულს
3. პროექტში ყველა ზომა მოცემულია მილიმეტრებში, ნუშნულები-მეტრებში.
4. ქარგილის გამოხსნა მოხდეს მას შემდეგ, რაც ბეტონის სიმტკიცე მიაღწევს მინიმუმ 70%.

შენიშვნები :

თარიღი Mar 19, 2024 წ.

კორექტირება

№	კორექტირება	თარიღი
1		
2		
3		
4		
5		
6		

მისამართი:

ქ.თბილისი, მარშალ გელოვანის გამზ. №32გ
ს/კ 01.10.10.022.331

პროექტის სახელწოდება:

მრავალფუნქციური საცხოვრებელი კომპლექსი A Block

მთავარი კონსტრუქტორი:
Lead Structural Engineer:

თანამდებობა	გვარი	ხელმოწერა
არქიტექტორი	გ.ცუცქირიძე	
მთ.კონსტრუქტორი	ა.ნამგალაძე	
კონსტრუქტორი	გ.გოქსაძე	
მათ.მოდელირება	ა.ოქრომელიძე	

E: AVTONAMGALADZE@GMAIL.COM
M: +995 598 242 654

პროექტი/Project No 21A24	ფორმატი Paper Size A3
თარიღი/Date: Mar 19, 2024	
სტადია/Status: S.D.	მასშტაბი Scale
ფურცელი/Drawing No ა - 001	

ნახაზი/Drawing

ჩამონათვალი

პირობითი აღნიშვნები:
General Legend:

- არსებული კონსტრუქცია
- Existing Wall

- დასაშლელი კონსტრუქცია
- Demolition Wall

- კვეთი ბეტონის ელემენტზე
- Section on concrete element

- კვეთი რკ.ბ. ელემენტზე
- Section on r.c. element

- მონოლითური რკ.ბეტონის ელემენტი (კონსტრუქცია)
- Monolitic r.c. element (Structural)

- ბლოკის წყობა
- Block Masonry

- აგურის წყობა
- Brick Masonry

- ბეტონის მომზადება
- Concrete Preparation

- ქვიშა
- SAND

- ხვინჭა
- Ballast

- ღორღი
- Gravel

- გრუნტი
- Soil

- ნაყარი გრუნტი
- Filled soil

- ძირითადი ქანი
- Main rock

- ჰიდროიზოლაცია
- Waterproofing

- გრუნტიზე მოწყობილი ფილა

- დამატებითი არმირების განაწილება

- პოლიეთილენის ფენა
- Polyethylene layer

- ქვაბულის ფერდი
- Trench side

- დაბეტონების დონე
- Pouring Level

- "ქარხნული" შედუღება
- "Factory" Welding

- ადგილობრივი შედუღება
- Local Welding

22 / [8]
- ნაშვერების პოზიცია
- Dowels Position
- ნაშვერების რაოდენობა
- Dowels Quantity

h_0 / h_1
- მანძილი ფილიდან ღიობამდე
- Distance From the Slab to the Openings
- ღიობის სიმაღლე
- Opening Height

-1.10
- კედლის ზედაპირის ნიშნული
- Wall top level

3.100
- ელემენტის კონსტრუქციული ნიშნული
- Structural level of the element

-2.70 / (427.85)
- საპროექტო ნიშნული
- Design Level
- აბსოლიტური ნიშნული
- Elevation (Height above mean sea level)

415.60 / 422.25
- წითელი ნიშნული
- Red Level
- შავი ნიშნული
- Black Level

30(50)
- კვეთში ეს აღნიშვნა მუთითებს, რომ ურთიერთგადამკვეთ რიგელებს აქვთ სხვადასხვა სისქის (ბეტონის) დაამცავი ზონა
- This legend in section mentions that beams have diffenrent concrete coat thickness

3 — 3
- ჭრილი ან კვეთის დასახელება
- Section Name
- ფურცლის ნომერი
- Sheet Number

II / კ - 100
- კვანძის ნომერი
- Detail Number
- ფურცლის ნომერი
- Sheet Number

არმატურის აღნიშვნა:
Rebar Marking:

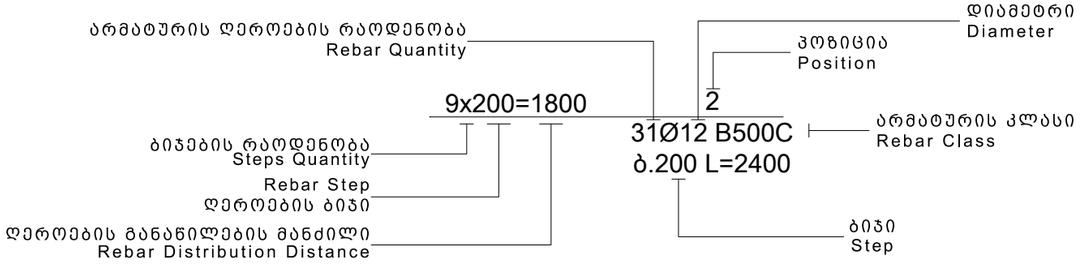

აბრივიატურა
List of Abbreviations

დ.ა. C.O.S.	- დაიჭრას ადგილზე - Cut on Site
დაზ.ა. V.S.	- დაზუსტდეს ადგილზე - Verify on Site
მ.ს. C.	- მონოლითური სვეტი - Column
მ.რ. BM.	- მონოლითური რიგელი - Reinforced Concrete Beam
ს.დ. SH.W.	- სიხისტის დიაფრაგმა - Shear wall
მ.კ. R.C.W.	- მონოლითური კედელი - Reinforced Concrete wall
რ.კ. G.B.	- რანდკოჭი (ან როსტვერკის კოჭი) - Ground Beam
ხ. P.	- ხიმინჯი - Pile
წ.ს. S.F.	- წერტილოვანი საძირკველი - Spread Footing
ლ. საძ. C.F.	- ლენტური საძირკველი - Continuous Footing
ა.მ.კ. B.S.C.	- არმატურის მოც. კარკასი - Bar Space Cage
ხ.კ. P.R.C.	- ხიმინჯის კარკასი - Pile Reinforcement Cage
კ. C.R.	- კარკასი (სიბრტყითი) - Cage of Reinforcement
ბადე (ბ. -) MESH	- არმატურის ბადე - Rebar Mesh
პარაპეტი U.	- პარაპეტი - Upstand
ლ.ს. ST.C.	- ლითონის სვეტი - Steel Column
ლ.მ.კ. ST.G.	- ლითონის მთავარი კოჭი - Steel Girder
ლ.კ. ST.B.	- ლითონის კოჭი - Steel Beam
ლ.წ. ST.T.	- ლითონის წამწე - Steel Truss
ლ.ვ.კ. ST.V.B.	- ლითონის ვერტიკალური კავშირი - Steel Vertical Bracing
ლ.ჰ.კ. ST.H.B.	- ლითონის ჰორიზონტალური კავშირი - Steel Horizontal Bracing
შ.კ. C.B.	- შედგენილი კოჭი - Composite Beam
ჩ.დ. E.P.	- ჩასატანებელი დეტალი - Embedded Part

სამშენებლო ფაზების აბრივიატურა
Construction phases abbreviations

Schematic Design
სქემატური დიზაინი - (S.D.)

Design Development
დიზაინის განვითარების სტ. - (D.D.)

Tender Documentation
სატენდერო დოკუმენტაცია - (T.D.)

Construction Documents
სამშენებლო დოკუმენტაცია - (C.D.)

Project Approval
სანებართვო დოკუმენტაცია - (P.A.)

Construction Phase
მშენებლობის ფაზა (ზედამხედველობა) - (C.P.)

საერთო შენიშვნები :

1. ნახაზში შეტანილი ყველა ცვლილება უნდა შეთანხმდეს პროექტის ავტორთან
2. შენობის საპროექტო ნული ±0.00=447.00 აბსოლუტურ ნიშნულს
3. პროექტში ყველა ზომა მოცემულია მილიმეტრებში, ნუშნულები-მეტრებში.
4. ქარგილის გამოხსნა მოხდეს მას შემდეგ, რაც ბეტონის სიმტკიცე მიაღწევს მინიმუმ 70%.

შენიშვნები :

თარიღი Mar 19, 2024 წ.

კორექტირება

№	კორექტირება	თარიღი
1		
2		
3		
4		
5		
6		

მისამართი:

ქ.თბილისი, მარშალ გელოვანის გამზ. №32გ

ს/კ 01.10.10.022.331

პროექტის სახელწოდება:

მრავალფუნქციური საცხოვრებელი კომპლექსი A Block

მთავარი კონსტრუქტორი: Lead Structural Engineer:

თანამდებობა	გვარი	ხელმოწერა
არქიტექტორი	გ.ცუცქირიძე	
მთ.კონსტრუქტორი	ა.ნამგალაძე	
კონსტრუქტორი	გ.გოქსაძე	
მათ.მოდელირება	ა.ოქრომელიძე	

E: AVTONAMGALADZE@GMAIL.COM

M: +995 598 242 654

პროექტი/Project No 21A24	ფორმატი Paper Size A3
თარიღი/Date: Mar 19, 2024	
სტადია/Status: S.D.	მასშტაბი Scale
ფურცელი/Drawing No კ - 002	

ნახაზი/Drawing

პირობითი აღნიშვნები

1. ზოგადი

- ობ. მისამართი - ქ.თბილისი, მარშალ გელოვანის გამზ. №32გ (ს.კ. 01.10.10.022.331)
- დამკვეთი - "თბილისი პალასი"
- არქიტექტურული ნაწილი - გ.ცუცქირიძე
- საინჟინრო გეოლოგია - შპს "გეოსტანდარტპროექტი"
- შენობა-ნაგებობის კლასი (#57_2009/03/24) - IV

2. საინჟინრო გეოლოგია და დაფუძნების პირობები, ქვაბული

2.1 საძირკვლის ფუძედ მიჩნეული გრუნტის მახასიათებლები:

- დასახელება - ქვიშაქვები და არგილიტის თხელი შუაშრეები.
- სიმტკიცე ერთღერძა კუმშვაზე წყალნაჯერ მდგომარეობაში R_C=16.5 მპა;
- კუთრი წონა ρ=2.36 ტ/მ³;
- დეფორმაციის მოდული E=2000 მპა;
- პუასონის კოეფიციენტი μ=0.2
- დასკვნა - მშენებლობისთვის გამოყოფილ უბანზე და მის ირგვლივ არ აღინიშნება საშიში გეოლოგიური პროცესები და მათი ჩასახვა არც მომავალშია მოსალოდნელი, იგი იმყოფება დამაკმაყოფილებელ საინჟინრო-გეოლოგიურ პირობებში;
- გრუნტის კატეგორია სეისმური თვისებების მიხედვით - II (ᲡᲜ 01.01.-09 ცხ.#1);
- ხელოვნური ფუძე - საძირკვლის ქვეშ ბეტონის მომზადების მოწყობამდე საჭიროა ორ ეტაპად დაიყაროს ქვიშა-ხარვეზი ღორღი, სულ 20 სმ. სიმაღლეზე და თითოეული ფენა დაიტკეპნოს. დატკეპნა მოხდეს 20 სმ-იან შრეებად. გამკვრივების კოეფიციენტი უნდა იყოს K=95-98 %, პირობითი საანგარიშო წინაღობა არანაკლებ R_0=3.0 კგძ/სმ²;
- რეკომენდირებული გრუნტის მახასიათებლებია: სიმკვრივე ρ= 2.0 გრ/სმ³; დეფორმაციის მოდული E=400 კგძ/სმ²; შინაგანი ხახუნის კუთხე j=30.5; ხვედრითი შეჭიდულობა C=0.02 კგძ/სმ²;
- გრუნტის წყალი - სამშენებლო ტერიტორიაზე გრუნტის წყალი გავრცელებულია 5.3-8.0 მ-ის სიღრმიდან
- ქვაბული - ქვაბულის გვერდების დამუშავება მოხდეს გრუნტების ბუნებრივი ქანობის კუთხით.

3. უსაფრთხოება

- მშენებლობის პროცესი წარიმართოს საქართველოს ორგანული კანონის შრომის უსაფრთხოების შესახებ (#4283-IIს_29/09/2020) მოთხოვნების შესაბამისად და მკაცრად იქნას დაცული უსაფრთხოების წესები.

4. მასალები

- მასალების ანტიკოროზიული და ხანძარსაწინააღმდეგო დაცვა - შესრულდეს ნორმების СНиП 2.01.02-85* და СНиП 2.03.11-85 მოთხოვნების შესაბამისად;
- ბეტონი - შენობის მზიდ კონსტრუქციებში გამოყენებულია ბეტონი კლასით - C20/25 (EN 206-1:2000) ან B25 (ГОСТ 25192 - 2012) - კუბური სიმტკიცის მინიმალური მახასიათებელი კუმშვაზე - fck = 25 მპა; საძირკვლის ქვეშ გამოყენებულია ბეტონის მომზადება C12/15 (EN206-1:2000) ან B15 (ГОСТ 25192 - 2012) - კუბური სიმტკიცის მინიმალური მახასიათებელი კუმშვაზე - fck = 15 მპა
- არმატურა - შენობის რკ.ბეტონის ელემენტებში გამოყენებულია არმატურა კლასით - B500C (BS EN 10080) ან A500C; A240C. (ДСТУ 3760-98); (საანგ. წინაღობა გაჭიმვაზე R_e=500 მპა)
- საკედლე და სატიხრე მასალა - შენობის კონტურზე კედლების შევსება მოხდება მსუბუქი სამშენებლო ბლოკებით მარკით არანაკლებ M 50-ისა, მოცულობითი წონით არაუმეტეს 1200 კგ./მ³. ქვიშა-ცემენტის ხსნარზე, მარკით არანაკლებ M 50-ისა; წყობის ღერძულ გაჭიმვაზე დროებითი წინაღობის (ნორმალური შეჭიდულობის) სიდიდე უნდა იყოს არანაკლებ 1.2კგ.ძ/სმ²-სა
- ჰიდროიზოლაცია - შენობის კედლები რომლებიც შეხებაში არის გრუნტთან დაიფაროს ჰიდროსაიზოლაციო შრით, (ჰიდროიზოლაციის ტიპი განისაზღვროს დამკვეთთან შეთანხმებით);
- სამშენებლო მასალების ხარისხის კონტროლი:
  - სამშენებლო მოედანზე აუცილებელია განხორციელდეს სამშენებლო მასალების სისტემატური კონტროლი. მშენებლობაზე შემოზიდულ მასალებს თან უნდა ახლდეს მმწარმოებლის ხარისხის დამადასტურებელი დოკუმენტი (პასპორტი) რომელშიც მითითებული იქნება ტექნიკური მახასიათებლები, მაგ: მასალის სიმტკიცის ზღვარი, ყინვამედეგობის მაჩვენებელი და სხვა.
  - ბეტონის სამუშაოების წარმოებისას მშრალი და ცხელი კლიმატის პირობებში 25°C-ზე მეტი ჰაერის ტემპერატურისა და 50%-ზე ნაკლები ფარდობითი ტენიანობისას გამოყენებულ იქნას ცემენტები, რომელთა სამარკო სიმტკიცე არანაკლებ 20%-ით სჭარბობს ბეტონის საპროექტო მარკას.
  - ახლადჩაწყობილი ბეტონი დაცული უნდა იქნას მექანიკური დაზიანებისგან (და/ან ზემოქმედებისგან), მზის სხივების პირდაპირი მოხვედრისგან, ყინვისგან, ქარისგან. პროექტში მითითებული სიმტკიცის 75%-ის მიღწევამდე ბეტონის სტრუქტურა ადვილად იმსხვრევა, აქედან გამომდინარე აღნიშნული სიმტკიცის მირწევამდე აუცილებელია მკაცრად დაცული იქნას ტემპერატურის და ტენიანობის რეჟიმი;

5.კლიმატოლოგია და დატვირთვები

- ჩაყინვის სიღრმე - 0.00 მ (ᲡᲜ 01.05-08);
- ქარი - W0 = 85 კგ/მ² (ᲡᲜ 1.0508);
- თოვლი - q = 50 კგ/მ² (ᲡᲜ 01.0508);
- სეისმურობა - საქართველოს ტერიტორიის სეისმური საშიშროების რუქის მიხედვით ქ. თბილისი იმყოფება 8 ბ. სეისმურ ზონაში (სპალა MSK64), ჰორიზონტალური აჩქარება - 0.17 (სეისმურობის კოეფიციენტი);

6. მათ. მოდელირება (გაანგარიშება)

- «Lira - САПР 2022» (ვერსია R1.1.) პროგრამული კომპლექსის მეშვეობით, სასრული ელემენტების მეთოდის საფუძველზე. შენობის საანგარიშო მოდელი შედგენილია არქიტექტურული ნახაზების მიხედვით.
- გაანგარიშებაში მიღებულია შემდეგი დატვირთვები:
  - სტატიკური მუდმივი;
  - სტატიკური დროებითი ხანგრძლ;
  - სეისმური X მიმართულება;
  - სეისმური Y მიმართულება;
  - სეისმური Z მიმართულება;

7. შენობის აღწერილობა

- პირობითი საპროექტო ნიშნული 0.00 - (არის პირველი სართულის იატაკის დონე) შეესაბამება აბსოლიტურ ნიშნულს 447.00
- კონსტრუქციული სქემა - შენობა ხისტკვანძებიან მონოლითური რკ.ბეტონის ჩარჩო-კავშირებიან სისტემას წარმოადგენს;
- სართულიანობა - 14 მიწისზედა სართ.;
- სარდაფი (გარაჟი) - 1 გარაჟის სართული და 1 კომერციული სართლი.;
- შენობის მიახლოებითი გაბარიტული ზომები - 45.10X28.70 მ. (ღერძებში), გეგმაში მართკუთხედი ფორმის;
- საძირკველი - მონოლითური რკ.ბეტონის ფილა,გაბარიტული ზომებით 51.50X30.20X1.0(h) მ.
- კონსტრუქციული ელემენტები (სართ. გადახურვის ფილა, სვეტი, რიგელი, ა.შ.)
  - სართულშუა გადახურვის ფილა - 20 და 16 სმ.
  - რიგელები - 50X50(h)სმ. 50X70(h)სმ. 50X50(h)სმ. 20X50(h)სმ. 50X30(h)სმ. 70X50(h)სმ. 80X50(h)სმ.
  - სვეტები - კვეთები იცვლება სართულების მიხედვით 60X80 სმ., 50X80 სმ., 50X60 სმ.; 50X50 სმ.; 30X30 სმ.;
  - კიბე - მონოლითური რკ.ბეტონის;
  - მონოლითური რკ.ბეტონის კედლები - 25 და 30 სმ.;
  - სახურავი - ე.წ. ბრტყელი გადახურვა;
  - პარაპეტი - ბლოკის წყობა,გულარებით და სარტყელით.;

8. შენიშვნები

- საძირკვლის ფუძე აუცილებელია მიეღოს ინჟ. გეოლოგმა.
- მიწის სამუშაოთა წარმოებისას დაცული უნდა იყოს СНиП 3.02.01-87 ЗЕМЛ ЫЕ СООРУЖЕНИ ,ОСНОВАНИ И ФУНДАМЕНТЫ 10.1÷10.5 პუნქტების მოთხოვნები;
- შენობის ღერძების დაკვალვა განხორციელდეს არქიტექტურული ნახაზების შესაბამისად;
- ნახაზებში აღმოჩენილი შეუსაბამობის, არქიტექტურულ ნახაზებთან შეუსაბამობის და/ან საინჟინრო-გეოლოგიური ნაწილის ადგილზე არსებულ სიტუაციასთან შეუსაბამობის შემთხვევაში - აუცილებლად ეცნობოს პროექტის ავტორს;
- არმატურების მოღუნვა განხორციელდეს ცივად გაცხელების გარეშე;
- ბეტონირების დონე (ცივი ნაკერი) ბეტონირებამდე გაიწმინდოს (მოიხსნას 5 მმ-იანი ფენა (ბეტონის წვეთი)) და მოირეცხოს წყლის ჭავლით.
- რკ.ბეტონის კონსტრუქციებს (ფილები,რიგელები) მიეცეს სამშენებლო აწევა „შუქში მალის“ 1/250;
- თუ სადმე ბლოკის წყობის სიმაღლის და სიგანის ფარდობა (H/W) აღემატება 12-ს აუცილებელია შუალედური რკ.ბეტონის სარტყელის მოწყობა;
- მშენებლობისას, თუ სამშენებლო მასალის გაწთავისება ხდება სახურავის ან გადახურვის კონსტრუქციებზე, მათმა დატვირთვამ არ უნდა გადააჭარბოს კვადრატულ მეტრზე პროექტით გათვალისწინებულ დროებით დატვირთვებს. იმ ადგილებში სადაც კონსტრუქცია ვერ უზრუნველყოფს დამატებითი დატვირთვის ზიდვას, მოწყობილი უნდა იქნას დროებითი დგარების და/ან სამაგრები.
- სამშენებლო უბანზე გრუნტის წყლებთან შეხებაში მყოფი მიწისქვეშა კონსტრუქციებისათვის, კერძოდ პერიმეტრის მონოლითური კედლებისათვის და პილონებისთვის, თუ არ იქნება გამოყენებული სპეციალური დამცავი (საიზოლაციო) მასალები, მაშინ ზემოთ აღნიშნული კონსტრუქციული ელემენტებისათვის გამოყენებული უნდა იქნას სულფატმდგრად ცემენტებზე დამზადებული ბეტონები. (სულფატმდგრადი სტანდარტი 22266-76 ცემენტების გამოყენებით W_6 მარკის წყალშეუღწევადი ბეტონი)

9. გამოყენებული ლიტერატურა

- (ᲡᲜ 01.01-09) - სეისმომედეგი მშენებლობა
- (ᲡᲜ 03.01-09) - ბეტონისა და რკინაბეტონის კონსტრუქციები
- (ᲡᲜ 02.01-08) - შენობების და ნაგებობების ფუძეები
- (ᲡᲜ 01.05-08) - სამშენებლო კლიმატოლოგია
- СНиП 2.01.07-85* _ Нагрузки и воздействия

საერთო შენიშვნები :

1. ნახაზში შეტანილი ყველა ცვლილება უნდა შეთანხმდეს პროექტის ავტორთან
2. შენობის საპროექტო ნული ±0.00=447.00 აბსოლუტურ ნიშნულს
3. პროექტში ყველა ზომა მოცემულია მილიმეტრებში, ნუშნულები-მეტრებში.
4. ქარგილის გამოხსნა მოხდეს მას შემდეგ, რაც ბეტონის სიმტკიცე მიაღწევს მინიმუმ 70%.

შენიშვნები :

თარიღი Mar 19, 2024 წ.

კორექტირება

№	კორექტირება	თარიღი
1		
2		
3		
4		
5		
6		

მისამართი:

ქ.თბილისი, მარშალ გელოვანის გამზ. №32გ

ს/კ 01.10.10.022.331

პროექტის სახელწოდება:

მრავალფუნქციური საცხოვრებელი კომპლექსი A Block

მთავარი კონსტრუქტორი: Lead Structural Engineer:

თანამდებობა	გვარი	ხელმოწერა
არქიტექტორი	გ.ცუცქირიძე	
მთ.კონსტრუქტორი	ა.ნამგალაძე	
კონსტრუქტორი	გ.გოქსაძე	
მათ.მოდელირება	ა.ოქრომელიძე	

E: AVTONAMGALADZE@GMAIL.COM

M: +995 598 242 654

პროექტი/Project No 21A24	ფორმატი Paper Size A3
თარიღი/Date: Mar 19, 2024	
სტადია/Status: S.D.	მასშტაბი Scale
ფურცელი/Drawing No ა - 003	

ნახაზი/Drawing

განმარტებითი ბარათი

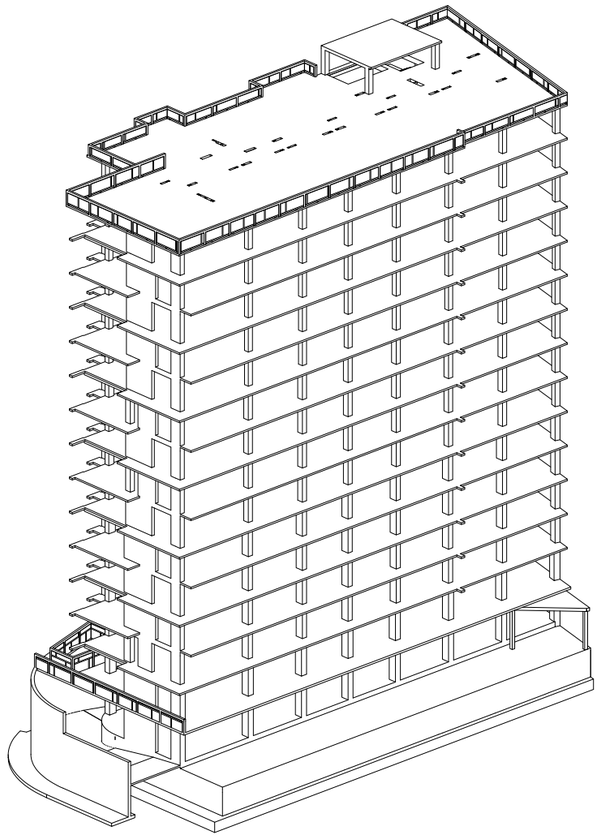

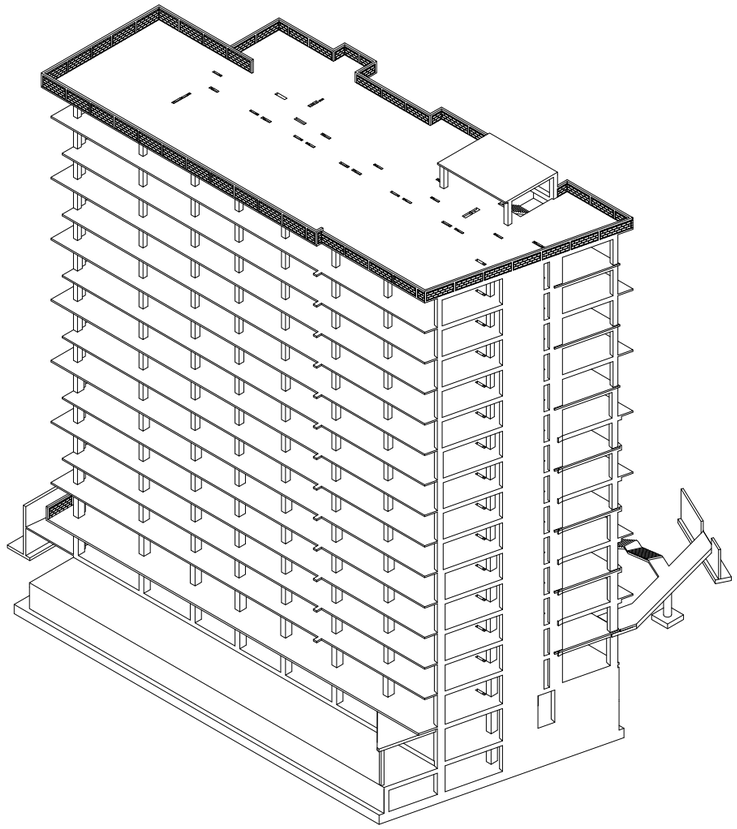

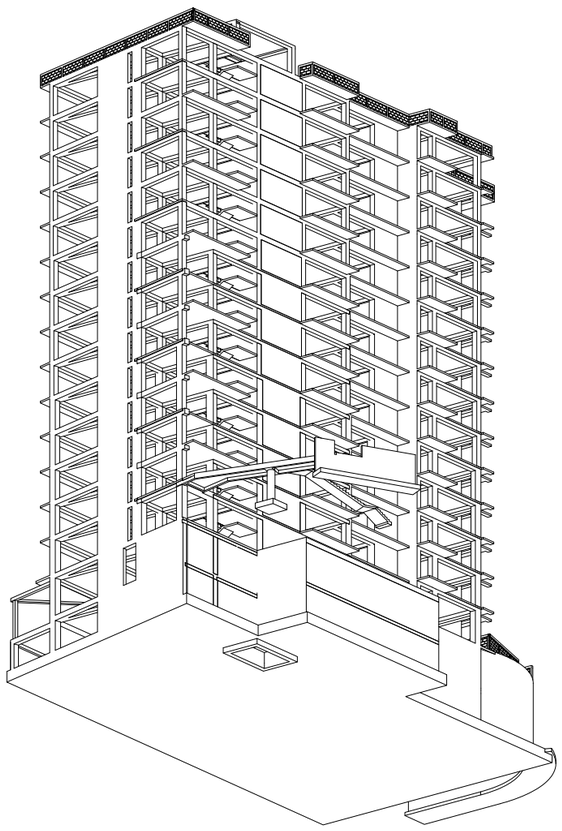

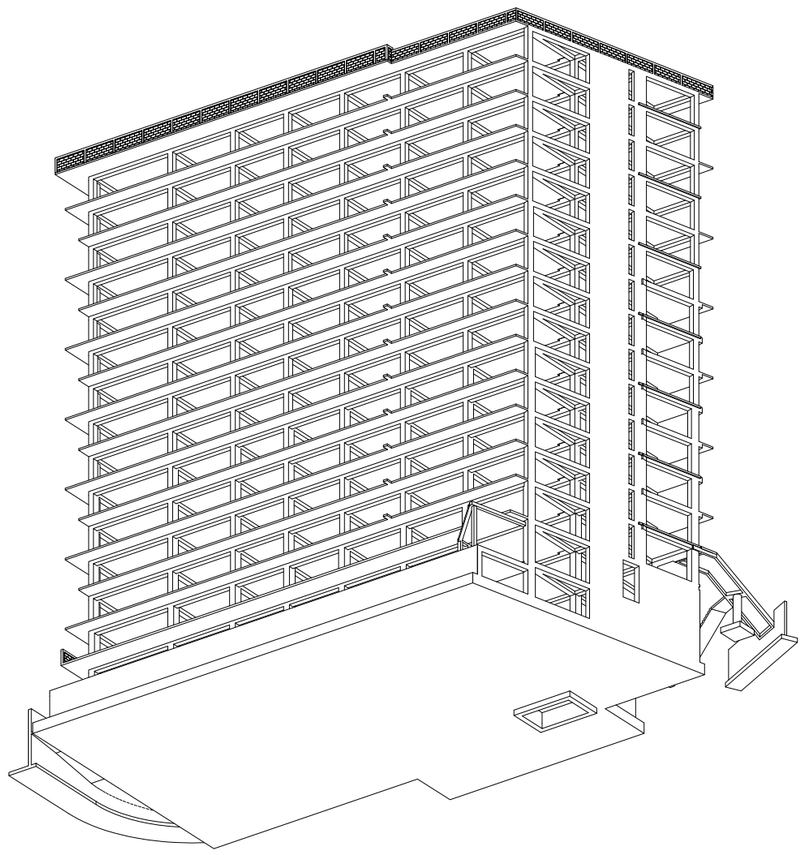

საერთო შენიშვნები :

1. ნახაზში შეტანილი ყველა ცვლილება უნდა შეთანხმდეს პროექტის ავტორთან
2. შენობის საპროექტო ნული ±0.00=447.00 აბსოლუტურ ნიშნულს
3. პროექტში ყველა ზომა მოცემულია მილიმეტრებში, ნუშნულები-მეტრებში.
4. ქარგილის გამოხსნა მოხდეს მას შემდეგ, რაც ბეტონის სიმტკიცე მიაღწევს მინიმუმ 70%.

შენიშვნები :

თარიღი Mar 19, 2024 წ.

კორექტირება

№	კორექტირება	თარიღი
1		
2		
3		
4		
5		
6		

მისამართი:

ქ.თბილისი, მარმალ
გელოვანის გამზ. №32გ
ს/კ 01.10.10.022.331

პროექტის სახელწოდება:

მრავალფუნქციური
საცხოვრებელი კომპლექსი A
Block

მთავარი კონსტრუქტორი:
Lead Structural Engineer:

თანამდებობა	გვარი	ხელმოწერა
არქიტექტორი	გ.ცუცქირიძე	
მთ.კონსტრუქტორი	ა.ნამგალაძე	
კონსტრუქტორი	გ.გოქსაძე	
მათ.მოდელირება	ა.ოქრომელიძე	

E: AVTONAMGALADZE@GMAIL.COM
M: +995 598 242 654

პროექტი/Project No 21A24	ფორმატი Paper Size
თარიღი/Date: Mar 19, 2024	A3
სტადია/Status: S.D.	მასშტაბი Scale
ფურცელი/Drawing No პ - 005	

ნახაზი/Drawing

3D ხედები

- სტატიკური მუდმივი;
- სტატიკური დროებითი ხანგრძლივი;
- სტატიკური დროებითი ხანმოკლე;
- სეისმური X მიმართულება;
- სეისმური Y მიმართულება;
- გათვალისწინებულია საკუთარი რხევების 100 ფორმა.
- სეისმური ზემოქმედების ანგარიშისას მასების მონაწილეობის ფაქტორი შეადგენს 69%;
- შენობის საკუთარი რხევის პერიოდები: T1=1.14 წმ. T2=1.01 წმ. T3=0.72 წმ.;

მუდმივი:

საკუთარი წონა	---	კგ/მ^2
გადახურვის ფილები	240	კგ/მ^2
კიბის ბაქანი	120	კგ/მ^2
კიბის მარში	350	კგ/მ^2
პერიმეტრის ტიხრები	1400	კგ/მ

დროებითი ხანგრძლივი:

გადახურვის ფილები	200	კგ/მ^2
სახურავი	50	კგ/მ^2

დროებითი ხანმოკლე:

გადახურვის ფილები	200	კგ/მ^2
სახურავი	100	კგ/მ^2
კიბის ბაქანი	360	კგ/მ^2
კიბის მარში	360	კგ/მ^2

დატვირთვები

შენიშვნა: ჩამონათვალში მოცემულია ძირითადი დატვირთვები.

- **სეისმურობა** - საქართველოს ტერიტორიის სეისმური საშიშროების რუქის მიხედვით ქ. თბილისი იმყოფება 8 ბ. სეისმურ ზონაში (სკალა MSK64), ჰორიზონტალური აჩქარება - 0.17 (სეისმურობის კოეფიციენტი);

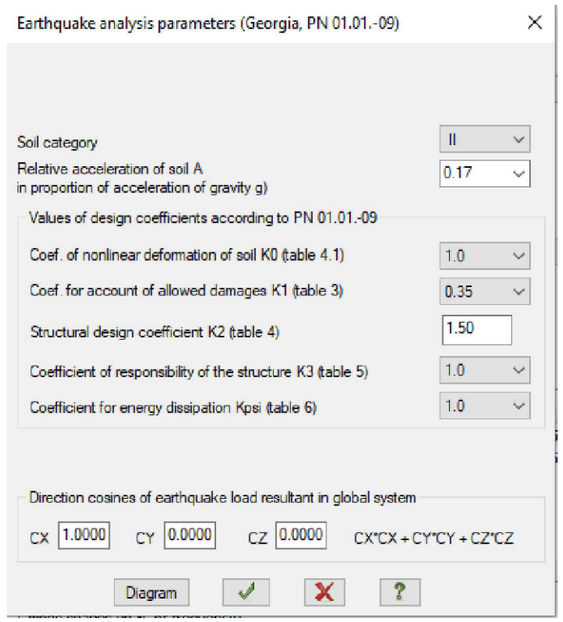

სეისმიკა - სეისმიკის ცხრილი შევსებულია (PN 01.01.-09)-(53) ის საფუძველზე.

მასალები

შენიშვნა: მახასიათებელი მოცემულია კუბური სიმტკიცისთვის.

Property table

Stif.type	Name	Parameters (sections-(cm) finite rigidity-(t,m) distr.weight-(t,m))
1	Plate H 22 (SLAB)	E=3.06e+006,V=0.2,H=22,Ro=2.75
2	Rect. bar 40 X 80 (COLUMN I)	Ro=2.75,E=3.06e+006,GF=0
		B=40,H=80
3	Plate H 1 (STAIR)	E=3e+006,V=0.2,H=1,Ro=2.75
4	Rect. bar 10 X 10 (AXIS)	Ro=0.001,E=1000,GF=0
		B=10,H=10
5	Plate H 25 (WALL I)	E=3.06e+006,V=0.2,H=25,Ro=2.75
7	Rect. bar 40 X 50 (BEAM I)	Ro=2.75,E=3.06e+006,GF=0
		B=40,H=50
8	Plate H 1 (FOUND WALL I)	E=3.06e+006,V=0.2,H=1,Ro=2.75
9	Plate H 65 (FOUND SLAB)	E=3.06e+006,V=0.2,H=65,Ro=2.75
11	Plate H 25 (DIAFRAGMA)	E=3.06e+006,V=0.2,H=25,Ro=2.75
12	Plate H 20 (WALL AUZI)	E=3.06e+006,V=0.2,H=20,Ro=2.75
13	Rect. bar 40 X 60 (COLUMN I)	Ro=2.75,E=3.06e+006,GF=0
		B=40,H=60
14	Rect. bar 40 X 60 (COLUMN I)	Ro=2.75,E=3.06e+006,GF=0
		B=40,H=60
15	Rect. bar 40 X 50 (BEAM II)	Ro=2.75,E=3.06e+006,GF=0
		B=40,H=50

არმატურა

Diameters	8...22	8...22	3...40
Rs t/m**2	45900.0	45900.0	37500.0
Rsw t/m**2	30000.0	30000.0	30000.0
Rsc t/m**2	45900.0	45900.0	37500.0
Rs,ser t/...	50000.0	50000.0	40000.0
Es t/m**2	190000...	190000...	200000...

საერთო შენიშვნები :

1. ნახაზში შეტანილი ყველა ცვლილება უნდა შეთანხმდეს პროექტის ავტორთან
2. შენობის საპროექტო ნული ±0.00=447.00 აბსოლუტურ ნიშნულს
3. პროექტში ყველა ზომა მოცემულია მილიმეტრებში, ნუშნულები-მეტრებში.
4. ქარგილის გამოხსნა მოხდეს მას შემდეგ, რაც ბეტონის სიმტკიცე მიაღწევს მინიმუმ 70%.

შენიშვნები :

თარიღი Mar 19, 2024 წ.

კორექტირება

№	კორექტირება	თარიღი
1		
2		
3		
4		
5		
6		

მისამართი:

ქ.თბილისი, მარმალ
გელოვანის გამზ. №32გ
ს/კ 01.10.10.022.331

პროექტის სახელწოდება:

მრავალფუნქციური
საცხოვრებელი კომპლექსი A
Block

მთავარი კონსტრუქტორი:
Lead Structural Engineer:

თანამდებობა	გვარი	ხელმოწერა
არქიტექტორი	გ.ცუცქირიძე	
მთ.კონსტრუქტორი	ა.ნამგალაძე	
კონსტრუქტორი	გ.გოქსაძე	
მათ.მოდელირება	ა.ოქრომელიძე	

E: AVTONAMGALADZE@GMAIL.COM

M: +995 598 242 654

პროექტი/Project No 21A24	ფორმატი Paper Size A3
თარიღი/Date: Mar 19, 2024	
სტადია/Status: S.D.	მასშტაბი Scale
ფურცელი/Drawing No კ - 006	

ნახაზი/Drawing

დატვირთვები სეისმიკა მასალები

	Load case No.	Name	Type	Sign variable	Mutually exclusive	Load factor	Duration coef.	1.DCL1	2.DCL2	3.DCL3	4.DCL4	5.DCL5	6.DCL6	7.DCL7	8.DCL8
	1	DL1	Dead(D)	+		1.1	1.0	1.	1.	1.	1.	0.9	0.9	0.9	0.9
	2	LL1	Live (L)	+		1.2	1.0	0.	1.	0.	0.95	0.8	0.8	0.8	0.8
	3	LL2	Short-term (Sh)	+		1.2	0.35	0.	0.	1.	0.9	0.5	0.5	0.5	0.5
	+4	EQX	Earthquake(E)	+/-	1	1.1	1.0	0.	0.	0.	0.	1.	0.	-1.	0.
	+5	EQY	Earthquake(E)	+/-	1	1.0	0.0	0.	0.	0.	0.	0.	1.	0.	-1.

დატვირთვების თანწყობა

საერთო შენიშვნები :

1. ნახაზში მეტანილი ყველა ცვლილება უნდა შეთანხმდეს პროექტის ავტორთან
2. შენობის საპროექტო ნული ±0.00=447.00 აბსოლუტურ ნიშნულს
3. პროექტში ყველა ზომა მოცემულია მილიმეტრებში, ნუშნულები-მეტრებში.
4. ქარგილის გამოხსნა მოხდეს მას შემდეგ, რაც ბეტონის სიმტკიცე მიაღწევს მინიმუმ 70%.

შენიშვნები :

თარიღი Mar 19, 2024 წ.

კორექტირება

№	კორექტირება	თარიღი
1		
2		
3		
4		
5		
6		

მისამართი:

ქ.თბილისი, მარშალ გელოვანის გამზ. №32გ

ს/კ 01.10.10.022.331

პროექტის სახელწოდება:

მრავალფუნქციური საცხოვრებელი კომპლექსი A Block

მთავარი კონსტრუქტორი:
Lead Structural Engineer:

თანამდებობა	გვარი	ხელმოწერა
არქიტექტორი	გ.ცუცქირიძე	
მთ.კონსტრუქტორი	ა.ნამგალაძე	
კონსტრუქტორი	გ.გოქსაძე	
მათ.მოდელირება	ა.ოქრომელიძე	

E: AVTONAMGALADZE@GMAIL.COM

M: +995 598 242 654

პროექტი/Project No 21A24	ფორმატი Paper Size A3
თარიღი/Date: Mar 19, 2024	
სტადია/Status: S.D.	მასშტაბი Scale
ფურცელი/Drawing No კ - 007	

ნახაზი/Drawing

დატვირთვების თანწყობა

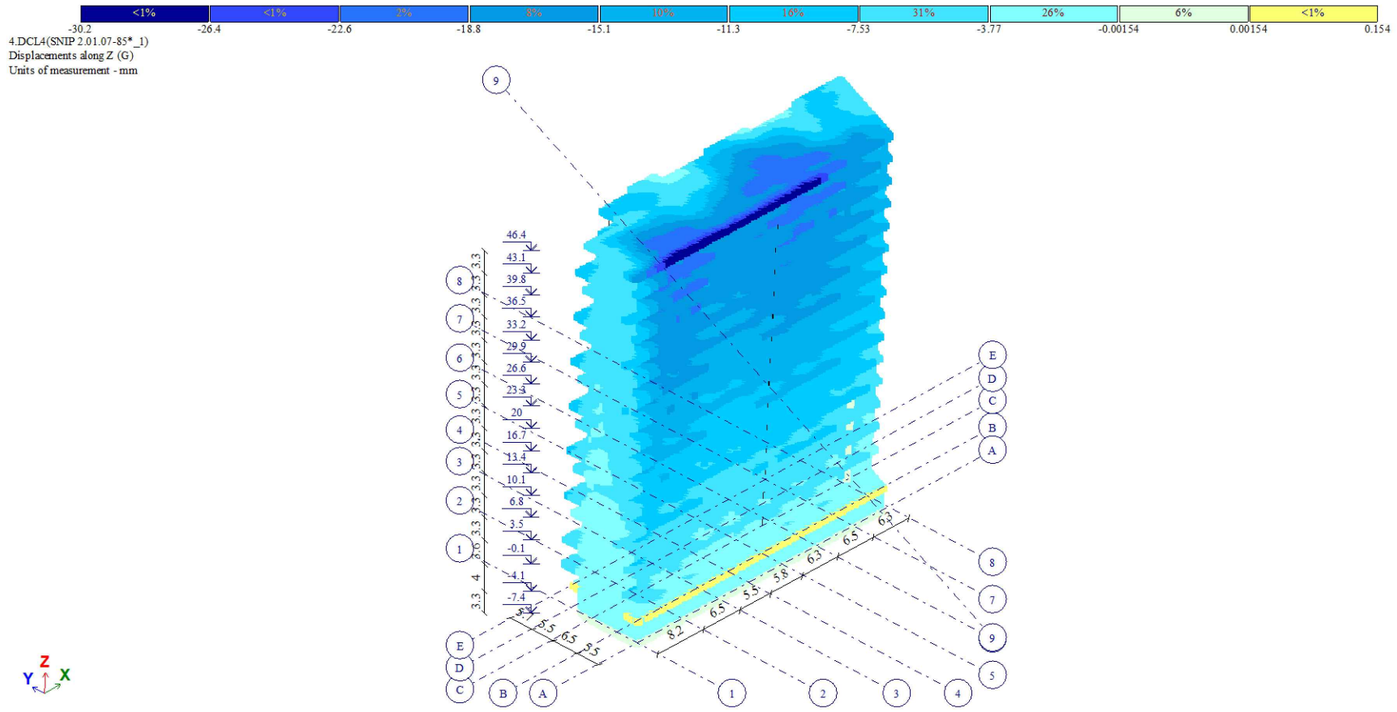

გადაადგილება Z ღერძის მიმართ

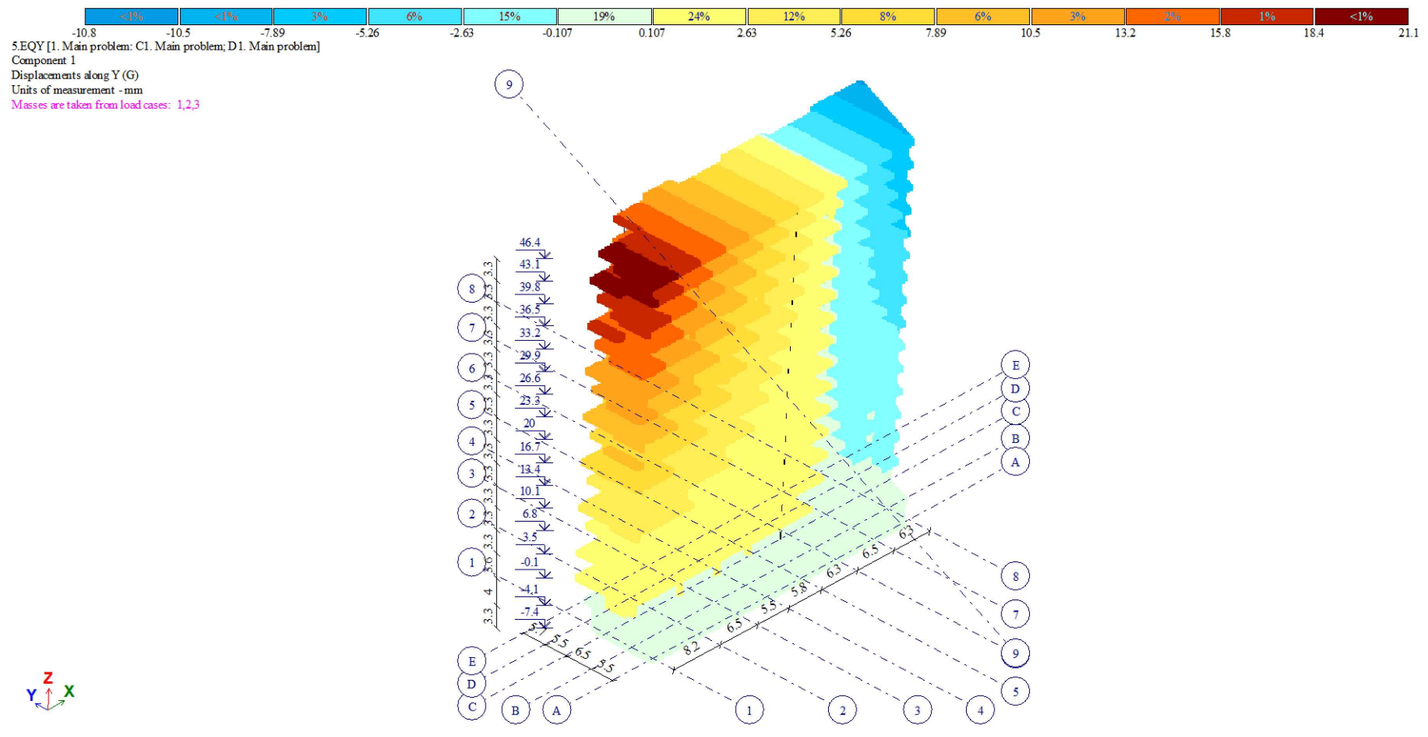

გადაადგილება Y ღერძის მიმართ

საერთო შენიშვნები :

1. ნახაზში მეტანილი ყველა ცვლილება უნდა შეთანხმდეს პროექტის ავტორთან
2. შენობის საპროექტო ნული ±0.00=447.00 აბსოლუტურ ნიშნულს
3. პროექტში ყველა ზომა მოცემულია მილიმეტრებში, ნუშნულები-მეტრებში.
4. ქარგილის გამოხსნა მოხდეს მას შემდეგ, რაც ბეტონის სიმტკიცე მიაღწევს მინიმუმ 70%.

შენიშვნები :

თარიღი Mar 19, 2024 წ.

კორექტირება

№	კორექტირება	თარიღი
1		
2		
3		
4		
5		
6		

მისამართი:

ქ.თბილისი, მარშალ გელოვანის გამზ. №32გ

ს/კ 01.10.10.022.331

პროექტის სახელწოდება:

მრავალფუნქციური საცხოვრებელი კომპლექსი A Block

მთავარი კონსტრუქტორი: Lead Structural Engineer:

თანამდებობა	გვარი	ხელმოწერა
არქიტექტორი	გ.ცუცქირიძე	
მთ.კონსტრუქტორი	ა.ნამგალაძე	
კონსტრუქტორი	გ.გოქსაძე	
მათ.მოდელირება	ა.ოქრომელიძე	

E: AVTONAMGALADZE@GMAIL.COM

M: +995 598 242 654

პროექტი/Project No 21A24	ფორმატი Paper Size A3
თარიღი/Date: Mar 19, 2024	
სტადია/Status: S.D.	მასშტაბი Scale
ფურცელი/Drawing No ა - 008	

ნახაზი/Drawing

გადაადგილებები

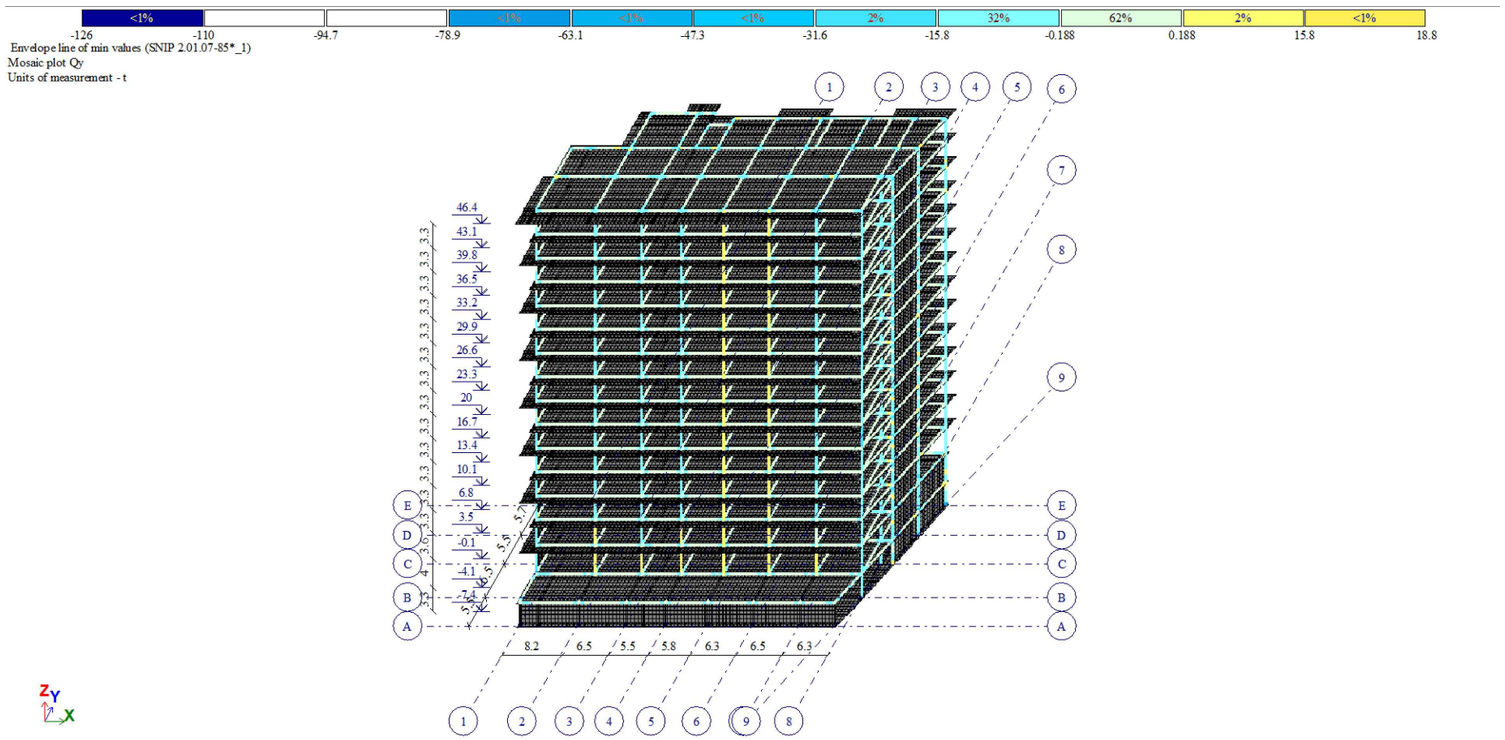

განივი ძალა Y მიმართულებით

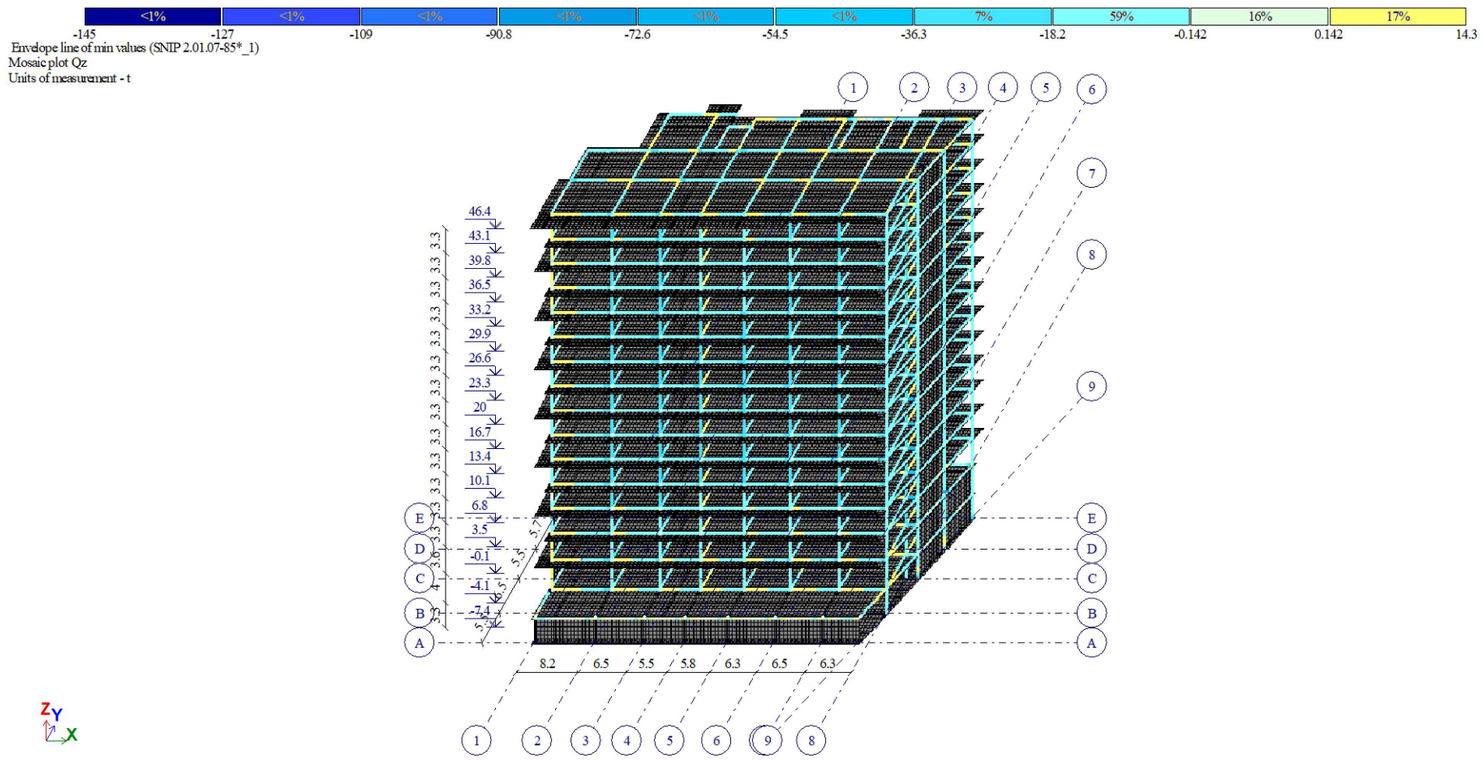

განივი ძალა Z მიმართულებით

საერთო შენიშვნები :

1. ნახაზში მეტანილი ყველა ცვლილება უნდა შეთანხმდეს პროექტის ავტორთან
2. შენობის საპროექტო ნული ±0.00=447.00 აბსოლუტურ ნიშნულს
3. პროექტში ყველა ზომა მოცემულია მილიმეტრებში, ნუშნულები-მეტრებში.
4. ქარგილის გამოხსნა მოხდეს მას შემდეგ, რაც ბეტონის სიმტკიცე მიაღწევს მინიმუმ 70%.

შენიშვნები :

თარიღი Mar 19, 2024 წ.

კორექტირება

№	კორექტირება	თარიღი
1		
2		
3		
4		
5		
6		

მისამართი:

ქ.ბათილისი, მარშალ გელოვანის გამზ. №32გ

ს/კ 01.10.10.022.331

პროექტის სახელწოდება:

მრავალფუნქციური საცხოვრებელი კომპლექსი A Block

მთავარი კონსტრუქტორი: Lead Structural Engineer:

თანამდებობა	გვარი	ხელმოწერა
არქიტექტორი	გ.ცუცქირიძე	
მთ.კონსტრუქტორი	ა.ნამგალაძე	
კონსტრუქტორი	გ.გოქსაძე	
მათ.მოდელირება	ა.ოქრომელიძე	

E: AVTONAMGALADZE@GMAIL.COM

M: +995 598 242 654

პროექტი/Project No 21A24	ფორმატი Paper Size A3
თარიღი/Date: Mar 19, 2024	
სტადია/Status: S.D.	მასშტაბი Scale
ფურცელი/Drawing No ქ - 009	

ნახაზი/Drawing

განივი ძალები

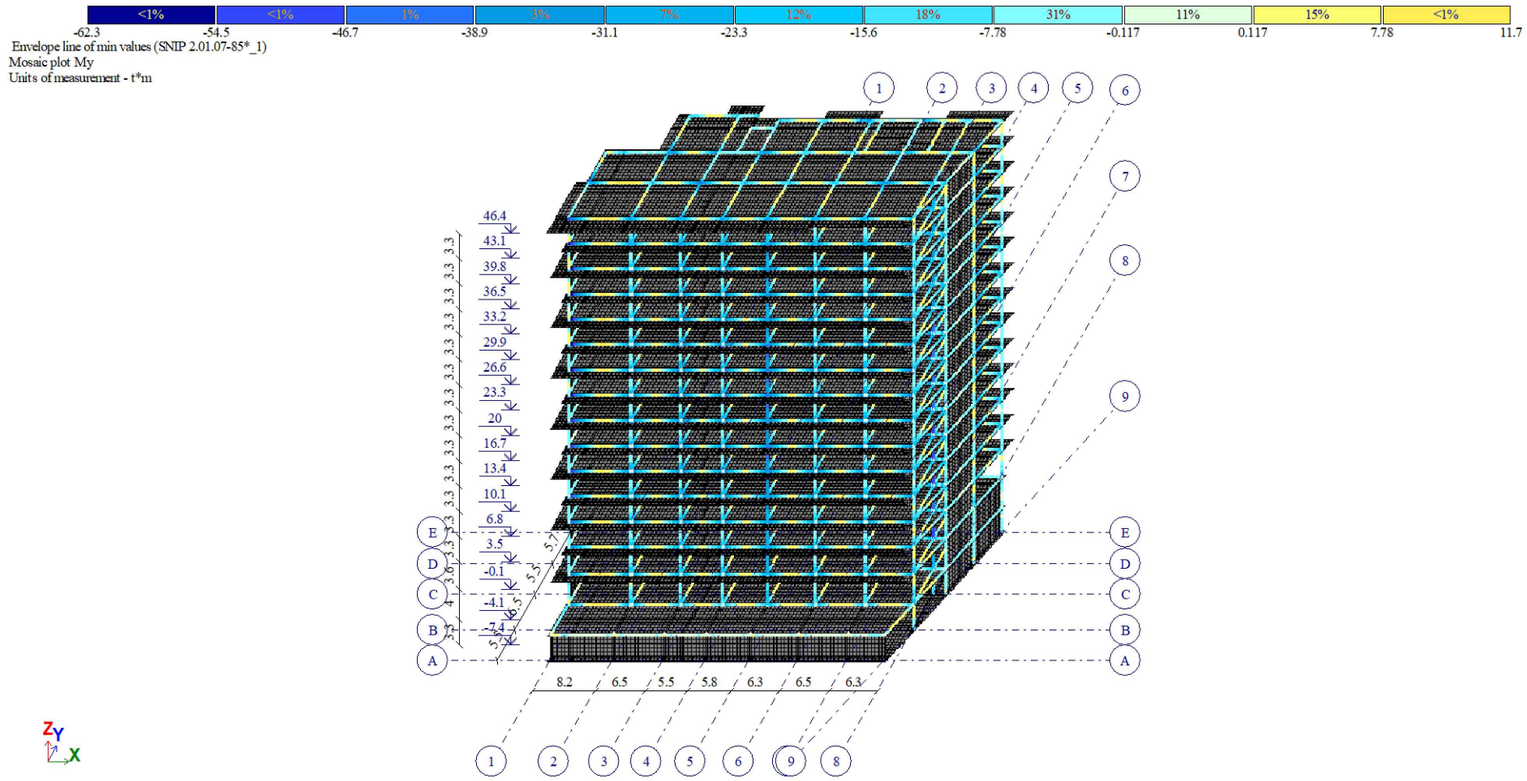

მღუნავი მომენტი MY

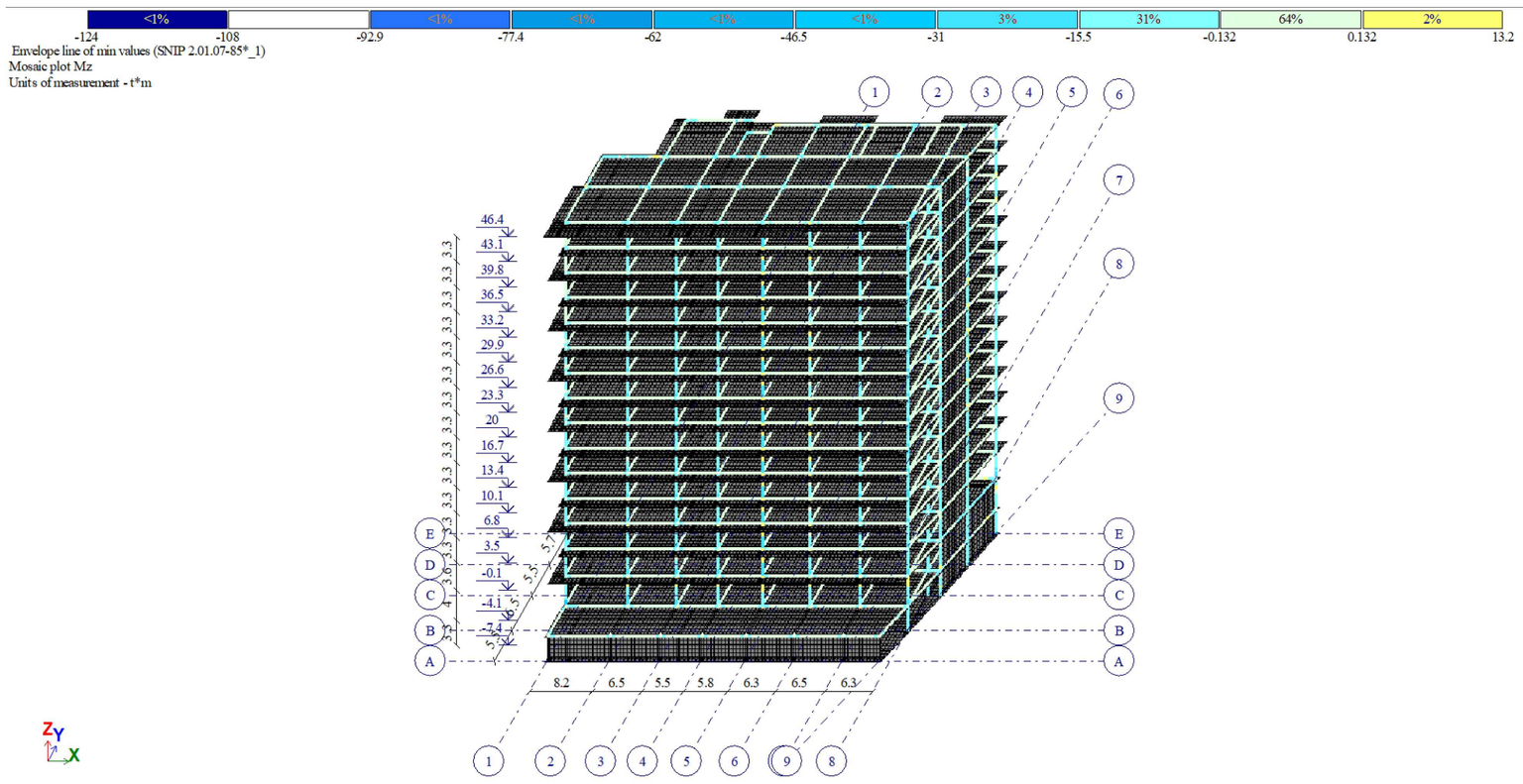

მღუნავი მომენტი MZ

საერთო შენიშვნები :

1. ნახაზში მეტანილი ყველა ცვლილება უნდა შეთანხმდეს პროექტის ავტორთან
2. შენობის საპროექტო ნული ±0.00=447.00 აბსოლუტურ ნიშნულს
3. პროექტში ყველა ზომა მოცემულია მილიმეტრებში, ნუშნულები-მეტრებში.
4. ქარგილის გამოხსნა მოხდეს მას შემდეგ, რაც ბეტონის სიმტკიცე მიაღწევს მინიმუმ 70%.

შენიშვნები :

თარიღი Mar 19, 2024 წ.

კორექტირება

№	კორექტირება	თარიღი
1		
2		
3		
4		
5		
6		

მისამართი:

ქ.თბილისი, მარშალ გელოვანის გამზ. №32გ

ს/კ 01.10.10.022.331

პროექტის სახელწოდება:

მრავალფუნქციური საცხოვრებელი კომპლექსი A Block

მთავარი კონსტრუქტორი: Lead Structural Engineer:

თანამდებობა	გვარი	ხელმოწერა
არქიტექტორი	გ.ცუცქირიძე	
მთ.კონსტრუქტორი	ა.ნამგალაძე	
კონსტრუქტორი	გ.გოქსაძე	
მათ.მოდელირება	ა.ოქრომელიძე	

E: AVTONAMGALADZE@GMAIL.COM

M: +995 598 242 654

პროექტი/Project No 21A24

თარიღი/Date: Mar 19, 2024

სტადია/Status: S.D.

ფურცელი/Drawing No ჯ - 010

ფორმატი Paper Size A3

მასშტაბი Scale

ნახაზი/Drawing

მღუნავი მომენტები

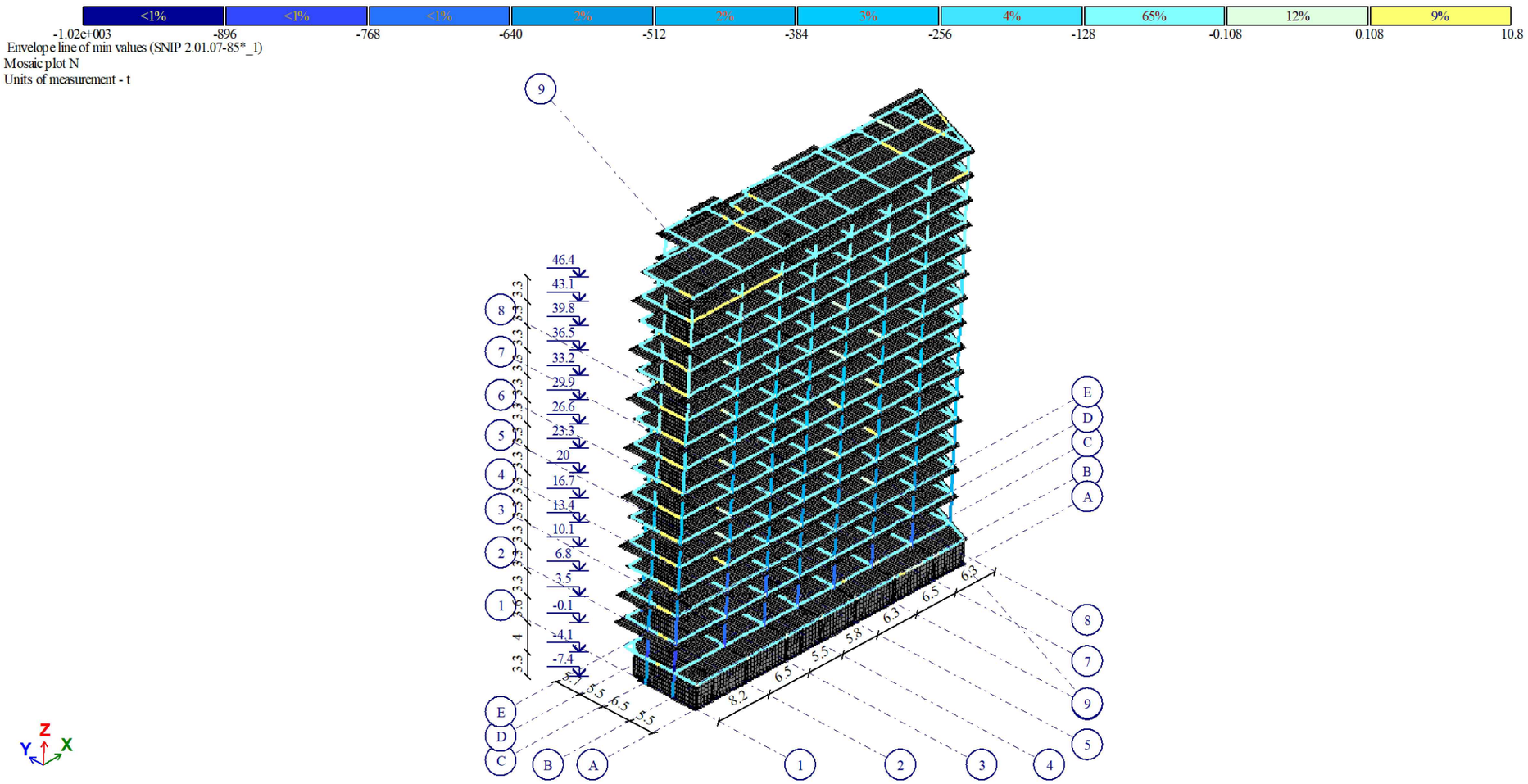

გრძივი ძალა (N)

საერთო შენიშვნები :

1. ნახაზში მეტანილი ყველა ცვლილება უნდა შეთანხმდეს პროექტის ავტორთან
2. შენობის საპროექტო ნული ±0.00=447.00 აბსოლუტურ ნიშნულს
3. პროექტში ყველა ზომა მოცემულია მილიმეტრებში, ნუშნულები-მეტრებში.
4. ქარგილის გამოხსნა მოხდეს მას შემდეგ, რაც ბეტონის სიმტკიცე მიაღწევს მინიმუმ 70%.

შენიშვნები :

თარიღი Mar 19, 2024 წ.

კორექტირება

№	კორექტირება	თარიღი
1		
2		
3		
4		
5		
6		

მისამართი:

ქ.თბილისი, მარშალ გელოვანის გამზ. №32ბ

ს/კ 01.10.10.022.331

პროექტის სახელწოდება:

მრავალფუნქციური საცხოვრებელი კომპლექსი A Block

მთავარი კონსტრუქტორი:
Lead Structural Engineer:

თანამდებობა	გვარი	ხელმოწერა
არქიტექტორი	გ.ცუცქირიძე	
მთ.კონსტრუქტორი	ა.ნამგალაძე	
კონსტრუქტორი	გ.გოქსაძე	
მათ.მოდელირება	ა.ოქრომელიძე	

E: AVTONAMGALADZE@GMAIL.COM

M: +995 598 242 654

პროექტი/Project No 21A24	ფორმატი Paper Size A3
თარიღი/Date: Mar 19, 2024	
სტადია/Status: S.D.	მასშტაბი Scale
ფურცელი/Drawing No კ - 011	

ნახაზი/Drawing

გრძივი ძალა (N)

4.EQX [1. Main problem: C1. Main problem; D1. Main problem]
Component 1
Masses are taken from load cases: 1,2,3

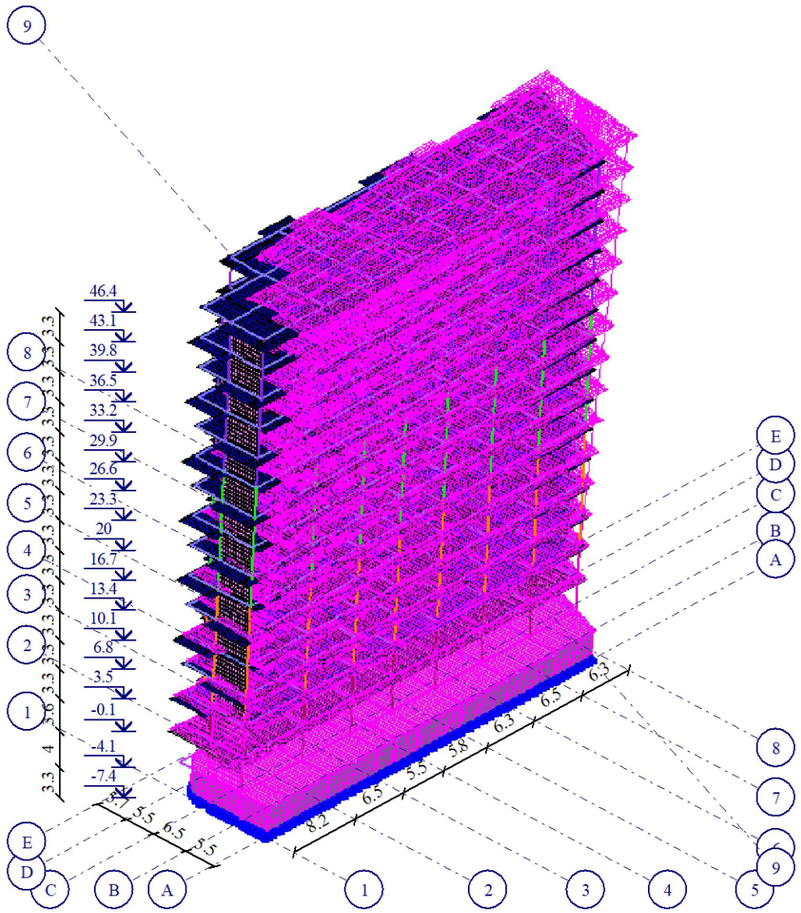



გადაადგილება სეისმურ დატვირთვაში (X მიმართულება)

საერთო შენიშვნები :

1. ნახაზში მეტანილი ყველა ცვლილება უნდა შეთანხმდეს პროექტის ავტორთან
2. შენობის საპროექტო ნული ±0.00=447.00 აბსოლუტურ ნიშნულს
3. პროექტში ყველა ზომა მოცემულია მილიმეტრებში, ნუშნულები-მეტრებში.
4. ქარგილის გამოხსნა მოხდეს მას შემდეგ, რაც ბეტონის სიმტკიცე მიაღწევს მინიმუმ 70%.

შენიშვნები :

თარიღი Mar 19, 2024 წ.

კორექტირება

№	კორექტირება	თარიღი
1		
2		
3		
4		
5		
6		

მისამართი:

ქ.თბილისი, მარშალ
გელოვანის გამზ. №32ბ
ს/კ 01.10.10.022.331

პროექტის სახელწოდება:

მრავალფუნქციური
საცხოვრებელი კომპლექსი A
Block

მთავარი კონსტრუქტორი:
Lead Structural Engineer:

თანამდებობა	გვარი	ხელმოწერა
არქიტექტორი	გ.ცუცქირიძე	
მთ.კონსტრუქტორი	ა.ნამგალაძე	
კონსტრუქტორი	გ.გოქსაძე	
მათ.მოდელირება	ა.ოქრომელიძე	

E: AVTONAMGALADZE@GMAIL.COM
M: +995 598 242 654

პროექტი/Project No 21A24
თარიღი/Date: Mar 19, 2024
სტადია/Status: S.D.
ფურცელი/Drawing No კ - 012

ფორმატი Paper Size A3
მასშტაბი Scale

ნახაზი/Drawing

გადაადგილება სეისმურ დატვირთვაში (X მიმართულება)

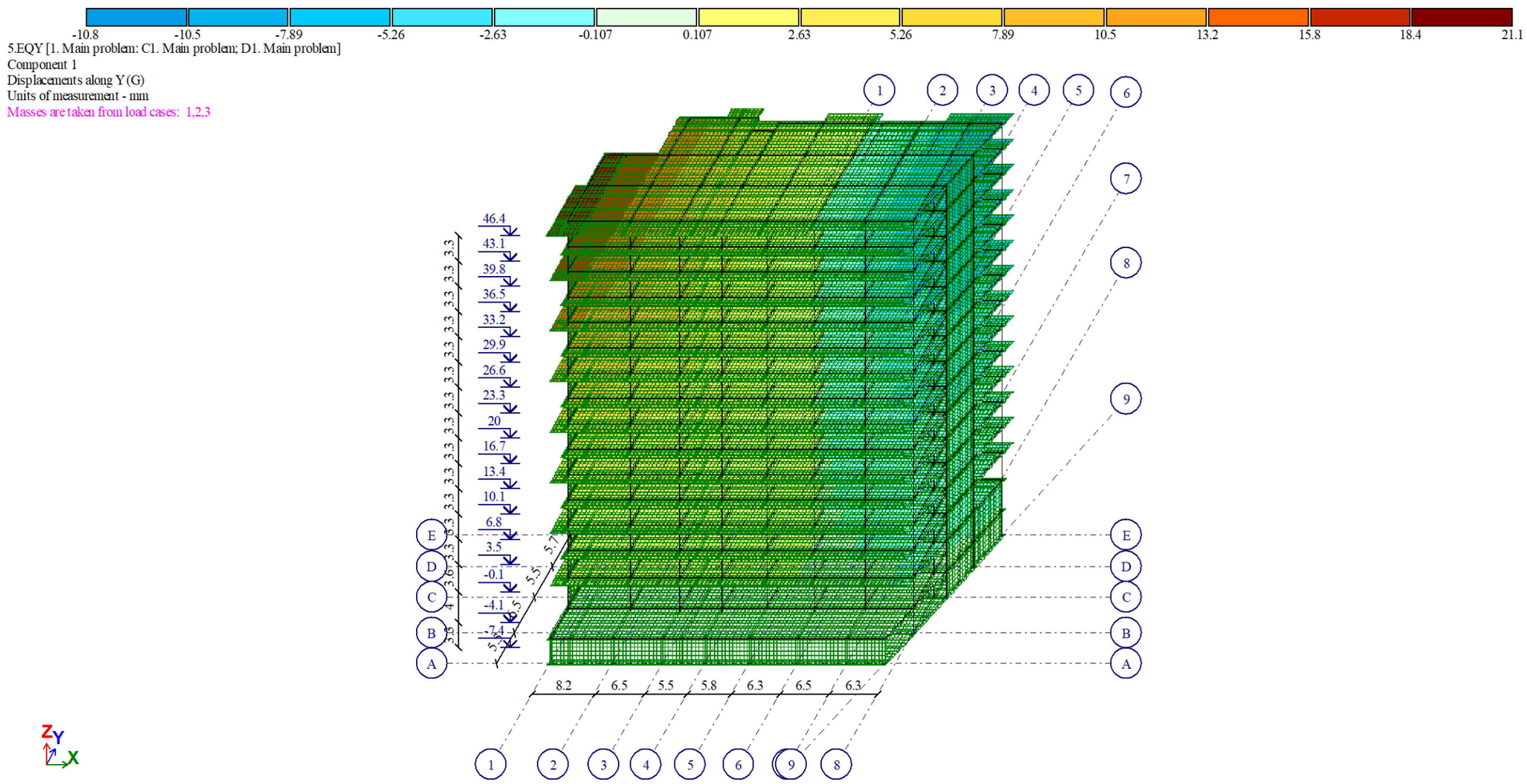

გადაადგილება სეისმურ დატვირთვაში (Y მიმართულება)

საერთო შენიშვნები :

1. ნახაზში მეტანილი ყველა ცვლილება უნდა შეთანხმდეს პროექტის ავტორთან
2. შენობის საპროექტო ნული ±0.00=447.00 აბსოლუტურ ნიშნულს
3. პროექტში ყველა ზომა მოცემულია მილიმეტრებში, ნუშნულები-მეტრებში.
4. ქარგილის გამოხსნა მოხდეს მას შემდეგ, რაც ბეტონის სიმტკიცე მიაღწევს მინიმუმ 70%.

შენიშვნები :

თარიღი Mar 19, 2024 წ.

კორექტირება

№	კორექტირება	თარიღი
1		
2		
3		
4		
5		
6		

მისამართი:

ქ.თბილისი, მარშალ გელოვანის გამზ. №32გ

ს/კ 01.10.10.022.331

პროექტის სახელწოდება:

მრავალფუნქციური საცხოვრებელი კომპლექსი A Block

მთავარი კონსტრუქტორი: Lead Structural Engineer:

თანამდებობა	გვარი	ხელმოწერა
არქიტექტორი	გ.ცუცქირიძე	
მთ.კონსტრუქტორი	ა.ნამგალაძე	
კონსტრუქტორი	გ.გოქსაძე	
მათ.მოდელირება	ა.ოქრომელიძე	

E: AVTONAMGALADZE@GMAIL.COM

M: +995 598 242 654

პროექტი/Project No 21A24	ფორმატი Paper Size A3
თარიღი/Date: Mar 19, 2024	
სტადია/Status: S.D.	მასშტაბი Scale
ფურცელი/Drawing No ა - 013	

ნახაზი/Drawing

გადაადგილება სეისმურ დატვირთვაში (Y მიმართულება)

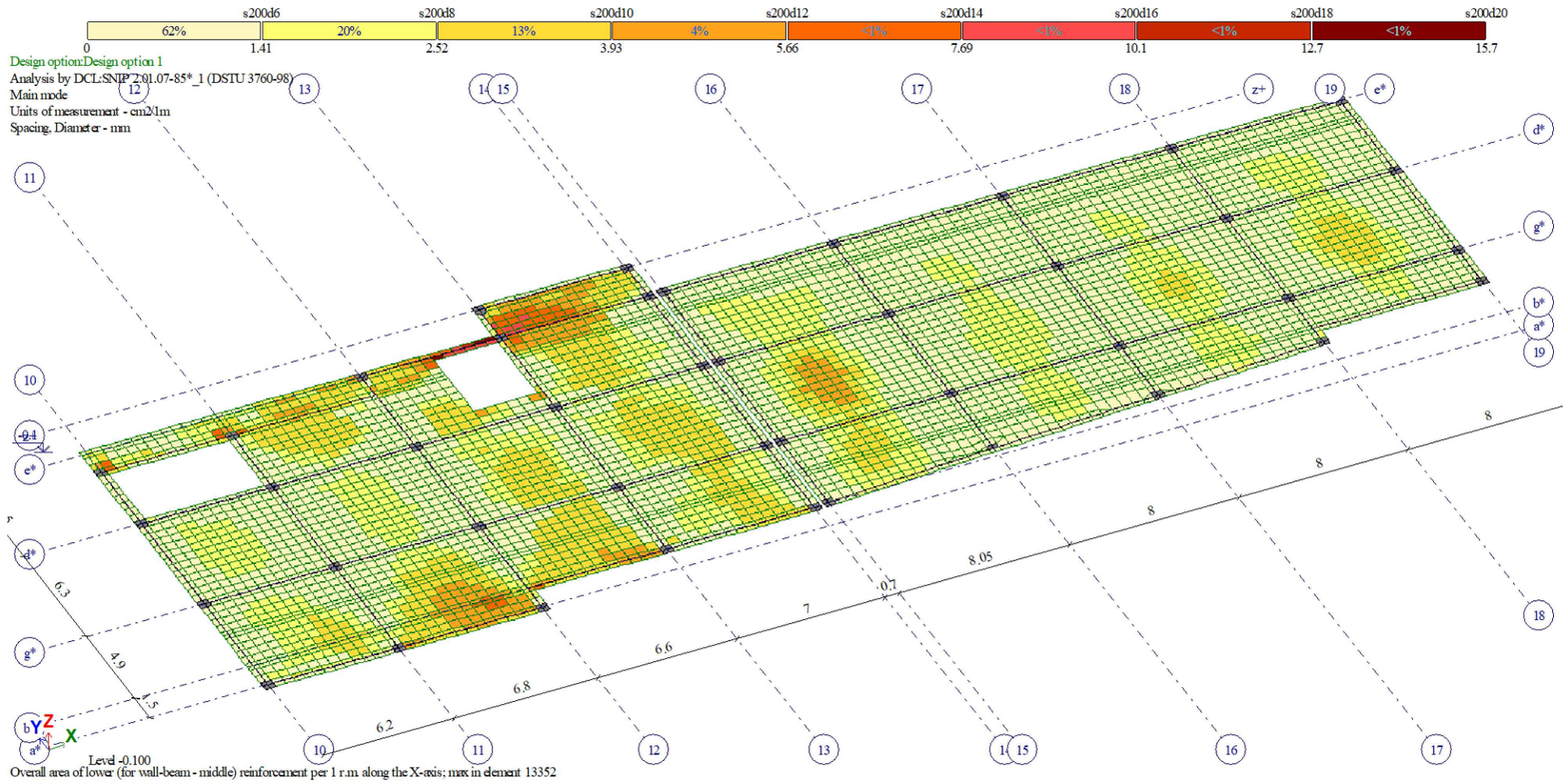

ტიპიური ფილის არმირება (ქვედა შრე X მიმართ.)

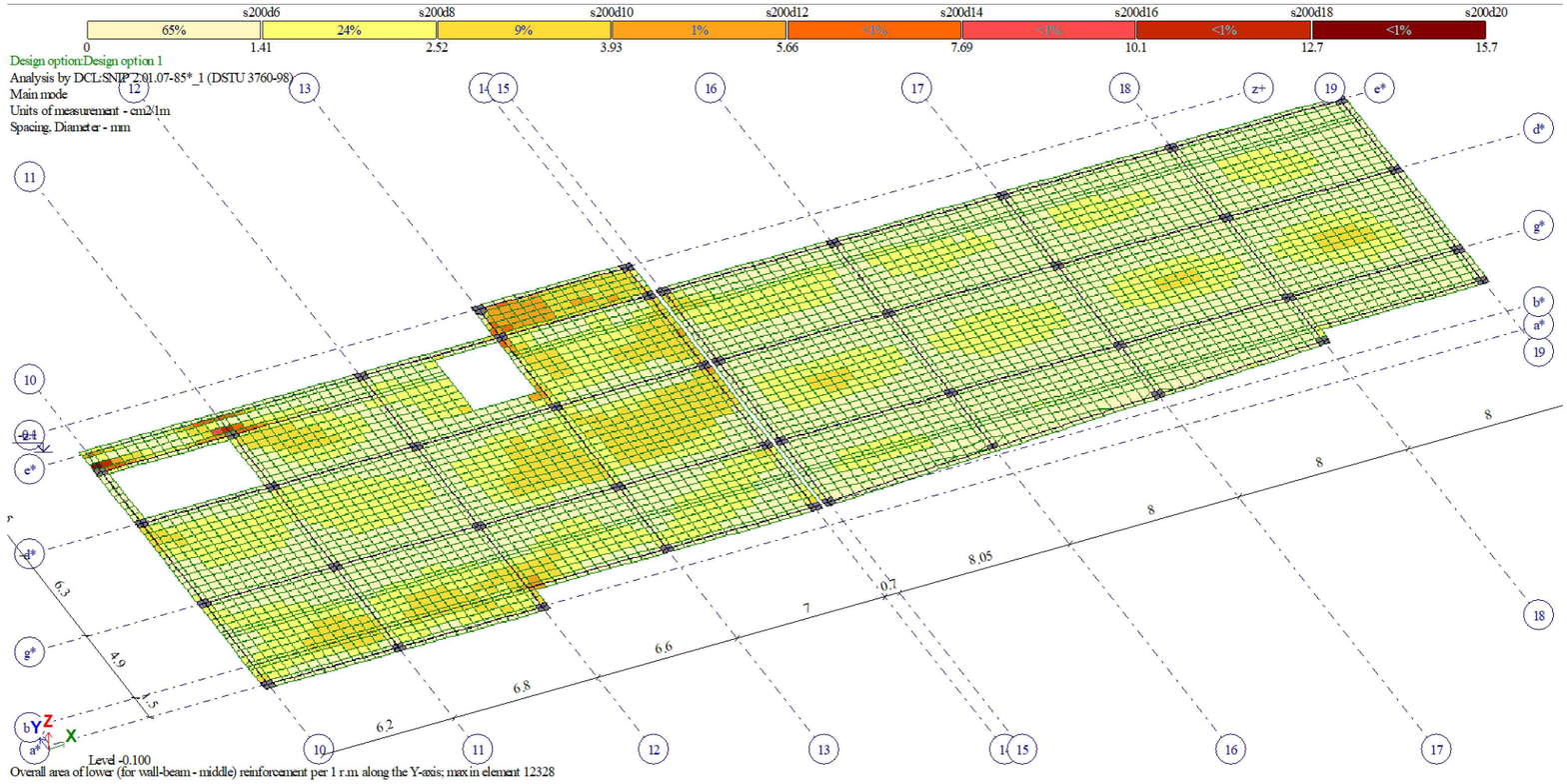

ტიპიური ფილის არმირება (ქვედა შრე Y მიმართ.)

საერთო შენიშვნები :

1. ნახაზში მეტანილი ყველა ცვლილება უნდა შეთანხმდეს პროექტის ავტორთან
2. შენობის საპროექტო ნული ±0.00=447.00 აბსოლუტურ ნიშნულს
3. პროექტში ყველა ზომა მოცემულია მილიმეტრებში, ნუშნულები-მეტრებში.
4. ქარგილის გამოხსნა მოხდეს მას შემდეგ, რაც ბეტონის სიმტკიცე მიაღწევს მინიმუმ 70%.

შენიშვნები :

თარიღი Mar 19, 2024 წ.

კორექტირება

№	კორექტირება	თარიღი
1		
2		
3		
4		
5		
6		

მისამართი:

ქ.თბილისი, მარშალ გელოვანის გამზ. №32გ

ს/კ 01.10.10.022.331

პროექტის სახელწოდება:

მრავალფუნქციური საცხოვრებელი კომპლექსი A Block

მთავარი კონსტრუქტორი: Lead Structural Engineer:

თანამდებობა	გვარი	ხელმოწერა
არქიტექტორი	გ.ცუცქირიძე	
მთ.კონსტრუქტორი	ა.ნამგალაძე	
კონსტრუქტორი	გ.გოქსაძე	
მათ.მოდელირება	ა.ოქრომელიძე	

E: AVTONAMGALADZE@GMAIL.COM

M: +995 598 242 654

პროექტი/Project No 21A24	ფორმატი Paper Size A3
თარიღი/Date: Mar 19, 2024	
სტადია/Status: S.D.	მასშტაბი Scale
ფურცელი/Drawing No ქ - 014	

ნახაზი/Drawing

ტიპ. ფილის არმირება (ქვედა შრე)

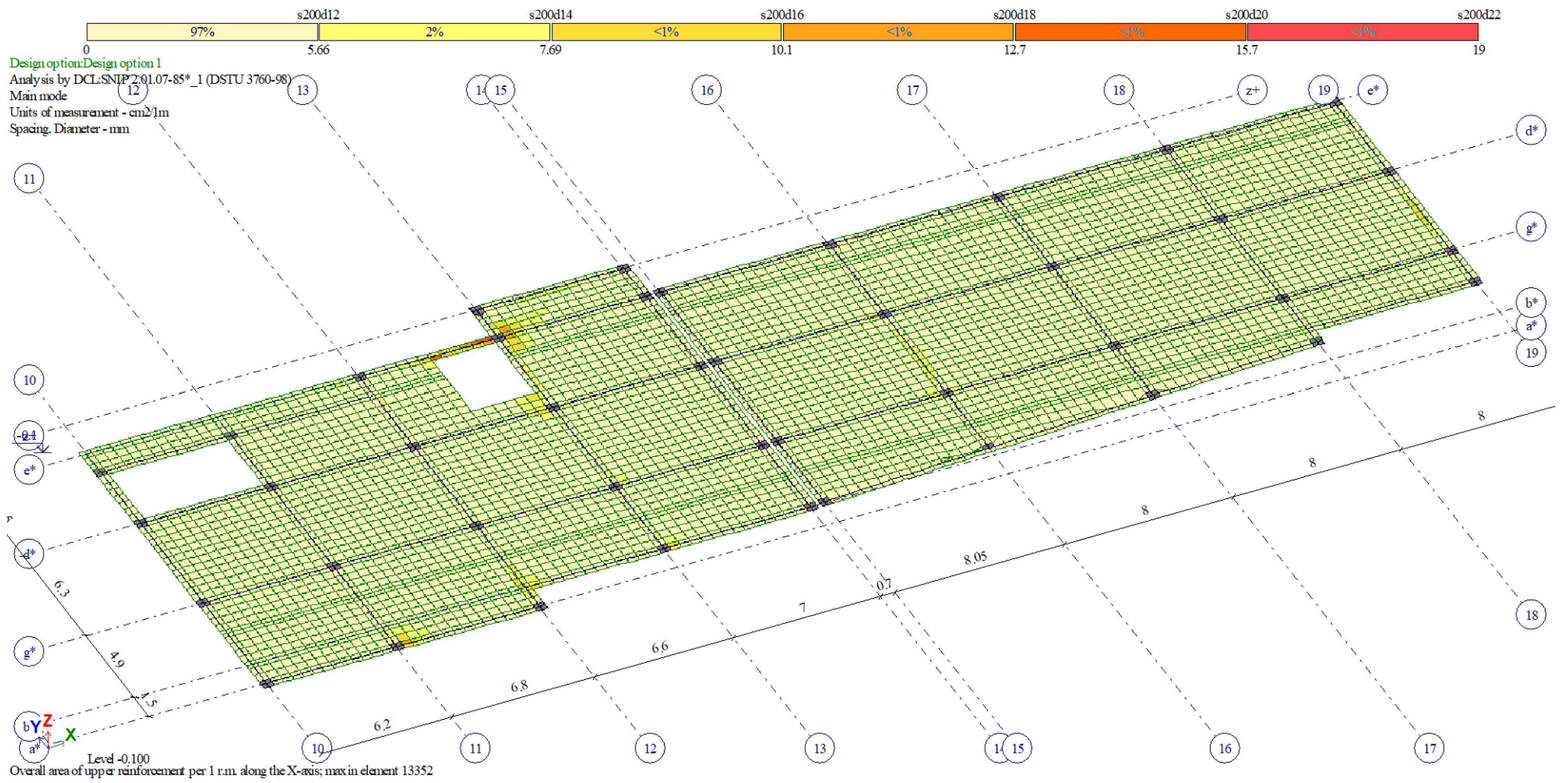

ტიპიური ფილის არმირება (ზედა შრე X მიმართ.)

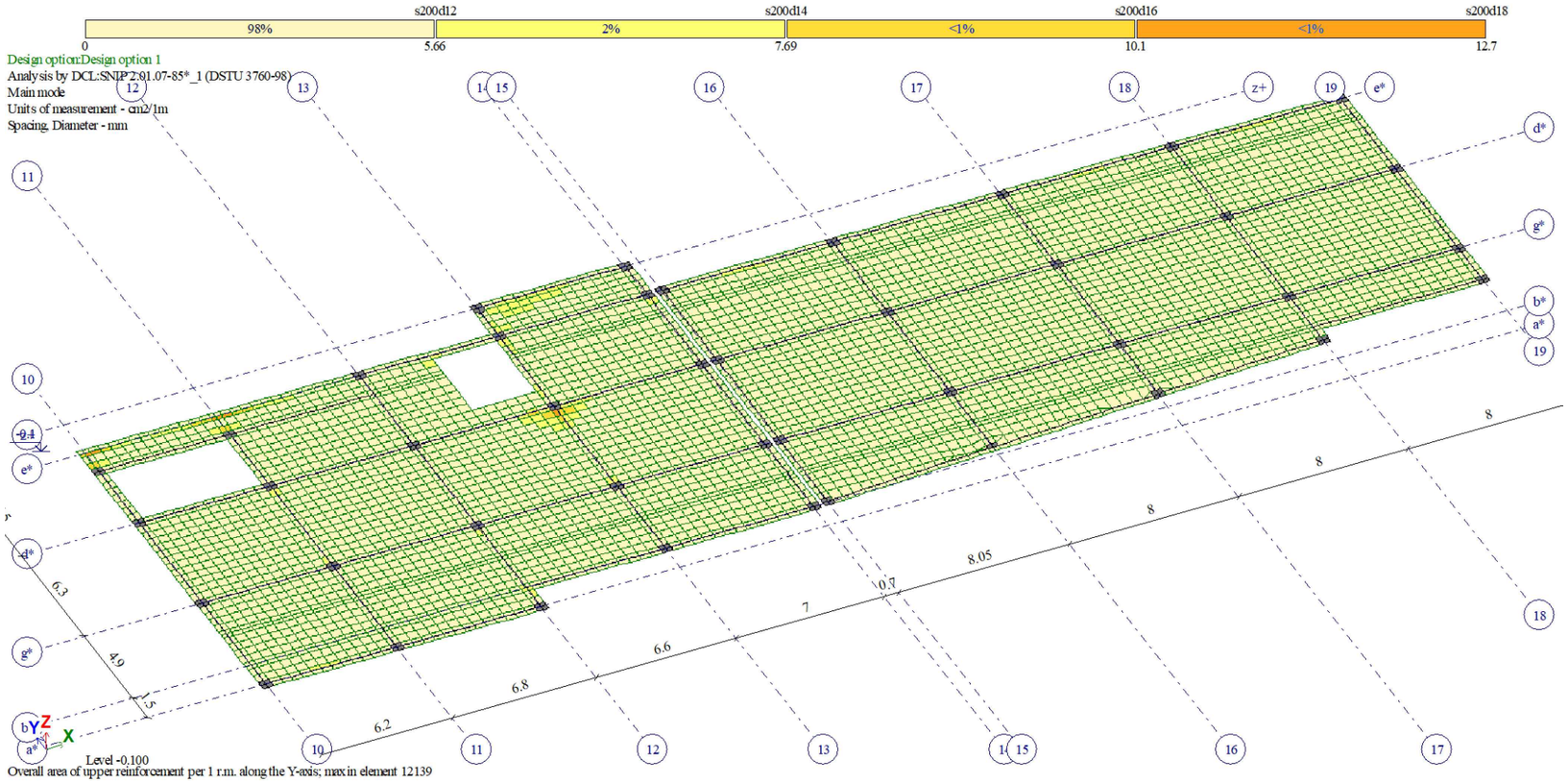

ტიპიური ფილის არმირება (ზედა შრე Y მიმართ.)

საერთო შენიშვნები :

1. ნახაზში მეტანილი ყველა ცვლილება უნდა შეთანხმდეს პროექტის ავტორთან
2. შენობის საპროექტო ნული ±0.00=447.00 აბსოლუტურ ნიშნულს
3. პროექტში ყველა ზომა მოცემულია მილიმეტრებში, ნუშნულები-მეტრებში.
4. ქარგილის გამოხსნა მოხდეს მას შემდეგ, რაც ბეტონის სიმტკიცე მიაღწევს მინიმუმ 70%.

შენიშვნები :

თარიღი Mar 19, 2024 წ.

კორექტირება

№	კორექტირება	თარიღი
1		
2		
3		
4		
5		
6		

მისამართი:

ქ.თბილისი, მარშალ გელოვანის გამზ. №32გ

ს/კ 01.10.10.022.331

პროექტის სახელწოდება:

მრავალფუნქციური საცხოვრებელი კომპლექსი A Block

მთავარი კონსტრუქტორი: Lead Structural Engineer:

თანამდებობა	გვარი	ხელმოწერა
არქიტექტორი	გ.ცუცქირიძე	
მთ.კონსტრუქტორი	ა.ნამგალაძე	
კონსტრუქტორი	გ.გოქსაძე	
მათ.მოდელირება	ა.ოქრომელიძე	

E: AVTONAMGALADZE@GMAIL.COM

M: +995 598 242 654

პროექტი/Project No 21A24

თარიღი/Date: Mar 19, 2024

სტადია/Status: S.D.

ფურცელი/Drawing No პ - 015

ფორმატი Paper Size A3

მასშტაბი Scale

ნახაზი/Drawing

ტიპ. ფილის არმირება (ზედა შრე)

Frequencies of natural vibrations

File Edit Options

Frequencies of natural vibrations

load.#	mode #	Eigenvalues	Frequencies		Period (s)	Distrib.coef.	Modal mass (%)	Modal mass sum (%)
			Circle freq. (rad/s)	Frequency (Hz)				
4	1	0.242	4.138	0.659	1.519	1.543	46.717	46.717
4	2	0.170	5.877	0.935	1.069	- 0.821	8.500	55.217
4	3	0.138	7.243	1.153	0.868	0.804	4.858	60.075
4	4	0.064	15.607	2.484	0.403	- 0.750	12.231	72.306
4	5	0.042	24.070	3.831	0.261	- 0.328	1.488	73.794
4	6	0.034	29.106	4.632	0.216	0.455	1.417	75.211
4	7	0.033	30.458	4.847	0.206	- 0.341	0.149	75.360
4	8	0.032	31.553	5.022	0.199	- 0.262	0.020	75.380
4	9	0.030	33.092	5.267	0.190	0.592	5.165	80.545
4	10	0.028	35.610	5.668	0.176	0.350	0.028	80.573
4	11	0.027	36.747	5.848	0.171	0.047	0.000	80.574
4	12	0.027	37.163	5.915	0.169	0.838	0.035	80.609
4	13	0.025	39.566	6.297	0.159	0.266	0.012	80.620
4	14	0.025	40.763	6.488	0.154	0.175	0.003	80.623
4	15	0.024	42.058	6.694	0.149	- 0.009	0.000	80.623
4	16	0.022	45.166	7.188	0.139	- 0.255	0.009	80.632
4	17	0.022	45.730	7.278	0.137	0.099	0.001	80.633
4	18	0.022	46.100	7.337	0.136	0.039	0.000	80.634
4	19	0.021	46.884	7.462	0.134	- 0.224	0.006	80.640
4	20	0.021	47.397	7.544	0.133	- 0.300	0.003	80.642
4	21	0.021	48.456	7.712	0.130	0.036	0.000	80.643
4	22	0.020	49.825	7.930	0.126	0.177	0.004	80.647
4	23	0.020	50.226	7.994	0.125	- 0.554	0.060	80.706
4	24	0.020	50.757	8.078	0.124	- 2.707	2.394	83.101
4	25	0.020	50.877	8.097	0.123	- 0.723	0.112	83.213
4	26	0.020	51.131	8.138	0.123	0.124	0.003	83.216
4	27	0.019	51.478	8.193	0.122	1.175	0.393	83.610
4	28	0.019	51.615	8.215	0.122	- 1.251	0.323	83.932
4	29	0.019	51.726	8.232	0.121	- 1.047	0.336	84.268
4	30	0.019	51.829	8.249	0.121	- 0.924	0.251	84.519
4	31	0.019	52.203	8.308	0.120	- 0.323	0.005	84.523
4	32	0.019	52.758	8.397	0.119	- 0.164	0.006	84.529
4	33	0.019	53.121	8.455	0.118	- 0.111	0.003	84.533
5	1	0.242	4.138	0.659	1.519	- 0.390	2.982	2.982
5	2	0.170	5.877	0.935	1.069	- 1.850	43.183	46.165

Frequencies of natural vibrations

load.#	mode #	Eigenvalues	Frequencies		Period (s)	Distrib.coef.	Modal mass (%)	Modal mass sum (%)
			Circle freq. (rad/s)	Frequency (Hz)				
4	33	0.019	53.121	8.455	0.118	- 0.111	0.003	84.533
5	1	0.242	4.138	0.659	1.519	- 0.390	2.982	2.982
5	2	0.170	5.877	0.935	1.069	- 1.850	43.183	46.165
5	3	0.138	7.243	1.153	0.868	- 1.282	12.353	58.519
5	4	0.064	15.607	2.484	0.403	0.142	0.442	58.960
5	5	0.042	24.070	3.831	0.261	- 1.006	14.020	72.980
5	6	0.034	29.106	4.632	0.216	- 0.723	3.577	76.557
5	7	0.033	30.458	4.847	0.206	0.881	0.994	77.550
5	8	0.032	31.553	5.022	0.199	0.274	0.022	77.573
5	9	0.030	33.092	5.267	0.190	- 0.030	0.013	77.586
5	10	0.028	35.610	5.668	0.176	- 0.222	0.011	77.597
5	11	0.027	36.747	5.848	0.171	0.507	0.047	77.644
5	12	0.027	37.163	5.915	0.169	- 0.324	0.005	77.650
5	13	0.025	39.566	6.297	0.159	- 0.332	0.018	77.668
5	14	0.025	40.763	6.488	0.154	0.362	0.012	77.680
5	15	0.024	42.058	6.694	0.149	0.130	0.003	77.683
5	16	0.022	45.166	7.188	0.139	- 0.162	0.004	77.687
5	17	0.022	45.730	7.278	0.137	0.243	0.008	77.695
5	18	0.022	46.100	7.337	0.136	- 0.256	0.016	77.711
5	19	0.021	46.884	7.462	0.134	- 0.075	0.001	77.711
5	20	0.021	47.397	7.544	0.133	- 1.602	0.077	77.789
5	21	0.021	48.456	7.712	0.130	- 0.473	0.077	77.865
5	22	0.020	49.825	7.930	0.126	- 1.360	0.229	78.095
5	23	0.020	50.226	7.994	0.125	- 0.312	0.019	78.114
5	24	0.020	50.757	8.078	0.124	1.177	0.452	78.566
5	25	0.020	50.877	8.097	0.123	0.041	0.000	78.567
5	26	0.020	51.131	8.138	0.123	3.537	2.658	81.224
5	27	0.019	51.478	8.193	0.122	1.720	0.843	82.067
5	28	0.019	51.615	8.215	0.122	- 1.230	0.312	82.379
5	29	0.019	51.726	8.232	0.121	- 1.447	0.641	83.020
5	30	0.019	51.829	8.249	0.121	- 1.541	0.697	83.717
5	31	0.019	52.203	8.308	0.120	- 0.596	0.016	83.733
5	32	0.019	52.758	8.397	0.119	- 0.230	0.011	83.745
5	33	0.019	53.121	8.455	0.118	0.084	0.002	83.747

პერიოდები

საერთო შენიშვნები :

1. ნახაზში მეტანილი ყველა ცვლილება უნდა შეთანხმდეს პროექტის ავტორთან
2. შენობის საპროექტო ნული ±0.00=447.00 აბსოლუტურ ნიშნულს
3. პროექტში ყველა ზომა მოცემულია მილიმეტრებში, ნუშნულები-მეტრებში.
4. ქარგილის გამოხსნა მოხდეს მას შემდეგ, რაც ბეტონის სიმტკიცე მიაღწევს მინიმუმ 70%.

შენიშვნები :

თარიღი Mar 19, 2024 წ.

კორექტირება

№	კორექტირება	თარიღი
1		
2		
3		
4		
5		
6		

მისამართი:

ქ.თბილისი, მარშალ გელოვანის გამზ. №32ბ

ს/კ 01.10.10.022.331

პროექტის სახელწოდება:

მრავალფუნქციური საცხოვრებელი კომპლექსი A Block

მთავარი კონსტრუქტორი: Lead Structural Engineer:

თანამდებობა	გვარი	ხელმოწერა
არქიტექტორი	გ.ცუცქირიძე	
მთ.კონსტრუქტორი	ა.ნამგალაძე	
კონსტრუქტორი	გ.გოქსაძე	
მათ.მოდელირება	ა.ოქრომელიძე	

E: AVTONAMGALADZE@GMAIL.COM

M: +995 598 242 654

პროექტი/Project No 21A24

თარიღი/Date: Mar 19, 2024

სტადია/Status: S.D.

ფურცელი/Drawing No ა - 016

ფორმატი Paper Size A3

მასშტაბი Scale

ნახაზი/Drawing

1.DL1 [1. Main problem: C1. Main problem; D1. Main problem]

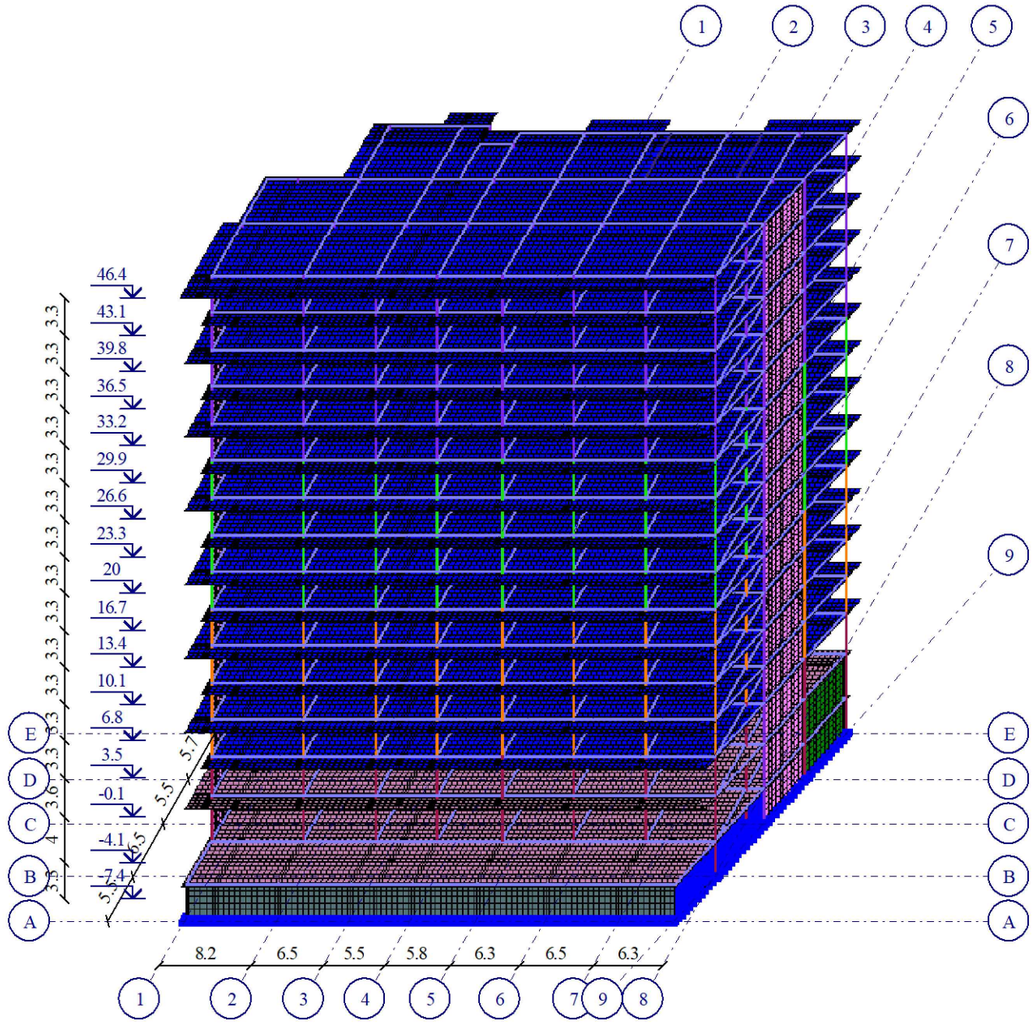



3D მოდელი მხოლოდ საილუსტრაციოდ

საერთო შენიშვნები :

1. ნახაზში შეტანილი ყველა ცვლილება უნდა შეთანხმდეს პროექტის ავტორთან
2. შენობის საპროექტო ნული ±0.00=447.00 აბსოლუტურ ნიშნულს
3. პროექტში ყველა ზომა მოცემულია მილიმეტრებში, ნუშნულები-მეტრებში.
4. ქარგილის გამოხსნა მოხდეს მას შემდეგ, რაც ბეტონის სიმტკიცე მიაღწევს მინიმუმ 70%.

შენიშვნები :

თარიღი Mar 19, 2024 წ.

კორექტირება

№	კორექტირება	თარიღი
1		
2		
3		
4		
5		
6		

მისამართი:

ქ.თბილისი, მარშალ გელოვანის გამზ. №32ბ

ს/კ 01.10.10.022.331

პროექტის სახელწოდება:

მრავალფუნქციური საცხოვრებელი კომპლექსი A Block

მთავარი კონსტრუქტორი: Lead Structural Engineer:

თანამდებობა	გვარი	ხელმოწერა
არქიტექტორი	გ.ცუცქირიძე	
მთ.კონსტრუქტორი	ა.ნამგალაძე	
კონსტრუქტორი	გ.გოქსაძე	
მათ.მოდელირება	ა.ოქრომელიძე	

E: AVTONAMGALADZE@GMAIL.COM

M: +995 598 242 654

პროექტი/Project No 21A24

თარიღი/Date: Mar 19, 2024

სტადია/Status: S.D.

ფურცელი/Drawing No ა - 017

ფორმატი Paper Size A3

მასშტაბი Scale

ნახაზი/Drawing

3D მოდელი

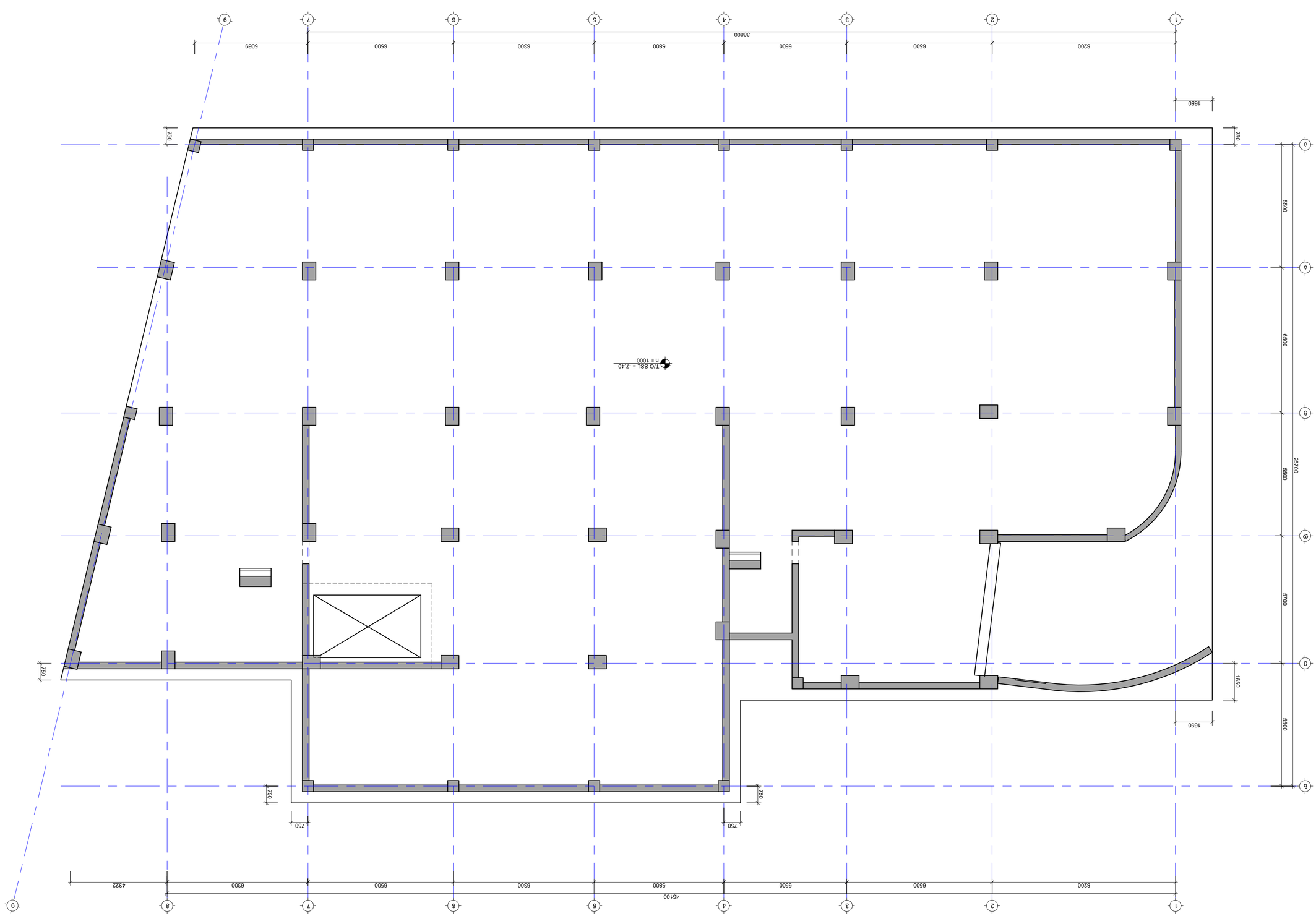

ნახაზის ტექნიკური მახასიათებლები :

1. ნახაზები შეიცავენ ყველა საჭირო ინფორმაციას ტიპიური სართულის ფილის შესახებ
2. ბეტონის სავარაუდო ნაკეთობის ნიშნული ±0.00=447.00
3. არმატურის ფიქსაციის ხრახნა ბეტონის ჩასხმის წინ
4. ელექტრო და სანტექნიკური ნახვრეტები, ნაჭრილობები-ბეტონისას.
ანკერული ნაწილების ადგილმდებარეობა იხილეთ არქიტექტურულ ნახაზებზე.
მინიმალური 70%.

ნახაზების სია :

	ნახაზის დასახელება	ნახაზის №
1		
2		
3		
4		
5		
6		

ნახაზების ნუსხა:

ქ.თბილისი, ბაბანის ქუჩა №32ბ
ნაკვეთის საკადასტრო კოდი: 01.10.10.022.331
ს/კ 01.10.10.022.331

ნარევის ტიპი და მარკა:
ბეტონი A ტიპის ბეტონის ცემენტის ხარისხი B25
Block

დამპროექტებელი ინჟინერი:
Lead Structural Engineer:

დამკვეთი:	ბანკი	ხელშეკრულება:
ობიექტის მისამართი:		ნ.ნანეიშვილის
ხელშეკრულების ნომერი:		ნ.ნანეიშვილის
პროექტის ხელმძღვანელი:		ნ.ნანეიშვილის
პროექტის მთავარი ინჟინერი:		ნ.ნანეიშვილის

E: ANTONAMGALADZE@GMAIL.COM

პროექტის/Project No 21424
თარიღი/Date: Mar 19, 2024
ფორმატი Paper Size A2
სტატუსი/Status: S.D.
მასშტაბი Scale
ნახაზის/Drawing No ქ - 101

ნახაზის/Drawing

-7.400 ნ.-ზე სართულის ფილის ქვედა ნაკეთობის ნიშნული

მ: +995 598 242 654

კვეთი 1-1
მ. 1:20

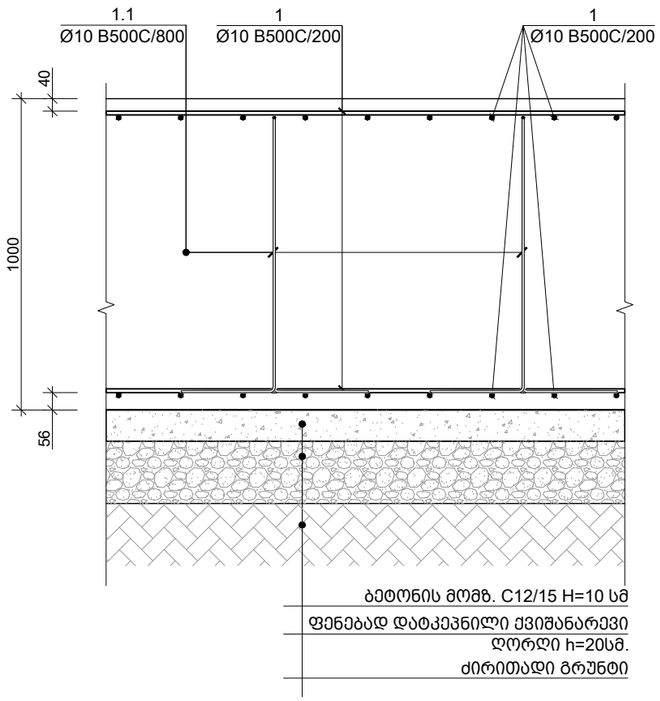

კვეთი 2-2
მ. 1:20

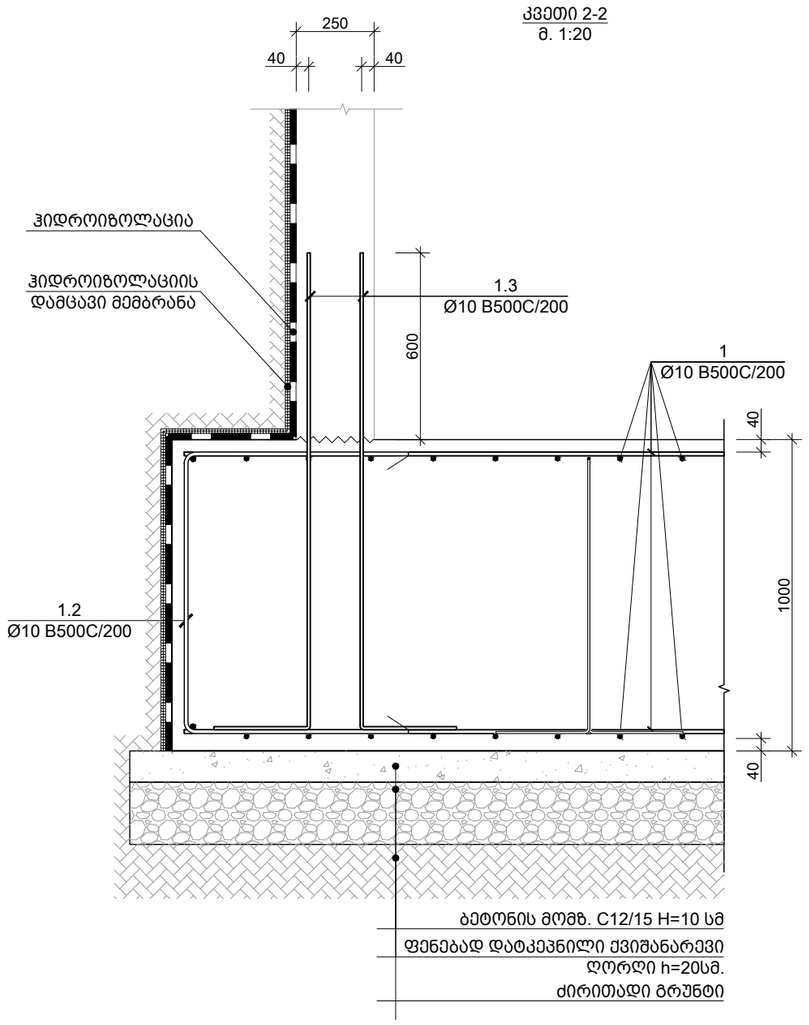

ხედი A-A
მ. 1:20

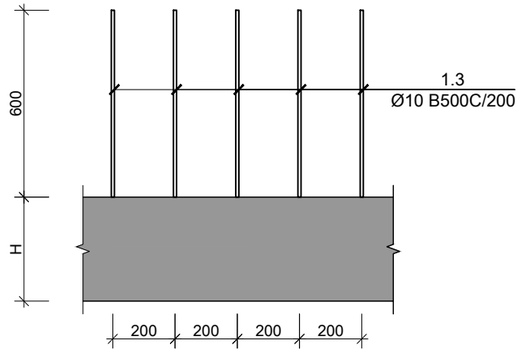

საერთო შენიშვნები :

1. ნახაზში მეტანილი ყველა ცვლილება უნდა შეთანხმდეს პროექტის ავტორთან
2. შენობის საპროექტო ნული ±0.00=447.00 აბსოლუტურ ნიშნულს
3. პროექტში ყველა ზომა მოცემულია მილიმეტრებში, ნუშნულები-მეტრებში.
4. ქარგილის გამოხსნა მოხდეს მას შემდეგ, რაც ბეტონის სიმტკიცე მიაღწევს მინიმუმ 70%.

შენიშვნები :

თარიღი Mar 19, 2024 წ.

კორექტირება

№	კორექტირება	თარიღი
1		
2		
3		
4		
5		
6		

მისამართი:

ქ.თბილისი, მარშალ
გელოვანის გამზ. №32გ
ს/კ 01.10.10.022.331

პროექტის სახელწოდება:

მრავალფუნქციური
საცხოვრებელი კომპლექსი A
Block

მთავარი კონსტრუქტორი:
Lead Structural Engineer:

თანამდებობა	გვარი	ხელმოწერა
არქიტექტორი	გ.ცუცქირიძე	
მთ.კონსტრუქტორი	ა.ნამგალაძე	
კონსტრუქტორი	გ.გოქსაძე	
მათ.მოდელირება	ა.ოქრომელიძე	

E: AVTONAMGALADZE@GMAIL.COM
M: +995 598 242 654

პროექტი/Project No 21A24
თარიღი/Date: Mar 19, 2024
სტადია/Status: S.D.
ფურცელი/Drawing No კ - 102

ფორმატი Paper Size A3
მასშტაბი Scale

ნახაზი/Drawing

საძირკვლის ფილის კვეთი 1-1 2-2

კვეთი 3-3
მ. 1:20

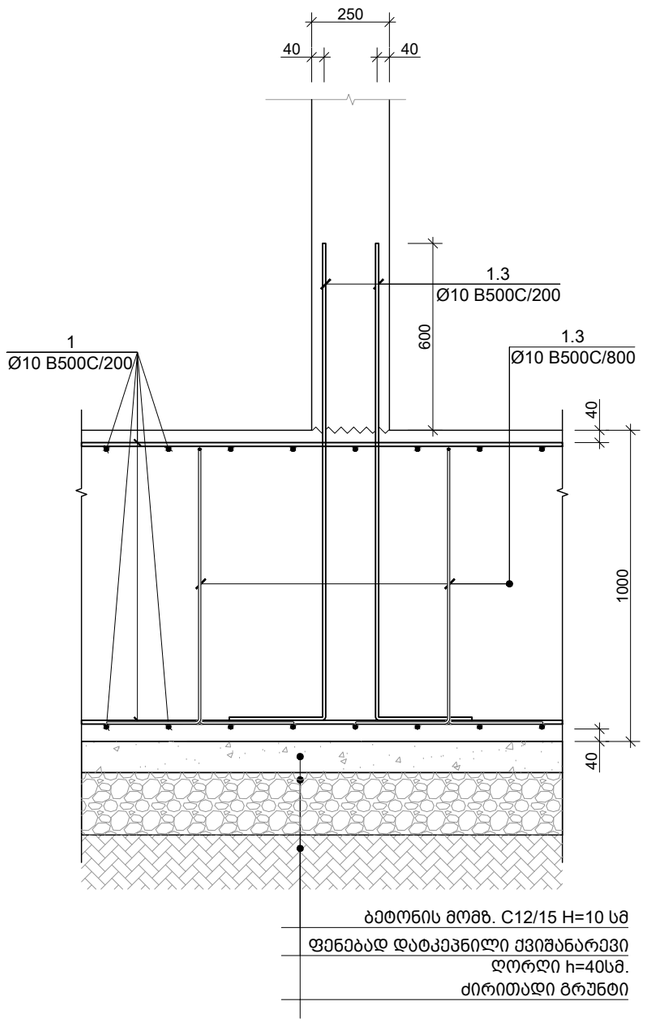

ბეტონის მომზ. C12/15 H=10 სმ
ფენებად დატკეპნილი ქვიშანარევი
ღორღი h=40სმ.
ძირითადი გრუნტი

ხედი A-A
მ. 1:20

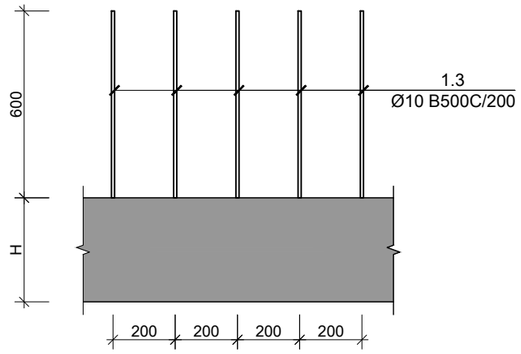

კვეთი 4-4
მ. 1:20

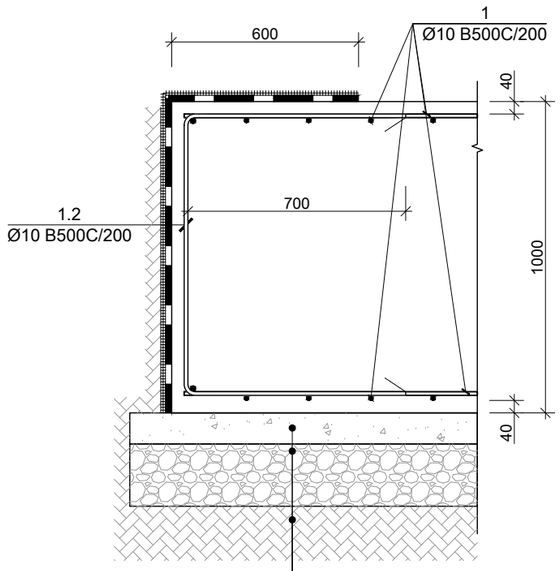

ბეტონის მომზ. C12/15 H=10 სმ
ფენებად დატკეპნილი ქვიშანარევი
ღორღი h=20სმ.
ძირითადი გრუნტი

საერთო შენიშვნები :

1. ნახაზში მეტანილი ყველა ცვლილება უნდა შეთანხმდეს პროექტის ავტორთან
2. შენობის საპროექტო ნული ±0.00=447.00 აბსოლუტურ ნიშნულს
3. პროექტში ყველა ზომა მოცემულია მილიმეტრებში, ნუშნულები-მეტრებში.
4. ქარგილის გამოხსნა მოხდეს მას შემდეგ, რაც ბეტონის სიმტკიცე მიაღწევს მინიმუმ 70%.

შენიშვნები :

თარიღი Mar 19, 2024 წ.

კორექტირება

№	კორექტირება	თარიღი
1		
2		
3		
4		
5		
6		

მისამართი:

ქ.თბილისი, მარშალ
გელოვანის გამზ. №32ბ
ს/კ 01.10.10.022.331

პროექტის სახელწოდება:

მრავალფუნქციური
საცხოვრებელი კომპლექსი A
Block

მთავარი კონსტრუქტორი:
Lead Structural Engineer:

თანამდებობა	გვარი	ხელმოწერა
არქიტექტორი	გ.ცუცქირიძე	
მთ.კონსტრუქტორი	ა.ნამგალაძე	
კონსტრუქტორი	გ.გოქსაძე	
მათ.მოდელირება	ა.ოქრომელიძე	

E: AVTONAMGALADZE@GMAIL.COM

M: +995 598 242 654

პროექტი/Project No 21A24	ფორმატი Paper Size A3
თარიღი/Date: Mar 19, 2024	
სტადია/Status: S.D.	მასშტაბი Scale
ფურცელი/Drawing No კ - 103	

ნახაზი/Drawing

საძირკვლის ფილის კვეთი 3-3 4-4

-4.100 ნ.-ზე გადახურვის ფილის საყალიბე გეგმა
მ. 1:100

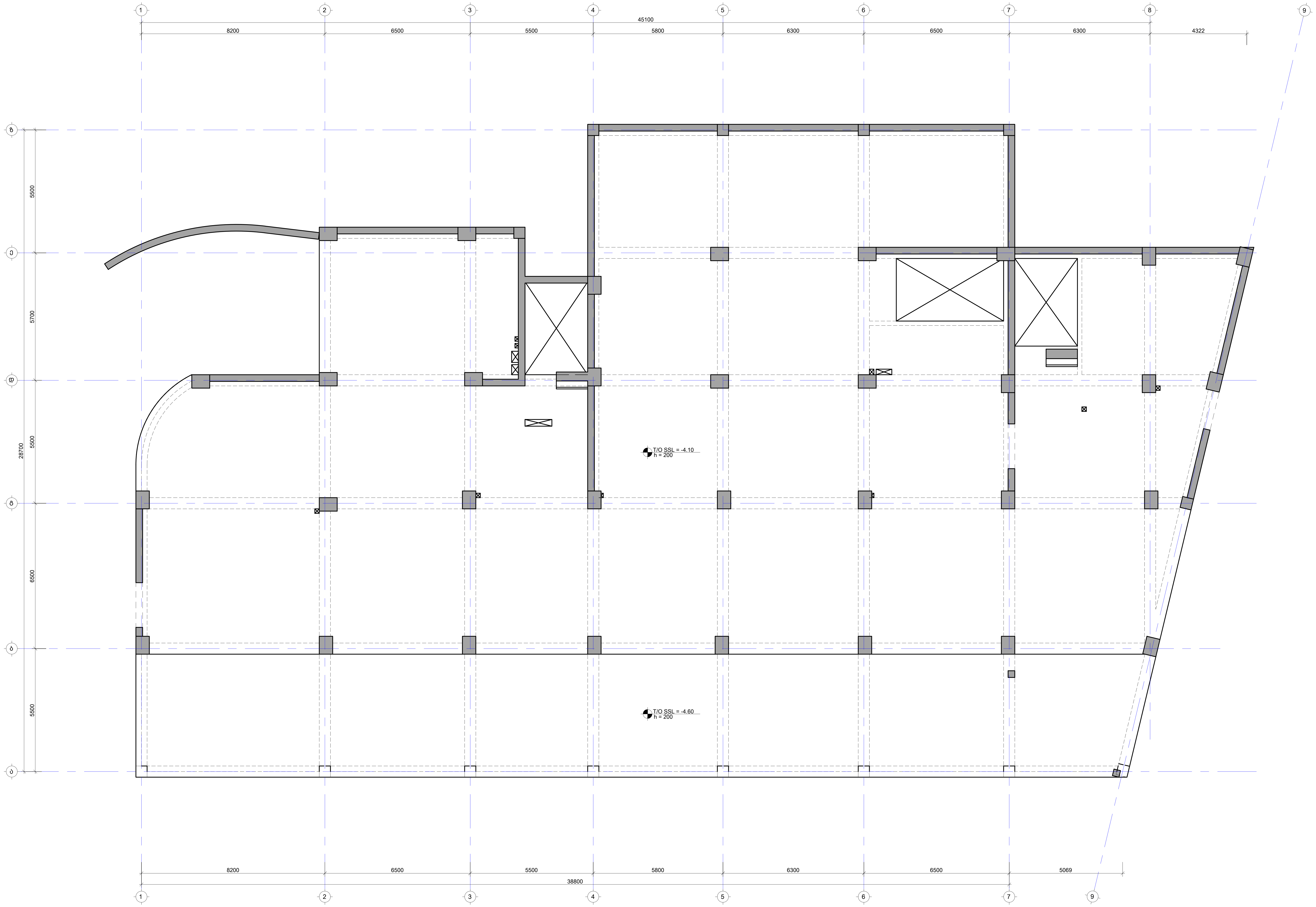

საერთო შენიშვნები :

1. ნახაზში შეტანილი ყველა ცვლილება უნდა შეთანხმდეს პროექტის ავტორთან
2. შენობის საპროექტო ნული ±0.00=447.00 აბსოლუტურ ნიშნულს
3. პროექტში ყველა ზომა მოცემულია მილიმეტრებში, ნუშნულები-მეტრებში.
4. ქარგილის გამოხსნა მოხდეს მას შემდეგ, რაც ბეტონის სიმტკიცე მიაღწევს მინიმუმ 70%.

შენიშვნები :

თარიღი Mar 19, 2024 წ.

კორექტირება

№	კორექტირება	თარიღი
1		
2		
3		
4		
5		
6		

მისამართი:

ქ.თბილისი, მარშალ გელოვანის გამზ. №32გ
ს/კ 01.10.10.022.331

პროექტის სახელწოდება:

მრავალფუნქციური საცხოვრებელი კომპლექსი A Block

მთავარი კონსტრუქტორი:
Lead Structural Engineer:

თანამდებობა	გვარი	ხელმოწერა
არქიტექტორი	გ.ცუცქირიძე	
მთ.კონსტრუქტორი	ა.ნამგალაძე	
კონსტრუქტორი	გ.გოქსაძე	
მათ.მოდელირება	ა.ოქრომელიძე	

E: AVTONAMGALADZE@GMAIL.COM

M: +995 598 242 654

პროექტი/Project No 21A24	ფორმატი Paper Size A2
თარიღი/Date: Mar 19, 2024	
სტადია/Status: S.D.	მასშტაბი Scale
ფურცელი/Drawing No კ - 201	

ნახაზი/Drawing

-4.100 ნ.-ზე გადახურვის ფილის საყალიბე გეგმა

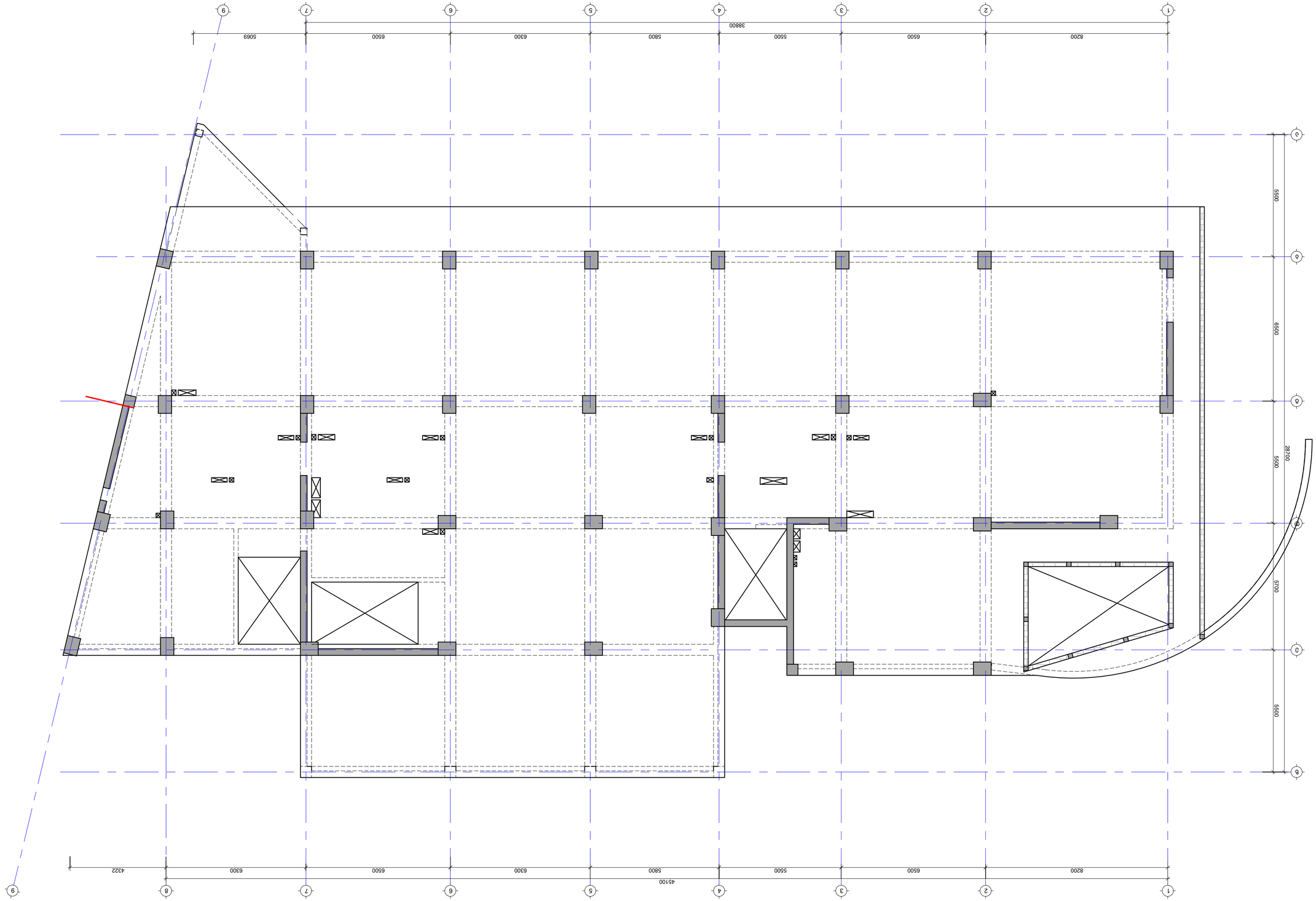

ააააბაბ ააააბაბაბაბაბაბაბ:
Lead Structural Engineer:

ააააბაბ	ბააბა	ბაბაბაბაბა
აბაბაბაბაბაბა		ა.ააბააბაბაბაბ
აბაბაბაბაბა		ა.ააბააბაბაბაბ
ააა.აააბააბაბაბაბ		ა.ააბააბაბაბაბ
ააბააბააბაბაბ		ა.ააბააბაბაბაბ

E: AVTONAMGALADZE@GMAIL.COM

M: +995 598 242 654

ააბააბაბ/Project No 21424
ფორმატი Paper Size A2
ააააბაბა/Date: Mar 19, 2024
ააააბაბა Scale
ააააბაბა/Status: S.D.
ფაბაბაბა/Drawing No ა - 202
ააააბაბ/Drawing

-0.100 6.-60 ბაბაბაბაბაბაბაბ ფიტიტი ბაბაბ ბაბაბაბაბაბაბაბ ბაბაბ

ა.ააბააბ, ბაბაბაბ №320
ბააააბაბაბ ბაბაბ. №320
ა/ა 01.10.022.331

ბაბაბაბაბაბ ბაბაბააბააბ:
ააააბაბაბაბაბაბაბაბ ააბააბააბააბ ააბააბააბააბ ბაბაბაბაბაბ ბაბაბაბაბაბ ბაბაბაბაბა

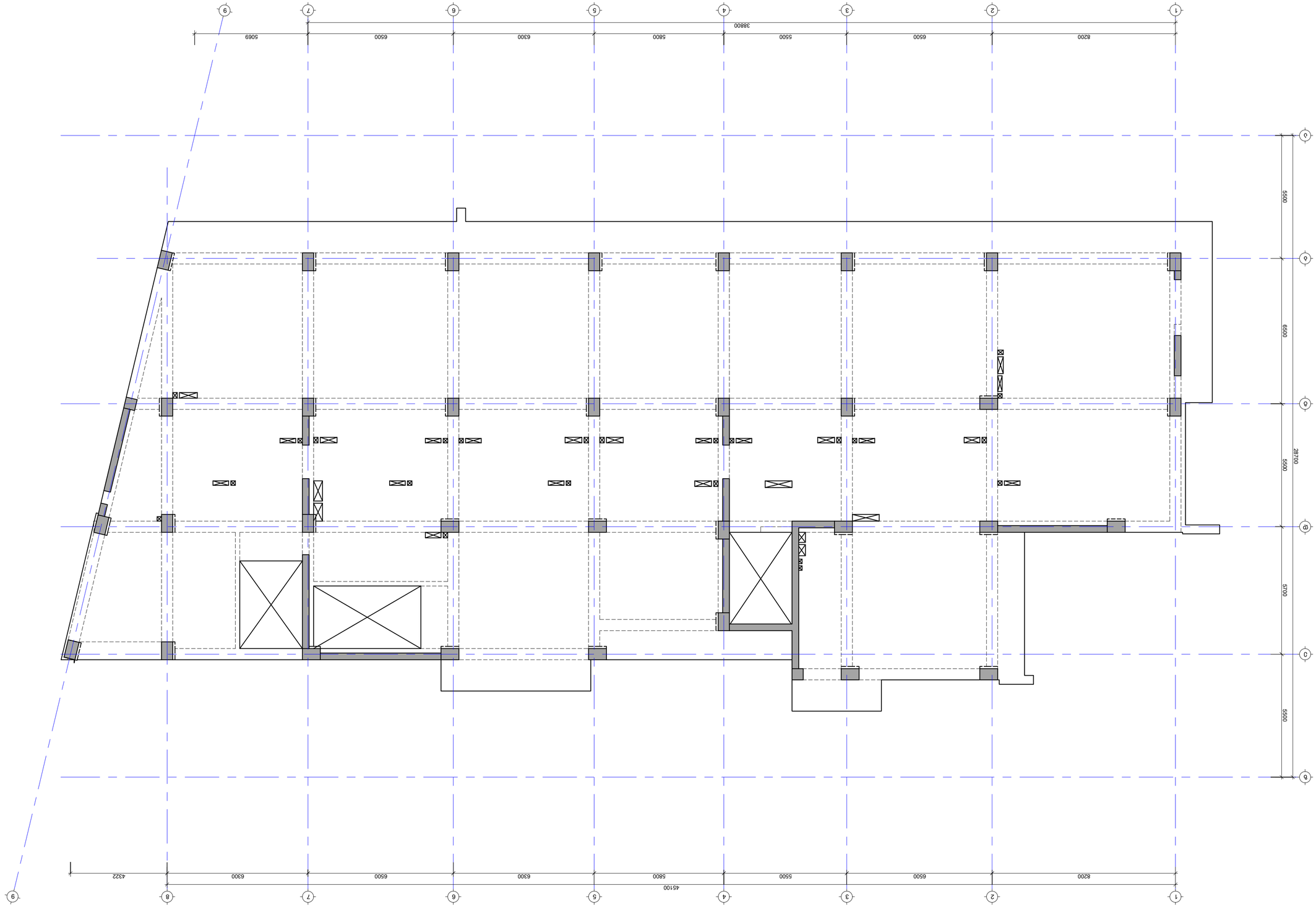

3.500 ნ.-ნე ბაბტაბაშპაუი ფიშოუი ბაშპაუ ბაშპაუ ნაბაუოშაბ ბაშპაუ
მ. 1:100

ბეტონის ბეტონი	ბაბაო
ცხაბაბაშპაუი	ა.ცაუაშპაბი
ბეტონის ბეტონი	ა.ბაბაოშაბი
ცხაბაბაშპაუი	ა.ცაშბაბი
ბაბ.ბეტონის ბეტონი	ა.ცეროშბეროშბი

ბაბაბაშპაუი ბაბაო	ბეტონის ბეტონი
ა.ცაუაშპაბი	ა.ცაშბაბი
ა.ბაბაოშაბი	ბეტ.ბეტონის ბეტონი
ა.ცაშბაბი	ბაბ.ბეტონის ბეტონი
ა.ცეროშბეროშბი	ბაბ.ბეტონის ბეტონი

ბაბაბაშ ბაბაოშაბ:
Lead Structural Engineer:

ბეტონის ბეტონი A
Block

ბეტონის ბეტონი ბაბაშბაშპაუი:

ბაბაშბ. №326	ბაბაშბ. ბაბაბი
ს.ბაბაშპაბი	ს.ბაბაშპაბი
ს.ბაბაშპაბი	ს.ბაბაშპაბი

1		
2		
3		
4		
5		
6		

ბაბაბაშბაბი:

№326	ბაბაშბ. ბაბაბი
01.10.022.331	ს/ბ

ბაბაშბ.	Mar 19, 2024 წ.

ბაბაბაშბაბი

№	ბაბაშბაბაბაბ	ბაბაბი

ტელ: +995 598 242 654
ელ: AVTONAMGALADZE@GMAIL.COM

ბეტონის ბეტონი/Project No	21424
ბაბაშბაბი/Date: Mar 19, 2024	ფურცლის ზომა Paper Size A2
ხაზგასმა/Status: S.D.	
ფურცელი/Drawing No ა - 203	მასშტაბი Scale

ხაზგასმა/Drawing

3.500 ნ.-ნე ბაბტაბაშპაუი ფიშოუი ბაშპაუ ბაშპაუ ნაბაუოშაბ ბაშპაუ

ბაბაშბაშპაუი ბეტონის ბეტონი :

1. ბაბაბეი ბეტონის ბეტონი ფაშბაბი ბაშბაბეტონი ცხაბაბაშპაუი
2. ბეტონის ბაბაშბაშბეტონი ბეტონის ბაბაშბაშპაუი ცხაბაბაშპაუი ბეტონის
ბაბაშბაშბაბაბ ბაშბაბეტონი ბეტონის ბაბაშბაშპაუი ცხაბაბაშპაუი ბეტონის ბაბაშბაშბაბაბ

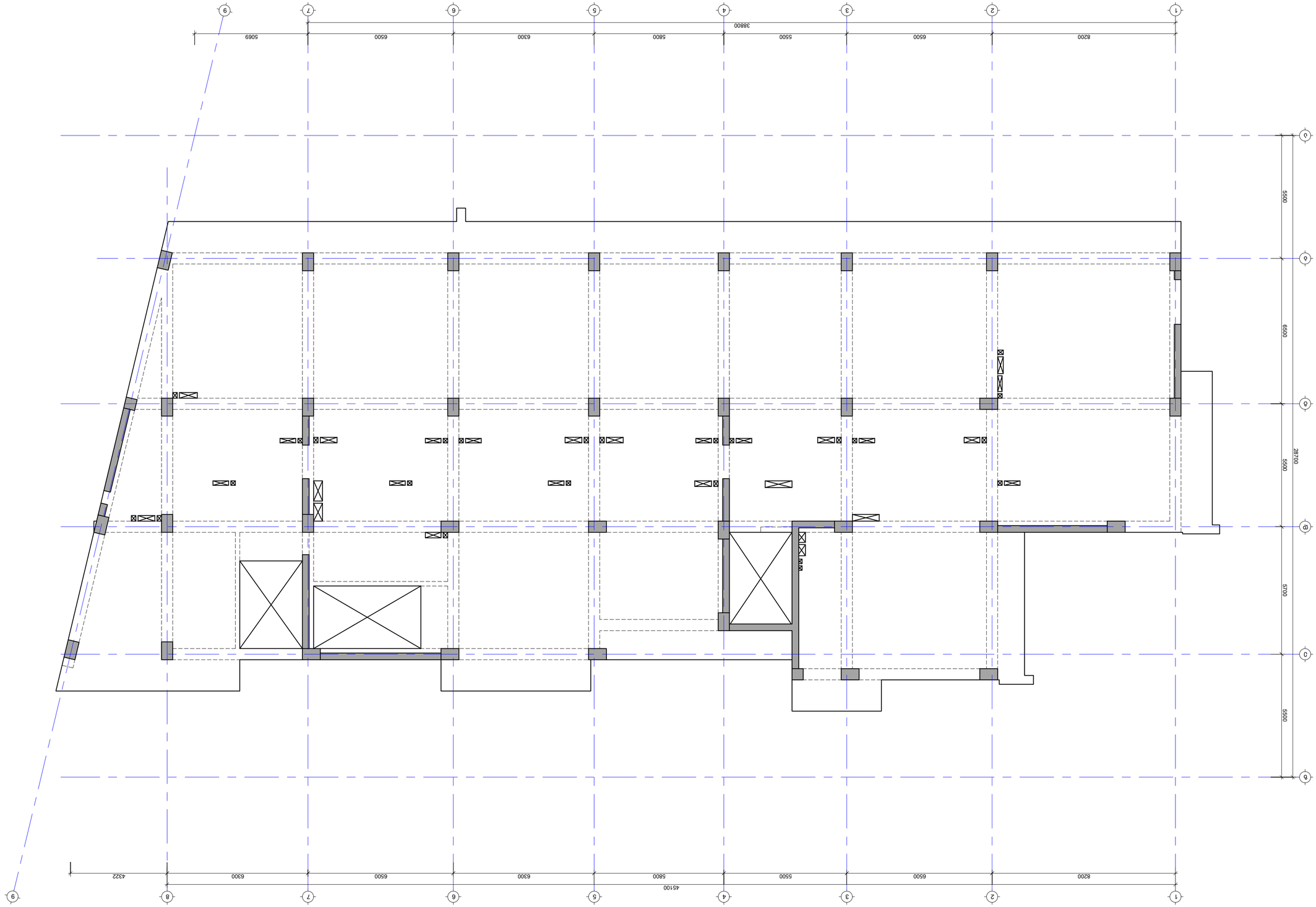

6.800 6.-60 ბაბტიანი ფილტის ქვედა ნაკეთობის გეგმა
ტ. 1:100

ცვლილების ტიპი და აღწერა	
1. ნაგებობის ფილტრის ჯამური ტევადობა 2 ცალი 10.00-447.00	
2. ფილტრის ტანკის ზომა 6.800-6.800-4.000	
ტანკის მასალა ბეტონი B25	
3. ტანკის ძირითადი ჯამური სიმაღლე 4.000	
ფილტრის ტანკის ზედა ნაწილში მოეწყობა ლუქი 600-600.	
4. ტანკის ძირითადი ელემენტები ბეტონის მარკა B25	
ტანკის ქვედა ნაწილის ტოლერანტობა 70%.	
ფილტრის ტანკის :	

1		
2		
3		
4		
5		
6		

ნებართვა:

ქ.ბათუმი, ბაღდადი ქუჩა №32ბ
ნაკვეთის ბაზა №32ბ
ს/კ 01.10.10.022.331

ზემოქმედების კატეგორია:

ობიექტის კლასიფიკაცია:
A კლასის ობიექტი
Block

ავტორი არქიტექტორი:
Lead Structural Engineer:

ცვლილების ტიპი	ნებართვის №, თარიღი
არქიტექტორი	0.03.2024
ინჟ. კონსტრუქციები	0.03.2024
ელექტრომოწყობილობები	0.03.2024
გათბობა-ვენტილაცია	0.03.2024

E: ARTONAMGALADZE@GMAIL.COM

M: +995 598 242 654

პროექტის/Project No	21424
თარიღი/Date: Mar 19, 2024	ფორმატი Paper Size A2
სტატუსი/Status: S.D.	მასშტაბი Scale
ნახაზის/Drawing No ა - 204	

ნახაზის/Drawing

6.800 6.-60 ბაბტიანი ფილტის ქვედა ნაკეთობის გეგმა

თარიღი	Mar 19, 2024 წ.
ცვლილების ტიპი	

ცვლილების ტიპი და აღწერა:

1. ნაგებობის ფილტრის ჯამური ტევადობა 2 ცალი 10.00-447.00
2. ფილტრის ტანკის ძირითადი ზომა 6.800-6.800-4.000
ტანკის მასალა ბეტონი B25
3. ტანკის ძირითადი ჯამური სიმაღლე 4.000
ფილტრის ტანკის ზედა ნაწილში მოეწყობა ლუქი 600-600.
4. ტანკის ძირითადი ელემენტები ბეტონის მარკა B25
ტანკის ქვედა ნაწილის ტოლერანტობა 70%.
ფილტრის ტანკის :

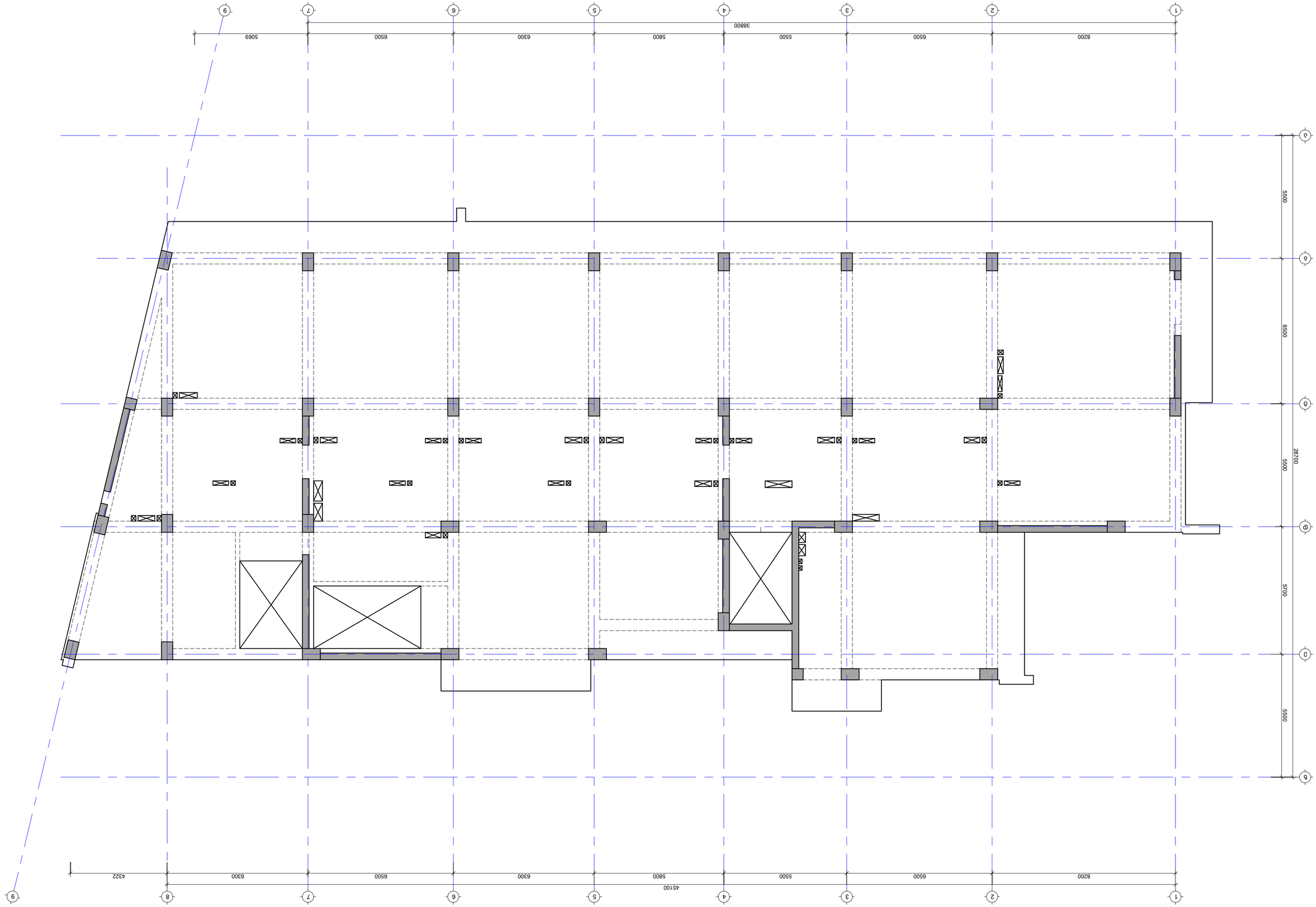

10.100 6.-63 ბაზისური ფილის ქვედა ნაკეთობის ჯამური მოცულობა

8. 1:100

ასაწყობი მონოლითური რკინაბეტონის ელემენტები :

1. ნახაზები ითვალისწინებს ყველა ელემენტის ადგილზე ასაწყობ ბეტონირებას
2. ბეტონის კლასი ფილებისთვის B25 F150 W6 ტოლია 440.00=447
ცალკეული ნაწილების ზომები
3. კონსტრუქციის ფენა ფენა ბეტონის ფილა ფილების.
ბეტონირების ნახაზი. ნაწილების ბეტონირება ფილებით-ბეტონირების.
4. ბეტონირება ფილების ბეტონირება ფილის ბეტონის ფილა ბეტონის.
ფილა ბეტონის ნაწილების ბეტონირება ფილის
მინიმუმ 70%.

ელემენტები :

№	ელემენტის დასახელება	ელემენტების რაოდენობა
1		
2		
3		
4		
5		
6		

შენიშვნა:

ე.ბარამიძე, გიორგი ბერიძე
ნაგებობის კონსტრუქციული ნაწილების
B ბლოკის არმატურის ნახაზები
Block

დამკვეთი		ხელმოწერა
არქიტექტორი	ა.ბერიძე	
მთ. კონსტრუქტორი	ა.ბარამიძე	
კონსტრუქტორი	ა.ბერიძე	
მთ. ტექნოლოგი	ა.ბერიძე	

E: ARTONAMGALADZE@GMAIL.COM

M: +995 598 242 654

პროექტის/Project No	21424
თარიღი/Date: Mar 19, 2024	ფორმატი Paper Size A2
სტატუსი/Status: S.D.	მასშტაბი Scale
ნახაზის/Drawing No ა - 205	

ნახაზის/Drawing

10.100 6.-63 ბაზისური ფილის ქვედა ნაკეთობის ჯამური მოცულობა

ქვედა ბაზის ბეტონირება

თარიღი	Mar 19, 2024 წ.
ცვლილების/ცვლილებების	

№	ცვლილების/ცვლილებების	თარიღი
1		
2		
3		
4		
5		
6		

მშენებლობის:

ქ.ბათუმი, ბაზისი, №32ბ

ნაწილების ბეტონირება ფილის

ა/პ 01.10.10.022.331

პროექტის ავტორი:

ა.ბერიძე

ავტორის ხელმოწერა:

ა.ბერიძე

Lead Structural Engineer:

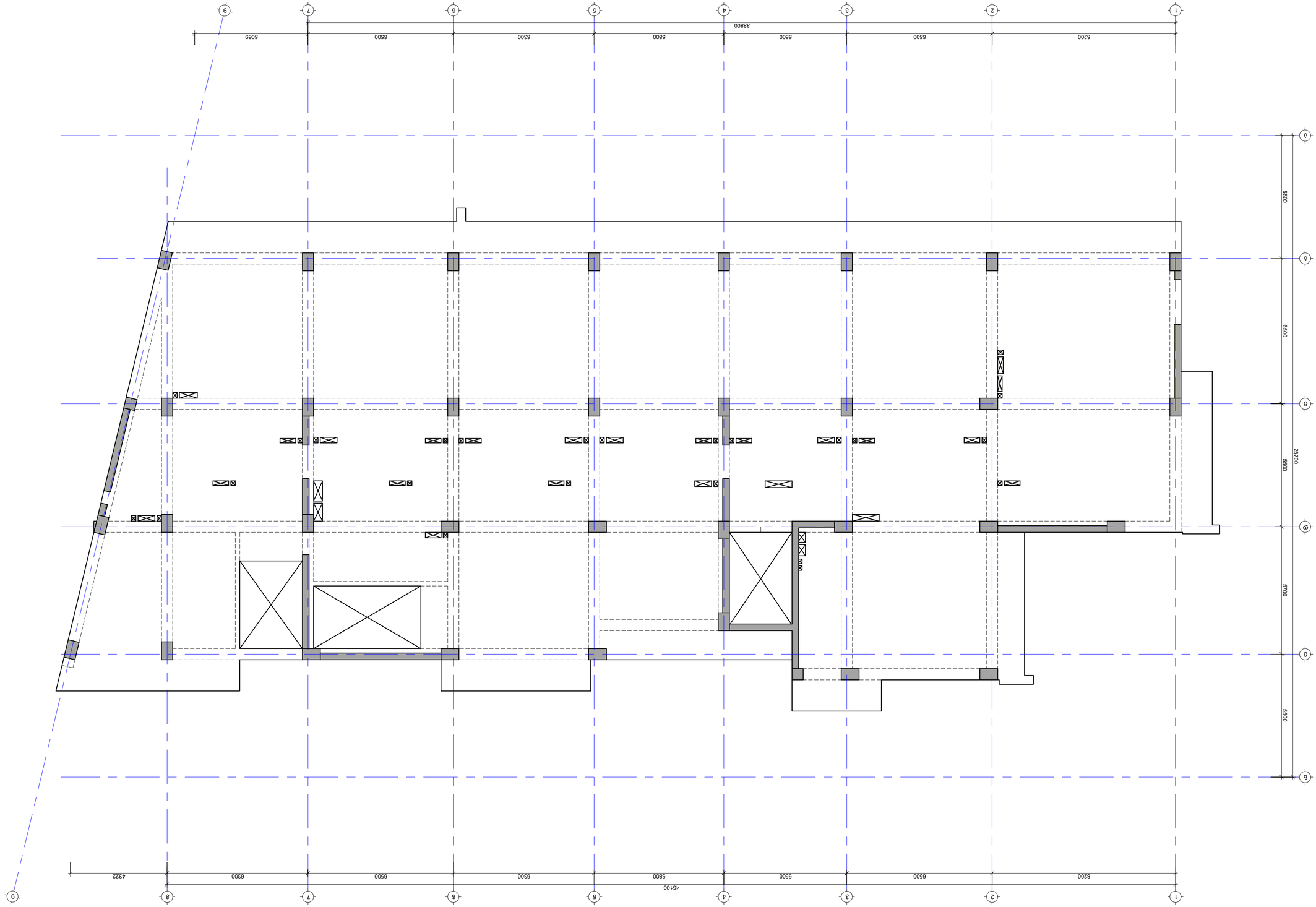

13.400 6.-ბე ბაფაბაბაუფიაში ფიტიში ააბააფიაბის ბაბაბ
8. 1:100

ააბააფიაბის ბაბაბ :

1. ბაბაბბი ბიბაბიტიი ბაბიტიი აბიტიბიტიაბა ააბიტიბიტიაბა
2. ბიბიაბიი ბაბიტიი აბიტიბიტიაბა ბაბიტიი ბიბიაბიი ბაბიტიი ბაბიტიი ბაბიტ

16.700 ნ.-ზე მასშტაბით ფილტის სავარჯიშო ბეტონის ფილა
მ. 1:100

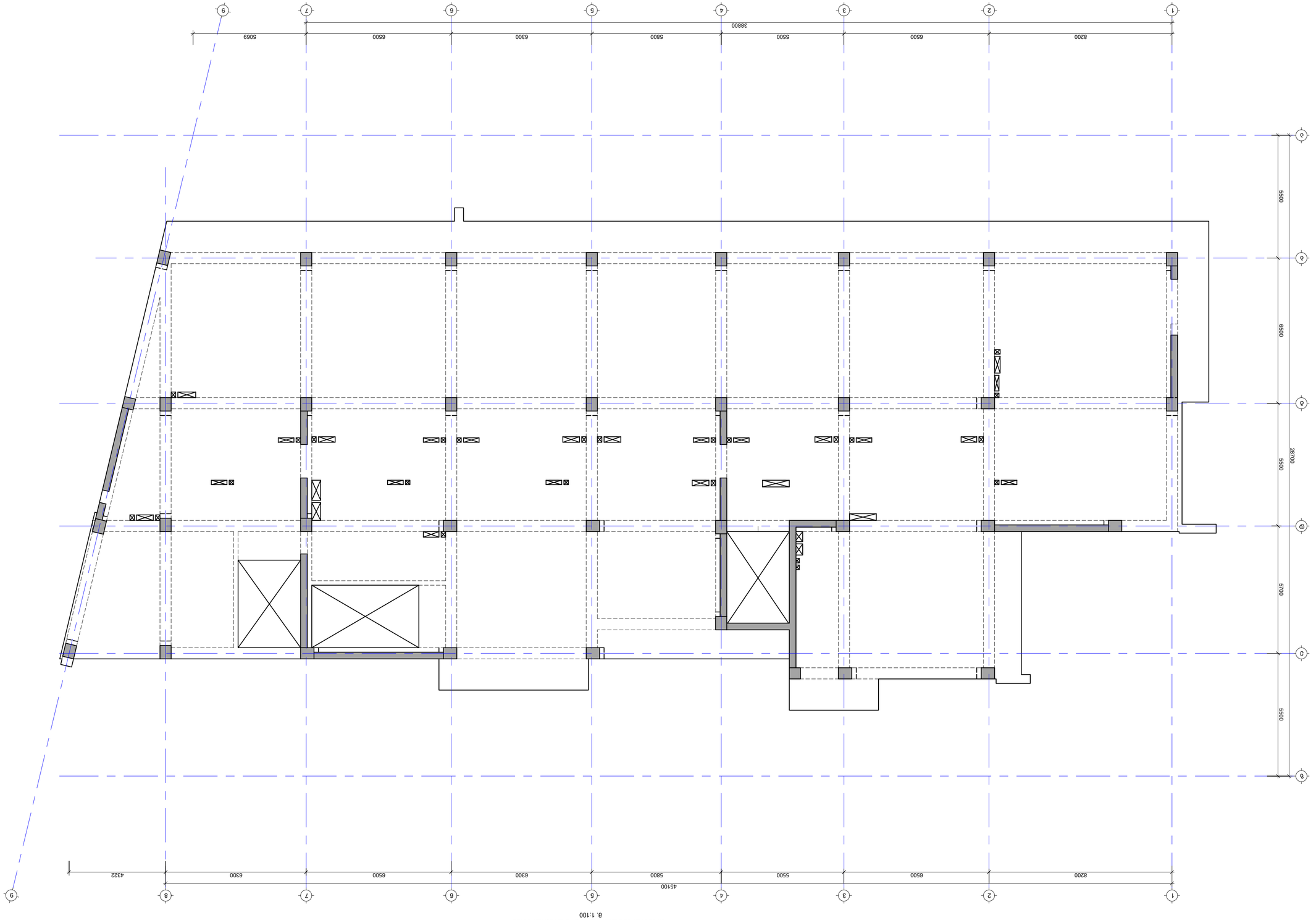

სავარჯიშო მოედნების :

1. ნახაზი ეფუძნება ავტორის ორიგინალურ პროექტს
2. მოედნის ზომები ასოებით არის მითითებული ნახაზის პერიმეტრზე
3. არ არის ნებადართული ნახაზის ცვლილება ან გადაკეთება
4. ფილის ბეტონის მარკა მინიმუმ B25 უნდა იყოს
5. ფილის ქვეშ მოეწყობა ქვიშა-ხრეშოვანი ბალიში
6. ფილის ზედაპირი უნდა იყოს ბეტონის ტიპის
7. ფილის ზედაპირის დახრა 1.5%-ით მიმართული ჩრდილოეთისკენ
8. ფილის სისქე 70%.

მოედნების :

№	ადმინისტრაციული ერთეული	მისამართი
1		
2		
3		
4		
5		
6		

შესრულების ვადები:

ა.მაისური, ბიზნეს, №328
ნაკვეთის ბინა №. 01.10.10.022.331

პროექტის დასახელება:

ფილა სავარჯიშო მოედნისთვის A ტიპის ბეტონის ფილების ქვეშ

Block

გიორგი ბერიძე
Lead Structural Engineer:

ფილების რაოდენობა	8 ცალი	ნაკეთობის ტიპი
ერთეული ფილის	0.03 მ3	ბეტონი
ფილების საერთო მოცულობა	0.24 მ3	ბეტონი
ერთეული ფილის	0.07 მ2	
ფილების საერთო ფართობი	0.57 მ2	

E: ARTONAMGALADZE@GMAIL.COM
M: +995 598 242 654

პროექტის No 21424	პროექტის
Date: Mar 19, 2024	Paper Size A2
Status: S.D.	Scale
ნახაზის/Drawing No ა - 207	

Building/Drawing

16.700 ნ.-ზე მასშტაბით ფილტის სავარჯიშო ბეტონის ფილა
ბეტონის მარკა B25

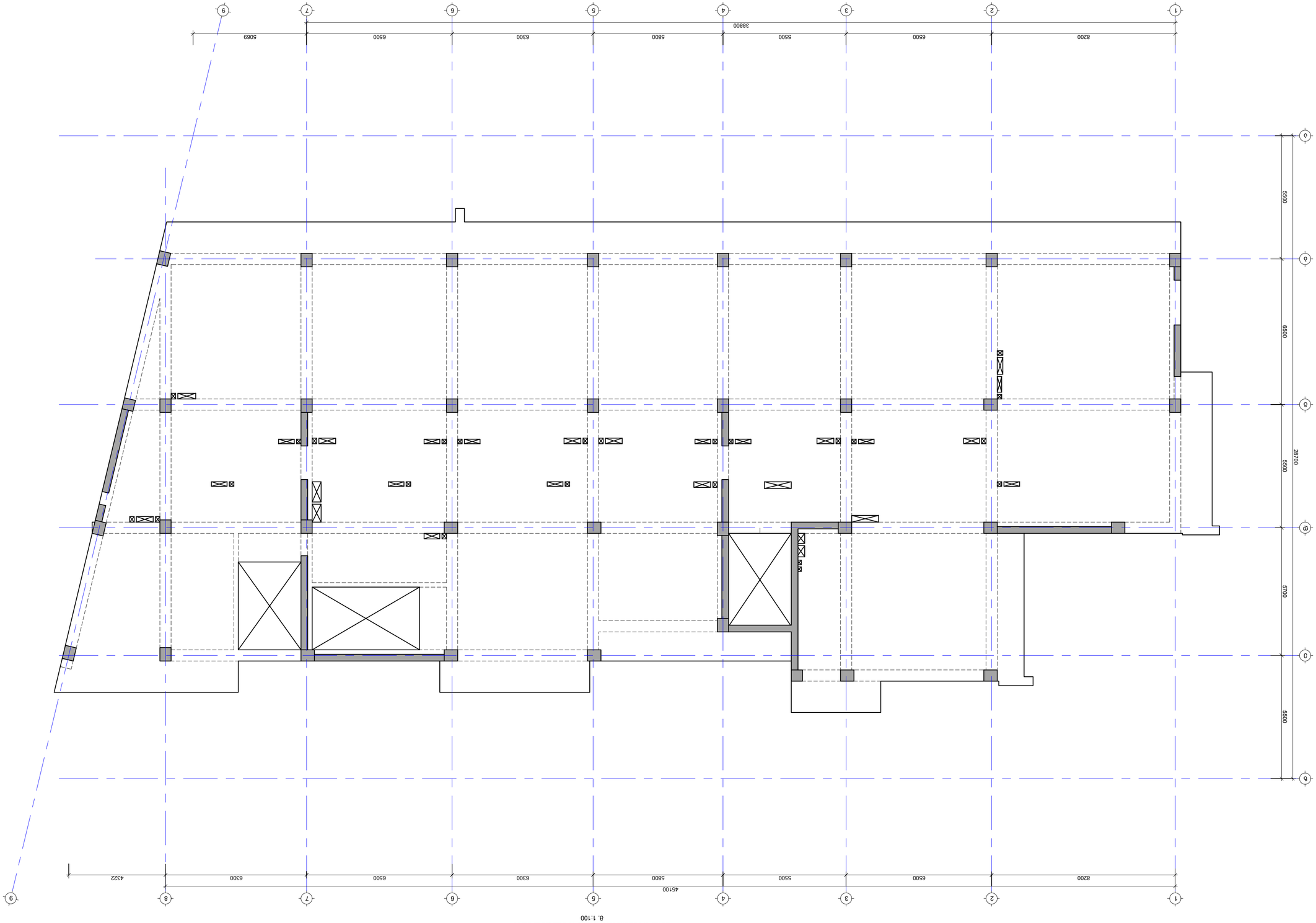

20.000 6.-ბე ბაშენებლობის ფილტის სამუშაო ნახაზი
ზ. 1:100

სამშენებლო მოედნის შემოსაზღვრა :

1. ნახაზზე მითითებული ყველა ზომა მილიმეტრებშია
2. შემოსაზღვრის სიგრძეა 40.00+447.00
3. პროექტით გათვალისწინებული ბრძანებების შესრულებამდე, ტერიტორიის მოსაზღვრე ორგანიზაციებთან შეთანხმება.
4. ტერიტორიის მოსამზადებელი ღონისძიებების ფარგლებში ხის ჭრა შეთანხმდეს ადგილობრივ ხელისუფლებასთან.
ტერიტორიის 70%.

შენიშვნა :

1		
2		
3		
4		
5		
6		

მონაწილეები:

დამკვეთი		
არქიტექტორი	ა.ბერიძე	
კონსტრუქციები	ა.ბერიძე	
ინჟ.ქსელები	ა.ბერიძე	
ელ.მოწყობილობები	ა.ბერიძე	
გენ.გეგმა	ა.ბერიძე	

ტელ: +995 598 242 654

ელ: ARTONAMGALADZE@GMAIL.COM

პროექტის No	21424
Date:	Mar 19, 2024
Paper Size	A2
Status:	S.D.
Drawing No	ა - 208
Scale	1:100

Building/Drawing

20.000 6.-ბე ბაშენებლობის ფილტის სამუშაო ნახაზი

პროექტი	Mar 19, 2024 წ.
ცვლილებები	
№	ცვლილების ტიპი
1	
2	
3	
4	
5	
6	

მონაწილეები:

ა.ბერიძე, არქიტექტორი
№328 ნებართვა, არხი
ა/ა 01.10.10.022.331

პროექტის ხელმძღვანელი:

არქიტექტორი ა.ბერიძე

Block

Lead Structural Engineer: გიორგი ბერიძე

დასრულებული	არარის	
არქიტექტორი	ა.ბერიძე	
ინჟ.კონსტრუქციები	ა.ბერიძე	
ინჟ.სანტექნიკა	ა.ბერიძე	
ელ.მოწყობილობები	ა.ბერიძე	
გენ.გეგმა	ა.ბერიძე	

E: ARTONAMGALADZE@GMAIL.COM

M: +995 598 242 654

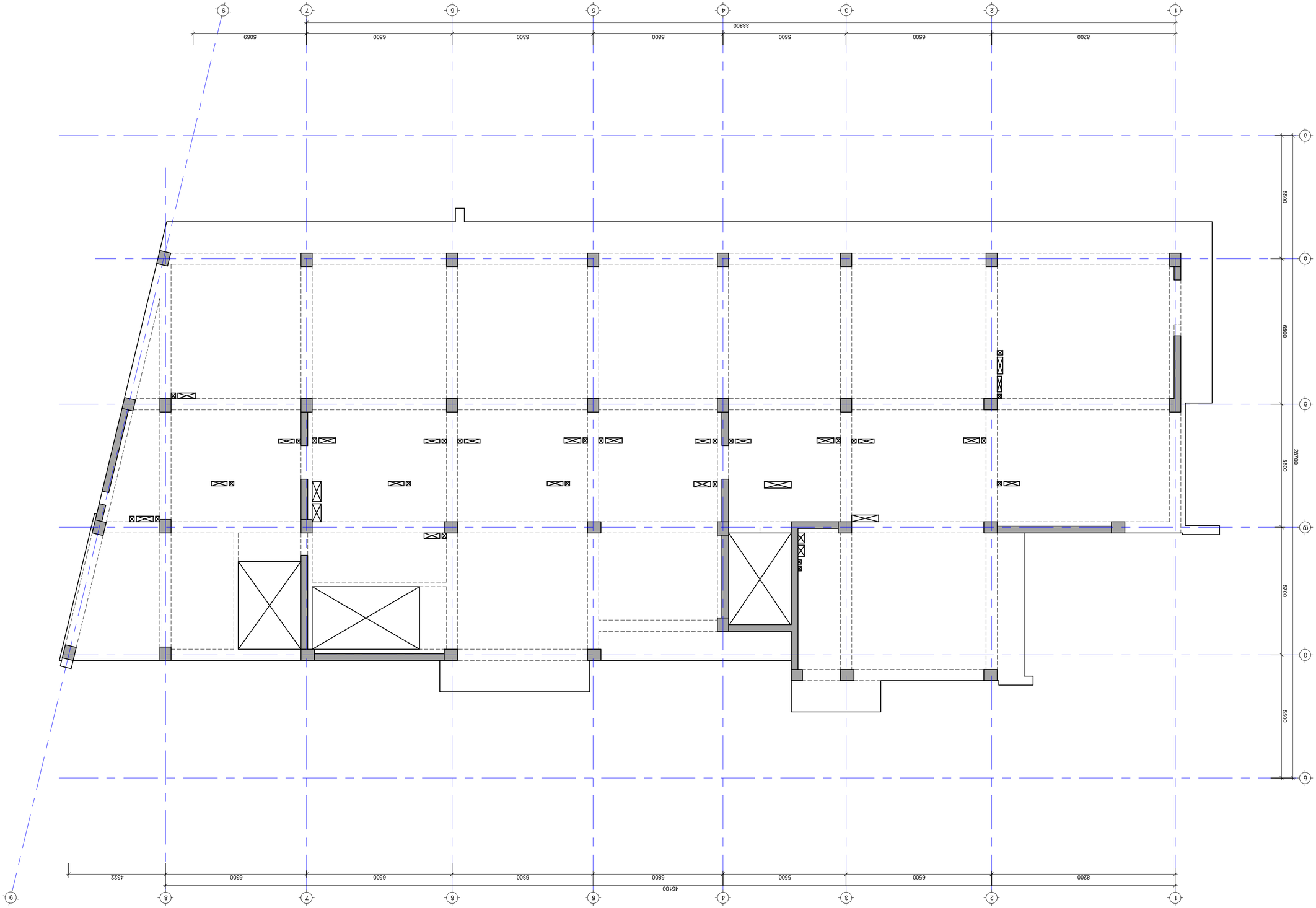

23.300 6.-ბე ბაჯიბეოვანის ფილის სივრცითი ცხოვრების ბინების მე. 1:100

სავალდებულო შენიშვნები :

1. ნახაზები შეიძლება გამოყენებულ იქნეს მხოლოდ ავტორის ზედამხედველობის ქვეშ
2. შენიშვნა სანიმუშოდ ასოცირებულია 40.00=447.00 ადგილთან
3. პროექტირების ეტაპზე ხარისხის კონტროლის მოწყობა
4. ელექტრო ქსელის ტიპი, ელექტრო მოწყობილობის ტიპი შეთანხმებული.
5. ნებისმიერი ცვლილება ელექტრო მოწყობილობის ტიპში, ან მისი შეცვლა
დაშვებულია მხოლოდ ავტორის ზედამხედველობით.

შენიშვნა :

გიორგი ბაბილაშვილი, მთავარი ინჟინერი
Lead Structural Engineer:

მასალა	Material
ბეტონი	Concrete
ფოლადი	Steel
ხე	Wood
ალუმინი	Aluminium
მინა	Glass

E: ARTONAMGALADZE@GMAIL.COM

M: +995 598 242 654

პროექტის No Project No	21424
თარიღი Date: Mar 19, 2024	ფორმატი Paper Size A2
სტატუსი Status: S.D.	მასშტაბი Scale
ნახაზის დასახელება Drawing	

23.300 6.-ბე ბაჯიბეოვანის ფილის სივრცითი ცხოვრების ბინების მე.

№	ცვლილების შინაარსი	თარიღი
1		
2		
3		
4		
5		
6		

შენიშვნა:

ქ.თბილისი, ბაგებანი, №328
ნაკვეთის ბაგებანი
ს/კ 01.10.10.022.331

პროექტის ავტორი:

შპს „არქიტექტურული ბიუროს ა ა ი“

Block

მასალა	ნახაზის დასახელება
ბეტონი	ფილა
ფოლადი	ფილა
ალუმინი	ფილა
მინა	ფილა
ხე	ფილა

Mar 19, 2024 წ.

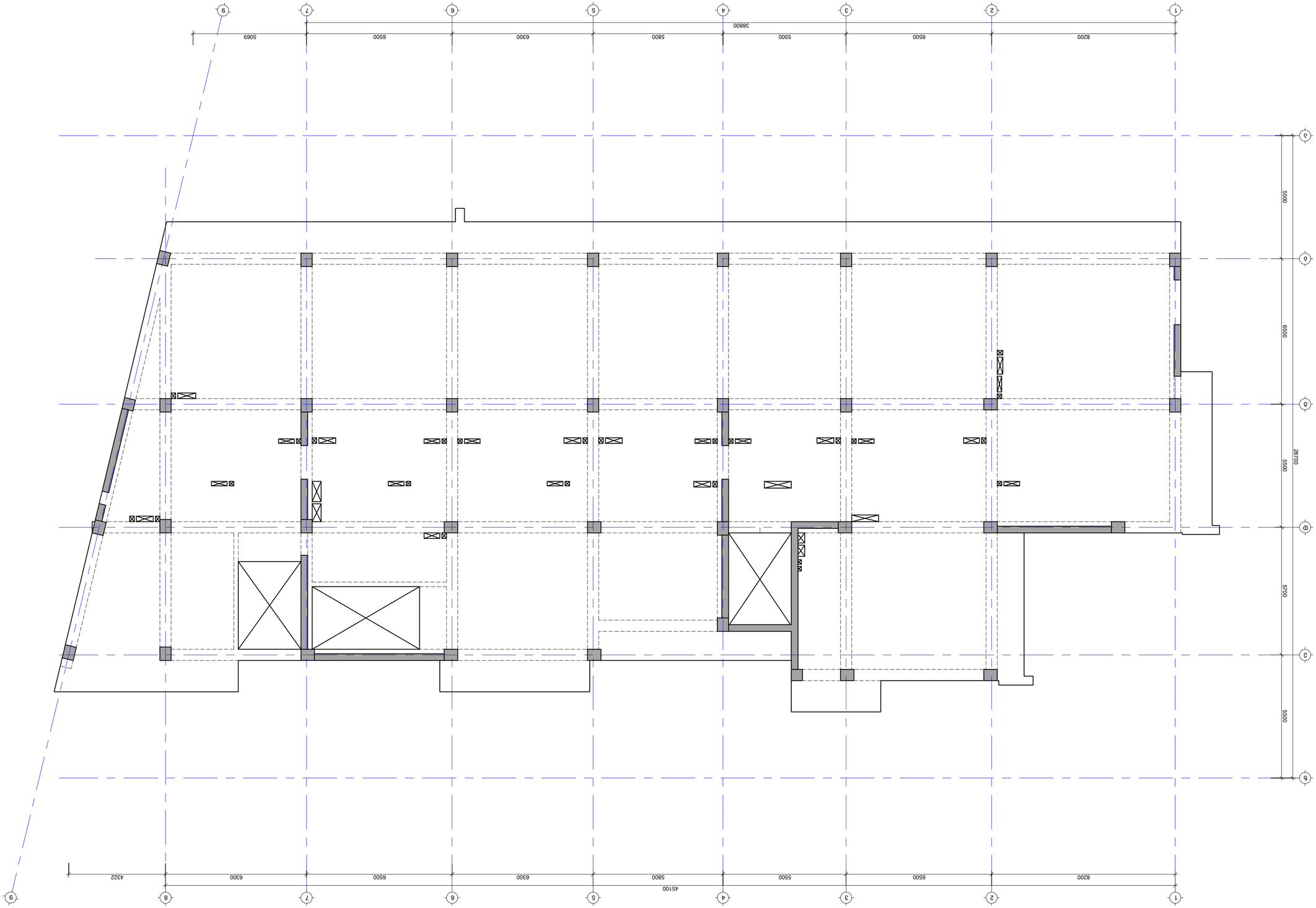

26.600 6.-82 ბაღის ტერიტორიის სამშენებლო გენერალური გეგმა
მ. 1:100

სამშენებლო მოედნის შემოსაზღვრა :

1. ბაღის მთავარი შესასვლელი განლაგებულია ქალაქ ბათუმის ცენტრში, ზღვის პირას, ბულვარ ფრიდონ ხალვაშის ქუჩის №44-ში.
2. შემოსაზღვრის სიგრძე 447.00 მ.
3. არსებული ბაღის ტერიტორიის შემოსაზღვრა ხდება ბეტონის ბლოკებით.
4. ბაღის ტერიტორიაზე მოეწყობა ორმხრივი ავტომობილების მოძრაობა.
5. ბაღის ტერიტორიის ასფალტით დაფარული ფართობი შეადგენს 70%.

შენიშვნა :

პროექტის დასახელება	ბაღის ტერიტორიის კეთილმოწყობა
ობიექტის მისამართი	ქ. ბათუმი, ბაღი №328
ს/კ 01.10.10.022.331	
ავტორი:	
არქიტექტორი	ა. ბერიძე
მთავარი ინჟინერ-კონსტრუქტორი:	ა. ბერიძე
Lead Structural Engineer:	
ა. ბერიძე	
ელ. ფოსტა: ANTONAMGALADZE@GMAIL.COM	
ტელ. +995 598 242 654	
პროექტის No 21424	ფორმატი A2
Date: Mar 19, 2024	Paper Size
სტატუსი: S.D.	მასშტაბი Scale
ნახაზის დასახელება: Drawing No ა - 210	
Drawing	ნახაზის

26.600 მ.-ზე ბაღის ტერიტორიის ფრაგმენტი
ნახაზის მასშტაბი 1:100

№	აღწერილობა	თარიღი
1		
2		
3		
4		
5		
6		

შესწორებები:

პროექტი	Mar 19, 2024 წ.
ავტორი	

არქიტექტორი	ა. ბერიძე	
მთავარი ინჟინერ-კონსტრუქტორი	ა. ბერიძე	
Lead Structural Engineer:		
ელექტრომოწყობილობები	ა. ლომსაძე	
წყალგაყვანილობა	ა. ლომსაძე	
სანიაღვრე კანალიზაცია	ა. ლომსაძე	
გათბობა, ვენტილაცია	ა. ლომსაძე	
სამშენებლო ნაწილი	ა. ბერიძე	

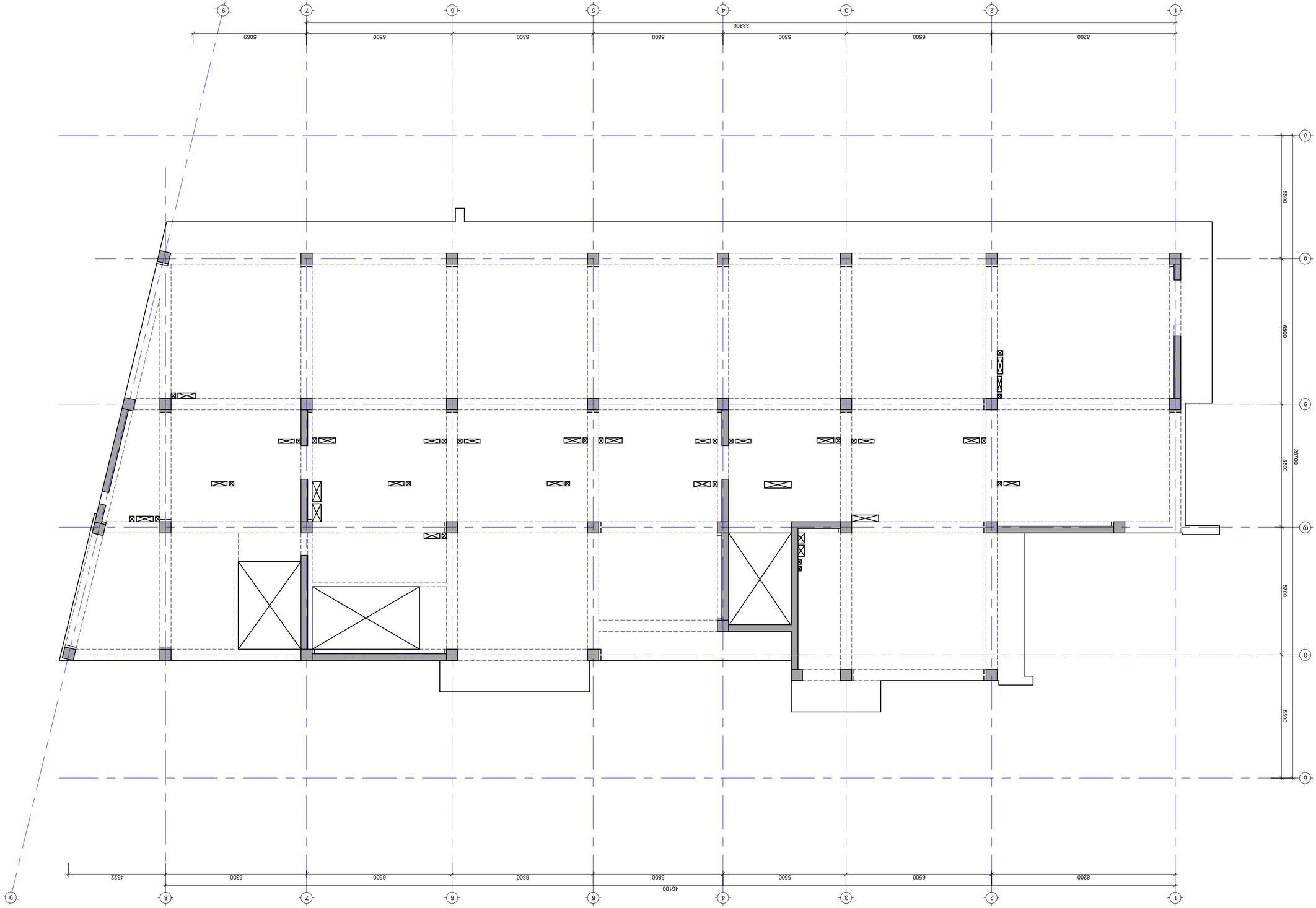

29.900 6.-63 ბაზისური ფილის ქვედა ნაშთის ბეტონირების ბეტონის მარკა B 25 F 200 W 6 ბეტონის ტიპი Block

ბეტონის მომზადება :

1. ბაზისური ბეტონის ფილის ქვედა ნაშთის ბეტონირების ბეტონის მარკა B 25 F 200 W 6 ბეტონის ტიპი Block
2. ბეტონის ნარევის მოსამზადებლად გამოიყენება ცემენტი M 400 D 20 ტიპის CEM II/A-S 42,5 N
3. ბეტონის ნარევის მომზადებისას გამოყენებული ინერტული მასალის ფრაქციული შემადგენლობა უნდა შეესაბამებოდეს ГОСТ 26633-2015 მოთხოვნებს.
4. ბეტონის ნარევის მომზადებისას გამოყენებული ინერტული მასალის ტენიანობა არ უნდა აღემატებოდეს 7%.

ბეტონის მომზადება :

№	ცვლილების ტიპი	თარიღი
1		
2		
3		
4		
5		
6		

შემსრულებელი:

ე.ჭანტურია, მთავარი, №328
ნაგებობა მთავარი კორპუსი
ს/ქ 01.10.10.022.331

პროექტის დასახელება:
ბაზისური ფილის ქვედა ნაშთის ბეტონირების ბეტონის მარკა B 25 F 200 W 6 ბეტონის ტიპი Block

ავტორი:
Lead Structural Engineer:

ელ.ფოსტა:	a.chanturia@gmail.com	
ტელ.:	+995 598 242 654	
ორგანიზაცია:	შპს "ეკო ენერჯი"	
პროექტის ხელმძღვანელი:	ა.ჭანტურია	
მთავარი ინჟინერი:	ა.ჭანტურია	
მთავარი არქიტექტორი:	ა.ჭანტურია	
ზოგადი მშენებლობის ხელმძღვანელი:	ა.ჭანტურია	

E: ANTONAMGALADZE@GMAIL.COM

M: +995 598 242 654

პროექტის No	21424
Date:	Mar 19, 2024
Status:	S.D.
Drawing No	ა - 211

Building/Drawing

ფორმატი Paper Size	მასშტაბი Scale
A2	1:100

29.900 6.-63 ბაზისური ფილის ქვედა ნაშთის ბეტონირების ბეტონის მარკა B 25 F 200 W 6 ბეტონის ტიპი Block

ბეტონის მომზადება :

1. ბაზისური ბეტონის ფილის ქვედა ნაშთის ბეტონირების ბეტონის მარკა B 25 F 200 W 6 ბეტონის ტიპი Block
2. ბეტონის ნარევის მოსამზადებლად გამოიყენება ცემენტი M 400 D 20 ტიპის CEM II/A-S 42,5 N
3. ბეტონის ნარევის მომზადებისას გამოყენებული ინერტული მასალის ფრაქციული შემადგენლობა უნდა შეესაბამებოდეს ГОСТ 26633-2015 მოთხოვნებს.
4. ბეტონის ნარევის მომზადებისას გამოყენებული ინერტული მასალის ტენიანობა არ უნდა აღემატებოდეს 7%.

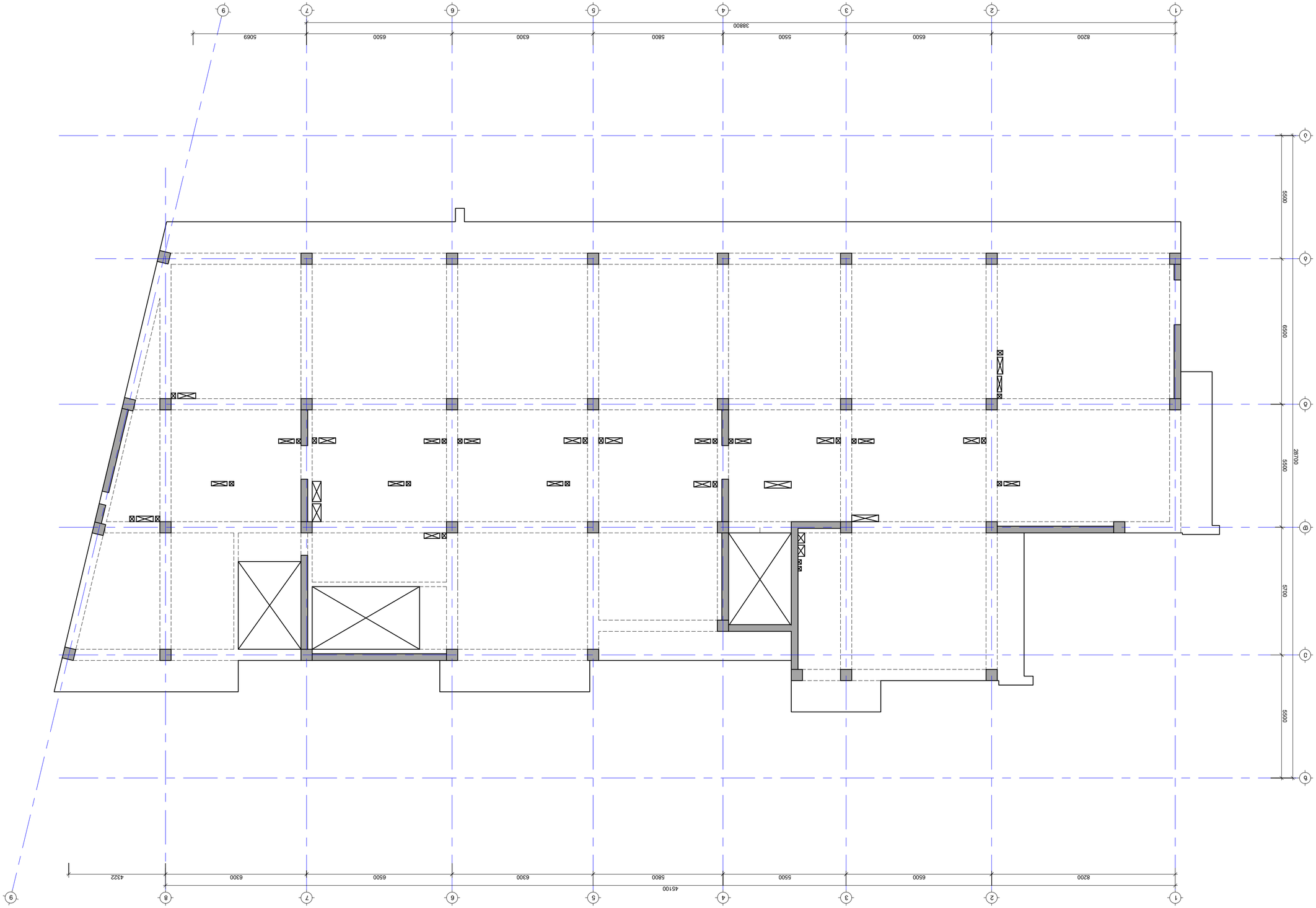

33.200 6.-63 ბაზისური ფილის ცოცხალი ტვირთის ბეტონი
მ. 1:100

ცალკეული შენიშვნები :

1. ნახაზები შეიცავენ ყველა ზომას მილიმეტრებში
2. შენიშნული სართულის ნიშნულები ეხება ე.წ. ±0.00=447.00
3. ყველა ზომის აღება ბრძანება შენიშნულია.
4. ეს ნახატი ასახავს ბაზისური ფილის ბეტონის ბაზისური ტვირთის ნაწილს.

შენიშვნა :

ბეტონის მარკა B30 F200 W8 ბეტონის სიმკვრივე 2400 კგ/მ3 ფოლადის არმატურა A III

Block

გიორგი ანთაძე, ანთაძე&ანთაძე
Lead Structural Engineer:

მასშტაბი	1:100
ცვლილების ნომერი	
ფურცლის ნომერი	
ფურცლის დასახელება	
ავტორი	
შემოწმებული	
მთავარი ინჟინერი	
დირექტორი	

E: ANTONAMGALADZE@GMAIL.COM

M: +995 598 242 654

პროექტის No	21424
Date: მარ 19, 2024	Paper Size A2
Status: S.D.	Scale 1:100
Drawing No ა - 212	

Building/Drawing

33.200 6.-63 ბაზისური ფილის ცოცხალი ტვირთის ბეტონი

ავტორი: ანთაძე&ანთაძე
ა.ა.ი.პ. ანთაძე ანტონ გიორგის ძე
ა.ა.ი.პ. ანთაძე ანტონ გიორგის ძე
ა.ა.ი.პ. ანთაძე ანტონ გიორგის ძე
ა.ა.ი.პ. ანთაძე ანტონ გიორგის ძე
ა.ა.ი.პ. ანთაძე ანტონ გიორგის ძე
ა.ა.ი.პ. ანთაძე ანტონ გიორგის ძე

№	ცვლილების შინაარსი	თარიღი
1		
2		
3		
4		
5		
6		

შენიშვნა:

ქ.თბილისი, ბაზის ქუჩა №328
ნაკვეთი 01.10.10.022.331

პროექტის ხელმძღვანელი:
ანთაძე&ანთაძე
Lead Structural Engineer:

დასრულების თარიღი	მარ 19, 2024 წ.
ცვლილების ნომერი	
ფურცლის ნომერი	
ფურცლის დასახელება	
ავტორი	
შემოწმებული	
მთავარი ინჟინერი	
დირექტორი	

E: ANTONAMGALADZE@GMAIL.COM

M: +995 598 242 654

პროექტის No	21424
Date: მარ 19, 2024	Paper Size A2
Status: S.D.	Scale 1:100
Drawing No ა - 212	

Building/Drawing

33.200 6.-63 ბაზისური ფილის ცოცხალი ტვირთის ბეტონი

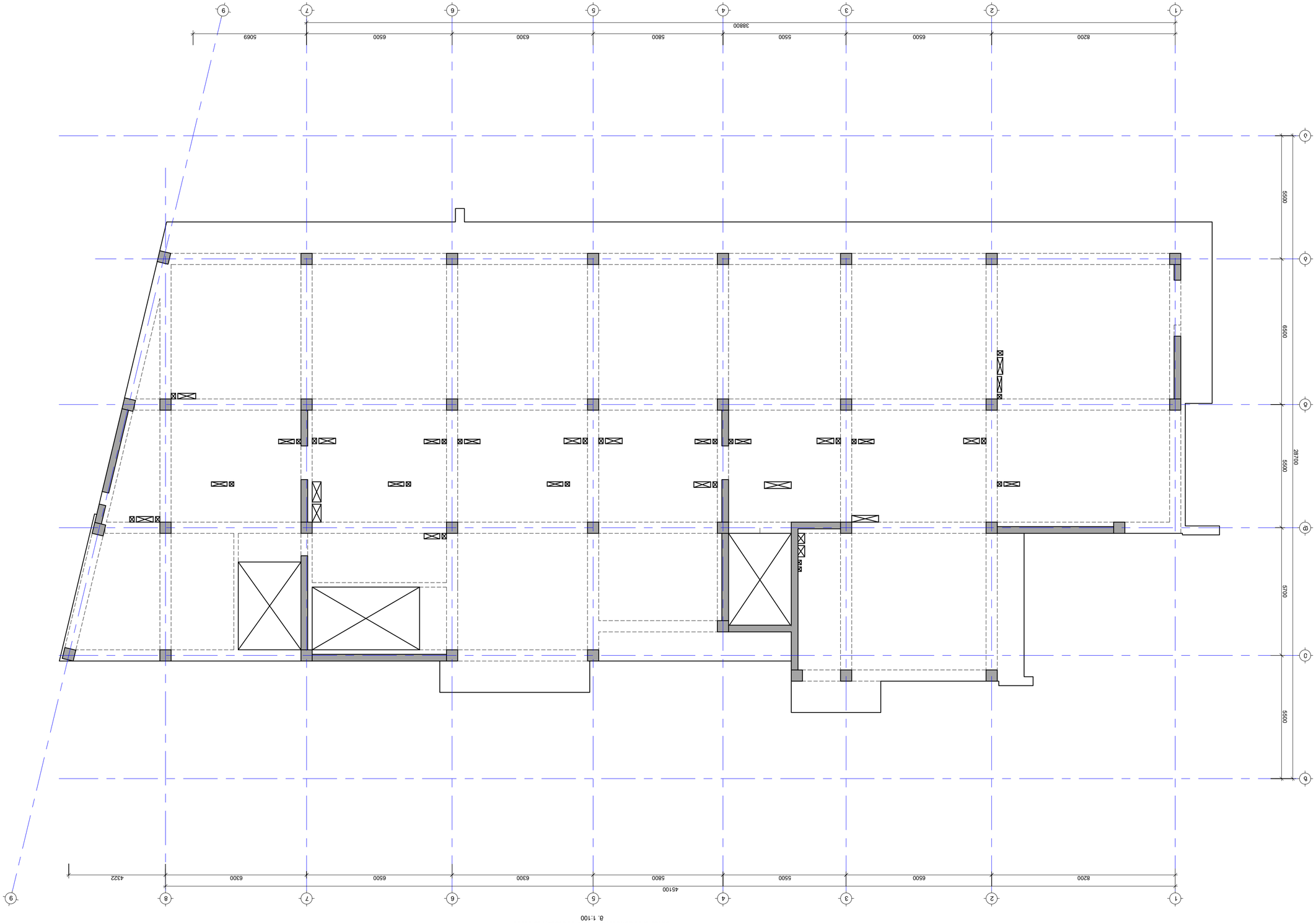

36.500 6.-63 ბაზისური ფილის სართული ბეტონის ჩასხმა
მ. 1:100

სპეციფიკაციის შენიშვნები :

1. ნახაზები შესაბამება ავტორის საავტორო უფლებებს და გამოყენებული ან გადაცემული უნდა იქნეს მხოლოდ ავტორის ნებართვით.
2. შენიშვნა სპეციფიკაციის ნაწილში მითითებული ზომები ეკუთვნის ბეტონის მოცულობას.
3. პროექტის შესრულებისას ხელმძღვანელობა გაწეული უნდა იქნეს მოქმედი სამშენებლო ნორმებით და წესებით.
4. ნებისმიერი ცვლილება ან დამატება უნდა შეთანხმდეს ავტორთან და შეტანილ იქნეს ცვლილებების ჟურნალში.
ბეტონის მარკა B30 W8 F150 ;

1		
2		
3		
4		
5		
6		

ავტორი:	გ.მამალაძე, ბეტონი, №326
	ნახაზის №: 01.10.10.022.331

ბეტონის მარკა და სავალდებულო ტესტირების ტიპი:

ბრძანება ავტორიზებული პირის A ტიპის ბეტონის ნარევის გამოყენების შესახებ
Block

დასახელება:	გიორგი ბერიძე
პოზიცია:	Lead Structural Engineer

დამკვეთი:	შპს ა+ა	ხელმოწერა
პროექტის ხელმძღვანელი:	გ.ბერიძე	
მთავარი არქიტექტორი:	ნ.ბერიძე	
მთავარი ინჟინერი:	გ.ბერიძე	

E: ARTONAMGALADZE@GMAIL.COM

M: +995 598 242 654

პროექტის No	21424
თარიღი: Mar 19, 2024	ფორმატი Paper Size A2
სტატუსი: S.D.	მასშტაბი Scale
ნახაზის No: ა - 213	

ნახაზის დასახელება

36.500 ნ.-63 ბაზისური ფილის სართული ბეტონის ჩასხმა

თარიღი	Mar 19, 2024 წ.
ავტორის ინიციალები	

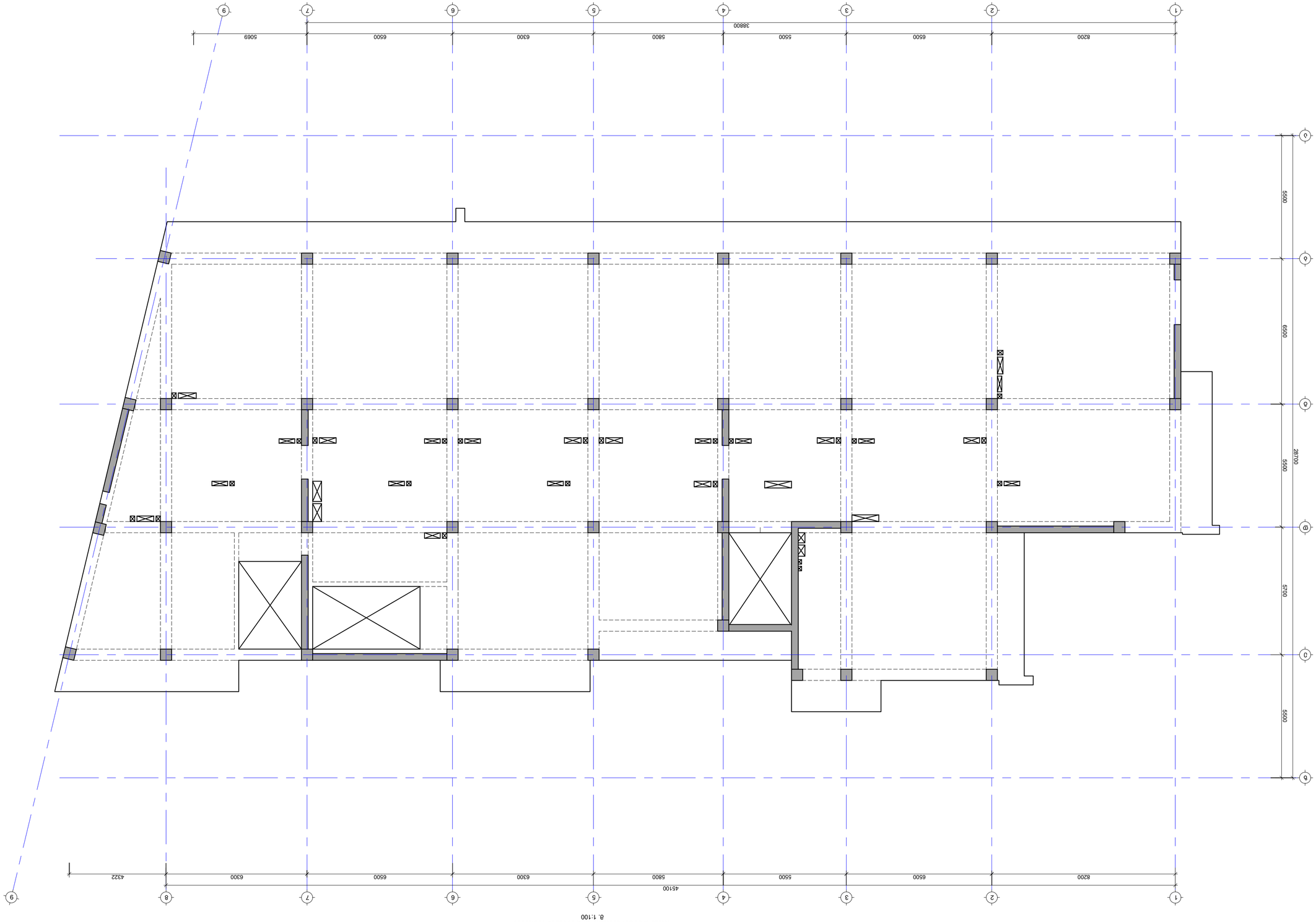

39.800 6.-ბე ბაბაბაძაზაბი ფიქრის ბაიონის ბებერი
8. 1:100

ნახატის ტექნიკური აღწერილობა :

1. ნახატზე ნაჩვენებია ფანჯრის ფრაგმენტი ცენტრალური ნაწილის ფასადზე
2. ზომები მოცემულია მილიმეტრებში ნულოვანი ნიშნულიდან +00.00=447.00
3. ეროზიული ფენის ბეტონის ფილის ზედაპირი.
4. ეროზიული ბაიონის ბაზალტის ბეტონის ბაბაბაი ბაბ ბეტონის ბაბაბაი ბაბ ბეტონის ბაბაბაი ბაბ

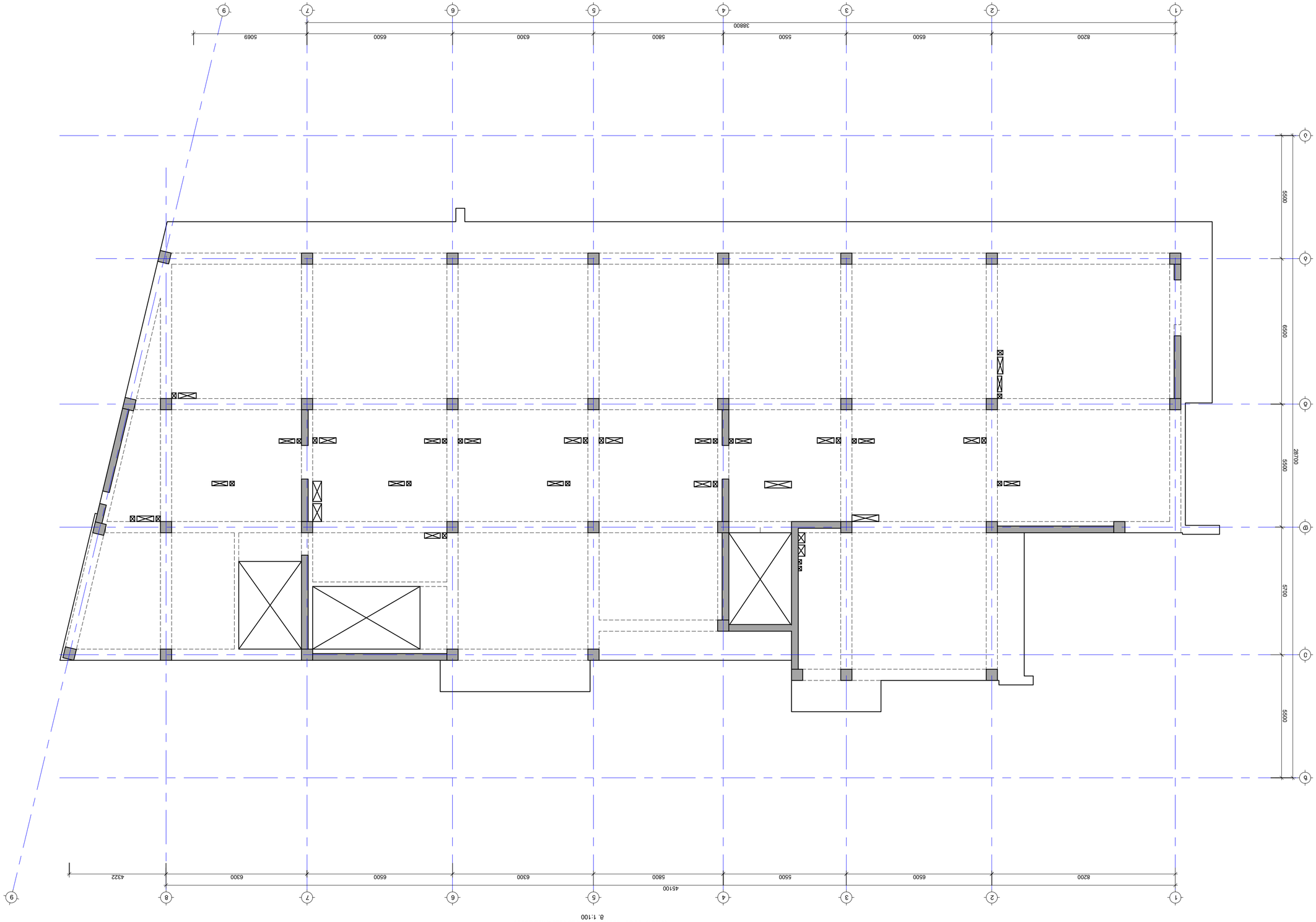

43.100 6.-ბე ბაჯაბაზარიში ვერილის ბაზის გეგმა
1. 1:100

სპეციალური მოთხოვნები :

1. ნახაზის ზომები მოცემულია მეტრებში და მილიმეტრებში
2. შენობის სართულების რაოდენობა განსაზღვრულია 40.00=447.00
3. პროექტის ფარგლებში მოქმედებს ხანძარსაწინააღმდეგო
4. პროექტის ტერიტორიის ბეტონის ზედაპირები. ასფალტის
ინტენსივობა 70%.

შენიშვნა :

დასრულებული		
პროექტირების		
ხელმძღვანელი	ა.ბაბანიანი	
მთავარი	ა.ბაბანიანი	
არქიტექტორი	ა.ბაბანიანი	
პროექტის	ა.ბაბანიანი	
ხელმძღვანელი	ა.ბაბანიანი	

E: ANTONAMGALADZE@GMAIL.COM

M: +995 598 242 654

პროექტის/Project No	21424
თარიღი/Date: Mar 19, 2024	ფორმატი Paper Size A2
სტატუსი/Status: S.D.	მასშტაბი Scale
ნახაზის/Drawing No ა - 215	

ნახაზის/Drawing

43.100 6.-ბე ბაჯაბაზარიში ვერილის ბაზის გეგმა

№	კორპუსის/ბლოკის	შესული
1		
2		
3		
4		
5		
6		

შენიშვნები:

ქ.თბილისი, ბაბანის ქუჩა №328

ს/კ 01.10.10.022.331

პროექტის დასახელება:

ორსართულიანი ერთბინიანი საცხოვრებელი სახლის პროექტი

ბლოკი A

Block

ავტორი/ხელმძღვანელი:
Lead Structural Engineer:

დამკვეთის წარმომადგენელი:		
ტექ. ზედამხედველობის წარმომადგენელი:		
ავტორის ზედამხედველობა:		
პროექტის ხელმძღვანელი:		
მთავარი არქიტექტორი:		

ა.ბაბანიანი

დასახელება

ფურცლების რაოდენობა

ა.ბაბანიანი

ა.ბაბანიანი

ა.ბაბანიანი

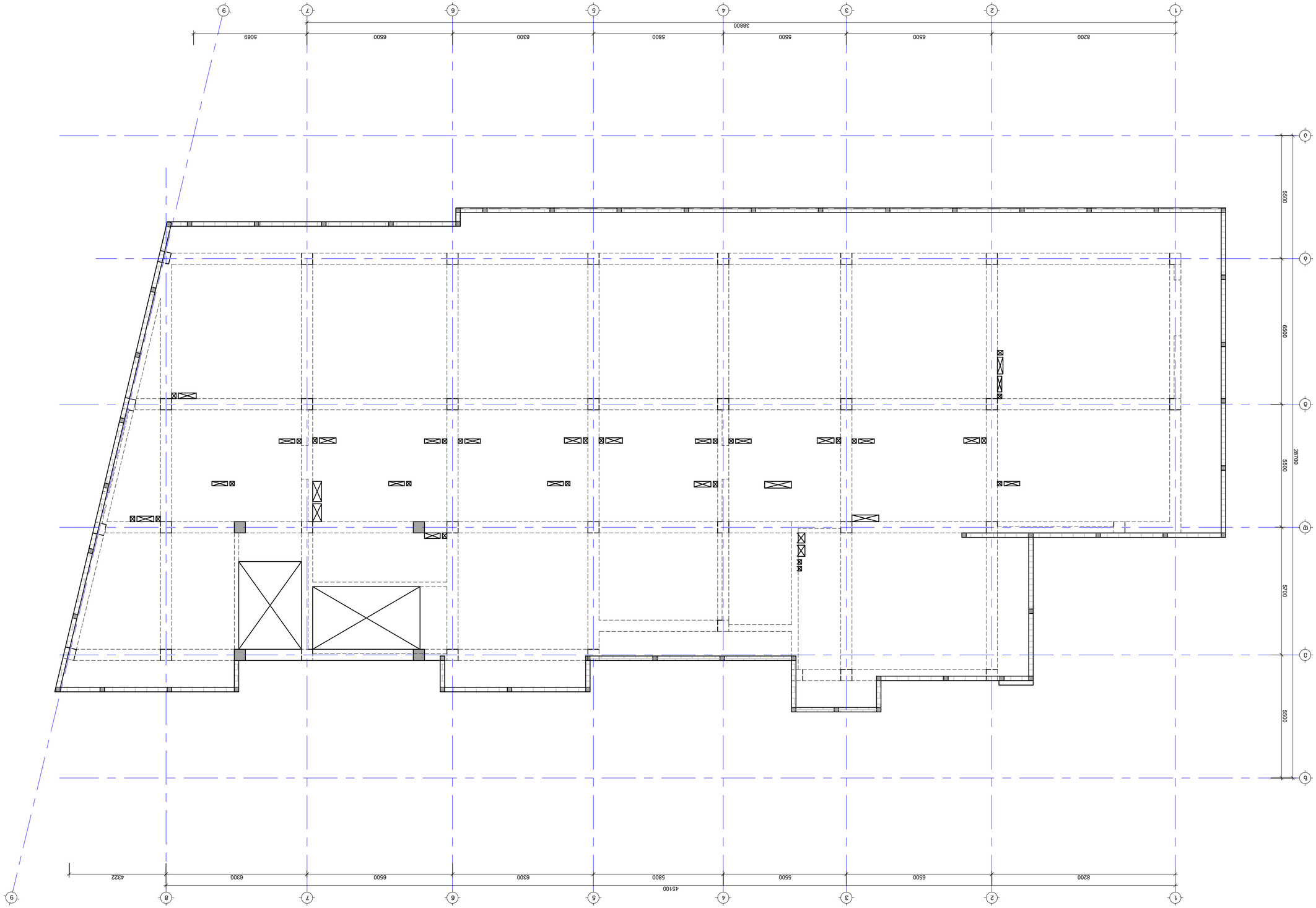

46.400 6.-63 ბაბაბაბაბაბ ფიტიტი ბაბაბაბაბაბ ფიტიტი ბაბაბაბაბაბ
მ. 1:100

ბაბაბაბაბაბ ფიტიტი ბაბაბაბაბაბ :

1. ბაბაბაბა ბაბაბაბაბაბ ბაბაბაბაბაბ ბაბაბაბაბაბ ბაბაბაბაბაბ.
2. ბაბაბაბაბაბ ბაბაბაბაბაბ ბაბაბაბაბაბ ბაბაბაბაბაბ ბაბაბაბაბაბ ბაბაბაბაბაბ.
3. ბაბაბაბაბაბ ბაბაბაბაბაბ ბაბაბაბაბაბ ბაბაბაბაბაბ ბაბაბაბაბაბ ბაბაბაბაბაბ.
4. ბაბაბაბაბაბ ბაბაბაბაბაბ ბაბაბაბაბაბ ბაბაბაბაბაბ ბაბაბაბაბაბ ბაბაბაბაბაბ.

ბაბაბაბაბაბ ბაბაბაბაბაბ :

№	ბაბაბაბაბაბ	ბაბაბაბაბაბ
1		
2		
3		
4		
5		
6		

ბაბაბაბაბაბ:

ბაბაბაბაბაბ ბაბაბაბაბაბ ბაბაბაბაბაბ.
ბ/ბ 01.10.10.022.331

ბაბაბაბაბაბ ბაბაბაბაბაბ ბაბაბაბაბაბ ბაბაბაბაბაბ ბაბაბაბაბაბ ბაბაბაბაბაბ
ბაბაბაბაბაბ ბაბაბაბაბაბ ბაბაბაბაბაბ ბაბაბაბაბაბ ბაბაბაბაბაბ ბაბაბაბაბაბ
Block

ბაბაბაბაბაბ ბაბაბაბაბაბ:
Lead Structural Engineer:

ბაბაბაბაბაბ	ბაბაბ	ბაბაბაბაბაბ
ბაბაბაბაბაბ	ბ.ბაბაბაბაბაბ	
ბაბ. ბაბაბაბაბაბ	ბ.ბაბაბაბაბაბ	
ბაბაბაბაბაბ	ბ.ბაბაბაბაბაბ	
ბაბ.ბაბაბაბაბაბ	ბ.ბაბაბაბაბაბ	

E: AVTONAMGALADZE@GMAIL.COM

M: +995 598 242 654

ბაბაბაბაბ/Project No 21424
ბაბაბაბ/Date: Mar 19, 2024
Paper Size A2
Scale ბაბაბაბაბ
ბაბაბაბ/Status: S.D.
ფაბაბაბაბ/Drawing No ბ - 216
ბაბაბაბ/Drawing

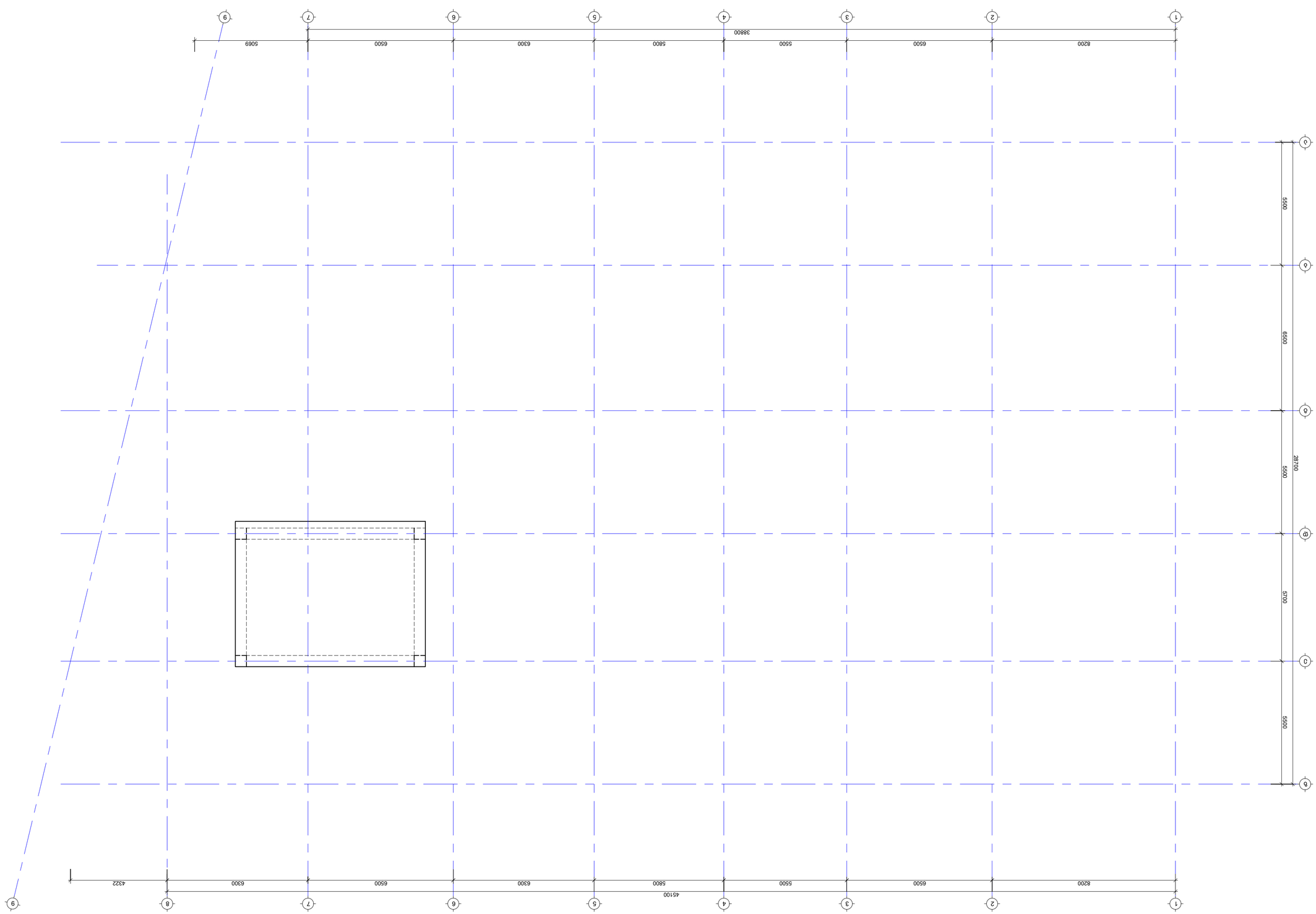

49.100 6.-82 ბაბაბაბაბაბის ფილების ბეტონის ცოკოლი
მ. 1:100

ᲐᲠᲥᲘᲢᲔᲥᲢᲣᲠᲣᲚᲘ ᲜᲐᲬᲘᲚᲔᲑᲘ :

1. ნახაზები ითვალისწინებს ცვლილებებს ადრე შესრულებულ ნახაზებში
2. ბეტონის საპროექტო ნიშნული ±0.00=447.00
აღნიშნულია ნიშნულები ზღვისპირა დონიდან
3. კონსტრუქციის ბეტონის მარკა ბოლომდე დასრულებულ ფასადის ელემენტებზე. ნაპრალების გამოსწორება და ზედაპირის დამუშავება ხდება ფასადის სამუშაოების ფარგლებში.
4. კონსტრუქციის ბეტონის მარკა ბოლომდე დასრულებულ ფასადის ელემენტებზე და შეფასება ხდება 70%.

ᲨᲔᲛᲡᲠᲣᲚᲔᲑᲔᲚᲘ :

ტექნიკური ზედამხედველი:	ბესიკი ბერიძე	
Technical Supervisor:	Besiki Beridze	
მთავარი არქიტექტორი:	ნიკა ჯაფარიძე	
Chief Architect:	Nika Japaridze	
პროექტის ხელმძღვანელი:	ალექსანდრე ბერიძე	
Project Manager:	Aleksandre Beridze	
მთავარი ინჟინერი:	ალექსანდრე ბერიძე	
Lead Structural Engineer:	Aleksandre Beridze	

ᲐᲠᲥᲘᲢᲔᲥᲢᲣᲠᲣᲚᲘ ᲜᲐᲬᲘᲚᲘ

ᲑᲛᲐᲡᲘᲡ ᲛᲐᲠᲗᲕᲘᲡ ᲡᲘᲡᲢᲔᲛᲘᲡ ᲛᲘᲬᲘᲡ ᲛᲣᲨᲐᲝᲑᲘᲡ ᲞᲠᲝᲔᲥᲢᲘ

A ᲜᲐᲗᲔᲚᲘ ᲐᲠᲛᲐᲢᲣᲠᲘ ᲙᲝᲜᲡᲢᲠᲣᲥᲪᲘᲘᲡ ᲒᲐᲜᲧᲝᲤᲘᲚᲔᲑᲐ

Block

ტექნიკური ზედამხედველი:	ბესიკი	ბერიძე
ტექნიკური ზედამხედველი:	ა.ბერიძე	
მთავარი არქიტექტორი:	ა.ჯაფარიძე	
პროექტის ხელმძღვანელი:	ა.ბერიძე	
მთავარი ინჟინერი:	ა.ბერიძე	

E: ARTONAMGALADZE@GMAIL.COM

M: +995 598 242 654

პროექტის/Project No	21424
თარიღი/Date: Mar 19, 2024	ფორმატი Paper Size A2
სტატუსი/Status: S.D.	მასშტაბი Scale
ნახაზის/Drawing No ა - 217	

ნახაზის/Drawing

49.100 6.-82 ბაბაბაბაბაბის ფილების ბეტონის ცოკოლი

ᲐᲠᲥᲘᲢᲔᲥᲢᲣᲠᲣᲚᲘ ᲜᲐᲬᲘᲚᲔᲑᲘ

№	კონსტრუქცია	თარიღი
1		
2		
3		
4		
5		
6		

ᲨᲔᲡᲬᲝᲠᲔᲑᲘᲡ:

კ.ხარაძის ქუჩა, ბაბაბაბ. №32ბ

ნაკვეთის ბეტონის ბაბაბ. №32ბ

ს/კ 01.10.10.022.331

ᲛᲔᲛᲪᲔᲜᲠᲝᲜᲔᲑᲣᲚᲘ ᲡᲐᲛᲨᲔᲜᲔᲑᲚᲝ ᲞᲠᲝᲔᲥᲢᲘᲡ

ᲐᲠᲥᲘᲢᲔᲥᲢᲣᲠᲣᲚᲘ ᲜᲐᲬᲘᲚᲘ

ᲨᲔᲛᲡᲠᲣᲚᲔᲑᲔᲚᲘ :

კვეთი 1-1
მ. 1:10

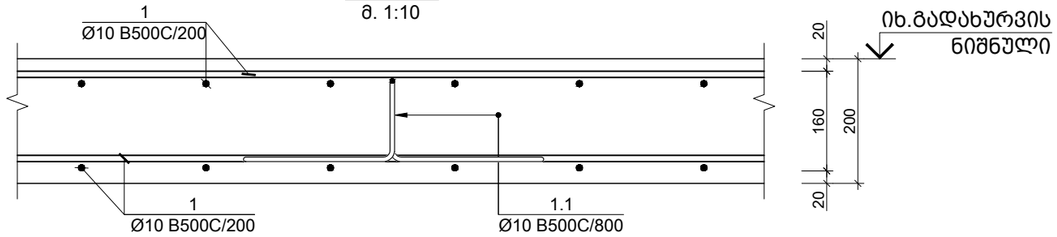

კვეთი 2-2
მ. 1:10

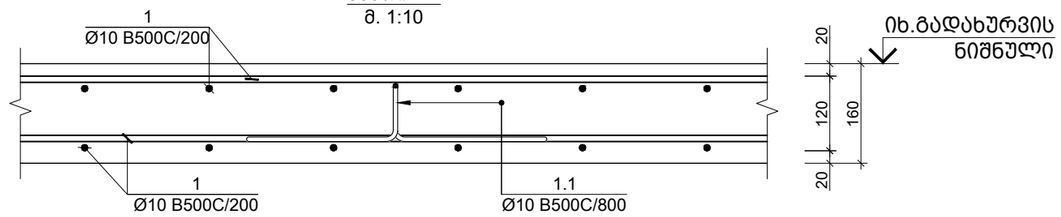

კვეთი 3-3
მ. 1:10

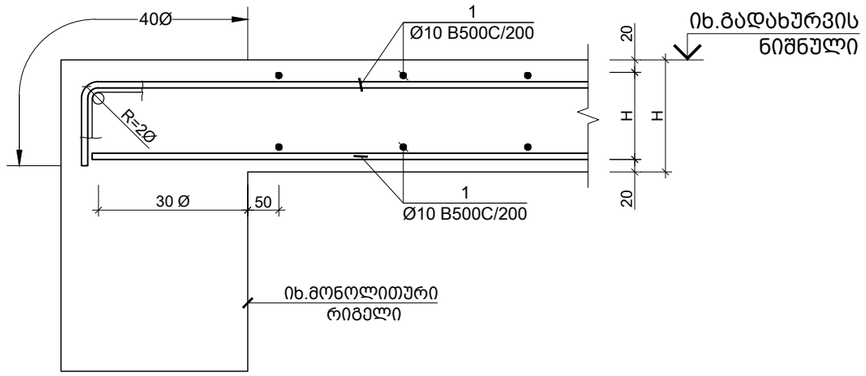

კვეთი 4-4
მ. 1:10

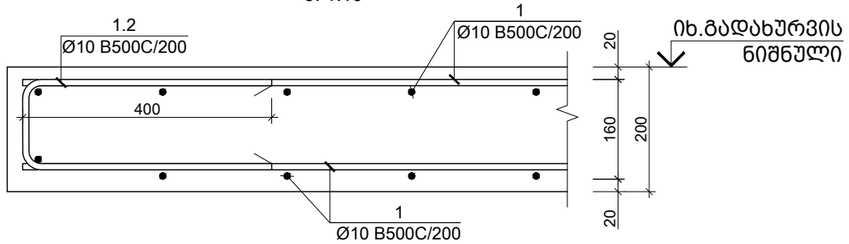

კვეთი 5-5
მ. 1:10

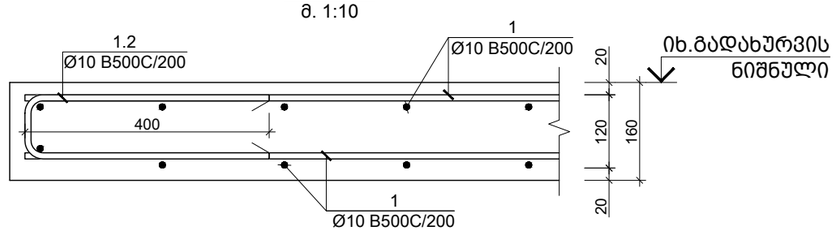

ღიობის გაძლირება (არმატურის განაწილება)
მ. 1:10

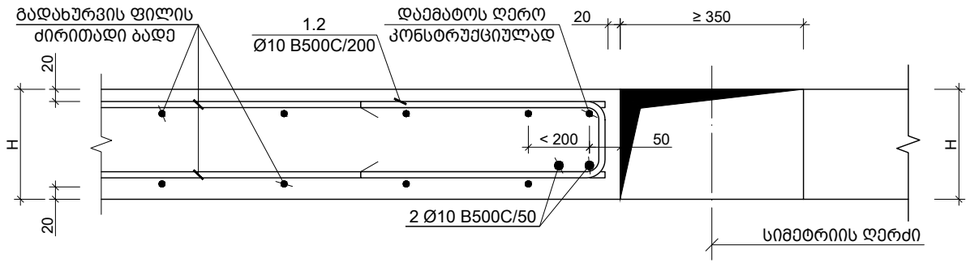

საერთო შენიშვნები :
1. ნახაზში შეტანილი ყველა ცვლილება უნდა შეთანხმდეს პროექტის ავტორთან
2. შენობის საპროექტო ნული ±0.00=447.00 აბსოლუტურ ნიშნულს
3. პროექტში ყველა ზომა მოცემულია მილიმეტრებში, ნუშნულები-მეტრებში.
4. ქარგილის გამოხსნა მოხდეს მას შემდეგ, რაც ბეტონის სიმტკიცე მიაღწევს მინიმუმ 70%.
შენიშვნები :

თარიღი	Mar 19, 2024 წ.

კორექტირება

№	კორექტირება	თარიღი
1		
2		
3		
4		
5		
6		

მისამართი:

ქ.თბილისი, მარშალ
გელოვანის გამზ. №32გ
ს/კ 01.10.10.022.331

პროექტის სახელწოდება:

მრავალფუნქციური
საცხოვრებელი კომპლექსი A
Block

მთავარი კონსტრუქტორი:
Lead Structural Engineer:

თანამდებობა	გვარი	ხელმოწერა
არქიტექტორი	გ.ცუცქირიძე	
მთ.კონსტრუქტორი	ა.ნამგალაძე	
კონსტრუქტორი	გ.გოქსაძე	
მათ.მოდელირება	ა.ოქრომელიძე	

E: AVTONAMGALADZE@GMAIL.COM

M: +995 598 242 654

პროექტი/Project No 21A24	ფორმატი Paper Size
თარიღი/Date: Mar 19, 2024	A3
სტადია/Status: S.D.	მასშტაბი Scale
ფურცელი/Drawing No პ - 218	

ნახაზი/Drawing

გადახურვის ფილის კვეთები

კვეთი 1-1
მ. 1:10

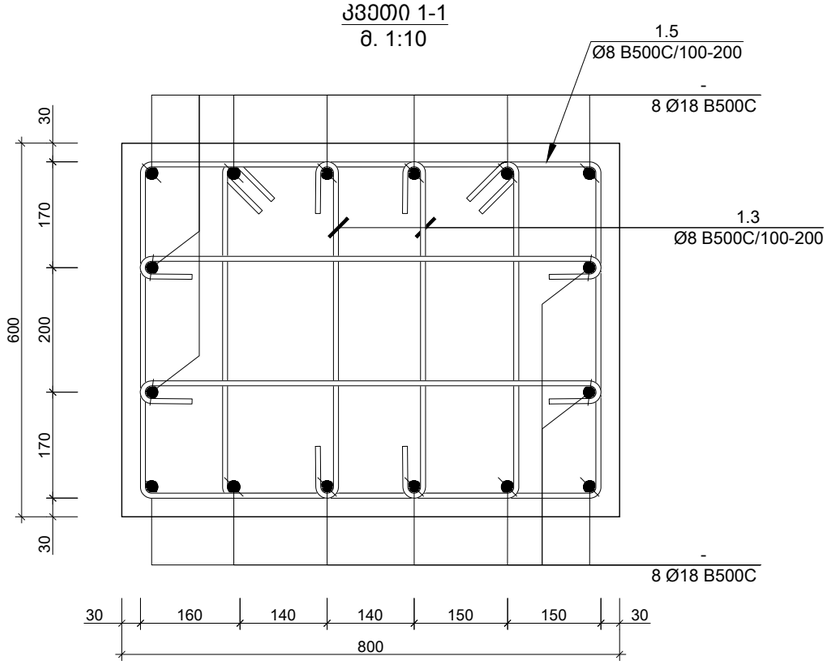

კვეთი 2-2
მ. 1:10

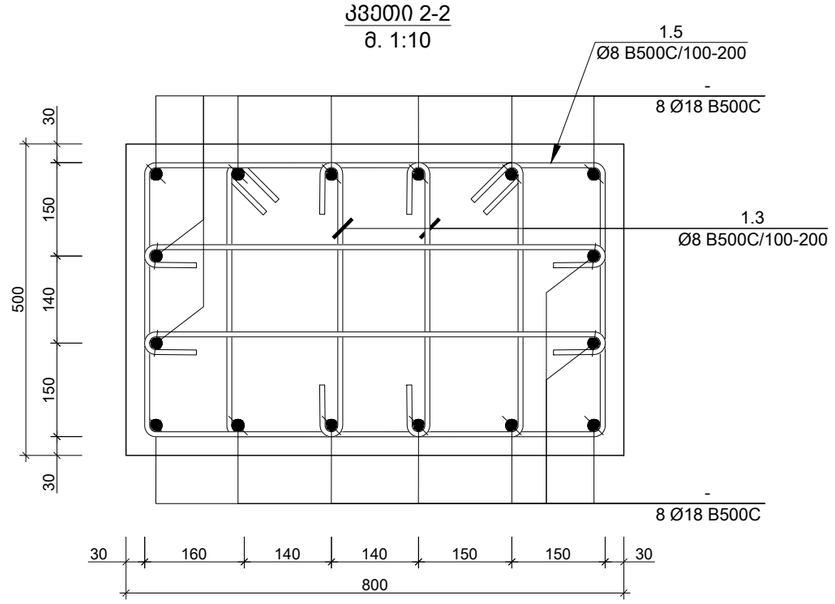

კვეთი 3-3
მ. 1:10

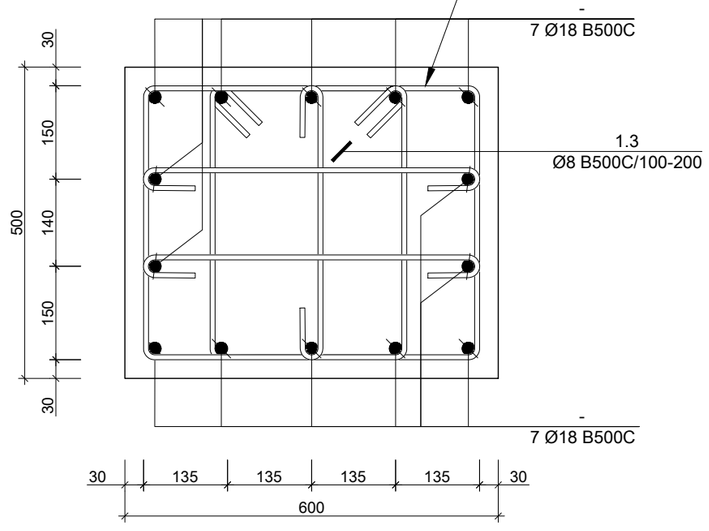

კვეთი 4-4
მ. 1:10

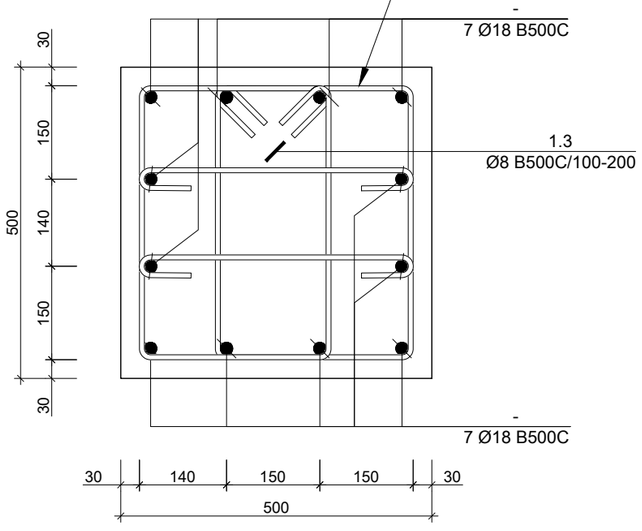

საერთო შენიშვნები :

1. ნახაზში მეტანილი ყველა ცვლილება უნდა შეთანხმდეს პროექტის ავტორთან
2. შენობის საპროექტო ნული ±0.00=447.00 აბსოლუტურ ნიშნულს
3. პროექტში ყველა ზომა მოცემულია მილიმეტრებში, ნუშნულები-მეტრებში.
4. ქარგილის გამოხსნა მოხდეს მას შემდეგ, რაც ბეტონის სიმტკიცე მიაღწევს მინიმუმ 70%.

შენიშვნები :

თარიღი Mar 19, 2024 წ.

კორექტირება

№	კორექტირება	თარიღი
1		
2		
3		
4		
5		
6		

მისამართი:

ქ.თბილისი, მარშალ გელოვანის გამზ. №32გ
ს/კ 01.10.10.022.331

პროექტის სახელწოდება:

მრავალფუნქციური საცხოვრებელი კომპლექსი A Block

მთავარი კონსტრუქტორი:
Lead Structural Engineer:

თანამდებობა	გვარი	ხელმოწერა
არქიტექტორი	გ.ცუცქირიძე	
მთ.კონსტრუქტორი	ა.ნამგალაძე	
კონსტრუქტორი	გ.გოქსაძე	
მათ.მოდელირება	ა.ოქრომელიძე	

E: AVTONAMGALADZE@GMAIL.COM

M: +995 598 242 654

პროექტი/Project No 21A24	ფორმატი Paper Size
თარიღი/Date: Mar 19, 2024	A3
სტადია/Status: S.D.	მასშტაბი Scale
ფურცელი/Drawing No ქ - 301	

ნახაზი/Drawing

სვეტის კვეთი 1-1 2-2 3-3 4-4

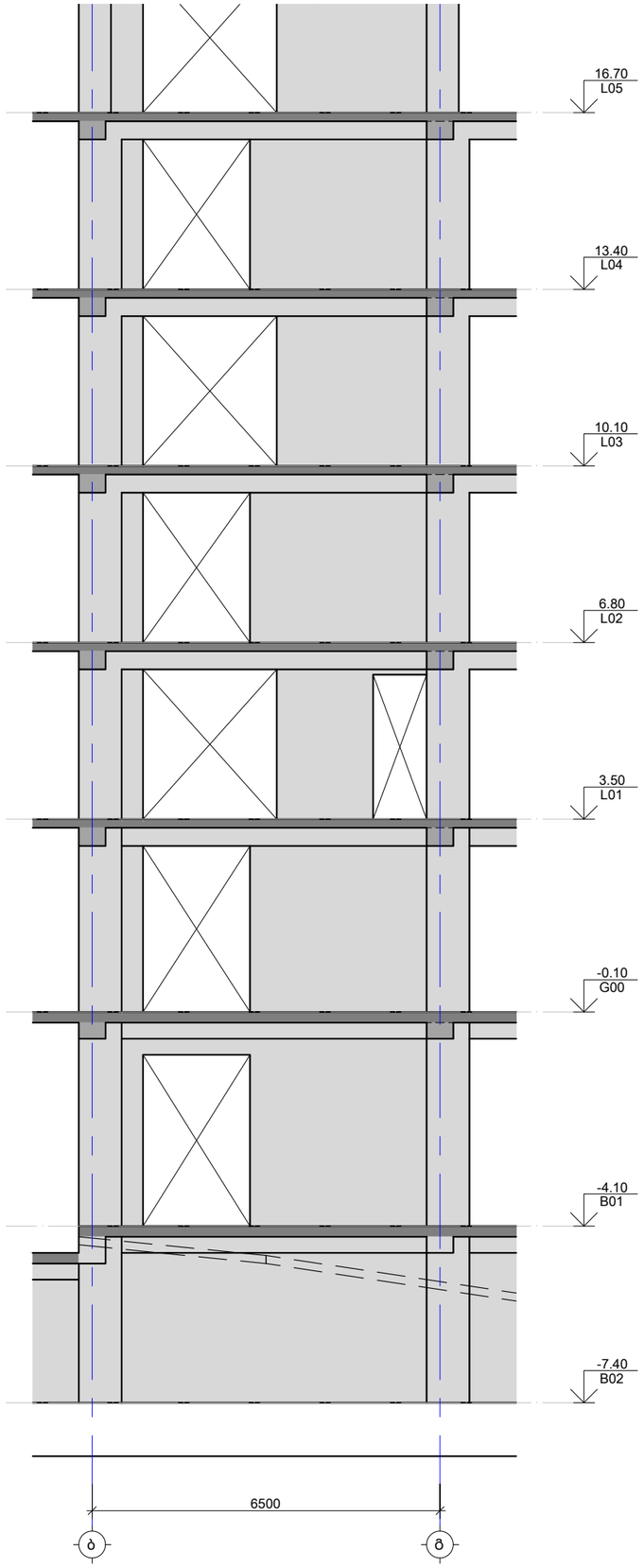

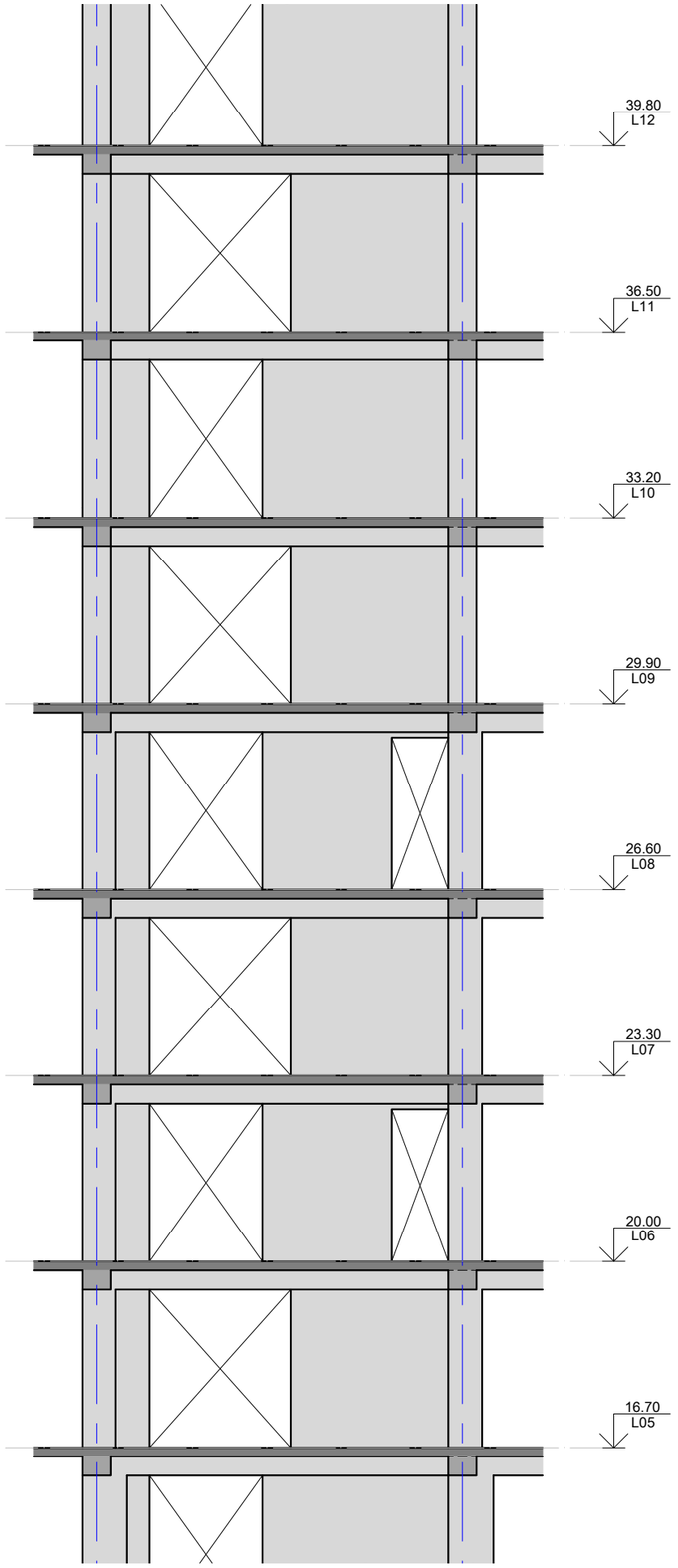

სიხისტის დიაფრაგმა ს.დ. - 1
მ. 1:100

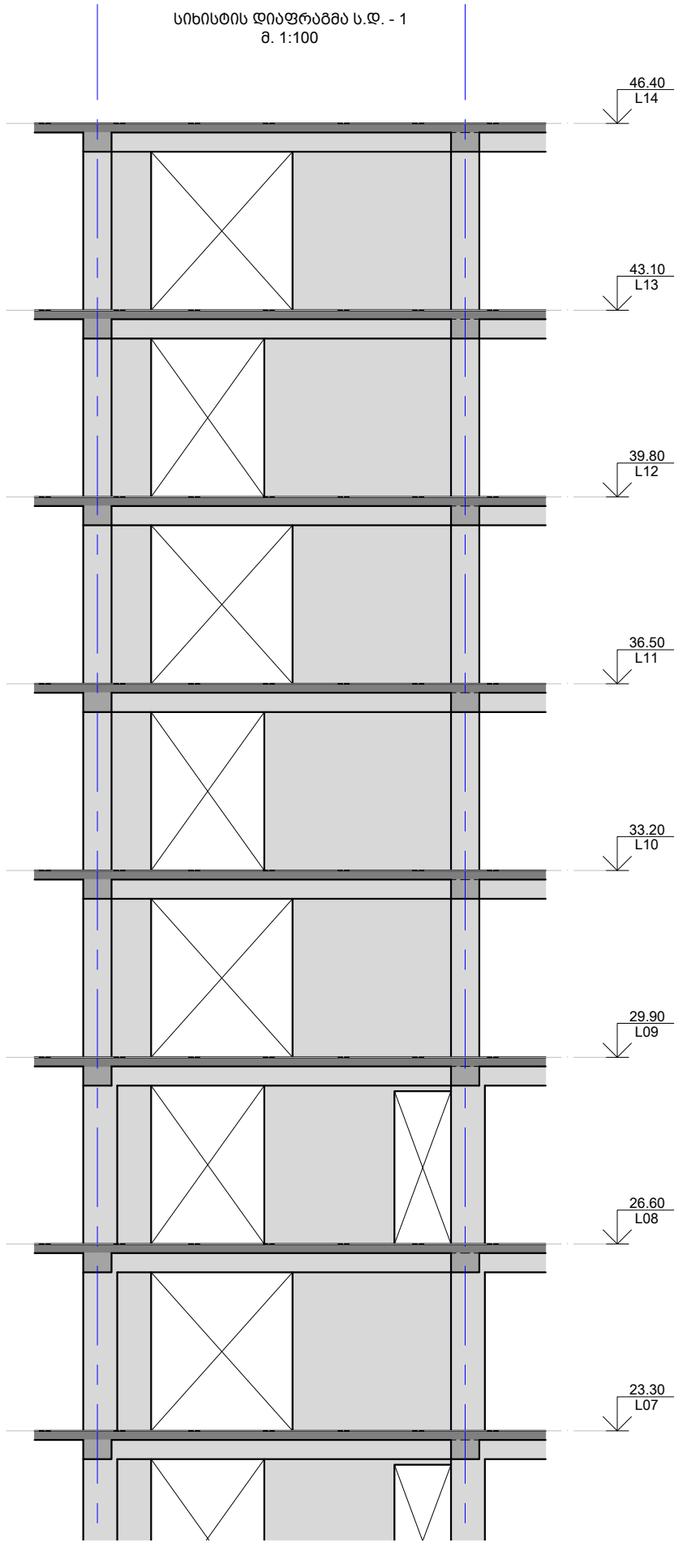

საერთო შენიშვნები :

1. ნახაზში მეტანილი ყველა ცვლილება უნდა შეთანხმდეს პროექტის ავტორთან
2. შენობის საპროექტო ნული ±0.00=447.00 აბსოლუტურ ნიშნულს
3. პროექტში ყველა ზომა მოცემულია მილიმეტრებში, ნუშნულები-მეტრებში.
4. ქარგილის გამოხსნა მოხდეს მას შემდეგ, რაც ბეტონის სიმტკიცე მიაღწევს მინიმუმ 70%.

შენიშვნები :

თარიღი Mar 19, 2024 წ.

კორექტირება

№	კორექტირება	თარიღი
1		
2		
3		
4		
5		
6		

მისამართი:

ქ.თბილისი, მარშალ
გელოვანის გამზ. №32გ
ს/კ 01.10.10.022.331

პროექტის სახელწოდება:

მრავალფუნქციური
საცხოვრებელი კომპლექსი A
Block

მთავარი კონსტრუქტორი:
Lead Structural Engineer:

თანამდებობა	გვარი	ხელმოწერა
არქიტექტორი	გ.ცუცქირიძე	
მთ.კონსტრუქტორი	ა.ნამგალაძე	
კონსტრუქტორი	გ.გოქსაძე	
მათ.მოდელირება	ა.ოქრომელიძე	

E: AVTONAMGALADZE@GMAIL.COM
M: +995 598 242 654

პროექტი/Project No 21A24	ფორმატი Paper Size A3
თარიღი/Date: Mar 19, 2024	
სტადია/Status: S.D.	მასშტაბი Scale
ფურცელი/Drawing No ა - 302	

ნახაზი/Drawing

სიხისტის დიაფრაგმა ს.დ. - 1

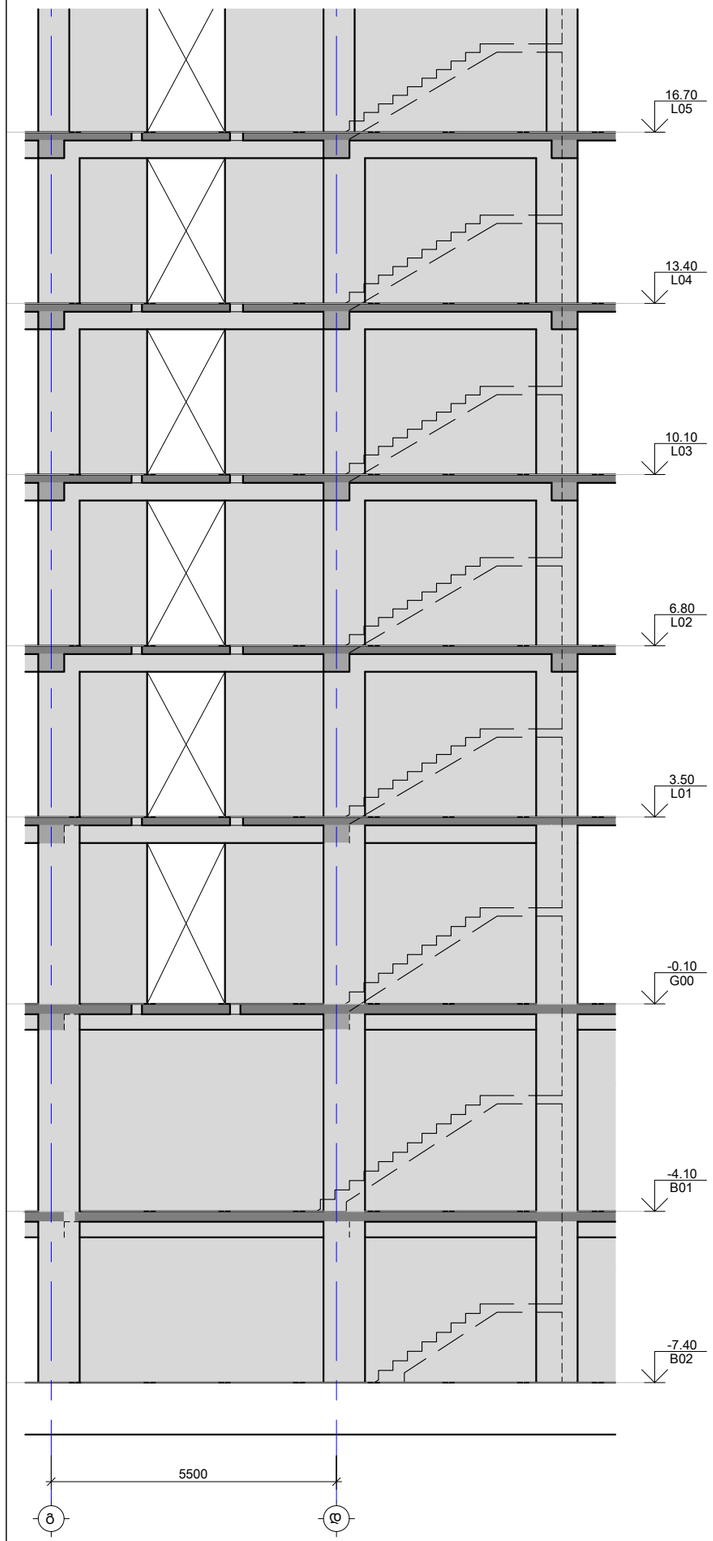

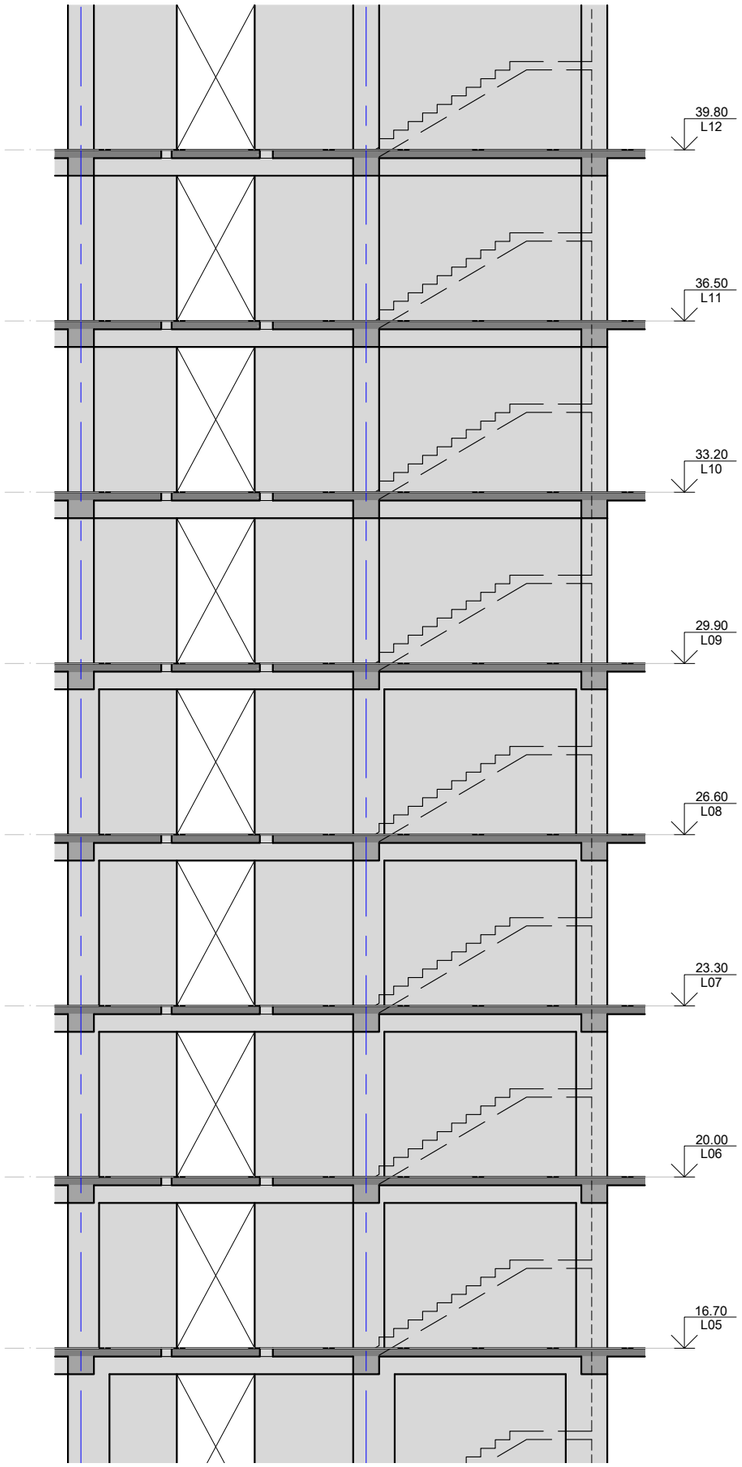

სიხისტის დიაფრაგმა ს.დ. - 2
მ. 1:100

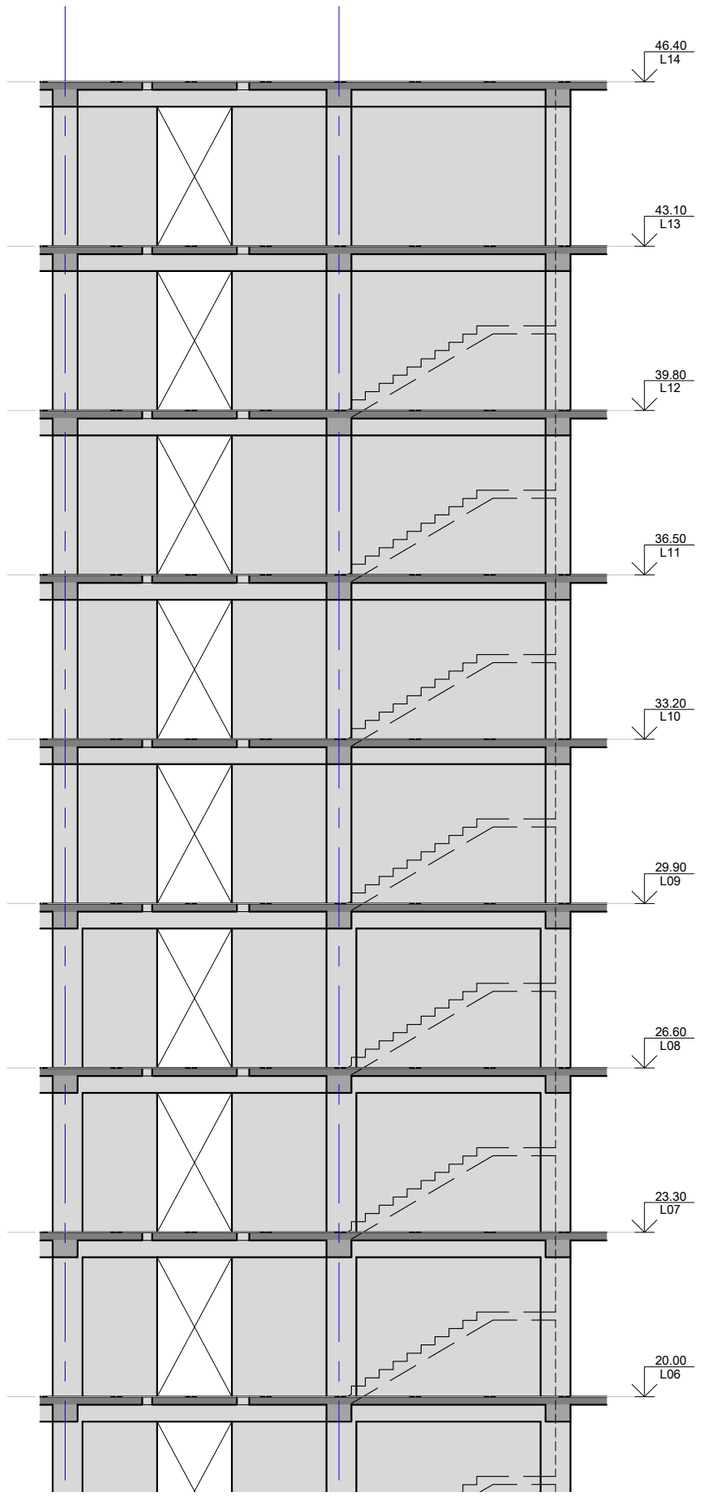

საერთო შენიშვნები :

1. ნახაზში შეტანილი ყველა ცვლილება უნდა შეთანხმდეს პროექტის ავტორთან
2. შენობის საპროექტო ნული ±0.00=447.00 აბსოლუტურ ნიშნულს
3. პროექტში ყველა ზომა მოცემულია მილიმეტრებში, ნუშნულები-მეტრებში.
4. ქარგილის გამოხსნა მოხდეს მას შემდეგ, რაც ბეტონის სიმტკიცე მიაღწევს მინიმუმ 70%.

შენიშვნები :

თარიღი Mar 19, 2024 წ.

კორექტირება

№	კორექტირება	თარიღი
1		
2		
3		
4		
5		
6		

მისამართი:

ქ.თბილისი, მარშალ გელოვანის გამზ. №32გ
ს/კ 01.10.10.022.331

პროექტის სახელწოდება:

მრავალფუნქციური საცხოვრებელი კომპლექსი A Block

მთავარი კონსტრუქტორი:
Lead Structural Engineer:

თანამდებობა	გვარი	ხელმოწერა
არქიტექტორი	გ.ცუცქირიძე	
მთ.კონსტრუქტორი	ა.ნამგალაძე	
კონსტრუქტორი	გ.გოქსაძე	
მათ.მოდელირება	ა.ოქრომელიძე	

E: AVTONAMGALADZE@GMAIL.COM

M: +995 598 242 654

პროექტი/Project No 21A24	ფორმატი Paper Size
თარიღი/Date: Mar 19, 2024	A3
სტადია/Status: S.D.	მასშტაბი Scale
ფურცელი/Drawing No კ - 303	

ნახაზი/Drawing

სიხისტის დიაფრაგმა ს.დ. - 2

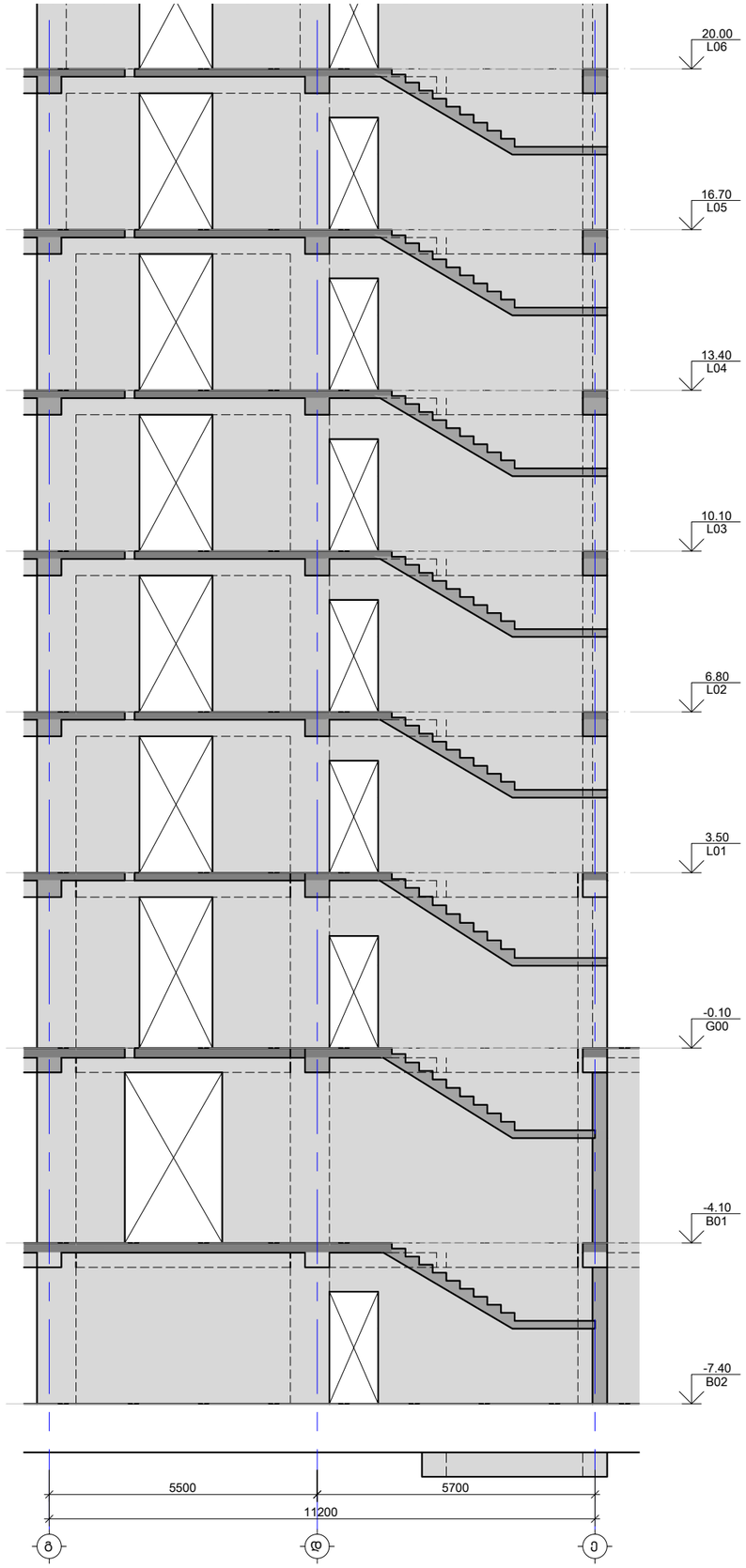

სიხისტის დიაფრაგმა ს.დ. - 3
მ. 1:100

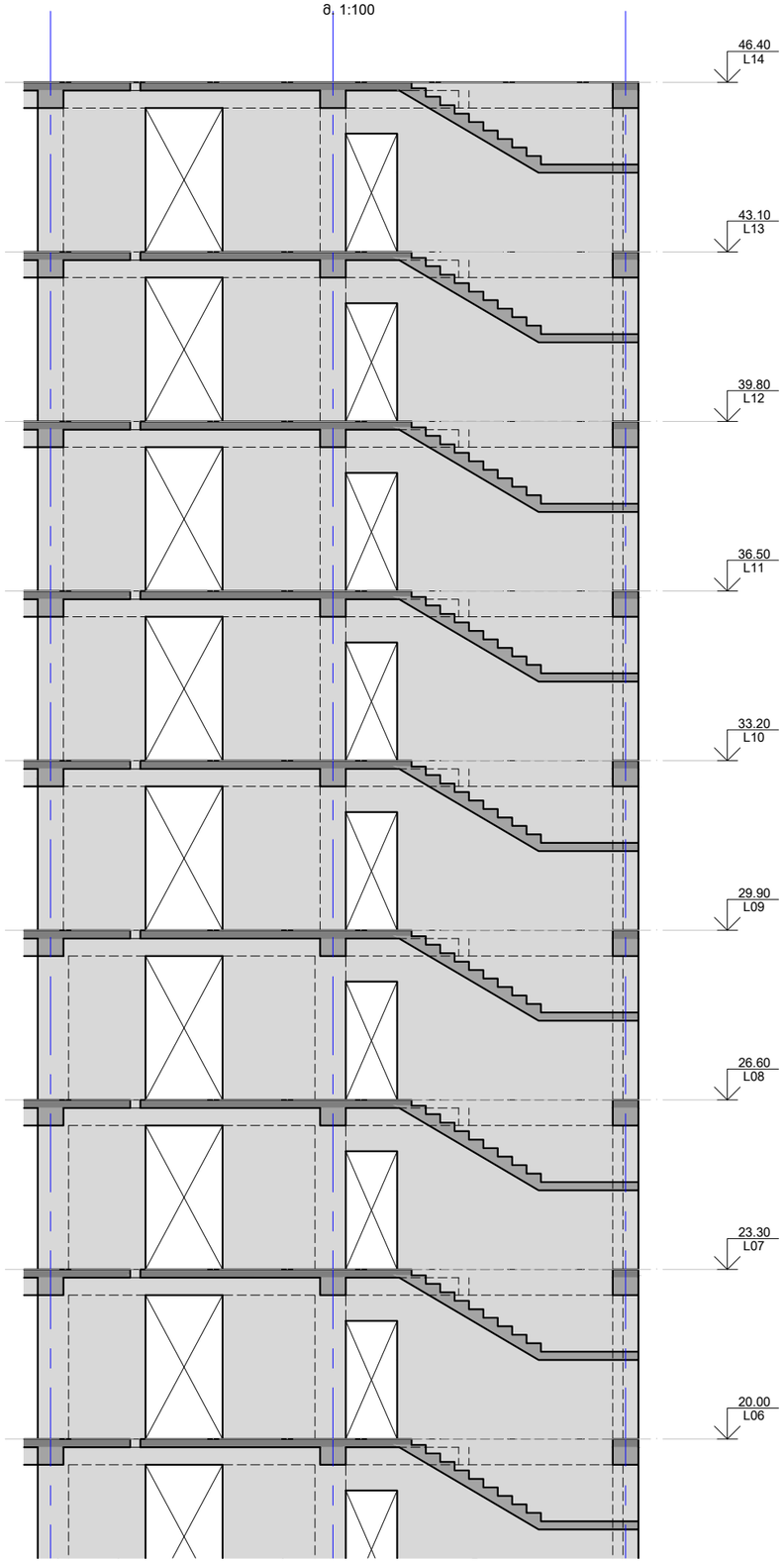

საერთო შენიშვნები :

1. ნახაზში შეტანილი ყველა ცვლილება უნდა შეთანხმდეს პროექტის ავტორთან
2. შენობის საპროექტო ნული ±0.00=447.00 აბსოლუტურ ნიშნულს
3. პროექტში ყველა ზომა მოცემულია მილიმეტრებში, ნუშნულები-მეტრებში.
4. ქარგილის გამოხსნა მოხდეს მას შემდეგ, რაც ბეტონის სიმტკიცე მიაღწევს მინიმუმ 70%.

შენიშვნები :

თარიღი Mar 19, 2024 წ.

კორექტირება

№	კორექტირება	თარიღი
1		
2		
3		
4		
5		
6		

მისამართი:

ქ.თბილისი, მარშალ გელოვანის გამზ. №32ბ
ს/კ 01.10.10.022.331

პროექტის სახელწოდება:

მრავალფუნქციური საცხოვრებელი კომპლექსი A Block

მთავარი კონსტრუქტორი:
Lead Structural Engineer:

თანამდებობა	გვარი	ხელმოწერა
არქიტექტორი	გ.ცუცქირიძე	
მთ.კონსტრუქტორი	ა.ნამგალაძე	
კონსტრუქტორი	გ.გოქსაძე	
მათ.მოდელირება	ა.ოქრომელიძე	

E: AVTONAMGALADZE@GMAIL.COM

M: +995 598 242 654

პროექტი/Project No 21A24

თარიღი/Date: Mar 19, 2024

სტადია/Status: S.D.

ფურცელი/Drawing No ა - 304

ფორმატი Paper Size A3

მასშტაბი Scale

ნახაზი/Drawing

სიხისტის დიაფრაგმა ს.დ. - 3

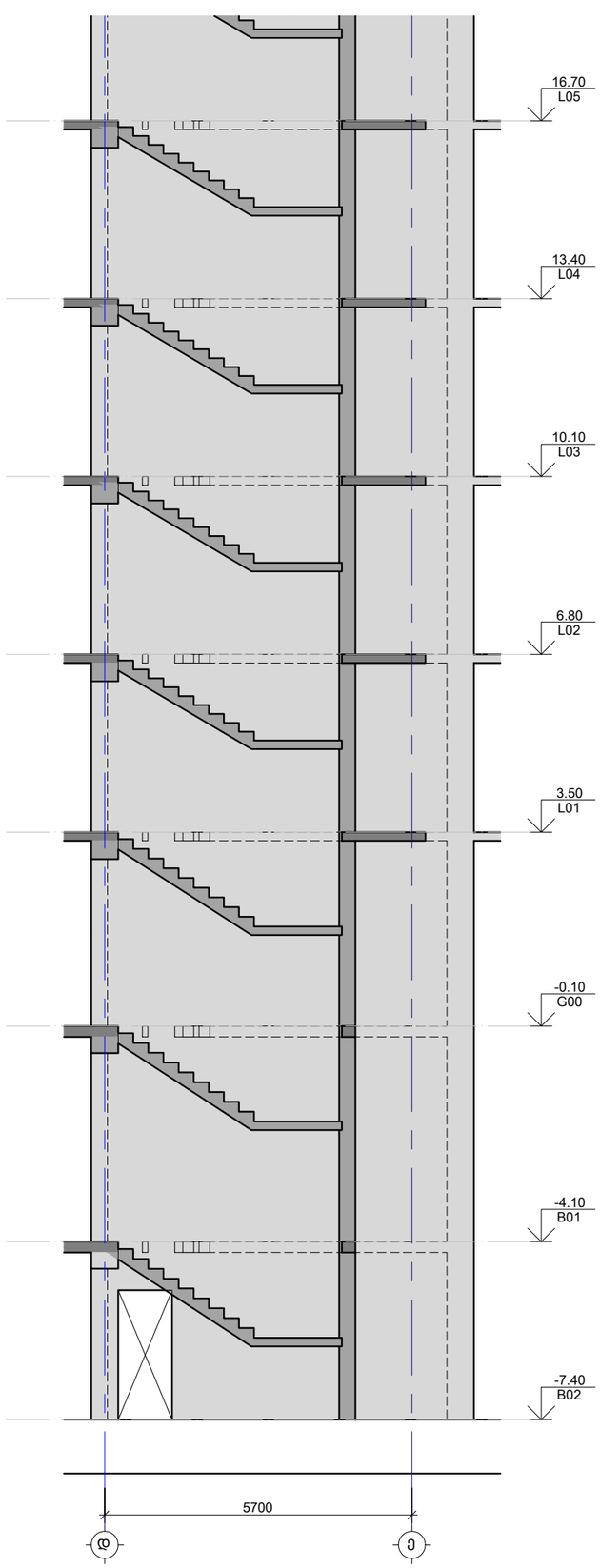

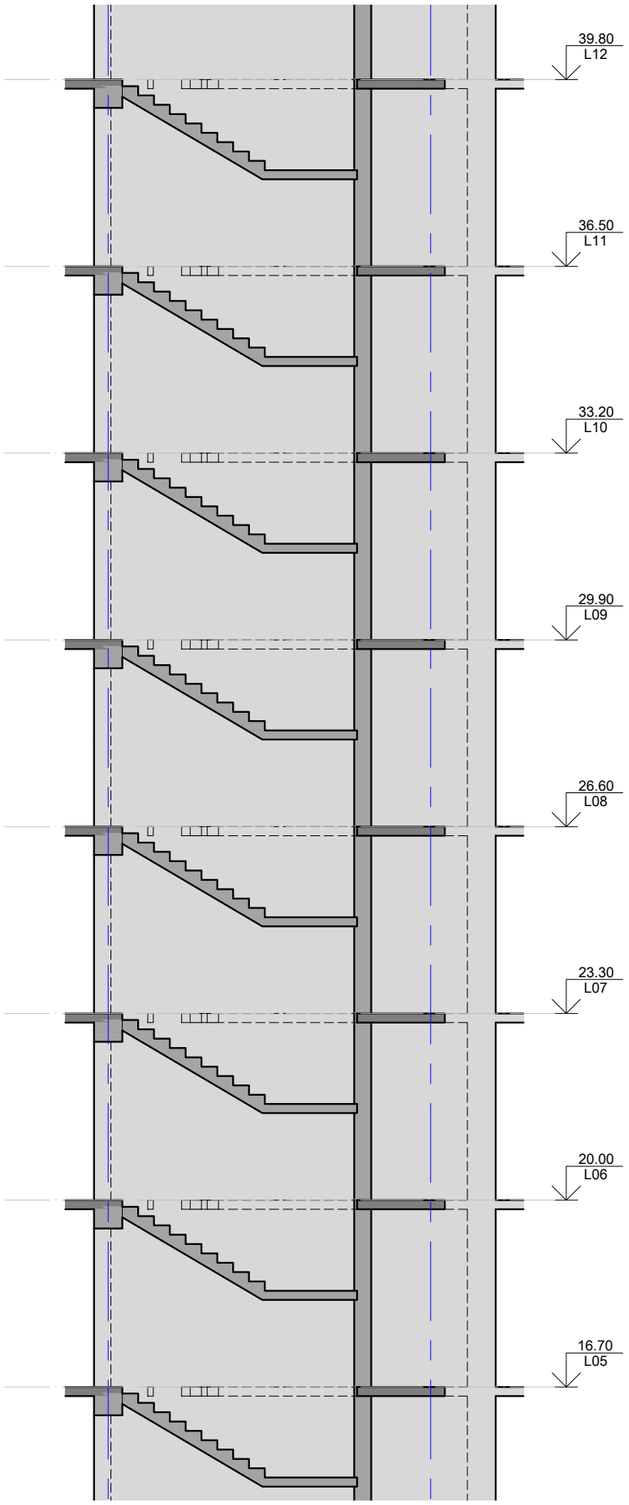

სიხისტის დიაფრაგმა ს.დ. - 4
მ. 1:100

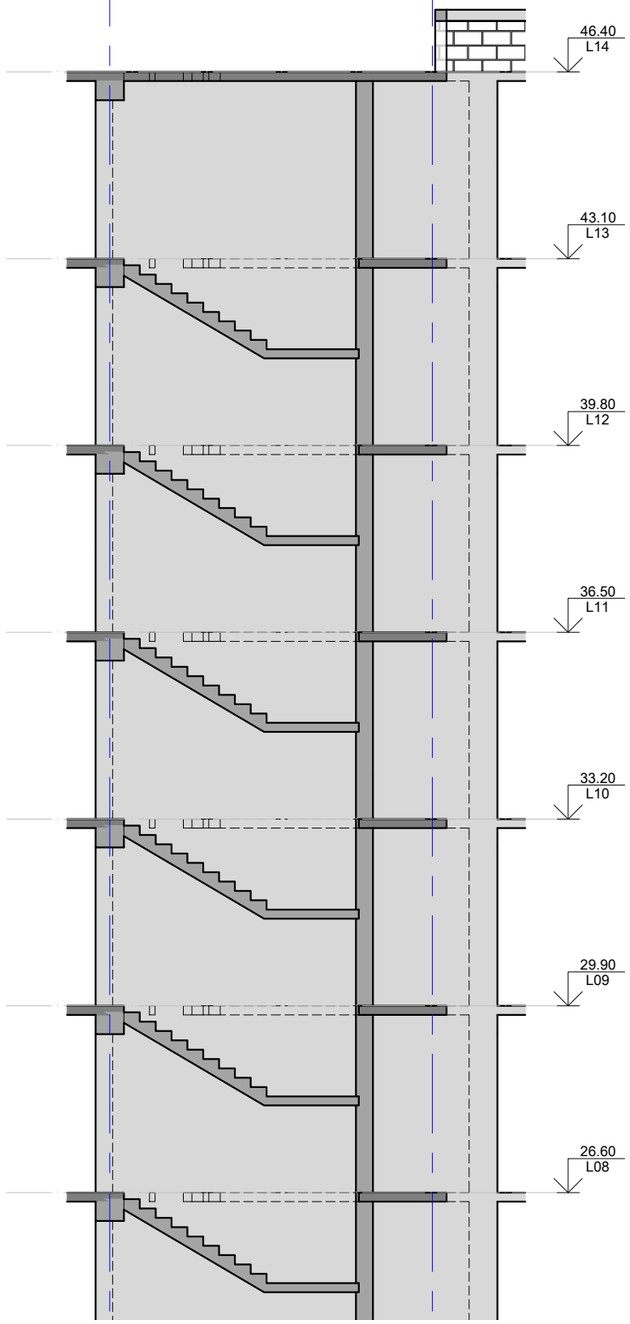

საერთო შენიშვნები :

1. ნახაზში შეტანილი ყველა ცვლილება უნდა შეთანხმდეს პროექტის ავტორთან
2. შენობის საპროექტო ნული ±0.00=447.00 აბსოლუტურ ნიშნულს
3. პროექტში ყველა ზომა მოცემულია მილიმეტრებში, ნუშნულები-მეტრებში.
4. ქარგილის გამოხსნა მოხდეს მას შემდეგ, რაც ბეტონის სიმტკიცე მიაღწევს მინიმუმ 70%.

შენიშვნები :

თარიღი Mar 19, 2024 წ.

კორექტირება

№	კორექტირება	თარიღი
1		
2		
3		
4		
5		
6		

მისამართი:

ქ.თბილისი, მარშალ გელოვანის გამზ. №32ბ

ს/კ 01.10.10.022.331

პროექტის სახელწოდება:

მრავალფუნქციური საცხოვრებელი კომპლექსი A Block

მთავარი კონსტრუქტორი:
Lead Structural Engineer:

თანამდებობა	გვარი	ხელმოწერა
არქიტექტორი	გ.ცუცქირიძე	
მთ.კონსტრუქტორი	ა.ნამგალაძე	
კონსტრუქტორი	გ.გოქსაძე	
მათ.მოდელირება	ა.ოქრომელიძე	

E: AVTONAMGALADZE@GMAIL.COM

M: +995 598 242 654

პროექტი/Project No 21A24

თარიღი/Date: Mar 19, 2024

სტადია/Status: S.D.

ფურცელი/Drawing No კ - 305

ფორმატი Paper Size A3

მასშტაბი Scale

ნახაზი/Drawing

სიხისტის დიაფრაგმა ს.დ. - 4

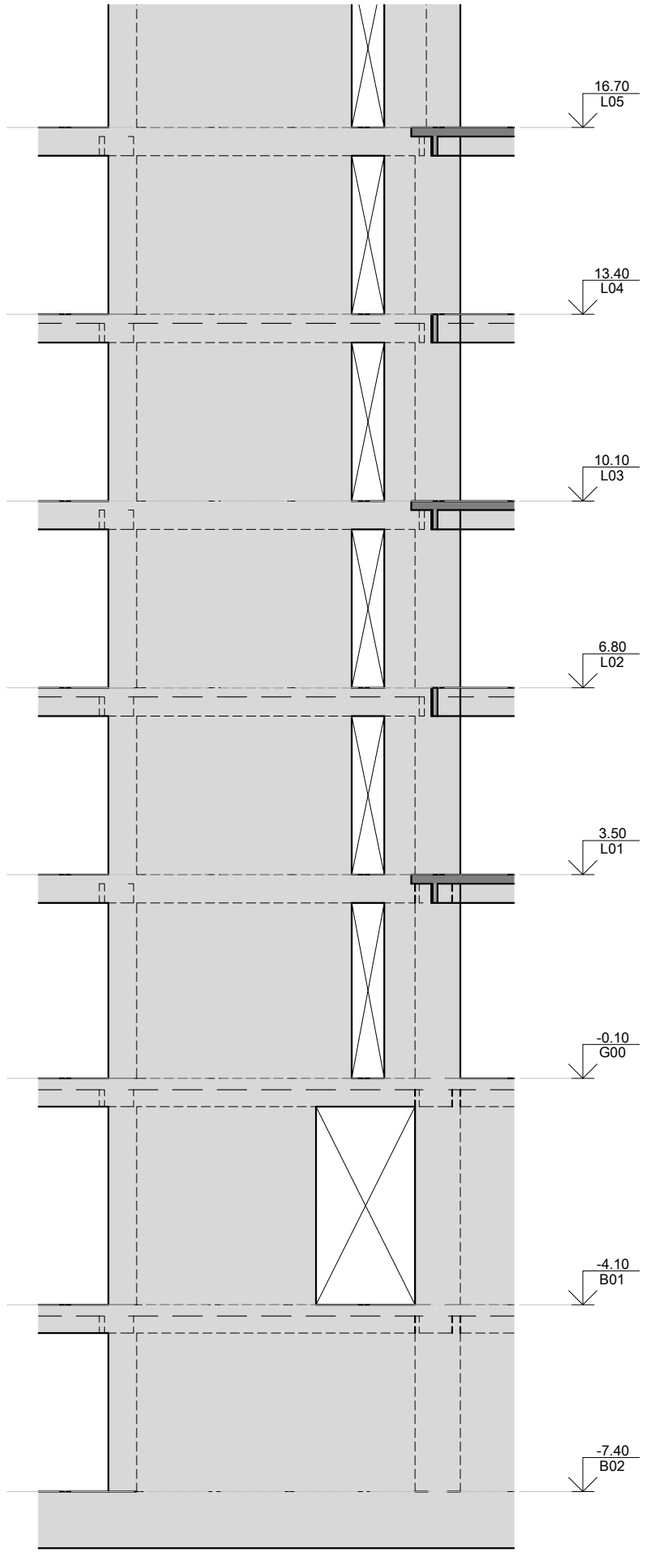

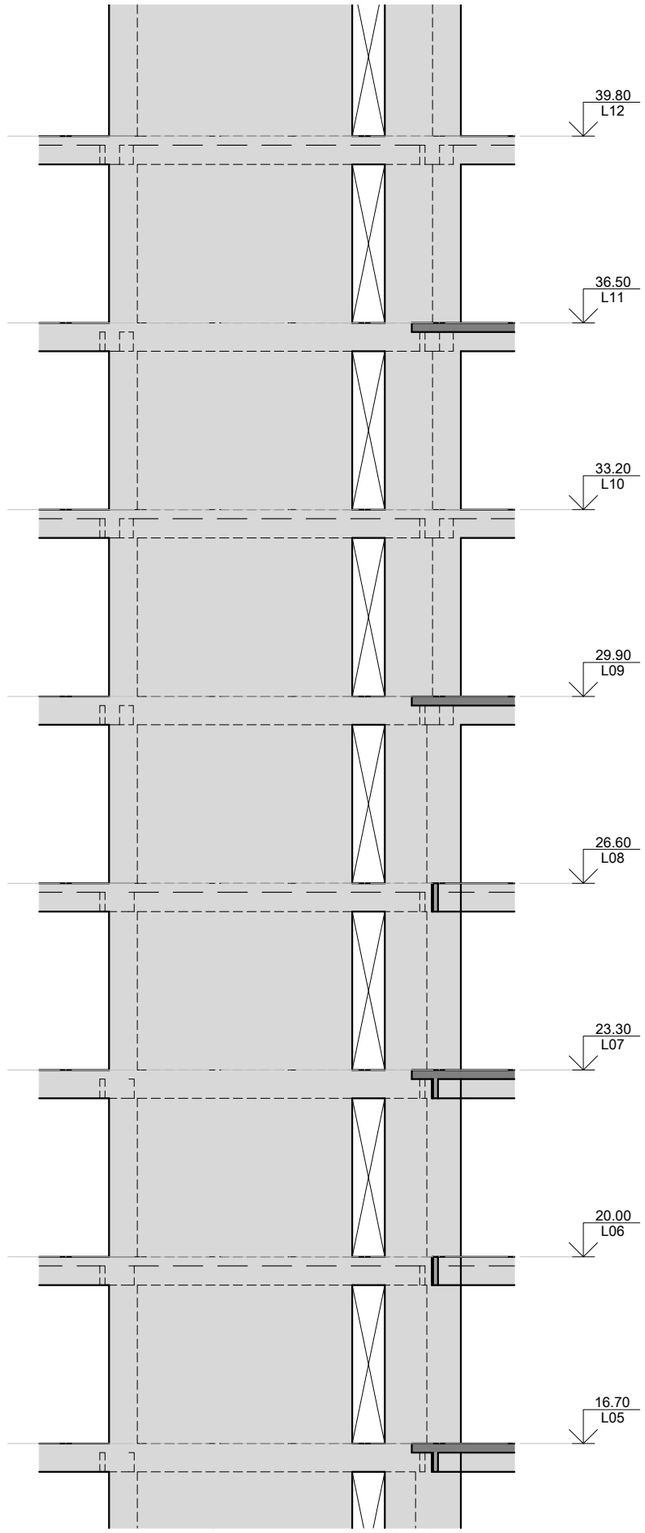

სიხისტის დიაფრაგმა ს.დ. - 5
მ. 1:100

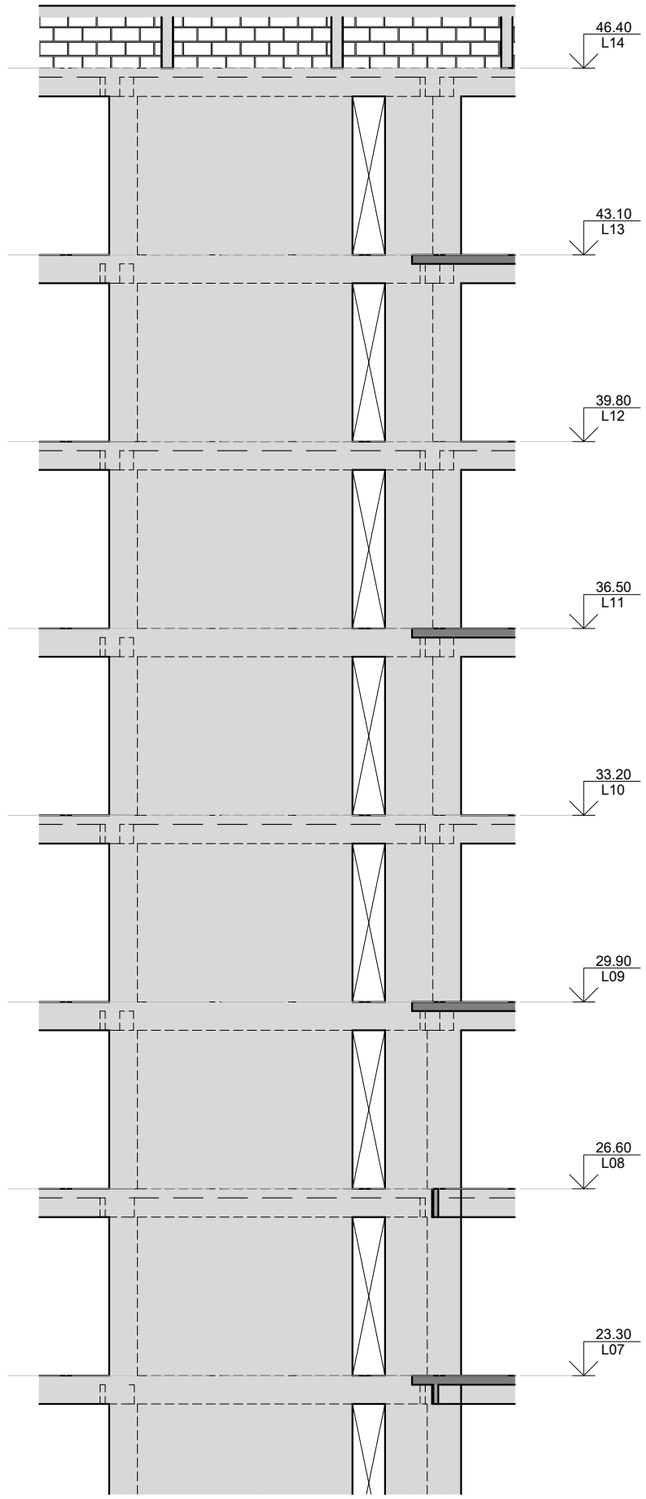

საერთო შენიშვნები :

1. ნახაზში შეტანილი ყველა ცვლილება უნდა შეთანხმდეს პროექტის ავტორთან
2. შენობის საპროექტო ნული ±0.00=447.00 აბსოლუტურ ნიშნულს
3. პროექტში ყველა ზომა მოცემულია მილიმეტრებში, ნუშნულები-მეტრებში.
4. ქარგილის გამოხსნა მოხდეს მას შემდეგ, რაც ბეტონის სიმტკიცე მიაღწევს მინიმუმ 70%.

შენიშვნები :

თარიღი Mar 19, 2024 წ.

კორექტირება

№	კორექტირება	თარიღი
1		
2		
3		
4		
5		
6		

მისამართი:

ქ.თბილისი, მარმალ
გელოვანის გამზ. №32გ
ს/კ 01.10.10.022.331

პროექტის სახელწოდება:

მრავალფუნქციური
საცხოვრებელი კომპლექსი A
Block

მთავარი კონსტრუქტორი:
Lead Structural Engineer:

თანამდებობა	გვარი	ხელმოწერა
არქიტექტორი	გ.ცუცქირიძე	
მთ.კონსტრუქტორი	ა.ნამგალაძე	
კონსტრუქტორი	გ.გოქსაძე	
მათ.მოდელირება	ა.ოქრომელიძე	

E: AVTONAMGALADZE@GMAIL.COM

M: +995 598 242 654

პროექტი/Project No 21A24	ფორმატი Paper Size A3
თარიღი/Date: Mar 19, 2024	
სტადია/Status: S.D.	მასშტაბი Scale
ფურცელი/Drawing No ქ - 306	

ნახაზი/Drawing

სიხისტის დიაფრაგმა ს.დ. - 5

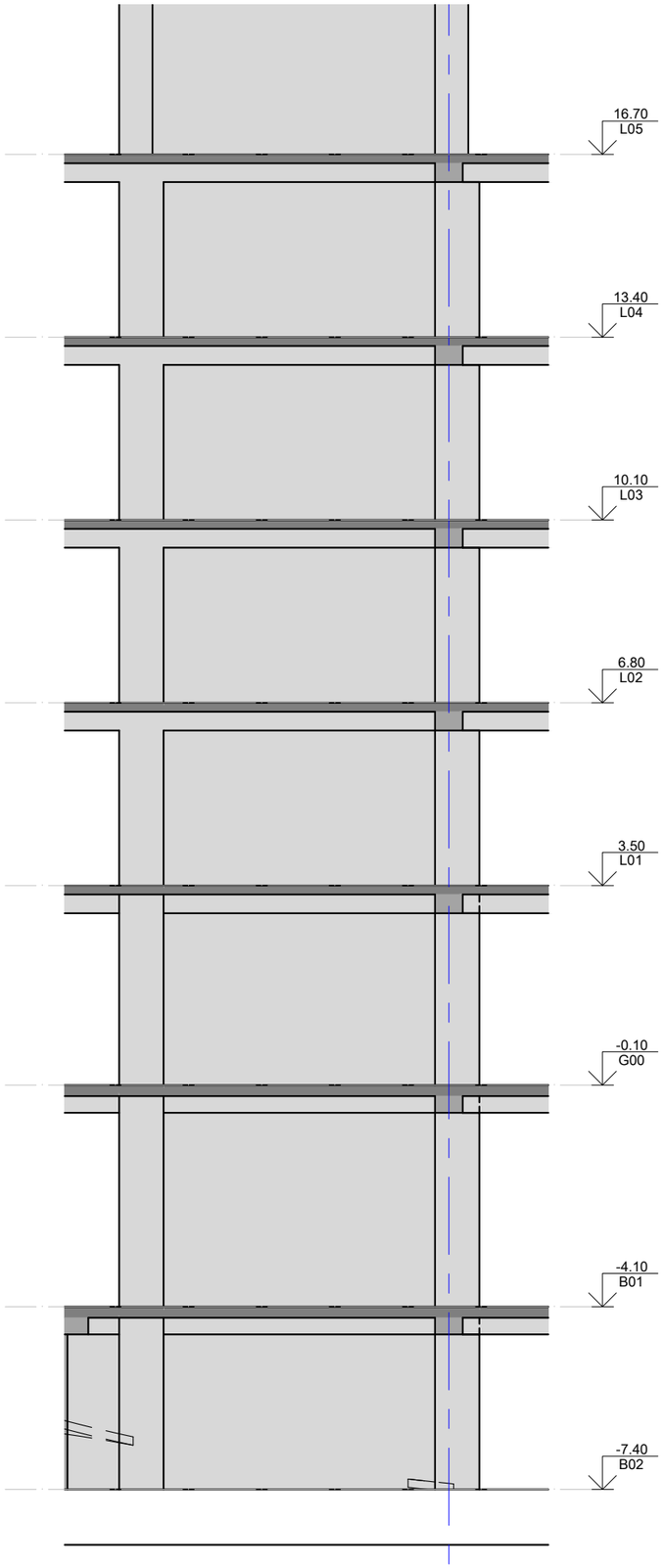

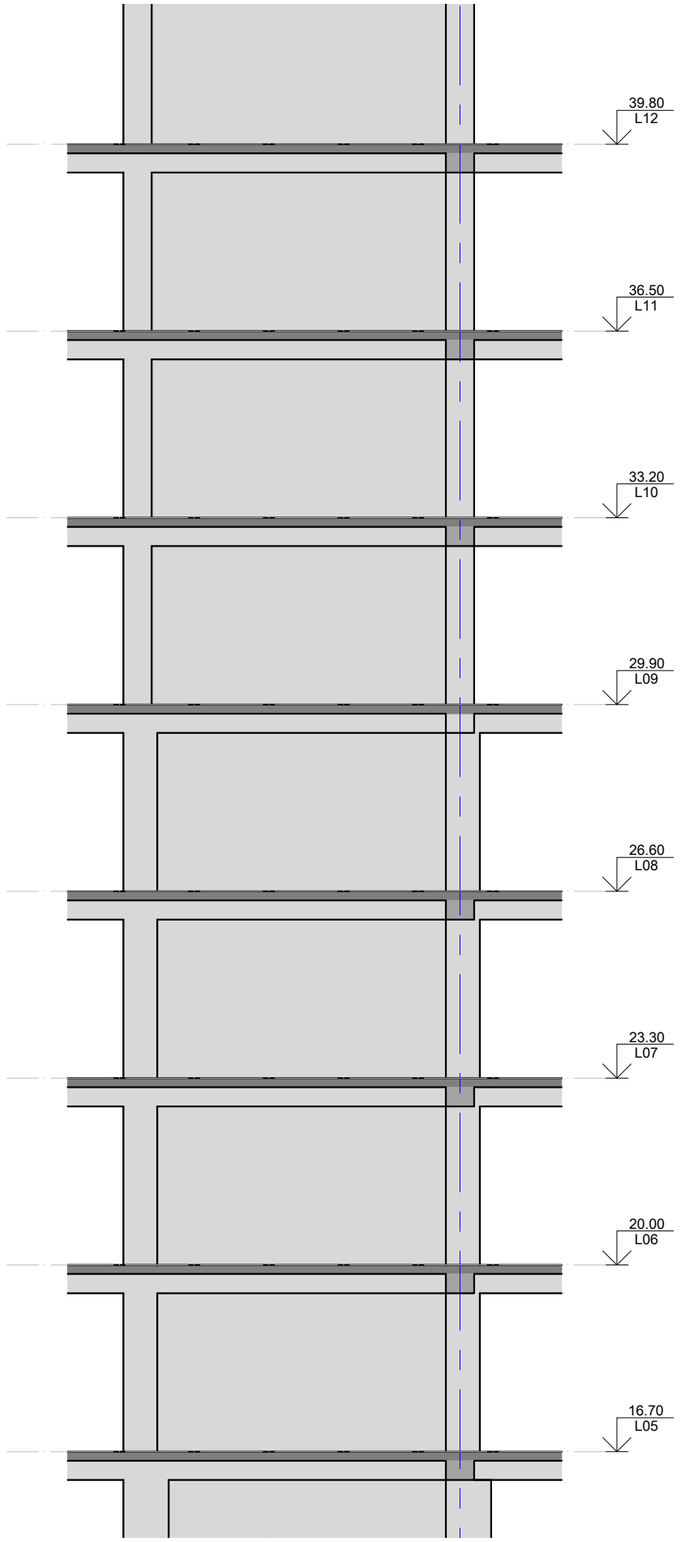

სიხისტის დიაფრაგმა ს.დ. - 6
მ. 1:100

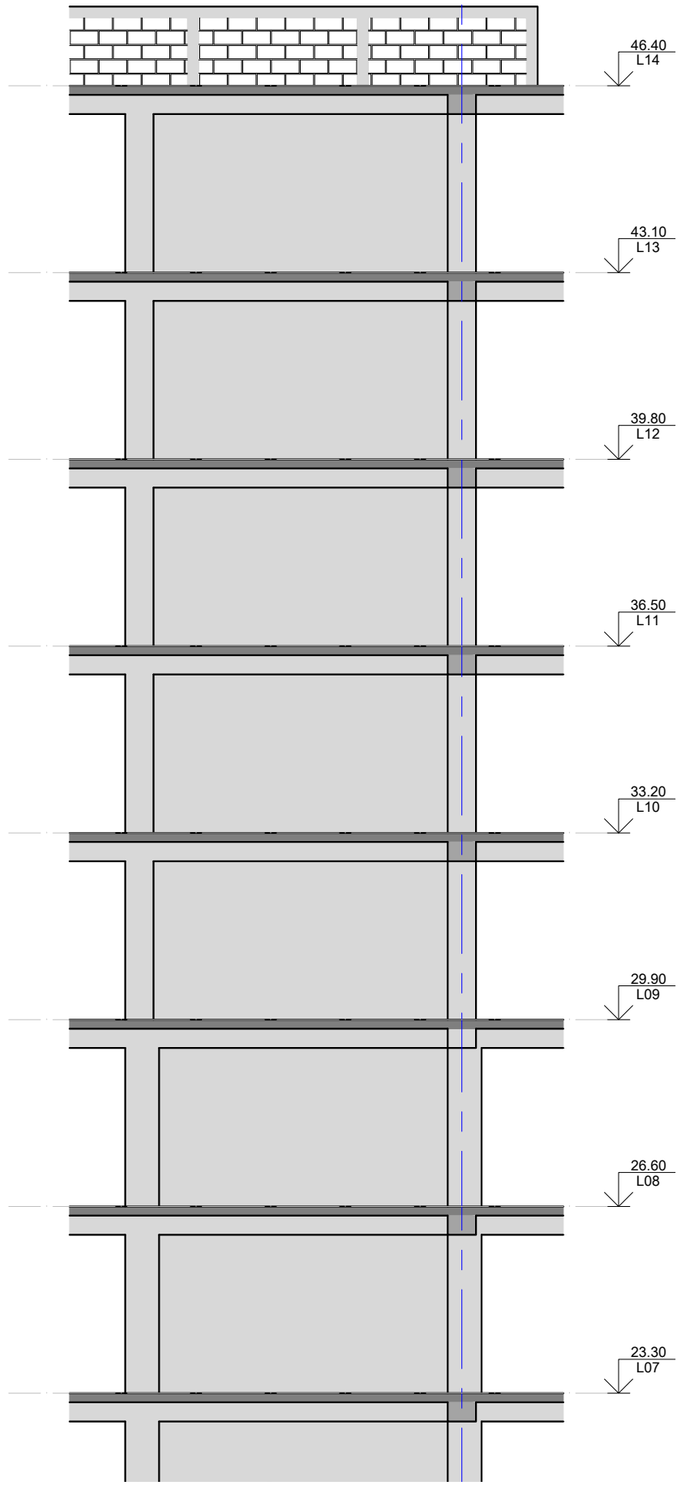

საერთო შენიშვნები :

1. ნახაზში შეტანილი ყველა ცვლილება უნდა შეთანხმდეს პროექტის ავტორთან
2. შენობის საპროექტო ნული ±0.00=447.00 აბსოლუტურ ნიშნულს
3. პროექტში ყველა ზომა მოცემულია მილიმეტრებში, ნუშნულები-მეტრებში.
4. ქარგილის გამოხსნა მოხდეს მას შემდეგ, რაც ბეტონის სიმტკიცე მიაღწევს მინიმუმ 70%.

შენიშვნები :

თარიღი Mar 19, 2024 წ.

კორექტირება

№	კორექტირება	თარიღი
1		
2		
3		
4		
5		
6		

მისამართი:

ქ.თბილისი, მარშალ გელოვანის გამზ. №32ბ

ს/კ 01.10.10.022.331

პროექტის სახელწოდება:

მრავალფუნქციური საცხოვრებელი კომპლექსი A Block

მთავარი კონსტრუქტორი:
Lead Structural Engineer:

თანამდებობა	გვარი	ხელმოწერა
არქიტექტორი	გ.ცუცქირიძე	
მთ.კონსტრუქტორი	ა.ნამგალაძე	
კონსტრუქტორი	გ.გოქსაძე	
მათ.მოდელირება	ა.ოქრომელიძე	

E: AVTONAMGALADZE@GMAIL.COM

M: +995 598 242 654

პროექტი/Project No 21A24

თარიღი/Date: Mar 19, 2024

სტადია/Status: S.D.

ფურცელი/Drawing No კ - 307

ფორმატი Paper Size A3

მასშტაბი Scale

ნახაზი/Drawing

სიხისტის დიაფრაგმა ს.დ. - 6

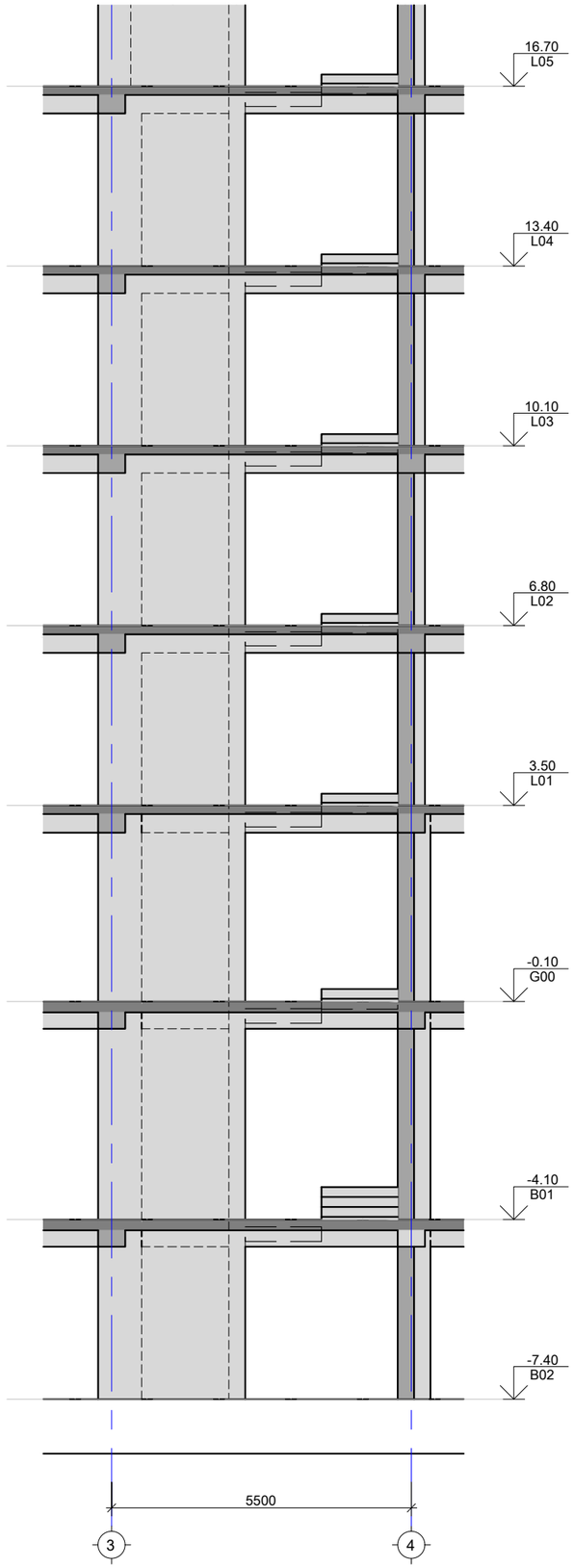

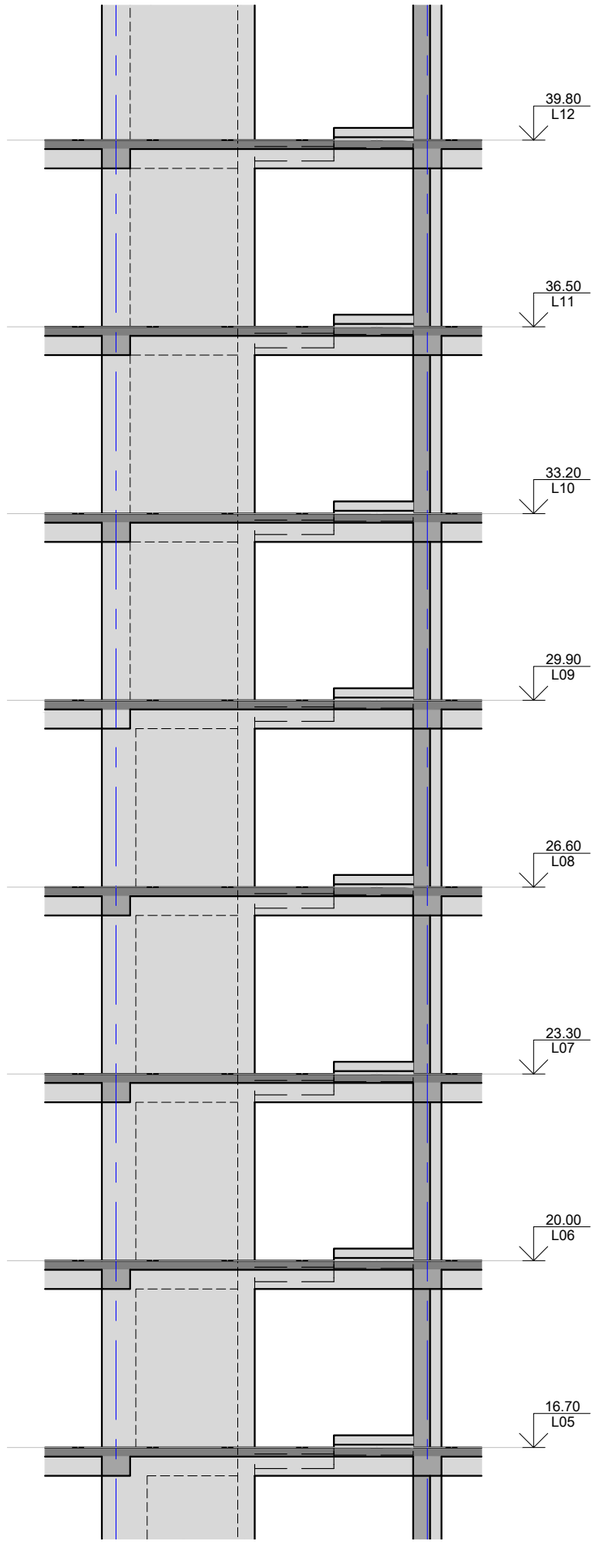

სიხისტის დიაფრაგმა ს.დ. - 7
მ. 1:100

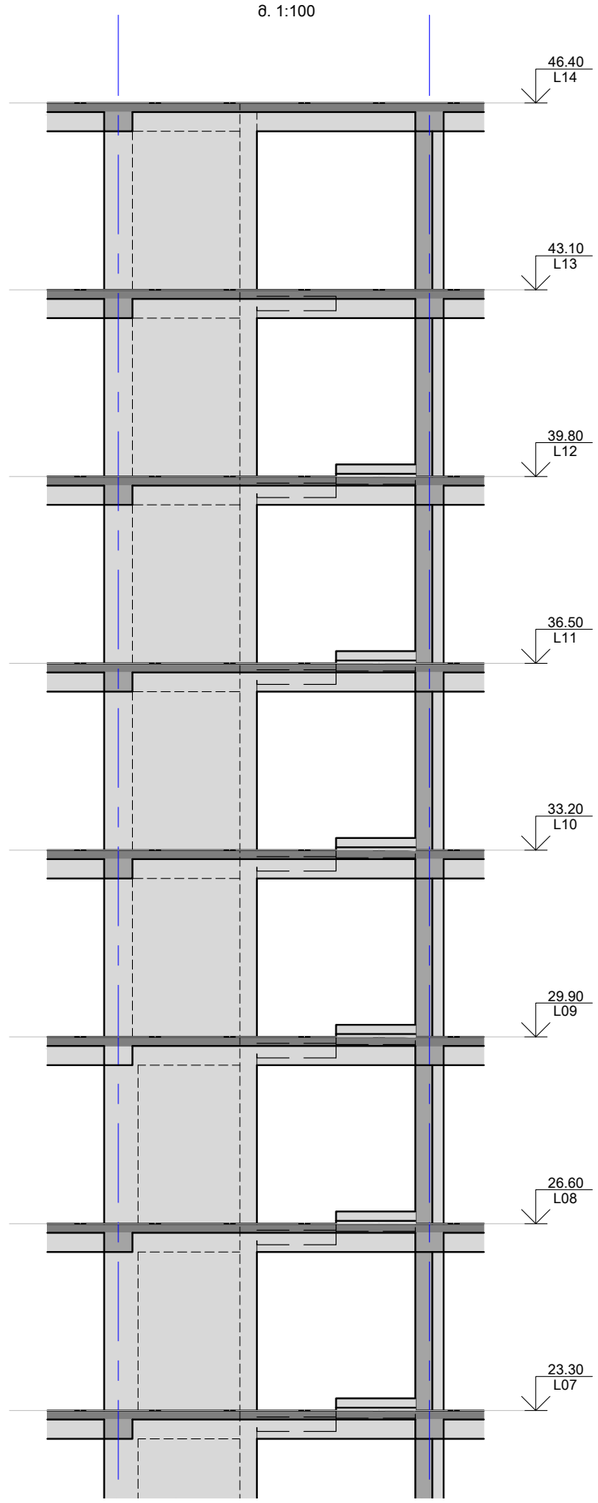

საერთო შენიშვნები :

1. ნახაზში შეტანილი ყველა ცვლილება უნდა შეთანხმდეს პროექტის ავტორთან
2. შენობის საპროექტო ნული ±0.00=447.00 აბსოლუტურ ნიშნულს
3. პროექტში ყველა ზომა მოცემულია მილიმეტრებში, ნუშნულები-მეტრებში.
4. ქარგილის გამოხსნა მოხდეს მას შემდეგ, რაც ბეტონის სიმტკიცე მიაღწევს მინიმუმ 70%.

შენიშვნები :

თარიღი Mar 19, 2024 წ.

კორექტირება

№	კორექტირება	თარიღი
1		
2		
3		
4		
5		
6		

მისამართი:

ქ.თბილისი, მარშალ გელოვანის გამზ. №32ბ
ს/კ 01.10.10.022.331

პროექტის სახელწოდება:

მრავალფუნქციური საცხოვრებელი კომპლექსი A Block

მთავარი კონსტრუქტორი:
Lead Structural Engineer:

თანამდებობა	გვარი	ხელმოწერა
არქიტექტორი	გ.ცუცქირიძე	
მთ.კონსტრუქტორი	ა.ნამგალაძე	
კონსტრუქტორი	გ.გოქსაძე	
მათ.მოდელირება	ა.ოქრომელიძე	

E: AVTONAMGALADZE@GMAIL.COM
M: +995 598 242 654

პროექტი/Project No 21A24	ფორმატი Paper Size A3
თარიღი/Date: Mar 19, 2024	
სტადია/Status: S.D.	მასშტაბი Scale
ფურცელი/Drawing No ა - 308	

ნახაზი/Drawing

სიხისტის დიაფრაგმა ს.დ. - 7

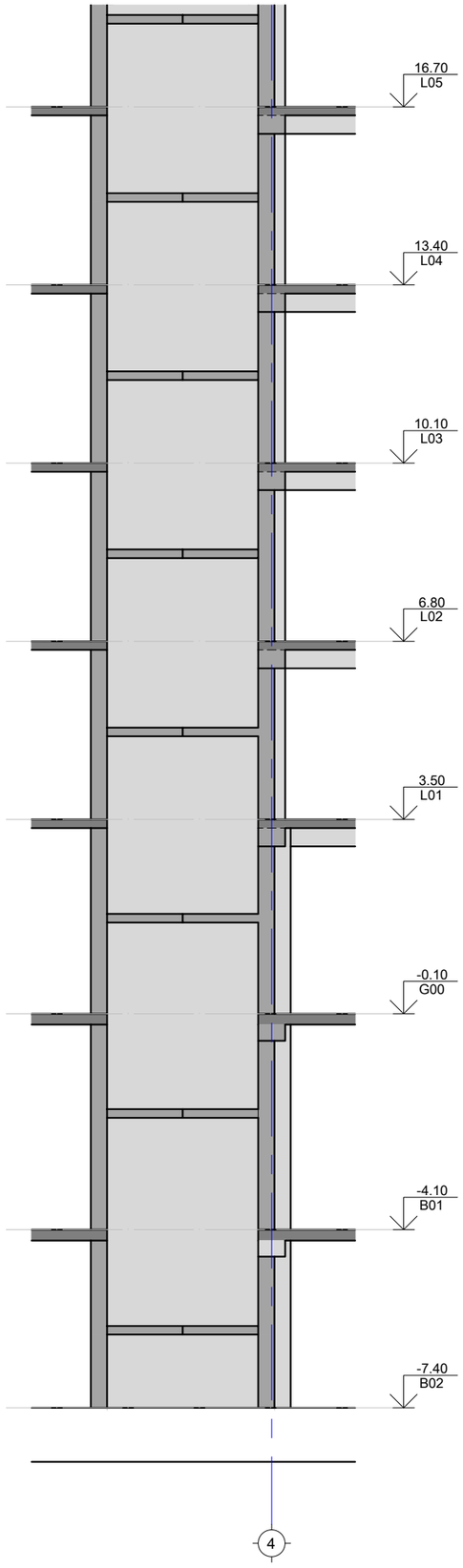

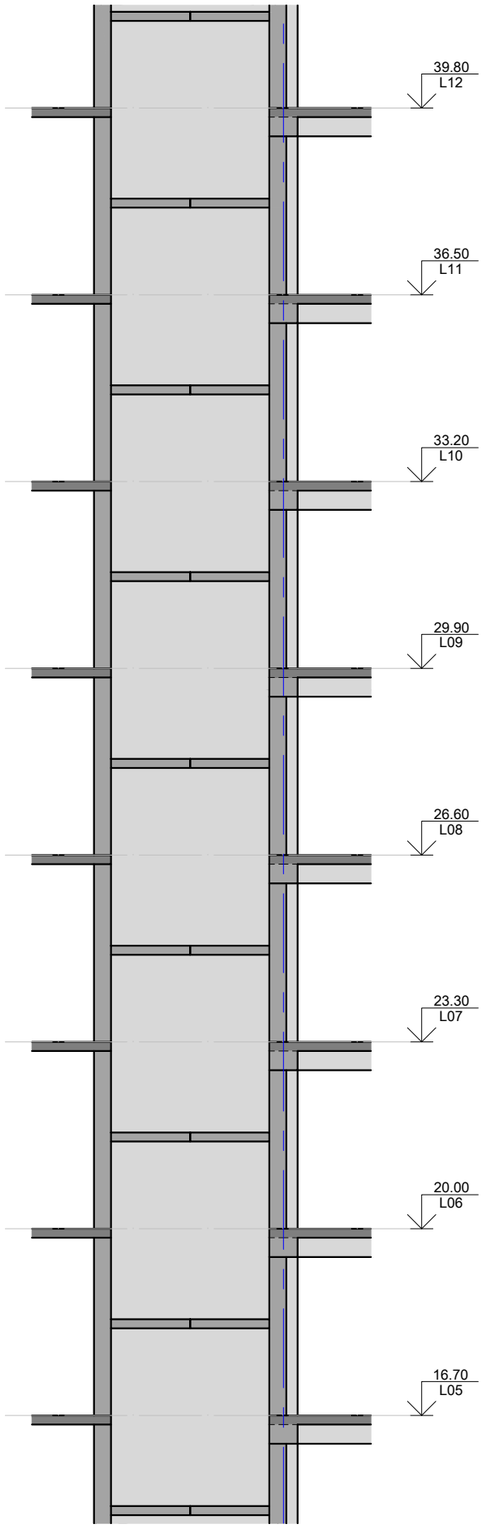

სიხისტის დიაფრაგმა ს.დ. - 8
მ. 1:100

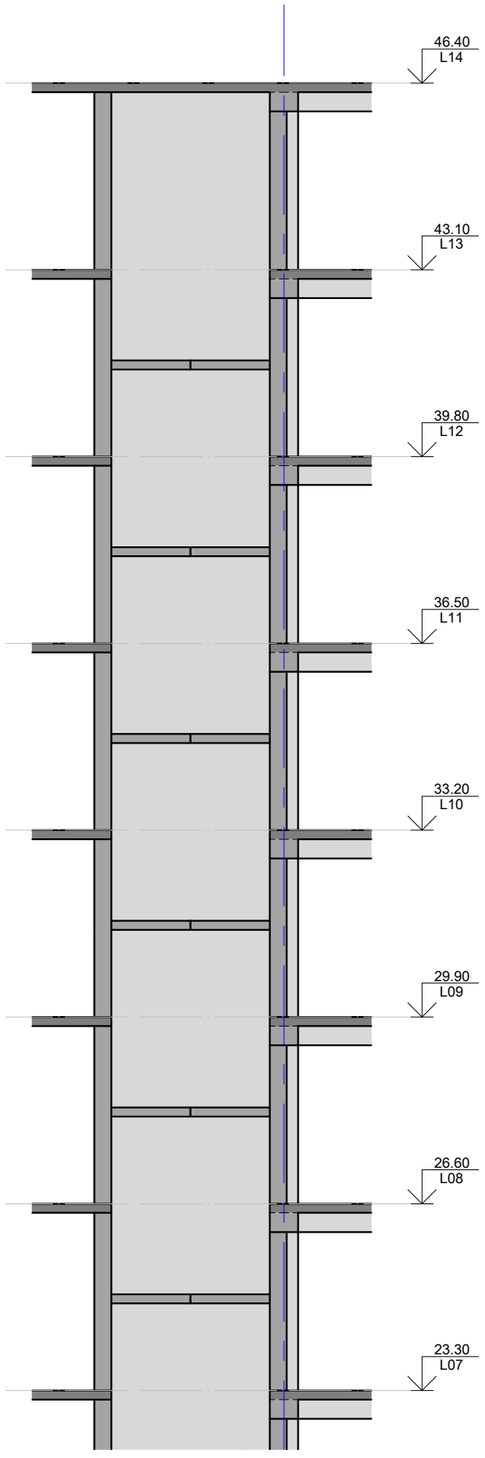

საერთო შენიშვნები :

1. ნახაზში შეტანილი ყველა ცვლილება უნდა შეთანხმდეს პროექტის ავტორთან
2. შენობის საპროექტო ნული ±0.00=447.00 აბსოლუტურ ნიშნულს
3. პროექტში ყველა ზომა მოცემულია მილიმეტრებში, ნუშნულები-მეტრებში.
4. ქარგილის გამოხსნა მოხდეს მას შემდეგ, რაც ბეტონის სიმტკიცე მიაღწევს მინიმუმ 70%.

შენიშვნები :

თარიღი Mar 19, 2024 წ.

კორექტირება

№	კორექტირება	თარიღი
1		
2		
3		
4		
5		
6		

მისამართი:

ქ.თბილისი, მარშალ
გელოვანის გამზ. №32გ
ს/კ 01.10.10.022.331

პროექტის სახელწოდება:

მრავალფუნქციური
საცხოვრებელი კომპლექსი A
Block

მთავარი კონსტრუქტორი:
Lead Structural Engineer:

თანამდებობა	გვარი	ხელმოწერა
არქიტექტორი	გ.ცუცქირიძე	
მთ.კონსტრუქტორი	ა.ნამგალაძე	
კონსტრუქტორი	გ.გოქსაძე	
მათ.მოდელირება	ა.ოქრომელიძე	

E: AVTONAMGALADZE@GMAIL.COM
M: +995 598 242 654

პროექტი/Project No 21A24	ფორმატი Paper Size
თარიღი/Date: Mar 19, 2024	A3
სტადია/Status: S.D.	მასშტაბი Scale
ფურცელი/Drawing No ა - 309	

ნახაზი/Drawing

სიხისტის დიაფრაგმა ს.დ. - 8

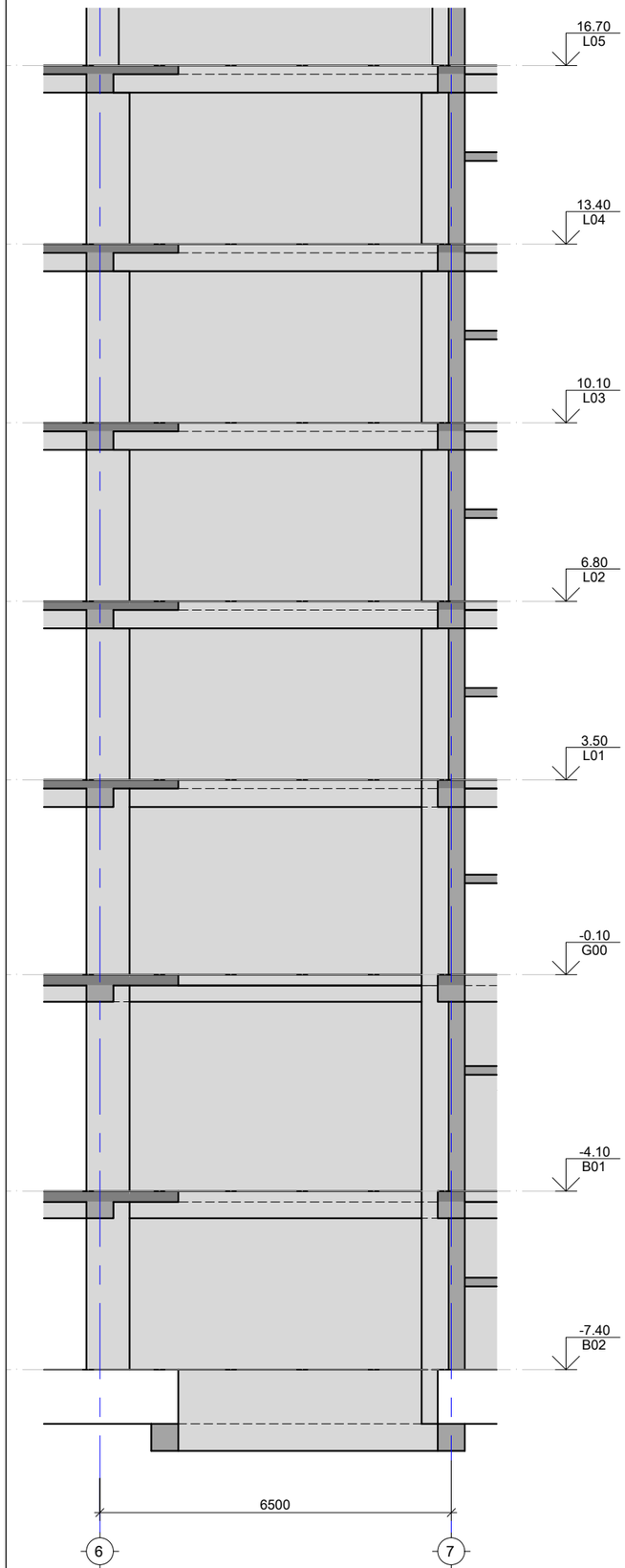

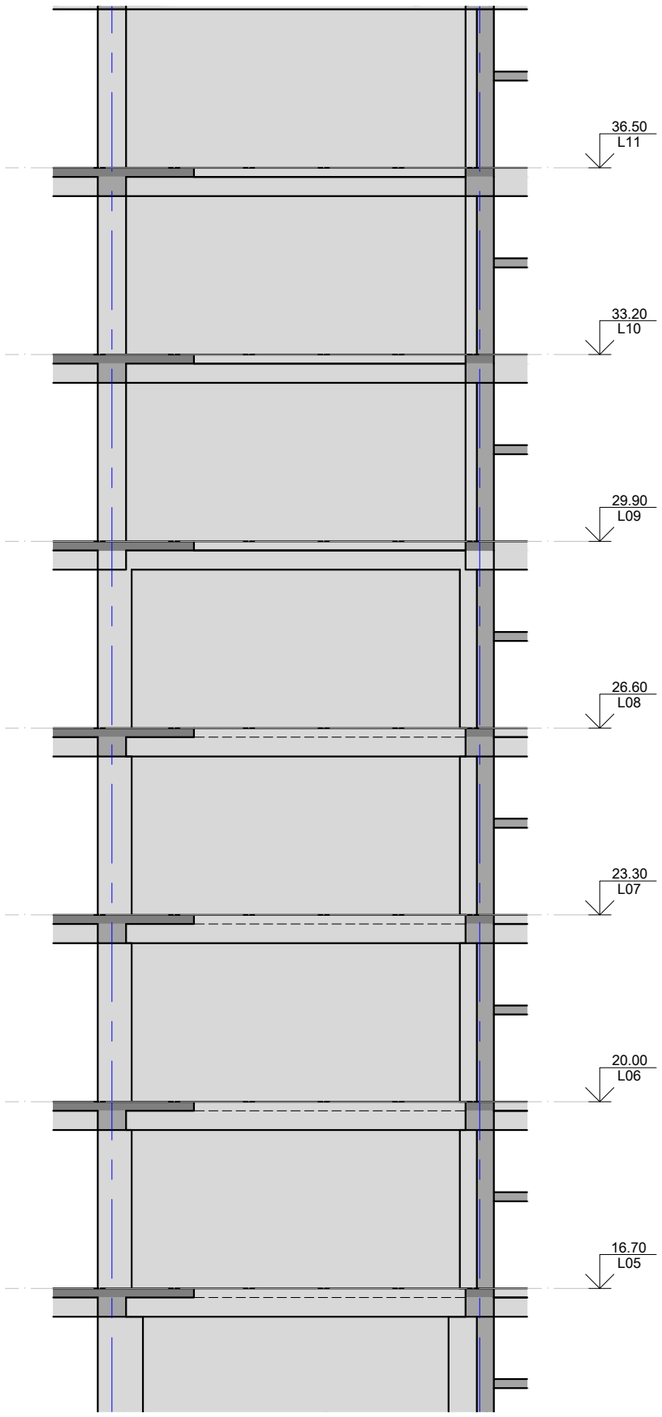

სიხისტის დიაფრაგმა ს.დ. - 9
მ. 1:100

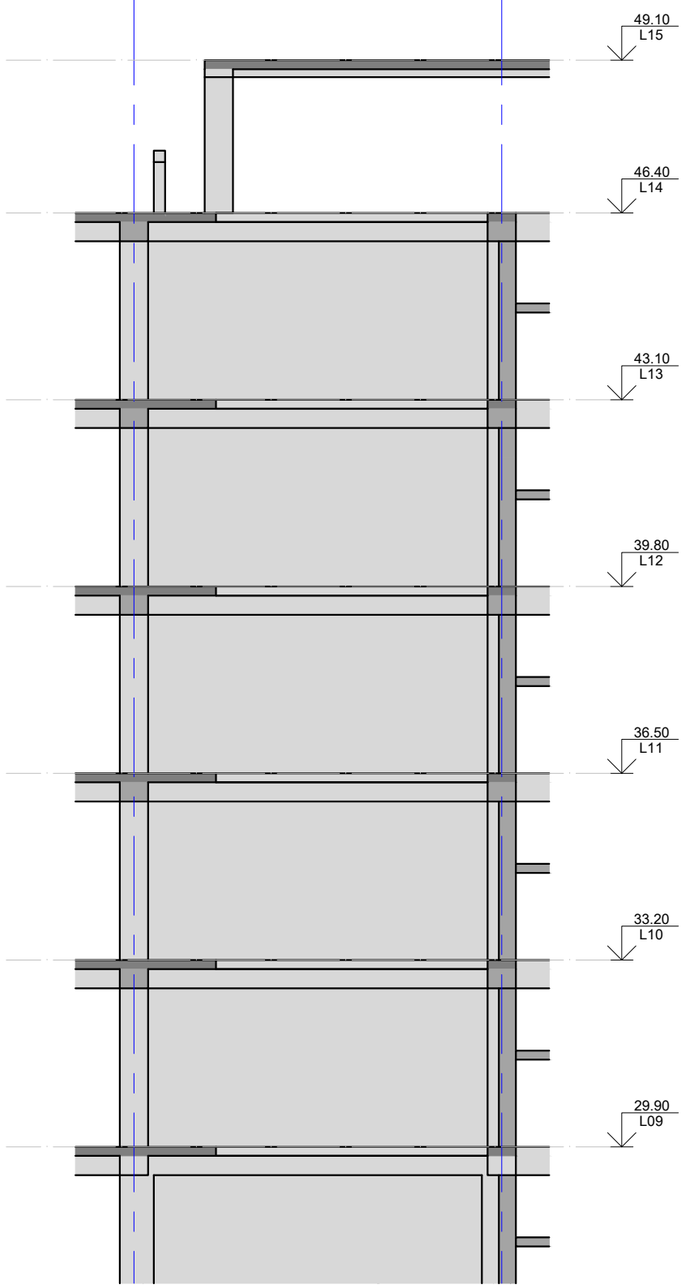

საერთო შენიშვნები :

1. ნახაზში შეტანილი ყველა ცვლილება უნდა შეთანხმდეს პროექტის ავტორთან
2. შენობის საპროექტო ნული ±0.00=447.00 აბსოლუტურ ნიშნულს
3. პროექტში ყველა ზომა მოცემულია მილიმეტრებში, ნუშნულები-მეტრებში.
4. ქარგილის გამოხსნა მოხდეს მას შემდეგ, რაც ბეტონის სიმტკიცე მიაღწევს მინიმუმ 70%.

შენიშვნები :

თარიღი Mar 19, 2024 წ.

კორექტირება

№	კორექტირება	თარიღი
1		
2		
3		
4		
5		
6		

მისამართი:

ქ.თბილისი, მარშალ გელოვანის გამზ. №32გ
ს/კ 01.10.10.022.331

პროექტის სახელწოდება:

მრავალფუნქციური საცხოვრებელი კომპლექსი A Block

მთავარი კონსტრუქტორი:
Lead Structural Engineer:

თანამდებობა	გვარი	ხელმოწერა
არქიტექტორი	გ.ცუცქირიძე	
მთ.კონსტრუქტორი	ა.ნამგალაძე	
კონსტრუქტორი	გ.გოქსაძე	
მათ.მოდელირება	ა.ოქრომელიძე	

E: AVTONAMGALADZE@GMAIL.COM

M: +995 598 242 654

პროექტი/Project No 21A24	ფორმატი Paper Size A3
თარიღი/Date: Mar 19, 2024	
სტადია/Status: S.D.	მასშტაბი Scale
ფურცელი/Drawing No ა - 310	

ნახაზი/Drawing

სიხისტის დიაფრაგმა ს.დ. - 9

კვეთი 1-1
მ. 1:20

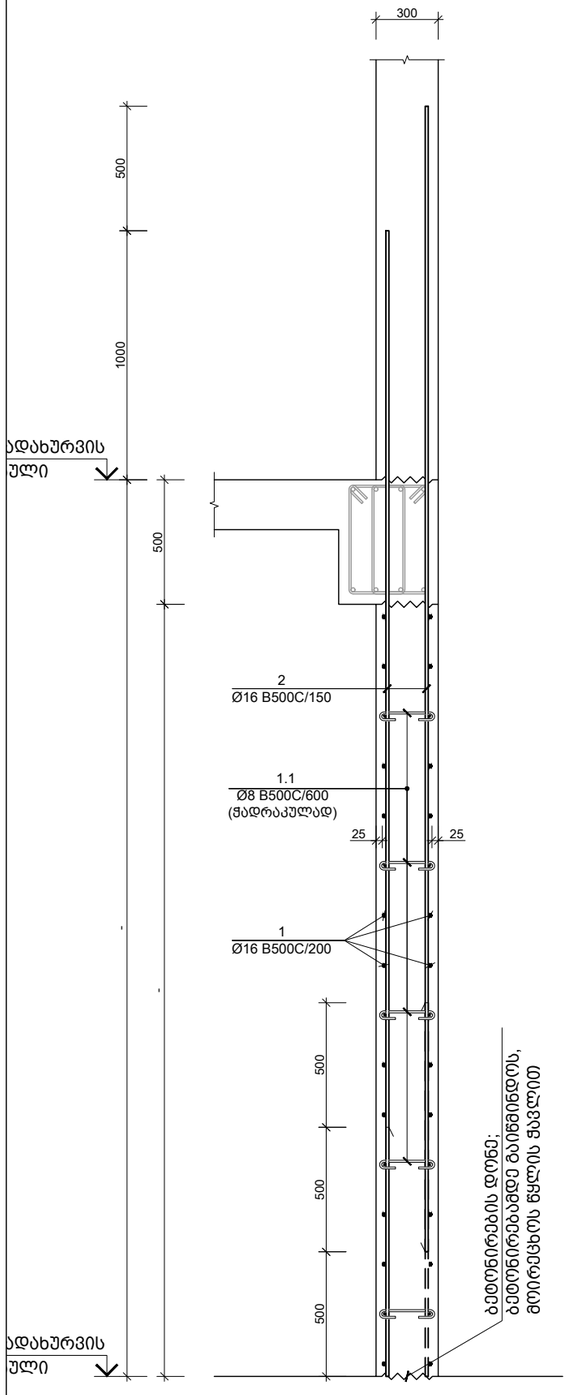

კვეთი 2-2
მ. 1:20

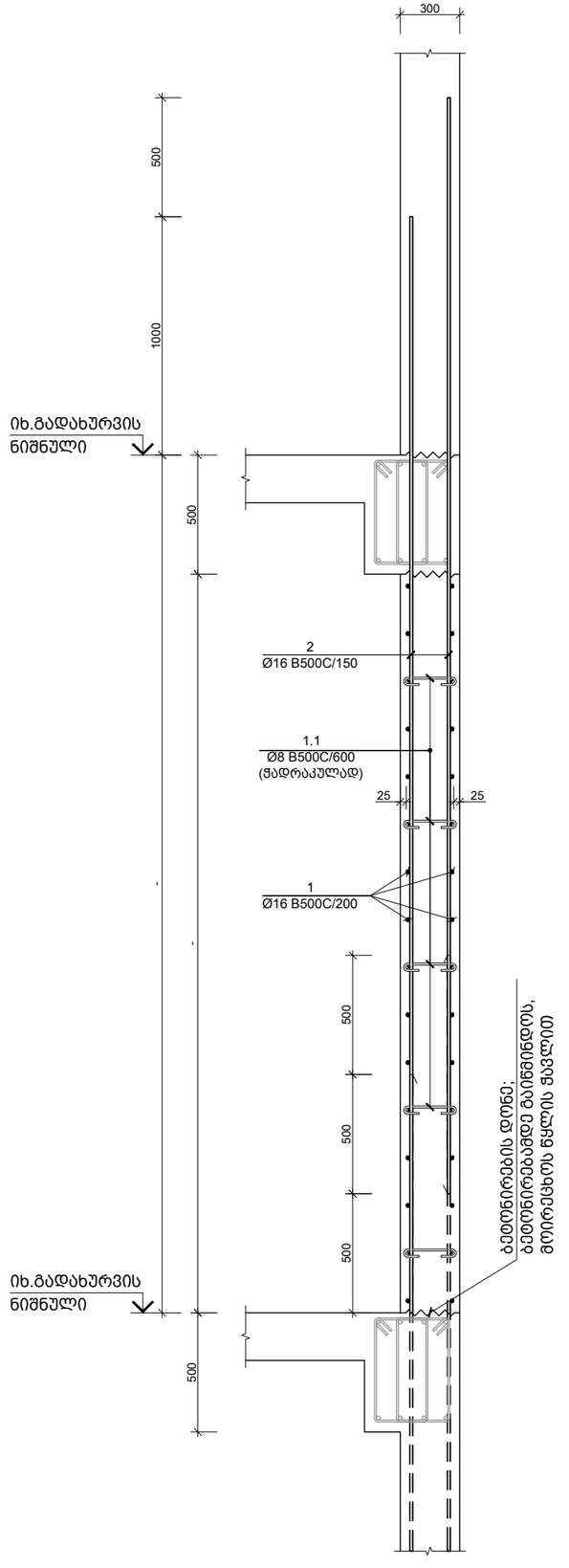

კვეთი 3-3
მ. 1:20

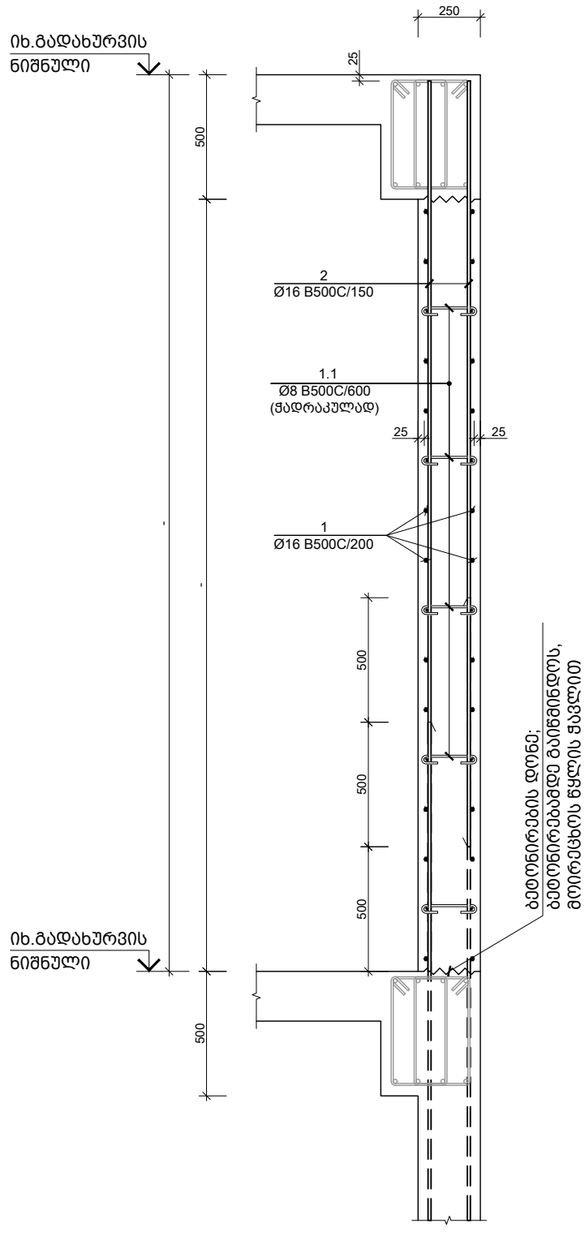

საერთო შენიშვნები :

1. ნახაზში შეტანილი ყველა ცვლილება უნდა შეთანხმდეს პროექტის ავტორთან
2. შენობის საპროექტო ნული ±0.00=447.00 აბსოლუტურ ნიშნულს
3. პროექტში ყველა ზომა მოცემულია მილიმეტრებში, ნუშნულები-მეტრებში.
4. ქარგილის გამოხსნა მოხდეს მას შემდეგ, რაც ბეტონის სიმტკიცე მიაღწევს მინიმუმ 70%.

შენიშვნები :

თარიღი Mar 19, 2024 წ.

კორექტირება

№	კორექტირება	თარიღი
1		
2		
3		
4		
5		
6		

მისამართი:

ქ.თბილისი, მარშალ
გელოვანის გამზ. №32გ
ს/კ 01.10.10.022.331

პროექტის სახელწოდება:

მრავალფუნქციური
საცხოვრებელი კომპლექსი A
Block

მთავარი კონსტრუქტორი:
Lead Structural Engineer:

თანამდებობა	გვარი	ხელმოწერა
არქიტექტორი	გ.ცუცქირიძე	
მთ.კონსტრუქტორი	ა.ნამგალაძე	
კონსტრუქტორი	გ.გოქსაძე	
მათ.მოდელირება	ა.ოქრომელიძე	

E: AVTONAMGALADZE@GMAIL.COM
M: +995 598 242 654

პროექტი/Project No 21A24	ფორმატი Paper Size A3
თარიღი/Date: Mar 19, 2024	
სტადია/Status: S.D.	მასშტაბი Scale
ფურცელი/Drawing No კ - 311	

ნახაზი/Drawing

დიაფრაგმის კვეთი 1-1 2-2 3-3

კვეთი 4-4
მ. 1:10

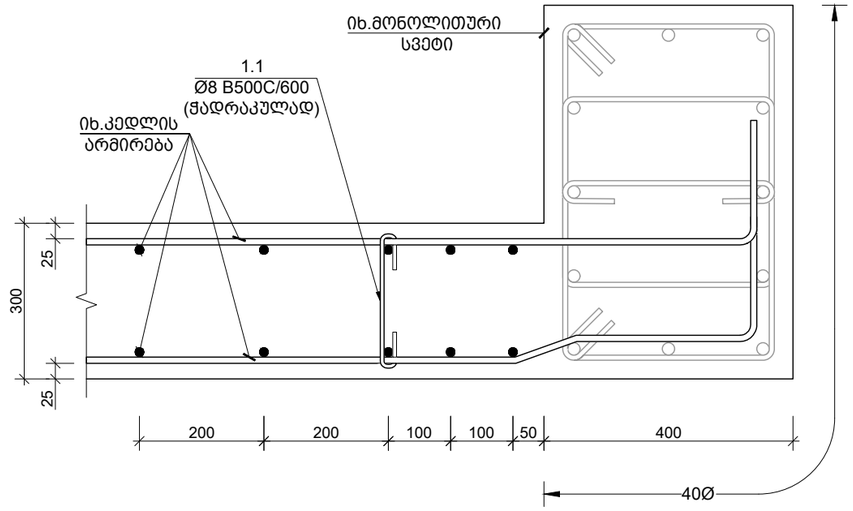

კვეთი 6-6
მ. 1:10

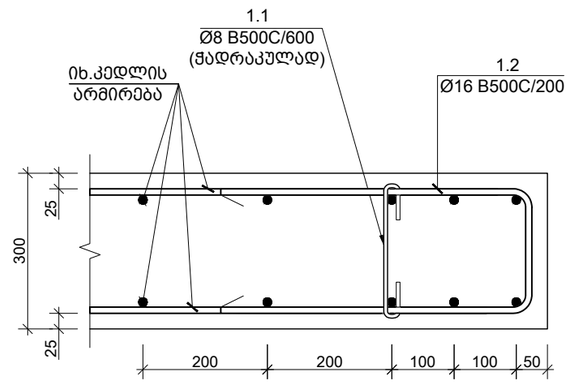

კვეთი 5-5
მ. 1:10

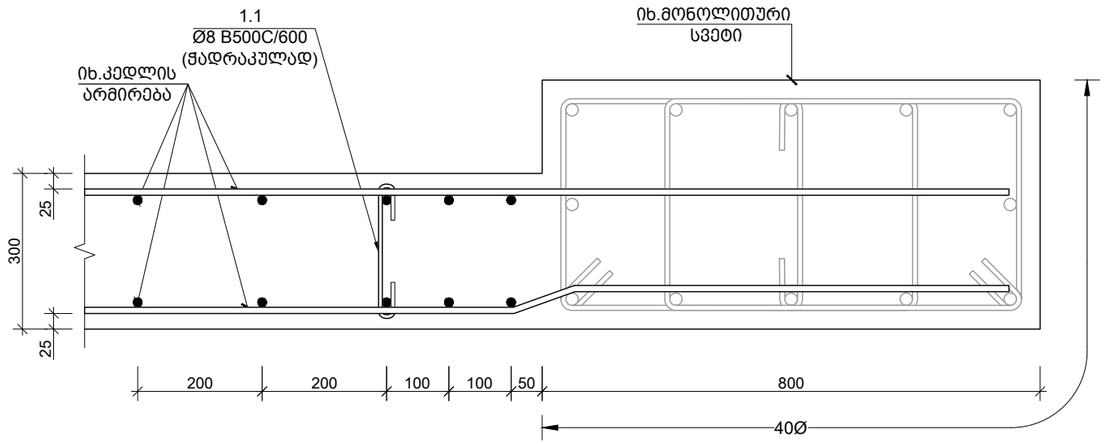

საერთო შენიშვნები :

1. ნახაზში მეტანილი ყველა ცვლილება უნდა შეთანხმდეს პროექტის ავტორთან
2. შენობის საპროექტო ნული ±0.00=447.00 აბსოლუტურ ნიშნულს
3. პროექტში ყველა ზომა მოცემულია მილიმეტრებში, ნუშნულები-მეტრებში.
4. ქარგილის გამოხსნა მოხდეს მას შემდეგ, რაც ბეტონის სიმტკიცე მიაღწევს მინიმუმ 70%.

შენიშვნები :

1. კვეთების მარკირება იხ. საყალიბე გემგაზე #######

დამატებითი არმირების ბადის კონტური

თარიღი Mar 19, 2024 წ.

კორექტირება

№	კორექტირება	თარიღი
1		
2		
3		
4		
5		
6		

მისამართი:

ქ.თბილისი, მარშალ
გელოვანის გამზ. №32გ
ს/კ 01.10.10.022.331

პროექტის სახელწოდება:

მრავალფუნქციური
საცხოვრებელი კომპლექსი A
Block

მთავარი კონსტრუქტორი:
Lead Structural Engineer:

თანამდებობა	გვარი	ხელმოწერა
არქიტექტორი	გ.ცუცქირიძე	
მთ.კონსტრუქტორი	ა.ნამგალაძე	
კონსტრუქტორი	გ.გოქსაძე	
მათ.მოდელირება	ა.ოქრომელიძე	

E: AVTONAMGALADZE@GMAIL.COM

M: +995 598 242 654

პროექტი/Project No 21A24

თარიღი/Date: Mar 19, 2024

სტადია/Status: S.D.

ფურცელი/Drawing No ქ - 312

ფორმატი Paper Size A3

მასშტაბი Scale

ნახაზი/Drawing

დიაფრაგმის კვეთი 4-4 5-5 6-6

მონოლითური რიგელის დაარმირების ტიპიური ფრაგმენტი
მ. 1:50

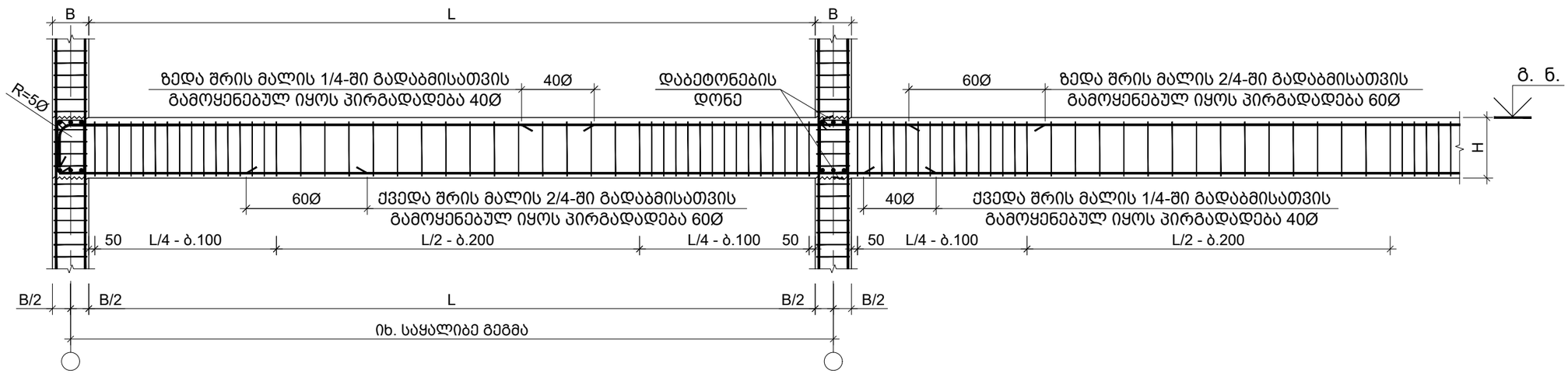

შენიშვნა:
1. ქვედა შრეში მუშა არმატურების პირგადადება (გადაბმა) მოხდეს საყრდენებთან 40Ø (შეკუმშულ ზონა)
2. ზედა შრეში მუშა არმატურების პირგადადება (გადაბმა) მოხდეს მალის შუაში 40Ø (შეკუმშულ ზონა)
3. ქვედა შრეში თუ რაიმე გაუთვალისწინებელი მიზეზის გამო მუშა არმატურების პირგადადება (გადაბმა) უნდა მოხდეს მალის შუაში გაჭიმულ ზონაში პირგადადება მოხდეს 60Ø
4. ზედა შრეში თუ რაიმე გაუთვალისწინებელი მიზეზის გამო მუშა არმატურების პირგადადება (გადაბმა) უნდა მოხდეს საყრდენებთან გაჭიმულ ზონაში პირგადადება მოხდეს 60Ø

მონოლითური რიგელის დაარმირების ტიპიური ფრაგმენტი
მ. 1:50

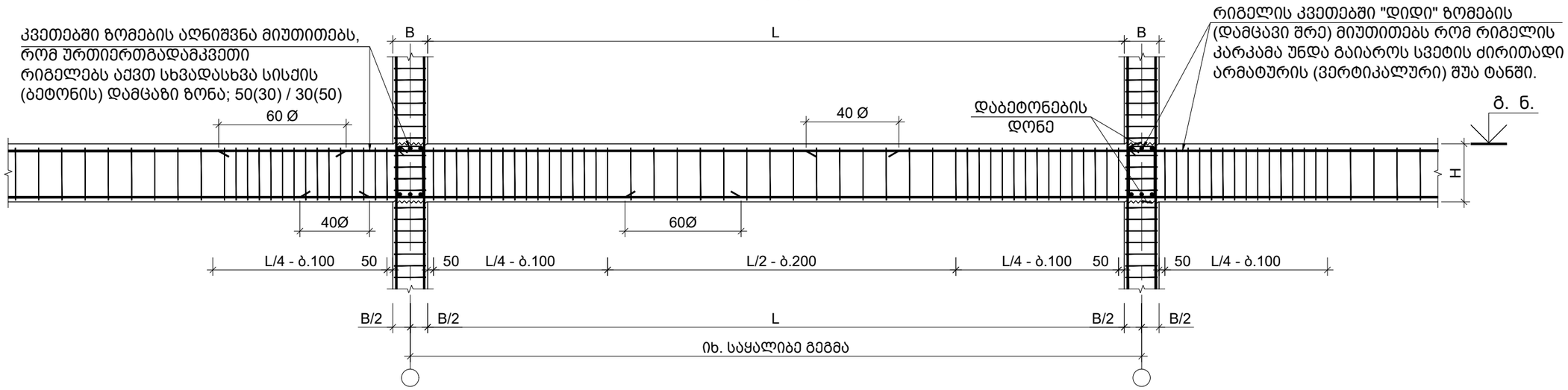

შენიშვნა:
1. ქვედა შრეში მუშა არმატურების პირგადადება (გადაბმა) მოხდეს საყრდენებთან 40Ø (შეკუმშულ ზონაში)
2. ზედა შრეში მუშა არმატურების პირგადადება (გადაბმა) მოხდეს მალის შუაში 40Ø (შეკუმშულ ზონაში)
3. ქვედა შრეში თუ რაიმე გაუთვალისწინებელი მიზეზის გამო მუშა არმატურების პირგადადება (გადაბმა) უნდა მოხდეს მალის შუაში გაჭიმულ ზონაში პირგადადება მოხდეს 60Ø
4. ზედა შრეში თუ რაიმე გაუთვალისწინებელი მიზეზის გამო მუშა არმატურების პირგადადება (გადაბმა) უნდა მოხდეს საყრდენებთან გაჭიმულ ზონაში პირგადადება მოხდეს 60Ø

საერთო შენიშვნები :

1. ნახაზში მეტანილი ყველა ცვლილება უნდა შეთანხმდეს პროექტის ავტორთან
2. შენობის საპროექტო ნული ±0.00=447.00 აბსოლუტურ ნიშნულს
3. პროექტში ყველა ზომა მოცემულია მილიმეტრებში, ნუშნულები-მეტრებში.
4. ქარგილის გამოხსნა მოხდეს მას შემდეგ, რაც ბეტონის სიმტკიცე მიაღწევს მინიმუმ 70%.

შენიშვნები :

თარიღი Mar 19, 2024 წ.

კორექტირება

№	კორექტირება	თარიღი
1		
2		
3		
4		
5		
6		

მისამართი:

ქ.თბილისი, მარშალ
გელოვანის გამზ. №32გ
ს/კ 01.10.10.022.331

პროექტის სახელწოდება:

მრავალფუნქციური
საცხოვრებელი კომპლექსი A
Block

მთავარი კონსტრუქტორი:
Lead Structural Engineer:

თანამდებობა	გვარი	ხელმოწერა
არქიტექტორი	გ.ცუცქირიძე	
მთ.კონსტრუქტორი	ა.ნამგალაძე	
კონსტრუქტორი	გ.გოქსაძე	
მათ.მოდელირება	ა.ოქრომელიძე	

E: AVTONAMGALADZE@GMAIL.COM

M: +995 598 242 654

პროექტი/Project No 21A24	ფორმატი Paper Size
თარიღი/Date: Mar 19, 2024	A3
სტადია/Status: S.D.	მასშტაბი Scale
ფურცელი/Drawing No ქ - 401	

ნახაზი/Drawing

მონოლითური რიგელის
რიგელების დაარმირების
ტიპიური ფრაგმენტი

რიგელის არმატურის სვეტში ჩაანკერების ფრაგმენტი
მ. 1:20

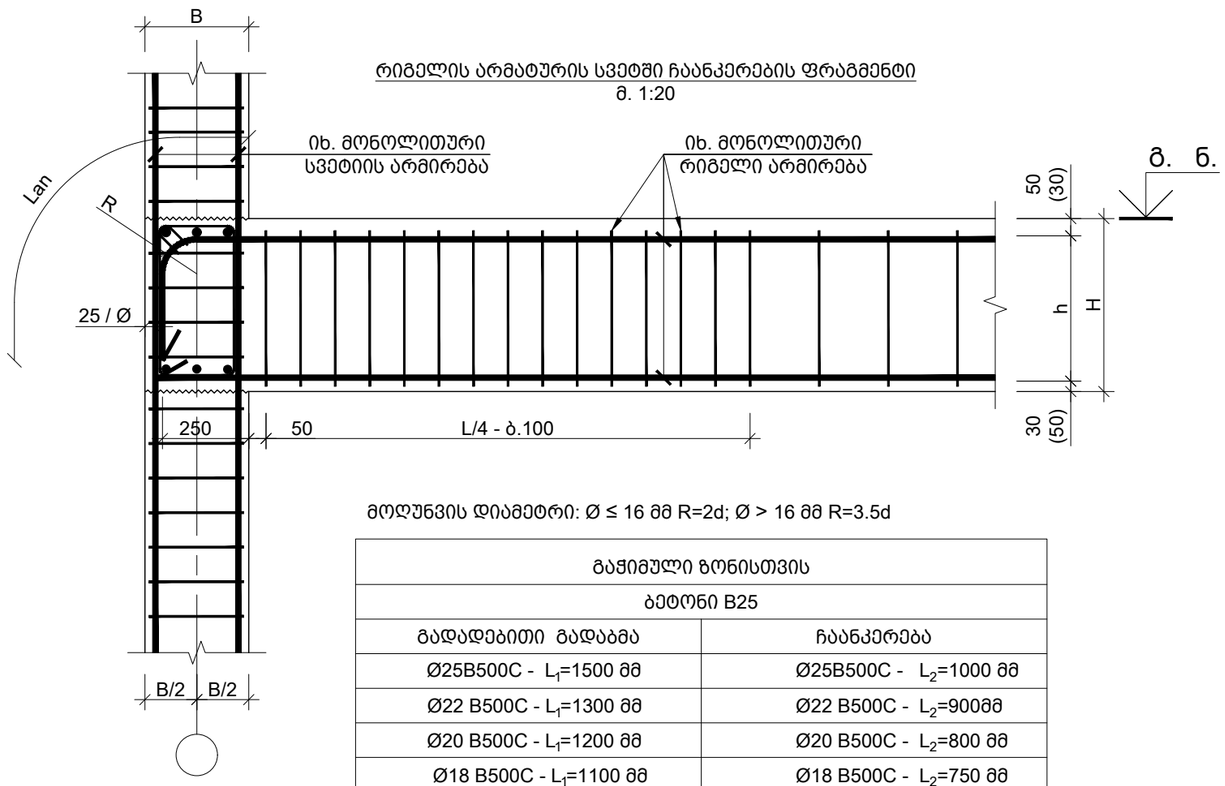

მოღუნვის დიამეტრი: Ø ≤ 16 მმ R=2d; Ø > 16 მმ R=3.5d

გაჭიმული ზონისთვის	
ბეტონი B25	
გადადებითი გადაბმა	ჩაანკერება
Ø25B500C - L_1=1500 მმ	Ø25B500C - L_2=1000 მმ
Ø22 B500C - L_1=1300 მმ	Ø22 B500C - L_2=900მმ
Ø20 B500C - L_1=1200 მმ	Ø20 B500C - L_2=800 მმ
Ø18 B500C - L_1=1100 მმ	Ø18 B500C - L_2=750 მმ
Ø16 B500C - L_1=1000 მმ	Ø16 B500C - L_2=650 მმ

რიგელის რიგელთან შეერთების კვანძი
მ 1:20

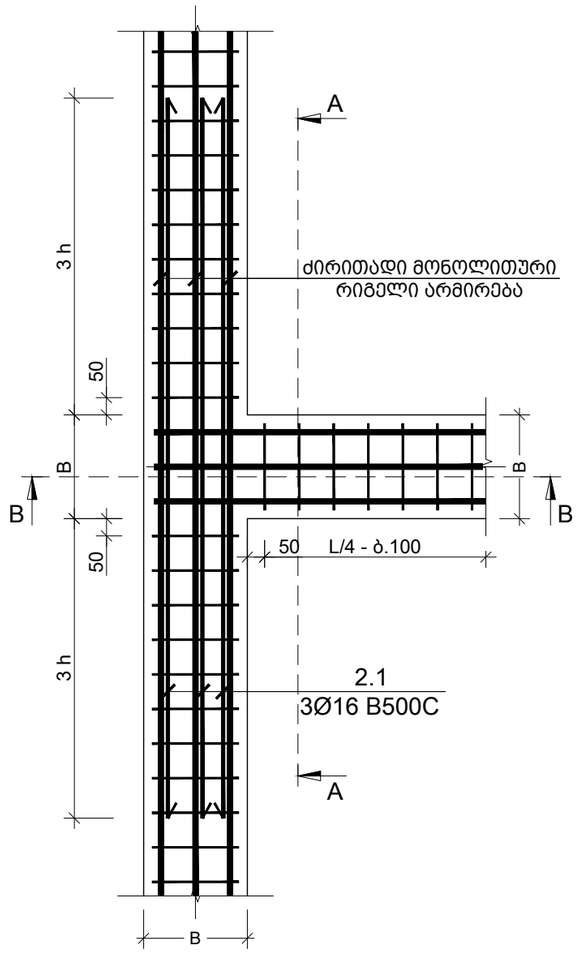

კვეთი A-A
რიგელის რიგელთან შეერთების კვანძი
მ 1:20

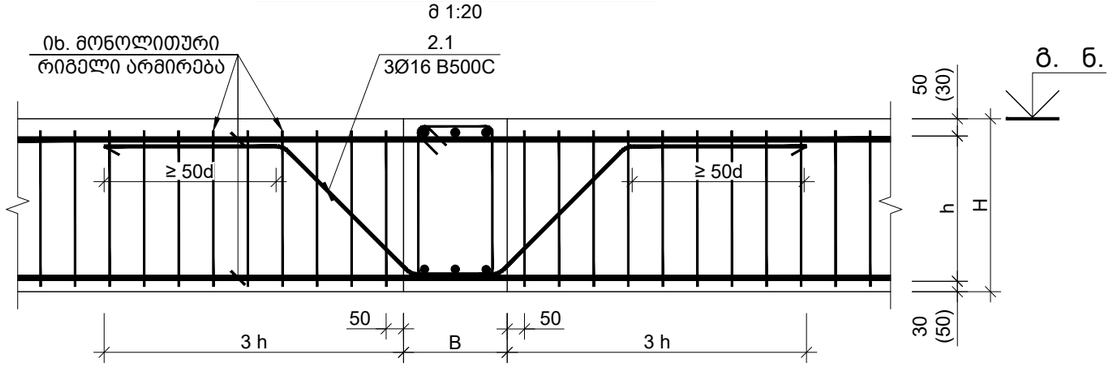

კვეთი B-B
რიგელის რიგელთან შეერთების კვანძი
მ 1:20

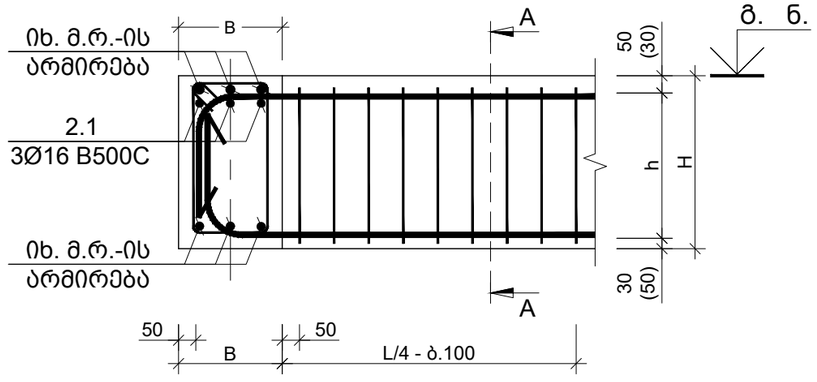

საერთო შენიშვნები :

1. ნახაზში შეტანილი ყველა ცვლილება უნდა შეთანხმდეს პროექტის ავტორთან
2. შენობის საპროექტო ნული ±0.00=447.00 აბსოლუტურ ნიშნულს
3. პროექტში ყველა ზომა მოცემულია მილიმეტრებში, ნუშნულები-მეტრებში.
4. ქარგილის გამოხსნა მოხდეს მას შემდეგ, რაც ბეტონის სიმტკიცე მიაღწევს მინიმუმ 70%.

შენიშვნები :

თარიღი Mar 19, 2024 წ.

კორექტირება

№	კორექტირება	თარიღი
1		
2		
3		
4		
5		
6		

მისამართი:

ქ.თბილისი, მარშალ გელოვანის გამზ. №32ბ

ს/კ 01.10.10.022.331

პროექტის სახელწოდება:

მრავალფუნქციური საცხოვრებელი კომპლექსი A Block

მთავარი კონსტრუქტორი: Lead Structural Engineer:

თანამდებობა	გვარი	ხელმოწერა
არქიტექტორი	გ.ცუცქირიძე	
მთ.კონსტრუქტორი	ა.ნამგალაძე	
კონსტრუქტორი	გ.გოქსაძე	
მათ.მოდელირება	ა.ოქრომელიძე	

E: AVTONAMGALADZE@GMAIL.COM

M: +995 598 242 654

პროექტი/Project No 21A24

თარიღი/Date: Mar 19, 2024

სტადია/Status: S.D.

ფურცელი/Drawing No კ - 402

ფორმატი Paper Size A3

მასშტაბი Scale

ნახაზი/Drawing

რიგელის რიგელთან შეერთების კვანძი

რიგელის რიგელთან შეერთების კვანძი - I
მ 1:20

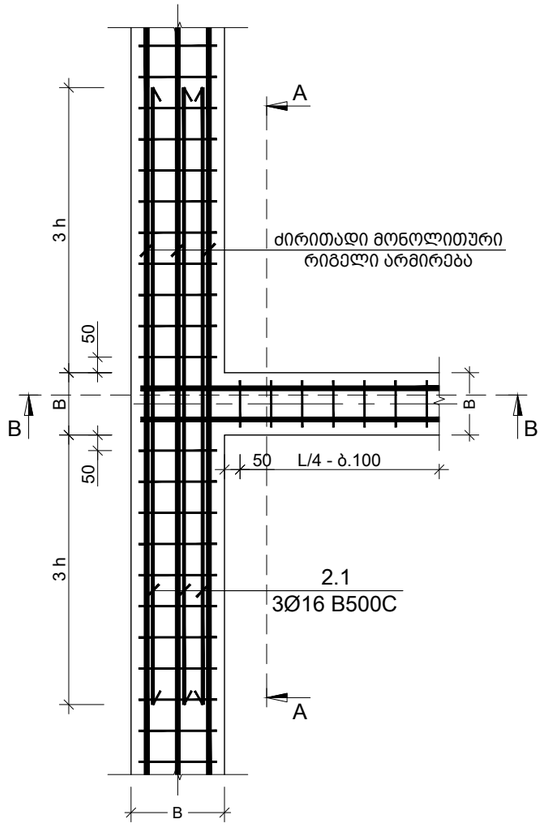

კვეთი A-A
რიგელის რიგელთან შეერთების კვანძი
მ 1:20

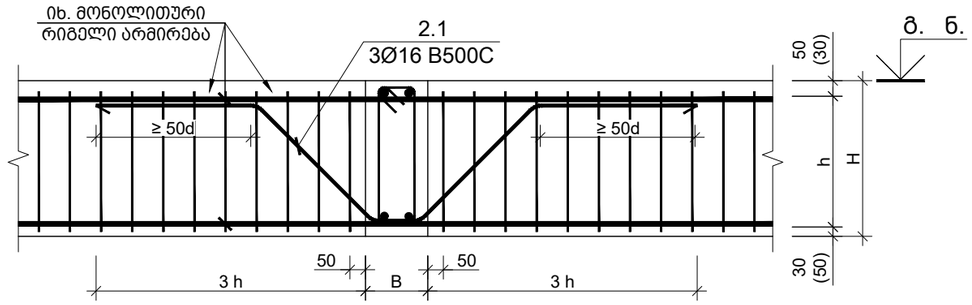

კვეთი B-B
რიგელის რიგელთან შეერთების კვანძი
მ 1:20

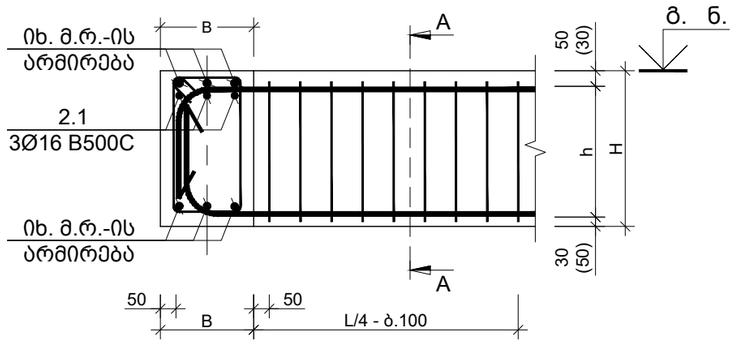

რიგელიდან სვეტის დაწყების ადგილი კვეთი
მ 1:20

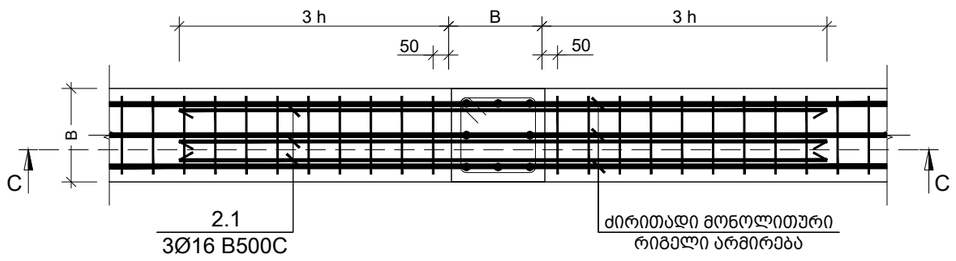

კვეთი C-C
რიგელის რიგელთან შეერთების კვანძი
მ 1:20

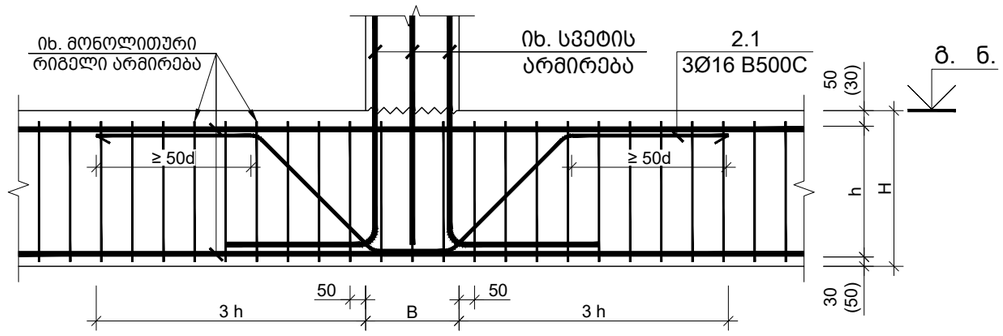

საერთო შენიშვნები :

1. ნახაზში შეტანილი ყველა ცვლილება უნდა შეთანხმდეს პროექტის ავტორთან
2. შენობის საპროექტო ნული ±0.00=447.00 აბსოლუტურ ნიშნულს
3. პროექტში ყველა ზომა მოცემულია მილიმეტრებში, ნუშნულები-მეტრებში.
4. ქარგილის გამოხსნა მოხდეს მას შემდეგ, რაც ბეტონის სიმტკიცე მიაღწევს მინიმუმ 70%.

შენიშვნები :

თარიღი Mar 19, 2024 წ.

კორექტირება

№	კორექტირება	თარიღი
1		
2		
3		
4		
5		
6		

მისამართი:

ქ.თბილისი, მარშალ
გელოვანის გამზ. №32გ
ს/კ 01.10.10.022.331

პროექტის სახელწოდება:

მრავალფუნქციური
საცხოვრებელი კომპლექსი A
Block

მთავარი კონსტრუქტორი:
Lead Structural Engineer:

თანამდებობა	გვარი	ხელმოწერა
არქიტექტორი	გ.ცუცქირიძე	
მთ.კონსტრუქტორი	ა.ნამგალაძე	
კონსტრუქტორი	გ.გოქსაძე	
მათ.მოდელირება	ა.ოქრომელიძე	

E: AVTONAMGALADZE@GMAIL.COM

M: +995 598 242 654

პროექტი/Project No 21A24

თარიღი/Date: Mar 19, 2024

სტადია/Status: S.D.

ფურცელი/Drawing No კ - 403

ფორმატი Paper Size A3

მასშტაბი Scale

ნახაზი/Drawing

რიგელიდან სვეტის დაწყების კვანძი

მონოლითური რიგელი მ.რ. -1
მ. 1:10

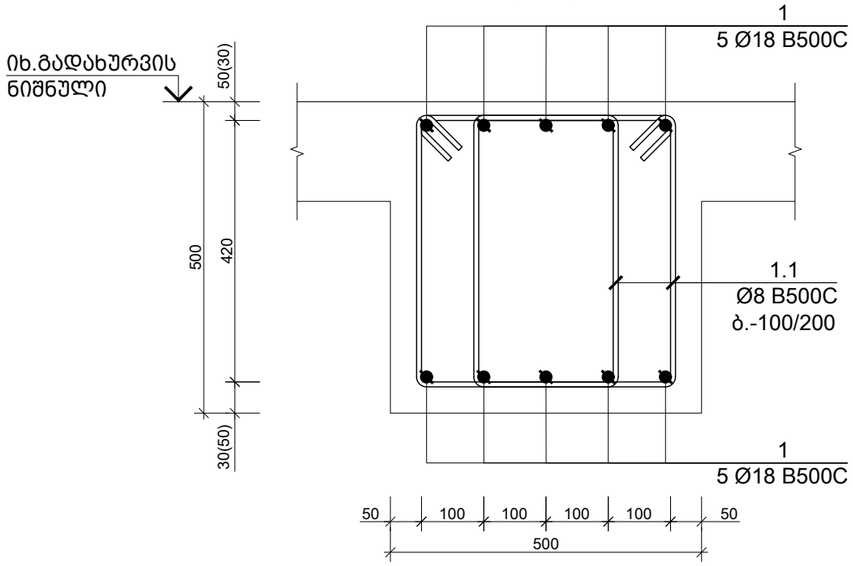

მონოლითური რიგელი მ.რ. -3
მ. 1:10

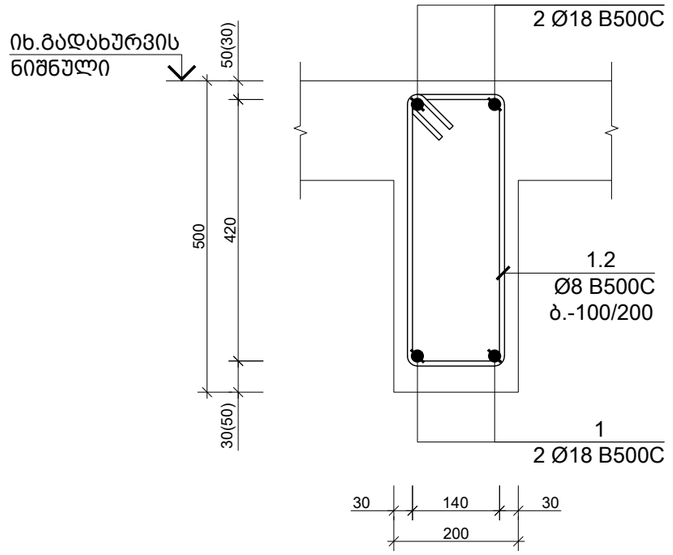

მონოლითური რიგელი მ.რ. -1
მ. 1:10

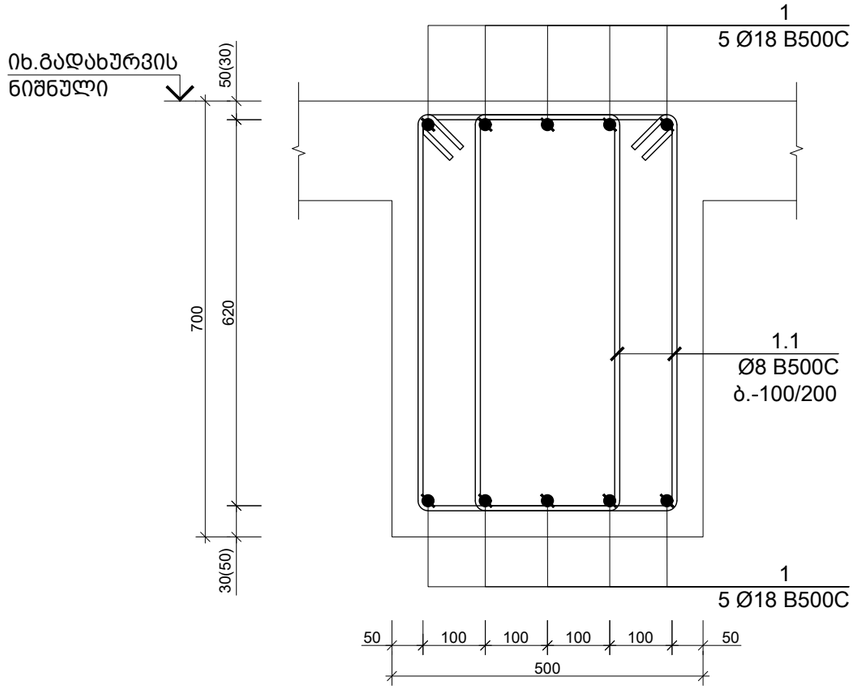

მონოლითური რიგელი მ.რ. -4
მ. 1:10

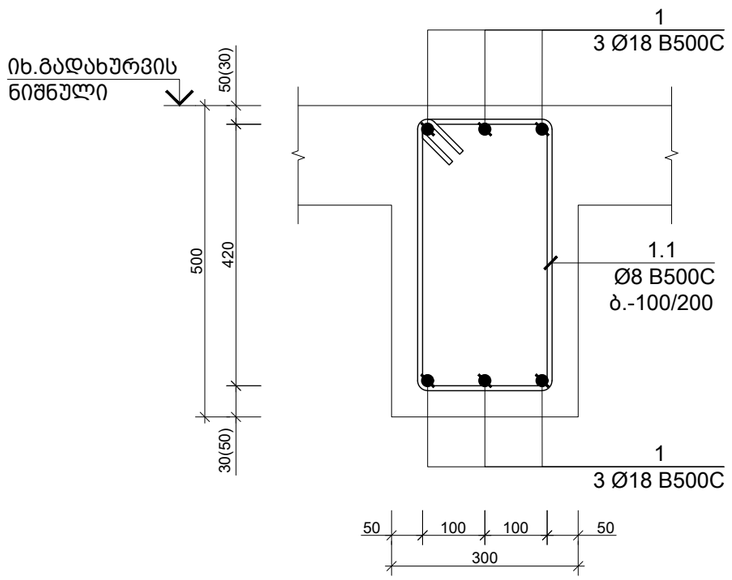

საერთო შენიშვნები :

1. ნახაზში მეტანილი ყველა ცვლილება უნდა შეთანხმდეს პროექტის ავტორთან
2. შენობის საპროექტო ნული ±0.00=447.00 აბსოლუტურ ნიშნულს
3. პროექტში ყველა ზომა მოცემულია მილიმეტრებში, ნუშნულები-მეტრებში.
4. ქარგილის გამოხსნა მოხდეს მას შემდეგ, რაც ბეტონის სიმტკიცე მიაღწევს მინიმუმ 70%.

შენიშვნები :

თარიღი Mar 19, 2024 წ.

კორექტირება

№	კორექტირება	თარიღი
1		
2		
3		
4		
5		
6		

მისამართი:

ქ.თბილისი, მარშალ გელოვანის გამზ. №32ბ

ს/კ 01.10.10.022.331

პროექტის სახელწოდება:

მრავალფუნქციური საცხოვრებელი კომპლექსი A Block

მთავარი კონსტრუქტორი:
Lead Structural Engineer:

თანამდებობა	გვარი	ხელმოწერა
არქიტექტორი	გ.ცუცქირიძე	
მთ.კონსტრუქტორი	ა.ნამგალაძე	
კონსტრუქტორი	გ.გოქსაძე	
მათ.მოდელირება	ა.ოქრომელიძე	

E: AVTONAMGALADZE@GMAIL.COM

M: +995 598 242 654

პროექტი/Project No 21A24

თარიღი/Date: Mar 19, 2024

სტადია/Status: S.D.

ფურცელი/Drawing No კ - 404

ფორმატი Paper Size A3

მასშტაბი Scale

ნახაზი/Drawing

მონოლითური რიგელი მ.რ. - 1 2 3 4

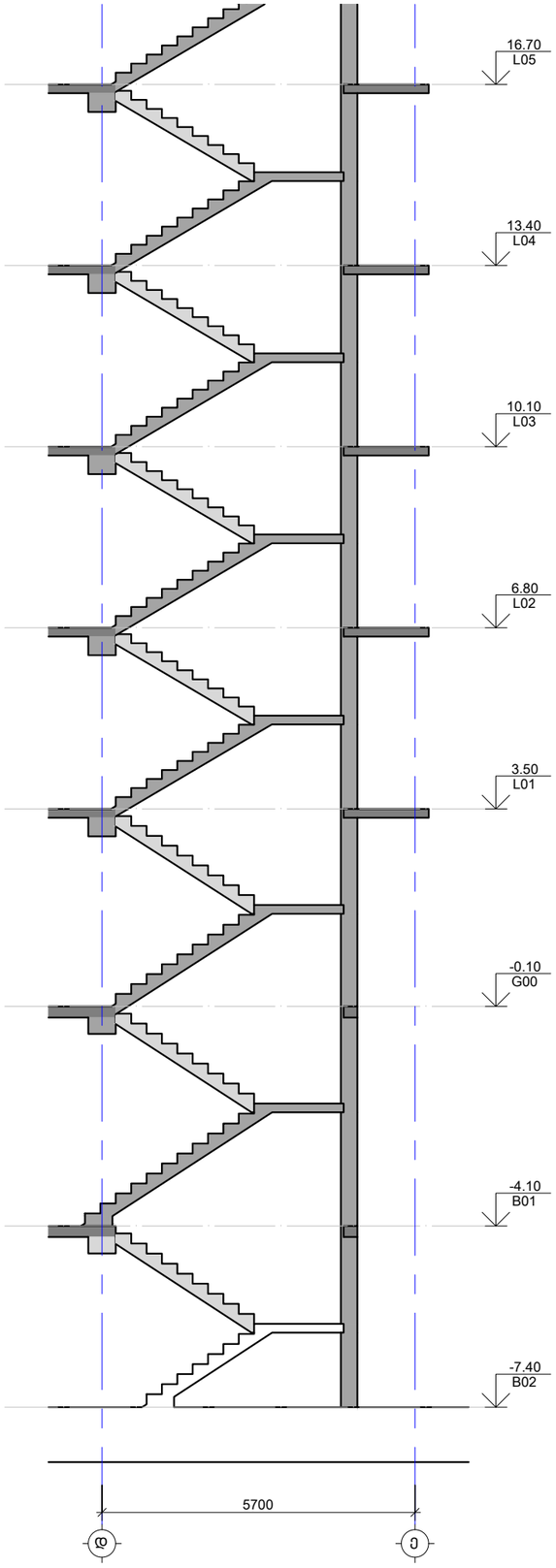

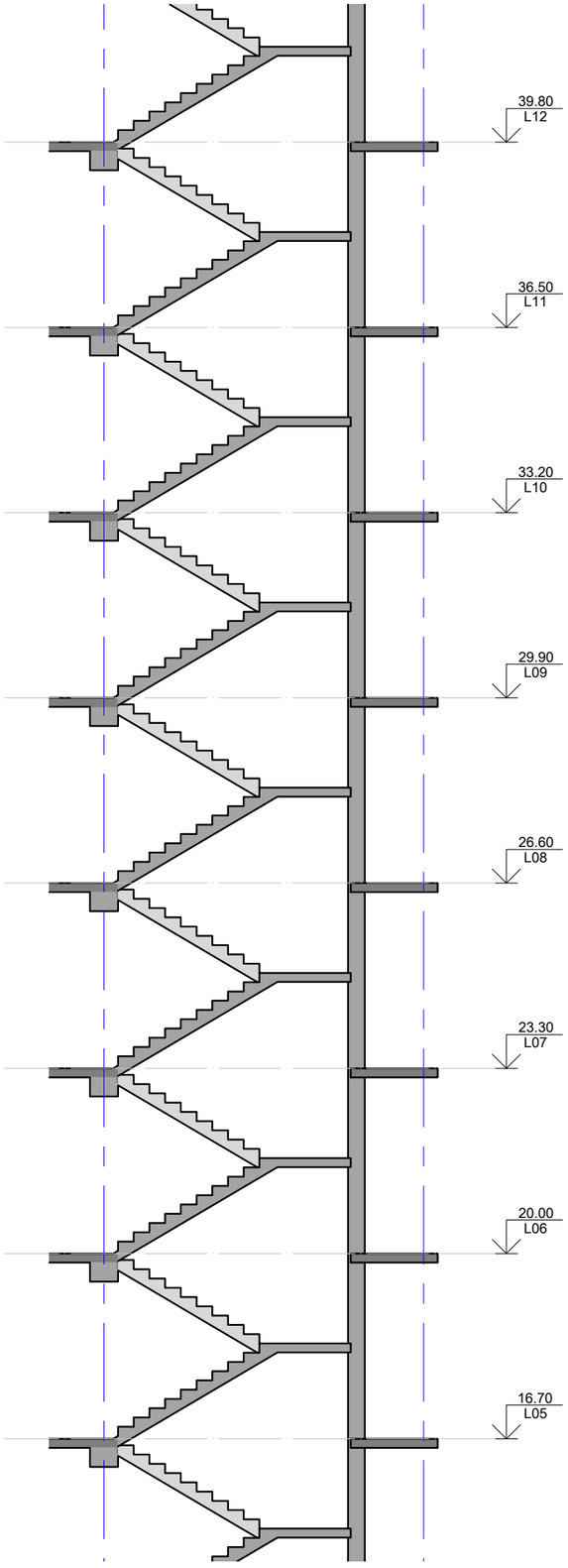

კიბის ჭრილი A-A
მ. 1:100

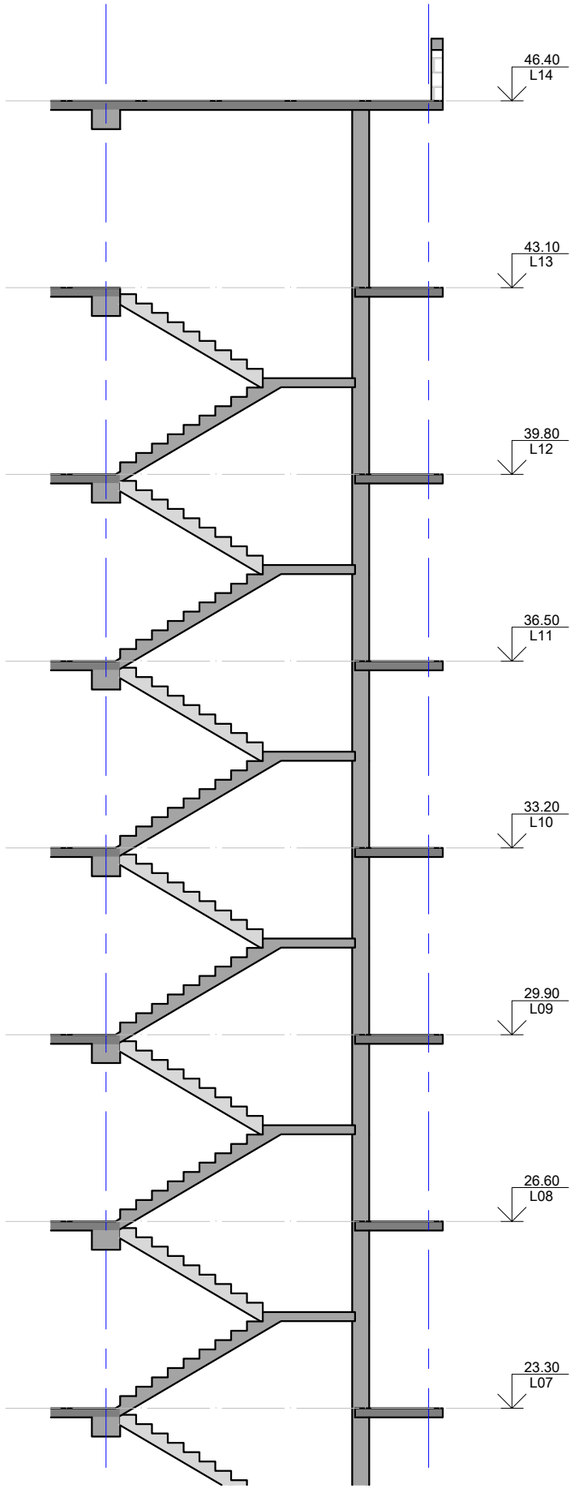

საერთო შენიშვნები :

1. ნახაზში შეტანილი ყველა ცვლილება უნდა შეთანხმდეს პროექტის ავტორთან
2. შენობის საპროექტო ნული ±0.00=447.00 აბსოლუტურ ნიშნულს
3. პროექტში ყველა ზომა მოცემულია მილიმეტრებში, ნუშნულები-მეტრებში.
4. ქარგილის გამოხსნა მოხდეს მას შემდეგ, რაც ბეტონის სიმტკიცე მიაღწევს მინიმუმ 70%.

შენიშვნები :

თარიღი Mar 19, 2024 წ.

კორექტირება

№	კორექტირება	თარიღი
1		
2		
3		
4		
5		
6		

მისამართი:

ქ.თბილისი, მარშალ გელოვანის გამზ. №32გ
ს/კ 01.10.10.022.331

პროექტის სახელწოდება:

მრავალფუნქციური საცხოვრებელი კომპლექსი A
Block

მთავარი კონსტრუქტორი:
Lead Structural Engineer:

თანამდებობა	გვარი	ხელმოწერა
არქიტექტორი	გ.ცუცქირიძე	
მთ.კონსტრუქტორი	ა.ნამგალაძე	
კონსტრუქტორი	გ.გოქსაძე	
მათ.მოდელირება	ა.ოქრომელიძე	

E: AVTONAMGALADZE@GMAIL.COM

M: +995 598 242 654

პროექტი/Project No 21A24
თარიღი/Date: Mar 19, 2024
სტადია/Status: S.D.
ფურცელი/Drawing No კ - 501

ფორმატი Paper Size A3
მასშტაბი Scale

ნახაზი/Drawing

კიბის ჭრილი A-A

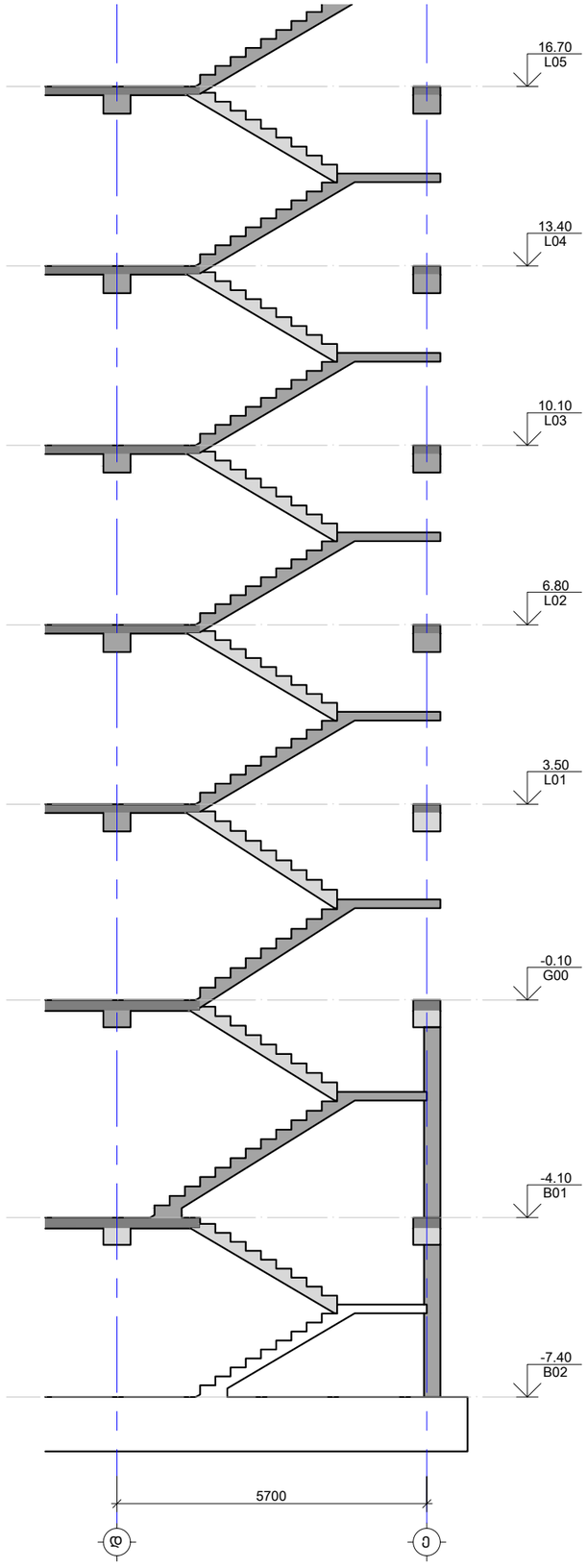

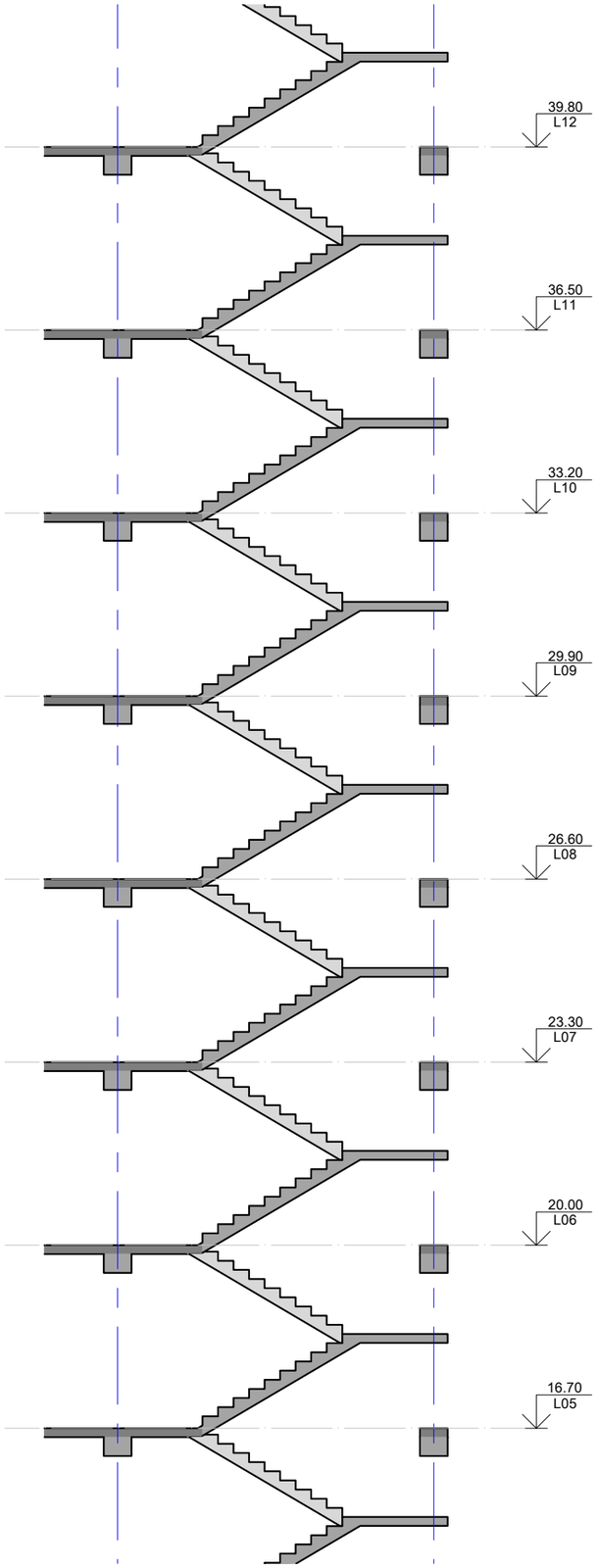

კიბის ჭრილი B-B
მ. 1:100

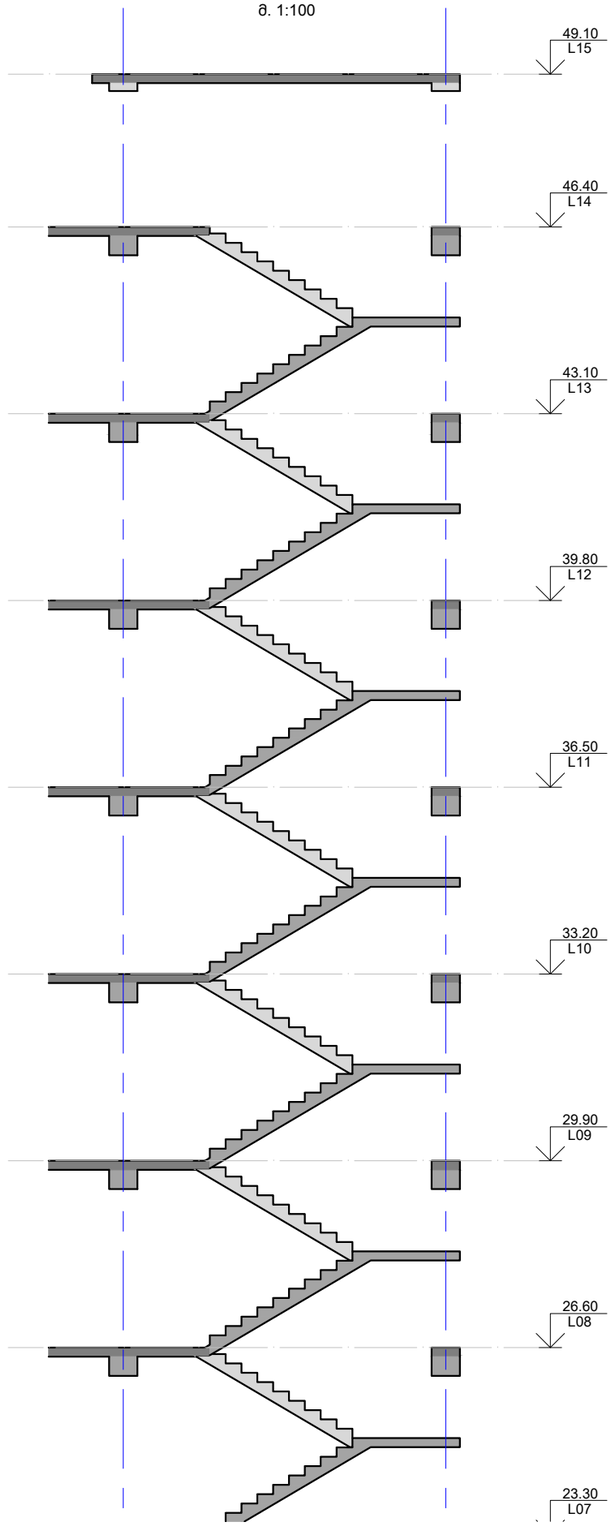

საერთო შენიშვნები :

1. ნახაზში შეტანილი ყველა ცვლილება უნდა შეთანხმდეს პროექტის ავტორთან
2. შენობის საპროექტო ნული ±0.00=447.00 აბსოლუტურ ნიშნულს
3. პროექტში ყველა ზომა მოცემულია მილიმეტრებში, ნუშნულები-მეტრებში.
4. ქარგილის გამოხსნა მოხდეს მას შემდეგ, რაც ბეტონის სიმტკიცე მიაღწევს მინიმუმ 70%.

შენიშვნები :

1. კვეთების მარკირება იხ. საყალიბე გეგმაზე #######

დამატებითი არმირების ბადის კონტური

თარიღი Mar 19, 2024 წ.

კორექტირება

№	კორექტირება	თარიღი
1		
2		
3		
4		
5		
6		

მისამართი:

ქ.თბილისი, მარმალ
გელოვანის გამზ. №32გ
ს/კ 01.10.10.022.331

პროექტის სახელწოდება:

მრავალფუნქციური
საცხოვრებელი კომპლექსი A
Block

მთავარი კონსტრუქტორი:
Lead Structural Engineer:

თანამდებობა	გვარი	ხელმოწერა
არქიტექტორი	გ.ცუცქირიძე	
მთ.კონსტრუქტორი	ა.ნამგალაძე	
კონსტრუქტორი	გ.გოქსაძე	
მათ.მოდელირება	ა.ოქრომელიძე	

E: AVTONAMGALADZE@GMAIL.COM
M: +995 598 242 654

პროექტი/Project No 21A24	ფორმატი Paper Size A3
თარიღი/Date: Mar 19, 2024	
სტადია/Status: S.D.	მასშტაბი Scale
ფურცელი/Drawing No ჯ - 502	

ნახაზი/Drawing

კიბის ჭრილი B-B

კვანძი - I
მ. 1:10

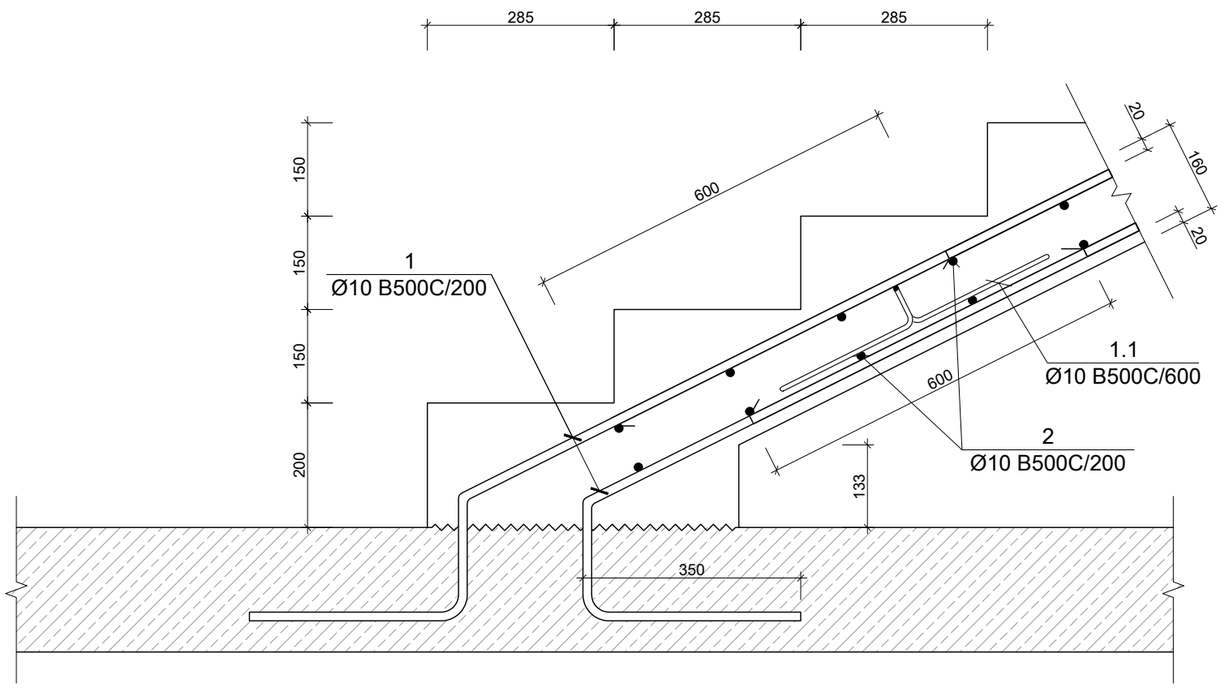

კვანძი - II
მ. 1:10

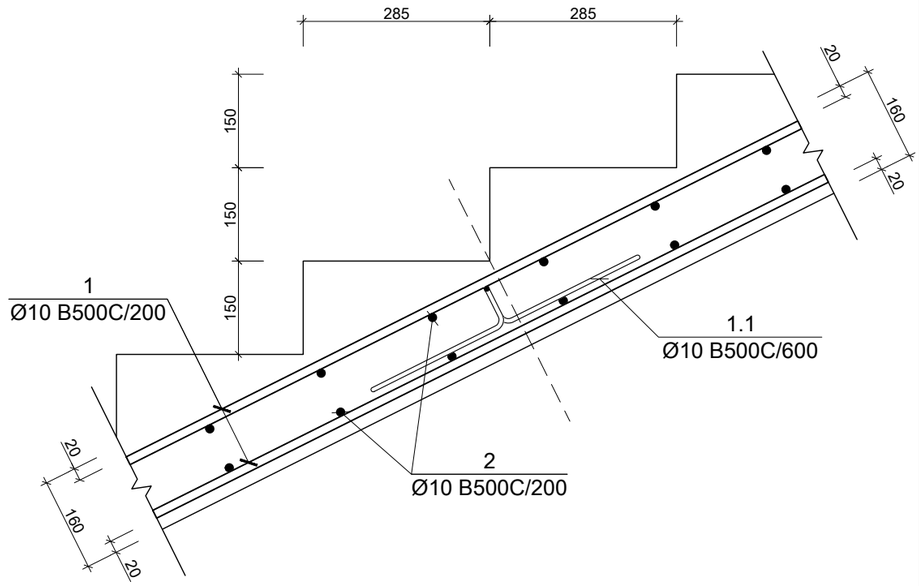

კვანძი - III
მ. 1:10

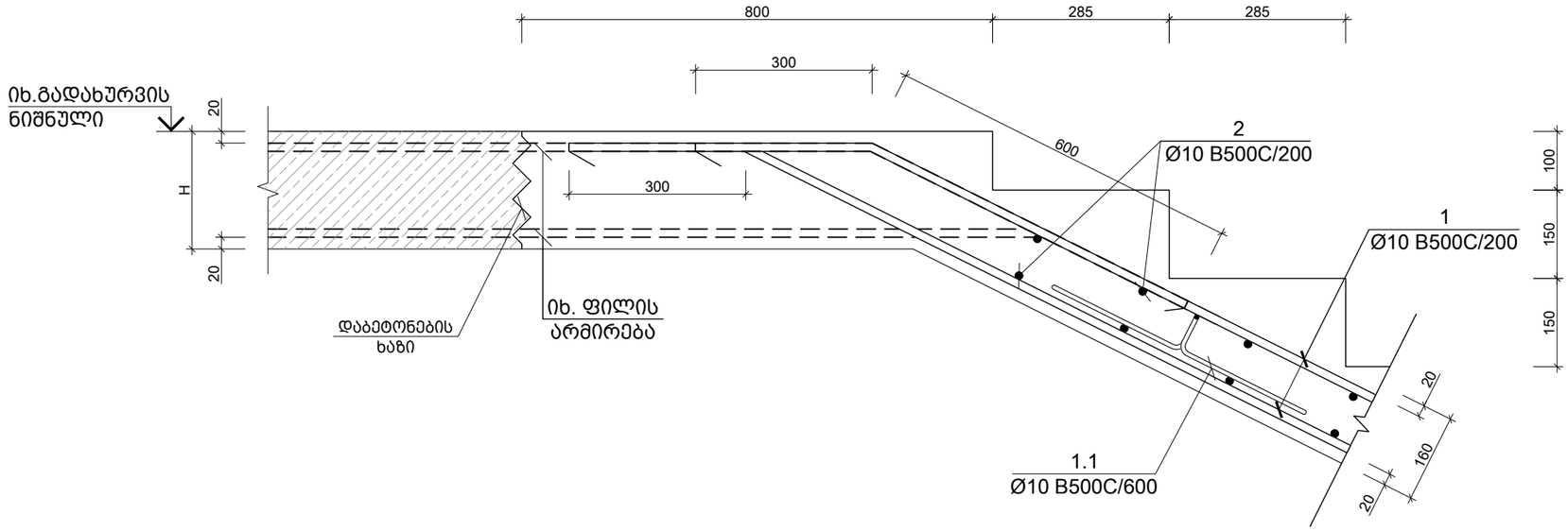

საერთო შენიშვნები :

1. ნახაზში შეტანილი ყველა ცვლილება უნდა შეთანხმდეს პროექტის ავტორთან
2. შენობის საპროექტო ნული ±0.00=447.00 აბსოლუტურ ნიშნულს
3. პროექტში ყველა ზომა მოცემულია მილიმეტრებში, ნუშნულები-მეტრებში.
4. ქარგილის გამოხსნა მოხდეს მას შემდეგ, რაც ბეტონის სიმტკიცე მიაღწევს მინიმუმ 70%.

შენიშვნები :

თარიღი Mar 19, 2024 წ.

კორექტირება

№	კორექტირება	თარიღი
1		
2		
3		
4		
5		
6		

მისამართი:

ქ.თბილისი, მარშალ
გელოვანის გამზ. №32გ
ს/კ 01.10.10.022.331

პროექტის სახელწოდება:

მრავალფუნქციური
საცხოვრებელი კომპლექსი A
Block

მთავარი კონსტრუქტორი:
Lead Structural Engineer:

თანამდებობა	გვარი	ხელმოწერა
არქიტექტორი	გ.ცუცქირიძე	
მთ.კონსტრუქტორი	ა.ნამგალაძე	
კონსტრუქტორი	გ.გოქსაძე	
მათ.მოდელირება	ა.ოქრომელიძე	

E: AVTONAMGALADZE@GMAIL.COM

M: +995 598 242 654

პროექტი/Project No 21A24	ფორმატი Paper Size
თარიღი/Date: Mar 19, 2024	A3
სტადია/Status: S.D.	მასშტაბი Scale
ფურცელი/Drawing No ჯ - 503	

ნახაზი/Drawing

კიბის სამონტაჟო კვანძი I

კვანძი - III
მ. 1:10

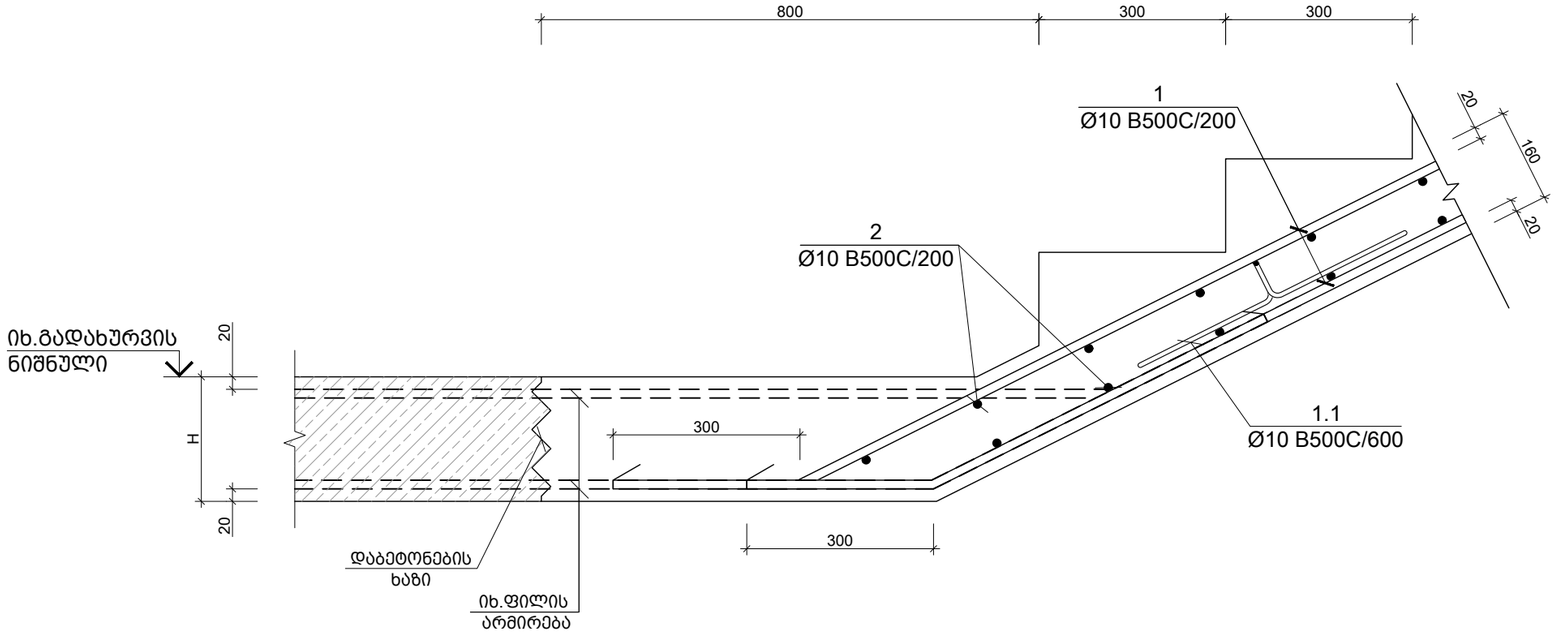

კვანძი - III
მ. 1:20

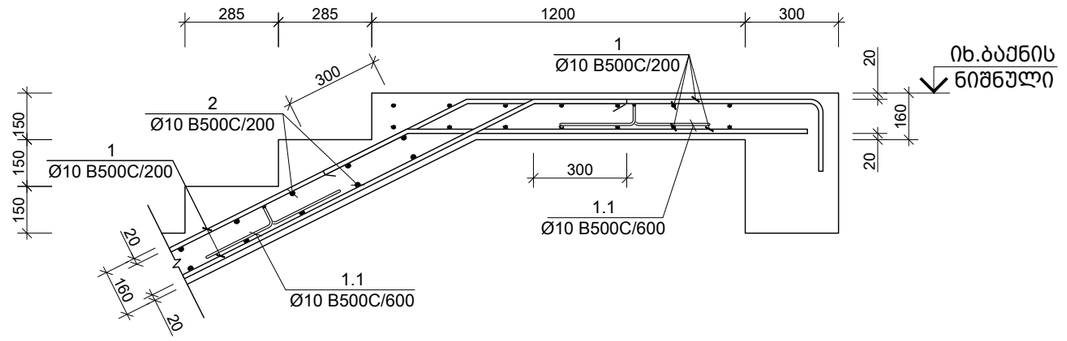

კვანძი - IV
მ. 1:20

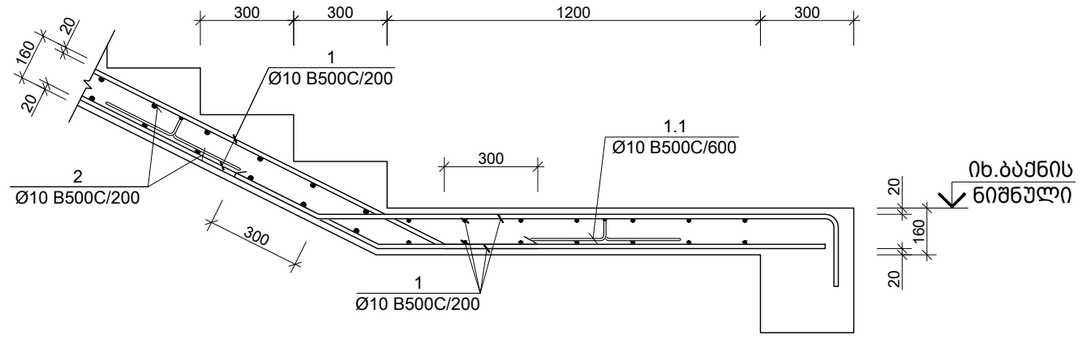

საერთო შენიშვნები :

1. ნახაზში მეტანილი ყველა ცვლილება უნდა შეთანხმდეს პროექტის ავტორთან
2. შენობის საპროექტო ნული ±0.00=447.00 აბსოლუტურ ნიშნულს
3. პროექტში ყველა ზომა მოცემულია მილიმეტრებში, ნუშნულები-მეტრებში.
4. ქარგილის გამოხსნა მოხდეს მას შემდეგ, რაც ბეტონის სიმტკიცე მიაღწევს მინიმუმ 70%.

შენიშვნები :

თარიღი Mar 19, 2024 წ.

კორექტირება

№	კორექტირება	თარიღი
1		
2		
3		
4		
5		
6		

მისამართი:

ქ.თბილისი, მარშალ
გელოვანის გამზ. №32გ
ს/კ 01.10.10.022.331

პროექტის სახელწოდება:

მრავალფუნქციური
საცხოვრებელი კომპლექსი A
Block

მთავარი კონსტრუქტორი:
Lead Structural Engineer:

თანამდებობა	გვარი	ხელმოწერა
არქიტექტორი	გ.ცუცქირიძე	
მთ.კონსტრუქტორი	ა.ნამგალაძე	
კონსტრუქტორი	გ.გოქსაძე	
მათ.მოდელირება	ა.ოქრომელიძე	

E: AVTONAMGALADZE@GMAIL.COM

M: +995 598 242 654

პროექტი/Project No 21A24	ფორმატი Paper Size A3
თარიღი/Date: Mar 19, 2024	
სტადია/Status: S.D.	მასშტაბი Scale
ფურცელი/Drawing No ჯ - 504	

ნახაზი/Drawing

კიბის სამონტაჟო კვანძი II

კვეთი 1-1
მ. 1:10

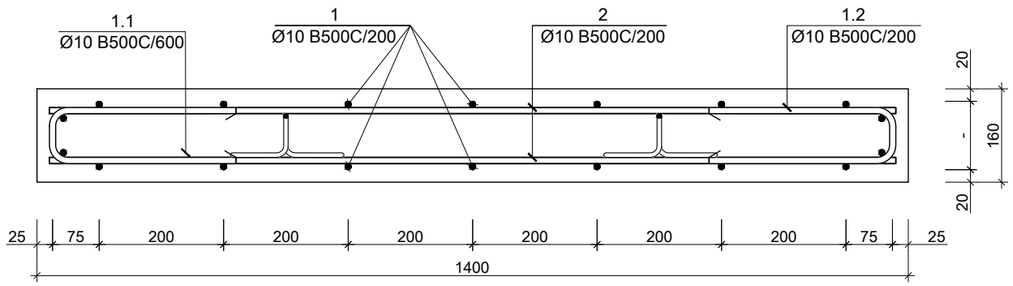

პოზ. N	Ø [მმ]	ე ს კ ი ზ ი [მმ]	სიგრძე L [მმ]
1.1	Ø 10	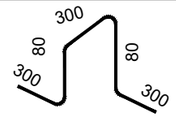	1060
1.2	Ø 10	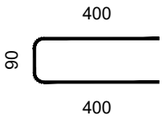	890

საერთო შენიშვნები :

1. ნახაზში მეტანილი ყველა ცვლილება უნდა შეთანხმდეს პროექტის ავტორთან
2. შენობის საპროექტო ნული ±0.00=447.00 აბსოლუტურ ნიშნულს
3. პროექტში ყველა ზომა მოცემულია მილიმეტრებში, ნუშნულები-მეტრებში.
4. ქარგილის გამოხსნა მოხდეს მას შემდეგ, რაც ბეტონის სიმტკიცე მიაღწევს მინიმუმ 70%.

შენიშვნები :

თარიღი Mar 19, 2024 წ.

კორექტირება

№	კორექტირება	თარიღი
1		
2		
3		
4		
5		
6		

მისამართი:

ქ.თბილისი, მარშალ გელოვანის გამზ. №32გ
ს/კ 01.10.10.022.331

პროექტის სახელწოდება:

მრავალფუნქციური საცხოვრებელი კომპლექსი A Block

მთავარი კონსტრუქტორი:
Lead Structural Engineer:

თანამდებობა	გვარი	ხელმოწერა
არქიტექტორი	გ.ცუცქირიძე	
მთ.კონსტრუქტორი	ა.ნამგალაძე	
კონსტრუქტორი	გ.გოქსაძე	
მათ.მოდელირება	ა.ოქრომელიძე	

E: AVTONAMGALADZE@GMAIL.COM

M: +995 598 242 654

პროექტი/Project No 21A24	ფორმატი Paper Size A3
თარიღი/Date: Mar 19, 2024	
სტადია/Status: S.D.	მასშტაბი Scale
ფურცელი/Drawing No კ - 505	

ნახაზი/Drawing

კიბის სამონტაჟო კვანძი III

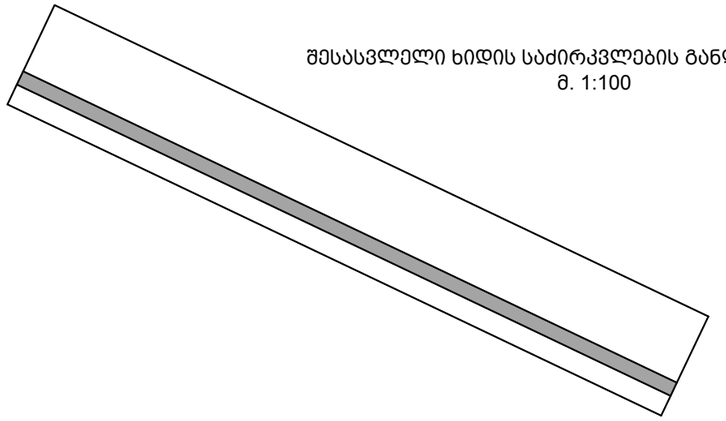

შესასვლელი ხიდის საძირკვლების განლაგების გეგმა
მ. 1:100

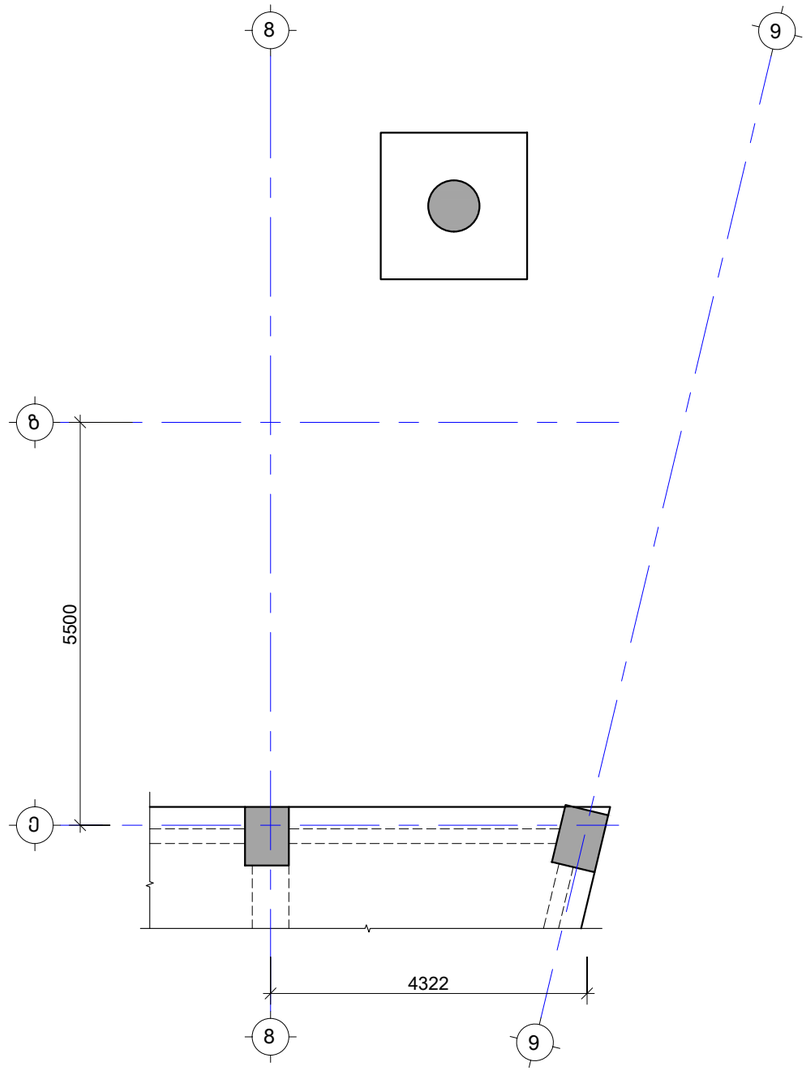

საერთო შენიშვნები :

1. ნახაზში შეტანილი ყველა ცვლილება უნდა შეთანხმდეს პროექტის ავტორთან
2. შენობის საპროექტო ნული ±0.00=447.00 აბსოლუტურ ნიშნულს
3. პროექტში ყველა ზომა მოცემულია მილიმეტრებში, ნუშნულები-მეტრებში.
4. ქარგილის გამოხსნა მოხდეს მას შემდეგ, რაც ბეტონის სიმტკიცე მიაღწევს მინიმუმ 70%.

შენიშვნები :

თარიღი Mar 19, 2024 წ.

კორექტირება

№	კორექტირება	თარიღი
1		
2		
3		
4		
5		
6		

მისამართი:

ქ.თბილისი, მარშალ
გელოვანის გამზ. №32გ
ს/კ 01.10.10.022.331

პროექტის სახელწოდება:

მრავალფუნქციური
საცხოვრებელი კომპლექსი A
Block

მთავარი კონსტრუქტორი:
Lead Structural Engineer:

თანამდებობა	გვარი	ხელმოწერა
არქიტექტორი	გ.ცუცქირიძე	
მთ.კონსტრუქტორი	ა.ნამგალაძე	
კონსტრუქტორი	გ.გოქსაძე	
მათ.მოდელირება	ა.ოქრომელიძე	

E: AVTONAMGALADZE@GMAIL.COM

M: +995 598 242 654

პროექტი/Project No 21A24	ფორმატი Paper Size A3
თარიღი/Date: Mar 19, 2024	
სტადია/Status: S.D.	მასშტაბი Scale
ფურცელი/Drawing No კ - 801	

ნახაზი/Drawing

შესასვლელი ხიდის
საძირკვლების განლაგების გეგმა

შესასვლელი ხიდის საყალიბე გეგმა
მ. 1:100

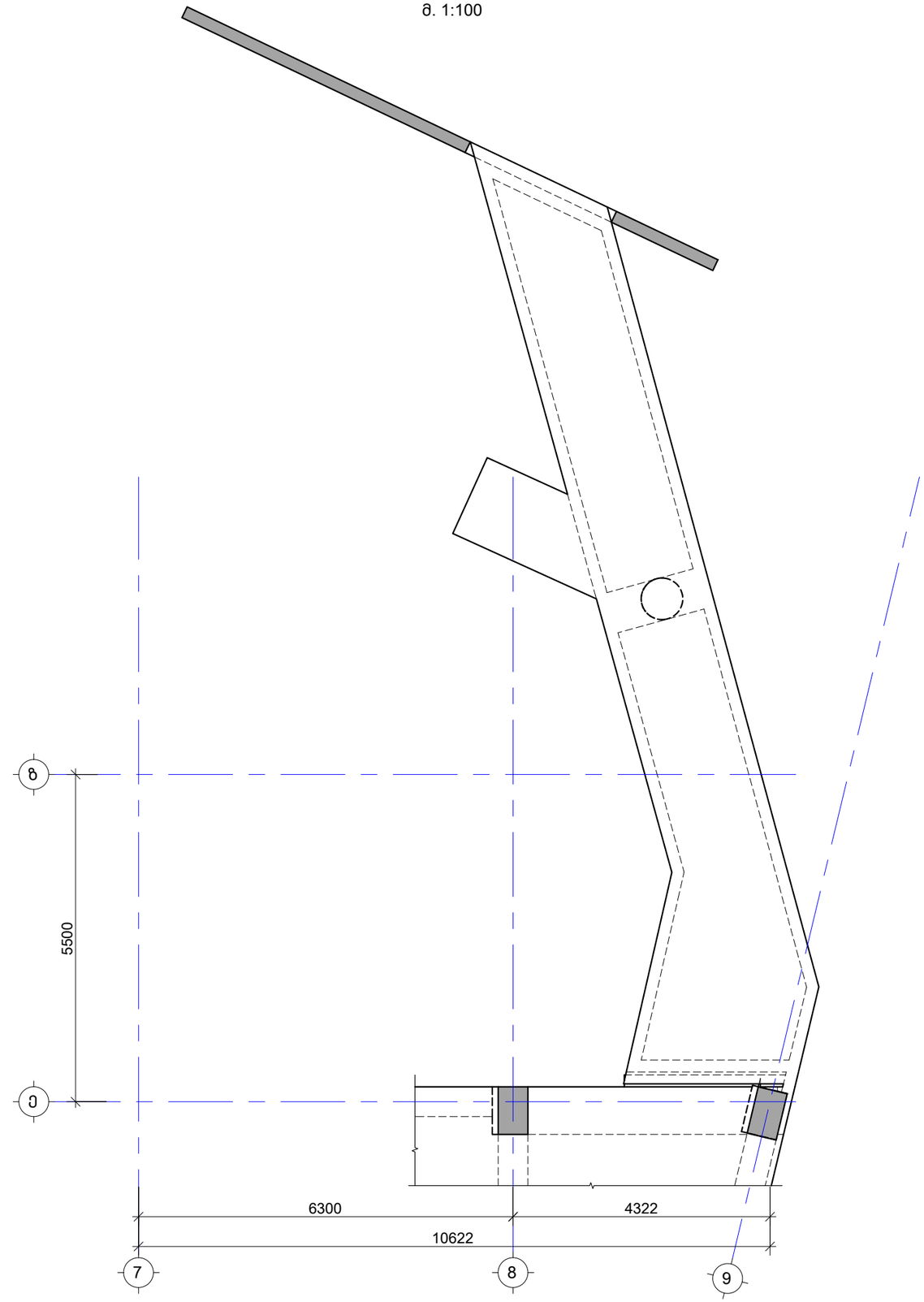

საერთო შენიშვნები :

1. ნახაზში შეტანილი ყველა ცვლილება უნდა შეთანხმდეს პროექტის ავტორთან
2. შენობის საპროექტო ნული ±0.00=447.00 აბსოლუტურ ნიშნულს
3. პროექტში ყველა ზომა მოცემულია მილიმეტრებში, ნუშნულები-მეტრებში.
4. ქარგილის გამოხსნა მოხდეს მას შემდეგ, რაც ბეტონის სიმტკიცე მიაღწევს მინიმუმ 70%.

შენიშვნები :

თარიღი Mar 19, 2024 წ.

კორექტირება

№	კორექტირება	თარიღი
1		
2		
3		
4		
5		
6		

მისამართი:

ქ.თბილისი, მარშალ
გელოვანის გამზ. №32ბ
ს/კ 01.10.10.022.331

პროექტის სახელწოდება:

მრავალფუნქციური
საცხოვრებელი კომპლექსი A
Block

მთავარი კონსტრუქტორი:
Lead Structural Engineer:

თანამდებობა	გვარი	ხელმოწერა
არქიტექტორი	გ.ცუცქირიძე	
მთ.კონსტრუქტორი	ა.ნამგალაძე	
კონსტრუქტორი	გ.გოქსაძე	
მათ.მოდელირება	ა.ოქრომელიძე	

E: AVTONAMGALADZE@GMAIL.COM

M: +995 598 242 654

პროექტი/Project No 21A24

თარიღი/Date: Mar 19, 2024

ფორმატი Paper Size A3

სტადია/Status: S.D.

მასშტაბი Scale

ფურცელი/Drawing No კ - 802

ნახაზი/Drawing

შესასვლელი პანდუსის საყალიბე გეგმა

პანდუსის საყალიბე გეგმა
მ. 1:100

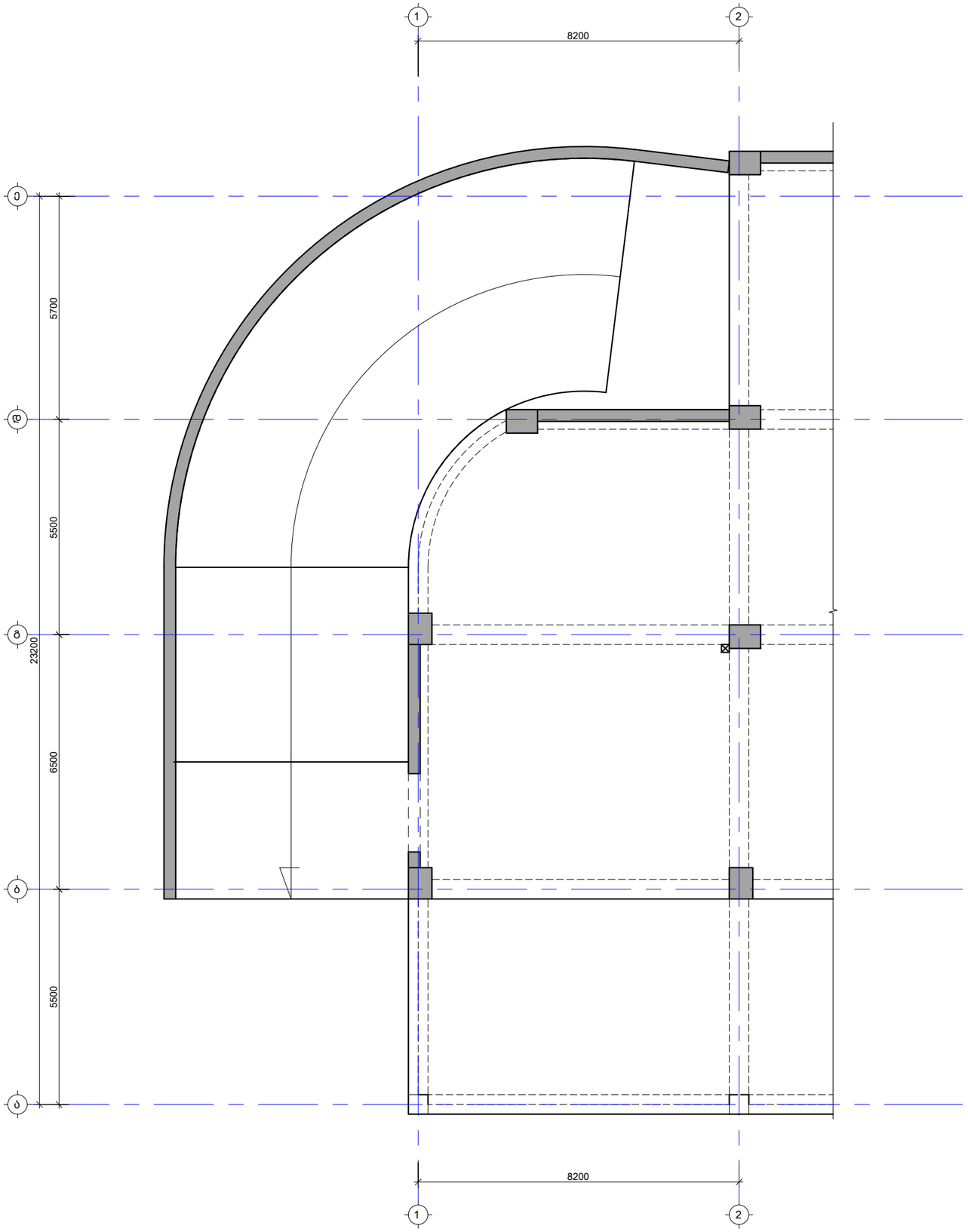

საერთო შენიშვნები :

1. ნახაზში მეტანილი ყველა ცვლილება უნდა შეთანხმდეს პროექტის ავტორთან
2. შენობის საპროექტო ნული ±0.00=447.00 აბსოლუტურ ნიშნულს
3. პროექტში ყველა ზომა მოცემულია მილიმეტრებში, ნუშნულები-მეტრებში.
4. ქარგილის გამოხსნა მოხდეს მას შემდეგ, რაც ბეტონის სიმტკიცე მიაღწევს მინიმუმ 70%.

შენიშვნები :

თარიღი Mar 19, 2024 წ.

კორექტირება

№	კორექტირება	თარიღი
1		
2		
3		
4		
5		
6		

მისამართი:

ქ.თბილისი, მარშალ
გელოვანის გამზ. №32გ
ს/კ 01.10.10.022.331

პროექტის სახელწოდება:

მრავალფუნქციური
საცხოვრებელი კომპლექსი A
Block

მთავარი კონსტრუქტორი:
Lead Structural Engineer:

თანამდებობა	გვარი	ხელმოწერა
არქიტექტორი	გ.ცუცქირიძე	
მთ.კონსტრუქტორი	ა.ნამგალაძე	
კონსტრუქტორი	გ.გოქსაძე	
მათ.მოდელირება	ა.ოქრომელიძე	

E: AVTONAMGALADZE@GMAIL.COM
M: +995 598 242 654

პროექტი/Project No 21A24
თარიღი/Date: Mar 19, 2024
სტადია/Status: S.D.
ფურცელი/Drawing No კ - 803

ფორმატი Paper Size A3
მასშტაბი Scale

ნახაზი/Drawing

პანდუსის საყალიბე გეგმა

პანდუსის ჭრილი A-A
მ. 1:100

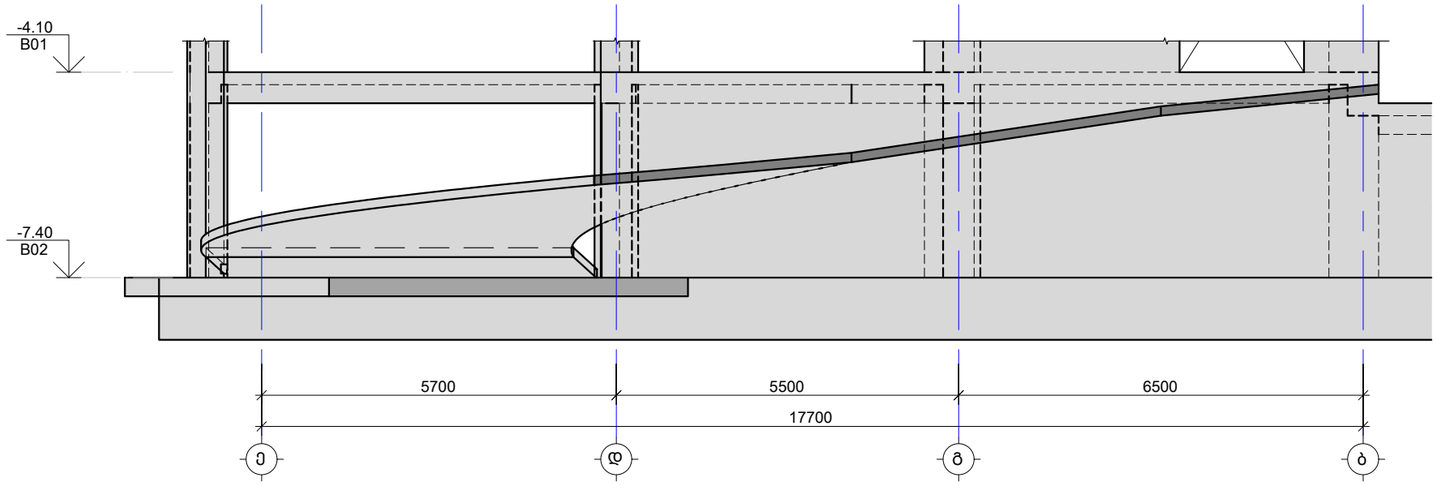

საერთო შენიშვნები :

1. ნახაზში მეტანილი ყველა ცვლილება უნდა შეთანხმდეს პროექტის ავტორთან
2. შენობის საპროექტო ნული ±0.00=447.00 აბსოლუტურ ნიშნულს
3. პროექტში ყველა ზომა მოცემულია მილიმეტრებში, ნუშნულები-მეტრებში.
4. ქარგილის გამოხსნა მოხდეს მას შემდეგ, რაც ბეტონის სიმტკიცე მიაღწევს მინიმუმ 70%.

შენიშვნები :

თარიღი Mar 19, 2024 წ.

კორექტირება

№	კორექტირება	თარიღი
1		
2		
3		
4		
5		
6		

მისამართი:

ქ.თბილისი, მარშალ გელოვანის გამზ. №32გ
ს/კ 01.10.10.022.331

პროექტის სახელწოდება:

მრავალფუნქციური საცხოვრებელი კომპლექსი A Block

მთავარი კონსტრუქტორი:
Lead Structural Engineer:

თანამდებობა	გვარი	ხელმოწერა
არქიტექტორი	გ.ცუცქირიძე	
მთ.კონსტრუქტორი	ა.ნამგალაძე	
კონსტრუქტორი	გ.გოქსაძე	
მათ.მოდელირება	ა.ოქრომელიძე	

E: AVTONAMGALADZE@GMAIL.COM
M: +995 598 242 654

პროექტი/Project No 21A24
თარიღი/Date: Mar 19, 2024
სტადია/Status: S.D.
ფურცელი/Drawing No პ - 804

ფორმატი Paper Size A3
მასშტაბი Scale

ნახაზი/Drawing

პანდუსის ჭრილი A-A

მონ. რ.ბ.-ის სვეტების და გარე შემომმზღუდავი კედლების მიერთების სქემა
მ.1:25

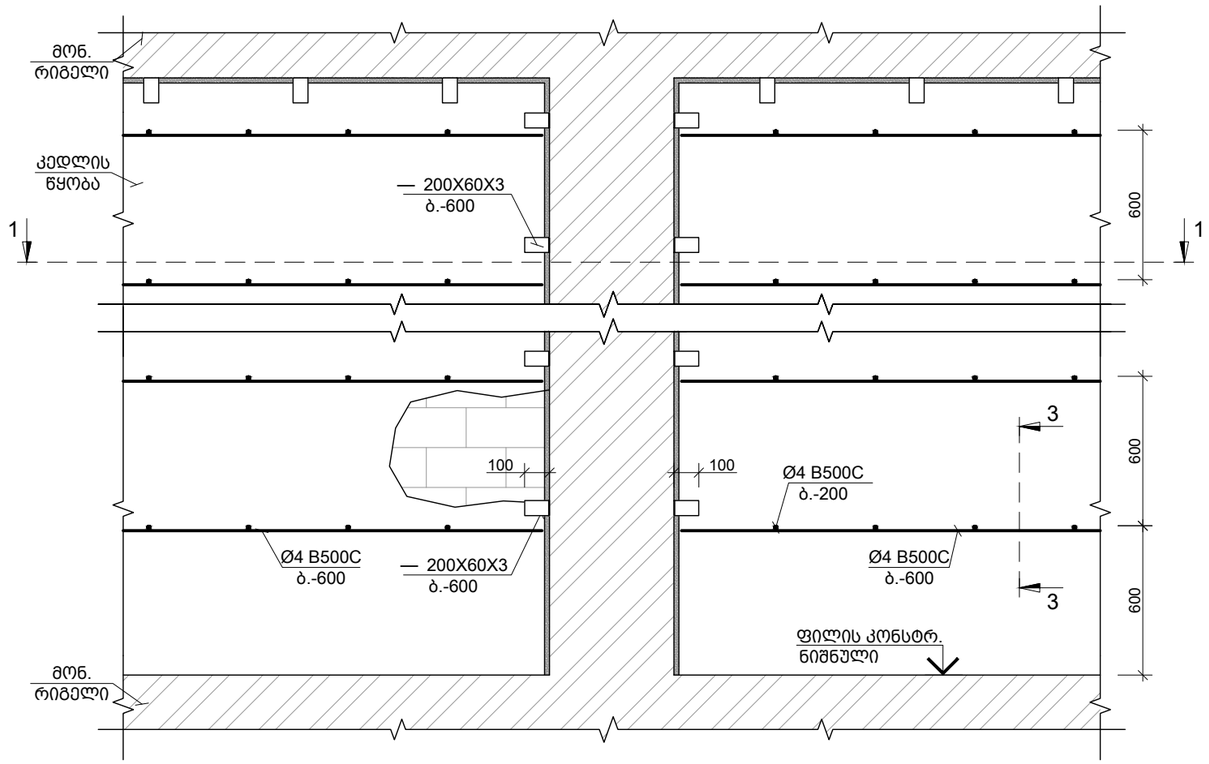

კუთხის სვეტებთან კედლების მიერთების კვანძი
მ.1:25

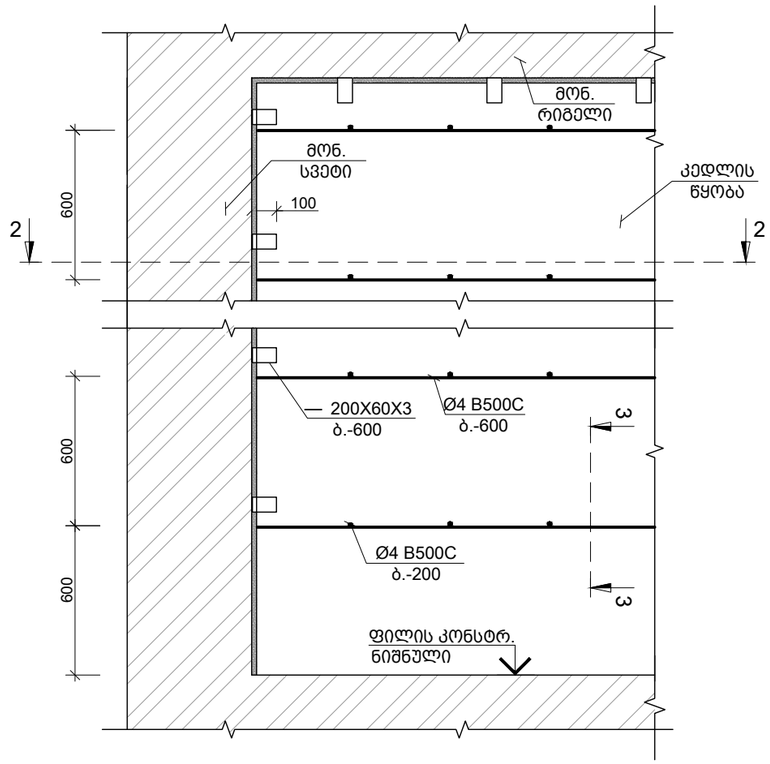

კვეთი 1-1
მ.1:25

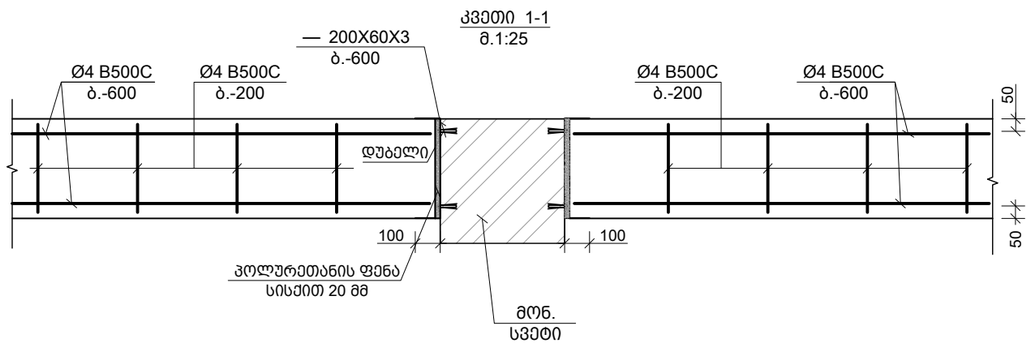

კვეთი 2-2
მ.1:25

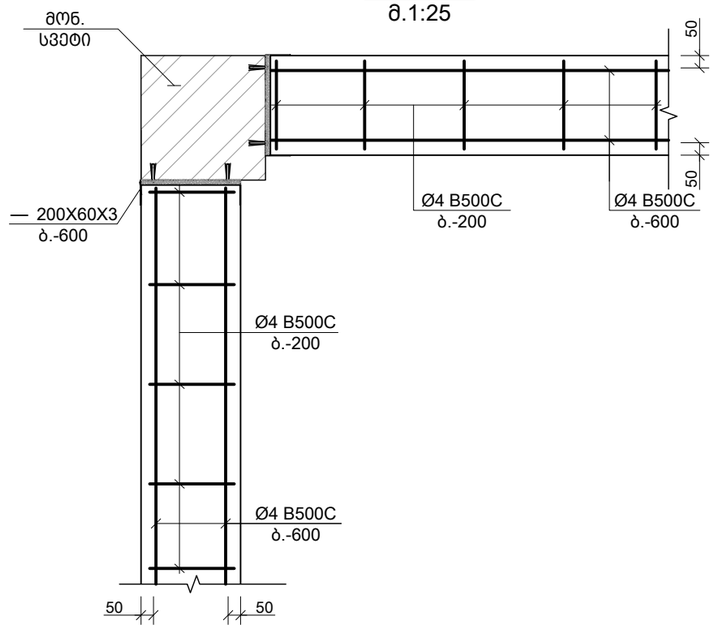

საერთო შენიშვნები :

1. ნახაზში მეტანილი ყველა ცვლილება უნდა შეთანხმდეს პროექტის ავტორთან
2. შენობის საპროექტო ნული ±0.00=447.00 აბსოლუტურ ნიშნულს
3. პროექტში ყველა ზომა მოცემულია მილიმეტრებში, ნუშნულები-მეტრებში.
4. ქარგილის გამოხსნა მოხდეს მას შემდეგ, რაც ბეტონის სიმტკიცე მიაღწევს მინიმუმ 70%.

შენიშვნები :

თარიღი Mar 19, 2024 წ.

კორექტირება

№	კორექტირება	თარიღი
1		
2		
3		
4		
5		
6		

მისამართი:

ქ.თბილისი, მარშალ
გელოვანის გამზ. №32გ
ს/კ 01.10.10.022.331

პროექტის სახელწოდება:

მრავალფუნქციური
საცხოვრებელი კომპლექსი A
Block

მთავარი კონსტრუქტორი:
Lead Structural Engineer:

თანამდებობა	გვარი	ხელმოწერა
არქიტექტორი	გ.ცუცქირიძე	
მთ.კონსტრუქტორი	ა.ნამგალაძე	
კონსტრუქტორი	გ.გოქსაძე	
მათ.მოდელირება	ა.ოქრომელიძე	

E: AVTONAMGALADZE@GMAIL.COM

M: +995 598 242 654

პროექტი/Project No 21A24	ფორმატი Paper Size A3
თარიღი/Date: Mar 19, 2024	
სტადია/Status: S.D.	მასშტაბი Scale
ფურცელი/Drawing No კ - 901	

ნახაზი/Drawing

მონ. რ.ბ.-ის სვეტების და გარე კედლების მიერთების სქემა

ტიხრების დამაგრების და არმირების ზოგადი სქემა
მ. 1:75

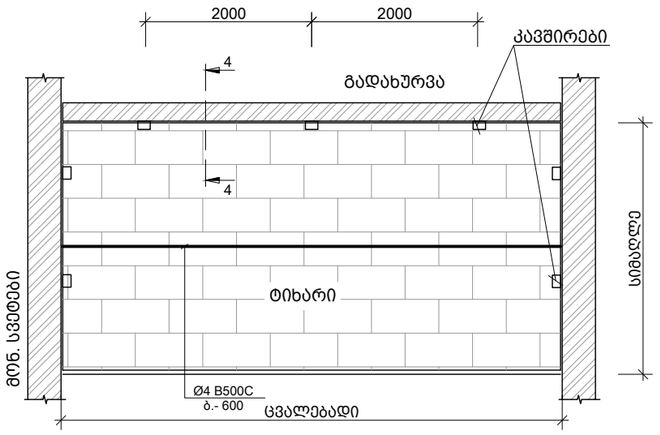

100 მმ -იანი ტიხრის გადახურვის ფილასთან და რიგელთან შეპირაპირების კვანძი
მ.1:10

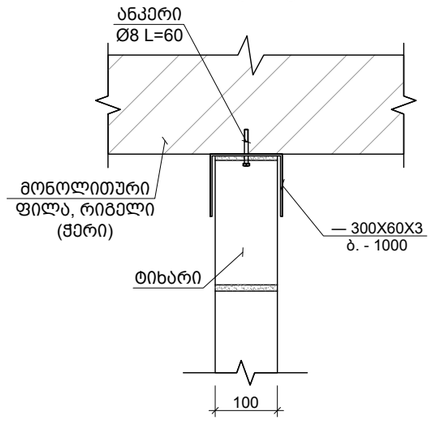

200 მმ -იანი ტიხრის გადახურვის ფილასთან და რიგელთან შეპირაპირების კვანძი
მ.1:10

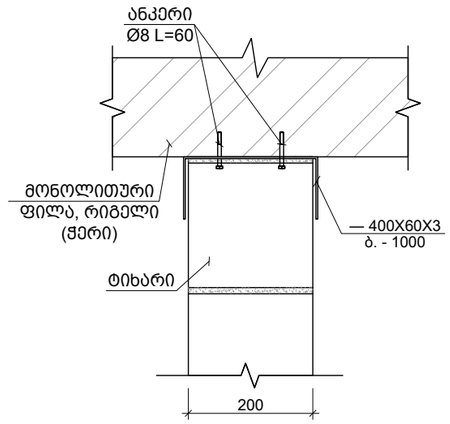

კვეთი 3-3
მ.1:10

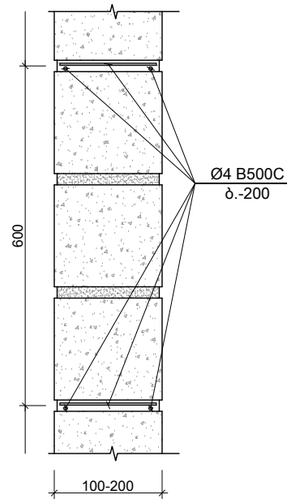

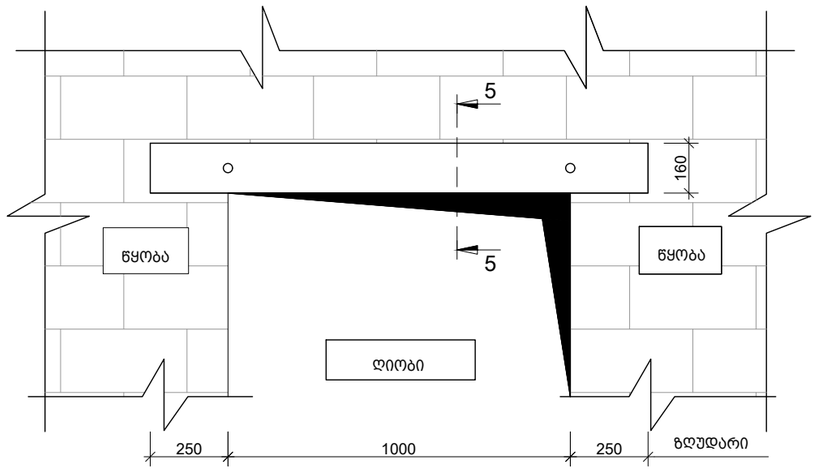

ზღუდარი
მ. 1:10

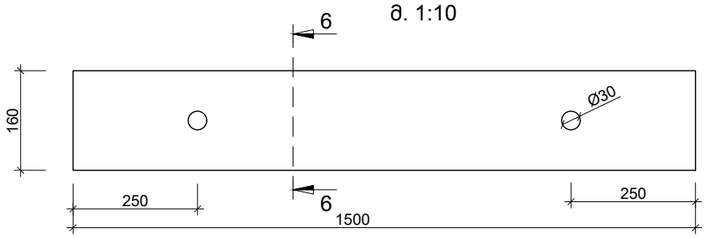

კვეთი 6-6
მ. 1:10

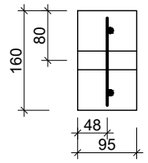

95-იანი და 200 ზღუდარის მოწყობის სქემა
მ. 1:10

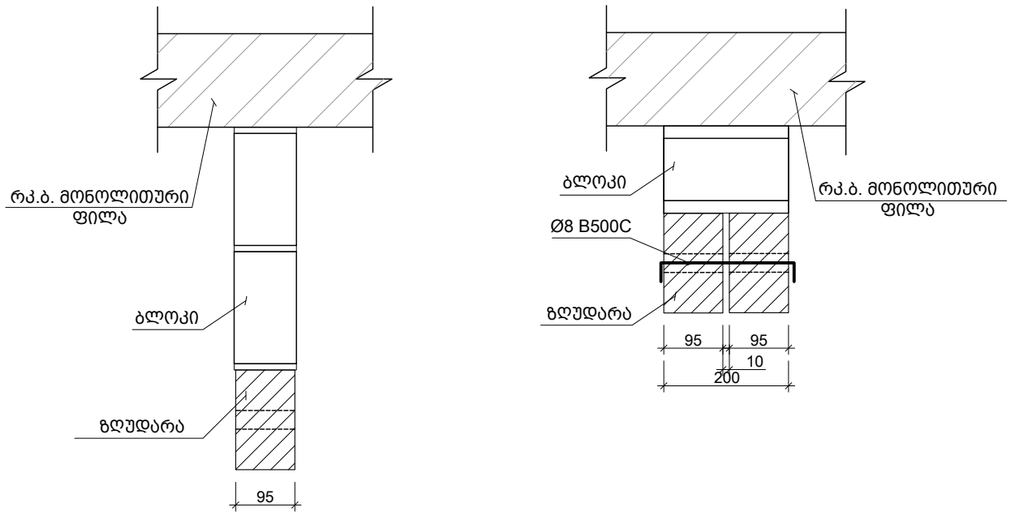

კარკასი
მ. 1:10

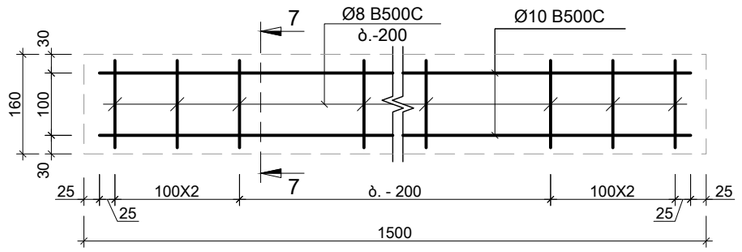

კვეთი 7-7
მ. 1:10

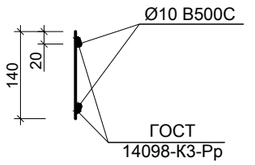

საერთო შენიშვნები :

1. ნახაზში მეტანილი ყველა ცვლილება უნდა შეთანხმდეს პროექტის ავტორთან
2. შენობის საპროექტო ნული ±0.00=447.00 აბსოლუტურ ნიშნულს
3. პროექტში ყველა ზომა მოცემულია მილიმეტრებში, ნუშნულები-მეტრებში.
4. ქარგილის გამოხსნა მოხდეს მას შემდეგ, რაც ბეტონის სიმტკიცე მიაღწევს მინიმუმ 70%.

შენიშვნები :

1. ტიხრების დაარმირება და დამაგრება გადახურვებთან ხდება 2.0 მეტრზე მეტი სიგრძის ემთხვევაში.

თარიღი Mar 19, 2024 წ.

კორექტირება

№	კორექტირება	თარიღი
1		
2		
3		
4		
5		
6		

მისამართი:

ქ.თბილისი, მარშალ გელოვანის გამზ. №32გ

ს/კ 01.10.10.022.331

პროექტის სახელწოდება:

მრავალფუნქციური საცხოვრებელი კომპლექსი A Block

მთავარი კონსტრუქტორი: Lead Structural Engineer:

თანამდებობა	გვარი	ხელმოწერა
არქიტექტორი	გ.ცუცქირიძე	
მთ.კონსტრუქტორი	ა.ნამგალაძე	
კონსტრუქტორი	გ.გოქსაძე	
მათ.მოდელირება	ა.ოქრომელიძე	

E: AVTONAMGALADZE@GMAIL.COM
M: +995 598 242 654

პროექტი/Project No 21A24	ფორმატი Paper Size A3
თარიღი/Date: Mar 19, 2024	
სტადია/Status: S.D.	მასშტაბი Scale
ფურცელი/Drawing No ჯ - 902	

ნახაზი/Drawing

ტიხრების გადახურვის ფილასთან და რიგელთან შეპირაპირების კვანძი

T: +995 598 242 654
E: AVTONAMGALADZE@GMAIL.COM

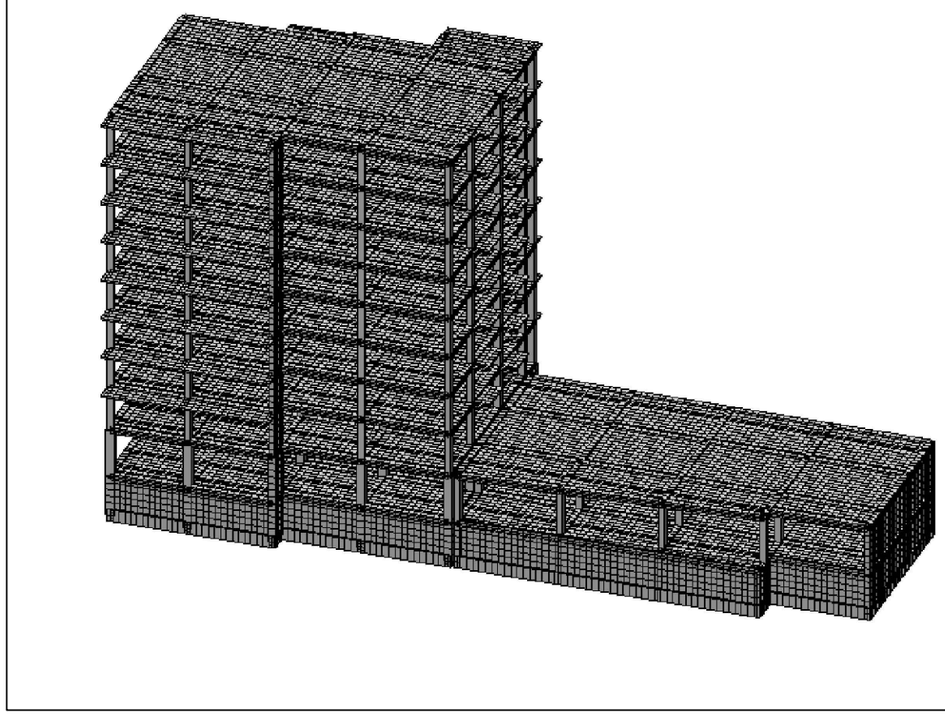

კონსტრუქციული ნაწილი

თბილისი, მარშალ გელოვანის გამზ. N32 გ

საკადასტრო კოდი: 01.10.10.022.331

მრავალფუნქციური საცხოვრებელი კომპლექსი B Block და C Block

სქემატური დიზაინი S.D.

არქიტექტორი		გ. ცუცქირიძე
მთ.კონსტრუქტორი		ა.ნამგალაძე
კონსტრუქტორი		გ.გოქსაძე
მათ.მოდელირება		ა.ოქორომელიძე

Project Number: 21A24
TBILISI, GEORGIA; 2024 YEAR

Mar 19, 2024

ნახაზების ჩამონათვალი

ნახაზების დასახელება	კოდი
სატიტულო	--
ჩამონათვალი	კ - 001
პირობითი აღნიშვნები	კ - 002
განმარტებითი ბარათი	კ - 003
3D ხედები	კ - 005
დატვირთვები სეისმიკა მასალები	კ - 006
გადაადგილებები	კ - 007
გადაადგილება სეისმურ დატვირთვაში (X მიმართულება)	კ - 008
გადაადგილება სეისმურ დატვირთვაში (Y მიმართულება)	კ - 009
გრძივი ძალა (N)	კ - 010
დატვირთვების თანწყობა	კ - 011
განივი ძალები	კ - 012
მღუნავი მომენტები	კ - 013
ტიპ. ფილის არმირება (ქვედა შრე)	კ - 014
ტიპ. ფილის არმირება (ზედა შრე)	კ - 015
პერიოდები	კ - 016
3D მოდელი	კ - 017
-7.400 ნ.-ზე საძირკვლის ფილის საყალიბე გეგმა	კ - 101
საძირკვლის ფილის კვეთი 1-1 2-2	კ - 102
საძირკვლის ფილის კვეთი 3-3 4-4	კ - 103
-4.100 ნ.-ზე გადახურვის ფილის საყალიბე გეგმა	კ - 201
-0.100 ნ.-ზე გადახურვის ფილის საყალიბე გეგმა	კ - 202
3.500 ნ.-ზე გადახურვის ფილის საყალიბე გეგმა	კ - 203
6.800 ნ.-ზე გადახურვის ფილის საყალიბე გეგმა	კ - 204
10.100 ნ.-ზე გადახურვის ფილის საყალიბე გეგმა	კ - 205
13.400 ნ.-ზე გადახურვის ფილის საყალიბე გეგმა	კ - 206
16.700 ნ.-ზე გადახურვის ფილის საყალიბე გეგმა	კ - 207
20.000 ნ.-ზე გადახურვის ფილის საყალიბე გეგმა	კ - 208
23.300 ნ.-ზე გადახურვის ფილის საყალიბე გეგმა	კ - 209
26.600 ნ.-ზე გადახურვის ფილის საყალიბე გეგმა	კ - 210
29.300 ნ.-ზე გადახურვის ფილის საყალიბე გეგმა	კ - 211
გადახურვის ფილის კვეთები	კ - 212
სვეტის კვეთი 1-1 2-2 3-3 4-4	კ - 301
სიხისტის დიაფრაგმა 1	კ - 310
სიხისტის დიაფრაგმა 2	კ - 311
სიხისტის დიაფრაგმა 3	კ - 312
სიხისტის დიაფრაგმა 4	კ - 313
სიხისტის დიაფრაგმა 5	კ - 314
დიაფრაგმის კვეთი 1-1 2-2 3-3	კ - 315
დიაფრაგმის კვეთი 4-4 5-5 6-6	კ - 316
მონოლითური რიგელის რიგელების დაარმირების ტიპიური ფრაგმენტი	კ - 401
რიგელის რიგელთან შეერთების კვანძი	კ - 402
რიგელიდან სვეტის დაწყების კვანძი	კ - 403
მონოლითური რიგელი მ.რ. - 1 2 3 4	კ - 404
კიბის ჭრილი A-A	კ - 501
კიბის ჭრილი B-B	კ - 502
კიბის სამონტაჟო კვანძი I	კ - 503
კიბის სამონტაჟო კვანძი II	კ - 504
კიბის სამონტაჟო კვანძი III	კ - 505
მონ. რ.ბ.-ის სვეტების და გარე კედლების მიერთების სქემა	კ - 901
ტიხრების გადახურვის ფილასთან და რიგელთან შეპირაპირების კვანძი	კ - 902

საერთო შენიშვნები :

1. ნახაზში შეტანილი ყველა ცვლილება უნდა შეთანხმდეს პროექტის ავტორთან
2. შენობის საპროექტო ნული ±0.00=447.00 იხ. არქ. აბსოლუტურ ნიშნულს
3. პროექტში ყველა ზომა მოცემულია მილიმეტრებში, ნუშნულები-მეტრებში.
4. ქარგილის გამოხსნა მოხდეს მას შემდეგ, რაც ბეტონის სიმტკიცე მიაღწევს მინიმუმ 70%.

შენიშვნები :

თარიღი Mar 19, 2024 წ.

კორექტირება

№	კორექტირება	თარიღი
1		
2		
3		
4		
5		
6		

მისამართი:

თბილისი, მარშალ გელოვანის გამზ. N32 გ

ს/კ 01.10.10.022.331

პროექტის სახელწოდება:

მრავალფუნქციური საცხოვრებელი კომპლექსი B Block და C Block

მთავარი კონსტრუქტორი: Lead Structural Engineer:

თანამდებობა	გვარი	ხელმოწერა
არქიტექტორი	გ. ცუცქირიძე	
კონსტრუქტორი	ა.ნამგალაძე	
კონსტრუქტორი	გ.გოქსაძე	
კონსტრუქტორი	ა.ოქორომელიძე	

E: AVTONAMGALADZE@GMAIL.COM

M: +995 598 242 654

პროექტი/Project No 21A24	ფორმატი Paper Size A3
თარიღი/Date: Mar 19, 2024	
სტადია/Status: S.D.	მასშტაბი Scale
ფურცელი/Drawing No კ - 001	

ნახაზი/Drawing

ჩამონათვალი

პირობითი აღნიშვნები:
General Legend:

- არსებული კონსტრუქცია
- Existing Wall

- დასაშლელი კონსტრუქცია
- Demolition Wall

- კვეთი ბეტონის ელემენტზე
- Section on concrete element

- კვეთი რკ.ბ. ელემენტზე
- Section on r.c. element

- მონოლითური რკ.ბეტონის ელემენტი (კონსტრუქცია)
- Monolitic r.c. element (Structural)

- ბლოკის წყობა
- Block Masonry

- აგურის წყობა
- Brick Masonry

- ბეტონის მომზადება
- Concrete Preparation

- ქვიშა
- SAND

- ხვინჭა
- Ballast

- ღორღი
- Gravel

- გრუნტი
- Soil

- ნაყარი გრუნტი
- Filled soil

- ძირითადი ქანი
- Main rock

- ჰიდროიზოლაცია
- Waterproofing

- გრუნტიზე მოწყობილი ფილა

- დამატებითი არმირების განაწილება

- პოლიეთილენის ფენა
- Polyethylene layer

- ქვაბულის ფერდი
- Trench side

- დაბეტონების დონე
- Pouring Level

- "ქარხნული" შედუღება
- "Factory" Welding

- ადგილობრივი შედუღება
- Local Welding

22 / [8]
- ნაშვერების პოზიცია
- Dowels Position
- ნაშვერების რაოდენობა
- Dowels Quantity

h_0 / h_1
- მანძილი ფილიდან ღიობამდე
- Distance From the Slab to the Openings
- ღიობის სიმაღლე
- Opening Height

-1.10
- კედლის ზედაპირის ნიშნული
- Wall top level

3.100
- ელემენტის კონსტრუქციული ნიშნული
- Structural level of the element

-2.70 / (427.85)
- საპროექტო ნიშნული
- Design Level
- აბსოლიტური ნიშნული
- Elevation (Height above mean sea level)

415.60 / 422.25
- წითელი ნიშნული
- Red Level
- შავი ნიშნული
- Black Level

30(50)
- კვეთში ეს აღნიშვნა მუთითებს, რომ უთითერთგადამკვეთ რიგელებს აქვთ სხვადასხვა სისქის (ბეტონის) დაამცავი ზონა
- This legend in section mentions that beams have diffenrent concrete coat thickness

3 — 3
- ჭრილი ან კვეთის დასახელება
- Section Name
- ფურცლის ნომერი
- Sheet Number

II / კ - 100
- კვანძის ნომერი
- Detail Number
- ფურცლის ნომერი
- Sheet Number

არმატურის აღნიშვნა:
Rebar Marking:

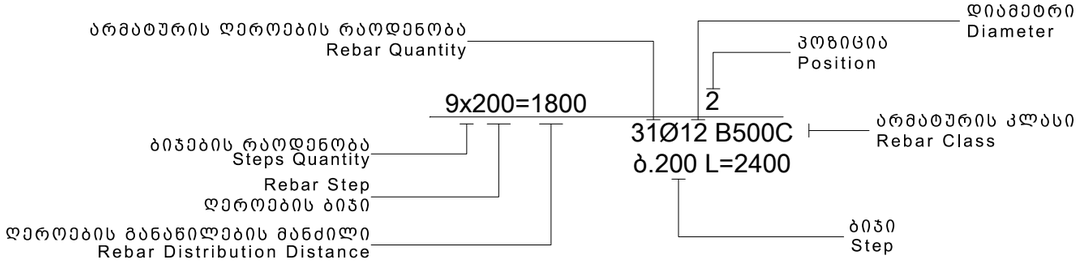

აბრივიატურა
List of Abbreviations

დ.ა. C.O.S.	- დაიჭრას ადგილზე - Cut on Site
დაზ.ა. V.S.	- დაზუსტდეს ადგილზე - Verify on Site
მ.ს. C.	- მონოლითური სვეტი - Column
მ.რ. BM.	- მონოლითური რიგელი - Reinforced Concrete Beam
ს.დ. SH.W.	- სიხისტის დიაფრაგმა - Shear wall
მ.კ. R.C.W.	- მონოლითური კედელი - Reinforced Concrete wall
რ.კ. G.B.	- რანდკოჭი (ან როსტვერკის კოჭი) - Ground Beam
ხ. P.	- ხიმინჯი - Pile
წ.ს. S.F.	- წერტილოვანი საძირკველი - Spread Footing
ლ. საძ. C.F.	- ლენტური საძირკველი - Continuous Footing
ა.მ.კ. B.S.C.	- არმატურის მოც. კარკასი - Bar Space Cage
ხ.კ. P.R.C.	- ხიმინჯის კარკასი - Pile Reinforcement Cage
კ. C.R.	- კარკასი (სიბრტყითი) - Cage of Reinforcement
ბადე (ბ. -) MESH	- არმატურის ბადე - Rebar Mesh
პარაპეტი U.	- პარაპეტი - Upstand
ლ.ს. ST.C.	- ლითონის სვეტი - Steel Column
ლ.მ.კ. ST.G.	- ლითონის მთავარი კოჭი - Steel Girder
ლ.კ. ST.B.	- ლითონის კოჭი - Steel Beam
ლ.წ. ST.T.	- ლითონის წამწე - Steel Truss
ლ.ვ.კ. ST.V.B.	- ლითონის ვერტიკალური კავშირი - Steel Vertical Bracing
ლ.ჰ.კ. ST.H.B.	- ლითონის ჰორიზონტალური კავშირი - Steel Horizontal Bracing
შ.კ. C.B.	- შედგენილი კოჭი - Composite Beam
ჩ.დ. E.P.	- ჩასატანებელი დეტალი - Embedded Part

სამშენებლო ფაზების აბრივიატურა
Construction phases abbreviations

Schematic Design
სქემატური დიზაინი - (S.D.)

Design Development
დიზაინის განვითარების სტ. - (D.D.)

Tender Documentation
სატენდერო დოკუმენტაცია - (T.D.)

Construction Documents
სამშენებლო დოკუმენტაცია - (C.D.)

Project Approval
სანებართვო დოკუმენტაცია - (P.A.)

Construction Phase
მშენებლობის ფაზა (ზედამხედველობა) - (C.P.)

საერთო შენიშვნები :

1. ნახაზში შეტანილი ყველა ცვლილება უნდა შეთანხმდეს პროექტის ავტორთან
2. შენობის საპროექტო ნული ±0.00=447.00 იხ. არქ. აბსოლუტურ ნიშნულს
3. პროექტში ყველა ზომა მოცემულია მილიმეტრებში, ნუშნულები-მეტრებში.
4. ქარგილის გამოხსნა მოხდეს მას შემდეგ, რაც ბეტონის სიმტკიცე მიაღწევს მინიმუმ 70%.

შენიშვნები :

თარიღი: Mar 19, 2024 წ.

კორექტირება

№	კორექტირება	თარიღი
1		
2		
3		
4		
5		
6		

მისამართი:

თბილისი, მარშალ გელოვანის გამზ. N32 გ

ს/კ 01.10.10.022.331

პროექტის სახელწოდება:

მრავალფუნქციური საცხოვრებელი კომპლექსი B Block და C Block

მთავარი კონსტრუქტორი: Lead Structural Engineer:

თანამდებობა	გვარი	ხელმოწერა
არქიტექტორი	გ. ცუცქირიძე	
კონსტრუქტორი	ა.ნამგალაძე	
კონსტრუქტორი	გ.გოძსაძე	
კონსტრუქტორი	ა.ოქრომელიძე	

E: AVTONAMGALADZE@GMAIL.COM

M: +995 598 242 654

პროექტი/Project No 21A24	ფორმატი Paper Size
თარიღი/Date: Mar 19, 2024	A3
სტადია/Status: S.D.	მასშტაბი Scale
ფურცელი/Drawing No კ - 002	

ნახაზი/Drawing

პირობითი აღნიშვნები

1. ზოგადი

- ობ. მისამართი - თბილისი, მარშალ გელოვანის გამზ. N32 გ (ს.კ. 01.10.10.022.331)
- დამკვეთი - შპს "თბილსი პალასი"
- არქიტექტურული ნაწილი - გ. ცუცქირიძე
- საინჟინრო გეოლოგია - შპს "გეოსტანდარტპროექტი"
- შენობა-ნაგებობის კლასი (#57_2009/03/24) - IV

2. საინჟინრო გეოლოგია და დაფუძნების პირობები, ქვაბული

2.1 საძირკვლის ფუძედ მიჩნეული გრუნტის მახასიათებლები:

- დასახელება - ქვიშაქვები და არგილიტის თხელშრეებრუვი მორიგეობა.
- სიმტკიცე ერთღერძა კუმშვაზე წყალნაჯერ მდგომარეობაში R_c=4.5 მპა;
- დეფორმაციის მოდული E=38 მპა (0.38 კგძ/სმ²);
- პუასონის კოეფიციენტი μ=0.27
- დასკვნა - მშენებლობისთვის გამოყოფილ უბანზე და მის ირგვლივ არ აღინიშნება საშიში გეოლოგიური პროცესები და მათი ჩასახვა არც მომავალშია მოსალოდნელი, იგი იმყოფება დამაკმაყოფილებელ საინჟინრო-გეოლოგიურ პირობებში;
- გრუნტის კატეგორია სეისმური თვისებების მიხედვით - II (ᲡᲜ 01.01.-09 ცხ.#1);
- ხელოვნური ფუძე - საძირკვლის ქვეშ ბეტონის მომზადების მოწყობამდე საჭიროა ორ ეტაპად დაიყაროს ქვიშანარევი ღორღი, სულ 20 სმ. სიმაღლეზე და თითოეული ფენა დაიტკეპნოს. დატკეპნა მოხდეს 20 სმ-იან შრეებად. გამკვრივების კოეფიციენტი უნდა იყოს K=95-98 %, პირობითი საანგარიშო წინაღობა არანაკლებ R_0=3.0 კგძ/სმ²;
- რეკომენდირებული გრუნტის მახასიათებლებია: სიმკვრივე ρ= 2.0 გრ/სმ³; დეფორმსციის მოდული E=400 კგძ/სმ²; შინაგანი ხახუნის კუთხე j=30.5; ხვედრითი შეჭიდულობა C=0.02 კგძ/სმ²;
- გრუნტის წყალი - სამშენებლო ტერიტორიაზე გრუნტის წყალი გავრცელებულია 5.3-8.0 მ-ის სიღრმიდან
- ქვაბული - ქვაბულის გვერდების დამუშავება მოხდეს გრუნტების ბუნებრივი ქანობის კუთხით.

3. უსაფრთხოება

- მშენებლობის პროცესი წარიმართოს საქართველოს ორგანული კანონის შრომის უსაფრთხოების შესახებ (#4283-IIს_29/09/2020) მოთხოვნების შესაბამისად და მკაცრად იქნას დაცული უსაფრთხოების წესები.

4. მასალები

- მასალების ანტიკოროზიული და ხანძარსაწინააღმდეგო დაცვა - შესრულდეს ნორმების СНиП 2.01.02-85* და СНиП 2.03.11-85 მოთხოვნების შესაბამისად;
- ბეტონი - შენობის მზიდ კონსტრუქციებში გამოყენებულია ბეტონი კლასით - C20/25 (EN 206-1:2000) ან B25 (ГОСТ 25192 - 2012) - კუბური სიმტკიცის მინიმალური მახასიათებელი კუმშვაზე - fck = 25 მპა; საძირკვლის ქვეშ გამოყენებულია ბეტონის მომზადება C12/15 (EN206-1:2000) ან B15 (ГОСТ 25192 - 2012) - კუბური სიმტკიცის მინიმალური მახასიათებელი კუმშვაზე - fck = 15 მპა
- არმატურა - შენობის რკ.ბეტონის ელემენტებში გამოყენებულია არმატურა კლასით - B500C (BS EN 10080) ან A500C; A240C. (ДСТУ 3760-98); (საანგ. წინაღობა გაჭიმვაზე R_e=500 მპა)
- საკედლე და სატიხრე მასალა - შენობის კონტურზე კედლების შევსება მოხდება მსუბუქი სამშენებლო ბლოკებით მარკით არანაკლებ M 50-ისა, მოცულობითი წონით არაუმეტეს 1200 კგ./მ³. ქვიშა-ცემენტის ხსნარზე, მარკით არანაკლებ M 50-ისა; წყობის ღერძულ გაჭიმვაზე დროებითი წინაღობის (ნორმალური შეჭიდულობის) სიდიდე უნდა იყოს არანაკლებ 1.2კგ.ძ/სმ²-სა
- ჰიდროიზოლაცია - შენობის კედლები რომლებიც შეხებაში არის გრუნტთან დაიფაროს ჰიდროსაიზოლაციო შრით, (ჰიდროიზოლაციის ტიპი განისაზღვროს დამკვეთთან შეთანხმებით));
- სამშენებლო მასალების ხარისხის კონტროლი:
  - სამშენებლო მოედანზე აუცილებელია განხორციელდეს სამშენებლო მასალების სისტემატური კონტროლი. მშენებლობაზე შემოზიდულ მასალებს თან უნდა ახლდეს მმწარმოებლის ხარისხის დამადასტურებელი დოკუმენტი (პასპორტი) რომელშიც მითითებული იქნება ტექნიკური მახასიათებლები, მაგ: მასალის სიმტკიცის ზღვარი, ყინვამედეგობის მაჩვენებელი და სხვა.
  - ბეტონის სამუშაოების წარმოებისას მშრალი და ცხელი კლიმატის პირობებში 25°C-ზე მეტი ჰაერის ტემპერატურისა და 50%-ზე ნაკლები ფარდობითი ტენიანობისას გამოყენებულ იქნას ცემენტები, რომელთა სამარკო სიმტკიცე არანაკლებ 20%-ით სჭარბობს ბეტონის საპროექტო მარკას.
  - ახლადჩაწყობილი ბეტონი დაცული უნდა იქნას მექანიკური დაზიანებისგან (და/ან ზემოქმედებისგან), მზის სხივების პირდაპირი მოხვედრისგან, ყინვისგან, ქარისგან. პროექტში მითითებული სიმტკიცის 75%-ის მიღწევამდე ბეტონის სტრუქტურა ადვილად იმსხვრევა, აქედან გამომდინარე აღნიშნული სიმტკიცის მირწევამდე აუცილებელია მკაცრად დაცული იქნას ტემპერატურის და ტენიანობის რეჟიმი;

5.კლიმატოლოგია და დატვირთვები

- ჩაყინვის სიღრმე - 0.00 მ (ᲡᲜ 01.05-08);
- ქარი - W0 = 85 კგ/მ² (ᲡᲜ 1.0508);
- თოვლი - q = 50 კგ/მ² (ᲡᲜ 01.0508);
- სეისმურობა - საქართველოს ტერიტორიის სეისმური საშიშროების რუქის მიხედვით ქ. თბილისი იმყოფება 8 ბ. სეისმურ ზონაში (სკალა MSK64), ჰორიზონტალური აჩქარება - 0.17 (სეისმურობის კოეფიციენტი);

6. მათ. მოდელირება (გაანგარიშება)

- «Lira - САПР 2022» (ვერსია R1.1.) პროგრამული კომპლექსის მეშვეობით, სასრული ელემენტების მეთოდის საფუძველზე. შენობის საანგარიშო მოდელი შედგენილია არქიტექტურული ნახაზების მიხედვით.
- გაანგარიშებაში მიღებულია შემდეგი დატვირთვები:
  - სტატიკური მუდმივი;
  - სტატიკური დროებითი ხანმოკლე;
  - სეისმური X მიმართულება;
  - სეისმური Y მიმართულება;
  - სეისმური Z მიმართულება;

7. შენობის აღწერილობა

- პირობითი საპროექტო ნიშნული 0.00 - (არის პირველი სართულის იატაკის დონე) შეესაბამება აბსოლიტურ ნიშნულს 447.00 ᲘᲮ. ᲐᲠᲓ.
- კონსტრუქციული სქემა - შენობა ხისტკვანძებიან მონოლითური რკ.ბეტონის ჩარჩო-კავშირებიან სისტემას წარმოადგენს;
- სართულიანობა - 8 მიწისზედა სართ.;
- სარდაფი (გარაჟი) - 1 გარაჟის სართული და 1 კომერციული სართლი.;
- შენობის მიახლოებითი გაბარიტული ზომები - 26.60X20.40 მ. (ღერძებში), გეგმაში მართკუთხედი ფორმის;
- საძირკველი - მონოლითური რკ.ბეტონის ფილა, 0.6(h) მ. 0.4(h) მ.
- კონსტრუქციული ელემენტები (სართ. გადახურვის ფილა, სვეტი, რიგელი, ა.შ.)
  - სართულშუა გადახურვის ფილა - 20 და 16 სმ.
  - რიგელები - 50X50(h)სმ. 20X50(h)სმ. 50X30(h)სმ.
  - სვეტები - კვეთები იცვლება სართულების მიხედვით 50X70 სმ., 50X50 სმ.; 50X2000 სმ., 50X1800 სმ., 50X2700 სმ.,
  - კიბე - მონოლითური რკ.ბეტონის;
  - მონოლითური რკ.ბეტონის კედლები - 30 სმ.;
  - სახურავი - ე.წ. ბრტყელი გადახურვა;
  - პარაპეტი - ბლოკის წყობა,გულარებით და სარტყელით.;

8. შენიშვნები

- საძირკვლის ფუძე აუცილებელია მიიღოს ინჟ. გეოლოგმა.
- მიწის სამუშაოთა წარმოებისას დაცული უნდა იყოს СНиП 3.02.01-87 ЗЕМЛ НЫЕ СООРУЖЕНИ ,ОСНОВАНИ И ФУНДАМЕНТЫ 10.1÷10.5 პუნქტების მოთხოვნები;
- შენობის ღერძების დაკვალვა განხორციელდეს არქიტექტურული ნახაზების შესაბამისად;
- ნახაზებში აღმოჩენილი შეუსაბამობის, არქიტექტურულ ნახაზებთან შეუსაბამობის და/ან საინჟინრო-გეოლოგიური ნაწილის ადგილზე არსებულ სიტუაციასთან შეუსაბამობის შემთხვევაში - აუცილებლად ეცნობოს პროექტის ავტორს;
- არმატურების მოღუნვა განხორციელდეს ცივად გაცხელების გარეშე;
- ბეტონირების დონე (ცივი ნაკერი) ბეტონირებამდე გაიწმინდოს (მოიხსნას 5 მმ-იანი ფენა (ბეტონის წვენი)) და მოირეცხოს წყლის ჟავლით.
- რკ.ბეტონის კონსტრუქციებს (ფილები,რიგელები) მიეცეს სამშენებლო აწევა „შუქში მალის“ 1/250;
- თუ სადმე ბლოკის წყობის სიმაღლის და სიგანის ფარდობა (H/W) აღემატება 12-ს აუცილებელია შუალედური რკ.ბეტონის სარტყელის მოწყობა;
- მშენებლობისას, თუ სამშენებლო მასალის განთავსება ხდება სახურავის ან გადახურვის კონსტრუქციებზე, მათმა დატვირთვამ არ უნდა გადააჭარბოს კვადრატულ მეტრზე პროექტით გათვალისწინებულ დროებით დატვირთვებს. იმ ადგილებში სადაც კონსტრუქცია ვერ უზრუნველყოფს დამატებითი დატვირთვის ზიდვას, მოწყობილი უნდა იქნას დროებითი დგარების და/ან სამაგრები.
- სამშენებლო უბანზე გრუნტის წყლებთან შეხებაში მყოფი მიწისქვეშა კონსტრუქციებისათვის, კერძოდ კერიმეტრის მონოლითური კედლებისათვის და პილონებისთვის, თუ არ იქნება გამოყენებული სპეციალური დამცავი (საიზოლაციო) მასალები, მაშინ ზემოთ აღნიშნული კონსტრუქციული ელემენტებისათვის გამოყენებული უნდა იქნას სულფატმდგრად ცემენტებზე დამზადებული ბეტონები. (სულფატმდგრადი სტანდარტი 22266-76 ცემემენტების გამოყენებით W_6 მარკის წყალშეუღწევადი ბეტონი)

9. გამოყენებული ლიტერატურა

- (ᲡᲜ 01.01-09) - სეისმომედეგი მშენებლობა
- (ᲡᲜ 03.01-09) - ბეტონისა და რკინაბეტონის კონსტრუქციები
- (ᲡᲜ 02.01-08) - შენობების და ნაგებობების ფუძეები
- (ᲡᲜ 01.05-08) - სამშენებლო კლიმატოლოგია
- СНиП 2.01.07-85* _ Нагрузки и воздействия

საერთო შენიშვნები :

1. ნახაზში შეტანილი ყველა ცვლილება უნდა შეთანხმდეს პროექტის ავტორთან
2. შენობის საპროექტო ნული ±0.00=447.00 ᲘᲮ. ᲐᲠᲓ. აბსოლუტურ ნიშნულს
3. პროექტში ყველა ზომა მოცემულია მილიმეტრებში, ნუშნულები-მეტრებში.
4. ქარგილის გამოხსნა მოხდეს მას შემდეგ, რაც ბეტონის სიმტკიცე მიაღწევს მინიმუმ 70%.

შენიშვნები :

თარიღი Mar 19, 2024 წ.

კორექტირება

№	კორექტირება	თარიღი
1		
2		
3		
4		
5		
6		

მისამართი:

თბილისი, მარშალ გელოვანის გამზ. N32 გ ს/კ 01.10.10.022.331

პროექტის სახელწოდება:

მრავალფუნქციური საცხოვრებელი კომპლექსი B Block და C Block

მთავარი კონსტრუქტორი: Lead Structural Engineer:



თანამდებობა	გვარი	ხელმოწერა
არქიტექტორი	გ. ცუცქირიძე	
კონსტრუქტორი	ა.ნამგალაძე	
კონსტრუქტორი	გ.გოქსაძე	
კონსტრუქტორი	ა.ოქორომელიძე	

E: AVTONAMGALADZE@GMAIL.COM

M: +995 598 242 654

პროექტი/Project No 21A24	ფორმატი Paper Size A3
თარიღი/Date: Mar 19, 2024	
სტადია/Status: S.D.	მასშტაბი Scale
ფურცელი/Drawing No ა - 003	

ნახაზი/Drawing

განმარტებითი ბარათი

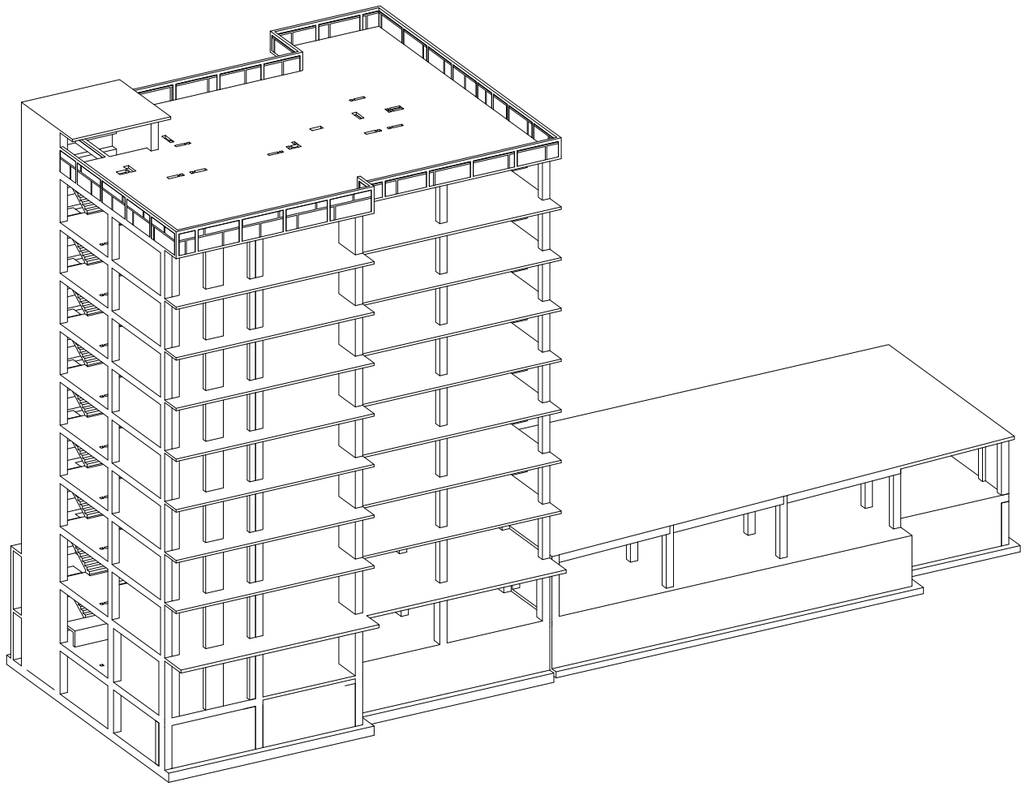

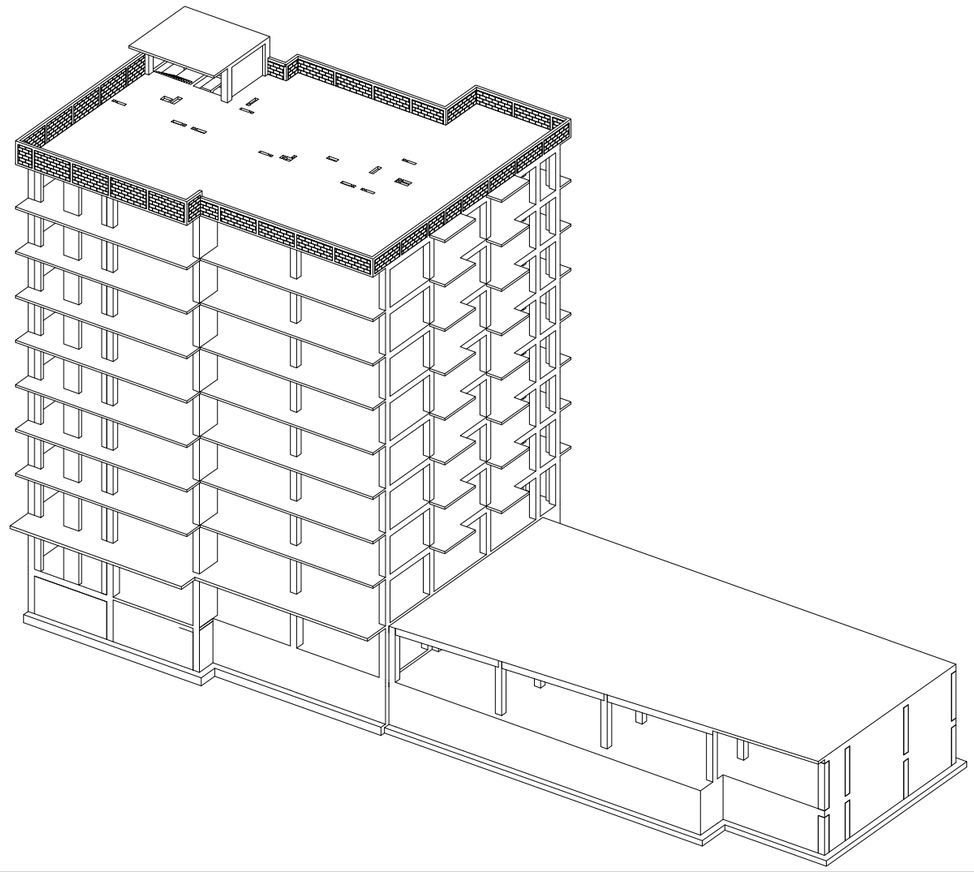

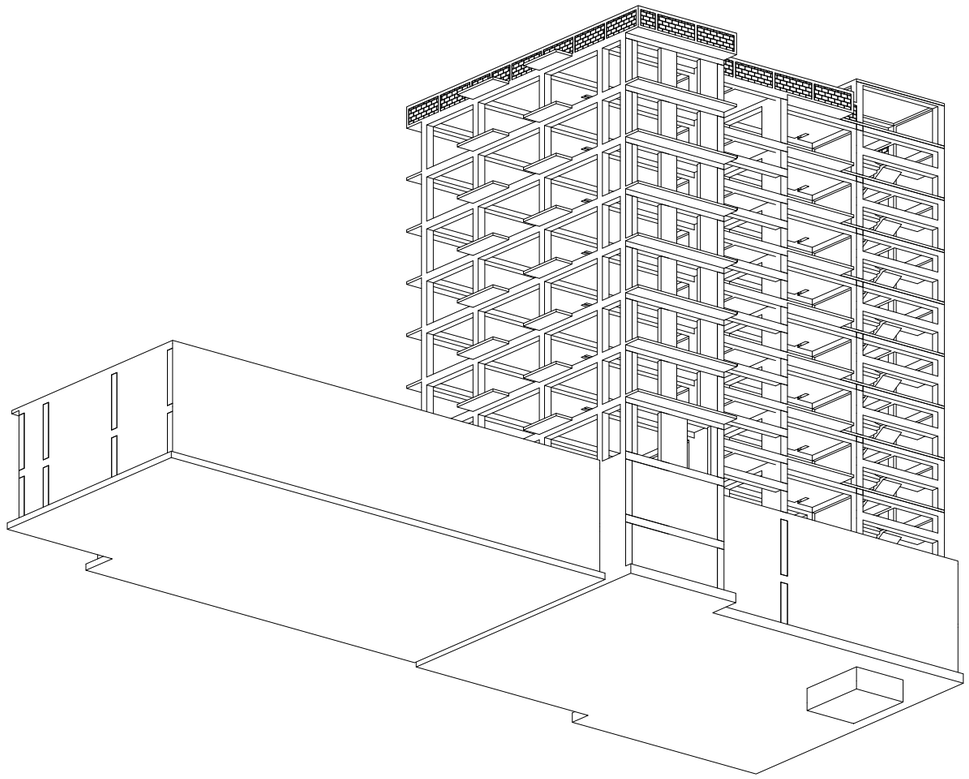

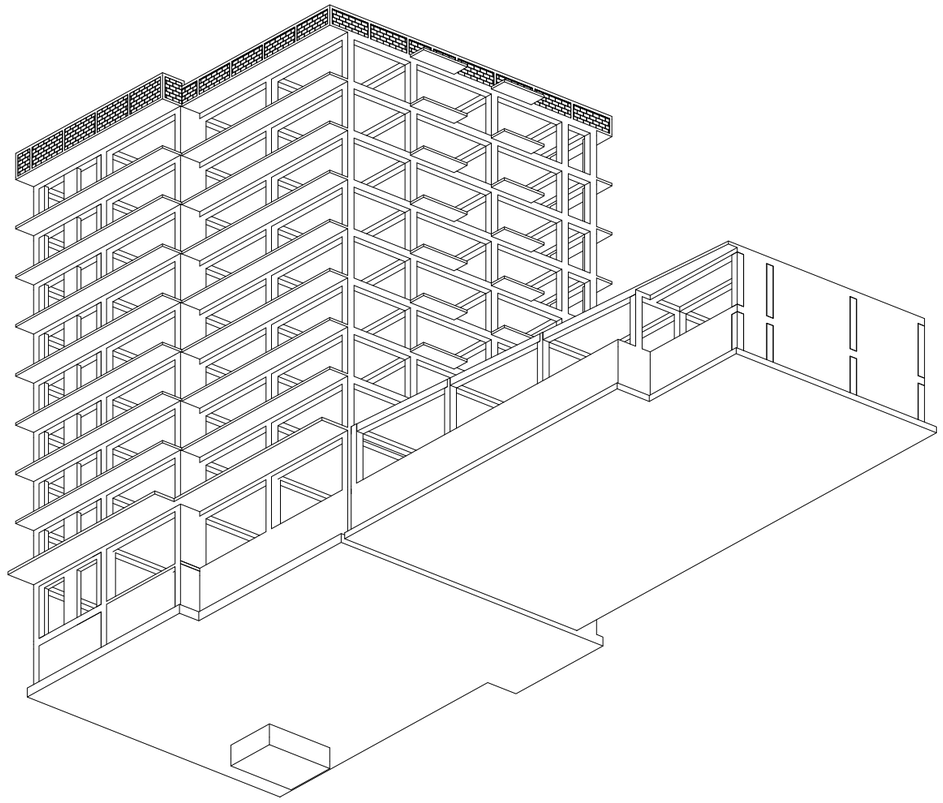

საერთო შენიშვნები :

1. ნახაზში მეტანილი ყველა ცვლილება უნდა შეთანხმდეს პროექტის ავტორთან
2. შენობის საპროექტო ნული ±0.00=447.00 იხ. არქ. აბსოლუტურ ნიშნულს
3. პროექტში ყველა ზომა მოცემულია მილიმეტრებში, ნუშნულები-მეტრებში.
4. ქარგილის გამოხსნა მოხდეს მას შემდეგ, რაც ბეტონის სიმტკიცე მიაღწევს მინიმუმ 70%.

შენიშვნები :

თარიღი Mar 19, 2024 წ.

კორექტირება

№	კორექტირება	თარიღი
1		
2		
3		
4		
5		
6		

მისამართი:

თბილისი, მარშალ გელოვანის
გამზ. N32 გ
ს/კ 01.10.10.022.331

პროექტის სახელწოდება:

მრავალფუნქციური
საცხოვრებელი კომპლექსი B
Block და C Block

მთავარი კონსტრუქტორი:
Lead Structural Engineer:

თანამდებობა	გვარი	ხელმოწერა
არქიტექტორი	გ. ცუცქირიძე	
კონსტრუქტორი	ა.ნამგალაძე	
კონსტრუქტორი	გ.გოქსაძე	
კონსტრუქტორი	ა.ოქორომელიძე	

E: AVTONAMGALADZE@GMAIL.COM

M: +995 598 242 654

პროექტი/Project No 21A24	ფორმატი Paper Size A3
თარიღი/Date: Mar 19, 2024	
სტადია/Status: S.D.	მასშტაბი Scale
ფურცელი/Drawing No ა - 005	

ნახაზი/Drawing

3D ხედები

- სტატიკური მუდმივი;
- სტატიკური დროებითი ხანგრძლივი;
- სტატიკური დროებითი ხანმოკლე;
- სეისმური X მიმართულება;
- სეისმური Y მიმართულება;
- გათვალისწინებულია საკუთარი რხევების 100 ფორმა.
- სეისმური ზემოქმედების ანგარიშისას მასების მონაწილეობის ფაქტორი შეადგენს 69%;
- შენობის საკუთარი რხევის პერიოდები: T1=1.14 წმ. T2=1.01 წმ. T3=0.72 წმ.;

მუდმივი:

საკუთარი წონა	---	კგ/მ^2
გადახურვის ფილები	240	კგ/მ^2
კიბის ბაქანი	120	კგ/მ^2
კიბის მარში	350	კგ/მ^2
პერიმეტრის ტიხრები	1400	კგ/მ

დროებითი ხანგრძლივი:

გადახურვის ფილები	200	კგ/მ^2
სახურავი	50	კგ/მ^2

დროებითი ხანმოკლე:

გადახურვის ფილები	200	კგ/მ^2
სახურავი	100	კგ/მ^2
კიბის ბაქანი	360	კგ/მ^2
კიბის მარში	360	კგ/მ^2

დატვირთვები

შენიშვნა: ჩამონათვალში მოცემულია ძირითადი დატვირთვები.

- სეისმურობა - საქართველოს ტერიტორიის სეისმური საშიშროების რუქის მიხედვით ქ. თბილისი იმყოფება 8 ბ. სეისმურ ზონაში (სკალა MSK64), ჰორიზონტალური აჩქარება - 0.17 (სეისმურობის კოეფიციენტი);

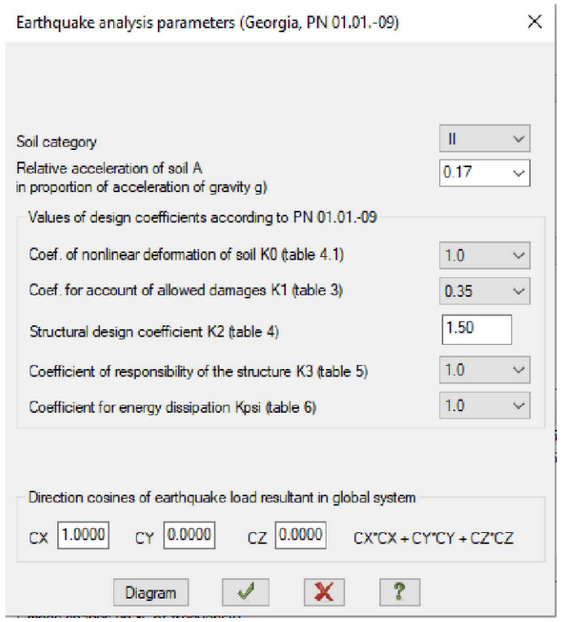

სეისმიკა - სეისმიკის ცხრილი შევსებულია (PN 01.01.-09)-(53) ის საფუძველზე.

Property table

Stif.type	Name	Parameters (sections-(cm) finite rigidity-(t,m) distr.weight-(t,m))
1	Plate H 22 (SLAB)	E=3.06e+006,V=0.2,H=22,Ro=2.75
2	Rect. bar 40 X 80 (COLUMN I)	Ro=2.75,E=3.06e+006,GF=0
		B=40,H=80
3	Plate H 1 (STAIR)	E=3e+006,V=0.2,H=1,Ro=2.75
4	Rect. bar 10 X 10 (AXIS)	Ro=0.001,E=1000,GF=0
		B=10,H=10
5	Plate H 25 (WALL I)	E=3.06e+006,V=0.2,H=25,Ro=2.75
7	Rect. bar 40 X 50 (BEAM I)	Ro=2.75,E=3.06e+006,GF=0
		B=40,H=50
8	Plate H 1 (FOUND WALL I)	E=3.06e+006,V=0.2,H=1,Ro=2.75
9	Plate H 65 (FOUND SLAB)	E=3.06e+006,V=0.2,H=65,Ro=2.75
11	Plate H 25 (DIAFRAGMA)	E=3.06e+006,V=0.2,H=25,Ro=2.75
12	Plate H 20 (WALL AUZI)	E=3.06e+006,V=0.2,H=20,Ro=2.75
13	Rect. bar 40 X 60 (COLUMN I)	Ro=2.75,E=3.06e+006,GF=0
		B=40,H=60
14	Rect. bar 40 X 60 (COLUMN I)	Ro=2.75,E=3.06e+006,GF=0
		B=40,H=60
15	Rect. bar 40 X 50 (BEAM II)	Ro=2.75,E=3.06e+006,GF=0
		B=40,H=50

მასალები

შენიშვნა: მახასიათებელი მოცემულია კუბური სიმტკიცისთვის.

Diameters	8...22	8...22	3...40
Rs t/m**2	45900.0	45900.0	37500.0
Rsw t/m**2	30000.0	30000.0	30000.0
Rsc t/m**2	45900.0	45900.0	37500.0
Rs,ser t/...	50000.0	50000.0	40000.0
Es t/m**2	190000...	190000...	200000...

არმატურა

საერთო შენიშვნები :

1. ნახაზში შეტანილი ყველა ცვლილება უნდა შეთანხმდეს პროექტის ავტორთან
2. შენობის საპროექტო ნული ±0.00=447.00 იხ. არქ. აბსოლუტურ ნიშნულს
3. პროექტში ყველა ზომა მოცემულია მილიმეტრებში, ნუშნულები-მეტრებში.
4. ქარგილის გამოხსნა მოხდეს მას შემდეგ, რაც ბეტონის სიმტკიცე მიაღწევს მინიმუმ 70%.

შენიშვნები :

თარიღი Mar 19, 2024 წ.

კორექტირება

№	კორექტირება	თარიღი
1		
2		
3		
4		
5		
6		

მისამართი:

თბილისი, მარშალ გელოვანის გამზ. N32 ბ
ს/კ 01.10.10.022.331

პროექტის სახელწოდება:

მრავალფუნქციური საცხოვრებელი კომპლექსი B Block და C Block

მთავარი კონსტრუქტორი: Lead Structural Engineer:

თანამდებობა	გვარი	ხელმოწერა
არქიტექტორი	გ. ცუცქირიძე	
კონსტრუქტორი	ა.ნამგალაძე	
კონსტრუქტორი	გ.გოქსაძე	
კონსტრუქტორი	ა.ოქორომელიძე	

E: AVTONAMGALADZE@GMAIL.COM

M: +995 598 242 654

პროექტი/Project No 21A24	ფორმატი Paper Size A3
თარიღი/Date: Mar 19, 2024	
სტადია/Status: S.D.	მასშტაბი Scale
ფურცელი/Drawing No ჯ - 006	

ნახაზი/Drawing

დატვირთვები სეისმიკა მასალები

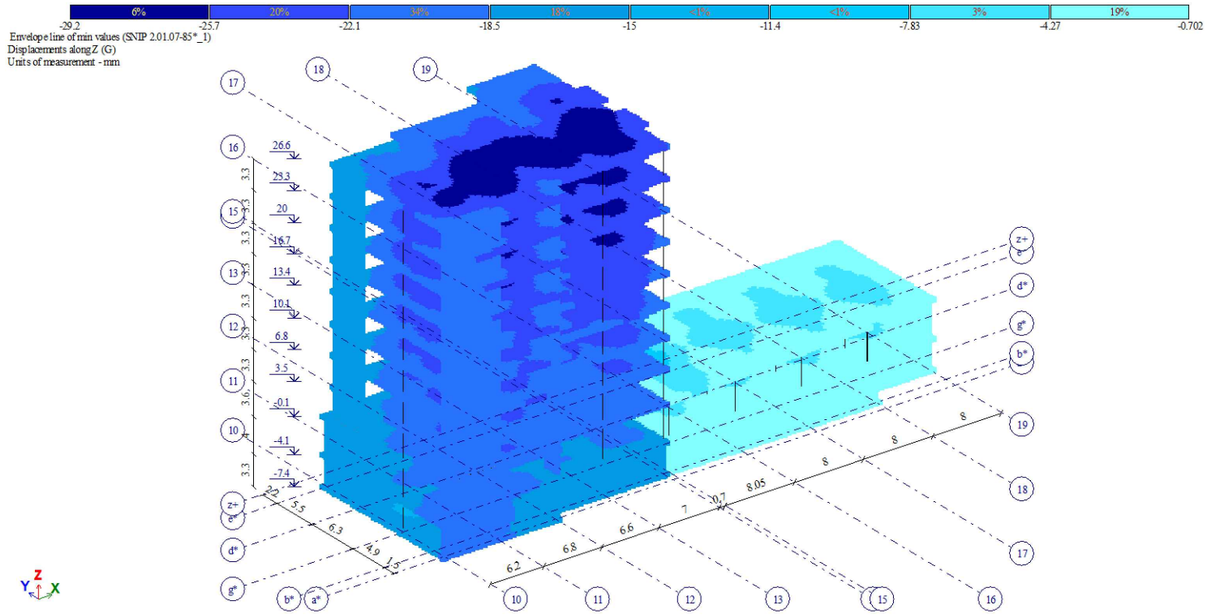

გადაადგილება Z ღერძის მიმართ

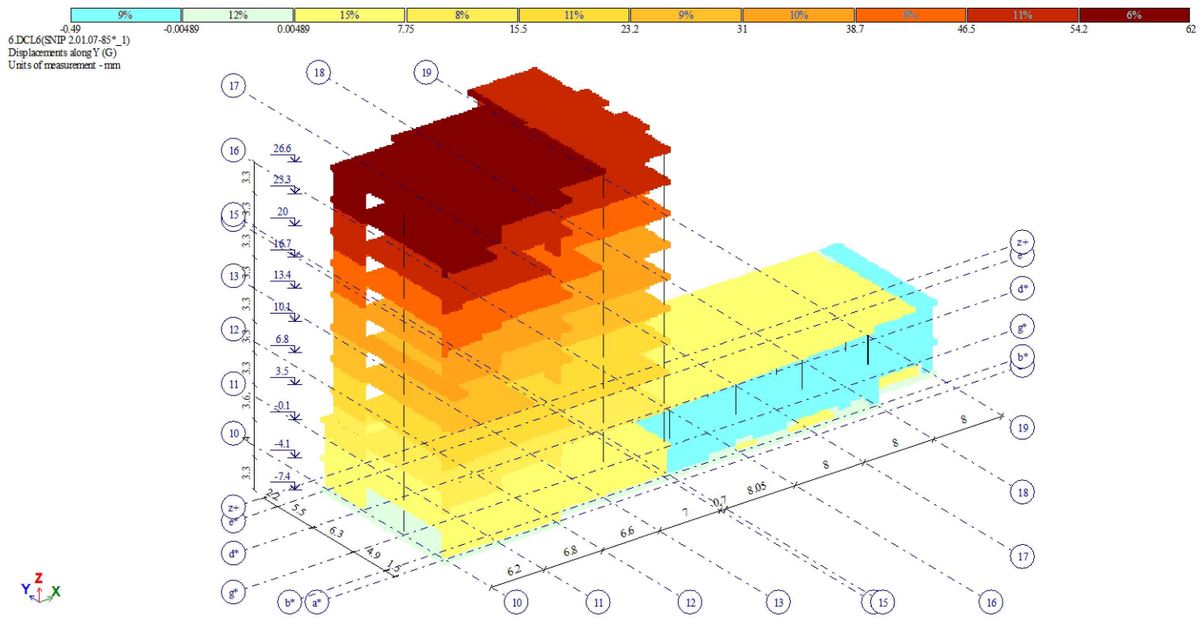

გადაადგილება Y ღერძის მიმართ

საერთო შენიშვნები :

1. ნახაზში მეტანილი ყველა ცვლილება უნდა შეთანხმდეს პროექტის ავტორთან
2. შენობის საპროექტო ნული ±0.00=447.00 იხ. არქ. აბსოლუტურ ნიშნულს
3. პროექტში ყველა ზომა მოცემულია მილიმეტრებში, ნუშნულები-მეტრებში.
4. ქარგილის გამოხსნა მოხდეს მას შემდეგ, რაც ბეტონის სიმტკიცე მიაღწევს მინიმუმ 70%.

შენიშვნები :

თარიღი Mar 19, 2024 წ.

კორექტირება

№	კორექტირება	თარიღი
1		
2		
3		
4		
5		
6		

მისამართი:

თბილისი, მარშალ გელოვანის
გამზ. N32 გ
ს/კ 01.10.10.022.331

პროექტის სახელწოდება:

მრავალფუნქციური
საცხოვრებელი კომპლექსი B
Block და C Block

მთავარი კონსტრუქტორი:
Lead Structural Engineer:

თანამდებობა	გვარი	ხელმოწერა
არქიტექტორი	გ. ცუცქირიძე	
კონსტრუქტორი	ა.ნამგალაძე	
კონსტრუქტორი	გ.გოქსაძე	
კონსტრუქტორი	ა.ოქორომელიძე	

E: AVTONAMGALADZE@GMAIL.COM
M: +995 598 242 654

პროექტი/Project No 21A24
თარიღი/Date: Mar 19, 2024
სტადია/Status: S.D.
ფურცელი/Drawing No ა - 007

ფორმატი Paper Size A3
მასშტაბი Scale

ნახაზი/Drawing

გადაადგილებები

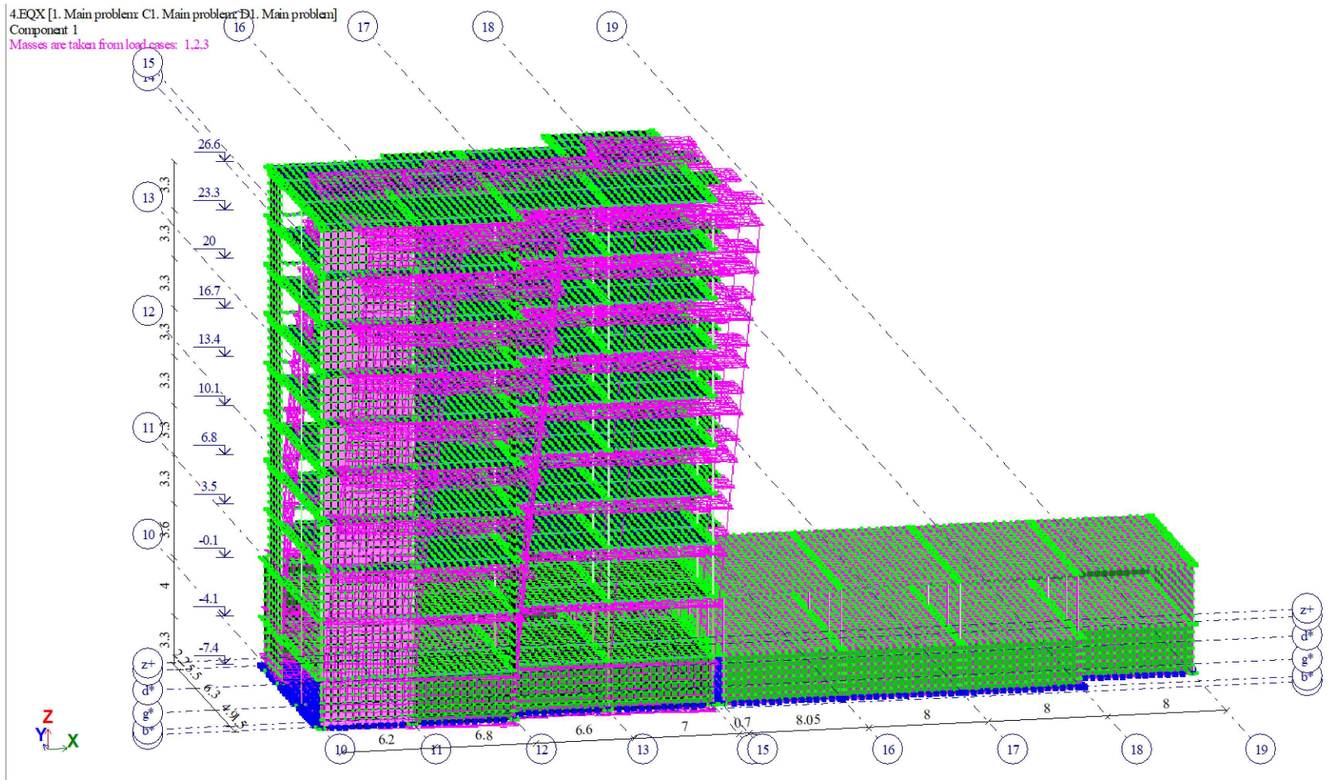

გადაადგილება სეისმურ დატვირთვაში (X მიმართულება)

საერთო შენიშვნები :

1. ნახაზში მეტანილი ყველა ცვლილება უნდა შეთანხმდეს პროექტის ავტორთან
2. შენობის საპროექტო ნული ±0.00=447.00 იხ. არქ. აბსოლუტურ ნიშნულს
3. პროექტში ყველა ზომა მოცემულია მილიმეტრებში, ნუშნულები-მეტრებში.
4. ქარგილის გამოხსნა მოხდეს მას შემდეგ, რაც ბეტონის სიმტკიცე მიაღწევს მინიმუმ 70%.

შენიშვნები :

თარიღი Mar 19, 2024 წ.

კორექტირება

№	კორექტირება	თარიღი
1		
2		
3		
4		
5		
6		

მისამართი:

თბილისი, მარშალ გელოვანის
გამზ. N32 გ
ს/კ 01.10.10.022.331

პროექტის სახელწოდება:

მრავალფუნქციური
საცხოვრებელი კომპლექსი B
Block და C Block

მთავარი კონსტრუქტორი:
Lead Structural Engineer:

თანამდებობა	გვარი	ხელმოწერა
არქიტექტორი	გ. ცუცქირიძე	
კონსტრუქტორი	ა.ნამგალაძე	
კონსტრუქტორი	გ.გოქსაძე	
კონსტრუქტორი	ა.ოქორომელიძე	

E: AVTONAMGALADZE@GMAIL.COM
M: +995 598 242 654

პროექტი/Project No 21A24	ფორმატი Paper Size A3
თარიღი/Date: Mar 19, 2024	
სტადია/Status: S.D.	მასშტაბი Scale
ფურცელი/Drawing No ქ - 008	

ნახაზი/Drawing

გადაადგილება სეისმურ დატვირთვაში (X მიმართულება)

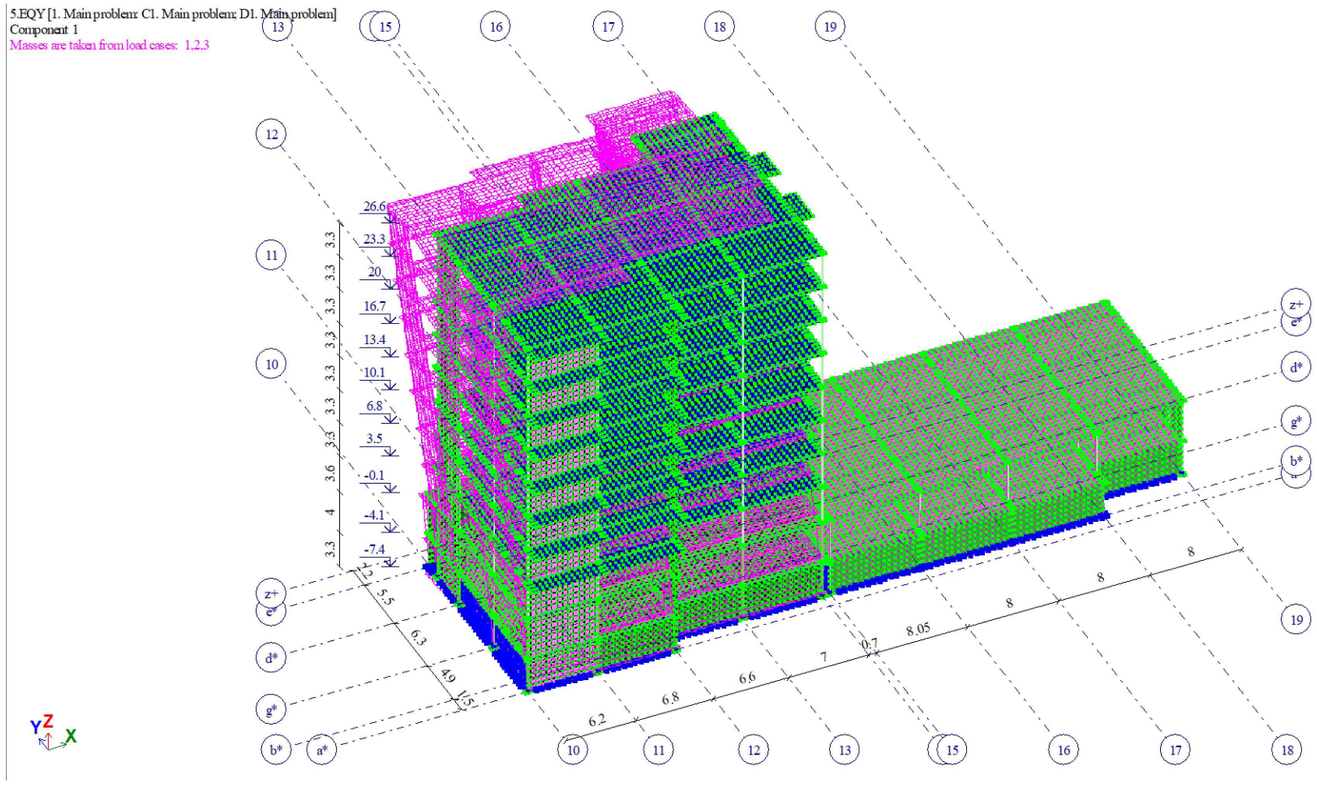

გადაადგილება სეისმურ დატვირთვაში (Y მიმართულება)

საერთო შენიშვნები :

1. ნახაზში მეტანილი ყველა ცვლილება უნდა შეთანხმდეს პროექტის ავტორთან
2. შენობის საპროექტო ნული ±0.00=447.00 იხ. არქ. აბსოლუტურ ნიშნულს
3. პროექტში ყველა ზომა მოცემულია მილიმეტრებში, ნუშნულები-მეტრებში.
4. ქარგილის გამოხსნა მოხდეს მას შემდეგ, რაც ბეტონის სიმტკიცე მიაღწევს მინიმუმ 70%.

შენიშვნები :

თარიღი Mar 19, 2024 წ.

კორექტირება

№	კორექტირება	თარიღი
1		
2		
3		
4		
5		
6		

მისამართი:

თბილისი, მარშალ გელოვანის
გამზ. N32 გ
ს/კ 01.10.10.022.331

პროექტის სახელწოდება:

მრავალფუნქციური
საცხოვრებელი კომპლექსი B
Block და C Block

მთავარი კონსტრუქტორი:
Lead Structural Engineer:

თანამდებობა	გვარი	ხელმოწერა
არქიტექტორი	გ. ცუცქირიძე	
კონსტრუქტორი	ა.ნამგალაძე	
კონსტრუქტორი	გ.გოქსაძე	
კონსტრუქტორი	ა.ოყორომელიძე	

E: AVTONAMGALADZE@GMAIL.COM
M: +995 598 242 654

პროექტი/Project No 21A24
თარიღი/Date: Mar 19, 2024
სტადია/Status: S.D.
ფურცელი/Drawing No ჯ - 009

ფორმატი Paper Size A3
მასშტაბი Scale

ნახაზი/Drawing

გადაადგილება სეისმურ დატვირთვაში (Y მიმართულება)

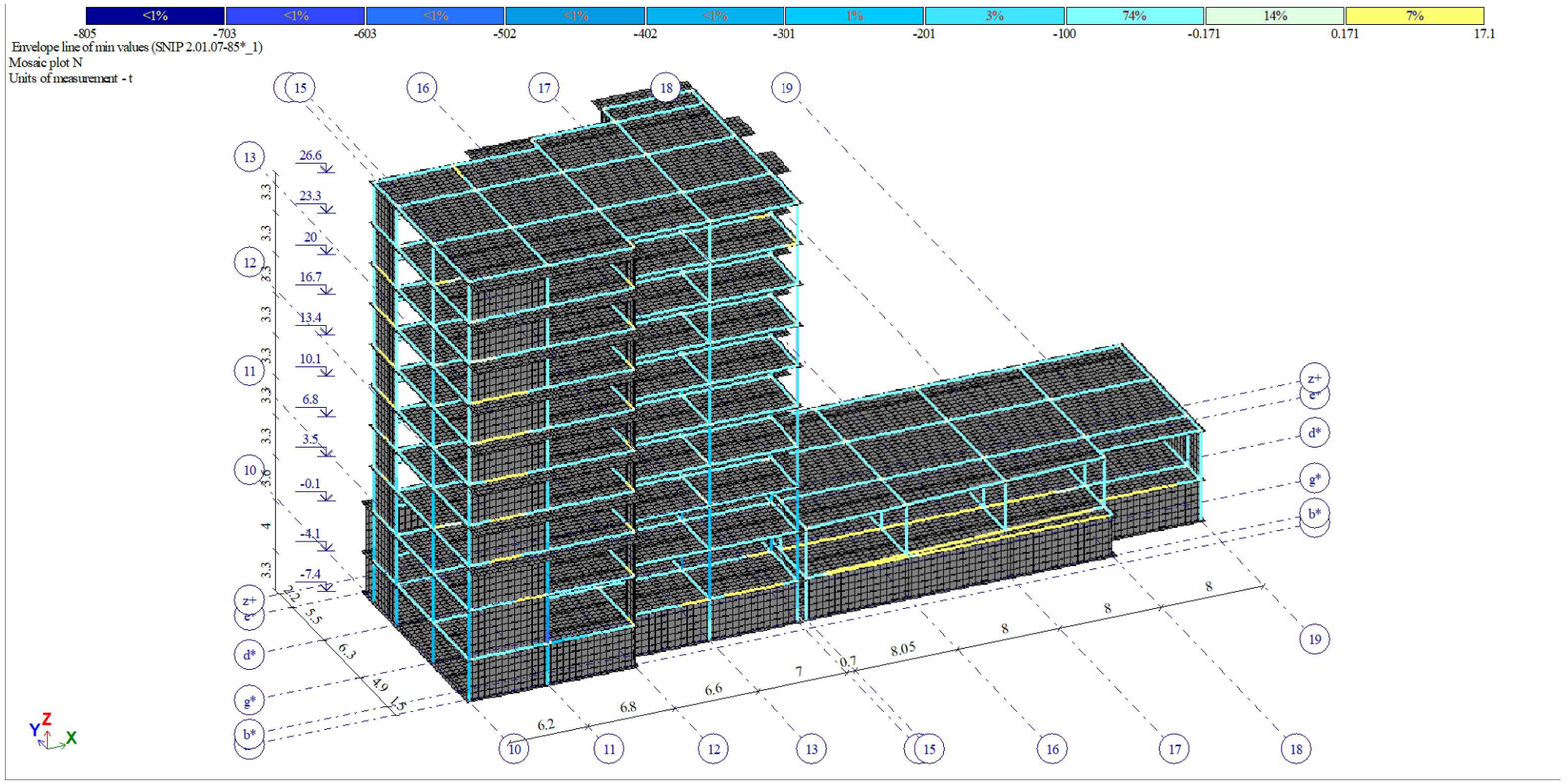

გრძივი ძალა (N)

საერთო შენიშვნები :

1. ნახაზში მეტანილი ყველა ცვლილება უნდა შეთანხმდეს პროექტის ავტორთან
2. შენობის საპროექტო ნული ±0.00=447.00 იხ. არქ. აბსოლუტურ ნიშნულს
3. პროექტში ყველა ზომა მოცემულია მილიმეტრებში, ნუშნულები-მეტრებში.
4. ქარგილის გამოხსნა მოხდეს მას შემდეგ, რაც ბეტონის სიმტკიცე მიაღწევს მინიმუმ 70%.

შენიშვნები :

თარიღი Mar 19, 2024 წ.

კორექტირება

№	კორექტირება	თარიღი
1		
2		
3		
4		
5		
6		

მისამართი:

თბილისი, მარშალ გელოვანის გამზ. N32 ბ

ს/კ 01.10.10.022.331

პროექტის სახელწოდება:

მრავალფუნქციური საცხოვრებელი კომპლექსი B Block და C Block

მთავარი კონსტრუქტორი: Lead Structural Engineer:

თანამდებობა	გვარი	ხელმოწერა
არქიტექტორი	გ. ცუცქირიძე	
კონსტრუქტორი	ა.ნამგალაძე	
კონსტრუქტორი	გ.გოქსაძე	
კონსტრუქტორი	ა.ოქორომელიძე	

E: AVTONAMGALADZE@GMAIL.COM

M: +995 598 242 654

პროექტი/Project No 21A24	ფორმატი Paper Size A3
თარიღი/Date: Mar 19, 2024	
სტადია/Status: S.D.	მასშტაბი Scale
ფურცელი/Drawing No ჯ - 010	

ნახაზი/Drawing

გრძივი ძალა (N)

	Load case No.	Name	Type	Sign variable	Mutually exclusive	Load factor	Duration coef.	1.DCL1	2.DCL2	3.DCL3	4.DCL4	5.DCL5	6.DCL6	7.DCL7	8.DCL8
	1	DL1	Dead(D)	+		1.1	1.0	1.	1.	1.	1.	0.9	0.9	0.9	0.9
	2	LL1	Live (L)	+		1.2	1.0	0.	1.	0.	0.95	0.8	0.8	0.8	0.8
	3	LL2	Short-term (Sh)	+		1.2	0.35	0.	0.	1.	0.9	0.5	0.5	0.5	0.5
	+4	EQX	Earthquake(E)	+/-	1	1.1	1.0	0.	0.	0.	0.	1.	0.	-1.	0.
	+5	EQY	Earthquake(E)	+/-	1	1.0	0.0	0.	0.	0.	0.	0.	1.	0.	-1.

დატვირთვების თანწყობა

საერთო შენიშვნები :

1. ნახაზში მეტანილი ყველა ცვლილება უნდა შეთანხმდეს პროექტის ავტორთან
2. შენობის საპროექტო ნული ±0.00=447.00 იხ. არქ. აბსოლუტურ ნიშნულს
3. პროექტში ყველა ზომა მოცემულია მილიმეტრებში, ნუშნულები-მეტრებში.
4. ქარგილის გამოხსნა მოხდეს მას შემდეგ, რაც ბეტონის სიმტკიცე მიაღწევს მინიმუმ 70%.

შენიშვნები :

თარიღი Mar 19, 2024 წ.

კორექტირება

№	კორექტირება	თარიღი
1		
2		
3		
4		
5		
6		

მისამართი:

თბილისი, მარშალ გელოვანის
გამზ. N32 ბ
ს/კ 01.10.10.022.331

პროექტის სახელწოდება:

მრავალფუნქციური
საცხოვრებელი კომპლექსი B
Block და C Block

მთავარი კონსტრუქტორი:
Lead Structural Engineer:

თანამდებობა	გვარი	ხელმოწერა
არქიტექტორი	გ. ცუცქირიძე	
კონსტრუქტორი	ა.ნამგალაძე	
კონსტრუქტორი	გ.გოქსაძე	
კონსტრუქტორი	ა.ოქორომგელიძე	

E: AVTONAMGALADZE@GMAIL.COM

M: +995 598 242 654

პროექტი/Project No 21A24	ფორმატი Paper Size
თარიღი/Date: Mar 19, 2024	A3
სტადია/Status: S.D.	მასშტაბი Scale
ფურცელი/Drawing No კ - 011	

ნახაზი/Drawing

დატვირთვების თანწყობა

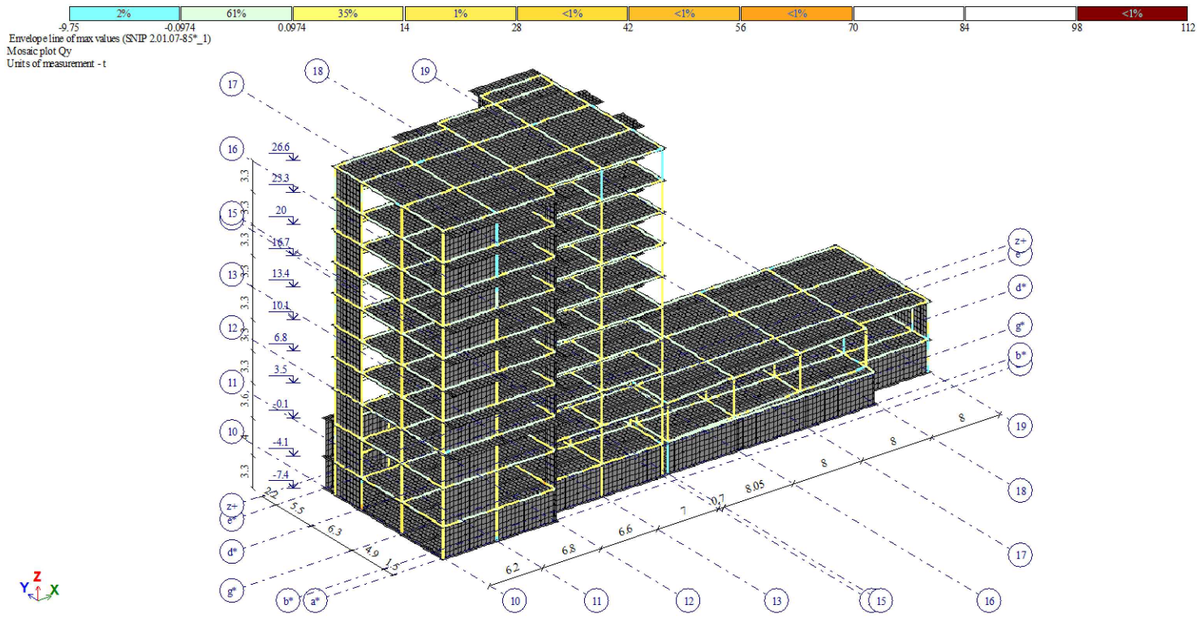

განივი ძალა Y მიმართულებით

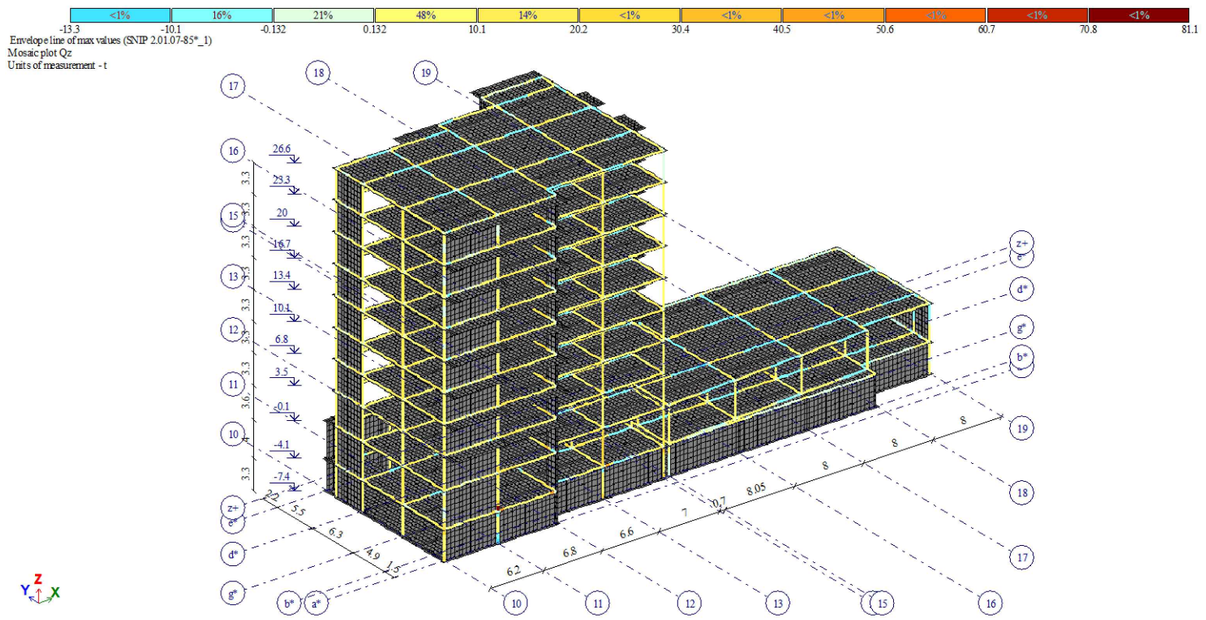

განივი ძალა Z მიმართულებით

საერთო შენიშვნები :

1. ნახაზში მეტანილი ყველა ცვლილება უნდა შეთანხმდეს პროექტის ავტორთან
2. შენობის საპროექტო ნული ±0.00=447.00 იხ. არქ. აბსოლუტურ ნიშნულს
3. პროექტში ყველა ზომა მოცემულია მილიმეტრებში, ნუშნულები-მეტრებში.
4. ქარგილის გამოხსნა მოხდეს მას შემდეგ, რაც ბეტონის სიმტკიცე მიაღწევს მინიმუმ 70%.

შენიშვნები :

თარიღი Mar 19, 2024 წ.

კორექტირება

№	კორექტირება	თარიღი
1		
2		
3		
4		
5		
6		

მისამართი:

თბილისი, მარშალ გელოვანის გამზ. N32 ბ

ს/კ 01.10.10.022.331

პროექტის სახელწოდება:

მრავალფუნქციური საცხოვრებელი კომპლექსი B Block და C Block

მთავარი კონსტრუქტორი: Lead Structural Engineer:

თანამდებობა	გვარი	ხელმოწერა
არქიტექტორი	გ. ცუცქირიძე	
კონსტრუქტორი	ა.ნამგალაძე	
კონსტრუქტორი	გ.გოქსაძე	
კონსტრუქტორი	ა.ოქორომგელიძე	

E: AVTONAMGALADZE@GMAIL.COM

M: +995 598 242 654

პროექტი/Project No 21A24	ფორმატი Paper Size
თარიღი/Date: Mar 19, 2024	A3
სტადია/Status: S.D.	მასშტაბი Scale
ფურცელი/Drawing No კ - 012	

ნახაზი/Drawing

განივი ძალები

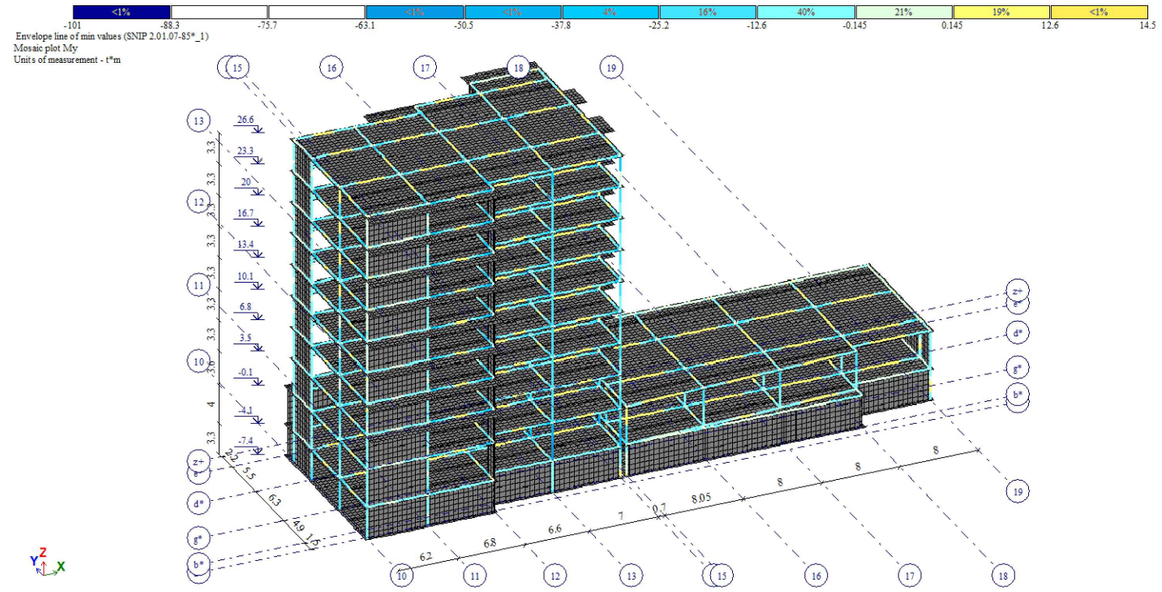

მღუნავი მომენტი MY

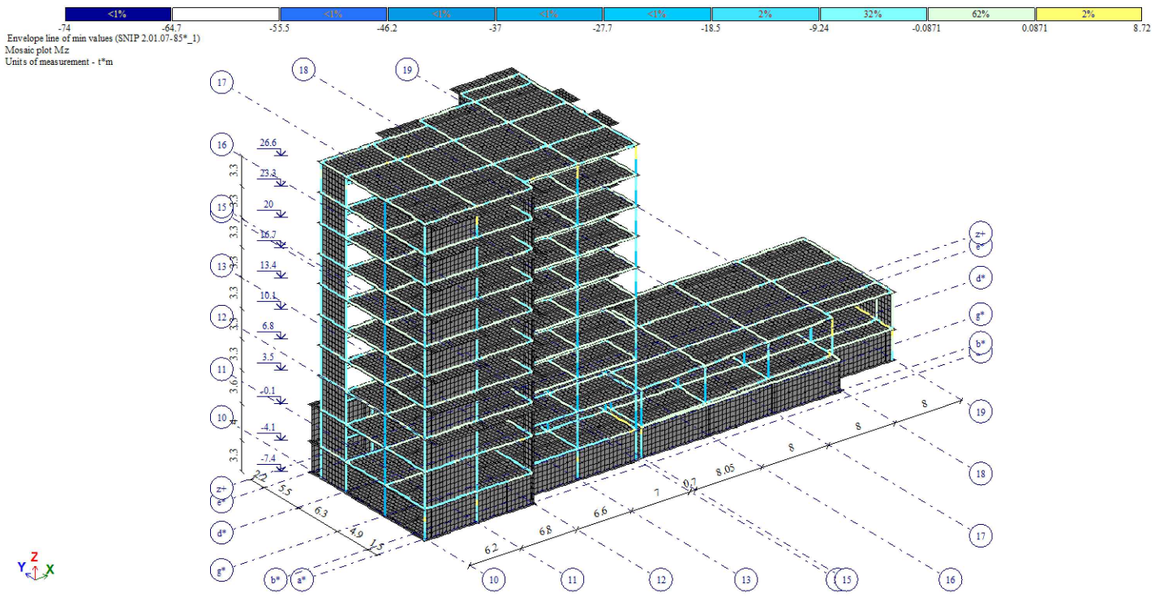

მღუნავი მომენტი MZ

საერთო შენიშვნები :

1. ნახაზში მეტანილი ყველა ცვლილება უნდა შეთანხმდეს პროექტის ავტორთან
2. შენობის საპროექტო ნული ±0.00=447.00 იხ. არქ. აბსოლუტურ ნიშნულს
3. პროექტში ყველა ზომა მოცემულია მილიმეტრებში, ნუშნულები-მეტრებში.
4. ქარგილის გამოხსნა მოხდეს მას შემდეგ, რაც ბეტონის სიმტკიცე მიაღწევს მინიმუმ 70%.

შენიშვნები :

თარიღი Mar 19, 2024 წ.

კორექტირება

№	კორექტირება	თარიღი
1		
2		
3		
4		
5		
6		

მისამართი:

თბილისი, მარშალ გელოვანის
გამზ. N32 გ
ს/კ 01.10.10.022.331

პროექტის სახელწოდება:

მრავალფუნქციური
საცხოვრებელი კომპლექსი B
Block და C Block

მთავარი კონსტრუქტორი:
Lead Structural Engineer:

თანამდებობა	გვარი	ხელმოწერა
არქიტექტორი	გ. ცუცქირიძე	
კონსტრუქტორი	ა.ნამგალაძე	
კონსტრუქტორი	გ.გოქსაძე	
კონსტრუქტორი	ა.ოქორომელიძე	

E: AVTONAMGALADZE@GMAIL.COM

M: +995 598 242 654

პროექტი/Project No 21A24	ფორმატი Paper Size A3
თარიღი/Date: Mar 19, 2024	
სტადია/Status: S.D.	მასშტაბი Scale
ფურცელი/Drawing No კ - 013	

ნახაზი/Drawing

მღუნავი მომენტები

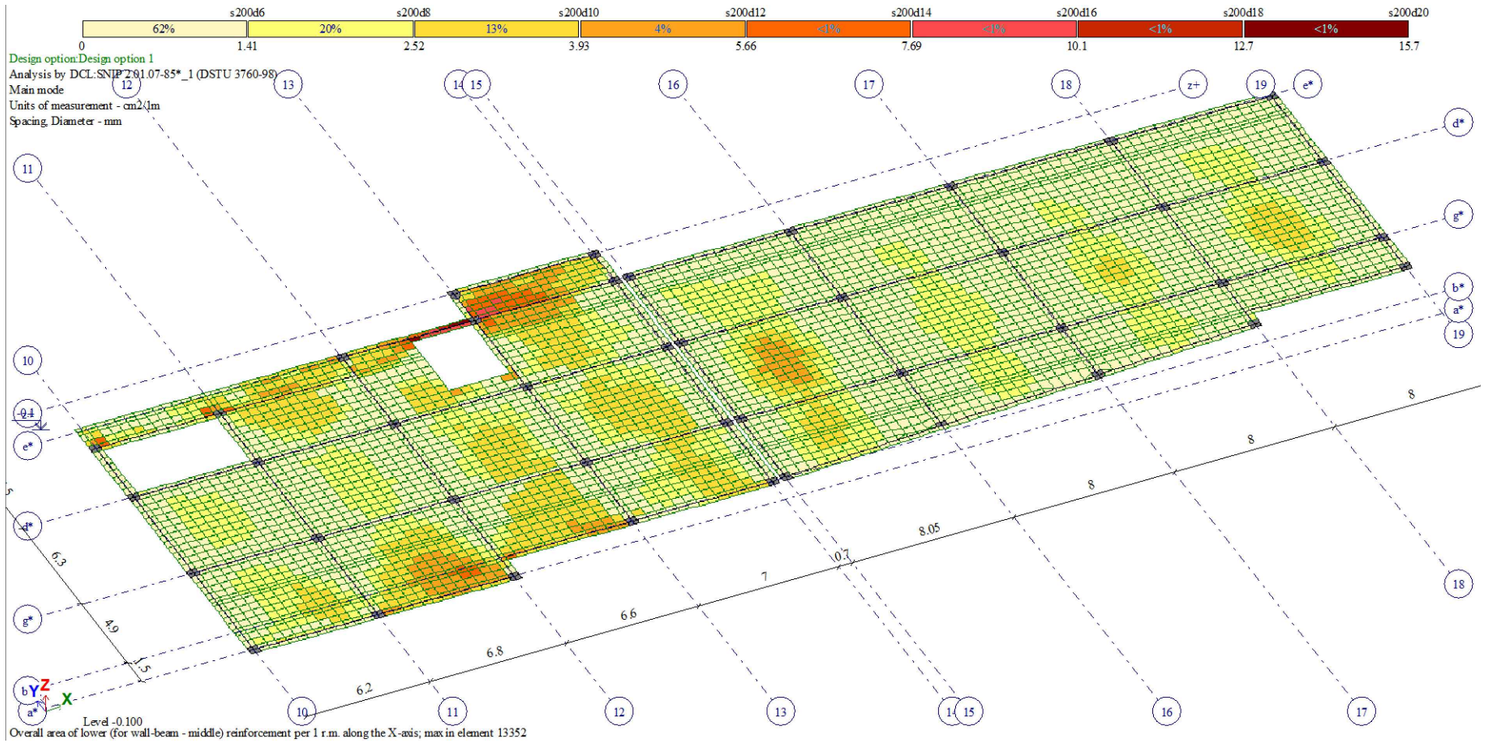

ტიპიური ფილის არმირება (ქვედა შრე X მიმართ.)

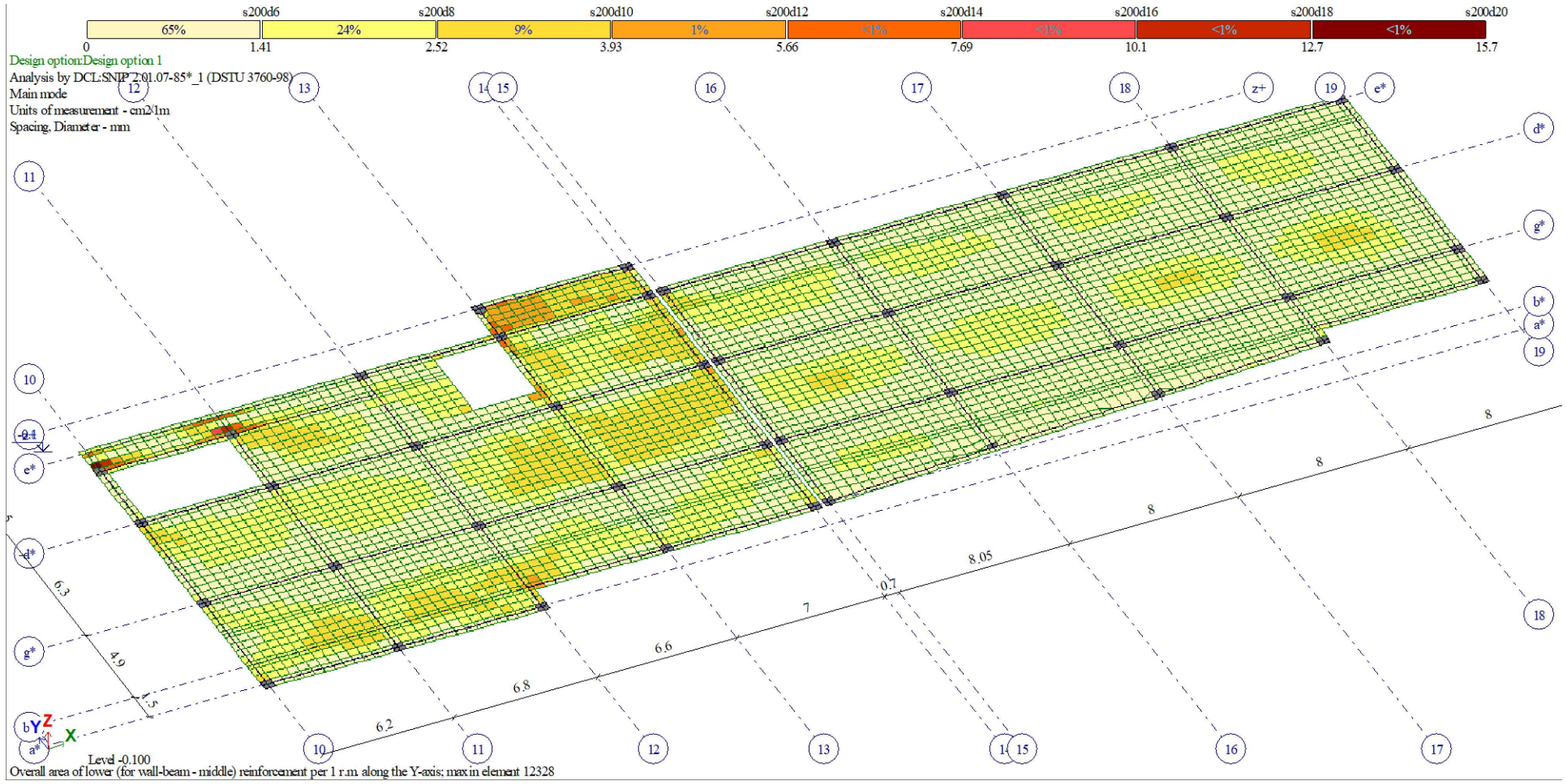

ტიპიური ფილის არმირება (ქვედა შრე Y მიმართ.)

საერთო შენიშვნები :

1. ნახაზში მეტანილი ყველა ცვლილება უნდა შეთანხმდეს პროექტის ავტორთან
2. შენობის საპროექტო ნული ±0.00=447.00 იხ. არქ. აბსოლუტურ ნიშნულს
3. პროექტში ყველა ზომა მოცემულია მილიმეტრებში, ნუშნულები-მეტრებში.
4. ქარგილის გამოხსნა მოხდეს მას შემდეგ, რაც ბეტონის სიმტკიცე მიაღწევს მინიმუმ 70%.

შენიშვნები :

თარიღი Mar 19, 2024 წ.

კორექტირება

№	კორექტირება	თარიღი
1		
2		
3		
4		
5		
6		

მისამართი:

თბილისი, მარშალ გელოვანის გამზ. N32 გ

ს/კ 01.10.10.022.331

პროექტის სახელწოდება:

მრავალფუნქციური საცხოვრებელი კომპლექსი B Block და C Block

მთავარი კონსტრუქტორი: Lead Structural Engineer:

თანამდებობა	გვარი	ხელმოწერა
არქიტექტორი	გ. ცუცქირიძე	
კონსტრუქტორი	ა.ნამგალაძე	
კონსტრუქტორი	გ.გოქსაძე	
კონსტრუქტორი	ა.ოქორომელიძე	

E: AVTONAMGALADZE@GMAIL.COM

M: +995 598 242 654

პროექტი/Project No 21A24	ფორმატი Paper Size A3
თარიღი/Date: Mar 19, 2024	
სტადია/Status: S.D.	მასშტაბი Scale
ფურცელი/Drawing No ა - 014	

ნახაზი/Drawing

ტიპ. ფილის არმირება (ქვედა შრე)

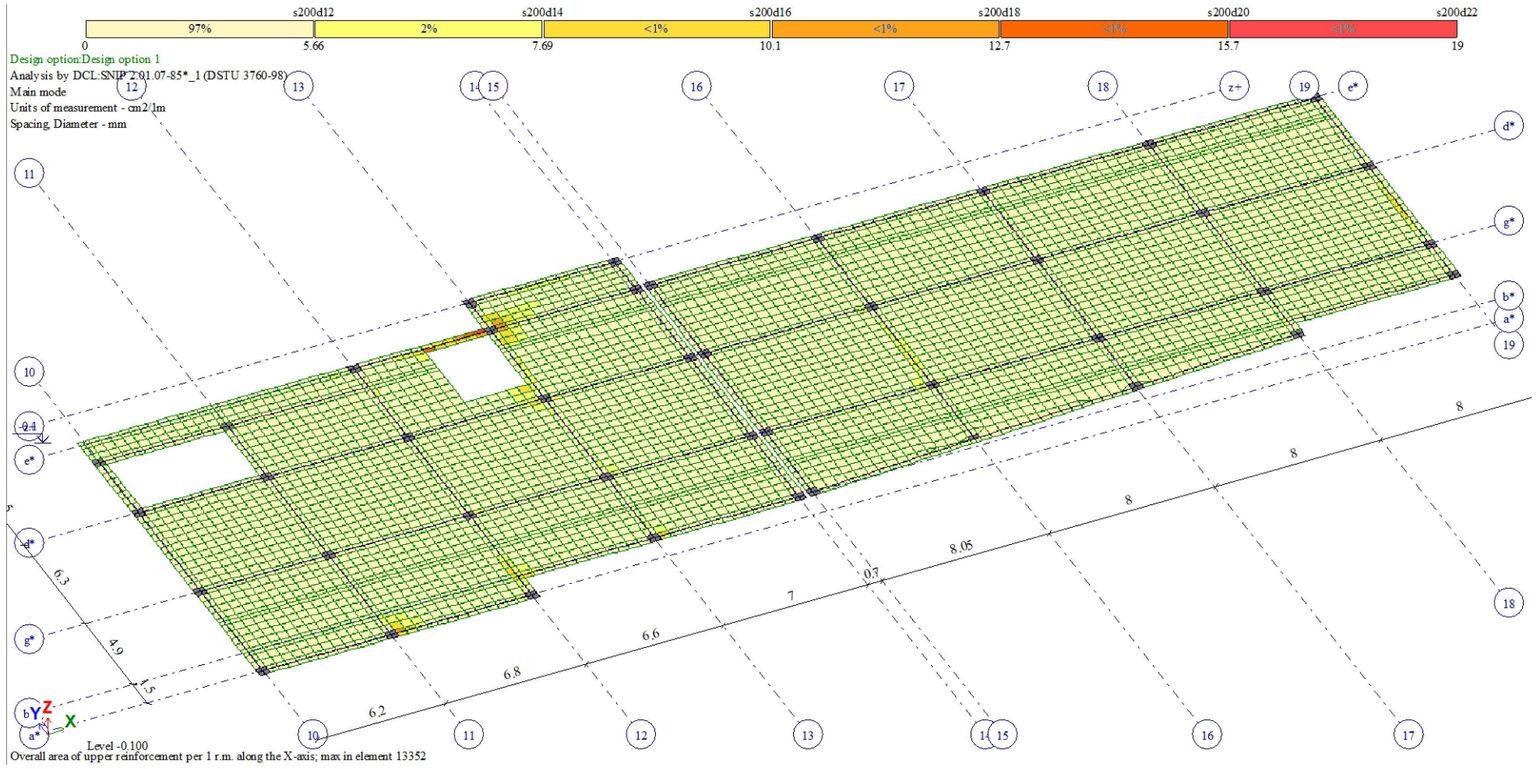

ტიპიური ფილის არმირება (ზედა შრე X მიმართ.)

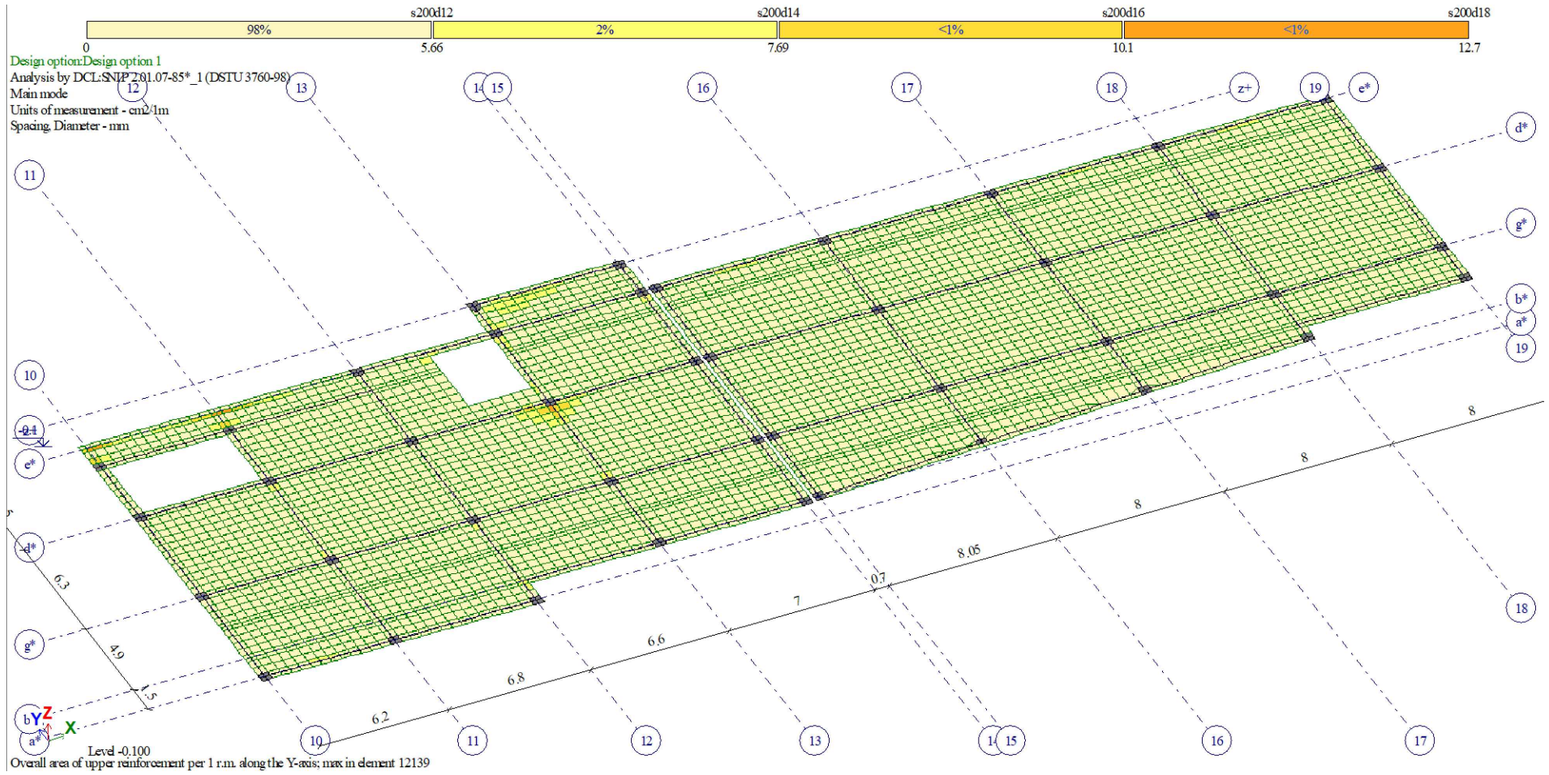

ტიპიური ფილის არმირება (ზედა შრე Y მიმართ.)

საერთო შენიშვნები :

1. ნახაზში მეტანილი ყველა ცვლილება უნდა შეთანხმდეს პროექტის ავტორთან
2. შენობის საპროექტო ნული ±0.00=447.00 იხ. არქ. აბსოლუტურ ნიშნულს
3. პროექტში ყველა ზომა მოცემულია მილიმეტრებში, ნუშნულები-მეტრებში.
4. ქარგილის გამოხსნა მოხდეს მას შემდეგ, რაც ბეტონის სიმტკიცე მიაღწევს მინიმუმ 70%.

შენიშვნები :

თარიღი Mar 19, 2024 წ.

კორექტირება

№	კორექტირება	თარიღი
1		
2		
3		
4		
5		
6		

მისამართი:

თბილისი, მარშალ გელოვანის გამზ. N32 ბ

ს/კ 01.10.10.022.331

პროექტის სახელწოდება:

მრავალფუნქციური საცხოვრებელი კომპლექსი B Block და C Block

მთავარი კონსტრუქტორი: Lead Structural Engineer:

თანამდებობა	გვარი	ხელმოწერა
არქიტექტორი	გ. ცუცქირიძე	
კონსტრუქტორი	ა.ნამგალაძე	
კონსტრუქტორი	გ.გოქსაძე	
კონსტრუქტორი	ა.ოქორომელიძე	

E: AVTONAMGALADZE@GMAIL.COM

M: +995 598 242 654

პროექტი/Project No 21A24	ფორმატი Paper Size A3
თარიღი/Date: Mar 19, 2024	
სტადია/Status: S.D.	მასშტაბი Scale
ფურცელი/Drawing No პ - 015	

ნახაზი/Drawing

ტიპ. ფილის არმირება (ზედა შრე)

Frequencies of natural vibrations

load.#	mode #	Eigenvalues	Frequencies		Period (s)	Distrib.coef.	Modal mass (%)	Modal mass sum (%)
			Circle freq. (rad/s)	Frequency (Hz)				
4	1	0.183	5.472	0.871	1.148	- 0.433	4.926	4.926
4	2	0.161	6.196	0.986	1.014	1.597	41.597	46.523
4	3	0.112	8.947	1.424	0.702	0.710	6.130	52.652
4	4	0.046	21.786	3.467	0.288	- 0.461	0.857	53.509
4	5	0.043	23.491	3.739	0.267	- 0.049	0.100	53.610
4	6	0.037	27.085	4.311	0.232	0.390	4.245	57.854
4	7	0.034	29.604	4.712	0.212	- 0.127	0.494	58.348
4	8	0.030	33.346	5.307	0.188	0.342	2.175	60.523
4	9	0.029	34.504	5.492	0.182	- 0.165	0.531	61.053
4	10	0.026	38.044	6.055	0.165	- 0.301	2.079	63.132
4	11	0.024	42.137	6.706	0.149	- 0.038	0.007	63.139
4	12	0.024	42.306	6.733	0.149	0.012	0.000	63.139
4	13	0.022	44.825	7.134	0.140	- 0.220	0.581	63.721
4	14	0.021	47.042	7.487	0.134	- 0.086	0.006	63.727
4	15	0.020	49.142	7.821	0.128	- 0.001	0.000	63.727
4	16	0.020	49.496	7.877	0.127	0.067	0.011	63.737
4	17	0.019	51.524	8.200	0.122	- 0.066	0.003	63.740
4	18	0.019	52.554	8.364	0.120	- 0.398	0.101	63.842
4	19	0.019	53.248	8.475	0.118	0.956	2.800	66.642
4	20	0.018	54.121	8.614	0.116	- 0.629	0.488	67.130
4	21	0.018	54.441	8.665	0.115	- 1.077	0.623	67.753
4	22	0.018	54.743	8.713	0.115	- 0.158	0.056	67.808
4	23	0.018	55.071	8.765	0.114	0.217	0.030	67.839
4	24	0.018	56.429	8.981	0.111	- 0.250	0.026	67.865
4	25	0.018	56.685	9.022	0.111	0.171	0.016	67.881
4	26	0.018	57.053	9.080	0.110	- 0.013	0.001	67.882
4	27	0.017	58.862	9.368	0.107	0.034	0.001	67.883
4	28	0.017	59.507	9.471	0.106	0.065	0.002	67.885
4	29	0.017	59.937	9.539	0.105	- 0.246	0.041	67.926
4	30	0.016	60.612	9.647	0.104	- 0.953	1.342	69.268
4	31	0.016	61.120	9.728	0.103	0.293	0.170	69.438
4	32	0.016	61.789	9.834	0.102	0.276	0.040	69.478
5	1	0.183	5.472	0.871	1.148	1.401	51.488	51.488
5	2	0.161	6.196	0.986	1.014	0.573	5.352	56.840
5	3	0.112	8.947	1.424	0.702	0.131	0.208	57.048

Frequencies of natural vibrations

load.#	mode #	Eigenvalues	Frequencies		Period (s)	Distrib.coef.	Modal mass (%)	Modal mass sum (%)
			Circle freq. (rad/s)	Frequency (Hz)				
4	31	0.016	61.120	9.728	0.103	0.293	0.170	69.438
4	32	0.016	61.789	9.834	0.102	0.276	0.040	69.478
5	1	0.183	5.472	0.871	1.148	1.401	51.488	51.488
5	2	0.161	6.196	0.986	1.014	0.573	5.352	56.840
5	3	0.112	8.947	1.424	0.702	0.131	0.208	57.048
5	4	0.046	21.786	3.467	0.288	1.522	9.347	66.395
5	5	0.043	23.491	3.739	0.267	0.080	0.263	66.657
5	6	0.037	27.085	4.311	0.232	- 0.251	1.762	68.420
5	7	0.034	29.604	4.712	0.212	0.418	5.327	73.747
5	8	0.030	33.346	5.307	0.188	0.262	1.274	75.022
5	9	0.029	34.504	5.492	0.182	- 0.417	3.398	78.420
5	10	0.026	38.044	6.055	0.165	- 0.092	0.196	78.615
5	11	0.024	42.137	6.706	0.149	- 0.042	0.008	78.623
5	12	0.024	42.306	6.733	0.149	0.130	0.015	78.639
5	13	0.022	44.825	7.134	0.140	- 0.091	0.099	78.738
5	14	0.021	47.042	7.487	0.134	- 0.121	0.012	78.750
5	15	0.020	49.142	7.821	0.128	- 0.122	0.009	78.759
5	16	0.020	49.496	7.877	0.127	0.000	0.000	78.759
5	17	0.019	51.524	8.200	0.122	- 0.342	0.088	78.847
5	18	0.019	52.554	8.364	0.120	- 0.615	0.242	79.089
5	19	0.019	53.248	8.475	0.118	1.372	5.758	84.848
5	20	0.018	54.121	8.614	0.116	0.026	0.001	84.849
5	21	0.018	54.441	8.665	0.115	- 1.242	0.829	85.677
5	22	0.018	54.743	8.713	0.115	- 0.082	0.015	85.692
5	23	0.018	55.071	8.765	0.114	0.357	0.082	85.774
5	24	0.018	56.429	8.981	0.111	0.045	0.001	85.775
5	25	0.018	56.685	9.022	0.111	- 0.082	0.004	85.779
5	26	0.018	57.053	9.080	0.110	0.044	0.011	85.789
5	27	0.017	58.862	9.368	0.107	- 0.007	0.000	85.790
5	28	0.017	59.507	9.471	0.106	0.192	0.016	85.805
5	29	0.017	59.937	9.539	0.105	0.101	0.007	85.812
5	30	0.016	60.612	9.647	0.104	0.414	0.253	86.065
5	31	0.016	61.120	9.728	0.103	- 0.213	0.090	86.155
5	32	0.016	61.789	9.834	0.102	0.076	0.003	86.158

პერიოდები

საერთო შენიშვნები :

1. ნახაზში მეტანილი ყველა ცვლილება უნდა შეთანხმდეს პროექტის ავტორთან
2. შენობის საპროექტო ნული ±0.00=447.00 იხ. არქ. აბსოლუტურ ნიშნულს
3. პროექტში ყველა ზომა მოცემულია მილიმეტრებში, ნუშნულები-მეტრებში.
4. ქარგილის გამოხსნა მოხდეს მას შემდეგ, რაც ბეტონის სიმტკიცე მიაღწევს მინიმუმ 70%.

შენიშვნები :

თარიღი Mar 19, 2024 წ.

კორექტირება

№	კორექტირება	თარიღი
1		
2		
3		
4		
5		
6		

მისამართი:

თბილისი, მარშალ გელოვანის გამზ. N32 გ

ს/კ 01.10.10.022.331

პროექტის სახელწოდება:

მრავალფუნქციური საცხოვრებელი კომპლექსი B Block და C Block

მთავარი კონსტრუქტორი: Lead Structural Engineer:

თანამდებობა	გვარი	ხელმოწერა
არქიტექტორი	გ. ცუცქირიძე	
კონსტრუქტორი	ა.ნამგალაძე	
კონსტრუქტორი	გ.გოქსაძე	
კონსტრუქტორი	ა.ოქორომელიძე	

E: AVTONAMGALADZE@GMAIL.COM

M: +995 598 242 654

პროექტი/Project No 21A24

თარიღი/Date: Mar 19, 2024

სტადია/Status: S.D.

ფურცელი/Drawing No ჯ - 016

ფორმატი Paper Size A3

მასშტაბი Scale

ნახაზი/Drawing

პერიოდები

1.DL1 [1. Main problem: C1. Main problem; D1. Main problem]

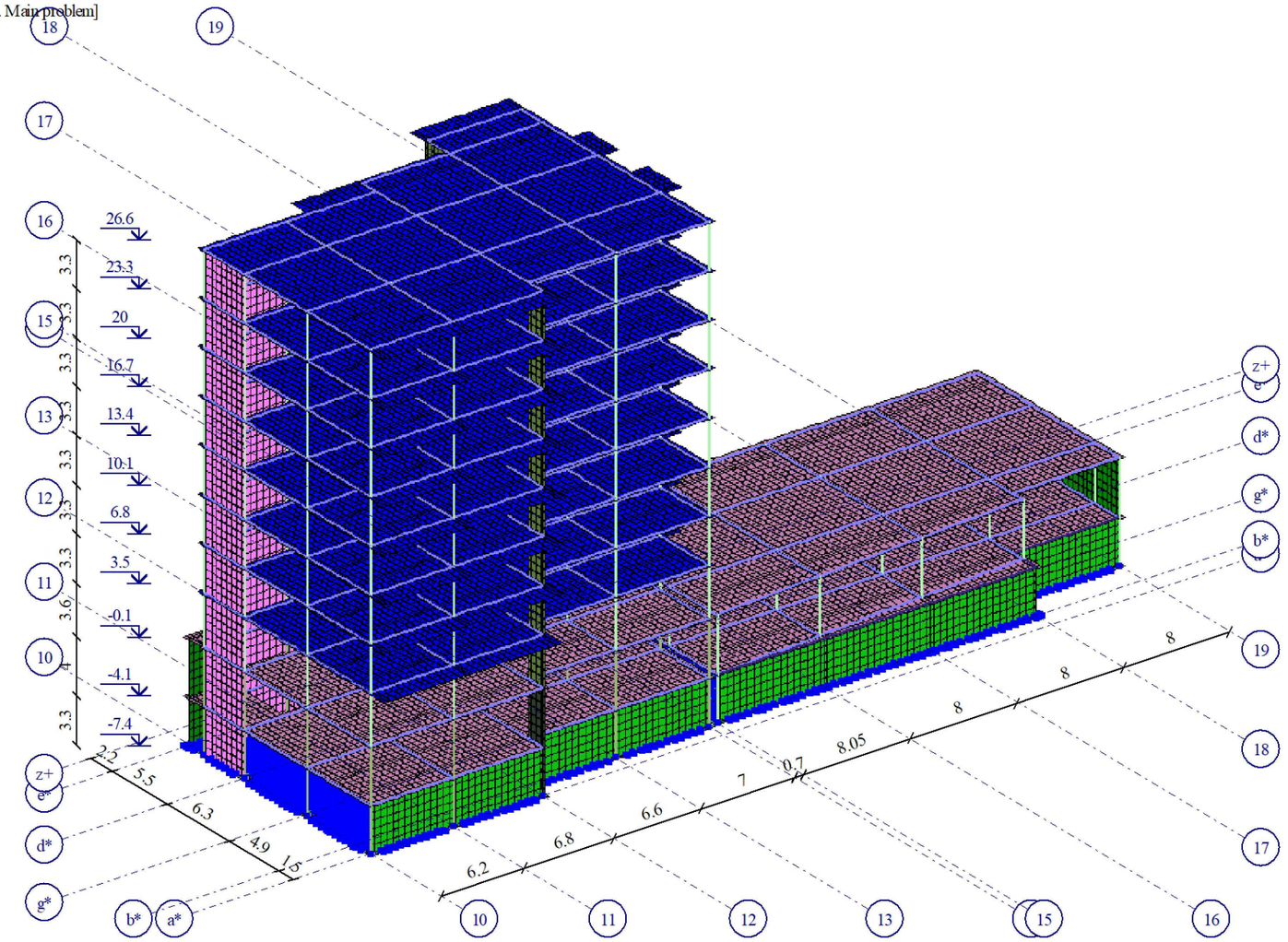

Z Y X

3D მოდელი მხოლოდ საილუსტრაციოდ

საერთო შენიშვნები :

1. ნახაზში მეტანილი ყველა ცვლილება უნდა შეთანხმდეს პროექტის ავტორთან
2. შენობის საპროექტო ნული ±0.00=447.00 იხ. არქ. აბსოლუტურ ნიშნულს
3. პროექტში ყველა ზომა მოცემულია მილიმეტრებში, ნუშნულები-მეტრებში.
4. ქარგილის გამოხსნა მოხდეს მას შემდეგ, რაც ბეტონის სიმტკიცე მიაღწევს მინიმუმ 70%.

შენიშვნები :

თარიღი Mar 19, 2024 წ.

კორექტირება

№	კორექტირება	თარიღი
1		
2		
3		
4		
5		
6		

მისამართი:

თბილისი, მარშალ გელოვანის გამზ. N32 გ
ს/კ 01.10.10.022.331

პროექტის სახელწოდება:

მრავალფუნქციური საცხოვრებელი კომპლექსი B Block და C Block

მთავარი კონსტრუქტორი: Lead Structural Engineer:

თანამდებობა	გვარი	ხელმოწერა
არქიტექტორი	გ. ცუცქირიძე	
კონსტრუქტორი	ა.ნამგალაძე	
კონსტრუქტორი	გ.გოქსაძე	
კონსტრუქტორი	ა.ოქორომელიძე	

E: AVTONAMGALADZE@GMAIL.COM

M: +995 598 242 654

პროექტი/Project No 21A24	ფორმატი Paper Size A3
თარიღი/Date: Mar 19, 2024	
სტადია/Status: S.D.	მასშტაბი Scale
ფურცელი/Drawing No პ - 017	

ნახაზი/Drawing

3D მოდელი

-7.400 ნ.-ზე საძირკვლის ფილის საყალიბე გეგმა
მ. 1:100

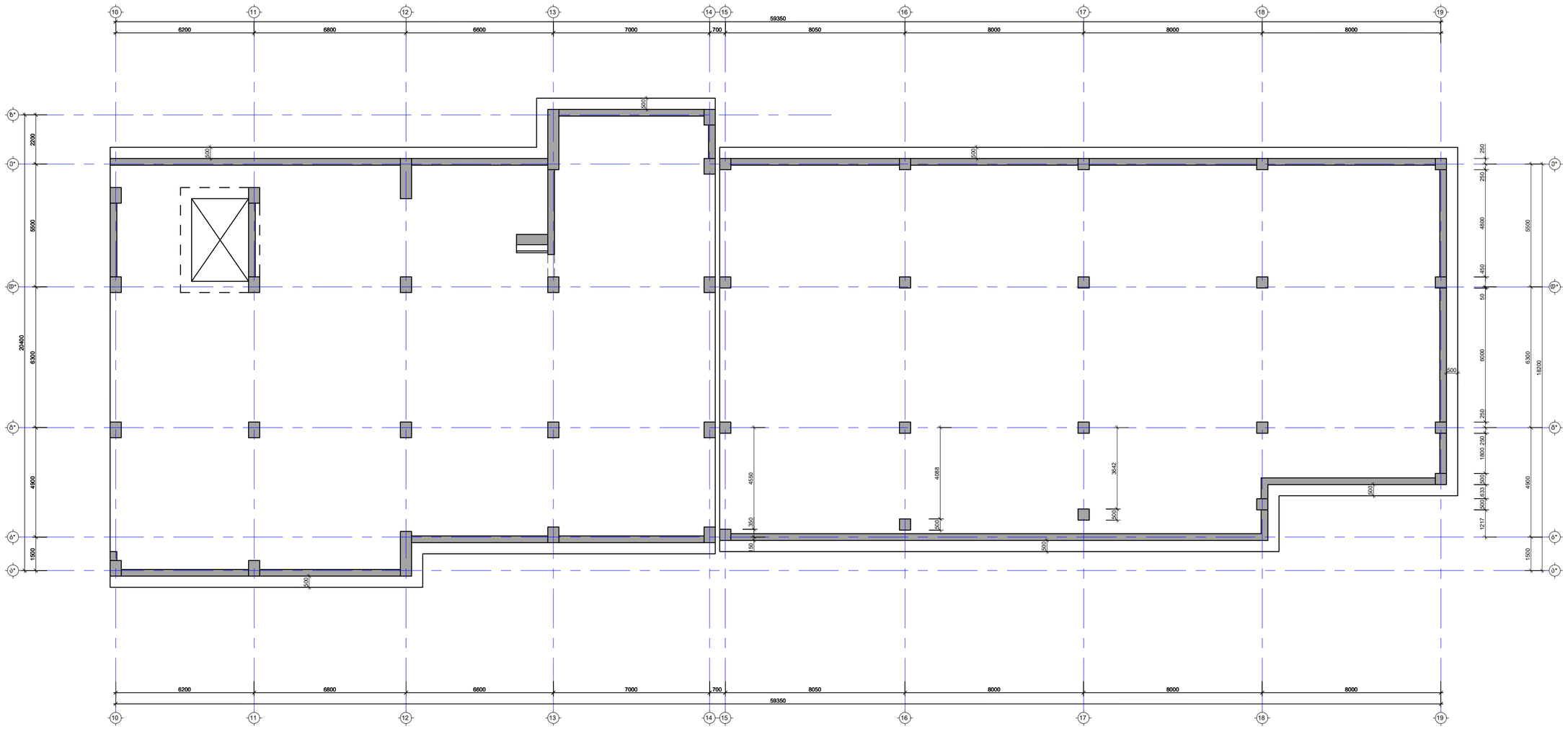

საერთო შენიშვნები :

1. ნახაზში მეტანილი ყველა ცვლილება უნდა შეთანხმდეს პროექტის ავტორთან
2. შენობის საპროექტო ნული ±0.00=447.00 იხ. არქ. აბსოლუტურ ნიშნულს
3. პროექტში ყველა ზომა მოცემულია მილიმეტრებში, ნუშნულები-მეტრებში.
4. ტარბილის ბამოხსნა მოხდეს მას შემდეგ, რაც ბეტონის სიმტკიცე მიაღწევს მინიმუმ 70%.

შენიშვნები :

თარიღი Mar 19, 2024 წ.

კორექტირება

№	კორექტირება	თარიღი
1		
2		
3		
4		
5		
6		

მისამართი:

თბილისი, მარშალ გელოვანის
ბამზ. N32 ბ
ს/კ 01.10.10.022.331

პროექტის სახელწოდება:

მრავალფუნქციური
საცხოვრებელი კომპლექსი B
Block და C Block

მთავარი კონსტრუქტორი:
Lead Structural Engineer:

თანამდებობა	გვარი	ხელმოწერა
არქიტექტორი	გ. ცუცქირიძე	
კონსტრუქტორი	ა.ნამგალაძე	
კონსტრუქტორი	გ.ტოტსაძე	

E: AVTONAMGALADZE@GMAIL.COM
M: +995 598 242 654

პროექტი/Project No 21A24	ფორმატი Paper Size
თარიღი/Date: Mar 19, 2024	A2
სტადია/Status: S.D.	მასშტაბი Scale
ფურცელი/Drawing No ა - 101	

ნახაზი/Drawing

-7.400 ნ.-ზე საძირკვლის ფილის საყალიბე გეგმა

კვეთი 1-1
მ. 1:20

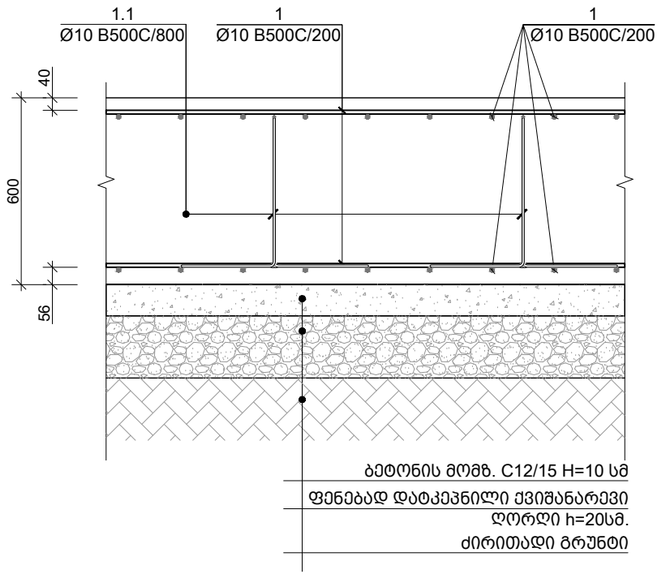

კვეთი 2-2
მ. 1:20

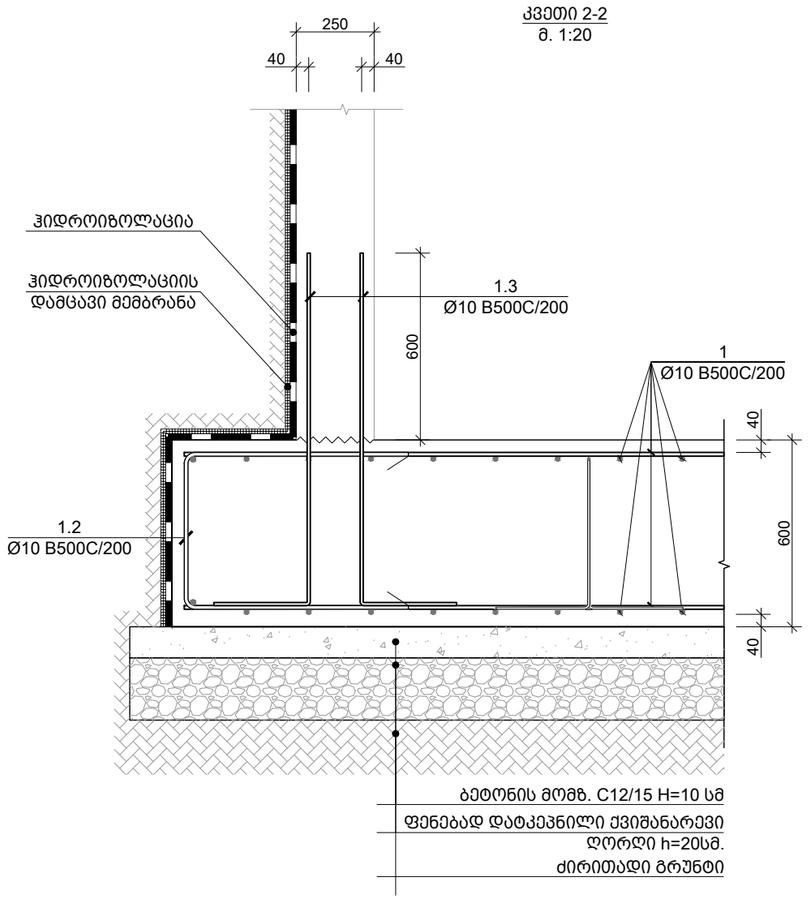

ხედი A-A
მ. 1:20

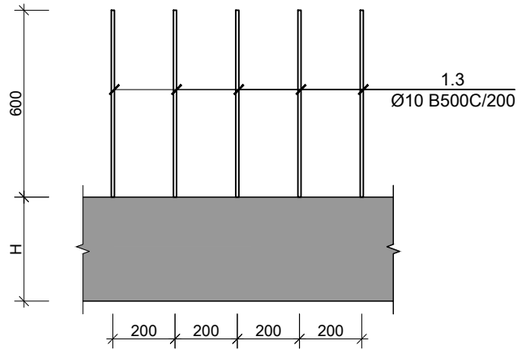

საერთო შენიშვნები :

1. ნახაზში მეტანილი ყველა ცვლილება უნდა შეთანხმდეს პროექტის ავტორთან
2. შენობის საპროექტო ნული ±0.00=447.00 იხ. არქ. აბსოლუტურ ნიშნულს
3. პროექტში ყველა ზომა მოცემულია მილიმეტრებში, ნუშნულები-მეტრებში.
4. ქარგილის გამოხსნა მოხდეს მას შემდეგ, რაც ბეტონის სიმტკიცე მიაღწევს მინიმუმ 70%.

შენიშვნები :

თარიღი Mar 19, 2024 წ.

კორექტირება

№	კორექტირება	თარიღი
1		
2		
3		
4		
5		
6		

მისამართი:

თბილისი, მარშალ გელოვანის
გამზ. N32 გ
ს/კ 01.10.10.022.331

პროექტის სახელწოდება:

მრავალფუნქციური
საცხოვრებელი კომპლექსი B
Block და C Block

მთავარი კონსტრუქტორი:
Lead Structural Engineer:

თანამდებობა	გვარი	ხელმოწერა
არქიტექტორი	გ. ცუცქირიძე	
კონსტრუქტორი	ა.ნამგალაძე	
კონსტრუქტორი	გ.გოქსაძე	
კონსტრუქტორი	ა.ოქორომელიძე	

E: AVTONAMGALADZE@GMAIL.COM

M: +995 598 242 654

პროექტი/Project No 21A24	ფორმატი Paper Size A3
თარიღი/Date: Mar 19, 2024	
სტადია/Status: S.D.	მასშტაბი Scale
ფურცელი/Drawing No კ - 102	

ნახაზი/Drawing

საძირკვლის ფილის კვეთი 1-1 2-2

კვეთი 3-3
მ. 1:20

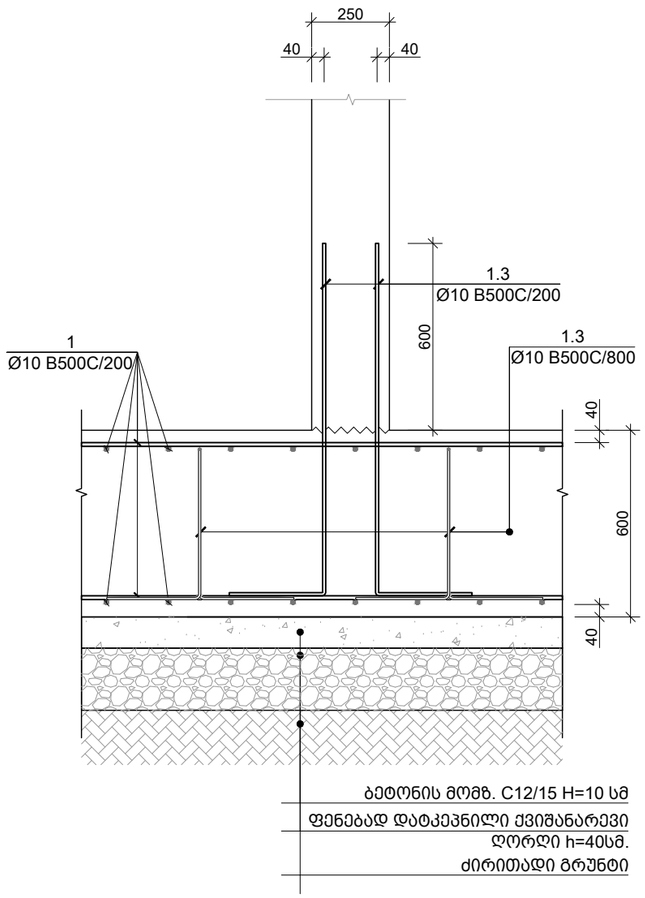

ბეტონის მომზ. C12/15 H=10 სმ
ფენებად დატკეპნილი ქვიშანარევი
ღორღი h=40სმ.
ძირითადი გრუნტი

ხედი A-A
მ. 1:20

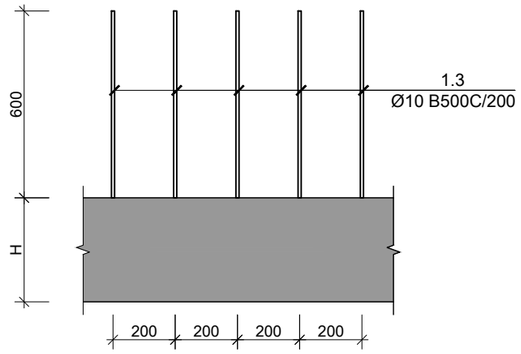

კვეთი 4-4
მ. 1:20

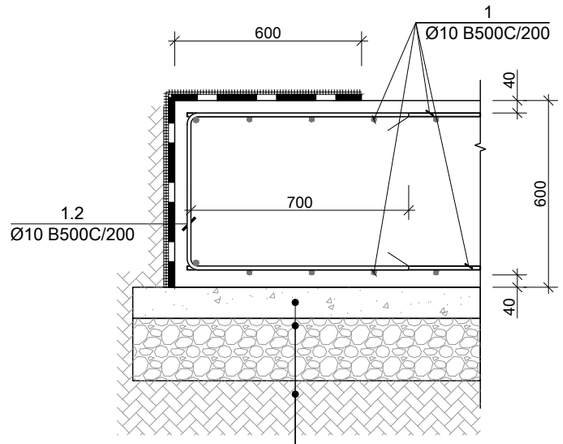

ბეტონის მომზ. C12/15 H=10 სმ
ფენებად დატკეპნილი ქვიშანარევი
ღორღი h=20სმ.
ძირითადი გრუნტი

კვეთი 5-5
მ. 1:20

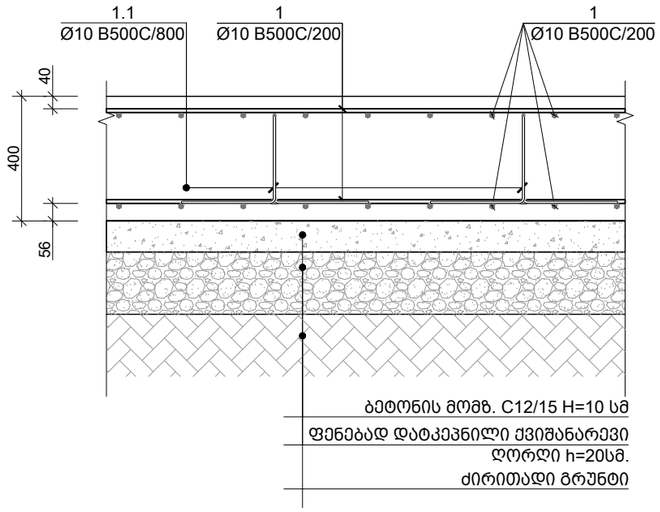

ბეტონის მომზ. C12/15 H=10 სმ
ფენებად დატკეპნილი ქვიშანარევი
ღორღი h=20სმ.
ძირითადი გრუნტი

საერთო შენიშვნები :

1. ნახაზში შეტანილი ყველა ცვლილება უნდა შეთანხმდეს პროექტის ავტორთან
2. შენობის საპროექტო ნული ±0.00=447.00 იხ. არქ. აბსოლუტურ ნიშნულს
3. პროექტში ყველა ზომა მოცემულია მილიმეტრებში, ნუშნულები-მეტრებში.
4. ქარგილის გამოხსნა მოხდეს მას შემდეგ, რაც ბეტონის სიმტკიცე მიაღწევს მინიმუმ 70%.

შენიშვნები :

თარიღი Mar 19, 2024 წ.

კორექტირება

№	კორექტირება	თარიღი
1		
2		
3		
4		
5		
6		

მისამართი:

თბილისი, მარმალ გელოვანის
გამზ. N32 გ
ს/კ 01.10.10.022.331

პროექტის სახელწოდება:

მრავალფუნქციური
საცხოვრებელი კომპლექსი B
Block და C Block

მთავარი კონსტრუქტორი:
Lead Structural Engineer:

თანამდებობა	გვარი	ხელმოწერა
არქიტექტორი	გ. ცუცქირიძე	
კონსტრუქტორი	ა.ნამგალაძე	
კონსტრუქტორი	გ.გოქსაძე	
კონსტრუქტორი	ა.ოქორომელიძე	

E: AVTONAMGALADZE@GMAIL.COM

M: +995 598 242 654

პროექტი/Project No 21A24	ფორმატი Paper Size A3
თარიღი/Date: Mar 19, 2024	
სტადია/Status: S.D.	მასშტაბი Scale
ფურცელი/Drawing No ქ - 103	

ნახაზი/Drawing

საძირკვლის ფილის კვეთი 3-3 4-4

-4.100 ნ.-ზე გადახურვის ფილის საყალიბე გეგმა
მ. 1:100

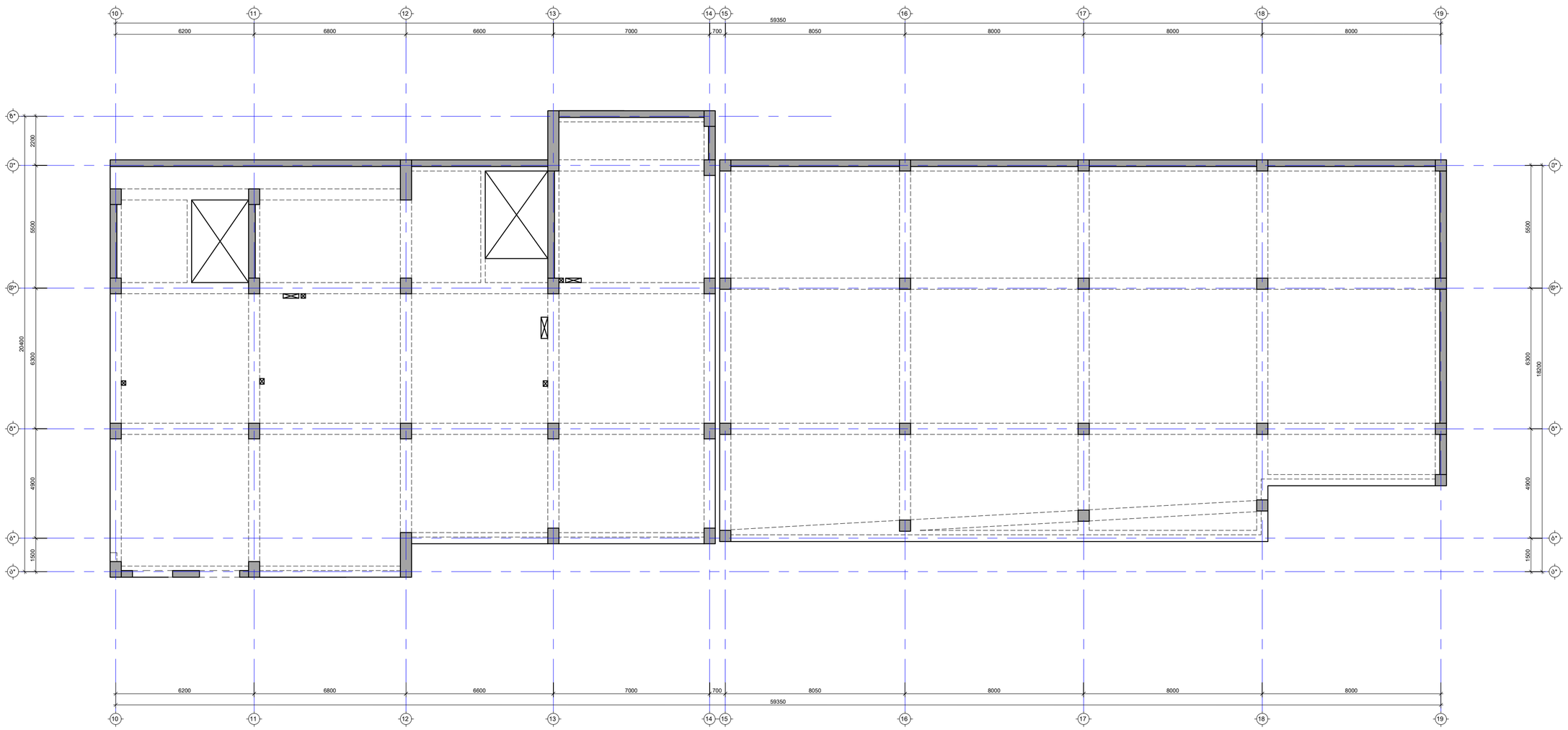

საერთო შენიშვნები :

1. ნახაზში მეტანილი ყველა ცვლილება უნდა შეთანხმდეს პროექტის ავტორთან
2. შენობის საპროექტო ნული ±0.00=447.00 იხ. არქ. აბსოლუტურ ნიშნულს
3. პროექტში ყველა ზომა მოცემულია მილიმეტრებში, ნუშნულები-მეტრებში.
4. ტარბილის ბამოხსნა მოხდეს მას შემდეგ, რაც ბეტონის სიმტკიცე მიაღწევს მინიმუმ 70%.

შენიშვნები :

თარიღი Mar 19, 2024 წ.

კორექტირება

№	კორექტირება	თარიღი
1		
2		
3		
4		
5		
6		

მისამართი:

თბილისი, მარშალ გელოვანის
ბაბ. N32 ბ
ს/ბ 01.10.10.022.331

პროექტის სახელწოდება:

მრავალფუნქციური
საცხოვრებელი კომპლექსი B
Block და C Block

მთავარი კონსტრუქტორი:
Lead Structural Engineer:

თანამდებობა	გვარი	ხელმოწერა
არქიტექტორი	გ. ცუცქირიძე	
კონსტრუქტორი	ა.ნაგბალაძე	
კონსტრუქტორი	გ.გოცსაძე	

E: AVTONAMGALADZE@GMAIL.COM
M: +995 598 242 654

პროექტი/Project No 21A24	ფორმატი Paper Size
თარიღი/Date: Mar 19, 2024	A2
სტადია/Status: S.D.	მასშტაბი Scale
ფურცელი/Drawing No ქ - 201	

ნახაზი/Drawing

-4.100 ნ.-ზე გადახურვის ფილის საყალიბე გეგმა

-0.100 ნ.-ზე გადახურვის ფილის საყალიბე გეგმა
მ. 1:100

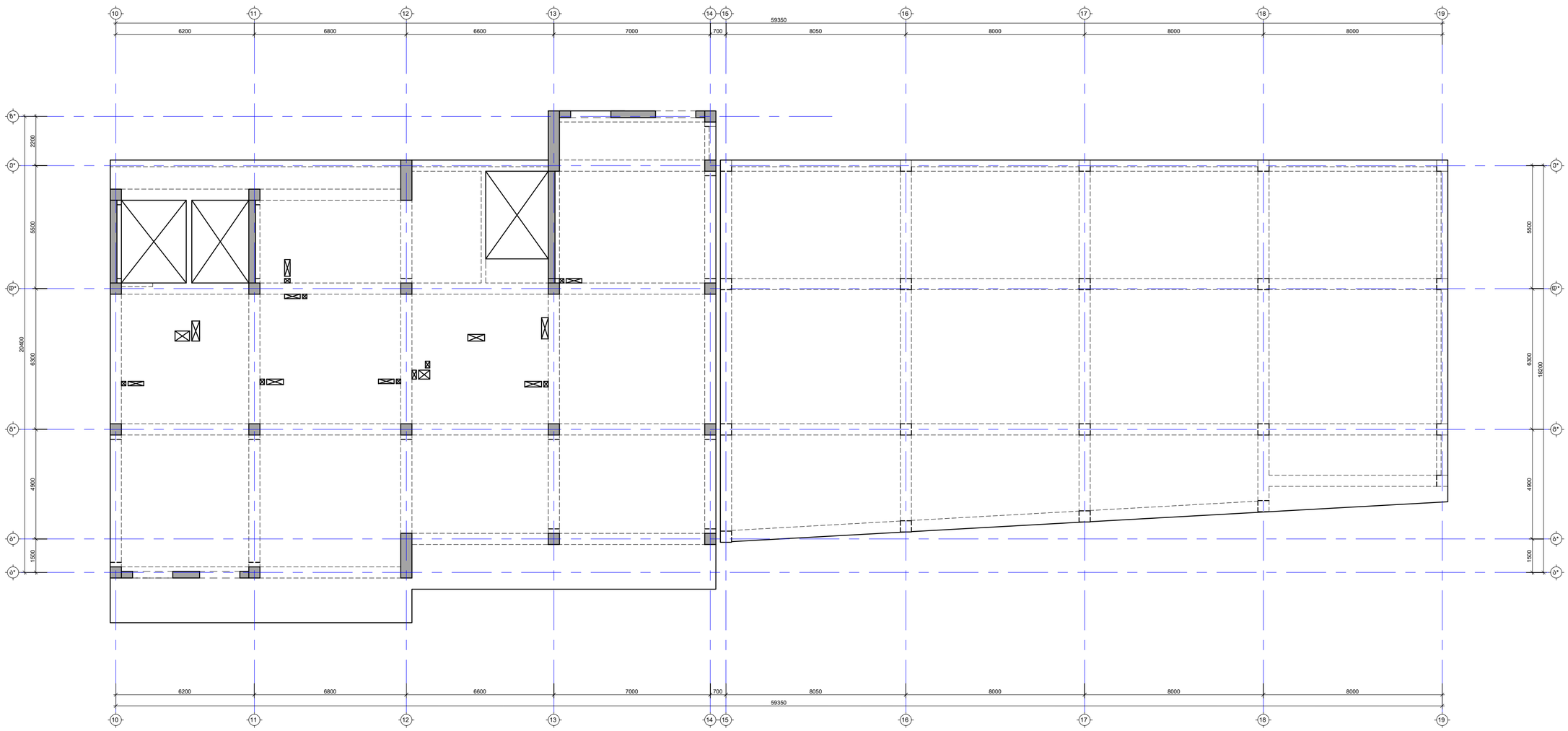

საერთო შენიშვნები :

1. ნახაზში შეტანილი ყველა ცვლილება უნდა შეთანხმდეს პროექტის ავტორთან
2. შენობის საპროექტო ნული ±0.00=447.00 იხ. არქ. აბსოლუტურ ნიშნულს
3. პროექტში ყველა ზომა მოცემულია მილიმეტრებში, ნუშნულები-მეტრებში.
4. ქარბილის ბამოხსნა მოხდეს მას შემდეგ, რაც ბეტონის სიმტკიცე მიაღწევს მინიმუმ 70%.

შენიშვნები :

თარიღი Mar 19, 2024 წ.

კორექტირება

№	კორექტირება	თარიღი
1		
2		
3		
4		
5		
6		

მისამართი:

თბილისი, მარშალ გელოვანის ბაბ. N32 ბ
ს/კ 01.10.10.022.331

პროექტის სახელწოდება:

მრავალფუნქციური საცხოვრებელი კომპლექსი B Block და C Block

მთავარი კონსტრუქტორი: Lead Structural Engineer:

თანამდებობა	გვარი	ხელმოწერა
არქიტექტორი	გ. ცუცქირიძე	
კონსტრუქტორი	ა.ნაგბალაძე	
კონსტრუქტორი	გ.გოცსაძე	

E: AVTONAMGALADZE@GMAIL.COM
M: +995 598 242 654

პროექტი/Project No 21A24	ფორმატი Paper Size
თარიღი/Date: Mar 19, 2024	A2
სტადია/Status: S.D.	მასშტაბი Scale
ფურცელი/Drawing No ა - 202	

ნახაზი/Drawing

-0.100 ნ.-ზე გადახურვის ფილის საყალიბე გეგმა

3.500 ნ.-ზე მადახურვის ფილის საყალიბე გეგმა
მ. 1:100

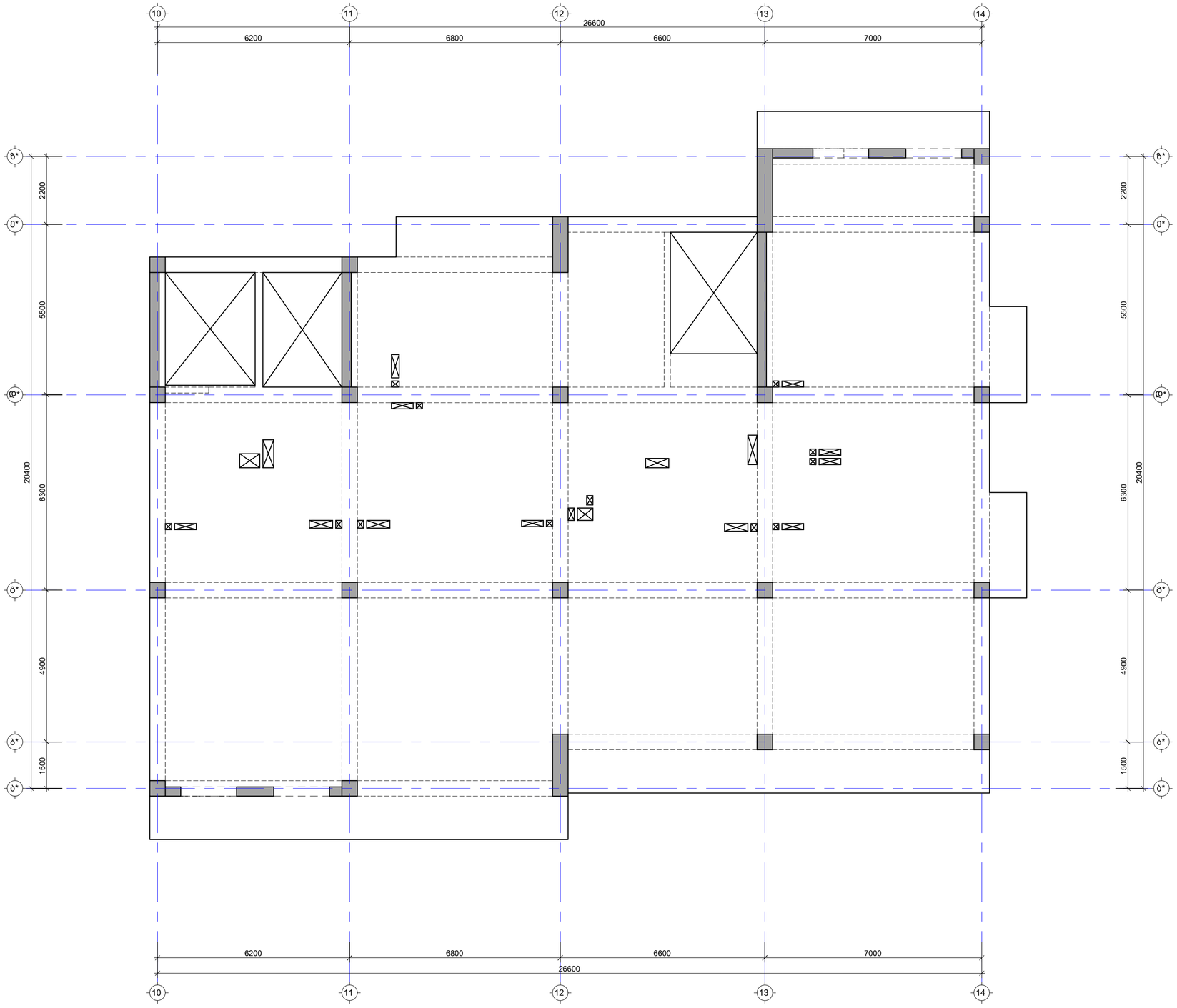

საერთო შენიშვნები :

1. ნახაზში შეტანილი ყველა ცვლილება უნდა შეთანხმდეს პროექტის ავტორთან
2. შენობის საპროექტო ნული ±0.00=447.00 იხ. არქ. აბსოლუტურ ნიშნულს
3. პროექტში ყველა ზომა მოცემულია მილიმეტრებში, ნუშნულები-მეტრებში.
4. ქარბილის გამოხსნა მოხდეს მას შემდეგ, რაც ბეტონის სიმტკიცე მიაღწევს მინიმუმ 70%.

შენიშვნები :

თარიღი	Mar 19, 2024 წ.

კორექტირება

№	კორექტირება	თარიღი
1		
2		
3		
4		
5		
6		

მისამართი:

თბილისი, მარშალ გელოვანის
ბამზ. N32 ბ
ს/კ 01.10.10.022.331

პროექტის სახელწოდება:

მრავალფუნქციური
საცხოვრებელი კომპლექსი B
Block და C Block

მთავარი კონსტრუქტორი:
Lead Structural Engineer:

თანამდებობა	გვარი	ხელმოწერა
არქიტექტორი	გ. ცუცქირიძე	
კონსტრუქტორი	ა.ნამგალაძე	
კონსტრუქტორი	გ.ბოქასაძე	

E: AVTONAMGALADZE@GMAIL.COM
M: +995 598 242 654

პროექტი/Project No 21A24	ფორმატი Paper Size A2
თარიღი/Date: Mar 19, 2024	
სტადია/Status: S.D.	მასშტაბი Scale
ფურცელი/Drawing No ჯ - 203	

ნახაზი/Drawing

3.500 ნ.-ზე მადახურვის ფილის საყალიბე გეგმა

6.800 ნ.-ზე გადახურვის ფილის საყალიბე გეგმა
მ. 1:100

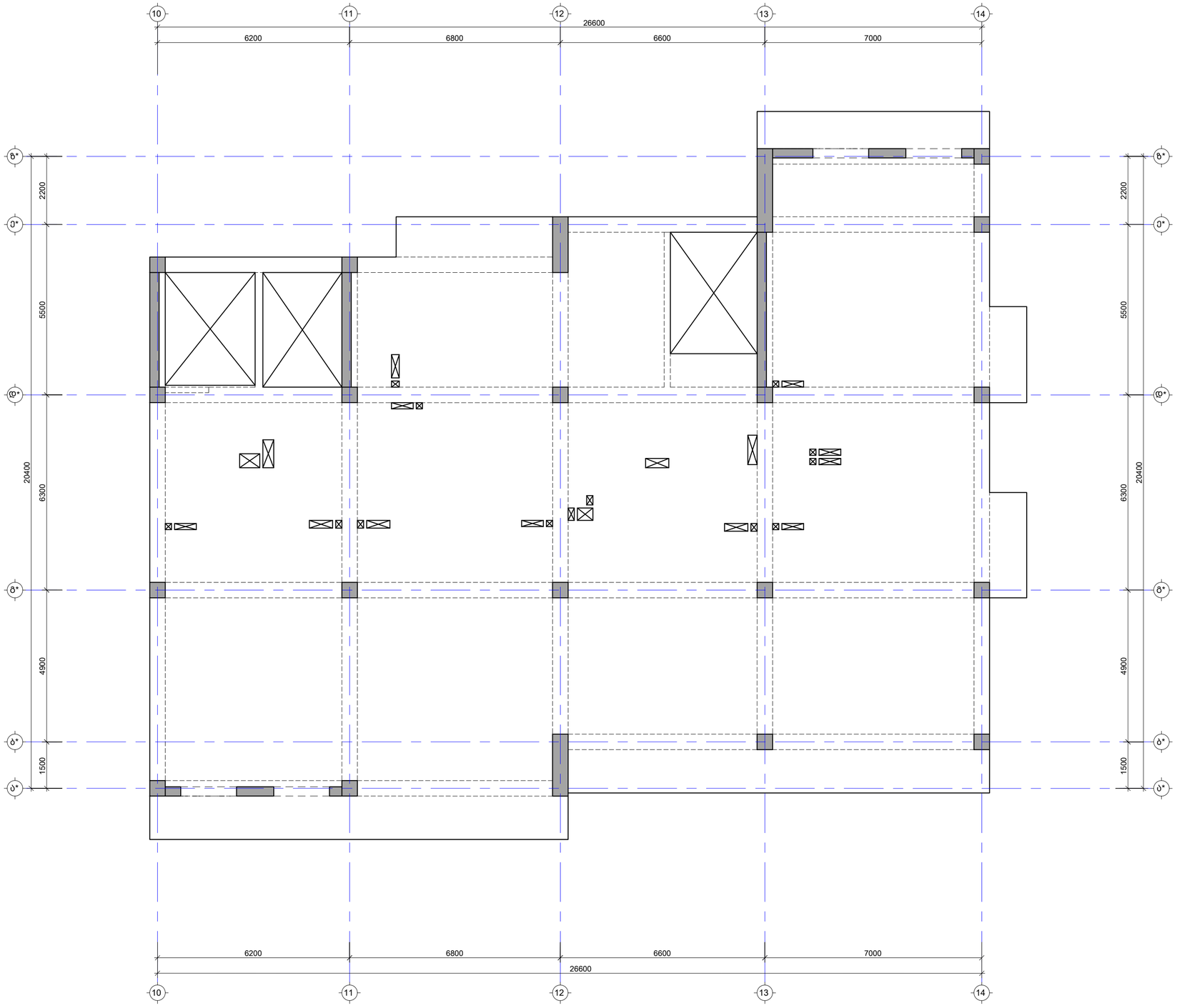

საერთო შენიშვნები :

1. ნახაზში შეტანილი ყველა ცვლილება უნდა შეთანხმდეს პროექტის ავტორთან
2. შენობის საპროექტო ნული ±0.00=447.00 იხ. არქ. აბსოლუტურ ნიშნულს
3. პროექტში ყველა ზომა მოცემულია მილიმეტრებში, ნუშნულები-მეტრებში.
4. ქარბილის გამოხსნა მოხდეს მას შემდეგ, რაც ბეტონის სიმტკიცე მიაღწევს მინიმუმ 70%.

შენიშვნები :

თარიღი Mar 19, 2024 წ.

კორექტირება

№	კორექტირება	თარიღი
1		
2		
3		
4		
5		
6		

მისამართი:

თბილისი, მარშალ გელოვანის
გამზ. N32 ბ
ს/კ 01.10.10.022.331

პროექტის სახელწოდება:

მრავალფუნქციური
საცხოვრებელი კომპლექსი B
Block და C Block

მთავარი კონსტრუქტორი:
Lead Structural Engineer:

თანამდებობა	გვარი	ხელმოწერა
არქიტექტორი	გ. ცუცქირიძე	
კონსტრუქტორი	ა.ნამგალაძე	
კონსტრუქტორი	გ.ბოქასაძე	

E: AVTONAMGALADZE@GMAIL.COM

M: +995 598 242 654

პროექტი/Project No 21A24	ფორმატი Paper Size A2
თარიღი/Date: Mar 19, 2024	
სტადია/Status: S.D.	მასშტაბი Scale
ფურცელი/Drawing No ჯ - 204	

ნახაზი/Drawing

6.800 ნ.-ზე გადახურვის ფილის საყალიბე გეგმა

10.100 ნ.-ზე გადახურვის ფილის საყალიბე გეგმა
მ. 1:100

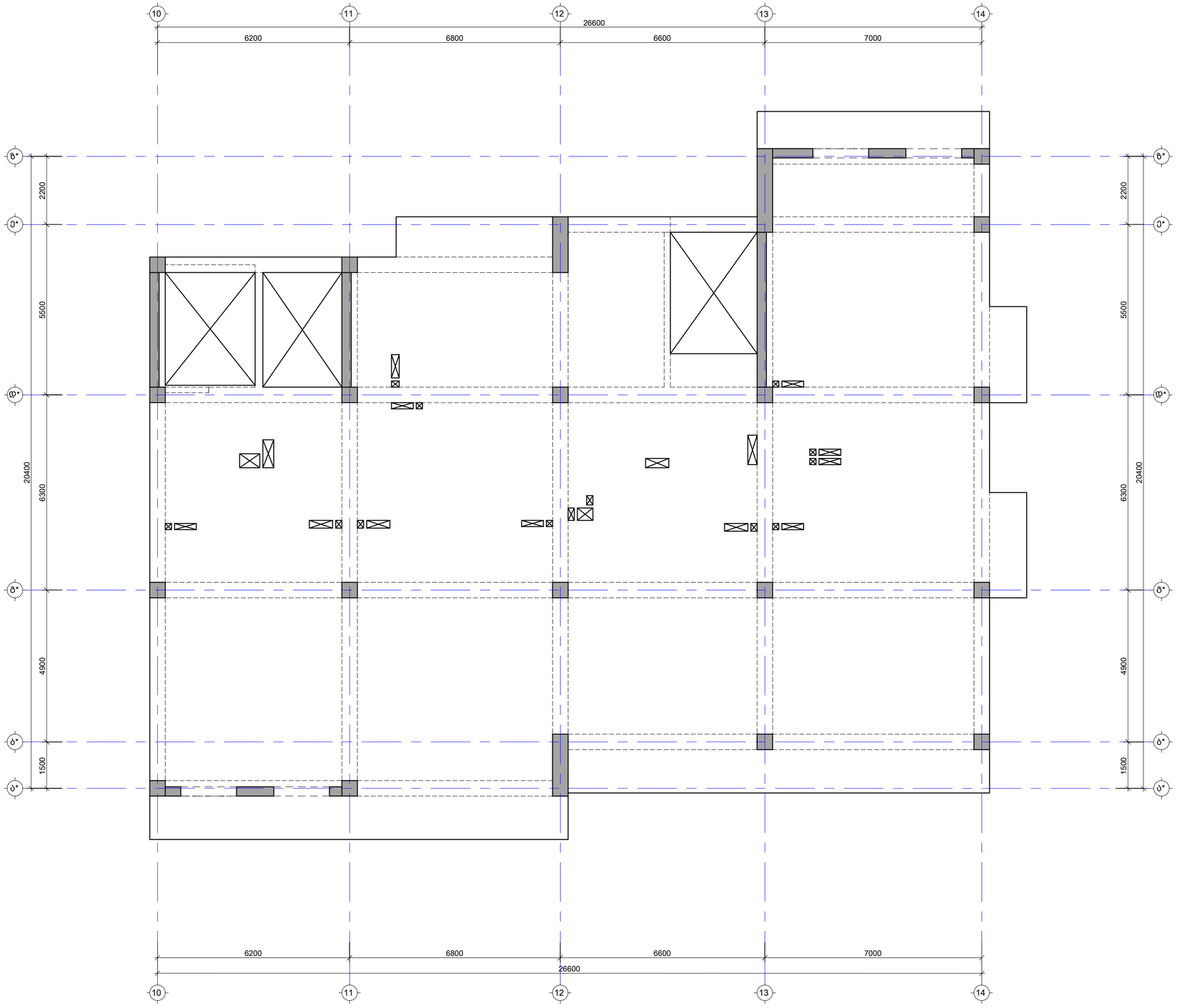

საერთო შენიშვნები :

1. ნახაზში შეტანილი ყველა ცვლილება უნდა შეთანხმდეს პროექტის ავტორთან
2. შენობის საპროექტო ნული ±0.00=447.00 იხ. არქ. აბსოლუტურ ნიშნულს
3. პროექტში ყველა ზომა მოცემულია მილიმეტრებში, ნუშნულები-მეტრებში.
4. ქარბილის გამოხსნა მოხდეს მას შემდეგ, რაც ბეტონის სიმტკიცე მიაღწევს მინიმუმ 70%.

შენიშვნები :

თარიღი	Mar 19, 2024 წ.

კორექტირება

№	კორექტირება	თარიღი
1		
2		
3		
4		
5		
6		

მისამართი:

თბილისი, მარშალ გელოვანის
გამზ. N32 ბ
ს/კ 01.10.10.022.331

პროექტის სახელწოდება:

მრავალფუნქციური
საცხოვრებელი კომპლექსი B
Block და C Block

მთავარი კონსტრუქტორი:
Lead Structural Engineer:

თანამდებობა	გვარი	ხელმოწერა
არქიტექტორი	გ. ცუცქირიძე	
კონსტრუქტორი	ა.ნამგალაძე	
კონსტრუქტორი	გ.ბოქასაძე	

E: AVTONAMGALADZE@GMAIL.COM
M: +995 598 242 654

პროექტი/Project No 21A24	ფორმატი Paper Size
თარიღი/Date: Mar 19, 2024	A2
სტადია/Status: S.D.	მასშტაბი Scale
ფურცელი/Drawing No ჯ - 205	

ნახაზი/Drawing

10.100 ნ.-ზე გადახურვის ფილის საყალიბე გეგმა

13.400 ნ.-ზე გადახურვის ფილის საყალიბე გეგმა
მ. 1:100

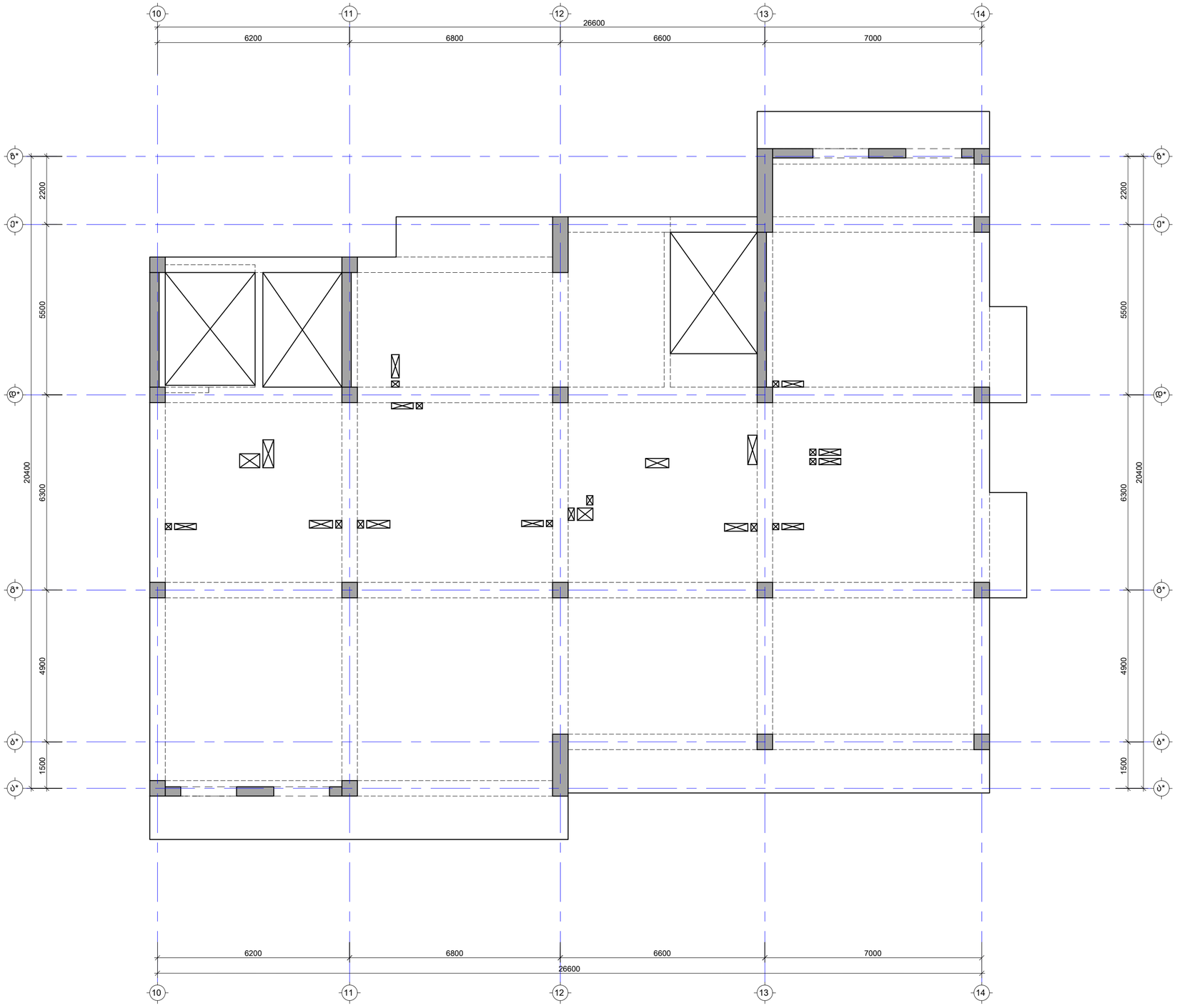

საერთო შენიშვნები :

1. ნახაზში შეტანილი ყველა ცვლილება უნდა შეთანხმდეს პროექტის ავტორთან
2. შენობის საპროექტო ნული ±0.00=447.00 იხ. არქ. აბსოლუტურ ნიშნულს
3. პროექტში ყველა ზომა მოცემულია მილიმეტრებში, ნუშნულები-მეტრებში.
4. ქარბილის გამოხსნა მოხდეს მას შემდეგ, რაც ბეტონის სიმტკიცე მიაღწევს მინიმუმ 70%.

შენიშვნები :

თარიღი Mar 19, 2024 წ.

კორექტირება

№	კორექტირება	თარიღი
1		
2		
3		
4		
5		
6		

მისამართი:

თბილისი, მარშალ გელოვანის
გამზ. N32 ბ
ს/კ 01.10.10.022.331

პროექტის სახელწოდება:

მრავალფუნქციური
საცხოვრებელი კომპლექსი B
Block და C Block

მთავარი კონსტრუქტორი:
Lead Structural Engineer:

თანამდებობა	გვარი	ხელმოწერა
არქიტექტორი	გ. ცუცქირიძე	
კონსტრუქტორი	ა.ნამგალაძე	
კონსტრუქტორი	გ.ბოქასაძე	

E: AVTONAMGALADZE@GMAIL.COM
M: +995 598 242 654

პროექტი/Project No 21A24	ფორმატი Paper Size A2
თარიღი/Date: Mar 19, 2024	
სტადია/Status: S.D.	მასშტაბი Scale
ფურცელი/Drawing No ჯ - 206	

ნახაზი/Drawing

13.400 ნ.-ზე გადახურვის ფილის საყალიბე გეგმა

16.700 ნ.-ზე გადახურვის ფილის საყალიბე გეგმა
მ. 1:100

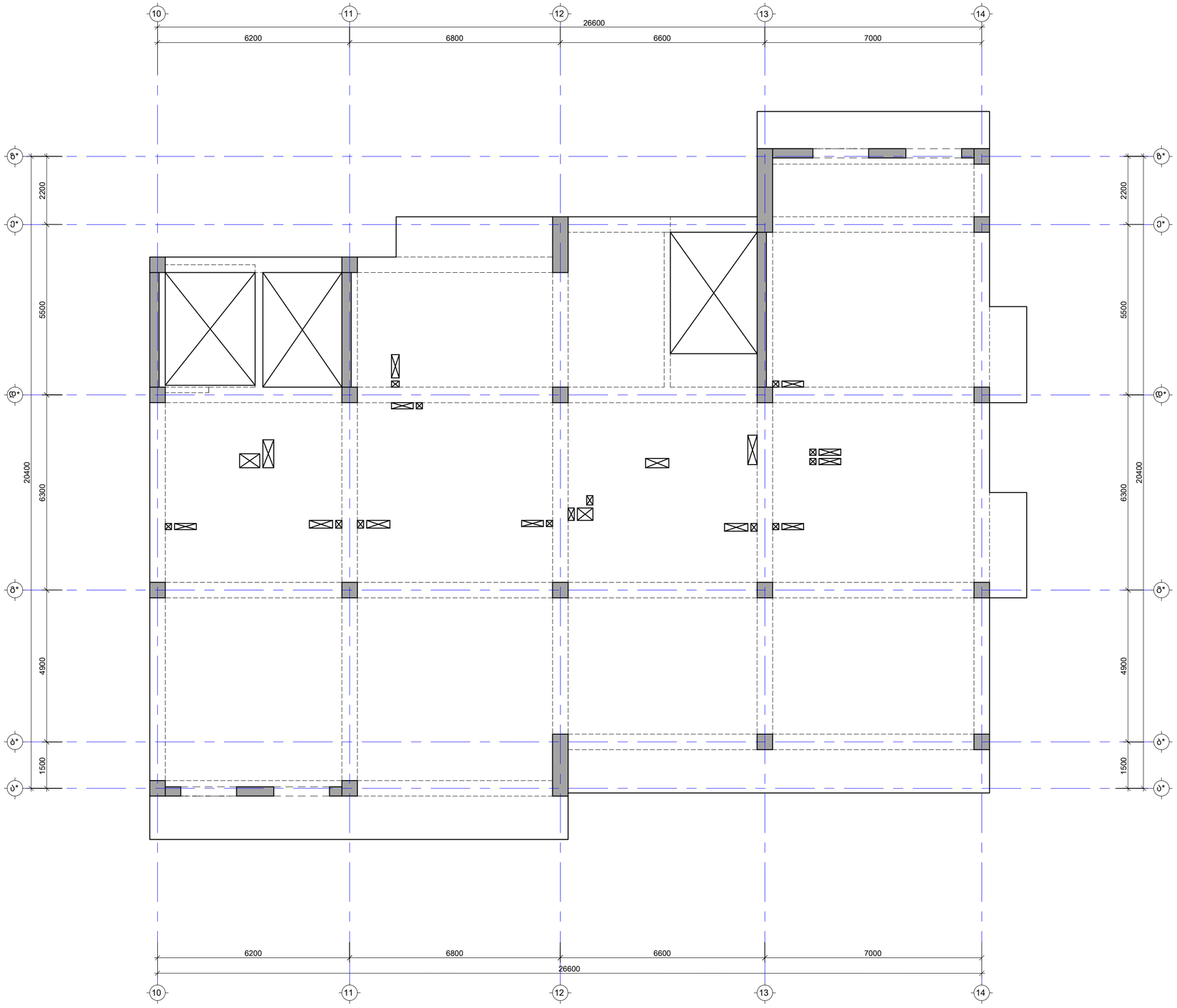

საერთო შენიშვნები :

1. ნახაზში შეტანილი ყველა ცვლილება უნდა შეთანხმდეს პროექტის ავტორთან
2. შენობის საპროექტო ნული ±0.00=447.00 იხ. არქ. აბსოლუტურ ნიშნულს
3. პროექტში ყველა ზომა მოცემულია მილიმეტრებში, ნუშნულები-მეტრებში.
4. ქარბილის გამოხსნა მოხდეს მას შემდეგ, რაც ბეტონის სიმტკიცე მიაღწევს მინიმუმ 70%.

შენიშვნები :

თარიღი	Mar 19, 2024 წ.

კორექტირება

№	კორექტირება	თარიღი
1		
2		
3		
4		
5		
6		

მისამართი:

თბილისი, მარშალ გელოვანის
გამზ. N32 ბ
ს/კ 01.10.10.022.331

პროექტის სახელწოდება:

მრავალფუნქციური
საცხოვრებელი კომპლექსი B
Block და C Block

მთავარი კონსტრუქტორი:
Lead Structural Engineer:

თანამდებობა	გვარი	ხელმოწერა
არქიტექტორი	გ. ცუცქირიძე	
კონსტრუქტორი	ა.ნამგალაძე	
კონსტრუქტორი	გ.ბოქასაძე	

E: AVTONAMGALADZE@GMAIL.COM
M: +995 598 242 654

პროექტი/Project No 21A24	ფორმატი Paper Size A2
თარიღი/Date: Mar 19, 2024	
სტადია/Status: S.D.	მასშტაბი Scale
ფურცელი/Drawing No ჯ - 207	

ნახაზი/Drawing

16.700 ნ.-ზე გადახურვის ფილის საყალიბე გეგმა

20.000 ნ.-ზე გადახურვის ფილის საყალიბე გეგმა
მ. 1:100

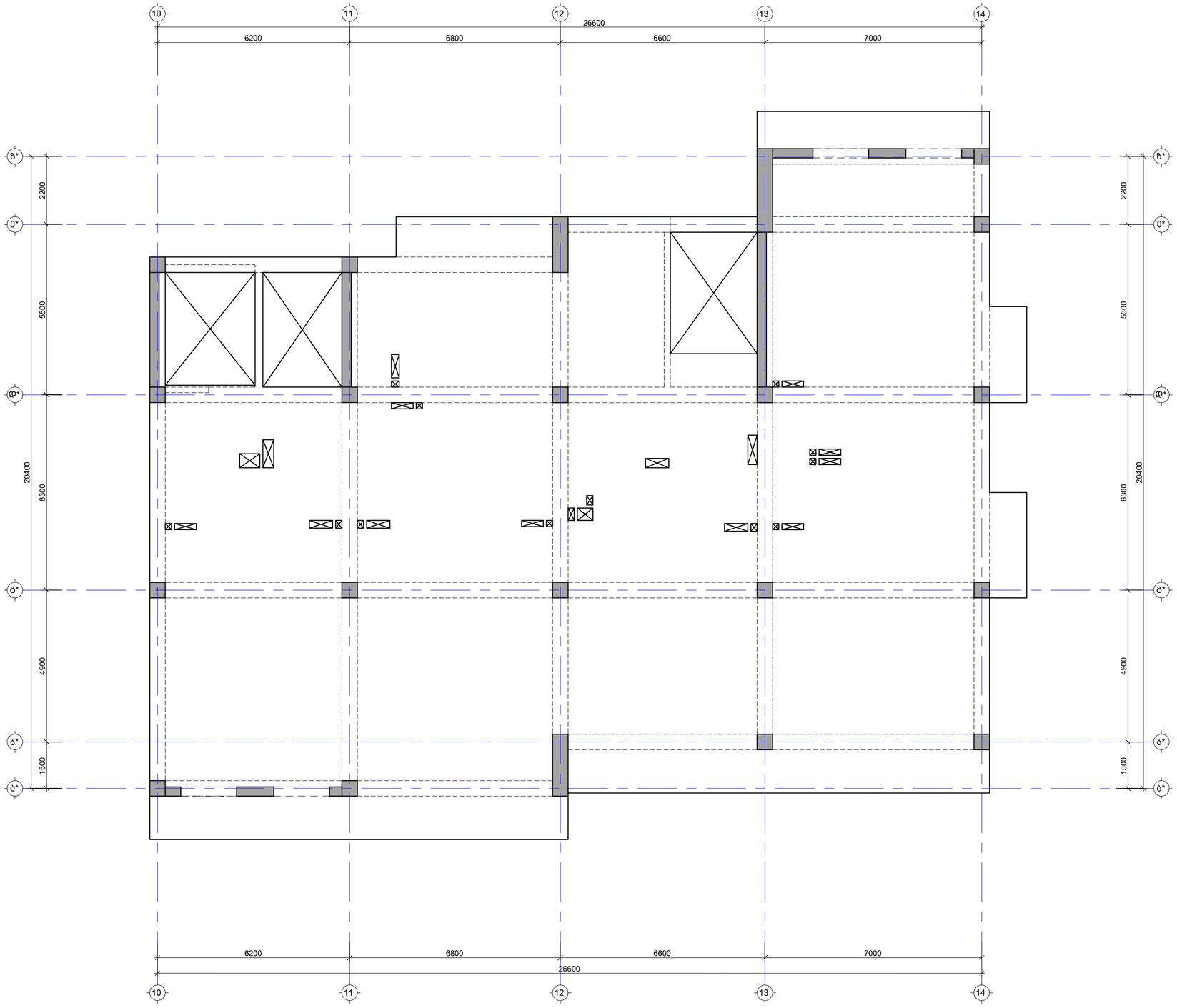

საერთო შენიშვნები :

1. ნახაზში შეტანილი ყველა ცვლილება უნდა შეთანხმდეს პროექტის ავტორთან
2. შენობის საპროექტო ნული ±0.00=447.00 იხ. არქ. აბსოლუტურ ნიშნულს
3. პროექტში ყველა ზომა მოცემულია მილიმეტრებში, ნუშნულები-მეტრებში.
4. ქარბილის გამოხსნა მოხდეს მას შემდეგ, რაც ბეტონის სიმტკიცე მიაღწევს მინიმუმ 70%.

შენიშვნები :

თარიღი	Mar 19, 2024 წ.

კორექტირება

№	კორექტირება	თარიღი
1		
2		
3		
4		
5		
6		

მისამართი:

თბილისი, მარშალ გელოვანის
გამზ. N32 ბ
ს/კ 01.10.10.022.331

პროექტის სახელწოდება:

მრავალფუნქციური
საცხოვრებელი კომპლექსი B
Block და C Block

მთავარი კონსტრუქტორი:
Lead Structural Engineer:

თანამდებობა	გვარი	ხელმოწერა
არქიტექტორი	გ. ცუცქირიძე	
კონსტრუქტორი	ა.ნამგალაძე	
კონსტრუქტორი	გ.ბოქასაძე	

E: AVTONAMGALADZE@GMAIL.COM
M: +995 598 242 654

პროექტი/Project No 21A24	ფორმატი Paper Size A2
თარიღი/Date: Mar 19, 2024	
სტადია/Status: S.D.	მასშტაბი Scale
ფურცელი/Drawing No პ - 208	

ნახაზი/Drawing

20.000 ნ.-ზე გადახურვის ფილის საყალიბე გეგმა

23.300 ნ.-ზე გადახურვის ფილის საყალიბე გეგმა
მ. 1:100

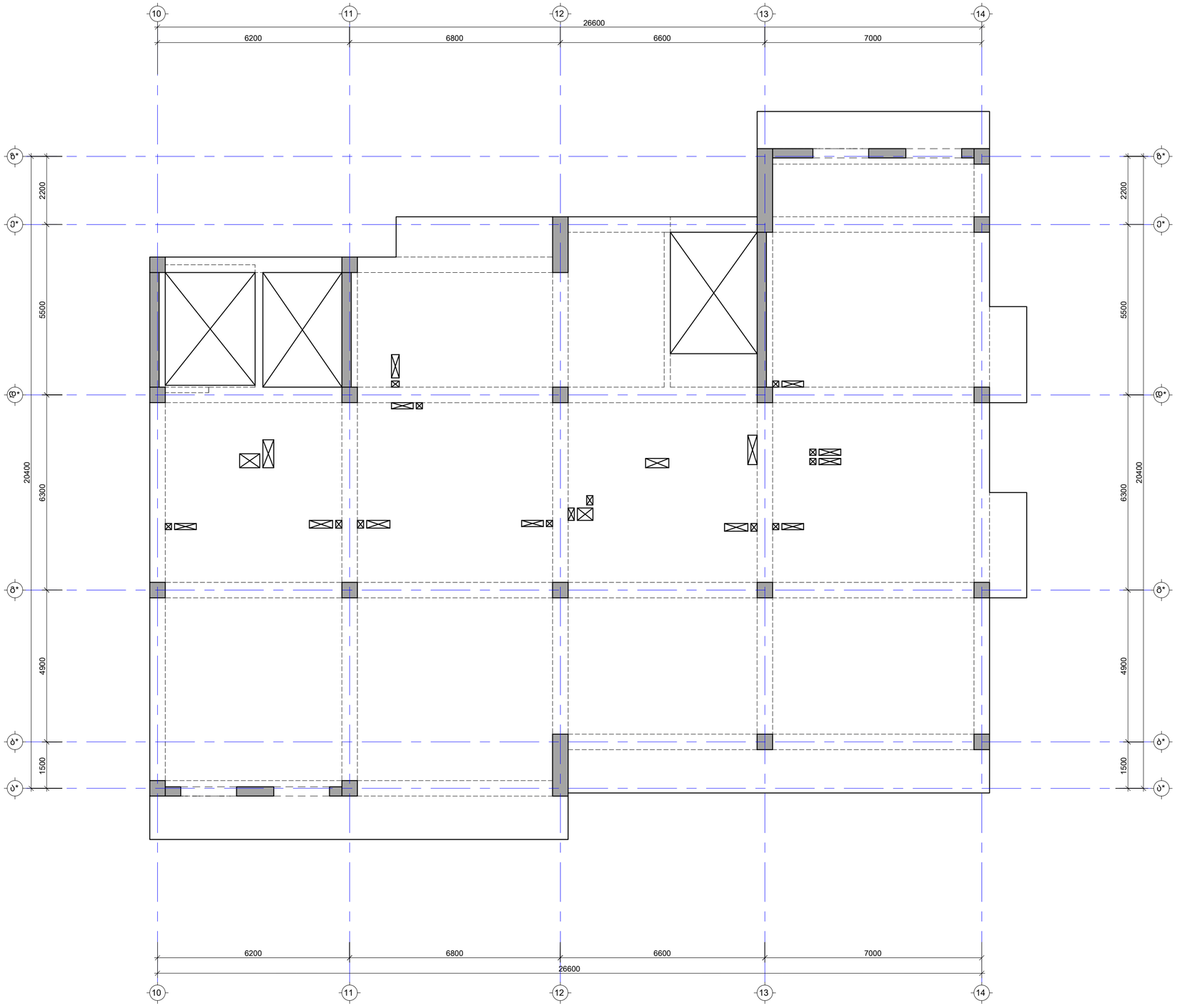

საერთო შენიშვნები :

1. ნახაზში შეტანილი ყველა ცვლილება უნდა შეთანხმდეს პროექტის ავტორთან
2. შენობის საპროექტო ნული ±0.00=447.00 იხ. არქ. აბსოლუტურ ნიშნულს
3. პროექტში ყველა ზომა მოცემულია მილიმეტრებში, ნუშნულები-მეტრებში.
4. ქარბილის გამოხსნა მოხდეს მას შემდეგ, რაც ბეტონის სიმტკიცე მიაღწევს მინიმუმ 70%.

შენიშვნები :

თარიღი	Mar 19, 2024 წ.

კორექტირება

№	კორექტირება	თარიღი
1		
2		
3		
4		
5		
6		

მისამართი:

თბილისი, მარშალ გელოვანის
გამზ. N32 ბ
ს/კ 01.10.10.022.331

პროექტის სახელწოდება:

მრავალფუნქციური
საცხოვრებელი კომპლექსი B
Block და C Block

მთავარი კონსტრუქტორი:
Lead Structural Engineer:

თანამდებობა	გვარი	ხელმოწერა
არქიტექტორი	გ. ცუცქირიძე	
კონსტრუქტორი	ა.ნამგალაძე	
კონსტრუქტორი	გ.ბოქასაძე	

E: AVTONAMGALADZE@GMAIL.COM
M: +995 598 242 654

პროექტი/Project No 21A24	ფორმატი Paper Size A2
თარიღი/Date: Mar 19, 2024	
სტადია/Status: S.D.	მასშტაბი Scale
ფურცელი/Drawing No ჯ - 209	

ნახაზი/Drawing

23.300 ნ.-ზე გადახურვის ფილის საყალიბე გეგმა

26.600 ნ.-ზე გადახურვის ფილის საყალიბე გეგმა
მ. 1:100

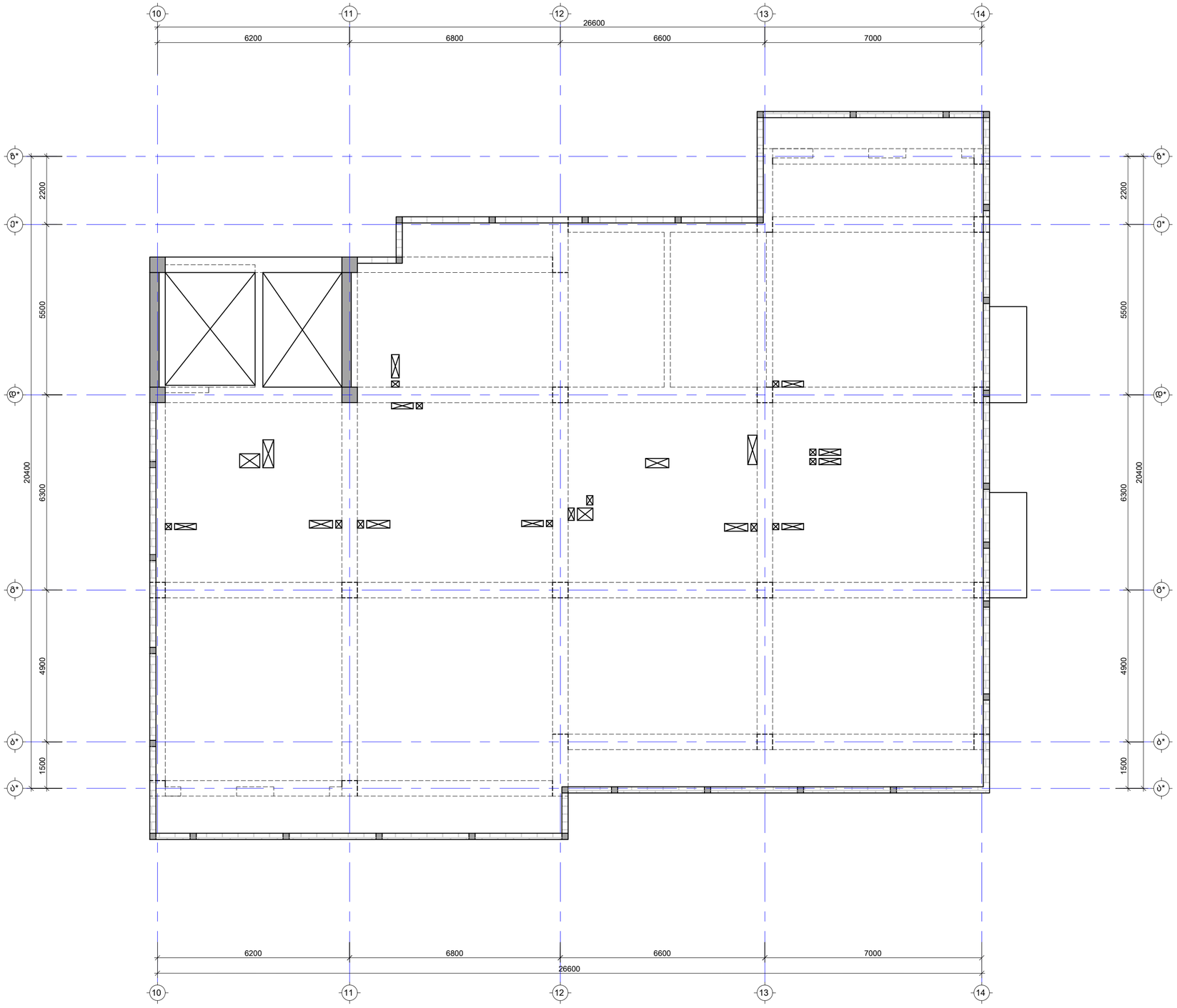

საერთო შენიშვნები :

1. ნახაზში შეტანილი ყველა ცვლილება უნდა შეთანხმდეს პროექტის ავტორთან
2. შენობის საპროექტო ნული ±0.00=447.00 იხ. არქ. აბსოლუტურ ნიშნულს
3. პროექტში ყველა ზომა მოცემულია მილიმეტრებში, ნუშნულები-მეტრებში.
4. ქარბილის გამოხსნა მოხდეს მას შემდეგ, რაც ბეტონის სიმტკიცე მიაღწევს მინიმუმ 70%.

შენიშვნები :

თარიღი Mar 19, 2024 წ.

კორექტირება

№	კორექტირება	თარიღი
1		
2		
3		
4		
5		
6		

მისამართი:

თბილისი, მარშალ გელოვანის
გამზ. N32 გ
ს/კ 01.10.10.022.331

პროექტის სახელწოდება:

მრავალფუნქციური
საცხოვრებელი კომპლექსი B
Block და C Block

მთავარი კონსტრუქტორი:
Lead Structural Engineer:

თანამდებობა	გვარი	ხელმოწერა
არქიტექტორი	გ. ცუცქირიძე	
კონსტრუქტორი	ა.ნამგალაძე	
კონსტრუქტორი	გ.ბოქასაძე	

E: AVTONAMGALADZE@GMAIL.COM
M: +995 598 242 654

პროექტი/Project No 21A24	ფორმატი Paper Size A2
თარიღი/Date: Mar 19, 2024	
სტადია/Status: S.D.	მასშტაბი Scale
ფურცელი/Drawing No ჯ - 210	

ნახაზი/Drawing

26.600 ნ.-ზე გადახურვის ფილის საყალიბე გეგმა

29.300 ნ.-ზე გადახურვის ფილის საყალიბე გეგმა
მ. 1:100

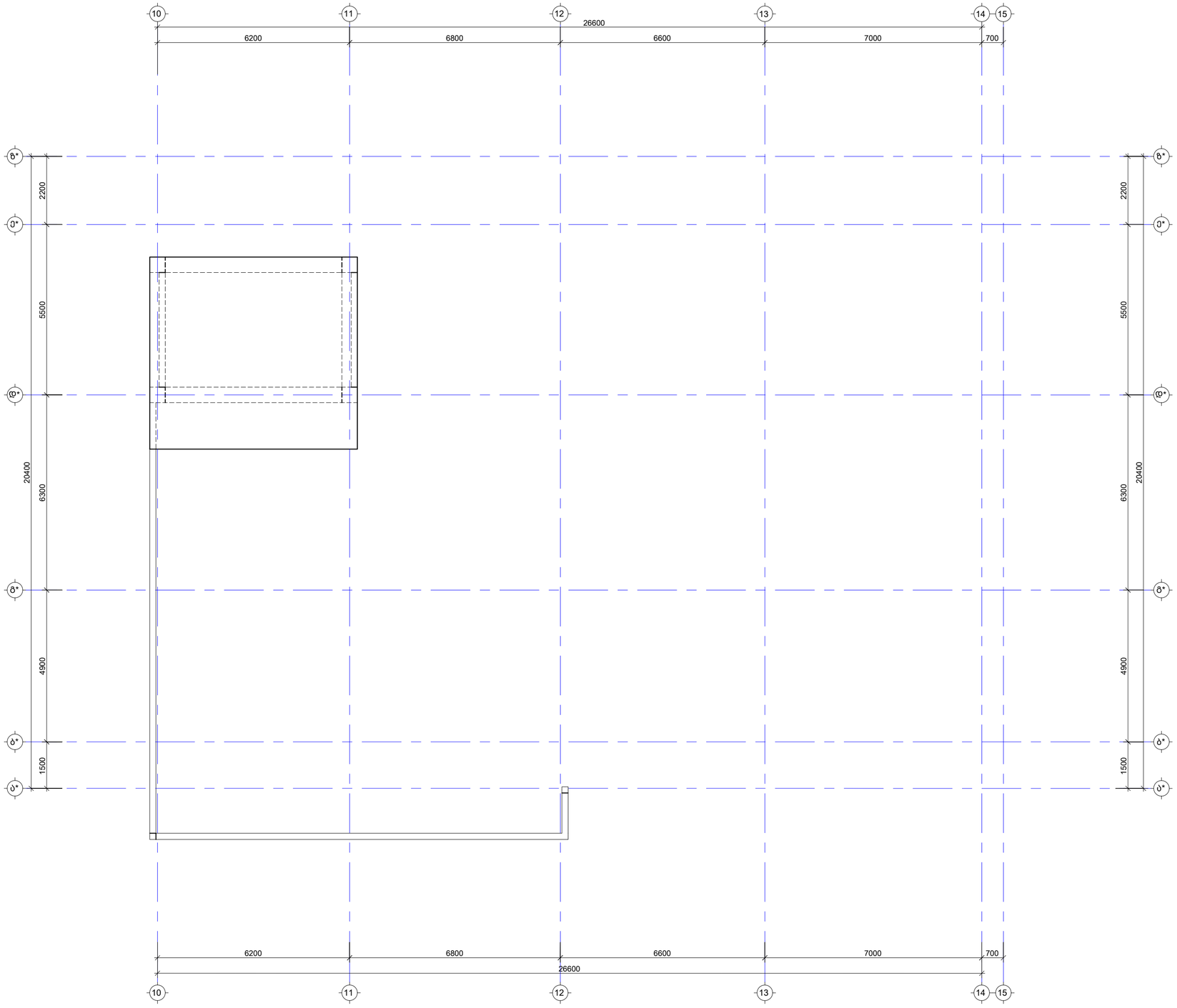

საერთო შენიშვნები :
1. ნახაზში შეტანილი ყველა ცვლილება უნდა შეთანხმდეს პროექტის ავტორთან
2. შენობის საპროექტო ნული ±0.00=447.00 იხ. არქ. აბსოლუტურ ნიშნულს
3. პროექტში ყველა ზომა მოცემულია მილიმეტრებში, ნუშნულები-მეტრებში.
4. ქარბილის გამოხსნა მოხდეს მას შემდეგ, რაც ბეტონის სიმტკიცე მიაღწევს მინიმუმ 70%.
შენიშვნები :

თარიღი	Mar 19, 2024 წ.

კორექტირება

№	კორექტირება	თარიღი
1		
2		
3		
4		
5		
6		

მისამართი:

თბილისი, მარშალ გელოვანის
გამზ. N32 ბ
ს/კ 01.10.10.022.331

პროექტის სახელწოდება:

მრავალფუნქციური
საცხოვრებელი კომპლექსი B
Block და C Block



მთავარი კონსტრუქტორი:
Lead Structural Engineer:

თანამდებობა	გვარი	ხელმოწერა
არქიტექტორი	გ. ცუცქირიძე	
კონსტრუქტორი	ა.ნამგალაძე	
კონსტრუქტორი	ბ.ბოქასაძე	

E: AVTONAMGALADZE@GMAIL.COM
M: +995 598 242 654

პროექტი/Project No 21A24	ფორმატი Paper Size
თარიღი/Date: Mar 19, 2024	A2
სტადია/Status: S.D.	მასშტაბი Scale
ფურცელი/Drawing No პ - 211	

ნახაზი/Drawing

29.300 ნ.-ზე გადახურვის ფილის საყალიბე გეგმა

კვეთი 1-1
მ. 1:10

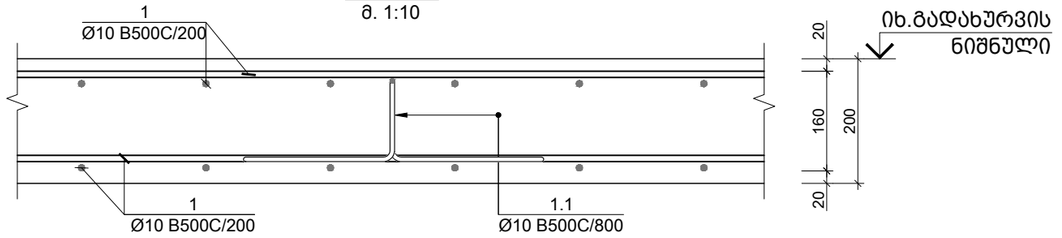

კვეთი 2-2
მ. 1:10

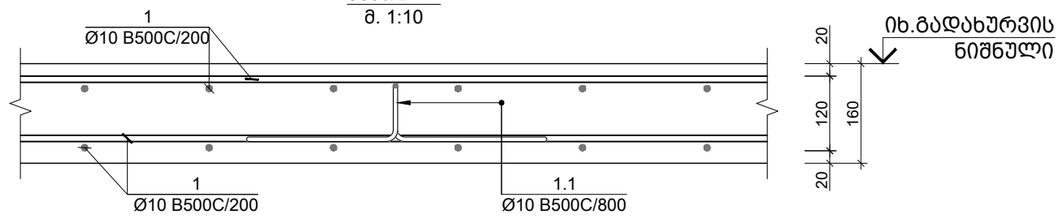

კვეთი 3-3
მ. 1:10

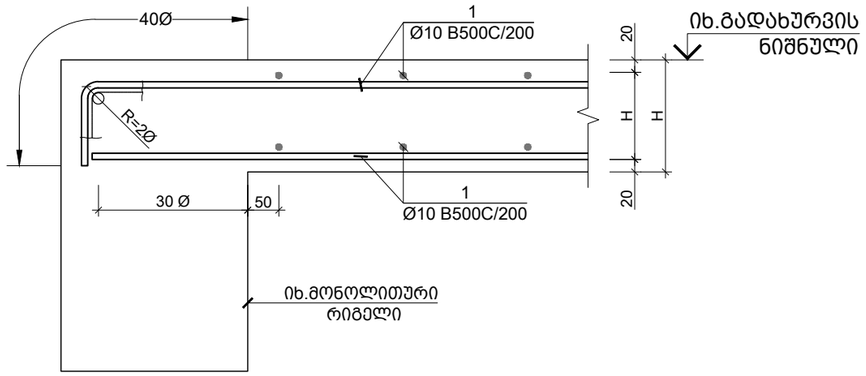

კვეთი 4-4
მ. 1:10

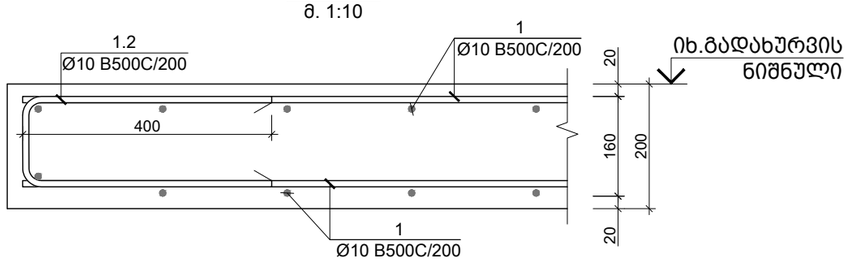

კვეთი 5-5
მ. 1:10

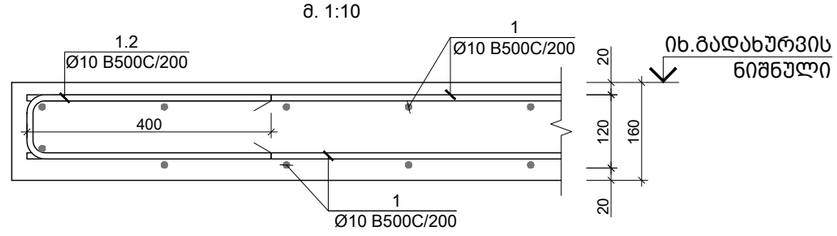

ღიობის გაძლირება (არმატურის განაწილება)
მ. 1:10

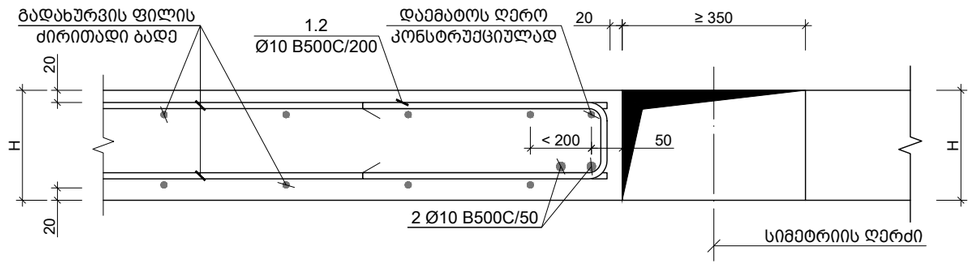

საერთო შენიშვნები :
1. ნახაზში შეტანილი ყველა ცვლილება უნდა შეთანხმდეს პროექტის ავტორთან
2. შენობის საპროექტო ნული ±0.00=447.00 იხ. არქ. აბსოლუტურ ნიშნულს
3. პროექტში ყველა ზომა მოცემულია მილიმეტრებში, ნუშნულები-მეტრებში.
4. ქარგილის გამოხსნა მოხდეს მას შემდეგ, რაც ბეტონის სიმტკიცე მიაღწევს მინიმუმ 70%.
შენიშვნები :

თარიღი	Mar 19, 2024 წ.

კორექტირება

№	კორექტირება	თარიღი
1		
2		
3		
4		
5		
6		

მისამართი:

თბილისი, მარშალ გელოვანის
გამზ. N32 გ
ს/კ 01.10.10.022.331

პროექტის სახელწოდება:

მრავალფუნქციური
საცხოვრებელი კომპლექსი B
Block და C Block

მთავარი კონსტრუქტორი:
Lead Structural Engineer:

თანამდებობა	გვარი	ხელმოწერა
არქიტექტორი	გ. ცუცქირიძე	
კონსტრუქტორი	ა.ნამგალაძე	
კონსტრუქტორი	გ.გოქსაძე	
კონსტრუქტორი	ა.ოქუორომელიძე	

E: AVTONAMGALADZE@GMAIL.COM

M: +995 598 242 654

პროექტი/Project No 21A24	ფორმატი Paper Size
თარიღი/Date: Mar 19, 2024	A3
სტადია/Status: S.D.	მასშტაბი Scale
ფურცელი/Drawing No პ - 212	

ნახაზი/Drawing

გადახურვის ფილის კვეთები

კვეთი 1-1
მ. 1:10

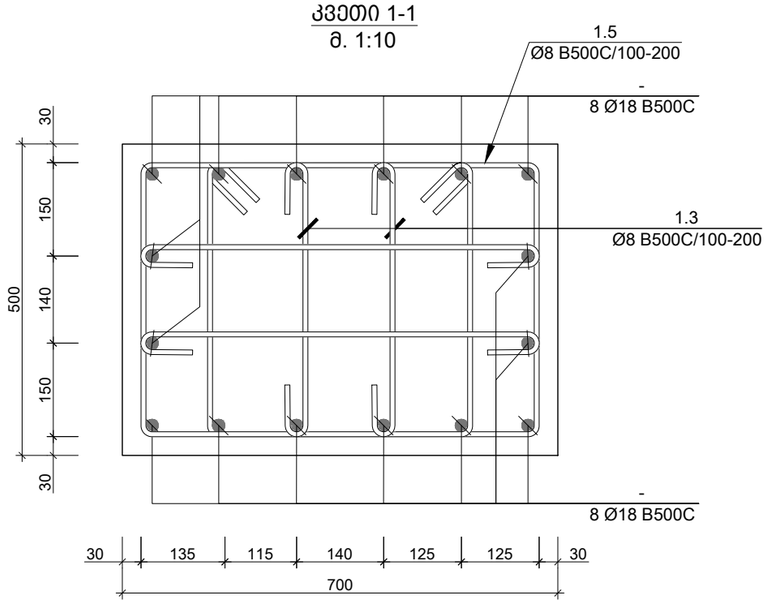

კვეთი 3-3
მ. 1:10

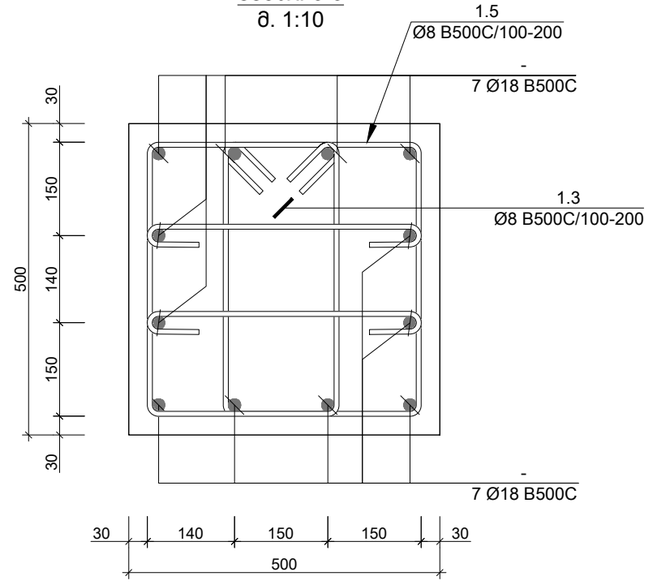

კვეთი 2-2
მ. 1:10

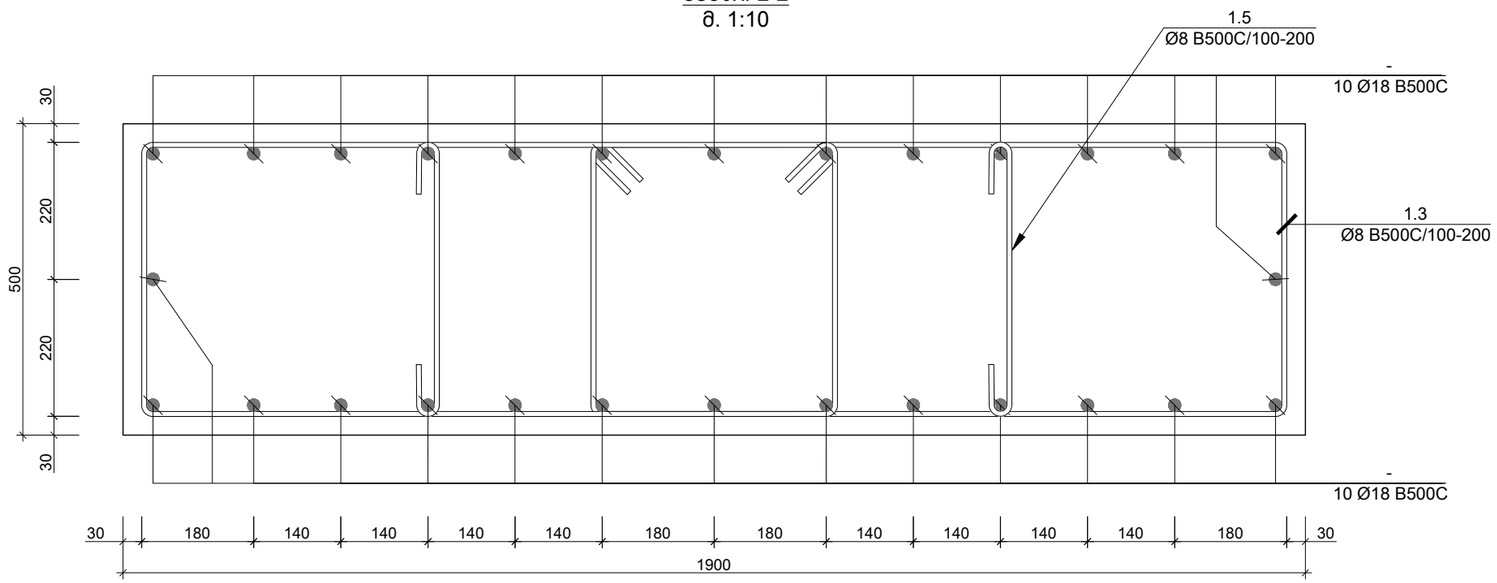

საერთო შენიშვნები :

1. ნახაზში შეტანილი ყველა ცვლილება უნდა შეთანხმდეს პროექტის ავტორთან
2. შენობის საპროექტო ნული ±0.00=447.00 იხ. არქ. აბსოლუტურ ნიშნულს
3. პროექტში ყველა ზომა მოცემულია მილიმეტრებში, ნუშნულები-მეტრებში.
4. ქარგილის გამოხსნა მოხდეს მას შემდეგ, რაც ბეტონის სიმტკიცე მიაღწევს მინიმუმ 70%.

შენიშვნები :

თარიღი Mar 19, 2024 წ.

კორექტირება

№	კორექტირება	თარიღი
1		
2		
3		
4		
5		
6		

მისამართი:

თბილისი, მარშალ გელოვანის
გამზ. N32 გ
ს/კ 01.10.10.022.331

პროექტის სახელწოდება:

მრავალფუნქციური
საცხოვრებელი კომპლექსი B
Block და C Block

მთავარი კონსტრუქტორი:
Lead Structural Engineer:

თანამდებობა	გვარი	ხელმოწერა
არქიტექტორი	გ. ცუცქირიძე	
კონსტრუქტორი	ა.ნამგალაძე	
კონსტრუქტორი	გ.გოქსაძე	
კონსტრუქტორი	ა.ოქორომელიძე	

E: AVTONAMGALADZE@GMAIL.COM

M: +995 598 242 654

პროექტი/Project No 21A24	ფორმატი Paper Size A3
თარიღი/Date: Mar 19, 2024	
სტადია/Status: S.D.	მასშტაბი Scale
ფურცელი/Drawing No ჯ - 301	

ნახაზი/Drawing

სვეტის კვეთი 1-1 2-2 3-3 4-4

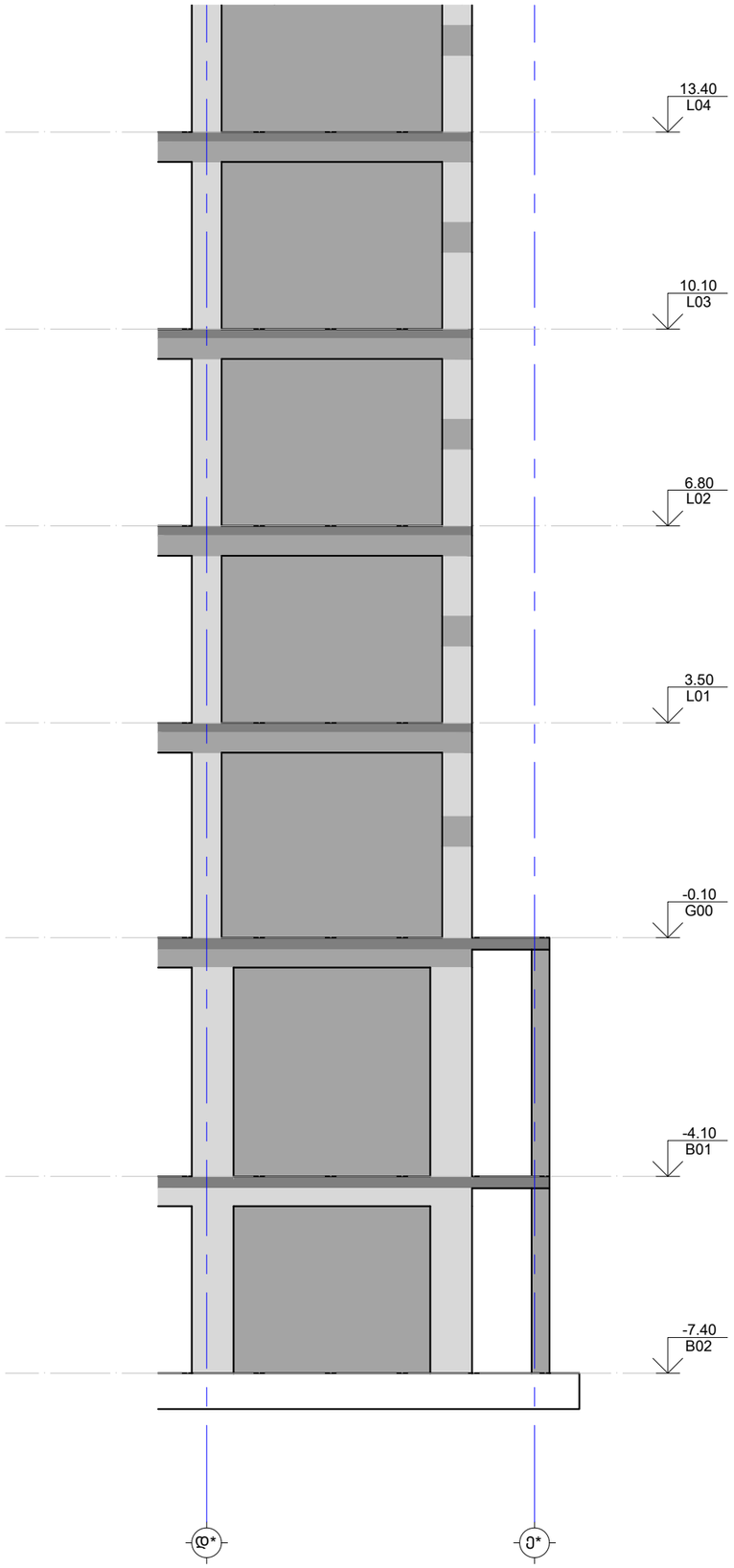

სიხისტის დიაფრაგმა ს.დ. - 1
მ. 1:100

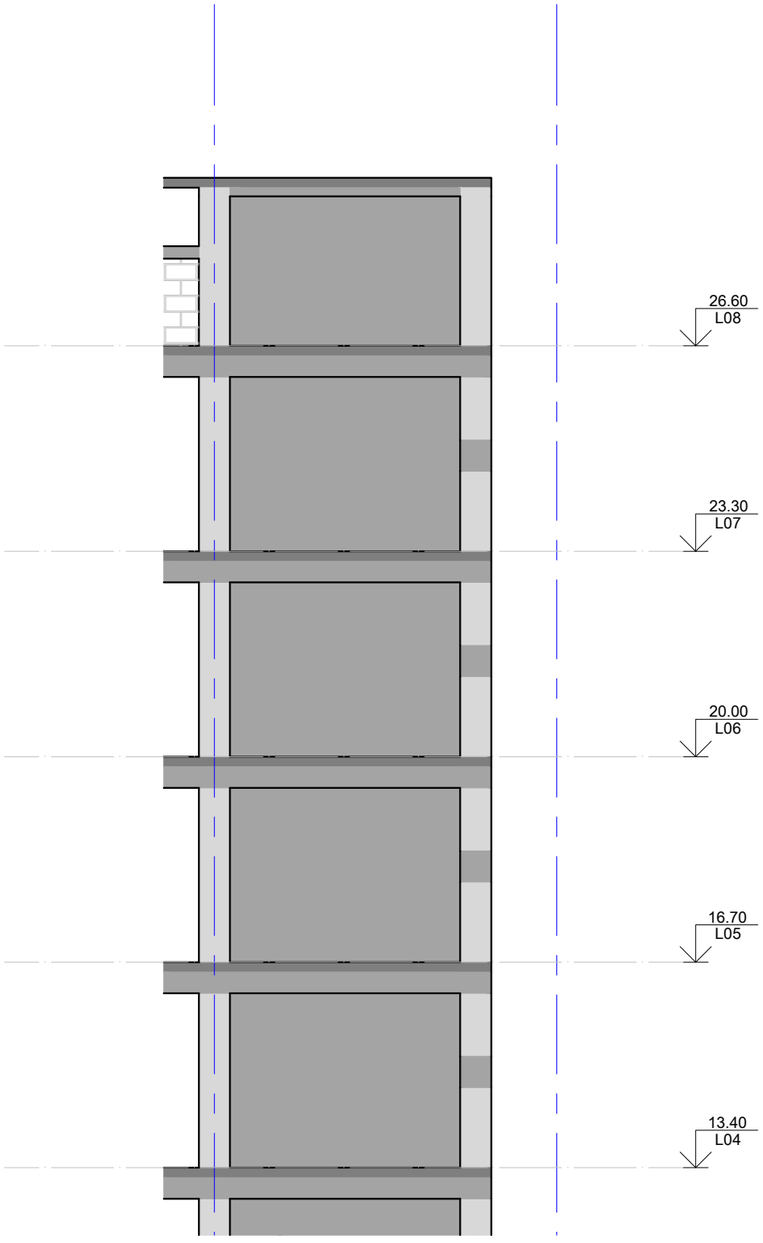

საერთო შენიშვნები :

1. ნახაზში შეტანილი ყველა ცვლილება უნდა შეთანხმდეს პროექტის ავტორთან
2. შენობის საპროექტო ნული ±0.00=447.00 იხ. არქ. აბსოლუტურ ნიშნულს
3. პროექტში ყველა ზომა მოცემულია მილიმეტრებში, ნუშნულები-მეტრებში.
4. ქარგილის გამოხსნა მოხდეს მას შემდეგ, რაც ბეტონის სიმტკიცე მიაღწევს მინიმუმ 70%.

შენიშვნები :

თარიღი Mar 19, 2024 წ.

კორექტირება

№	კორექტირება	თარიღი
1		
2		
3		
4		
5		
6		

მისამართი:

თბილისი, მარშალ გელოვანის
გამზ. N32 გ
ს/კ 01.10.10.022.331

პროექტის სახელწოდება:

მრავალფუნქციური
საცხოვრებელი კომპლექსი B
Block და C Block

მთავარი კონსტრუქტორი:
Lead Structural Engineer:

თანამდებობა	გვარი	ხელმოწერა
არქიტექტორი	გ. ცუცქირიძე	
კონსტრუქტორი	ა.ნამგალაძე	
კონსტრუქტორი	გ.გოქსაძე	
კონსტრუქტორი	ა.ოქორომელიძე	

E: AVTONAMGALADZE@GMAIL.COM
M: +995 598 242 654

პროექტი/Project No 21A24	ფორმატი Paper Size A3
თარიღი/Date: Mar 19, 2024	
სტადია/Status: S.D.	მასშტაბი Scale
ფურცელი/Drawing No ქ - 310	

ნახაზი/Drawing

სიხისტის დიაფრაგმა 1

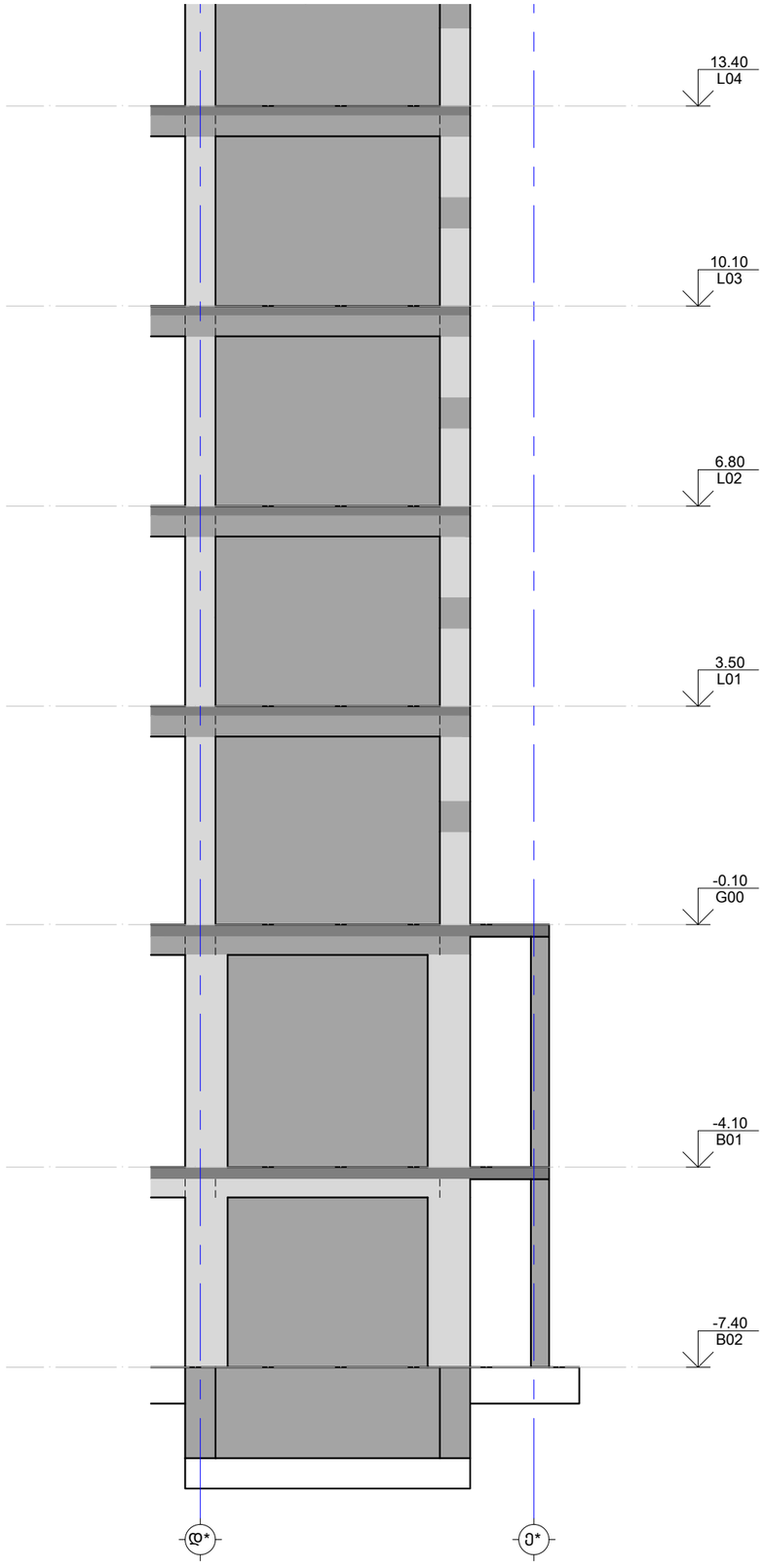

სიხისტის დიაფრაგმა ს.დ. - 2
მ. 1:100

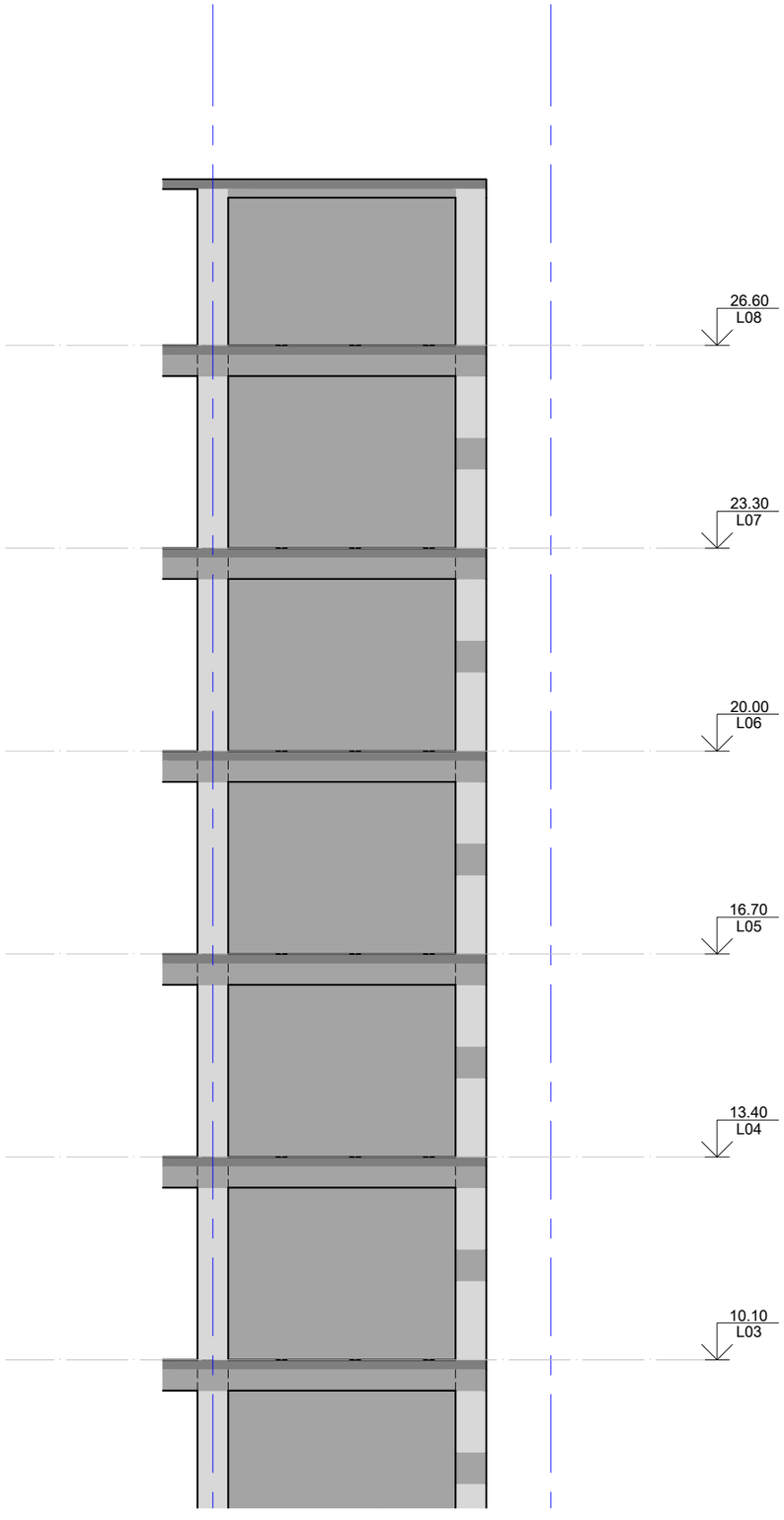

საერთო შენიშვნები :

1. ნახაზში შეტანილი ყველა ცვლილება უნდა შეთანხმდეს პროექტის ავტორთან
2. შენობის საპროექტო ნული ±0.00=447.00 იხ. არქ. აბსოლუტურ ნიშნულს
3. პროექტში ყველა ზომა მოცემულია მილიმეტრებში, ნუშნულები-მეტრებში.
4. ქარგილის გამოხსნა მოხდეს მას შემდეგ, რაც ბეტონის სიმტკიცე მიაღწევს მინიმუმ 70%.

შენიშვნები :

თარიღი Mar 19, 2024 წ.

კორექტირება

№	კორექტირება	თარიღი
1		
2		
3		
4		
5		
6		

მისამართი:

თბილისი, მარშალ გელოვანის
გამზ. N32 გ
ს/კ 01.10.10.022.331

პროექტის სახელწოდება:

მრავალფუნქციური
საცხოვრებელი კომპლექსი B
Block და C Block

მთავარი კონსტრუქტორი:
Lead Structural Engineer:

თანამდებობა	გვარი	ხელმოწერა
არქიტექტორი	გ. ცუცქირიძე	
კონსტრუქტორი	ა.ნამგალაძე	
კონსტრუქტორი	გ.გოქსაძე	
კონსტრუქტორი	ა.ოქორომელიძე	

E: AVTONAMGALADZE@GMAIL.COM
M: +995 598 242 654

პროექტი/Project No 21A24
თარიღი/Date: Mar 19, 2024
სტადია/Status: S.D.
ფურცელი/Drawing No კ - 311

ფორმატი Paper Size A3
მასშტაბი Scale

ნახაზი/Drawing

სიხისტის დიაფრაგმა 2

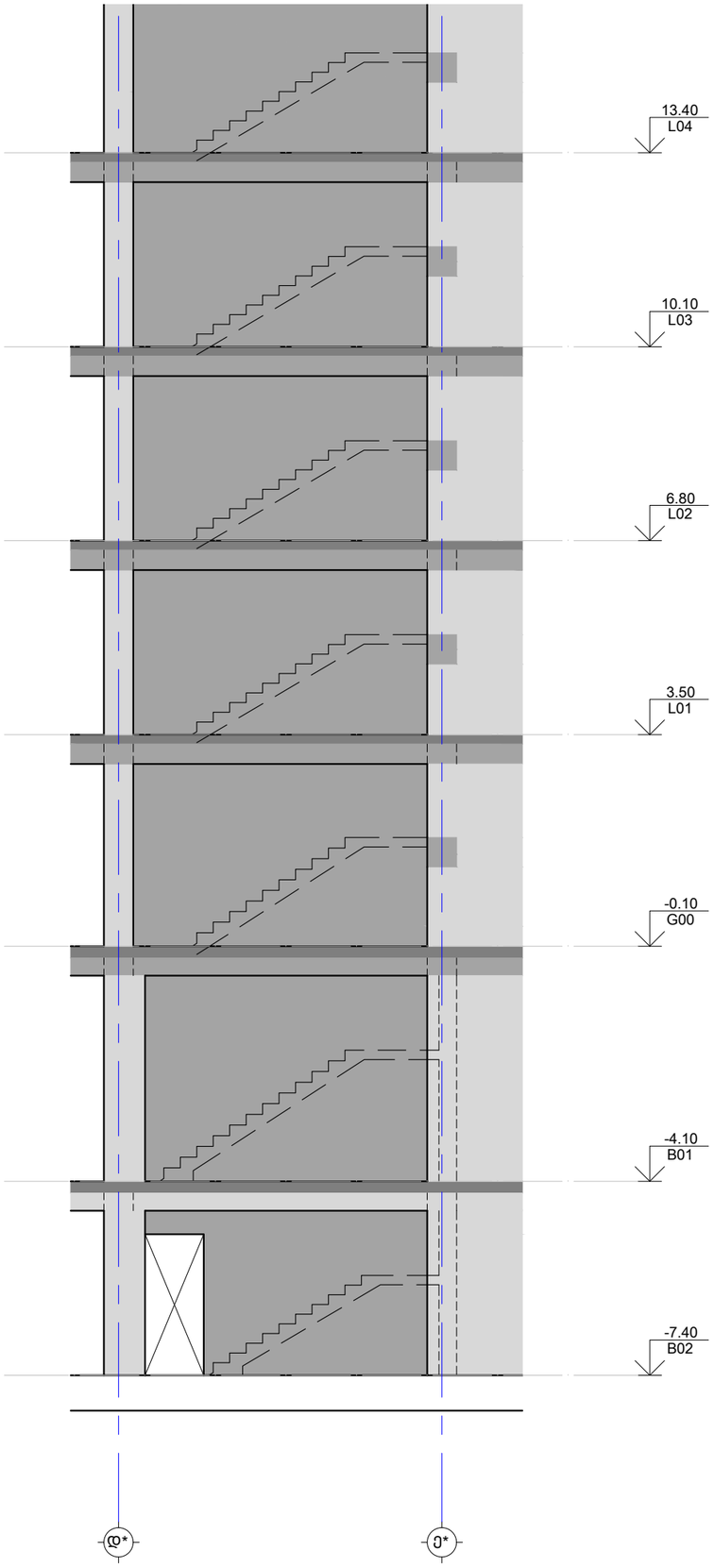

სიხისტის დიაფრაგმა ს.დ. - 3
მ. 1:100

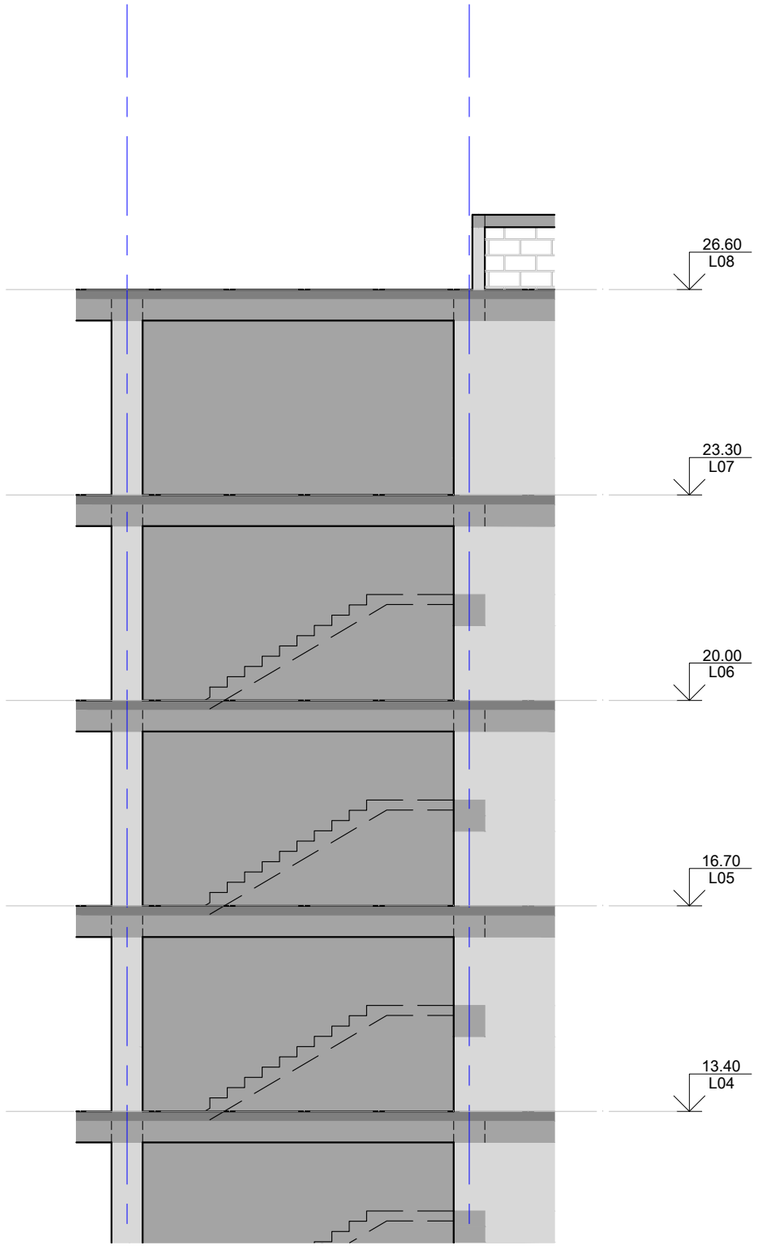

საერთო შენიშვნები :

1. ნახაზში შეტანილი ყველა ცვლილება უნდა შეთანხმდეს პროექტის ავტორთან
2. შენობის საპროექტო ნული ±0.00=447.00 იხ. არქ. აბსოლუტურ ნიშნულს
3. პროექტში ყველა ზომა მოცემულია მილიმეტრებში, ნუშნულები-მეტრებში.
4. ქარგილის გამოხსნა მოხდეს მას შემდეგ, რაც ბეტონის სიმტკიცე მიაღწევს მინიმუმ 70%.

შენიშვნები :

თარიღი Mar 19, 2024 წ.

კორექტირება

№	კორექტირება	თარიღი
1		
2		
3		
4		
5		
6		

მისამართი:

თბილისი, მარშალ გელოვანის
გამზ. N32 გ
ს/კ 01.10.10.022.331

პროექტის სახელწოდება:

მრავალფუნქციური
საცხოვრებელი კომპლექსი B
Block და C Block

მთავარი კონსტრუქტორი:
Lead Structural Engineer:

თანამდებობა	გვარი	ხელმოწერა
არქიტექტორი	გ. ცუცქირიძე	
კონსტრუქტორი	ა.ნამგალაძე	
კონსტრუქტორი	გ.გოქსაძე	
კონსტრუქტორი	ა.ოქორომელიძე	

E: AVTONAMGALADZE@GMAIL.COM

M: +995 598 242 654

პროექტი/Project No 21A24	ფორმატი Paper Size A3
თარიღი/Date: Mar 19, 2024	
სტადია/Status: S.D.	მასშტაბი Scale
ფურცელი/Drawing No ა - 312	

ნახაზი/Drawing

სიხისტის დიაფრაგმა 3

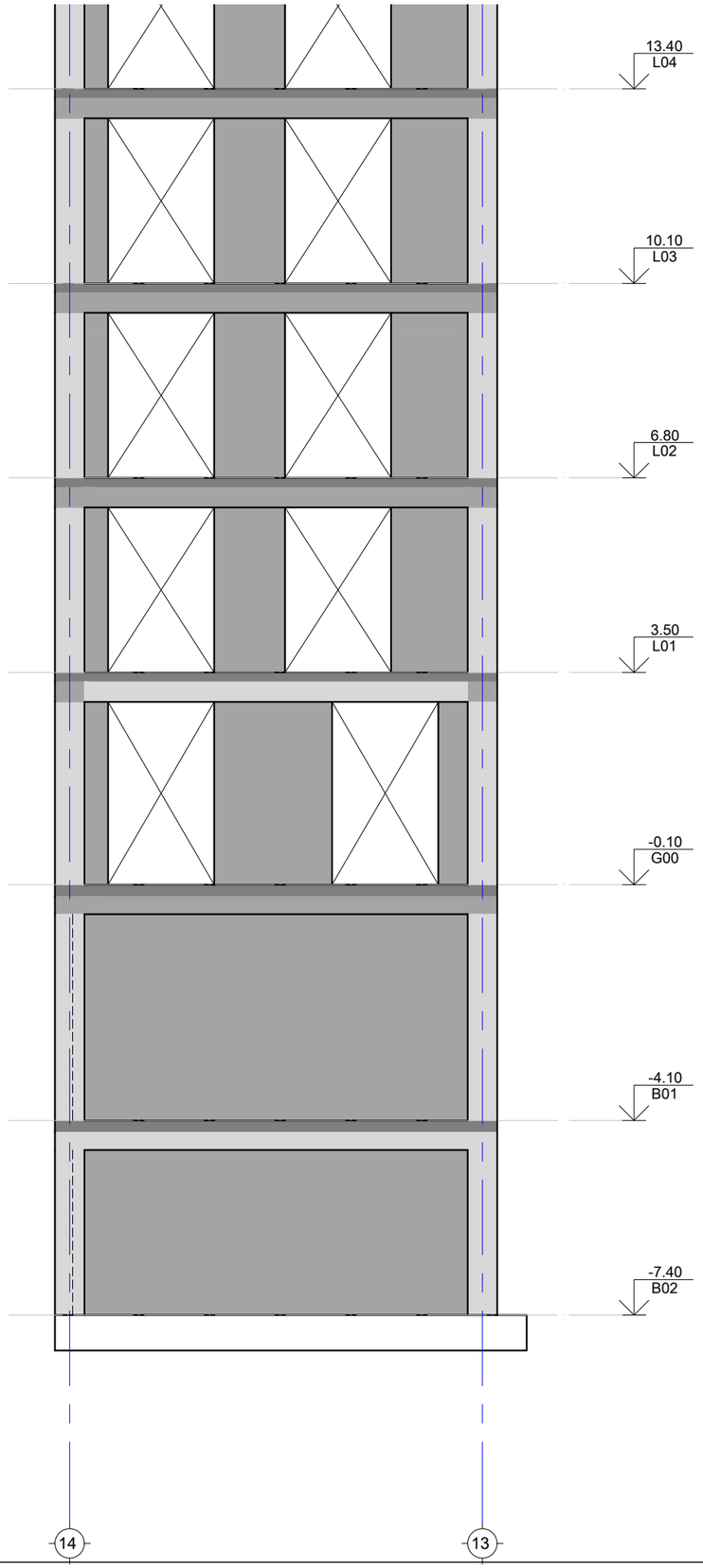

სიხისტის დიაფრაგმა ს.დ. - 4
მ. 1:100

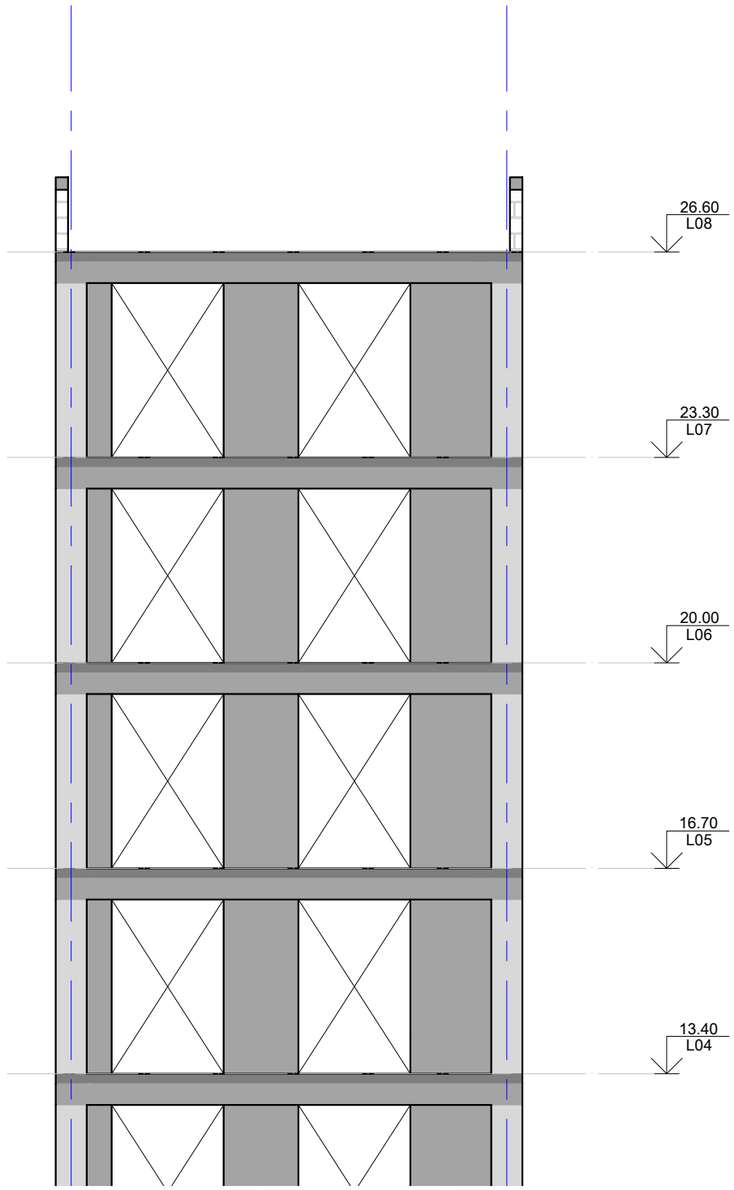

საერთო შენიშვნები :

1. ნახაზში შეტანილი ყველა ცვლილება უნდა შეთანხმდეს პროექტის ავტორთან
2. შენობის საპროექტო ნული ±0.00=447.00 იხ. არქ. აბსოლუტურ ნიშნულს
3. პროექტში ყველა ზომა მოცემულია მილიმეტრებში, ნუშნულები-მეტრებში.
4. ქარგილის გამოხსნა მოხდეს მას შემდეგ, რაც ბეტონის სიმტკიცე მიაღწევს მინიმუმ 70%.

შენიშვნები :

თარიღი Mar 19, 2024 წ.

კორექტირება

№	კორექტირება	თარიღი
1		
2		
3		
4		
5		
6		

მისამართი:

თბილისი, მარშალ გელოვანის
გამზ. N32 გ
ს/კ 01.10.10.022.331

პროექტის სახელწოდება:

მრავალფუნქციური
საცხოვრებელი კომპლექსი B
Block და C Block

მთავარი კონსტრუქტორი:
Lead Structural Engineer:

თანამდებობა	გვარი	ხელმოწერა
არქიტექტორი	გ. ცუცქირიძე	
კონსტრუქტორი	ა.ნამგალაძე	
კონსტრუქტორი	გ.გოქსაძე	
კონსტრუქტორი	ა.ოქორომელიძე	

E: AVTONAMGALADZE@GMAIL.COM

M: +995 598 242 654

პროექტი/Project No 21A24	ფორმატი Paper Size A3
თარიღი/Date: Mar 19, 2024	
სტადია/Status: S.D.	მასშტაბი Scale
ფურცელი/Drawing No ჯ - 313	

ნახაზი/Drawing

სიხისტის დიაფრაგმა 4

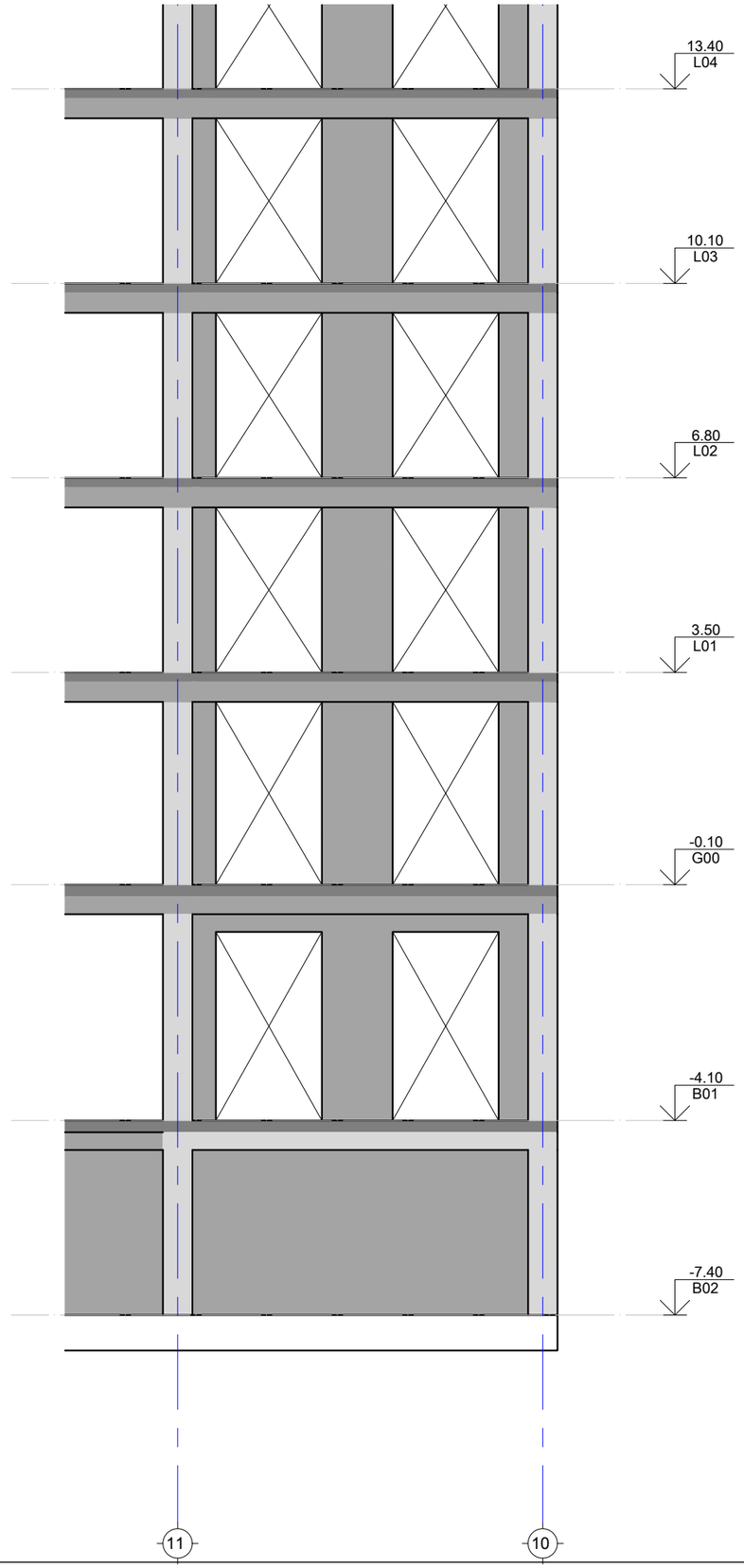

სიხისტის დიაფრაგმა ს.დ. - 5
მ. 1:100

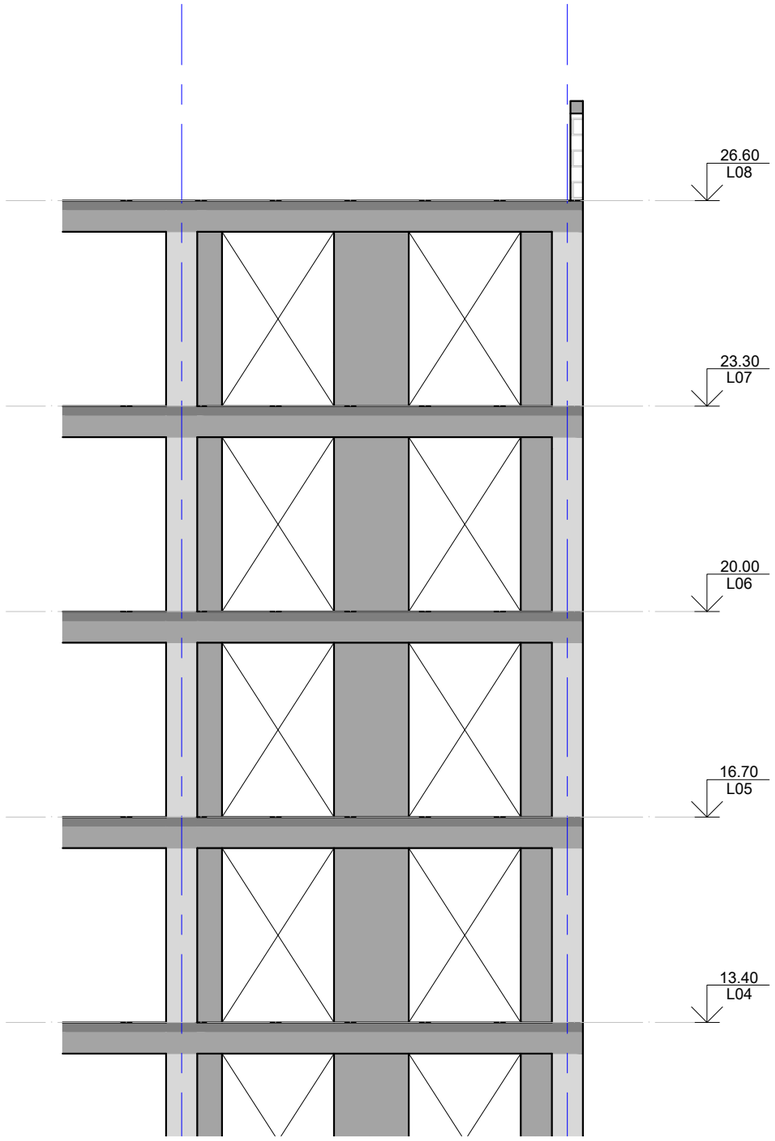

საერთო შენიშვნები :

1. ნახაზში შეტანილი ყველა ცვლილება უნდა შეთანხმდეს პროექტის ავტორთან
2. შენობის საპროექტო ნული ±0.00=447.00 იხ. არქ. აბსოლუტურ ნიშნულს
3. პროექტში ყველა ზომა მოცემულია მილიმეტრებში, ნუშნულები-მეტრებში.
4. ქარგილის გამოხსნა მოხდეს მას შემდეგ, რაც ბეტონის სიმტკიცე მიაღწევს მინიმუმ 70%.

შენიშვნები :

თარიღი Mar 19, 2024 წ.

კორექტირება

№	კორექტირება	თარიღი
1		
2		
3		
4		
5		
6		

მისამართი:

თბილისი, მარშალ გელოვანის
გამზ. N32 გ
ს/კ 01.10.10.022.331

პროექტის სახელწოდება:

მრავალფუნქციური
საცხოვრებელი კომპლექსი B
Block და C Block

მთავარი კონსტრუქტორი:
Lead Structural Engineer:

თანამდებობა	გვარი	ხელმოწერა
არქიტექტორი	გ. ცუცქირიძე	
კონსტრუქტორი	ა.ნამგალაძე	
კონსტრუქტორი	გ.გოქსაძე	
კონსტრუქტორი	ა.ოქორომელიძე	

E: AVTONAMGALADZE@GMAIL.COM

M: +995 598 242 654

პროექტი/Project No 21A24	ფორმატი Paper Size A3
თარიღი/Date: Mar 19, 2024	
სტადია/Status: S.D.	მასშტაბი Scale
ფურცელი/Drawing No კ - 314	

ნახაზი/Drawing

სიხისტის დიაფრაგმა 5

კვეთი 1-1
მ. 1:20

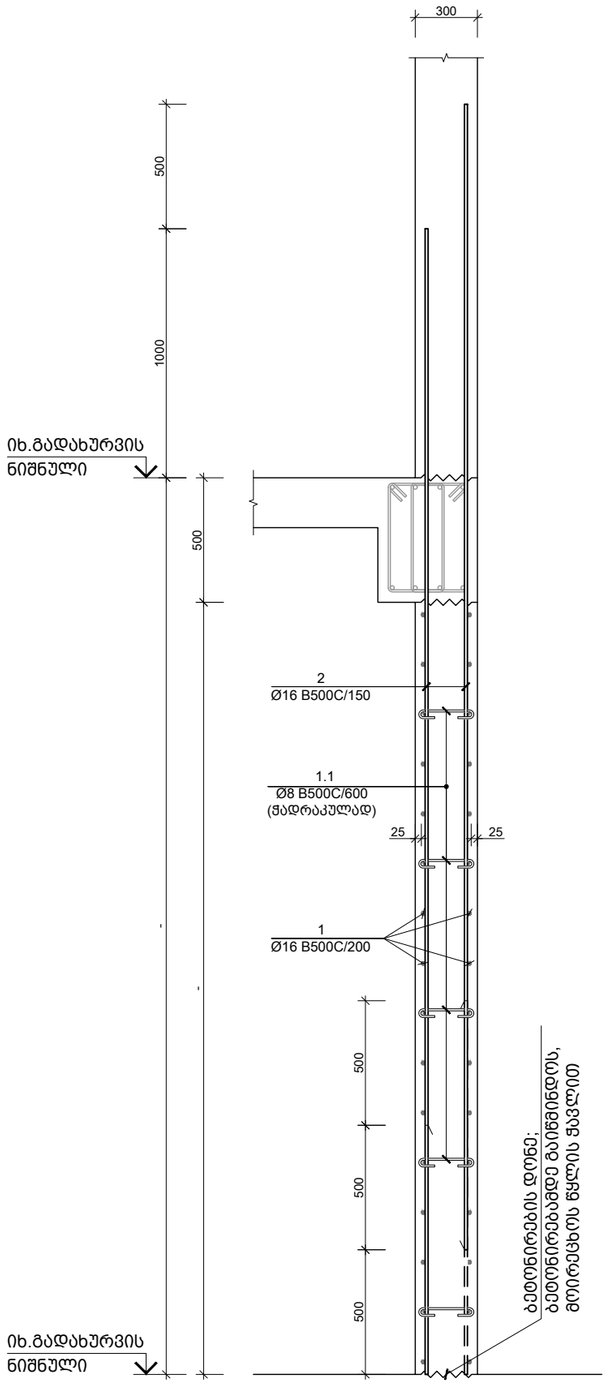

კვეთი 2-2
მ. 1:20

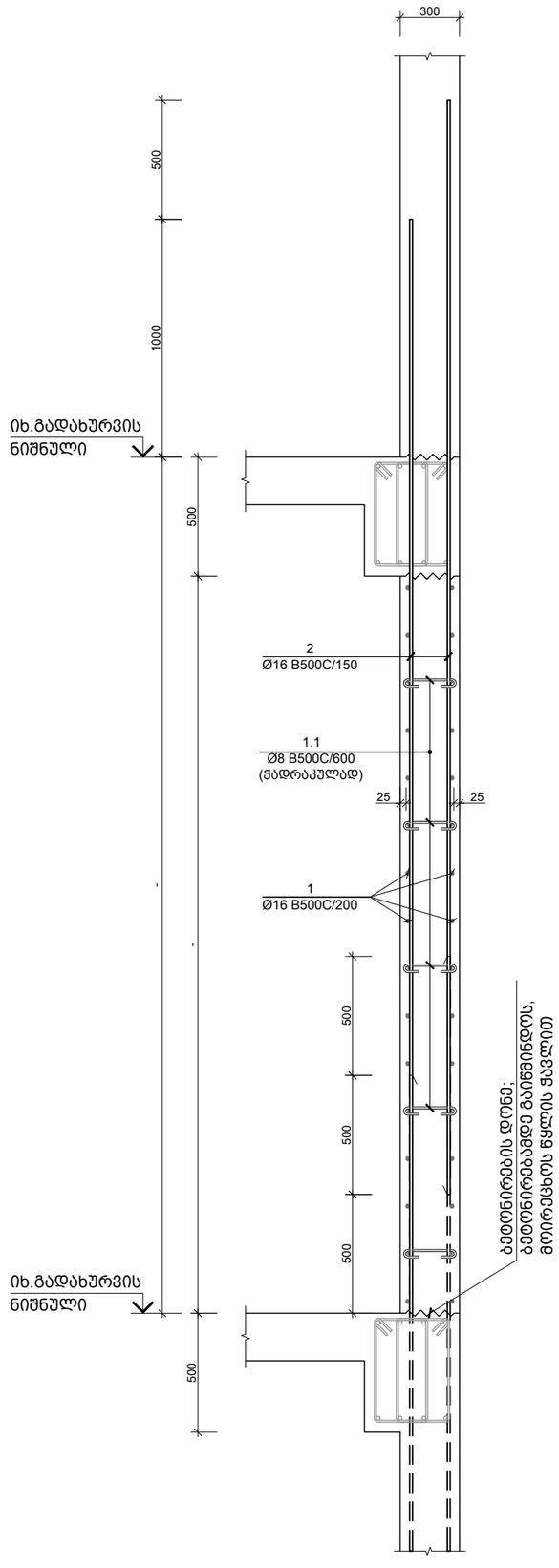

კვეთი 3-3
მ. 1:20

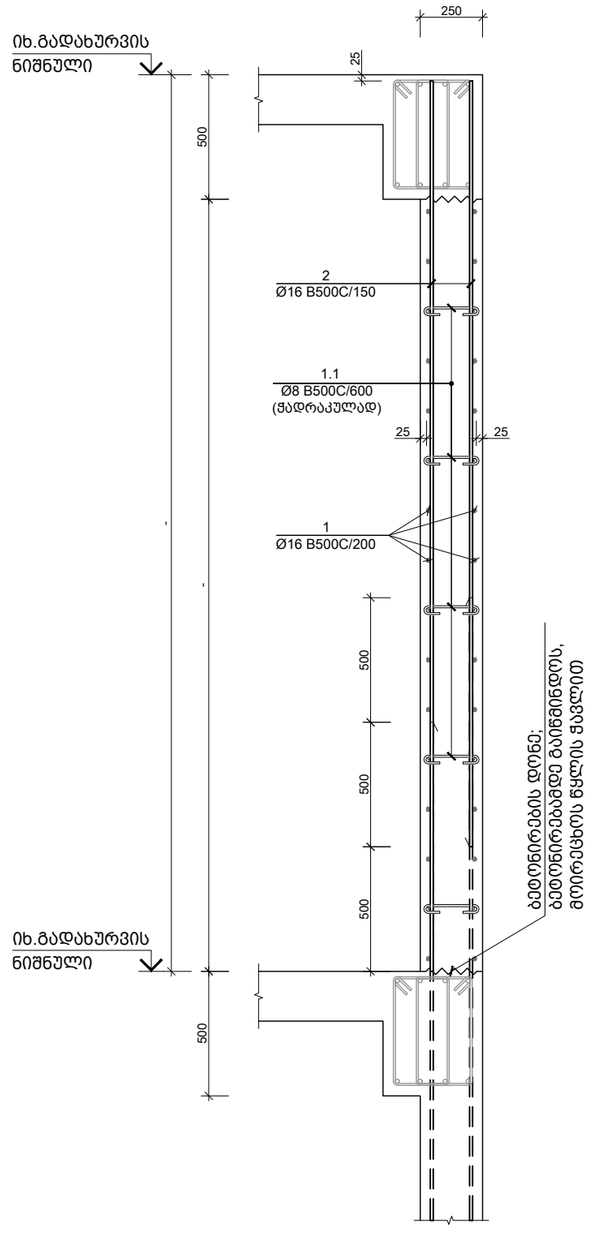

საერთო შენიშვნები :

1. ნახაზში შეტანილი ყველა ცვლილება უნდა შეთანხმდეს პროექტის ავტორთან
2. შენობის საპროექტო ნული ±0.00=447.00 იხ. არქ. აბსოლუტურ ნიშნულს
3. პროექტში ყველა ზომა მოცემულია მილიმეტრებში, ნუშნულები-მეტრებში.
4. ქარგილის გამოხსნა მოხდეს მას შემდეგ, რაც ბეტონის სიმტკიცე მიაღწევს მინიმუმ 70%.

შენიშვნები :

თარიღი Mar 19, 2024 წ.

კორექტირება

№	კორექტირება	თარიღი
1		
2		
3		
4		
5		
6		

მისამართი:

თბილისი, მარშალ გელოვანის გამზ. N32 გ

ს/კ 01.10.10.022.331

პროექტის სახელწოდება:

მრავალფუნქციური საცხოვრებელი კომპლექსი B Block და C Block

მთავარი კონსტრუქტორი:
Lead Structural Engineer:

თანამდებობა	გვარი	ხელმოწერა
არქიტექტორი	გ. ცუცქირიძე	
კონსტრუქტორი	ა.ნამგალაძე	
კონსტრუქტორი	გ.გოქსაძე	
კონსტრუქტორი	ა.ოქორომელიძე	

E: AVTONAMGALADZE@GMAIL.COM

M: +995 598 242 654

პროექტი/Project No 21A24

თარიღი/Date: Mar 19, 2024

სტადია/Status: S.D.

ფურცელი/Drawing No კ - 315

ფორმატი Paper Size A3

მასშტაბი Scale

ნახაზი/Drawing

დიაფრაგმის კვეთი 1-1 2-2 3-3

კვეთი 4-4
მ. 1:10

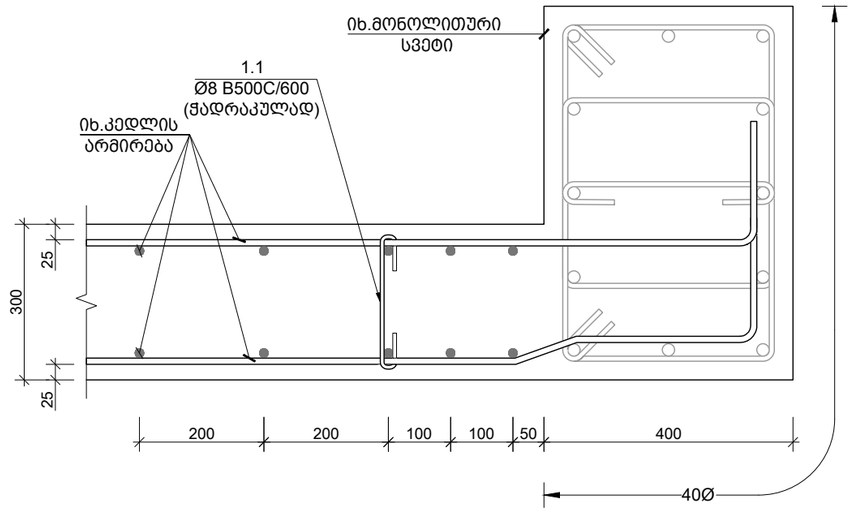

კვეთი 6-6
მ. 1:10

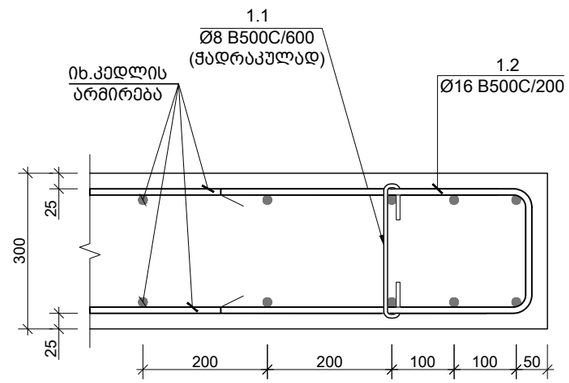

კვეთი 5-5
მ. 1:10

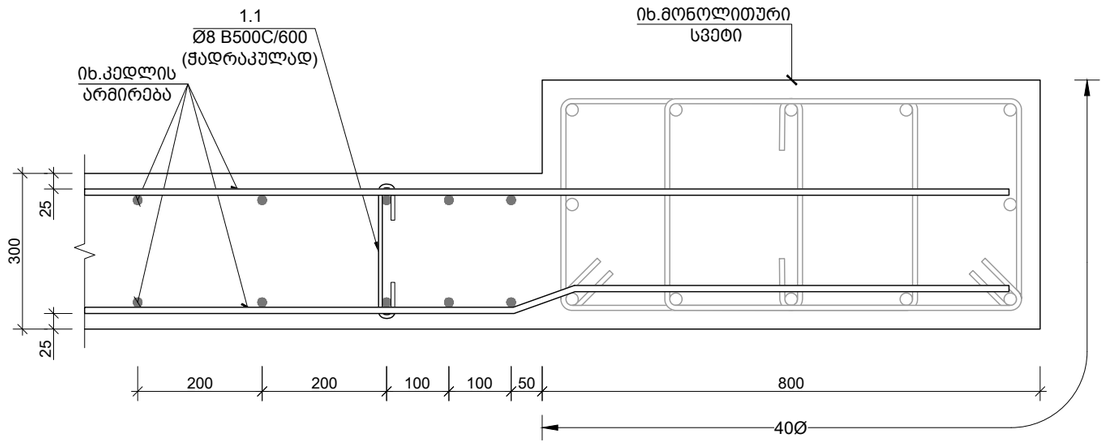

საერთო შენიშვნები :

1. ნახაზში მეტანილი ყველა ცვლილება უნდა შეთანხმდეს პროექტის ავტორთან
2. შენობის საპროექტო ნული ±0.00=447.00 იხ. არქ. აბსოლუტურ ნიშნულს
3. პროექტში ყველა ზომა მოცემულია მილიმეტრებში, ნუშნულები-მეტრებში.
4. ქარგილის გამოხსნა მოხდეს მას შემდეგ, რაც ბეტონის სიმტკიცე მიაღწევს მინიმუმ 70%.

შენიშვნები :

თარიღი Mar 19, 2024 წ.

კორექტირება

№	კორექტირება	თარიღი
1		
2		
3		
4		
5		
6		

მისამართი:

თბილისი, მარშალ გელოვანის
გამზ. N32 გ
ს/კ 01.10.10.022.331

პროექტის სახელწოდება:

მრავალფუნქციური
საცხოვრებელი კომპლექსი B
Block და C Block

მთავარი კონსტრუქტორი:
Lead Structural Engineer:

თანამდებობა	გვარი	ხელმოწერა
არქიტექტორი	გ. ცუცქირიძე	
კონსტრუქტორი	ა.ნამგალაძე	
კონსტრუქტორი	გ.გოქსაძე	
კონსტრუქტორი	ა.ოქორომელიძე	

E: AVTONAMGALADZE@GMAIL.COM

M: +995 598 242 654

პროექტი/Project No 21A24	ფორმატი Paper Size
თარიღი/Date: Mar 19, 2024	A3
სტადია/Status: S.D.	მასშტაბი Scale
ფურცელი/Drawing No ჯ - 316	

ნახაზი/Drawing

დიაფრაგმის კვეთი 4-4 5-5 6-6

მონოლითური რიგელის დაარმირების ტიპიური ფრაგმენტი
მ. 1:50

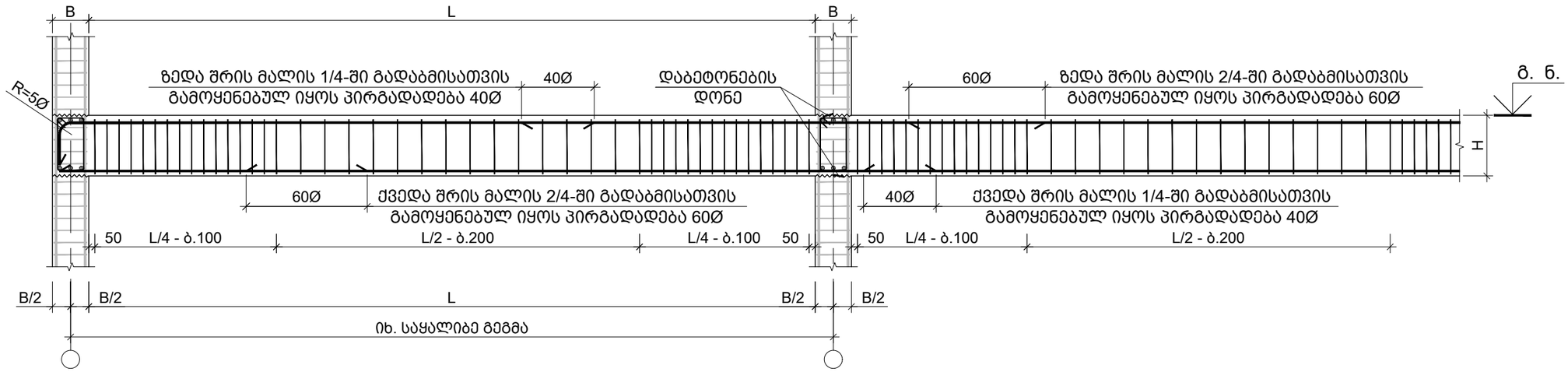

შენიშვნა:
1. ქვედა შრეში მუშა არმატურების პირგადადება (გადაბმა) მოხდეს საყრდენებთან 40Ø (შეკუმშულ ზონა)
2. ზედა შრეში მუშა არმატურების პირგადადება (გადაბმა) მოხდეს მალის შუაში 40Ø (შეკუმშულ ზონა)
3. ქვედა შრეში თუ რაიმე გაუთვალისწინებელი მიზეზის გამო მუშა არმატურების პირგადადება (გადაბმა) უნდა მოხდეს მალის შუაში გაჭიმულ ზონაში პირგადადება მოხდეს 60Ø
4. ზედა შრეში თუ რაიმე გაუთვალისწინებელი მიზეზის გამო მუშა არმატურების პირგადადება (გადაბმა) უნდა მოხდეს საყრდენებთან გაჭიმულ ზონაში პირგადადება მოხდეს 60Ø

მონოლითური რიგელის დაარმირების ტიპიური ფრაგმენტი
მ. 1:50

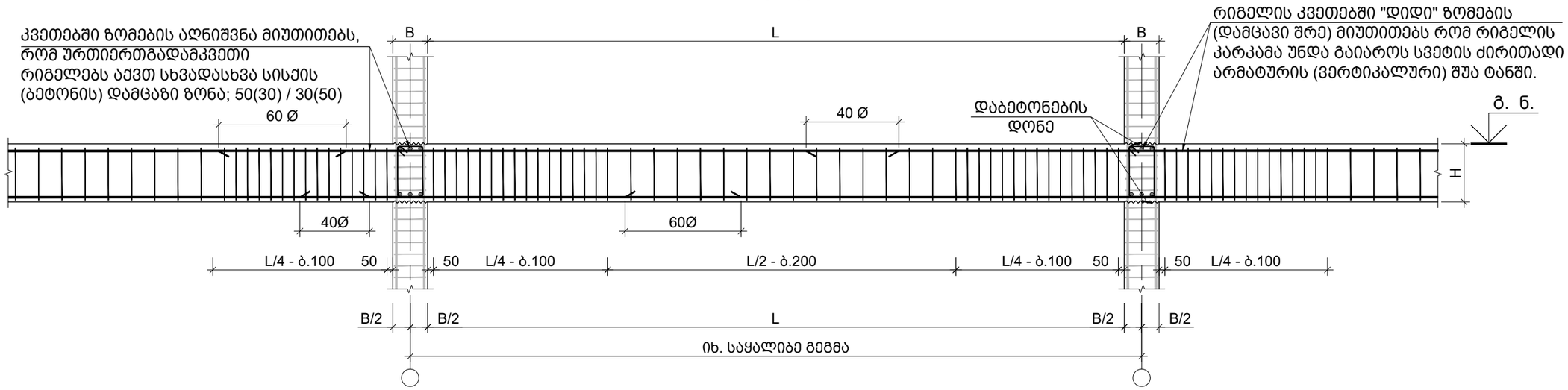

შენიშვნა:
1. ქვედა შრეში მუშა არმატურების პირგადადება (გადაბმა) მოხდეს საყრდენებთან 40Ø (შეკუმშულ ზონაში)
2. ზედა შრეში მუშა არმატურების პირგადადება (გადაბმა) მოხდეს მალის შუაში 40Ø (შეკუმშულ ზონაში)
3. ქვედა შრეში თუ რაიმე გაუთვალისწინებელი მიზეზის გამო მუშა არმატურების პირგადადება (გადაბმა) უნდა მოხდეს მალის შუაში გაჭიმულ ზონაში პირგადადება მოხდეს 60Ø
4. ზედა შრეში თუ რაიმე გაუთვალისწინებელი მიზეზის გამო მუშა არმატურების პირგადადება (გადაბმა) უნდა მოხდეს საყრდენებთან გაჭიმულ ზონაში პირგადადება მოხდეს 60Ø

საერთო შენიშვნები :

1. ნახაზში შეტანილი ყველა ცვლილება უნდა შეთანხმდეს პროექტის ავტორთან
2. შენობის საპროექტო ნული ±0.00=447.00 იხ. არქ. აბსოლუტურ ნიშნულს
3. პროექტში ყველა ზომა მოცემულია მილიმეტრებში, ნუშნულები-მეტრებში.
4. ქარგილის გამოხსნა მოხდეს მას შემდეგ, რაც ბეტონის სიმტკიცე მიაღწევს მინიმუმ 70%.

შენიშვნები :

თარიღი Mar 19, 2024 წ.

კორექტირება

№	კორექტირება	თარიღი
1		
2		
3		
4		
5		
6		

მისამართი:

თბილისი, მარშალ გელოვანის
გამზ. N32 ბ
ს/კ 01.10.10.022.331

პროექტის სახელწოდება:

მრავალფუნქციური
საცხოვრებელი კომპლექსი B
Block და C Block

მთავარი კონსტრუქტორი:
Lead Structural Engineer:

თანამდებობა	გვარი	ხელმოწერა
არქიტექტორი	გ. ცუცქირიძე	
კონსტრუქტორი	ა.ნამგალაძე	
კონსტრუქტორი	გ.გოქსაძე	
კონსტრუქტორი	ა.ოქორომელიძე	

E: AVTONAMGALADZE@GMAIL.COM
M: +995 598 242 654

პროექტი/Project No 21A24
თარიღი/Date: Mar 19, 2024
სტადია/Status: S.D.
ფურცელი/Drawing No ქ - 401

ფორმატი Paper Size A3
მასშტაბი Scale

ნახაზი/Drawing

მონოლითური რიგელის
რიგელების დაარმირების
ტიპიური ფრაგმენტი

რიგელის არმატურის სვეტში ჩაანკერების ფრაგმენტი
მ. 1:20

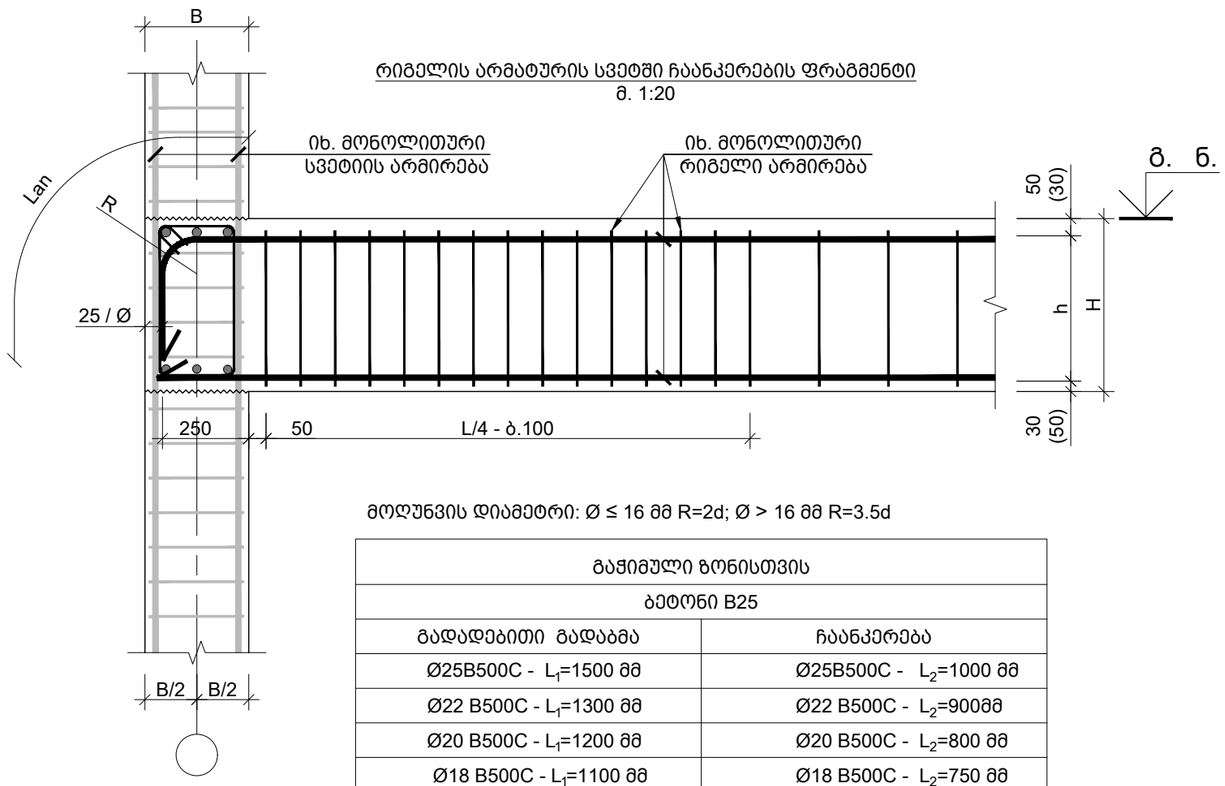

მოღუნვის დიამეტრი: Ø ≤ 16 მმ R=2d; Ø > 16 მმ R=3.5d

გაჭიმული ზონისთვის	
ბეტონი B25	
გადადებითი გადაბმა	ჩაანკერება
Ø25B500C - L_1=1500 მმ	Ø25B500C - L_2=1000 მმ
Ø22 B500C - L_1=1300 მმ	Ø22 B500C - L_2=900მმ
Ø20 B500C - L_1=1200 მმ	Ø20 B500C - L_2=800 მმ
Ø18 B500C - L_1=1100 მმ	Ø18 B500C - L_2=750 მმ
Ø16 B500C - L_1=1000 მმ	Ø16 B500C - L_2=650 მმ

რიგელის რიგელთან შეერთების კვანძი
მ 1:20

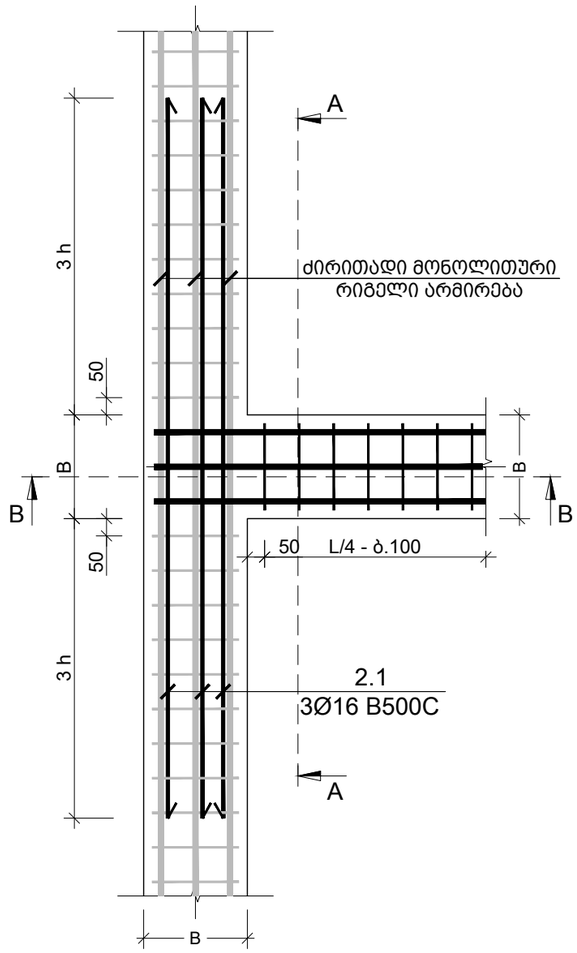

კვეთი A-A
რიგელის რიგელთან შეერთების კვანძი
მ 1:20

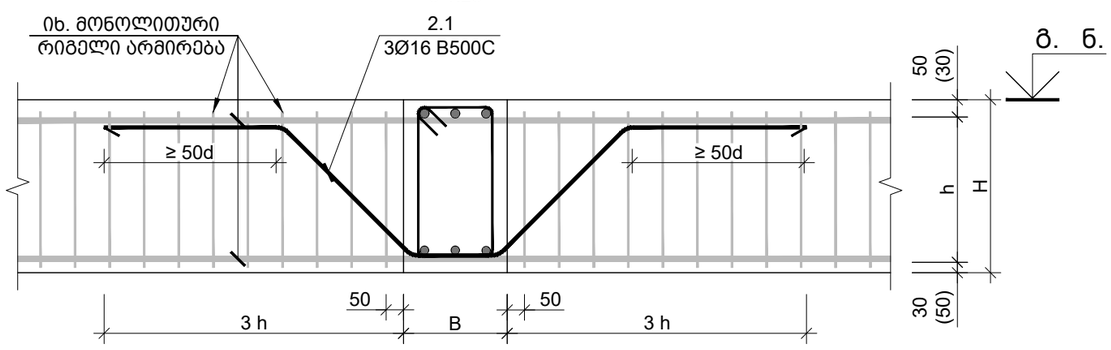

კვეთი B-B
რიგელის რიგელთან შეერთების კვანძი
მ 1:20

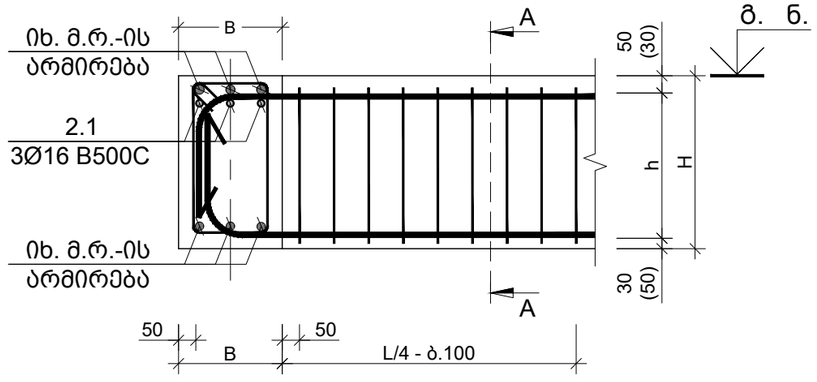

საერთო შენიშვნები :

1. ნახაზში შეტანილი ყველა ცვლილება უნდა შეთანხმდეს პროექტის ავტორთან
2. შენობის საპროექტო ნული ±0.00=447.00 იხ. არქ. აბსოლუტურ ნიშნულს
3. პროექტში ყველა ზომა მოცემულია მილიმეტრებში, ნუშნულები-მეტრებში.
4. ქარგილის გამოხსნა მოხდეს მას შემდეგ, რაც ბეტონის სიმტკიცე მიაღწევს მინიმუმ 70%.

შენიშვნები :

თარიღი	Mar 19, 2024 წ.

კორექტირება

№	კორექტირება	თარიღი
1		
2		
3		
4		
5		
6		

მისამართი:

თბილისი, მარშალ გელოვანის გამზ. N32 ბ ს/კ 01.10.10.022.331

პროექტის სახელწოდება:

მრავალფუნქციური საცხოვრებელი კომპლექსი B Block და C Block

მთავარი კონსტრუქტორი: Lead Structural Engineer:

თანამდებობა	გვარი	ხელმოწერა
არქიტექტორი	გ. ცუცქირიძე	
კონსტრუქტორი	ა.ნამგალაძე	
კონსტრუქტორი	გ.გოქსაძე	
კონსტრუქტორი	ა.ოქორომელიძე	

E: AVTONAMGALADZE@GMAIL.COM

M: +995 598 242 654

პროექტი/Project No 21A24	ფორმატი Paper Size A3
თარიღი/Date: Mar 19, 2024	
სტადია/Status: S.D.	მასშტაბი Scale
ფურცელი/Drawing No კ - 402	

ნახაზი/Drawing

რიგელის რიგელთან შეერთების კვანძი

რიგელის რიგელთან შეერთების კვანძი - I
მ 1:20

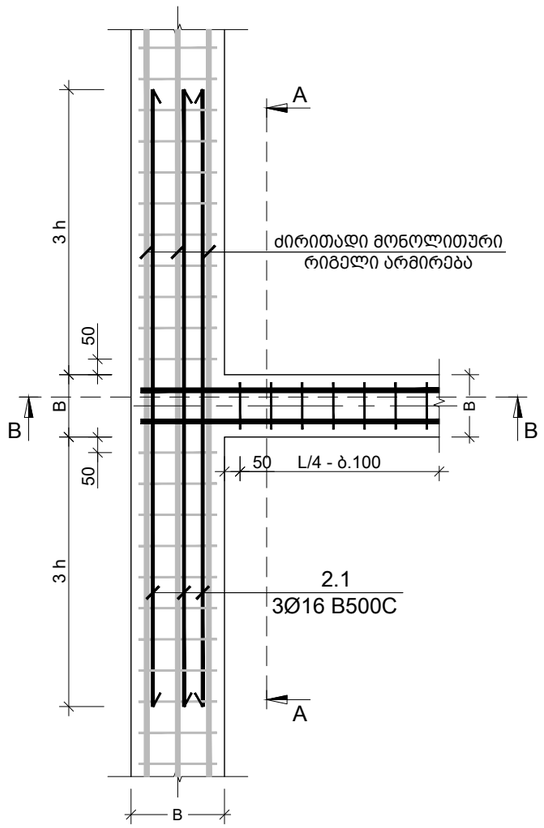

კვეთი A-A
რიგელის რიგელთან შეერთების კვანძი
მ 1:20

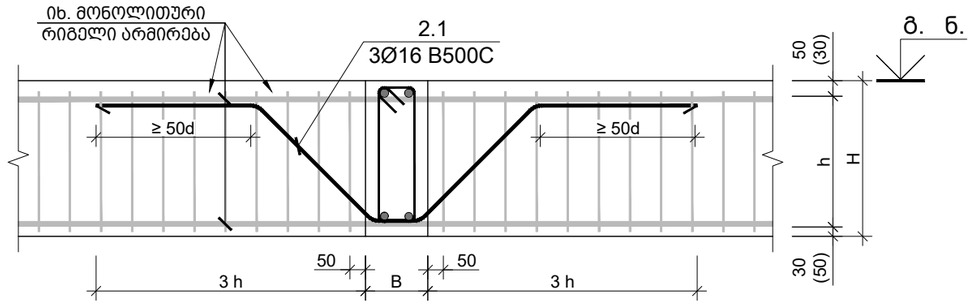

კვეთი B-B
რიგელის რიგელთან შეერთების კვანძი
მ 1:20

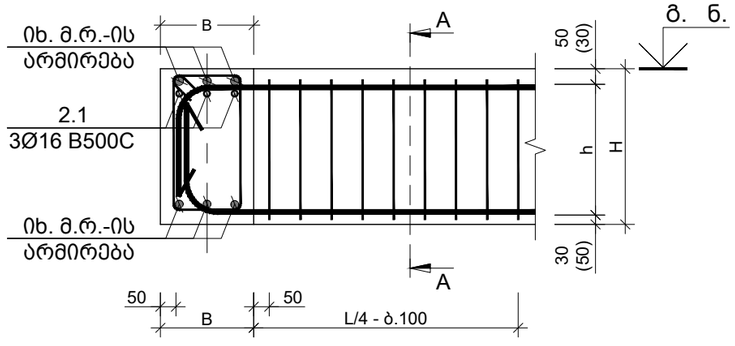

რიგელიდან სვეტის დაწყების ადგილი კვეთი
მ 1:20

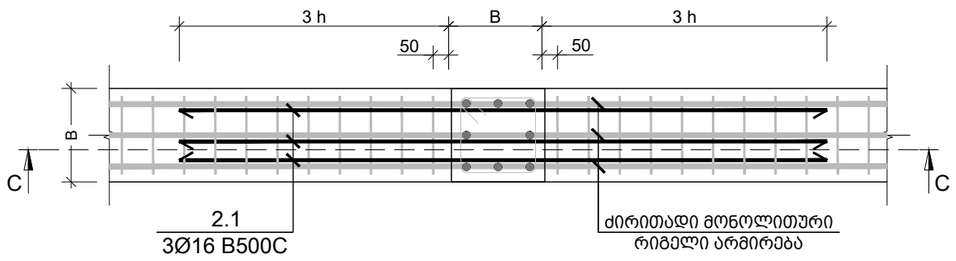

კვეთი C-C
რიგელის რიგელთან შეერთების კვანძი
მ 1:20

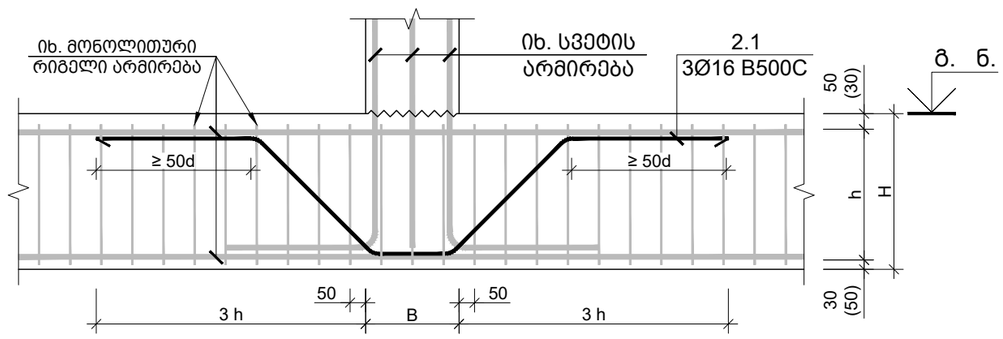

საერთო შენიშვნები :

1. ნახაზში შეტანილი ყველა ცვლილება უნდა შეთანხმდეს პროექტის ავტორთან
2. შენობის საპროექტო ნული ±0.00=447.00 იხ. არქ. აბსოლუტურ ნიშნულს
3. პროექტში ყველა ზომა მოცემულია მილიმეტრებში, ნუშნულები-მეტრებში.
4. ქარგილის გამოხსნა მოხდეს მას შემდეგ, რაც ბეტონის სიმტკიცე მიაღწევს მინიმუმ 70%.

შენიშვნები :

თარიღი Mar 19, 2024 წ.

კორექტირება

№	კორექტირება	თარიღი
1		
2		
3		
4		
5		
6		

მისამართი:

თბილისი, მარშალ გელოვანის გამზ. N32 გ ს/კ 01.10.10.022.331

პროექტის სახელწოდება:

მრავალფუნქციური საცხოვრებელი კომპლექსი B Block და C Block

მთავარი კონსტრუქტორი: Lead Structural Engineer:

თანამდებობა	გვარი	ხელმოწერა
არქიტექტორი	გ. ცუცქირიძე	
კონსტრუქტორი	ა.ნამგალაძე	
კონსტრუქტორი	გ.გოქსაძე	
კონსტრუქტორი	ა.ოქორომელიძე	

E: AVTONAMGALADZE@GMAIL.COM

M: +995 598 242 654

პროექტი/Project No 21A24

თარიღი/Date: Mar 19, 2024

სტადია/Status: S.D.

ფურცელი/Drawing No კ - 403

ფორმატი Paper Size A3

მასშტაბი Scale

ნახაზი/Drawing

რიგელიდან სვეტის დაწყების კვანძი

მონოლითური რიგელი მ.რ. -1
მ. 1:10

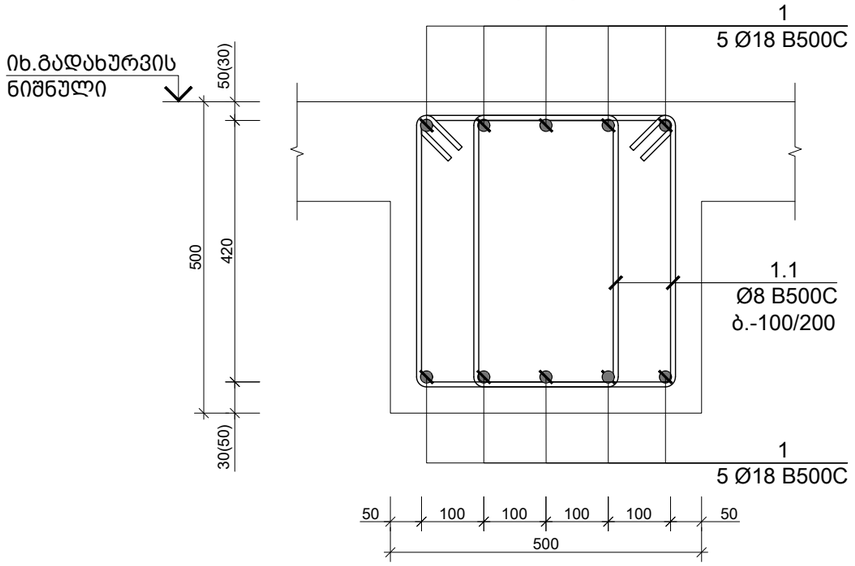

მონოლითური რიგელი მ.რ. -3
მ. 1:10

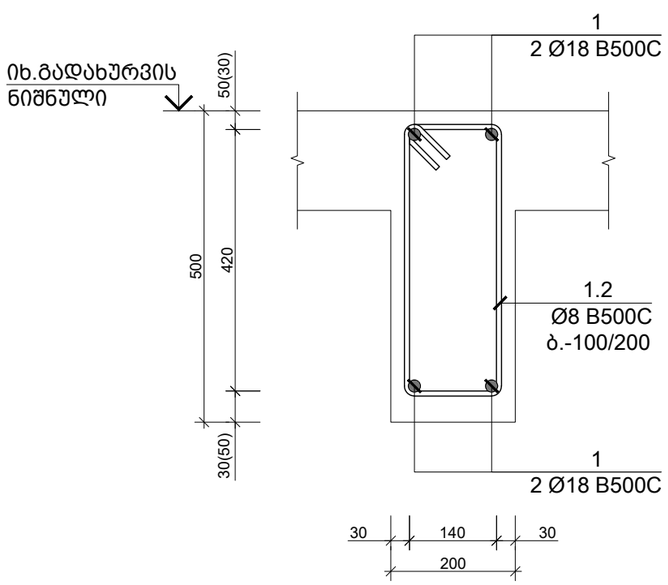

მონოლითური რიგელი მ.რ. -2
მ. 1:10

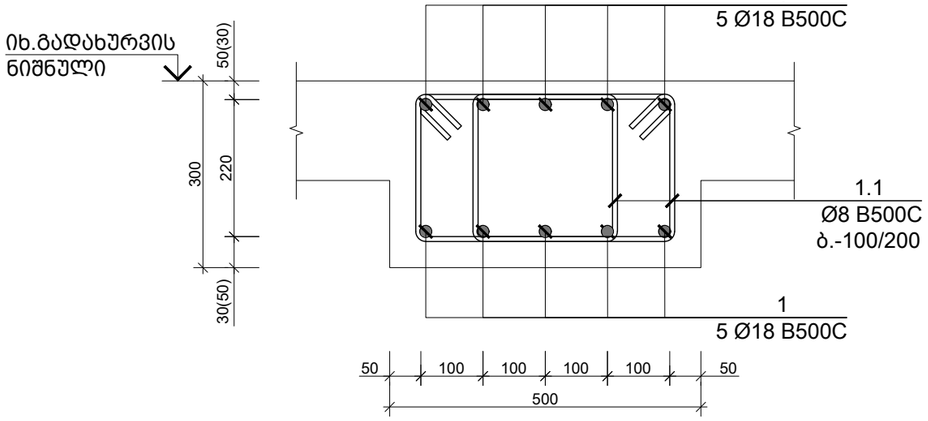

საერთო შენიშვნები :

1. ნახაზში მეტანილი ყველა ცვლილება უნდა შეთანხმდეს პროექტის ავტორთან
2. შენობის საპროექტო ნული ±0.00=447.00 იხ. არქ. აბსოლუტურ ნიშნულს
3. პროექტში ყველა ზომა მოცემულია მილიმეტრებში, ნუშნულები-მეტრებში.
4. ქარგილის გამოხსნა მოხდეს მას შემდეგ, რაც ბეტონის სიმტკიცე მიაღწევს მინიმუმ 70%.

შენიშვნები :

თარიღი Mar 19, 2024 წ.

კორექტირება

№	კორექტირება	თარიღი
1		
2		
3		
4		
5		
6		

მისამართი:

თბილისი, მარშალ გელოვანის გამზ. N32 ბ

ს/კ 01.10.10.022.331

პროექტის სახელწოდება:

მრავალფუნქციური საცხოვრებელი კომპლექსი B Block და C Block

მთავარი კონსტრუქტორი: Lead Structural Engineer:

თანამდებობა	გვარი	ხელმოწერა
არქიტექტორი	გ. ცუცქირიძე	
კონსტრუქტორი	ა.ნამგალაძე	
კონსტრუქტორი	გ.გოქსაძე	
კონსტრუქტორი	ა.ოქორომელიძე	

E: AVTONAMGALADZE@GMAIL.COM

M: +995 598 242 654

პროექტი/Project No 21A24

თარიღი/Date: Mar 19, 2024

სტადია/Status: S.D.

ფურცელი/Drawing No კ - 404

ფორმატი Paper Size A3

მასშტაბი Scale

ნახაზი/Drawing

მონოლითური რიგელი მ.რ. - 1 2 3 4

კიბის ჭრილი A-A
მ. 1:100

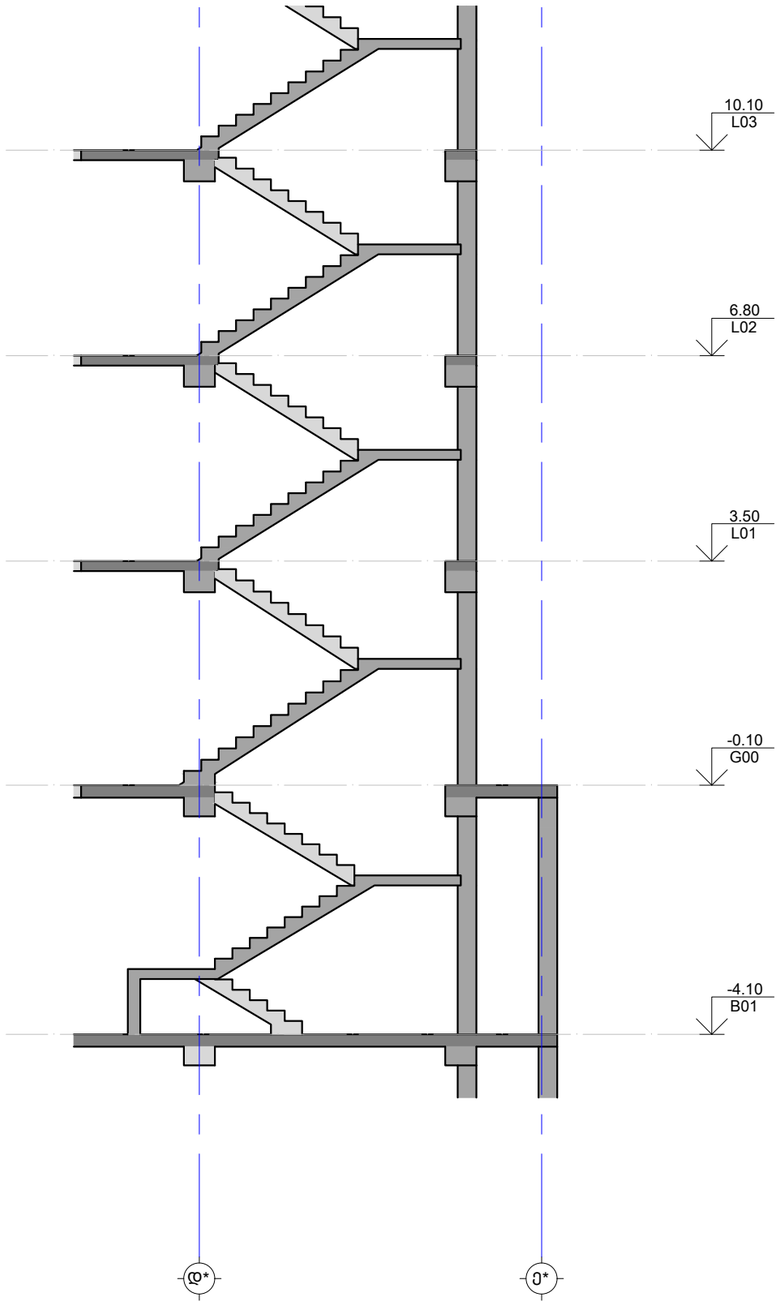

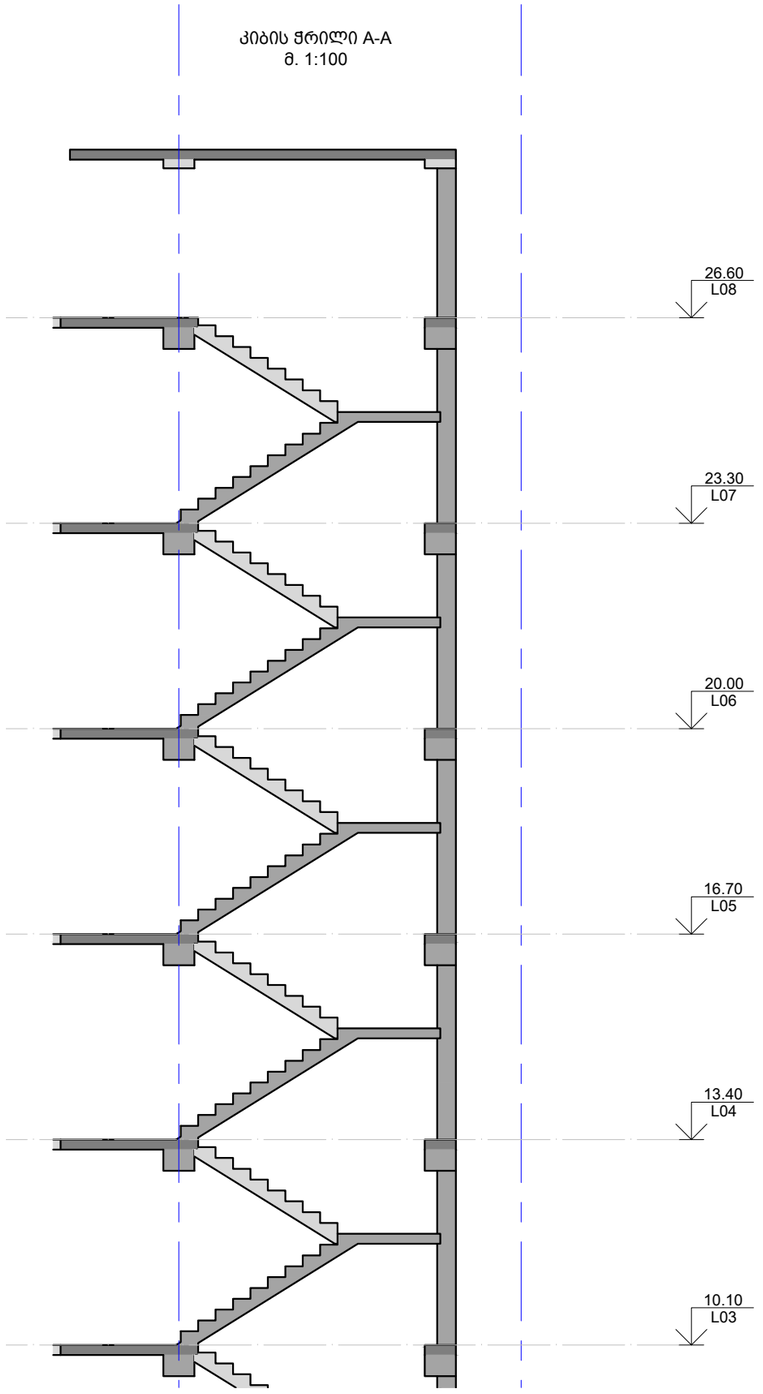

საერთო შენიშვნები :

1. ნახაზში შეტანილი ყველა ცვლილება უნდა შეთანხმდეს პროექტის ავტორთან
2. შენობის საპროექტო ნული ±0.00=447.00 იხ. არქ. აბსოლუტურ ნიშნულს
3. პროექტში ყველა ზომა მოცემულია მილიმეტრებში, ნუშნულები-მეტრებში.
4. ქარგილის გამოხსნა მოხდეს მას შემდეგ, რაც ბეტონის სიმტკიცე მიაღწევს მინიმუმ 70%.

შენიშვნები :

თარიღი Mar 19, 2024 წ.

კორექტირება

№	კორექტირება	თარიღი
1		
2		
3		
4		
5		
6		

მისამართი:

თბილისი, მარშალ გელოვანის
გამზ. N32 გ
ს/კ 01.10.10.022.331

პროექტის სახელწოდება:

მრავალფუნქციური
საცხოვრებელი კომპლექსი B
Block და C Block

მთავარი კონსტრუქტორი:
Lead Structural Engineer:

თანამდებობა	გვარი	ხელმოწერა
არქიტექტორი	გ. ცუცქირიძე	
კონსტრუქტორი	ა.ნამგალაძე	
კონსტრუქტორი	გ.გოქსაძე	
კონსტრუქტორი	ა.ოქორომელიძე	

E: AVTONAMGALADZE@GMAIL.COM

M: +995 598 242 654

პროექტი/Project No 21A24	ფორმატი Paper Size A3
თარიღი/Date: Mar 19, 2024	
სტადია/Status: S.D.	მასშტაბი Scale
ფურცელი/Drawing No კ - 501	

ნახაზი/Drawing

კიბის ჭრილი A-A

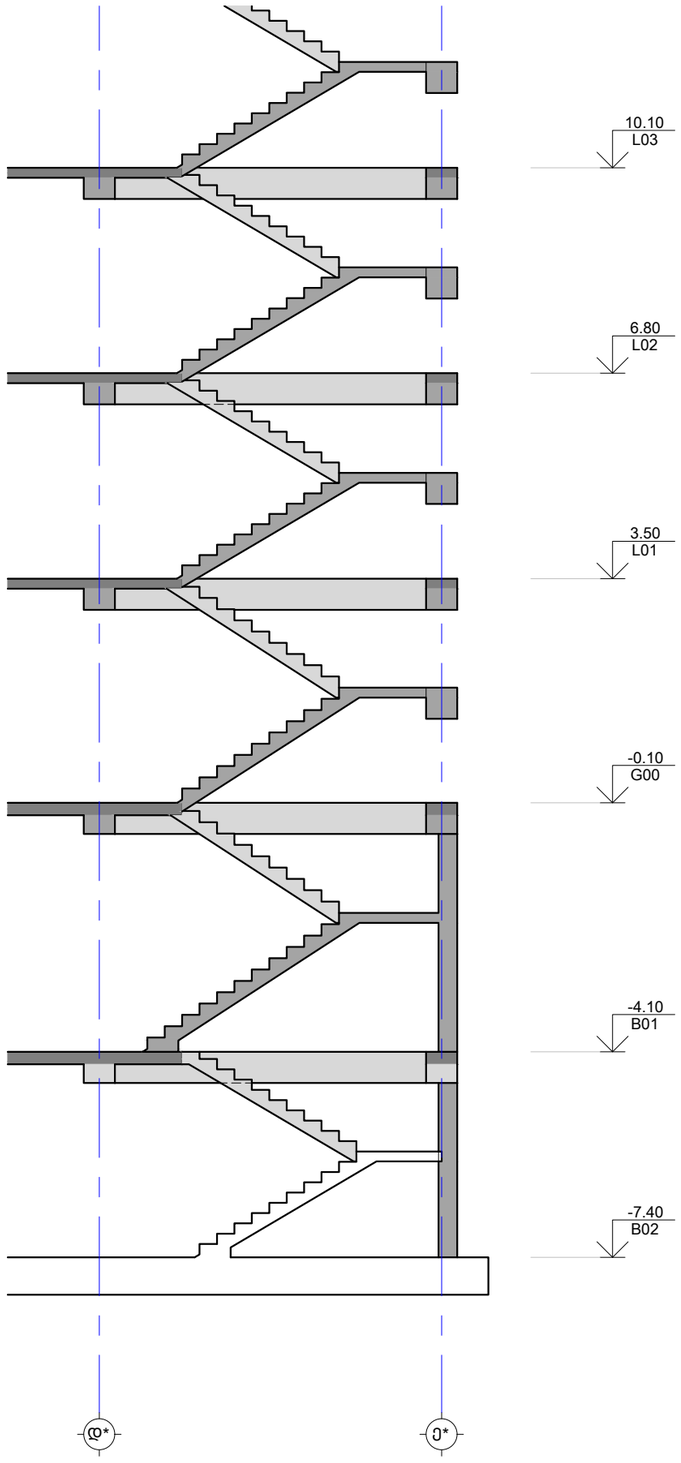

კიბის ჭრილი B-B
მ. 1:100

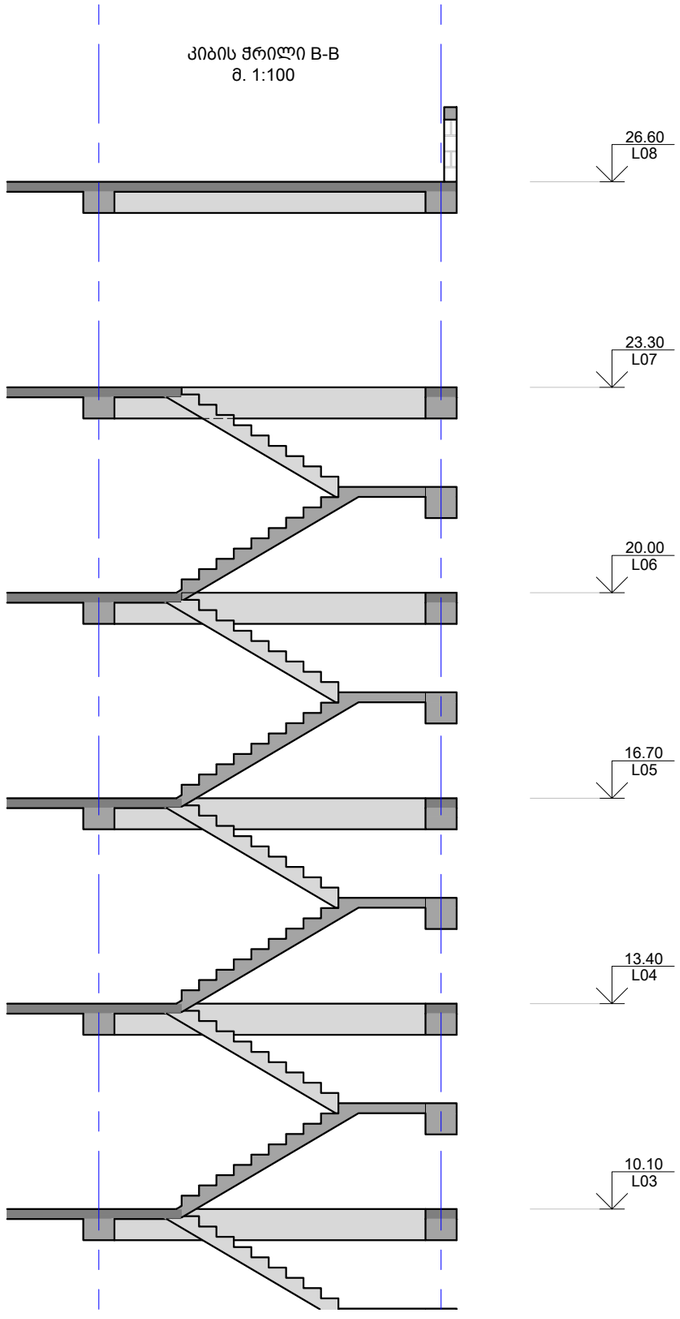

საერთო შენიშვნები :

1. ნახაზში შეტანილი ყველა ცვლილება უნდა შეთანხმდეს პროექტის ავტორთან
2. შენობის საპროექტო ნული ±0.00=447.00 იხ. არქ. აბსოლუტურ ნიშნულს
3. პროექტში ყველა ზომა მოცემულია მილიმეტრებში, ნუშნულები-მეტრებში.
4. ქარგილის გამოხსნა მოხდეს მას შემდეგ, რაც ბეტონის სიმტკიცე მიაღწევს მინიმუმ 70%.

შენიშვნები :

თარიღი Mar 19, 2024 წ.

კორექტირება

№	კორექტირება	თარიღი
1		
2		
3		
4		
5		
6		

მისამართი:

თბილისი, მარშალ გელოვანის
გამზ. N32 ბ
ს/კ 01.10.10.022.331

პროექტის სახელწოდება:

მრავალფუნქციური
საცხოვრებელი კომპლექსი B
Block და C Block

მთავარი კონსტრუქტორი:
Lead Structural Engineer:

თანამდებობა	გვარი	ხელმოწერა
არქიტექტორი	გ. ცუცქირიძე	
კონსტრუქტორი	ა.ნამგალაძე	
კონსტრუქტორი	გ.გოქსაძე	
კონსტრუქტორი	ა.ოქორომელიძე	

E: AVTONAMGALADZE@GMAIL.COM
M: +995 598 242 654

პროექტი/Project No 21A24	ფორმატი Paper Size A3
თარიღი/Date: Mar 19, 2024	
სტადია/Status: S.D.	მასშტაბი Scale
ფურცელი/Drawing No პ - 502	

ნახაზი/Drawing

კიბის ჭრილი B-B

კვანძი - I
მ. 1:10

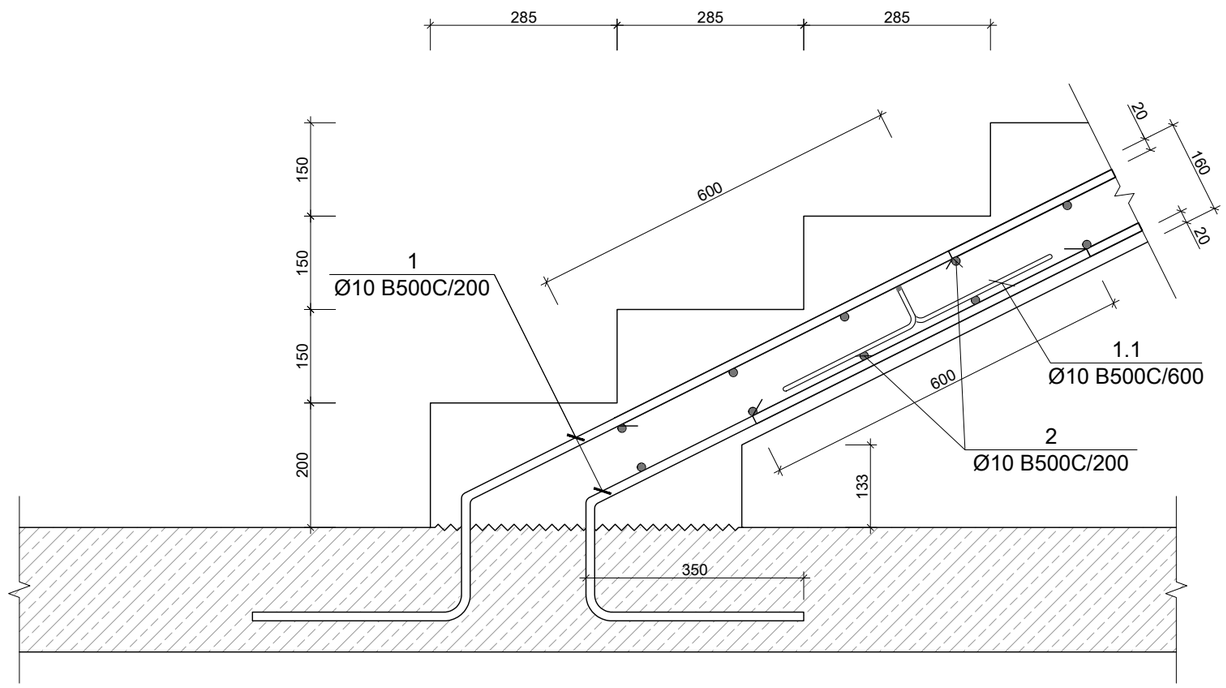

კვანძი - II
მ. 1:10

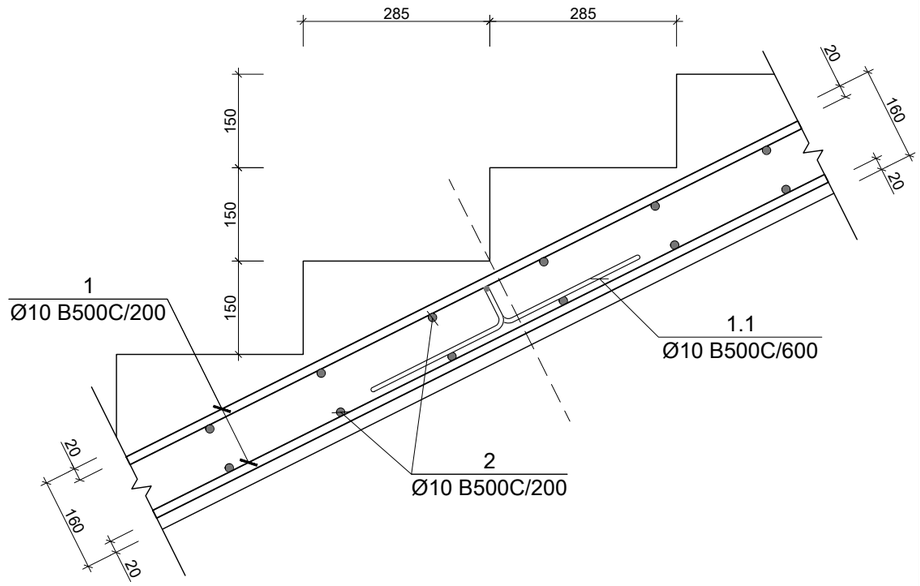

კვანძი - III
მ. 1:10

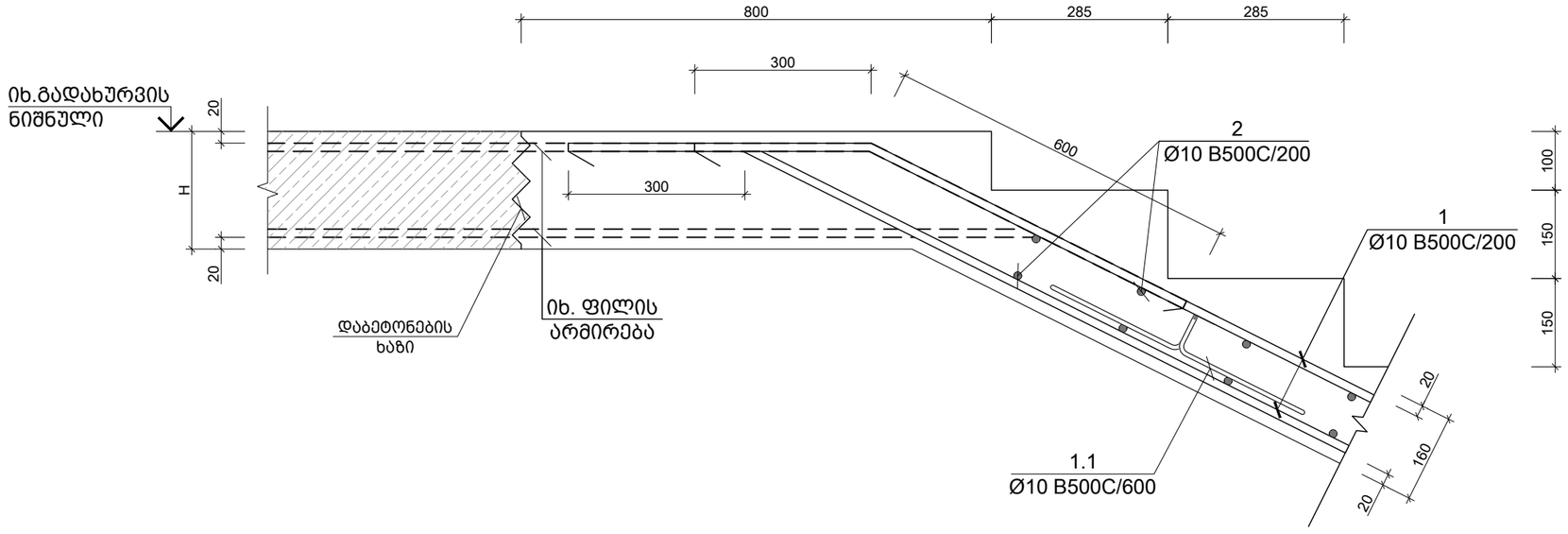

საერთო შენიშვნები :

1. ნახაზში შეტანილი ყველა ცვლილება უნდა შეთანხმდეს პროექტის ავტორთან
2. შენობის საპროექტო ნული ±0.00=447.00 იხ. არქ. აბსოლუტურ ნიშნულს
3. პროექტში ყველა ზომა მოცემულია მილიმეტრებში, ნუშნულები-მეტრებში.
4. ქარგილის გამოხსნა მოხდეს მას შემდეგ, რაც ბეტონის სიმტკიცე მიაღწევს მინიმუმ 70%.

შენიშვნები :

თარიღი Mar 19, 2024 წ.

კორექტირება

№	კორექტირება	თარიღი
1		
2		
3		
4		
5		
6		

მისამართი:

თბილისი, მარშალ გელოვანის
გამზ. N32 გ
ს/კ 01.10.10.022.331

პროექტის სახელწოდება:

მრავალფუნქციური
საცხოვრებელი კომპლექსი B
Block და C Block

მთავარი კონსტრუქტორი:
Lead Structural Engineer:

თანამდებობა	გვარი	ხელმოწერა
არქიტექტორი	გ. ცუცქირიძე	
კონსტრუქტორი	ა.ნამგალაძე	
კონსტრუქტორი	გ.გოქსაძე	
კონსტრუქტორი	ა.ოქორომელიძე	

E: AVTONAMGALADZE@GMAIL.COM

M: +995 598 242 654

პროექტი/Project No 21A24	ფორმატი Paper Size A3
თარიღი/Date: Mar 19, 2024	
სტადია/Status: S.D.	მასშტაბი Scale
ფურცელი/Drawing No ჯ - 503	

ნახაზი/Drawing

კიბის სამონტაჟო კვანძი I

კვანძი - III
მ. 1:10

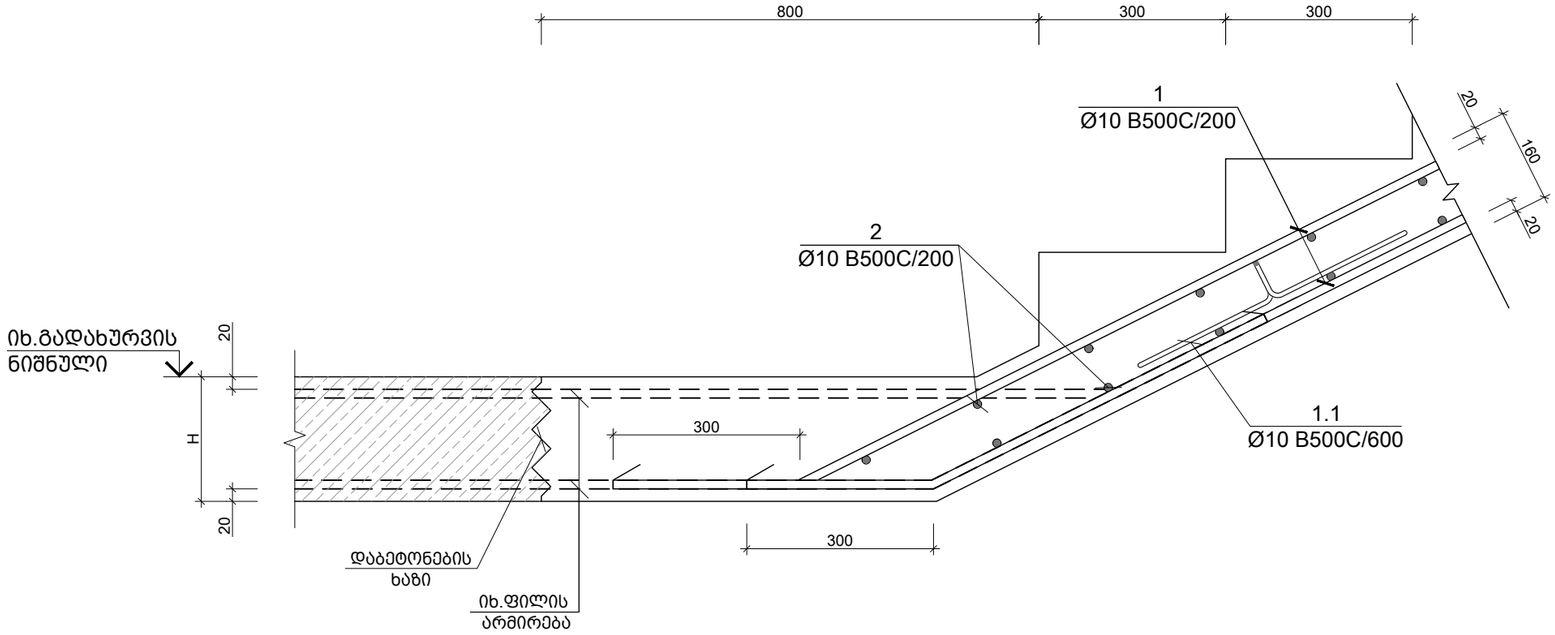

კვანძი - III
მ. 1:20

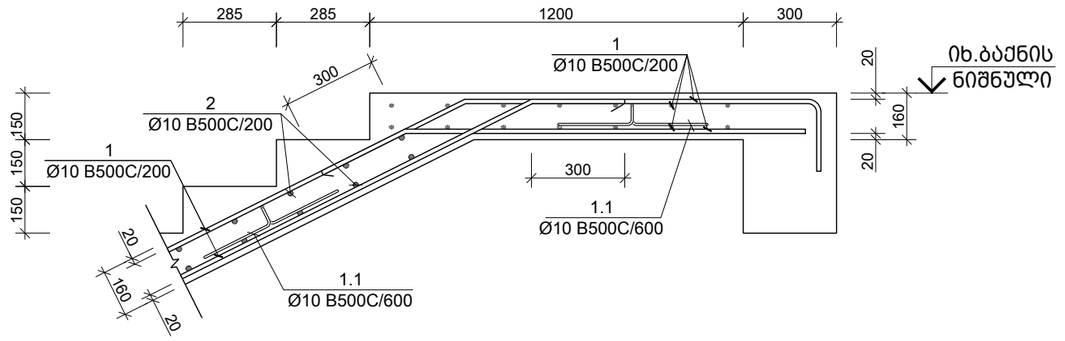

კვანძი - IV
მ. 1:20

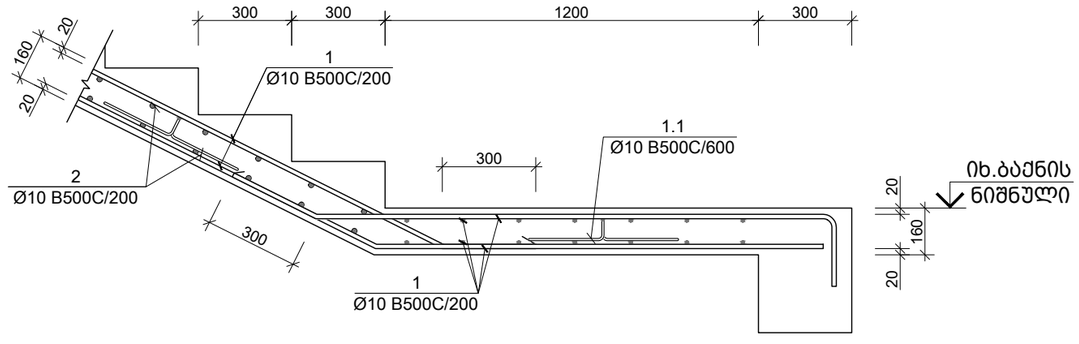

საერთო შენიშვნები :

1. ნახაზში მეტანილი ყველა ცვლილება უნდა შეთანხმდეს პროექტის ავტორთან
2. შენობის საპროექტო ნული ±0.00=447.00 იხ. არქ. აბსოლუტურ ნიშნულს
3. პროექტში ყველა ზომა მოცემულია მილიმეტრებში, ნუშნულები-მეტრებში.
4. ქარგილის გამოხსნა მოხდეს მას შემდეგ, რაც ბეტონის სიმტკიცე მიაღწევს მინიმუმ 70%.

შენიშვნები :

თარიღი Mar 19, 2024 წ.

კორექტირება

№	კორექტირება	თარიღი
1		
2		
3		
4		
5		
6		

მისამართი:

თბილისი, მარშალ გელოვანის
გამზ. N32 გ
ს/კ 01.10.10.022.331

პროექტის სახელწოდება:

მრავალფუნქციური
საცხოვრებელი კომპლექსი B
Block და C Block

მთავარი კონსტრუქტორი:
Lead Structural Engineer:

თანამდებობა	გვარი	ხელმოწერა
არქიტექტორი	გ. ცუცქირიძე	
კონსტრუქტორი	ა.ნამგალაძე	
კონსტრუქტორი	გ.გოქსაძე	
კონსტრუქტორი	ა.ოქორომელიძე	

E: AVTONAMGALADZE@GMAIL.COM

M: +995 598 242 654

პროექტი/Project No 21A24	ფორმატი Paper Size A3
თარიღი/Date: Mar 19, 2024	
სტადია/Status: S.D.	მასშტაბი Scale
ფურცელი/Drawing No ჯ - 504	

ნახაზი/Drawing

კიბის სამონტაჟო კვანძი II

კვეთი 1-1
მ. 1:10

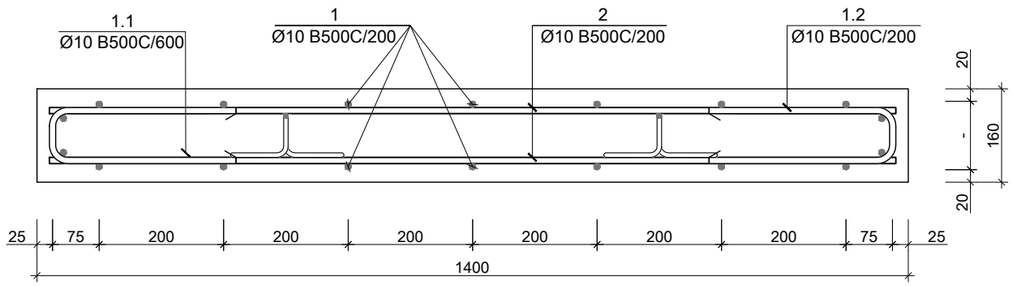

პოზ. N	Ø [მმ]	ე ს კ ი ზ ი [მმ]	სიგრძე L [მმ]
1.1	Ø 10	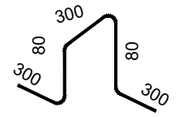	1060
1.2	Ø 10	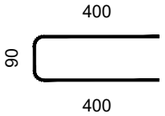	890

საერთო შენიშვნები :

1. ნახაზში მეტანილი ყველა ცვლილება უნდა შეთანხმდეს პროექტის ავტორთან
2. შენობის საპროექტო ნული ±0.00=447.00 იხ. არქ. აბსოლუტურ ნიშნულს
3. პროექტში ყველა ზომა მოცემულია მილიმეტრებში, ნუშნულები-მეტრებში.
4. ქარგილის გამოხსნა მოხდეს მას შემდეგ, რაც ბეტონის სიმტკიცე მიაღწევს მინიმუმ 70%.

შენიშვნები :

თარიღი Mar 19, 2024 წ.

კორექტირება

№	კორექტირება	თარიღი
1		
2		
3		
4		
5		
6		

მისამართი:

თბილისი, მარშალ გელოვანის
გამზ. N32 გ
ს/კ 01.10.10.022.331

პროექტის სახელწოდება:

მრავალფუნქციური
საცხოვრებელი კომპლექსი B
Block და C Block

მთავარი კონსტრუქტორი:
Lead Structural Engineer:

თანამდებობა	გვარი	ხელმოწერა
არქიტექტორი	გ. ცუცქირიძე	
კონსტრუქტორი	ა.ნამგალაძე	
კონსტრუქტორი	გ.გოქსაძე	
კონსტრუქტორი	ა.ოქორომელიძე	

E: AVTONAMGALADZE@GMAIL.COM
M: +995 598 242 654

პროექტი/Project No 21A24	ფორმატი Paper Size A3
თარიღი/Date: Mar 19, 2024	
სტადია/Status: S.D.	მასშტაბი Scale
ფურცელი/Drawing No კ - 505	

ნახაზი/Drawing

კიბის სამონტაჟო კვანძი III

მონ. რ.ბ.-ის სვეტების და გარე შემომმზღუდავი კედლების მიერთების სქემა
მ.1:25

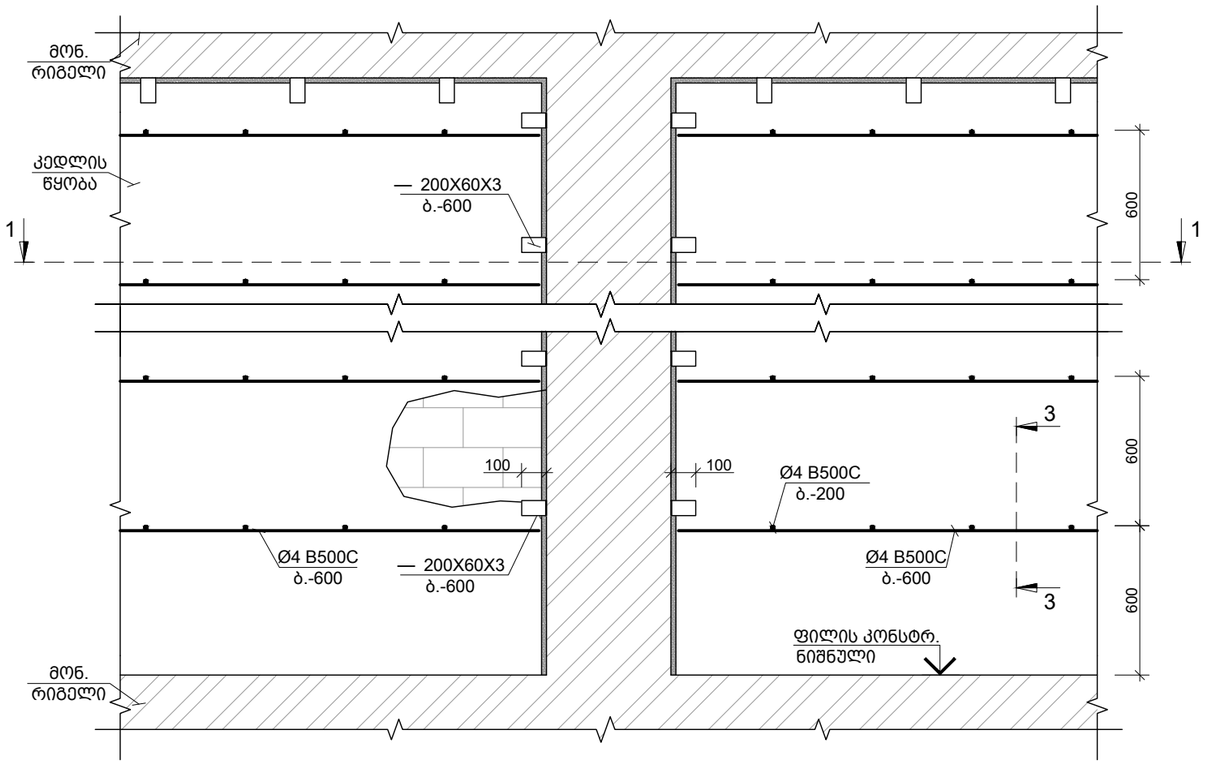

კუთხის სვეტებთან კედლების მიერთების კვანძი
მ.1:25

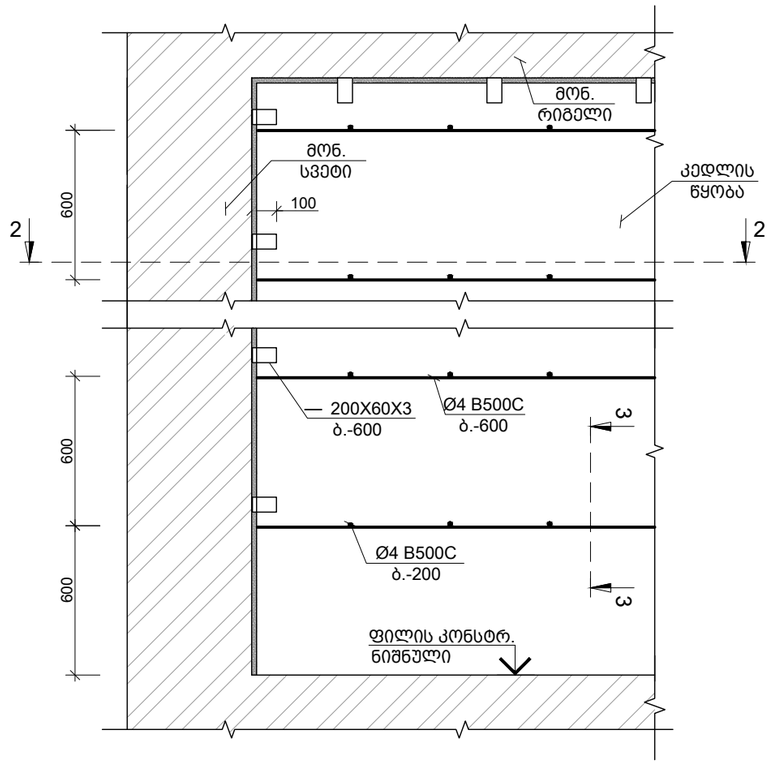

კვეთი 1-1
მ.1:25

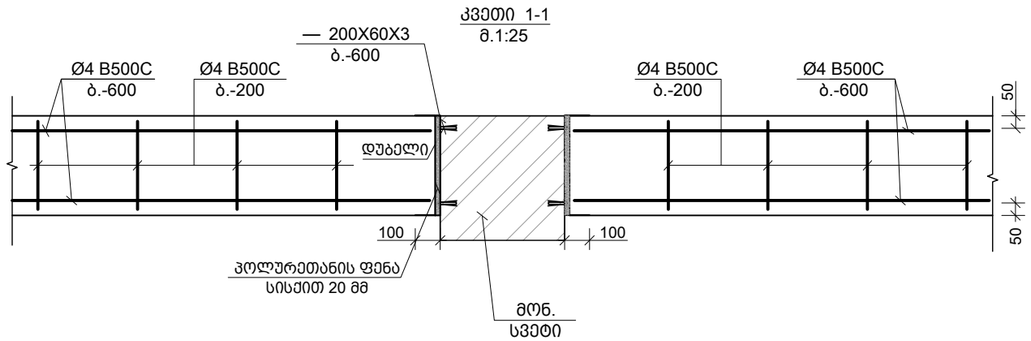

კვეთი 2-2
მ.1:25

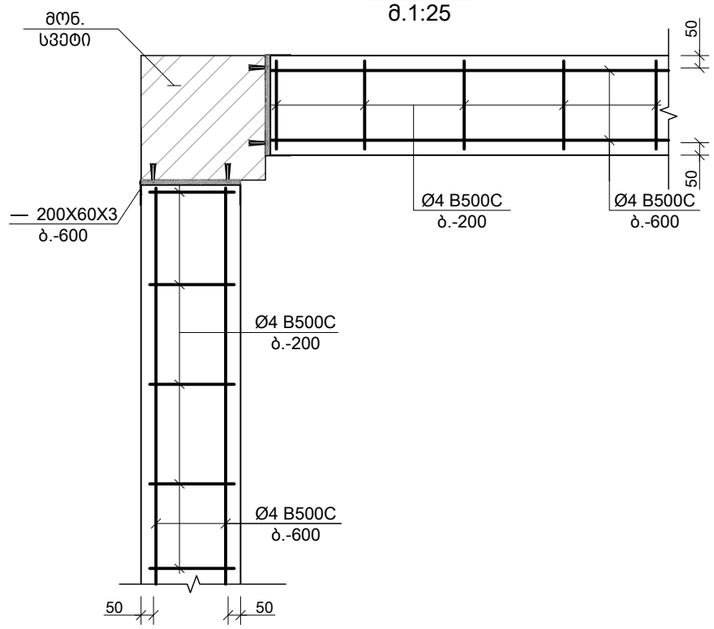

საერთო შენიშვნები :

1. ნახაზში შეტანილი ყველა ცვლილება უნდა შეთანხმდეს პროექტის ავტორთან
2. შენობის საპროექტო ნული ±0.00=447.00 იხ. არქ. აბსოლუტურ ნიშნულს
3. პროექტში ყველა ზომა მოცემულია მილიმეტრებში, ნუშნულები-მეტრებში.
4. ქარგილის გამოხსნა მოხდეს მას შემდეგ, რაც ბეტონის სიმტკიცე მიაღწევს მინიმუმ 70%.

შენიშვნები :

თარიღი Mar 19, 2024 წ.

კორექტირება

№	კორექტირება	თარიღი
1		
2		
3		
4		
5		
6		

მისამართი:

თბილისი, მარშალ გელოვანის
გამზ. N32 გ
ს/კ 01.10.10.022.331

პროექტის სახელწოდება:

მრავალფუნქციური
საცხოვრებელი კომპლექსი B
Block და C Block

მთავარი კონსტრუქტორი:
Lead Structural Engineer:

თანამდებობა	გვარი	ხელმოწერა
არქიტექტორი	გ. ცუცქირიძე	
კონსტრუქტორი	ა.ნამგალაძე	
კონსტრუქტორი	გ.გოქსაძე	
კონსტრუქტორი	ა.ოქორომელიძე	

E: AVTONAMGALADZE@GMAIL.COM

M: +995 598 242 654

პროექტი/Project No 21A24	ფორმატი Paper Size A3
თარიღი/Date: Mar 19, 2024	
სტადია/Status: S.D.	მასშტაბი Scale
ფურცელი/Drawing No კ - 901	

ნახაზი/Drawing

მონ. რ.ბ.-ის სვეტების და გარე კედლების მიერთების სქემა

ტიხრების დამაგრების და არმირების ზოგადი სქემა
მ. 1:75

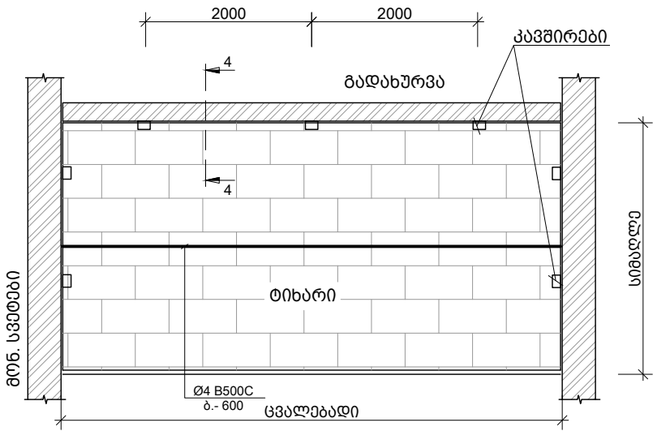

100 მმ -იანი ტიხრის გადახურვის ფილასთან და რიგელთან შეპირაპირების კვანძი
მ.1:10

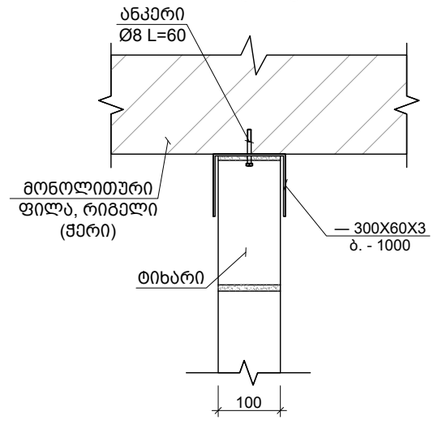

200 მმ -იანი ტიხრის გადახურვის ფილასთან და რიგელთან შეპირაპირების კვანძი
მ.1:10

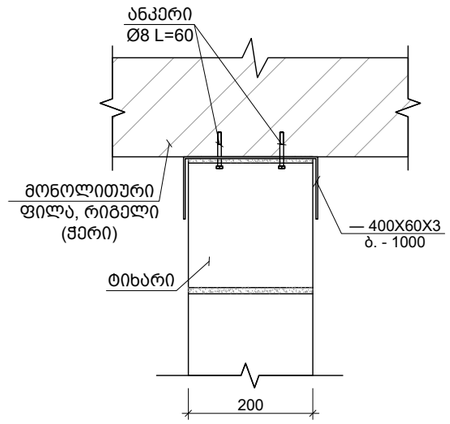

კვეთი 3-3
მ.1:10

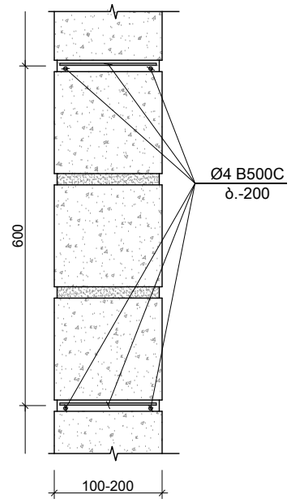

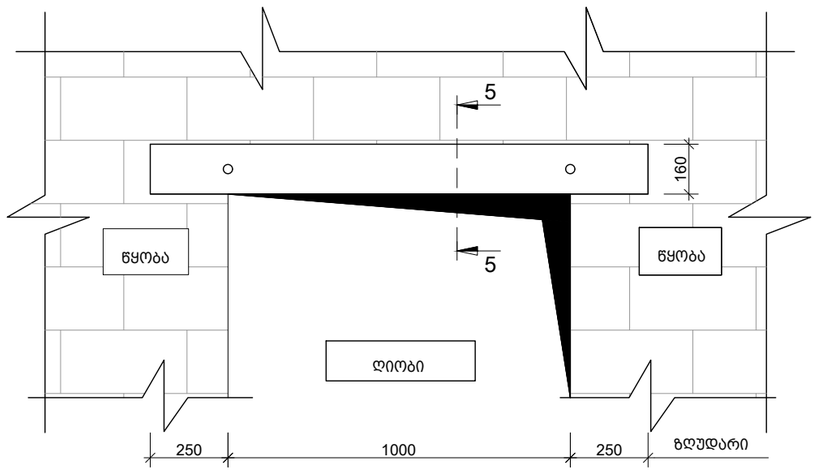

ზღუდარი
მ. 1:10

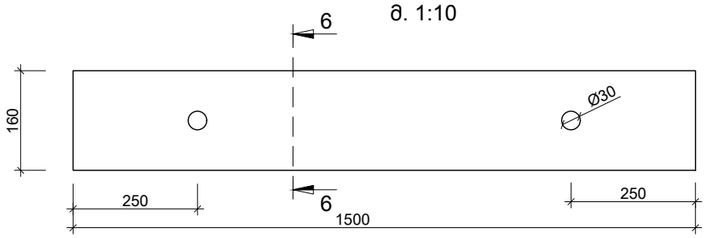

კვეთი 6-6
მ. 1:10

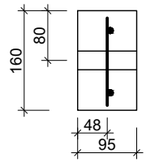

95-იანი და 200 ზღუდარის მოწყობის სქემა
მ. 1:10

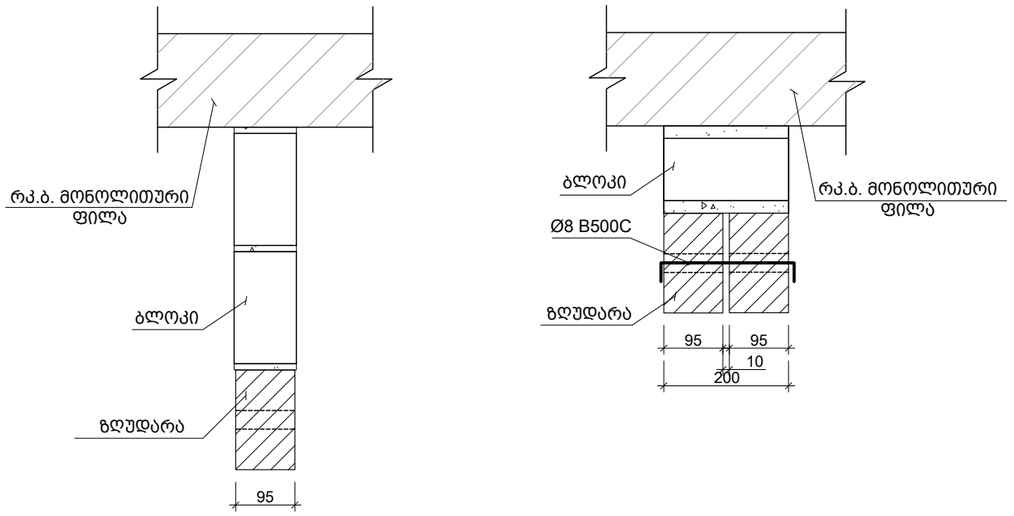

კარკასი
მ. 1:10

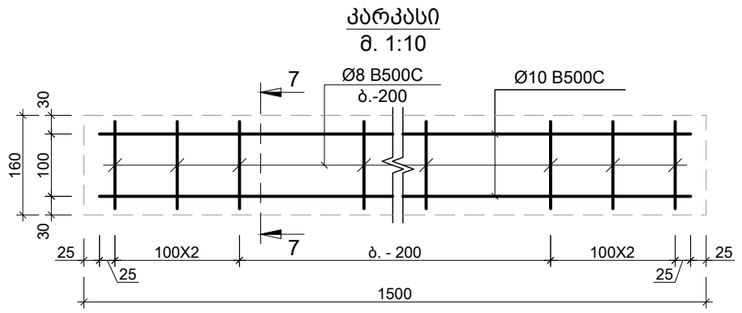

კვეთი 7-7
მ. 1:10

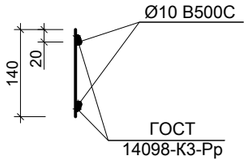

საერთო შენიშვნები :

1. ნახაზში მეტანილი ყველა ცვლილება უნდა შეთანხმდეს პროექტის ავტორთან
2. შენობის საპროექტო ნული ±0.00=447.00 იხ. არქ. აბსოლუტურ ნიშნულს
3. პროექტში ყველა ზომა მოცემულია მილიმეტრებში, ნუშნულები-მეტრებში.
4. ქარგილის გამოხსნა მოხდეს მას შემდეგ, რაც ბეტონის სიმტკიცე მიაღწევს მინიმუმ 70%.

შენიშვნები :

1. ტიხრების დაარმირება და დამაგრება გადახურვებთან ხდება 2.0 მეტრზე მეტი სიგრძის ემთხვევაში.

თარიღი Mar 19, 2024 წ.

კორექტირება

№	კორექტირება	თარიღი
1		
2		
3		
4		
5		
6		

მისამართი:

თბილისი, მარშალ გელოვანის გამზ. N32 გ

ს/კ 01.10.10.022.331

პროექტის სახელწოდება:

მრავალფუნქციური საცხოვრებელი კომპლექსი B Block და C Block

მთავარი კონსტრუქტორი: Lead Structural Engineer:

თანამდებობა	გვარი	ხელმოწერა
არქიტექტორი	გ. ცუცქირიძე	
კონსტრუქტორი	ა.ნამგალაძე	
კონსტრუქტორი	გ.გოქსაძე	
კონსტრუქტორი	ა.ოქორომელიძე	

E: AVTONAMGALADZE@GMAIL.COM
M: +995 598 242 654

პროექტი/Project No 21A24	ფორმატი Paper Size A3
თარიღი/Date: Mar 19, 2024	
სტადია/Status: S.D.	მასშტაბი Scale
ფურცელი/Drawing No ჯ - 902	

ნახაზი/Drawing

ტიხრების გადახურვის ფილასთან და რიგელთან შეპირაპირების კვანძი