ფასადი ა-გ ღერძებში
მ 1:100

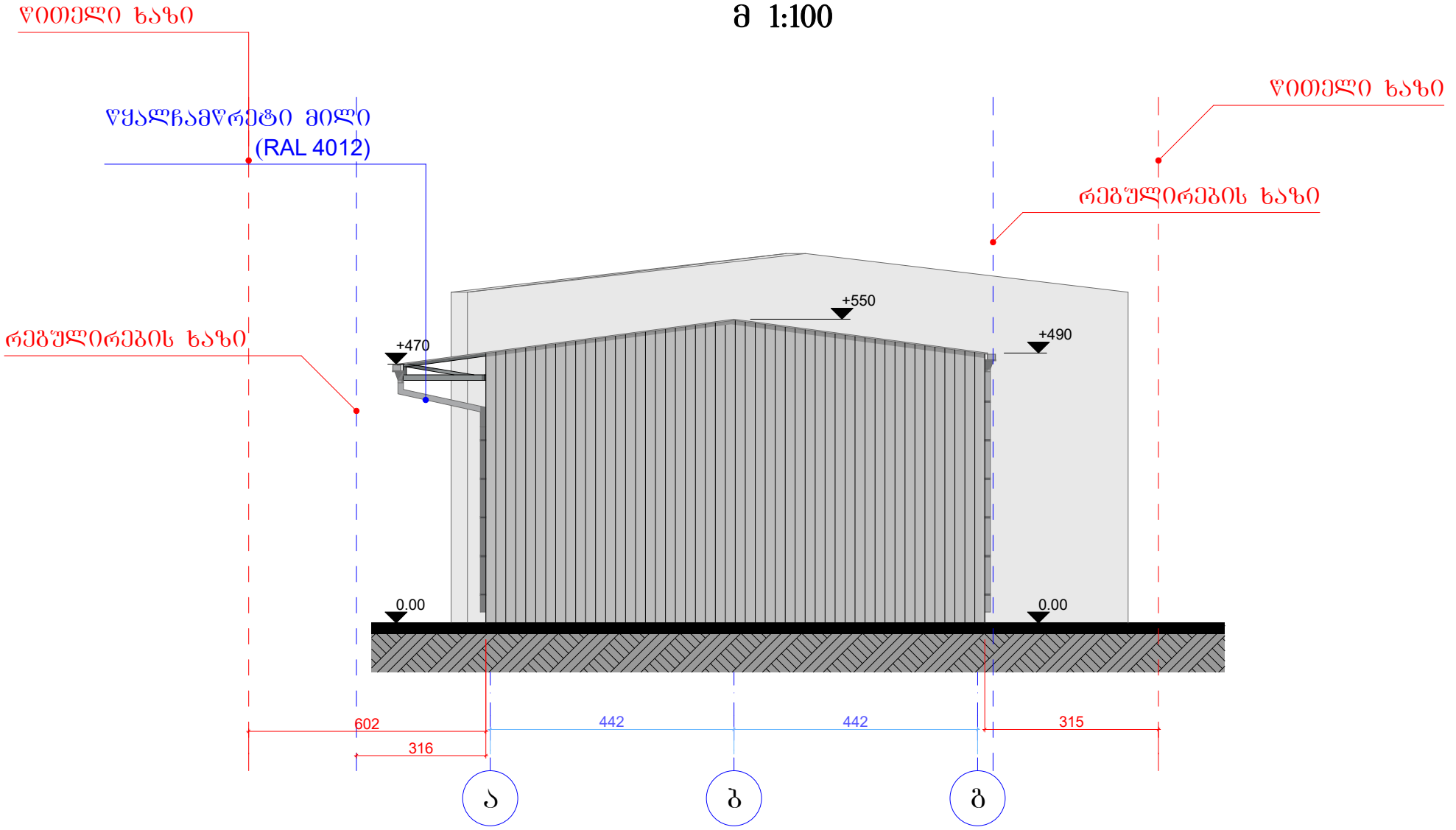

ქ თბილისი, ეკატერინე ბაღდავაძის 1 შესახვევი №26
საკადასტრო კოდი 01.19.21.002.377

დირექტორი	ბ. მაკარიძე		დამკვეთი		დაკვეთა
შესრულა	კ. სამხარაძე		არქიტექტურა	სტადია / ფურცელი / ფურცლები	
			ფასადი ა-გ ღერძებში მ 1:100	2024 წ	
				შპს "არქსტილი"	

შპს"არქსტილი"
თბილისი, ზაქარიაძის ქ№50
598105655, 0790825657

ფასადი 7-1 ღერძებში
მ 1:100

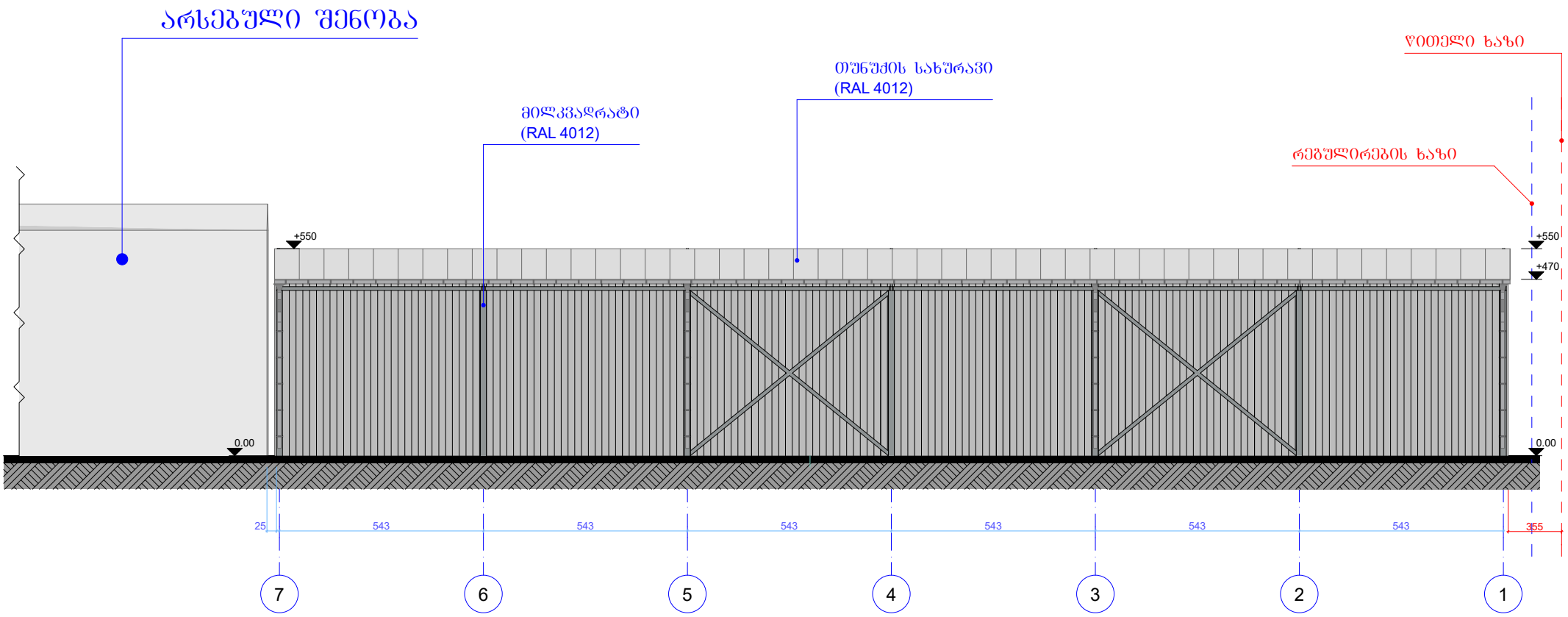

ქ თბილისი, ეკატერინე ბაღდავაძის 1 შესახვევი №26 საკადასტრო კოდი 01.19.21.002.377						
დირექტორი	ბ. მაკარიძე		დამკვეთი „შპს „ჰიბრიდი“ ს/კ 206335508			დამკვეთა
შემსრულა	ა. სამხარაძე		არქიტექტურა	სტადია	შუალედი	შუალედები
			ფასადი 7-1 ღერძებში მ 1:100	ს.პ.		
				2024 წ		
				შ.პ.ს "არქსტილი"		

შპს"არქსტილი"
თბილისი, ზაქარიაშვილის ქ.№50
598105655, 0790825657

ფასადი გ-ა ღერძებში
მ 1:100

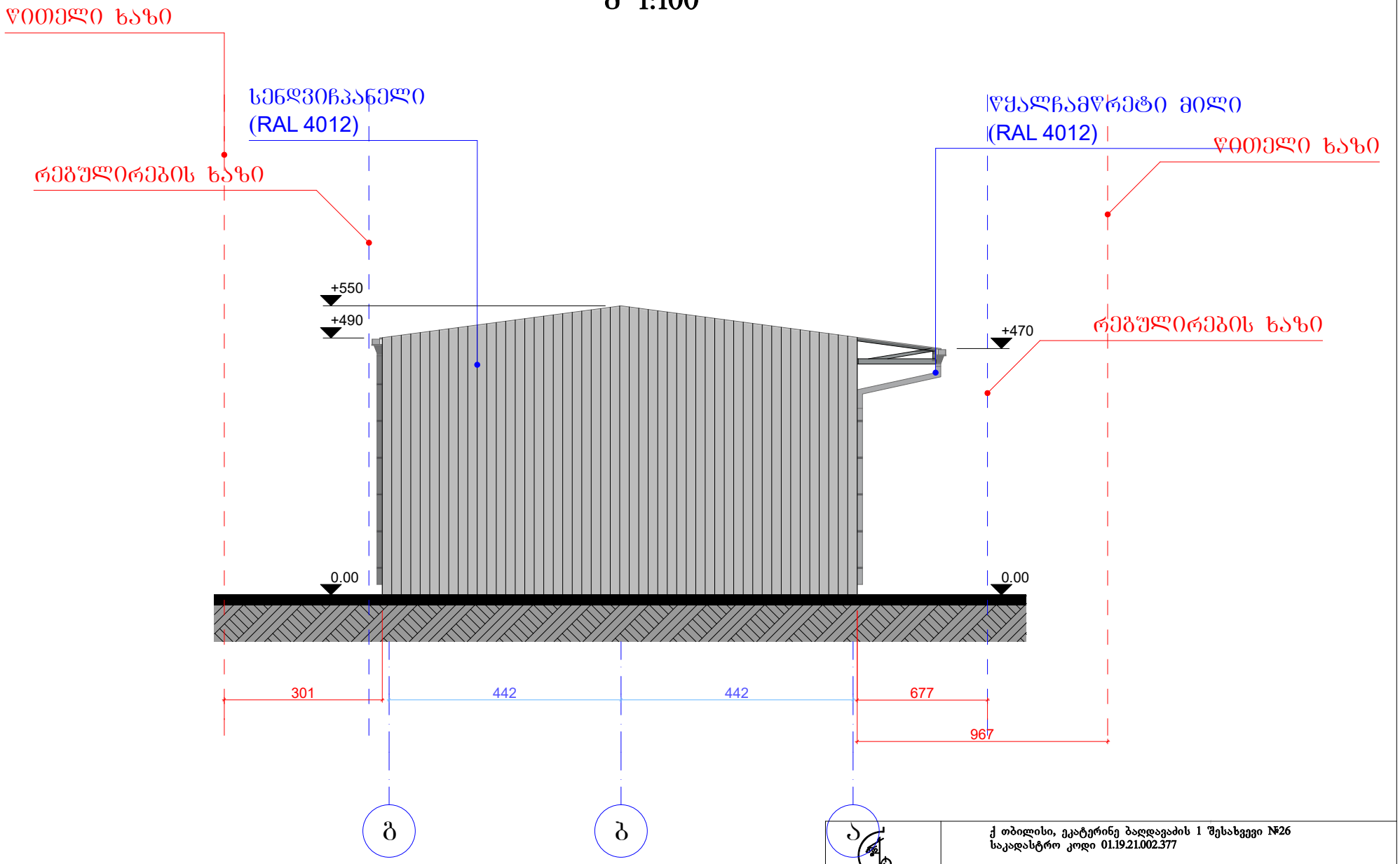

ქ თბილისი, ეკატერინე ბაღდავაძის 1 შესახვევი №26 საკადასტრო კოდი 01.19.21.002.377					
დირექტორი	ბ. მაკარიძე		დამკვეთი „შპს„არჩსტილი“ ს/კ 206335508		დაკვეთა
შემსრულა	კ. სამხარაძე		არქიტექტურა	სტადია / ფურცელი / ფურცლები	
			ფასადი გ-ა ღერძებში მ 1:100	ს.პ.	
				2024 წ შ.პ.ს "არჩსტილი"	

შპს"არჩსტილი"
თბილისი, ზაქარიაძის ქ#50
598105655, 0790825657

ფასადი 1-7 ღერძებში
მ 1:100

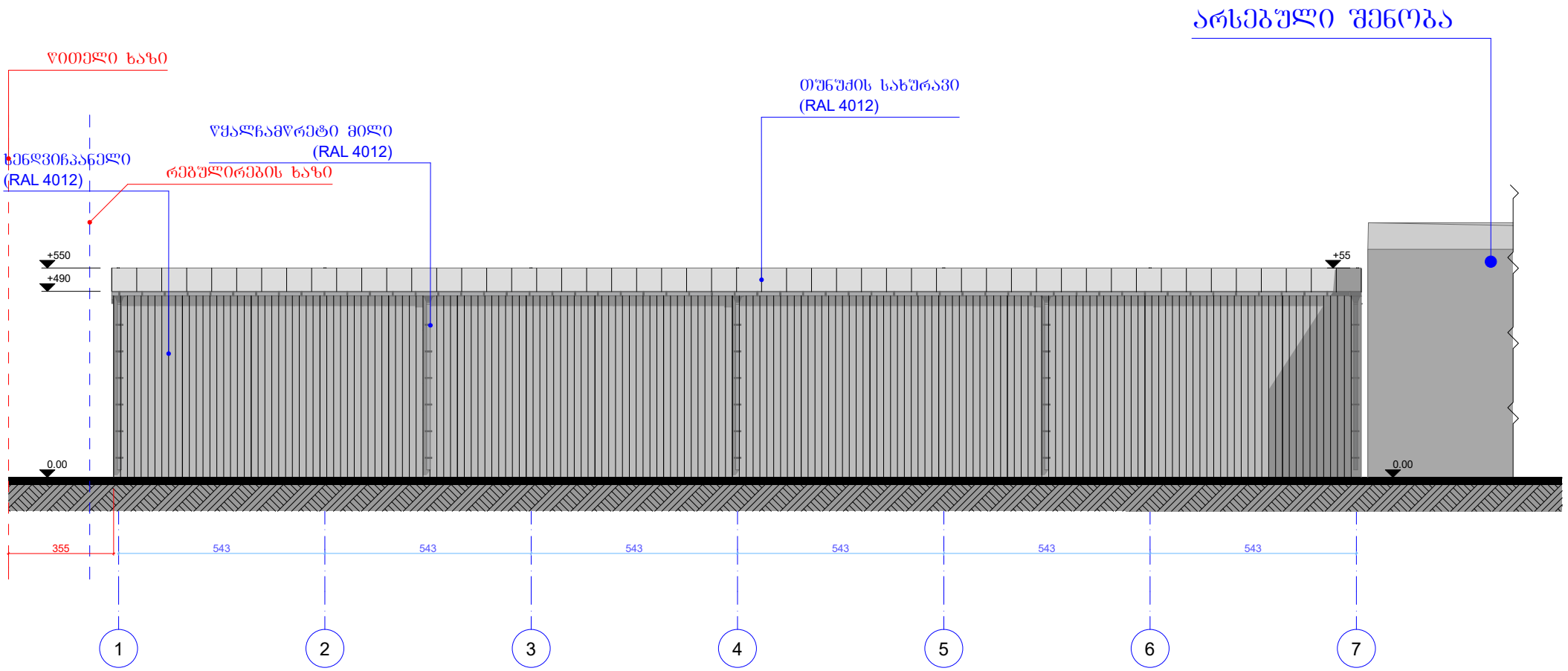

ქ თბილისი, ეკატერინე ბაღდავაძის 1 შესახვევი №26 საკადასტრო კოდი 01.19.21.002.377					
დირექტორი	ბ. მაკარიძე		დამკვეთი „შპს „ჰიდროენერგო ს/კ 206335508		დაკვეთა
შემსრულა	ა. სამხარაძზე		არქიტექტურა	სტადია / შუალედი / შუალედები	
			ფასადი 1-7 ღერძებში მ 1:100	ს.პ.	
				2024 წ შ.პ.ს "არქსტილი"	

შ.პ.ს "არქსტილი"
თბილისი, ზაქარიაშვილის ქ.№50
598105655, 0790825657