ჯ2 ანგარიშის ცხრილი

სართული	k2 ჯამური	k2 საზოგადოებრივი		k2 საცხოვრებელი		k2 არასრული სართული (X/2)		k2 აივანი (არ შედის კ2 ანგარიშში)		k2 ლოჯია/ ვერანდა (X/3)	
		A	B	A	B	A	B	A	B	A	B
-2											
-1											
1	1302.3	822.3	480.0					119.7	37.9		
2	1272.9			775.2	480.0			107.3	62.1	47.0	6.0
3	1304.3			822.3	480.0			117.4	62.1		6.0
4	1304.3			822.3	480.0			118.6	62.1		6.0
5	1304.3			822.3	480.0			117.4	62.1		6.0
6	1304.3			822.3	480.0			118.6	62.1		6.0
7	1304.3			822.3	480.0			117.4	62.1		6.0
8	1304.3			822.3	480.0			118.6	62.1		6.0
9	842.3			822.3			40.0	117.4			
10	822.3			822.3				118.6			
11	822.3			822.3				117.4			
12	822.3			822.3				118.6			
13	822.3			822.3				117.4			
14	822.3			822.3				118.6			
15	26.4					52.7					
Σ	**15381.1**	**822.3**	**480.0**	**10642.8**	**3360.0**	**52.7**	**40.0**	**1643.0**	**472.6**	**47.0**	**42.0**
		1302.3		14002.8		92.7		2115.6		89.0	

აივნების ფართობის ანგარიში:

აივნების ჯამური ფართობი = 2115.6 მ^2

ჯ2 კოეფიციენტის საანგარიშო ფართობი = 15368.0

2115.6 / 15368.0 = 0.14 (14 %)

აივნების ჯამური ფართობი შეადგენს დასაშვები ჯ2 საანგარიშო ფართობის 14%-ს (არა უმეტეს 20%-სა). შესაბამისად აივნების ფართობი არ იანგარიშება ჯ2 კოეფიციენტში.

ავტოსადგომების რაოდენობის ანგარიში:

ტერიტორიულ-სტრუქტურული ზონა: პერიფერიული ზონა

საცხოვრებელი ჯ2 = 14002.8

14002.8 / 180 = 78

ავტოსადგომების მინიმალური რაოდენობა: 78

ტექნიკურ-ეკონომიკური ანგარიშის კროკები წარმოდგენილია **CAD** ფაილში (შესაბამის **Layer**-ებზე)

პროექტის სახელწოდება

მრავალფუნქციური საცხოვრებელი კომპლექსი ვაჟლიაჯვრის დასახლებაში, მარშალ გელოვანის №32 გ

სტადია	მშენებლობის ნებართვა
თარიღი	

ობიექტის მისამართი

ვაჟლიაჯვრის დასახლება, გელოვანის გამზირი №32 გ

პირობითი აღნიშვნები

შენიშვნები

დამკვეთი

-

X Z Y xyz.ge

მის: ქ.თბილისი, ს.ჯანდლაჯის ქ. №3
ტელ: (995 32) 237 30 50
ელ-ფოსტა: xyz.ge@yahoo.com

დირექტორი	შ. ლეკიაშვილი
პრ.მთავარი არქიტექტორი	გ.ცუცქირიძე
დაამუშავა	თ. გველესიანი
	ლ.გოგოლაძე
	ე.დემუროვი
შეამოწმა	შ. ლეკიაშვილი

ნახაზის დასახელება

აივნების ანგარიში
ავტოსადგომების ანგარიში

ფორმატი	მასშტაბი	ჯოდი	გვერდი
A1			1.18

ტექნიკურ-ეკონომიკური მაჩვენებლების ცხრილი

	საცხოვრებელი			საოფისე			კომერციული			საზაფხულო			კიბე-სადარბაზო			დამხმარე			
სართული	საცხოვრებელი (ჯამი)	A ბლოკი	B ბლოკი	საოფისე(ჯამი)	A ბლოკი	B ბლოკი	კომერციული(ჯამი)	A ბლოკი	B ბლოკი	საზაფხულო (ჯამი)	A ბლოკი	B ბლოკი	კიბე-სადარბაზო (ჯამი)	A ბლოკი	B ბლოკი	დამხმარე(ჯამი)	A ბლოკი	B ბლოკი	ავტოსადგომი
-2	0.0			0.0			0.0			0.0			103.8	71.1	32.7	54.2	54.2		1932.4
-1	0.0			0.0			1030.4	654.9	375.5	0.0			170.4	96.8	73.6	34.4	34.4		503.4
1	0.0			939.9	611.3	328.6	0.0			663.5	109.8	553.7	219.9	119.3	100.6	4.8	4.8		
2	885.4	554.2	331.2	0.0			0.0			210.4	145.0	65.4	197.7	113.5	84.2	7.4	7.4		
3	931.0	599.8	331.2	0.0			0.0			177.9	112.5	65.4	197.7	113.5	84.2	4.9	4.9		
4	931.0	599.8	331.2	0.0			0.0			179.2	113.8	65.4	197.7	113.5	84.2	4.9	4.9		
5	931.0	599.8	331.2	0.0			0.0			177.9	112.5	65.4	197.7	113.5	84.2	4.9	4.9		
6	933.1	601.9	331.2	0.0			0.0			179.2	113.8	65.4	197.7	113.5	84.2	4.9	4.9		
7	933.1	601.9	331.2	0.0			0.0			177.9	112.5	65.4	197.7	113.5	84.2	4.9	4.9		
8	933.1	601.9	331.2	0.0			0.0			179.2	113.8	65.4	197.7	113.5	84.2	4.9	4.9		
9	601.9	601.9		0.0			0.0			112.5	112.5		131.5	113.5	18.0	4.9	4.9		
10	602.4	602.4		0.0			0.0			113.8	113.8		113.5	113.5		20.0	4.9	15.1	
11	602.4	602.4		0.0			0.0			112.5	112.5		113.5	113.5		4.9	4.9		
12	602.4	602.4		0.0			0.0			113.8	113.8		113.5	113.5		4.9	4.9		
13	610.3	610.3		0.0			0.0			112.5	112.5		109.0	109.0		4.9	4.9		
14	602.4	602.4		0.0			0.0			113.8	113.8		113.5	113.5		4.9	4.9		
15	0.0			0.0			0.0			0.0			16.2	16.2		29.6	29.6		
	10099.5	7781.1	2318.4	939.9			1030.4			2624.1	1612.6	1011.5	2588.7	1774.4	814.3	204.3			2435.8
14224.6	82.5%	საცხოვრებელი																	
3024.1	17.5%	საზოგადოებრივი																	

ფუნქციური გადანაწილების ანგარიში (საზოგადოებრივი/საცხოვრებელი)

საცხოვრებელი = 14224.6 მ² (82.5%)

საზოგადოებრივი = 3024.1 მ² (17.5%)

საპროექტო შენობაში დომინირებს საცხოვრებელი ფუნქცია 82.5%-ით,
ხოლო 17.5%-ს წარმოადგენს საზოგადოებრივი გამოყენების ფართები.

იქიდან გამომდინარე, რომ საზოგადოებრივი ფუნქციის პროცენტული მაჩვენებელი არ აღემატება დასაშვებ 25%-ს, ტერიტორიის ფუნქციური გამოყენება ერთგვაროვანია.

აგრეთვე, შენობა არ განეკუთვნება მრავალფუნქციურს, რადგან ძირითადი ფუნქცია (საცხოვრებელი) აღემატება 75%-ს. (დადგენილება 14-39, მუხლი 4, ჟ და ც)

ტექნიკურ-ეკონომიკური ანგარიშის კროკები წარმოდგენილია **CAD** ფაილში (შესაბამის **Layer**-ებზე)

პროექტის სახელწოდება
მრავალფუნქციური საცხოვრებელი კომპლექსი ვაშლიჯვრის დასახლებაში, მარშალ გელოვანის №32 გ

სტადია	მშენებლობის ნებართვა
თარიღი	

ობიექტის მისამართი
ვაშლიჯვრის დასახლება, გელოვანის გამზირი №32 გ

პირობითი აღნიშვნები

შენიშვნები

დამკვეთი
-

Z
X Y
xyz.ge

მის: ქ.თბილისი, ს.კანდელაკის ქ. №3
ტელ: (995 32) 237 30 50
ელ-ფოსტა: xyz.ge@yahoo.com

დირექტორი	შ. ლეკიაშვილი
პრ.მთავარი არქიტექტორი	გ.ცუცქირიძე
დამუშავება	თ. გველესიანი
	ლ.გოგოლაძე
	ე.დემუროვი
შეამოწმა	შ. ლეკიაშვილი

ნახაზის დასახელება
ფუნქციების პროპორციულობის ანგარიში

ფორმატი	მასშტაბი	კოდი	გვერდი
A1			1.19

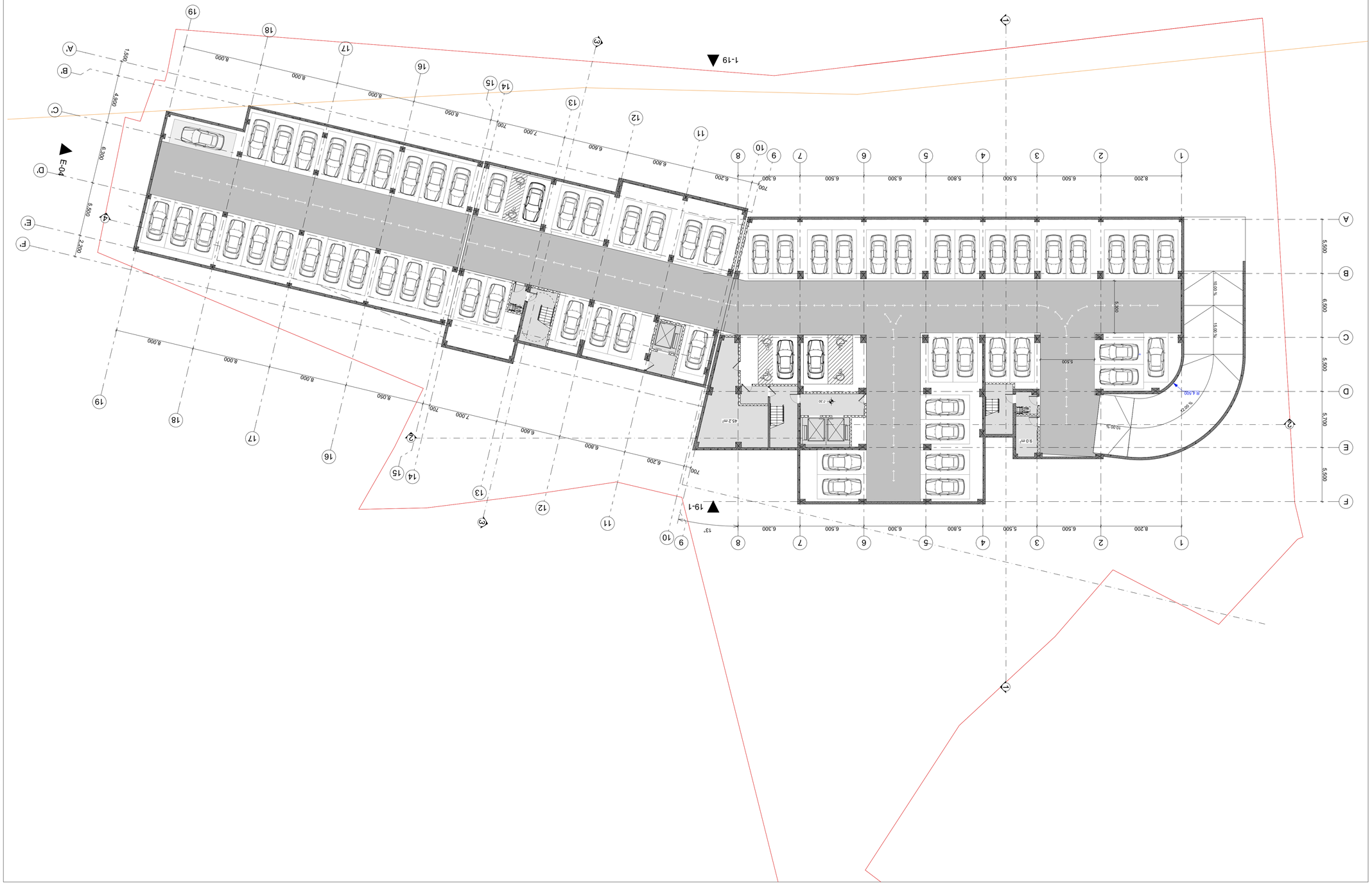

Ситуационен план

Разгъната застроена площ	1932.4	м²
Площ за озеленяване	54.3	м²
Площ за паркоместа, ТП, ВиК помещение	103.8	м²
Площ за паркоместа		м²
Площ за паркоместа		м²
Площ за паркоместа		м²
Площ за паркоместа		м²

Проектирал:	арх. Ив. Иванов		
Проектирал:	инж. Ив. Иванов		
Проектирал:	инж. Ив. Иванов		
Проектирал:	инж

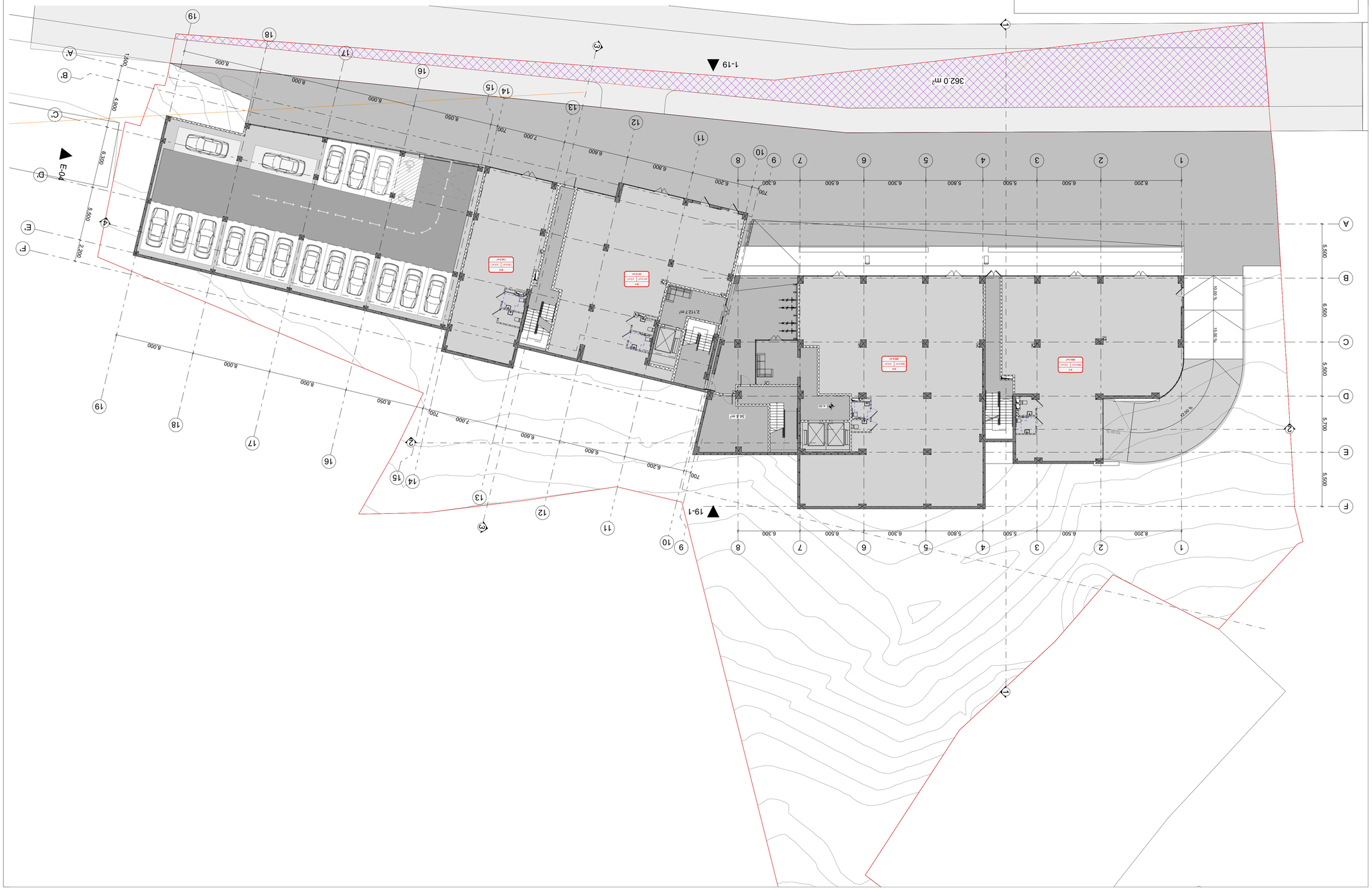

Ситуационная схема участка

Площадь участка общая	2112.7	м²
Площадь участка плотная	1030.4	м²
Площадь участка озеленения		м²
Площадь участка, свободная от застройки	170.4	м²
Площадь участка благоустроенная	34.5	м²
Площадь участка подземная	503.4	м²

Условные обозначения

Площадь участка общая	2112.7 м²
Площадь участка плотная	1030.4 м²
Площадь участка озеленения	м²
Площадь участка, свободная от застройки	170.4 м²
Площадь участка благоустроенная	34.5 м²
Площадь участка подземная	503.4 м²

Ситуационная схема участка

Площадь участка общая 2112.7 м²

Заказчик	Иванов Иван Иванович
Архитектор	Иванов Иван Иванович
Главный инженер проекта	Иванов Иван Иванович
Главный конструктор	Иванов Иван Иванович
Главный технолог	Иванов Иван Иванович
Главный инженер	Иванов Иван Иванович
Главный

Ситуационен план

Разположение на сграда в поземлен имот, в урбанизирана територия, при съседни имоти, с посочване на улична регулация, кота на тротоара, кота на терена, кота на прилежащия терен, кота на прилежащата улица, кота на прилежащия тротоар, кота на прилежащия терен, кота на прилежащата улица, кота на прилежащия тротоар

Скица № 32 8

Проектант на част

Име: Д.Д.Д.

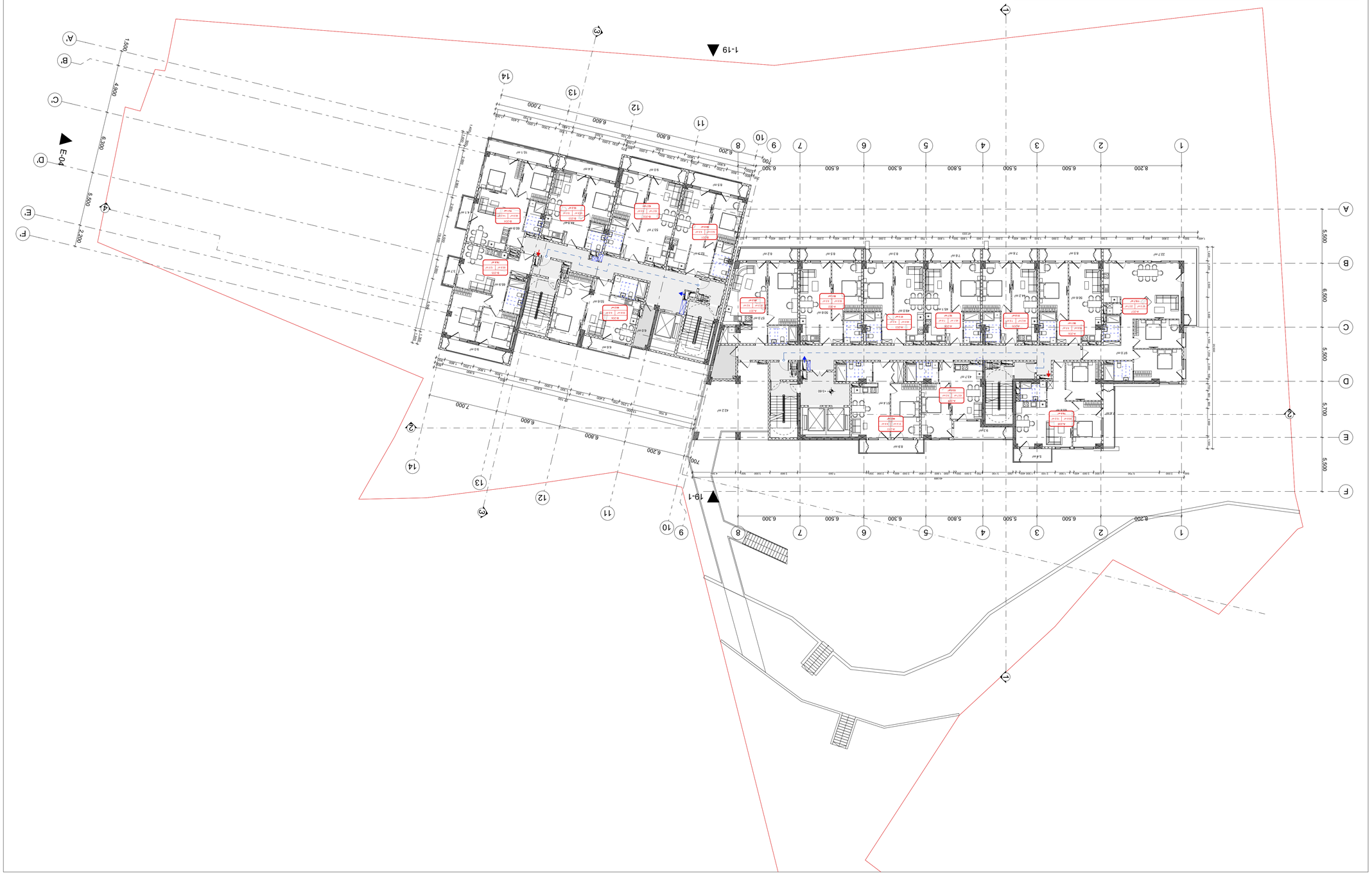

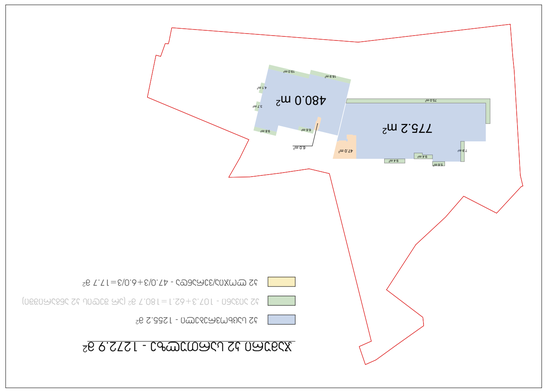

885.4	м²	Общая площадь квартир
	м²	Общая площадь помещений
	м²	Общая площадь общего имущества
204.8	м²	Общая площадь мансардных
198.6	м²	Общая площадь лоджий, балконов и террас
13.3	м²	Общая площадь офисных
	м²	Общая площадь нежилых помещений

Экспликация общих помещений мансарды

Заказчик	ООО «Специализированный застройщик «Ремонтно-строительное управление № 32»
Объект	Многоквартирный жилой дом с нежилыми помещениями и подземной автостоянкой по адресу: г. Москва, ул. Академика Янгеля, вл. 8
Раздел	Архитектурные решения
Стадия	П
Масштаб	-
Организация, выполнившая работу	ООО «Архитектурная мастерская «Ремонтно-строительное управление № 32»
ФИО	подпись, дата
Гл. архитектор проекта	Ф.И.О.
Архитектор	Ф.И.О.
Руководитель группы	Ф.И.О.
Н. контроль	Ф.И.О.
ГИП	Ф.И.О.
Адрес: г.Москва, ул. Академика Янгеля, вл. 8 Тел.: (995 32) 237 30 60 Эл.почта: xyz.ge@yahoo.com	
Z X Y xyz.ge	
Общие данные	Ф. Инженер
Архитектурные решения	Ф.И.О.
	Ф.И.О.
Схема планировочной организации земельного участка	Ф. Инженер
Экспликация общих помещений мансарды	
Экспликация помещений	Ф. Инженер
Ведомость отделки помещений	
Ведомость элементов благоустройства	
Ведомость малых архитектурных форм	
Ведомость ограждений	
Ведомость покрытий	
Ведомость конструкций	
Ведомость перемычек	
Ведомость проемов	
Ведомость перегородок	
Ведомость полов	
Ведомость потолков	
Ведомость окон	
Ведомость дверей	
Ведомость витражей	
Ведомость фасадов	
Ведомость парапетов	
Ведомость кровли	
Ведомость лестниц	
Ведомость пандусов	
Ведомость подоконных досок	
Ведомость отмостки	
Ведомость приямков	
Ведомость экранов	
Ведомость ограждений кровли	
Ведомость вентиляционных решеток	
Ведомость зонтов	
Ведомость фасадных решеток	
Ведомость металлических изделий	
Ведомость прочих изделий	
Ведомость спецификаций	
Ведомость ссылочных и прилагаемых документов	
Ведомость рабочих чертежей основного комплекта	
Ведомость рабочих чертежей основного комплекта повторного применения	
Ведомость рабочих чертежей основного комплекта индивидуального проектирования	
Ведомость рабочих чертежей основного комплекта экспортного исполнения	
Ведомость рабочих чертежей основного комплекта для строительства в сейсмических районах	
Ведомость рабочих чертежей основного комплекта для строительства в районах с особыми условиями	
Ведомость рабочих чертежей основного комплекта для строительства в районах с особыми условиями (вечная мерзлота)	
Ведомость рабочих чертежей основного комплекта для строительства в районах с особыми условиями (просадочные грунты)	
Ведомость рабочих чертежей основного комплекта для строительства в районах с особыми условиями (набухающие грунты)	
Ведомость рабочих чертежей основного комплекта для строительства в районах с особыми условиями (подрабатываемые территории)	
Ведомость рабочих чертежей основного комплекта для строительства в районах с особыми условиями (карстовые явления)	
Ведомость рабочих чертежей основного комплекта для строительства в районах с особыми условиями (оползневые явления)	
Ведомость рабочих чертежей основного комплекта для строительства в районах с особыми условиями (сейсмические районы)	
Ведомость рабочих чертежей основного комплекта для строительства в районах с особыми условиями (горные территории)	
Ведомость рабочих чертежей основного комплекта для строительства в районах с особыми условиями (районы вечной мерзлоты)	
Ведомость рабочих чертежей основного комплекта для строительства в районах с особыми условиями (районы с просадочными грунтами)	
Ведомость рабочих чертежей основного комплекта для строительства в районах с особыми условиями (районы с набухающими грунтами)	
Ведомость рабочих чертежей основного комплекта для строительства в районах с особыми условиями (районы с подрабатываемыми территориями)	
Ведомость рабочих чертежей основного комплекта для строительства в районах с особыми условиями (районы с карстовыми явлениями)	
Ведомость рабочих чертежей основного комплекта для строительства в районах с особыми условиями (районы с оползневыми явлениями)	
Ведомость рабочих чертежей основного комплекта для строительства в районах с особыми условиями (районы с сейсмическими районами)	
Ведомость рабочих чертежей основного комплекта для строительства в районах с особыми условиями (районы с горными территориями)	
Ведомость рабочих чертежей основного комплекта для строительства в районах с особыми условиями (районы с вечной мерзлотой

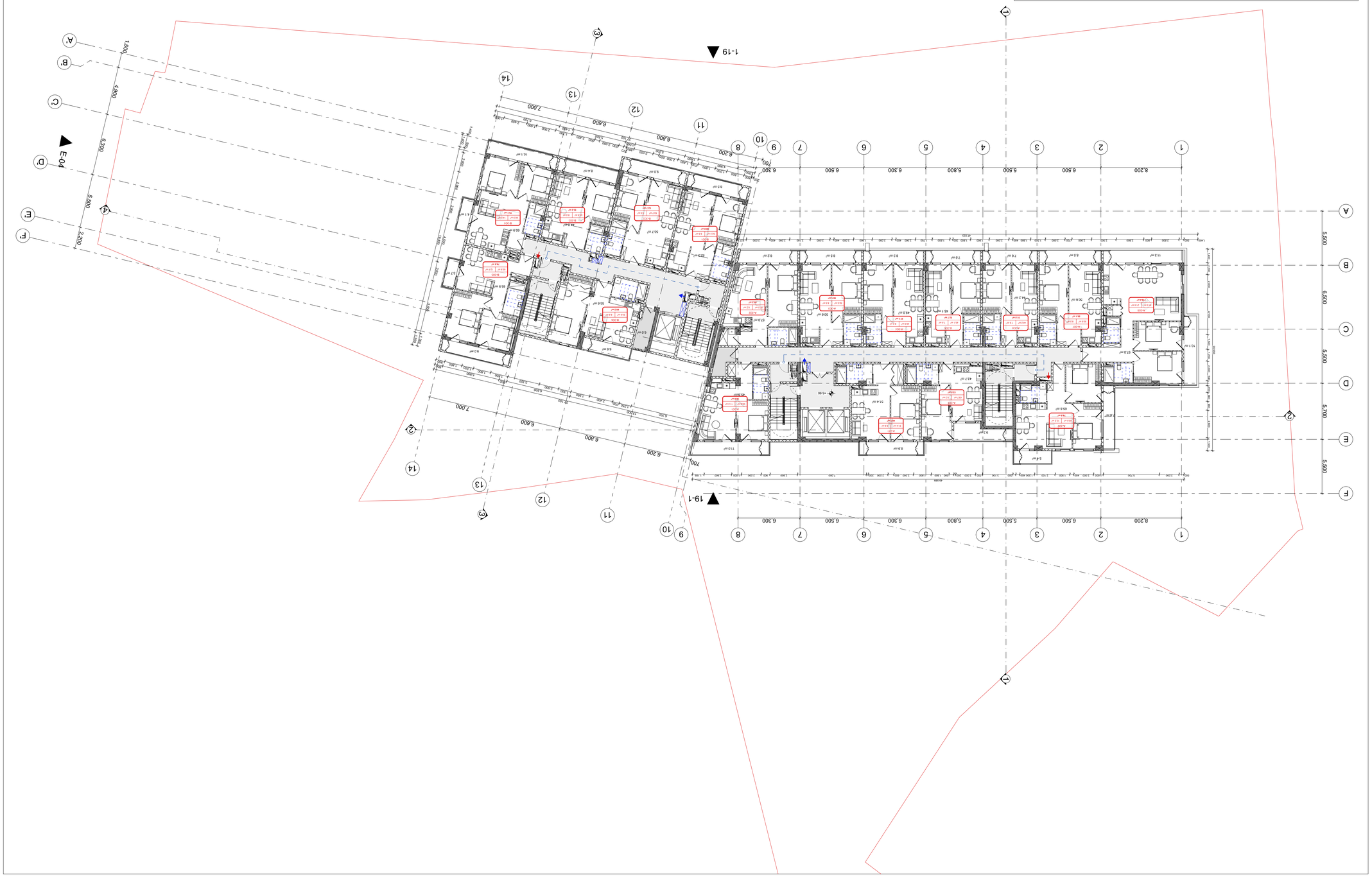

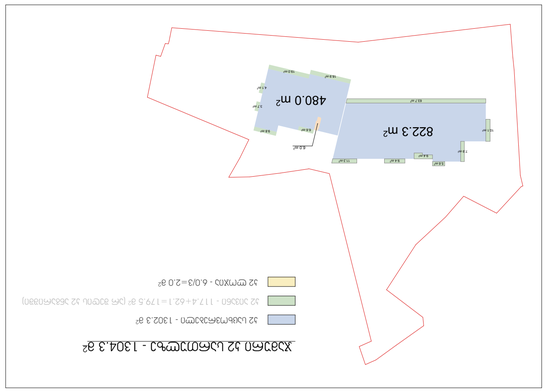

Общая площадь здания по наружному обмеру

Наименование помещения	931.0	м²
Наименование служебное		м²
Наименование производственное	171.9	м²
Наименование складское		м²
Наименование административное	198.6	м²
Наименование санитарное	10.9	м²
Наименование подсобное		м²

Экспликация помещений

№	Наименование	Площадь, м²	Примечание
1	Тамбур	4.2	
2	Коридор	18.6	
3	Санузел	3.1	
4	Кладовая	2.4	
5	Лестничная клетка	12.8	
6	Комната	14.5	
7	Комната	16.2	
8	Комната	15.9	
9	Комната	17.3	
10	Комната	18.0	
11	Комната	19.4	
12	Комната	20.1	
13	Комната	21.6	
14	Комната	22.3	
15	Комната	23.0	
16	Комната	24.5	
17	Комната	25.2	
18	Комната	26.0	
19	Комната	27.4	
20	Комната	28.1	
21	Комната	29.6	
22	Комната	30.3	
23	Комната	31.0	
24	Комната	32.5	
25	Комната	33.2	
26	Комната	34.0	
27	Комната	35.4	
28	Комната	36.1	
29	Комната	37.6	
30	Комната	38.3	
31	Комната	39.0	
32	Комната	40.5	
33	Комната	41.2	
34	Комната	42.0	
35	Комната	43.4	
36	Комната	44.1	
37	Комната	45.6	
38	Комната	46.3	
39	Комната	47.0	
40	Комната	48.5	
41	Комната	49.2	
42	Комната	50.0	
43	Комната	51.4	
44	Комната	52.1	
45	Комната	53.6	
46	Комната	54.3	
47	Комната	55.0	
48	Комната	56.5	
49	Комната	57.2	
50	Комната	58.0	
51	Комната	59.4	
52	Комната	60.1	
53	Комната	61.6	
54	Комната	62.3	
55	Комната	63.0	
56	Комната	64.5	
57	Комната	65.2	
58	Комната	66.0	
59	Комната	67.4	
60	Комната	68.1	
61	Комната	69.6	
62	Комната	70.3	
63	Комната	71.0	
64	Комната	72.5	
65	Комната	73.2	
66	Комната	74.0	
67	Комната	75.4	
68	Комната	76.1	
69	Комната	77.6	
70	Комната	78.3	
71	Комната	79.0	
72	Комната	80.5	
73	Комната	81.2	
74	Комната	82.0	
75	Комната	83.4	
76	Комната	84.1	
77	Комната	85.6	
78	Комната	86.3	
79	Комната	87.0	
80	Комната	88.5	
81	Комната	89.2	
82	Комната	90.0	
83	Комната	91.4	
84	Комната	92.1	
85	Комната	93.6	
86	Комната	94.3	
87	Комната	95.0	
88	Комната	96.5	
89	Комната	97.2	
90	Комната	98.0	
91	Комната	99.4	
92	Комната	100.1	
93	Комната	101.6	
94	Комната	102.3	
95	Комната	103.0	
96	Комната	104.5	
97	Комната	105.2	
98	Комната	106.0	
99	Комната	107.4	
100	Комната	108.1	
101	Комната	109.6	
102	Комната	110.3	
103	Комната	111.0	
104	Комната	112.5	
105	Комната	113.2	
106	Комната	114.0	
107	Комната	115.4	
108	Комната	116.1	
109	Комната	117.6	
110	Комната	118.3	
111	Комната	119.0	
112	Комната	120.5	
113	Комната	121.2	
114	Комната	122.0	
115	Комната	123.4	
116	Комната	124.1	
117	Комната	125.6	
118	Комната	126.3	
119	Комната	127.0	
120	Комната	128.5	
121	Комната	129.2	
122	Комната	130.0	
123	Комната	131.4	
124	Комната	132.1	
125	Комната	133.6	
126	Комната	134.3	
127	Комната	135.0	
128	Комната	136.5	
129	Комната	137.2	
130	Комната	138.0	
131	Комната	139.4	
132	Комната	140.1	
133	Комната	141.6	
134	Комната	142.3	
135	Комната	143.0	
136	Комната	144.5	
137	Комната	145.2	
138	Комната	146.0	
139	Комната	147.4	
140	Комната	148.1	
141	Комната	149.6	
142	Комната	150.3	
143	Комната	151.0	
144	Комната	152.5	
145	Комната	153.2	
146	Комната	154.0	
147	Комната	155.4	
148	Комната	156.1	
149	Комната	157.6	
150	Комната	158.3	
151	Комната	159.0	
152	Комната	160.5	
153	Комната	161.2	
154	Комната	162.0	
155	Комната	163.4	
156	Комната	164.1	
157	Комната	165.6	
158	Комната	166.3	
159	Комната	167.0	
160	Комната	168.5	
161	Комната	169.2	
162	Комната	170.0	
163	Комната	171.4	
164	Комната	172.1	
165	Комната	173.6	
166	Комната	174.3	
167	Комната	175.0	
168	Комната	176.5	
169	Комната	177.2	
170	Комната	178.0	
171	Комната	179.4	
172	Комната	180.1	
173	Комната	181.6	
174	Комната	182.3	
175	Комната	183.0	
176	Комната	184.5	
177	Комната	185.2	
178	Комната	186.0	
179	Комната	187.4	
180	Комната	188.1	
181	Комната	189.6	
182	Комната	190.3	
183	Комната	191.0	
184	Комната	192.5	
185	Комната	193.2	
186	Комната	194.0	
187	Комната	195.4	
188	Комната	196.1	
189	Комната	197.6	
190	Комната	198.3	
191	Комната	199.0	
192	Комната	200.5	
193	Комната	201.2	
194	Комната	202.0	
195	Комната	203.4	
196	Комната	204.1	
197	Комната	205.6	
198	Комната	206.3	
199	Комната	207.0	
200	Комната	208.5	
201	Комната	209.2	
202	Комната	210.0	
203	Комната	211.4	
204	Комната	212.1	
205	Комната	213.6	
206	Комната	214.3	
207	Комната	215.0	
208	Комната	216.5	
209	Комната	217.2	
210	Комната	218.0	
211	Комната	219.4	
212	Комната	220.1	
213	Комната	221.6	
214	Комната	222.3	
215	Комната	223.0	
216	Комната	224.5	
217	Комната	225.2	
218	Комната	226.0	
219	Комната	227.4	
220	Комната	228.1	
221	Комната	229.6	
222	Комната	230.3	
223	Комната	231.0	
224	Комната	232.5	
225	Комната	233.2	
226	Комната	234.0	
227	Комната	235.4	
228	Комната	236.1	
229	Комната	237.6	
230	Комната	238.3	
231	Комната	239.0	
232	Комната	240.5	
233	Комната	241.2	
234	Комната	242.0	
235	Комната	243.4	
236	Комната	244.1	
237	Комната	245.6	
238	Комната	246.3	
239	Комната	247.0	
240	Комната	248.5	
241	Комната	249.2	
242	Комната	250.0	
243	Комната	251.4	
244	Комната	252.1	
245	Комната	253.6	
246	Комната	254.3	
247	Комната	255.0	
248	Комната	256.5	
249	Комната	257.2	
250	Комната	258.0	
251	Комната	259.4	
252	Комната	260.1	
253	Комната	261.6	
254	Комната	262.3	
255	Комната	263.0	
256	Комната	264.5	
257	Комната	265.2	
258	Комната	266.0	
259	Комната	267.4	
260	Комната	268.1	
261	Комната	269.6	
262	Комната	270.3	
263	Комната	271.0	
264	Комната	272.5	
265	Комната	273.2	
266	Комната	274.0	
267	Комната	275.4	
268	Комната	276.1	
269	Комната	277.6	
270	Комната	278.3	
271	Комната	279.0	
272	Комната	280.5	
273	Комната	281.2	
274	Комната	282.0	
275	Комната	283.4	
276	Комната	284.1	
277	Комната	285.6	
278	Комната	286.3	
279	Комната	287.0	
280	Комната	288.5	
281	Комната	289.2	
282	Комната	290.0	
283	Комната	291.4	
284	Комната	292.1	
285	Комната	293.6	
286	Комната	294.3	
287	Комната	295.0	
288	Комната	296.5	
289	Комната	297.2	
290	Комната	298.0	
291	Комната	299.4	
292	Комната	300.1	
293	Комната	301.6	
294	Комната	302.3	
295	Комната	303.0	
296	Комната	304.5	
297	Комната	305.2	
298	Комната	306.0	
299	Комната	307.4	
300	Комната	308.1	
301	Комната	309.6	
302	Комната	310.3	
303	Комната	311.0	
304	Комната	312.5	
305	Комната	313.2	
306	Комната	314.0	
307	Комната	315.4	
308	Комната	316.1	
309	Комната	317.6	
310	Комната	318.3	
311	Комната	319.0	
312	Комната	320.5	
313	Комната	321.2	
314	Комната	322.0	
315	Комната	323.4	
316	Комната	324.1	
317	Комната	325.6	
318	Комната	326.3	
319	Комната	327.0	
320	Комната	328.5	
321	Комната	329.2	
322	Комната	330.0	
323	Комната	331.4	
324	Комната	332.1	
325	Комната	333.6	
326	Комната	334.3	
327	Комната	335.0	
328	Комната	336.5	
329	Комната	337.2	
330	Комната	338.0	
331	Комната	339.4	
332	Комната	340.1	
333	Комната	341.6	
334	Комната	342.3	
335	Комната	343.0	
336	Комната	344.5	
337	Комната	345.2	
338	Комната	346.0	
339	Комната	347.4	
340	Комната	348.1	
341	Комната	349.6	
342	Комната	350.3	
343	Комната	351.0	
344	Комната	352.5	
345	Комната	353.2	
346	Комната	354.0	
347	Комната	355.4	
348	Комната	356.1	
349	Комната	357.6	
350	Комната	358.3	
351	Комната	359.0	
352	Комната	360.5	
353	Комната	361.2	
354	Комната	362.0	
355	Комната	363.4	
356	Комната	364.1	
357	Комната	365.6	
358	Комната	366.3	
359	Комната	367.0	
360	Комната	368.5	
361	Комната	369.2	
362	Комната	370.0	
363	Комната	371.4	
364	Комната	372.1	
365	Комната	373.6	
366	Комната	374.3	
367	Комната	375.0	
368	Комната	376.5	
369	Комната	377.2	
370	Комната	378.0	
371	Комната	379.4	
372	Комната	380.1	
373	Комната	381.6	
374	Комната	382.3	
375	Комната	383.0	
376	Комната	384.5	
377	Комната	385.2	
378	Комната	386.0	
379	Комната	387.4	
380	Комната	388.1	
381	Комната	389.6	
382	Комната	390.3	
383	Комната	391.0	
384	Комната	392.5	
385	Комната	393.2	
386	Комната	394.0	
387	Комната	395.4	
388	Комната	396.1	
389	Комната	397.6	
390	Комната	398.3	
391	Комната	399.0	
392	Комната	400.5	
393	Комната	401.2	
394	Комната	402.0	
395	Комната	403.4	
396	Комната	404.1	
397	Комната	405.6	
398	Комната	406.3	
399	Комната	407.0	
400	Комната	408.5	
401	Комната	409.2	
402	Комната	410.0	
403	Комната	411.4	
404	Комната	412.1	
405	Комната	413.6	
406	Комната	414.3	
407	Комната	415.0	
408	Комната	416.5	
409	Комната	417.2	
410	Комната	418.0	
411	Комната	419.4	
412	Комната	420.1	
413	Комната	421.6	
414	Комната	422.3	
415	Комната	423.0	
416	Комната	424.5	
417	Комната	425.2	
418	Комната	426.0	
419	Комната	427.4	
420	Комната	428.1	
421	Комната	429.6	
422	Комната	430.3	
423	Комната	431.0	
424	Комната	432.5	
425	Комната	433.2	
426	Комната	434.0	
427	Комната	435.4	
428	Комната	436.1	
429	Комната	437.6	
430	Комната	438.3	
431	Комната	439.0	
432	Комната	440.5	
433	Комната	441.2	
434	Комната	442.0	
435	Комната	443.4	
436	Комната	444.1	
437	Комната	445.6	
438	Комната	446.3	
439	Комната	447.0	
440	Комната	448.5	
441	Комната	449.2	
442	Комната	450.0	
443	Комната	451.4	
444	Комната	452.1	
445	Комната	453.6	
446	Комната	454.3	
447	Комната	455.0	
448	Комната	456.5	
449	Комната	457.2	
450	Комната	458.0	
451	Комната	459.4	
452	Комната	460.1	
453	Комната	461.6	
454	Комната	462.3	
455	Комната	463.0	
456	Комната	464.5	
457	Комната	465.2	
458	Комната	466.0	
459	Комната	467.4	
460	Комната	468.1	
461	Комната	469.6	
462	Комната	470.3	
463	Комната	471.0	
464	Комната	472.5	
465	Комната	473.2	
466	Комната	474.0	
467	Комната	475.4	
468	Комната	476.1	
469	Комната	477.6	
470	Комната	478.3	
471	Комната	479.0	
472	Комната	480.5	
473	Комната	481.2	
474	Комната	482.0	
475	Комната	483.4	
476	Комната	484.1	
477	Комната	485.6	
478	Комната	486.3	
479	Комната	487.0	
480	Комната	488.5	
481	Комната	489.2	
482	Комната	490.0	
483	Комната	491.4	
484	Комната	492.1	
485	Комната	493.6	
486	Комната	494.3	
487	Комната	495.0	
488	Комната	496.5	
489	Комната	497.2	
490	Комната	498.0	
491	Комната	499.4	
492	Комната	500.1	
493	Комната	501.6	
494	Комната	502.3	
495	Комната	503.0	
496	Комната	504.5	
497	Комната	505.2	
498	Комната	506.0	
499	Комната	507.4	
500	Комната	508.1	
501	Комната	509.6	
502	Комната	510.3	
503	Комната	511.0	
504	Комната	512.5	
505	Комната	513.2	
506	Комната	514.0	
507	Комната	515.4	
508	Комната	516.1	
509	Комната	517.6	
510	Комната	518.3	
511	Комната	519.0	
512	Комната	520.5	
513	Комната	521.2	
514	Комната	522.0	
515	Комната	523.4	
516	Комната	524.1	
517	Комната	525.6	
518	Комната	526.3	
519	Комната	527.0	
520	Комната	528.5	
521	Комната	529.2	
522	Комната	530.0	
523	Комната	531.4	
524	Комната	532.1	
525	Комната	533.6	
526	Комната	534.3	
527	Комната	535.0	
528	Комната	536.5	
529	Комната	537.2	
530	Комната	538.0	
531	Комната	539.4	
532	Комната	540.1	
533	Комната	541.6	
534	Комната	542.3	
535	Комната	543.0	
536	Комната	544.5	
537	Комната	545.2	
538	Комната	546.0	
539	Комната	547.4	
540	Комната	548.1	
541	Комната	549.6	
542	Комната	550.3	
543	Комната	551.0	
544	Комната	552.5	
545	Комната	553.2	
546	Комната	554.0	
547	Комната	555.4	
548	Комната	556.1	
549	Комната	557.6	
550	Комната	558.3	
551	Комната	559.0	
552	Комната	560.5	
553	Комната	561.2	
554	Комната	562.0	
555	Комната	563.4	
556	Комната	564.1	
557	Комната	565.6	
558	Комната	566.3	
559	Комната	567.0	
560	Комната	568.5	
561	Комната	569.2	
562	Комната	570.0	
563	Комната	571.4	
564	Комната	572.1	
565	Комната	573.6	
566	Комната	574.3	
567	Комната	575.0	
568	Комната	576.5	
569	Комната	577.2	
570	Комната	578.0	
571	Комната	579.4	
572	Комната	580.1	
573	Комната	581.6	
574	Комната	582.3	
575	Комната	583.0	
576	Комната	584.5	
577	Комната	585.2	
578	Комната	586.0	
579	Комната	587.4	
580	Комната	588.1	
581	Комната	589.6	
582	Комната	590.3	
583	Комната	591.0	
584	Комната	592.5	
585	Комната	593.2	
586	Комната	594.0	
587	Комната	595.4	
588	Комната	596.1	
589	Комната	597.6	
590	Комната	598.3	
591	Комната	599.0	
592	Комната	600.5	
593	Комната	601.2	
594	Комната	602.0	
595	Комната	603.4	
596	Комната	604.1	
597	Комната	605.6	
598	Комната	606.3	
599	Комната	607.0	
600	Комната	608.5	
601	Комната	609.2	
602	Комната	610.0	
603	Комната	611.4	
604	Комната	612.1	
605	Комната	613.6	
606	Комната	614.3	
607	Комната	615.0	
608	Комната	616.5	
609	Комната	617.2	
610	Комната	618.0	
611	Комната	619.4	
612	Комната	620.1	
613	Комната	621.6	
614	Комната	622.3	
615	Комната	623.0	
616	Комната	624.5	
617	Комната	625.2	
618	Комната	626.0	
619	Комната	627.4	
620	Комната	628.1	
621	Комната	629.6	
622	Комната	630.3	
623	Комната	631.0	
624	Комната	632.5	
625	Комната	633.2	
626	Комната	634.0	
627	Комната	635.4	
628	Комната	636.1	
629	Комната	637.6	
630	Комната	638.3	
631	Комната	639.0	
632	Комната	640.5	
633	Комната	641.2	
634	Комната	642.0	
635	Комната	643.4	
636	Комната	644.1	
637	Комната	645.6	
638	Комната	646.3	
639	Комната	647.0	
640	Комната	648.5	
641	Комната	649.2	
642	Комната	650.0	
643	Комната	651.4	
644	Комната	652.1	
645	Комната	653.6	
646	Комната	654.3	
647	Комната	655.0	
648	Комната	656.5	
649	Комната	657.2	
650	Комната	658.0	
651	Комната	659.4	
652	Комната	660.1	
653	Комната	661.6	
654	Комната	662.3	
655	Комната	663.0	
656	Комната	664.5	
657	Комната	665.2	
658	Комната	666.0	
659	Комната	667.4	
660	Комната	668.1	
661	Комната	669.6	
662	Комната	670.3	
663	Комната	671.0	
664	Комната	672.5	
665	Комната	673.2	
666	Комната	674.0	
667	Комната	675.4	
668	Комната	676.1	
669	Комната	677.6	
670	Комната	678.3	
671	Комната	679.0	
672	Комната	680.5	
673	Комната	681.2	
674	Комната	682.0	
675	Комната	683.4	
676	Комната	684.1	
677	Комната	685.6	
678	Комната	686.3	
679	Комната	687.0	
680	Комната	688.5	
681	Комната	689.2	
682	Комната	690.0	
683	Комната	691.4	
684	Комната	692.1	
685	Комната	693.6	
686	Комната	694.3	
687	Комната	695.0	
688	Комната	696.5	
689	Комната	697.2	
690	Комната	698.0	
691	Комната	699.4	
692	Комната	700.1	
693	Комната	701.6	
694	Комната	702.3	
695	Комната	703.0	
696	Комната	704.5	
697	Комната	705.2	
698	Комната	706.0	
699	Комната	707.4	
700	Комната	708.1	
701	Комната	709.6	
702	Комната	710.3	
703	Комната	711.0	
704	Комната	712.5	
705	Комната	713.2	
706	Комната	714.0	
707	Комната	715.4	
708	Комната	716.1	
709	Комната	717.6	
710	Комната	718.3	
711	Комната	719.0	
712	Комната	720.5	
713	Комната	721.2	
714	Комната	722.0	
715	Комната	723.4	
716	Комната	724.1	
717	Комната	725.6	
718	Комната	726.3	
719	Комната	727.0	
720	Комната	728.5	
721	Комната	729.2	
722	Комната	730.0	
723	Комната	731.4	
724	Комната	732.1	
725	Комната	733.6	
726	Комната	734.3	
727	Комната	735.0	
728	Комната	736.5	
729	Комната	737.2	
730	Комната	738.0	
731	Комната	739.4	
732	Комната	740.1	
733	Комната	741.6	
734	Комната	742.3	
735	Комната	743.0	
736	Комната	744.5	
737	Комната	745.2	
738	Комната	746.0	
739	Комната	747.4	
740	Комната	748.1	
741	Комната	749.6	
742	Комната	750.3	
743	Комната	751.0	
744	Комната	752.5	
745	Комната	753.2	
746	Комната	754.0	
747	Комната	755.4	
748	Комната	756.1	
749	Комната	757.6	
750	Комната	758.3	
751	Комната	759.0	
752	Комната	760.5	
753	Комната	761.2	
754	Комната	762.0	
755	Комната	763.4	
756	Комната	764.1	
757	Комната	765.6	
758	Комната	766.3	
759	Комната	767.0	
760	Комната	768.5	
761	Комната	769.2	
762	Комната	770.0	
763	Комната	771.4	
764	Комната	772.1	
765	Комната	773.6	
766	Комната	774.3	
767	Комната	775.0	
768	Комната	776.5	
769	Комната	777.2	
770	Комната	778.0	
771	Комната	779.4	
772	Комната	780.1	
773	Комната	781.6	
774	Комната	782.3	
775	Комната	783.0	
776	Комната	784.5	
777	Комната	785.2	
778	Комната	786.0	
779	Комната	787.4	
780	Комната	788.1	
781	Комната	789.6	
782	Комната	790.3	
783	Комната	791.0	
784	Комната	792.5	
785	Комната	793.2	
786	Комната	794.0	
787	Комната	795.4	
788	Комната	796.1	
789	Комната	797.6	
790	Комната	798.3	
791	Комната	799.0	
792	Комната	800.5	
793	Комната	801.2	
794	Комната	802.0	
795	Комната	803.4	
796	Комната	804.1	
797	Комната	805.6	
798	Комната	806.3	
799	Комната	807.0	
800	Комната	808.5	
801	Комната	809.2	
802	Комната	810.0	
803	Комната	811.4	
804	Комната	812.1	
805	Комната	813.6	
806	Комната	814.3	
807	Комната	815.0	
808	Комната	816.5	
809	Комната	817.2	
810	Комната	818.0	
811	Комната	819.4	
812	Комната	820.1	
813	Комната	821.6	
814	Комната	822.3	
815	Комната	823.0	
816	Комната	824.5	
817	Комната	825.2	
818	Комната	826.0	
819	Комната	827.4	
820	Комната	828.1	
821	Комната	829.6	
822	Комната	830.3	
823	Комната	831.0	
824	Комната	832.5	
825	Комната	833.2	
826	Комната	834.0	
827	Комната	835.4	
828	Комната	836.1	
829	Комната	837.6	
830	Комната	838.3	
831	Комната	839.0	
832	Комната	840.5	
833	Комната	841.2	
834	Комната	842.0	
835	Комната	843.4	
836	Комната	844.1	
837	Комната	845.6	
838	Комната	846.3	
839	Комната	847.0	
840	Комната	848.5	
841	Комната	849.2	
842	Комната	850.0	
843	Комната	851.4	
844	Комната	852.1	
845	Комната	853.6	
846	Комната	854.3	
847	Комната	855.0	
848	Комната	856.5	
849	Комната	857.2	
850	Комната	858.0	
851	Комната	859.4	
852	Комната	860.1	
853	Комната	861.6	
854	Комната	862.3	
855	Комната	863.0	
856	Комната	864.5	
857	Комната	865.2	
858	Комната	866.0	
859	Комната	867.4	
860	Комната	868.1	
861	Комната	869.6	
862	Комната	870.3	
863	Комната	871.0	
864	Комната	872.5	
865	Комната	873.2	
866	Комната	874.0	
867	Комната	875.4	
868	Комната	876.1	
869	Комната	877.6	
870	Комната	878.3	
871	Комната	879.0	
872	Комната	880.5	
873	Комната	881.2	
874	Комната	882.0	
875	Комната	883.4	
876	Комната	884.1	
877	Комната	885.6	
878	Комната	886.3	
879	Комната	887.0	
880	Комната	888.5	
881	Комната	889.2	
882	Комната	890.0	
883	Комната	891.4	
884	Комната	892.1	
885	Комната	893.6	
886	Комната	894.3	
887	Комната	895.0	
888	Комната	896.5	
889	Комната	897.2	
890	Комната	898.0	
891	Комната	899.4	
892	Комната	900.1	
893	Комната	901.6	
894	Комната	902.3	
895	Комната	903.0	
896	Комната	904.5	
897	Комната	905.2	
898	Комната	906.0	
899	Комната	907.4	
900	Комната	908.1	
901	Комната	909.6	
902	Комната	910.3	
903	Комната	911.0	
904	Комната	912.5	
905	Комната	913.2	
906	Комната	914.0	
907	Комната	915.4	
908	Комната	916.1	
909	Комната	917.6

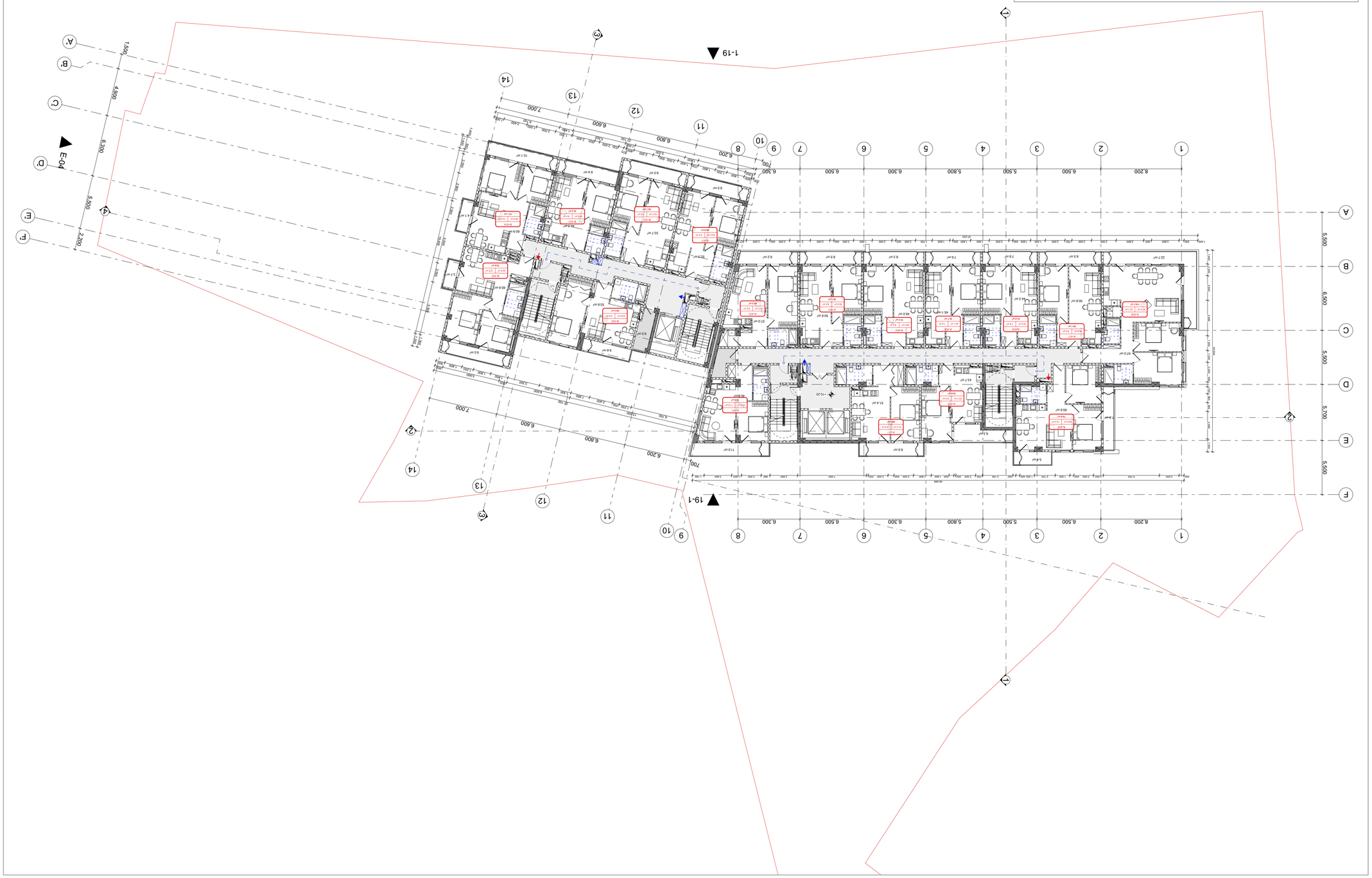

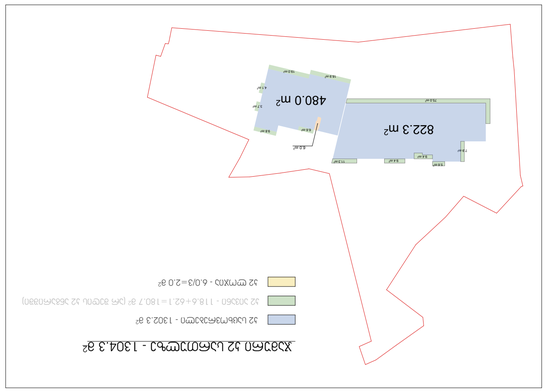

931.0	m²	Общая площадь
	m²	Общая площадь
	m²	Общая площадь помещений
173.2	m²	Общая площадь квартир
198.6	m²	Общая площадь лоджий, балконов и террас
10.9	m²	Общая площадь веранд
	m²	Общая площадь летних помещений

Ведомость основных показателей по объекту

Наименование	Количество
Количество этажей	3
Количество квартир	4
Количество однокомнатных квартир	1
Количество двухкомнатных квартир	2
Количество трехкомнатных квартир	1
Количество четырехкомнатных квартир	
Количество пятикомнатных квартир	
Количество шестикомнатных квартир	
Количество семикомнатных квартир	
Количество машиномест	4
Количество машиномест для инвалидов	
Количество машиномест для инвалидов	
Количество машиномест для инвалидов

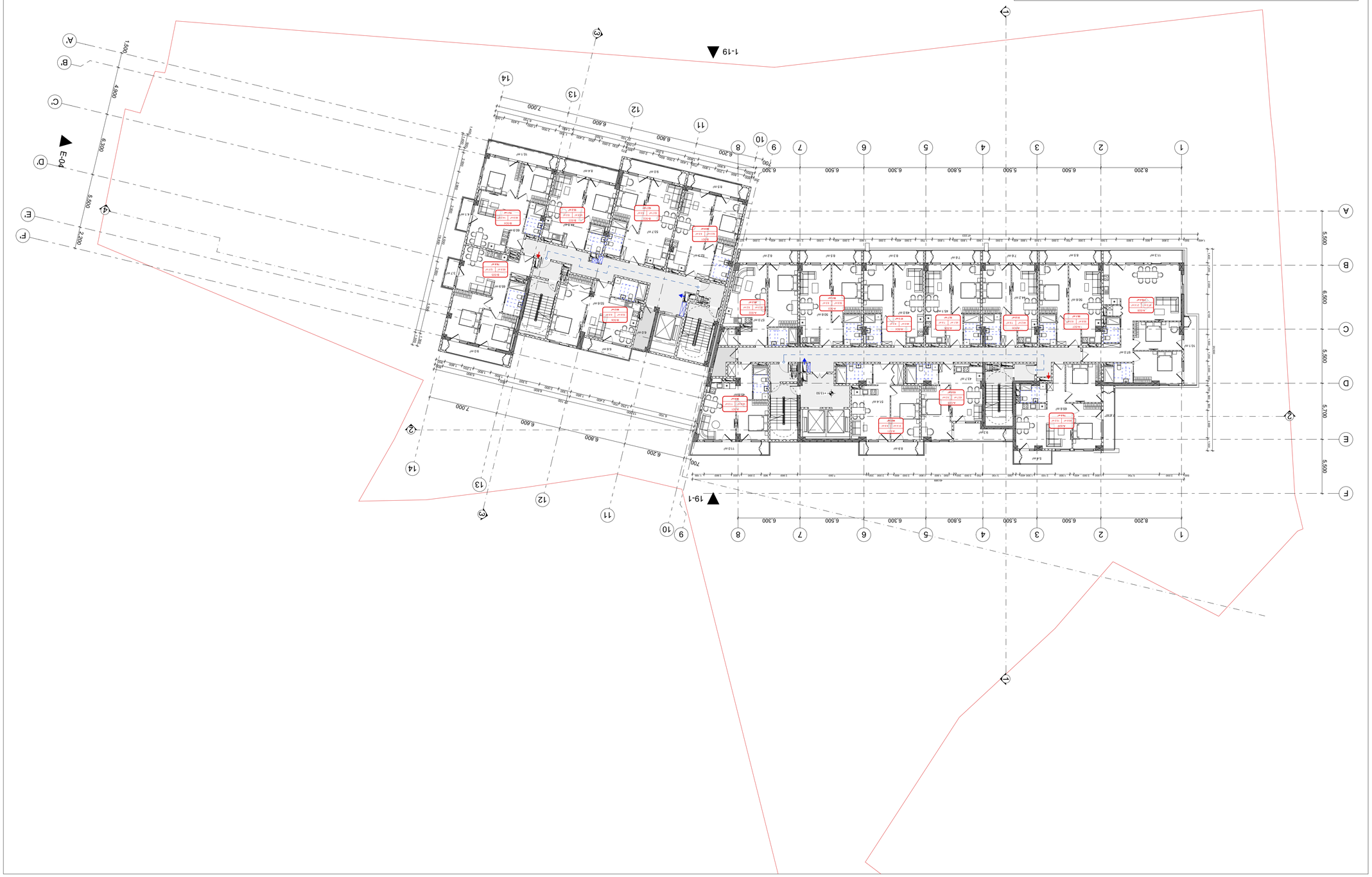

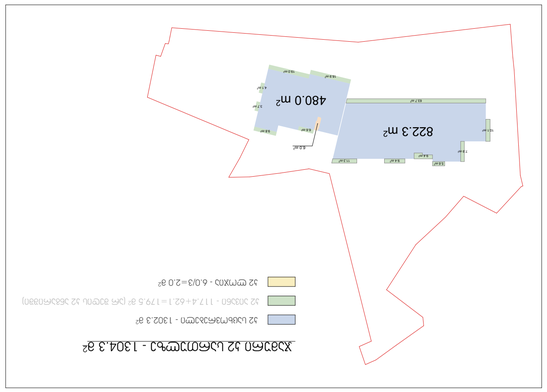

Общая площадь объектов обслуживания

Общая площадь помещений	931.0	м²
Общая площадь балконов		м²
Общая площадь помещений		м²
Общая площадь помещений	171.9	м²
Общая площадь лоджий, террас и зимних садов	198.6	м²
Общая площадь веранд	10.9	м²
Общая площадь помещений		м²

Общая площадь	Площадь	Масштаб	Лист
		1:200	1.7

Заказчик и его адрес

Разработчик проекта и его адрес

Наименование объекта капитального строительства, его адрес (местоположение), а также сведения о земельном участке, на котором расположен или планируется расположение объекта капитального строительства

Стадия

Стадия	Лист

Наименование организации, подготовившей документацию

Главный инженер проекта

Главный инженер проекта	Г.Н.Ларионов
Начальник отдела	
Разработал	

Z
X
Y
xyz.ge

Адрес: г.Ленинград, ул. Б.Зеленина, д. №3
Офис: (995 32) 237 30 60
Эл.почта:
xyz.ge@yahoo.com

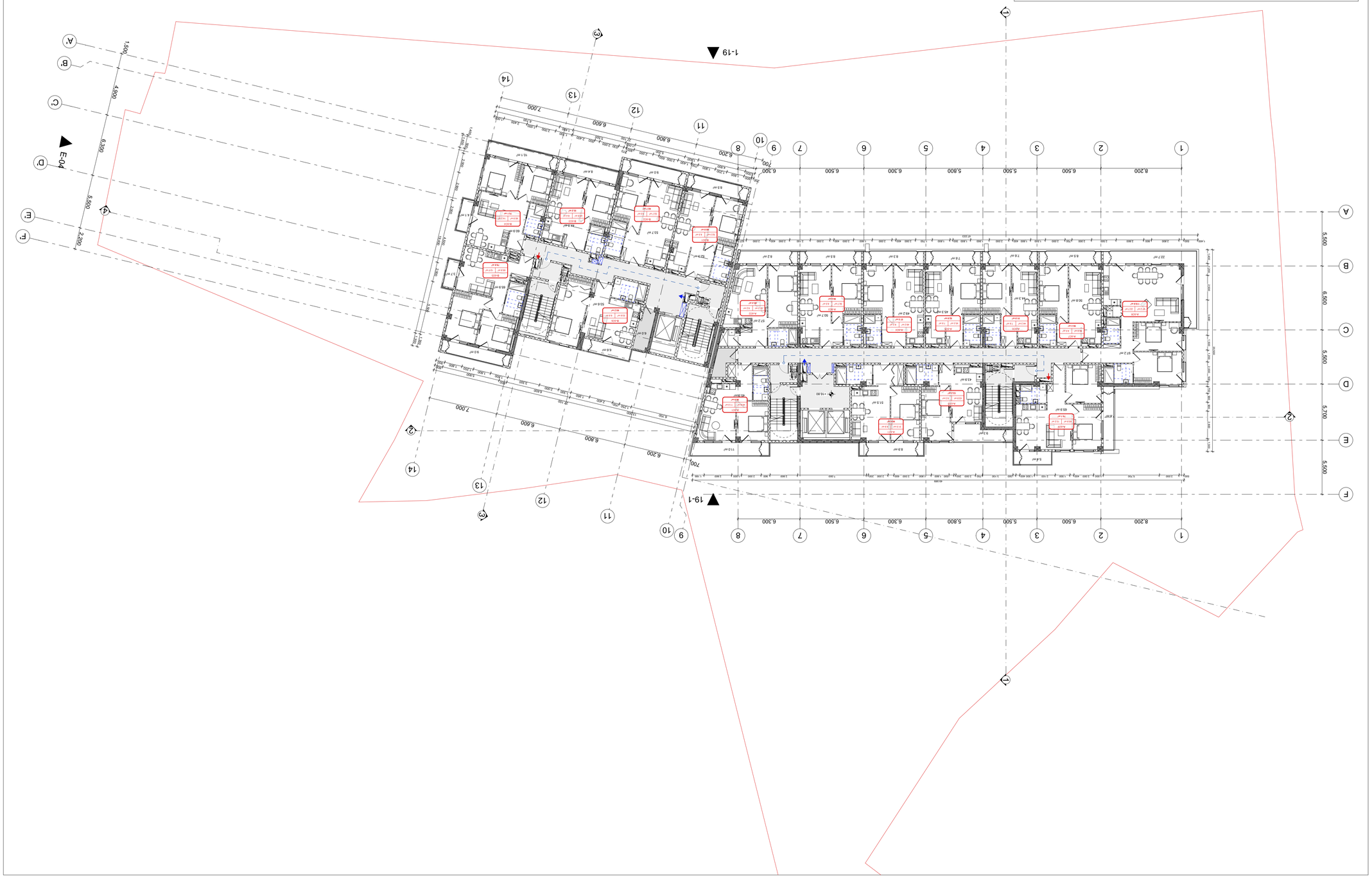

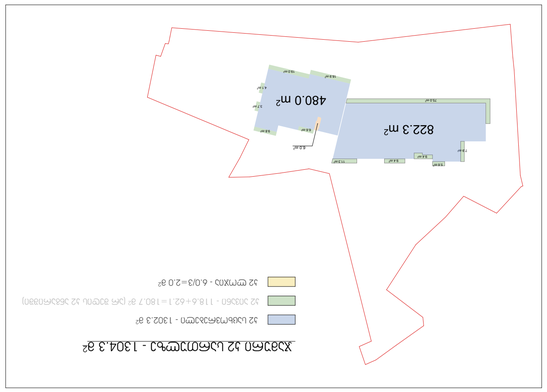

Ведомость площадей квартир секции

Однокомнатные квартиры	933.1	м²
Однокомнатные квартиры		м²
Однокомнатные квартиры		м²
Однокомнатные квартиры	173.2	м²
Однокомнатные квартиры	198.6	м²
Однокомнатные квартиры	10.9	м²
Однокомнатные квартиры		м²

Разработано в программном комплексе Revit

Жилой дом

Общая площадь 1302.3 м²

Количество квартир: 32

Количество этажей: 6

Высота этажа: + 17.00

Формат	Масштаб	Лист	Листов
А1	1:200		1.8

Изм. Кол.уч. Лист № док. Подп. Дата

Разработал: Иванов И.И.

Проверил: Петров П.П.

Н.контр.: Сидоров С.С.

ГИП: Кузнецов А.А.

Адрес: г. Москва, ул. Примерная, д. №3

Тел.: (999 32) 237 30 50

xyz.ge@yahoo.com

Z X Y xyz.ge

Согласовано

Дата

Инв. № подл.

Взам. инв. №

Подпись и дата

Инв. № дубл.

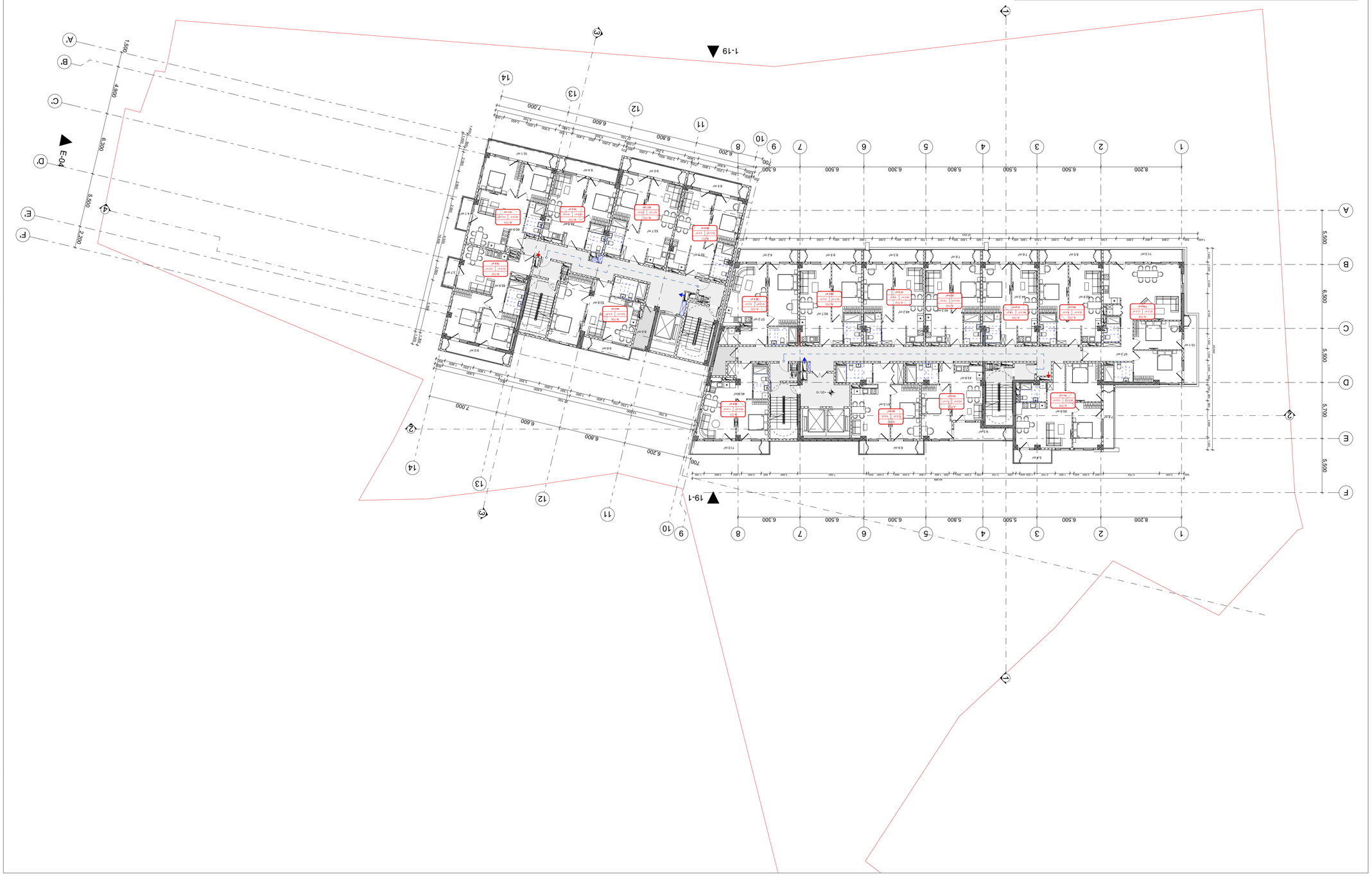

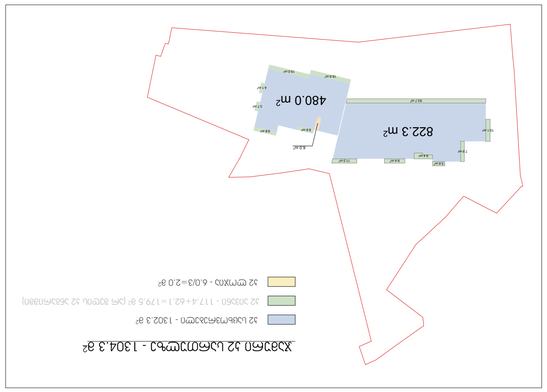

Ведомость помещений 1 этажа

Наименование	Площадь
Общая площадь	933.1 м²
Площадь балкона	
Площадь террасы	171.9 м²
Площадь лоджии	198.6 м²
Площадь с коэф. 0.3	10.9 м²
Площадь с коэф. 0.5	

Изм.	Кол.уч.	Лист	№ док.
Разраб.			
Пров.			
Н.контр.			
ГИП			

Жилой комплекс «Северный квартал»
План 1 этажа

ООО «Проектстрой»
г. Заречье, ул. Лесная, д. 14, оф. 305
тел. (4822) 61-73-09

Стадия	Лист	Листов
Р	1	1

Масштаб 1:200
Формат А1
Дата 14.03.2024

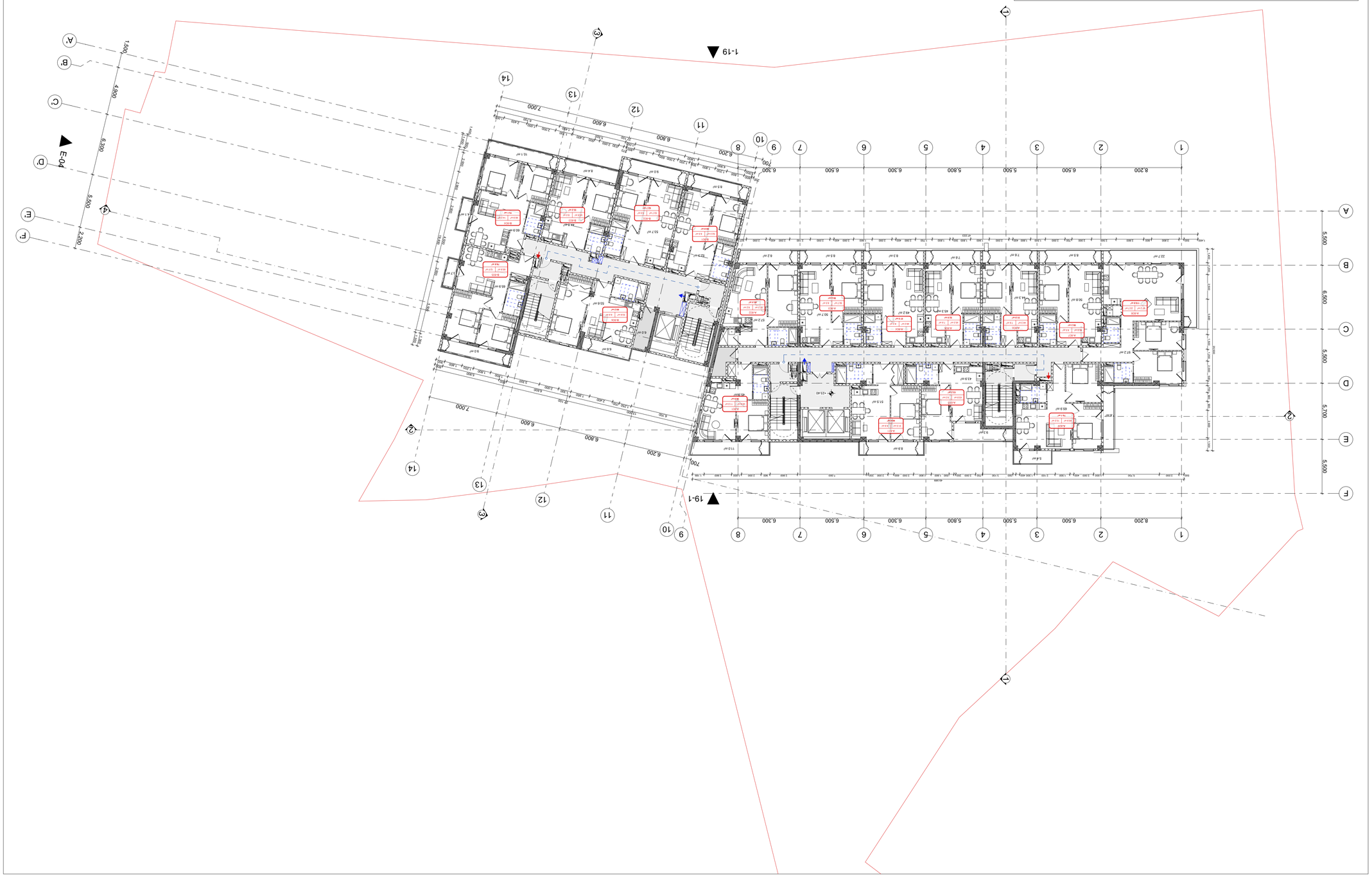

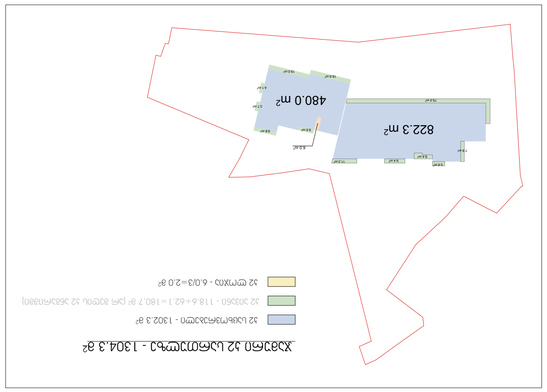

Общая площадь помещений квартир

Общая площадь помещений квартир	933.1	м²
Общая площадь балконов		м²
Общая площадь помещений общего		м²
Общая площадь помещений	173.2	м²
Общая площадь с учетом лоджий	198.6	м²
Общая площадь с коэффициентом	10.9	м²
Общая площадь помещений		м²

Формат	Масштаб	Лист	Листов
A1	1:200		1.10

Z
X
Y
xyz.ge

Главный архитектор проекта	з. архитектор
Начальник отдела	в.начальник
Главный инженер проекта	гл. инженер
Разработал	гл. инженер
Проверил	гл. инженер
Н. контроль	гл. инженер

Адрес: г.Тбилиси, ул. Чавчавадзе 37, 30 60
Тел.: (995 32) 237 30 60
xyz.ge@yahoo.com

Стадия Наименование

Общая площадь квартир

Площадь квартир

Площадь квартир

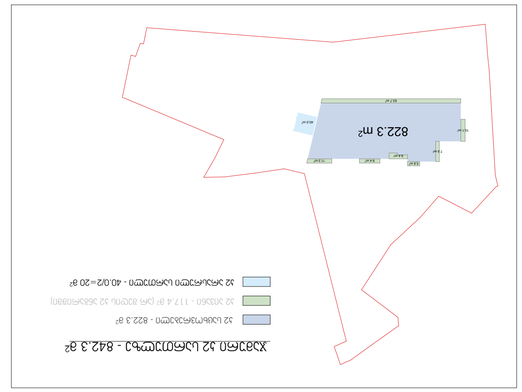

Застроена площ	601.9	м²
Разгъната площ		м²
Площ на партерно ниво		м²
Площ на сутерен	112.5	м²
Площ на тераси, обрасли със зеленина	132.3	м²
Площ на дворни настилки	20.2	м²
Площ на плътна ограда		м²

Застроена площ 601.9 м²

Възложител	Ивайло Стоянов Петров
Проектант	арх. Мария Георгиева Димитрова, рег. № 32 8
Обект	Жилищна сграда с 32 апартамента, 32 паркоместа и обща площ 2 840 кв.м.
Адрес на обекта	ул. „Цар Симеон Велики“ № 32, гр. Пловдив
Етап	Архитектурен проект
Фаза	Разрешение за строеж
Мащаб	1:200
Дата	1.11

Проектант:	арх. Мария Димитрова
Диплома:	рег. № 32 8
Адрес:	ул. „Цар Симеон Велики“ № 32, гр. Пловдив
Телефон:	+26.90
Електронна поща:	m.dimitrova@abv.bg
Подпис:	
Дата:	1.11

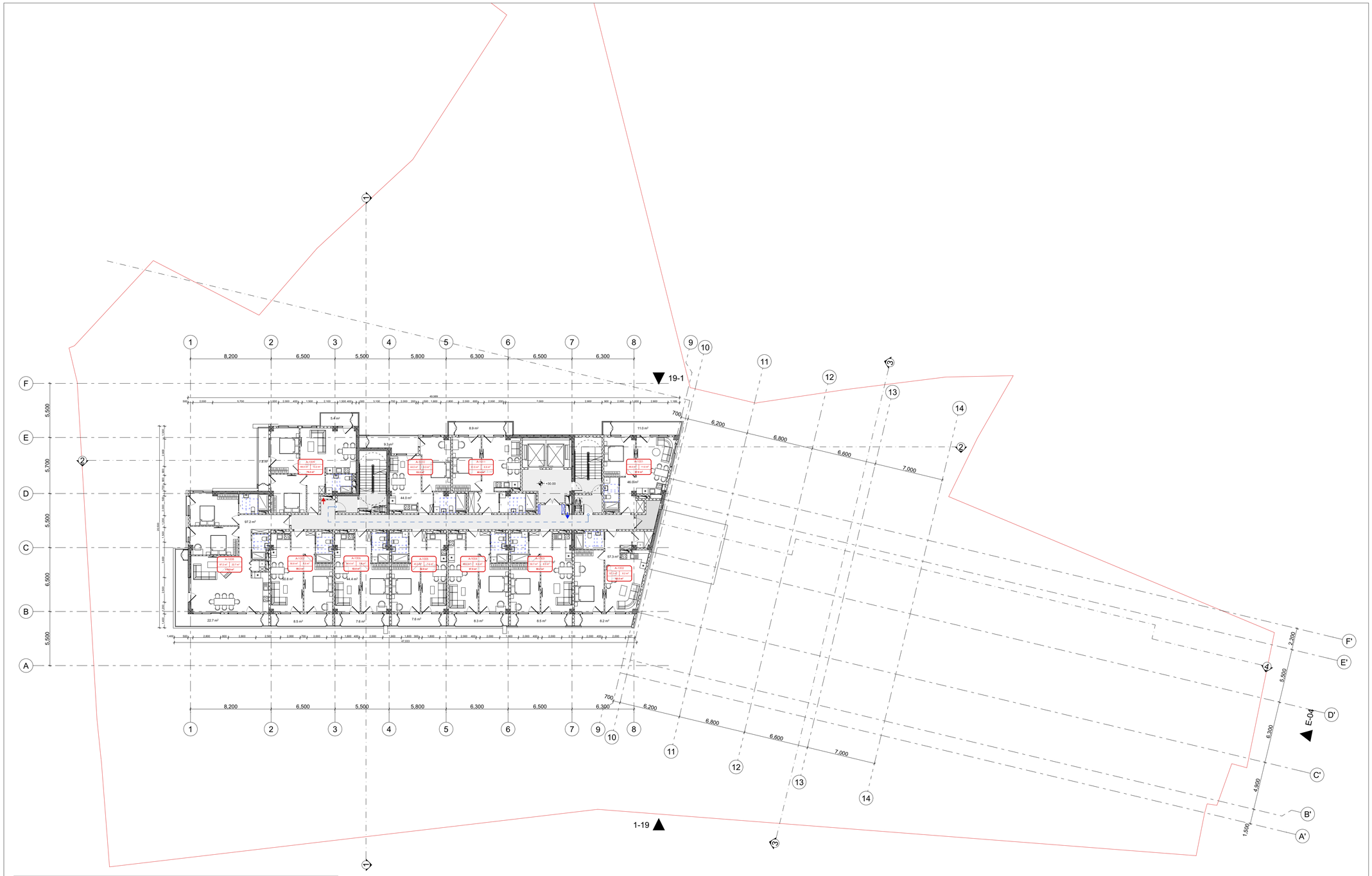

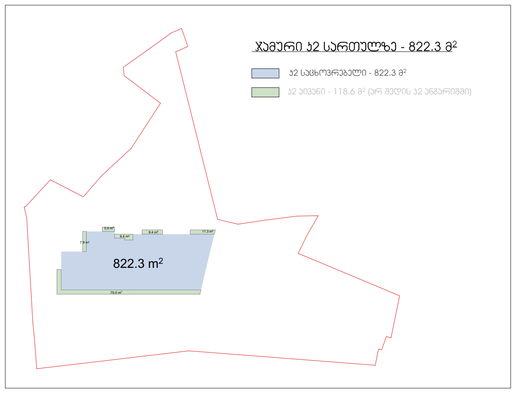

ტექნიკურ ეკონომიკური მაჩვენებლები

საცხოვრებელი ფართობი	602.4	მ²
საოფისე ფართობი		მ²
კომერციული ფართობი		მ²
საზაფხულო ფართობი	113.8	მ²
ბიბის უჯრ. და სადარბ. ფართობი	114.3	მ²
დამხმარე ფართობი	4.9	მ²
ავტოსადგომის ფართობი		მ²

პროექტის სახელწოდება

მრავალფუნქციური საცხოვრებელი კომპლექსი ვაჭლიანჯვრის დასახლებაში, მარშალ გელოვანის №32 გ

სტადია	მშენებლობის ნებართვა
თარიღი	

ობიექტის მისამართი

ვაჭლიანჯვრის დასახლება, გელოვანის გამზირი №32 გ

პირობითი აღნიშვნები

შენიშვნები

დამკვეთი

-

Z
X
Y
xyz.ge

მის: ქ.თბილისი, ს.ჯანდელაკის ქ. №3
ტელ: (995 32) 237 30 50
ელ-ფოსტა: xyz.ge@yahoo.com

დირექტორი	შ. ლეკიაშვილი
ჯრ.მთავარი არქიტექტორი	გ.ცუცქირიძე
დაამუშავა	თ. გველესიანი
	ლ.გოგოლაძე
	ე.დემუროვი
შეამოწმა	შ. ლეკიაშვილი

ნახაზის დასახელება

სართული: 10.
ნიშნული: +30.20

ფორმატი	მასშტაბი	ეტაპი	გვერდი
A1	1:200		1.12

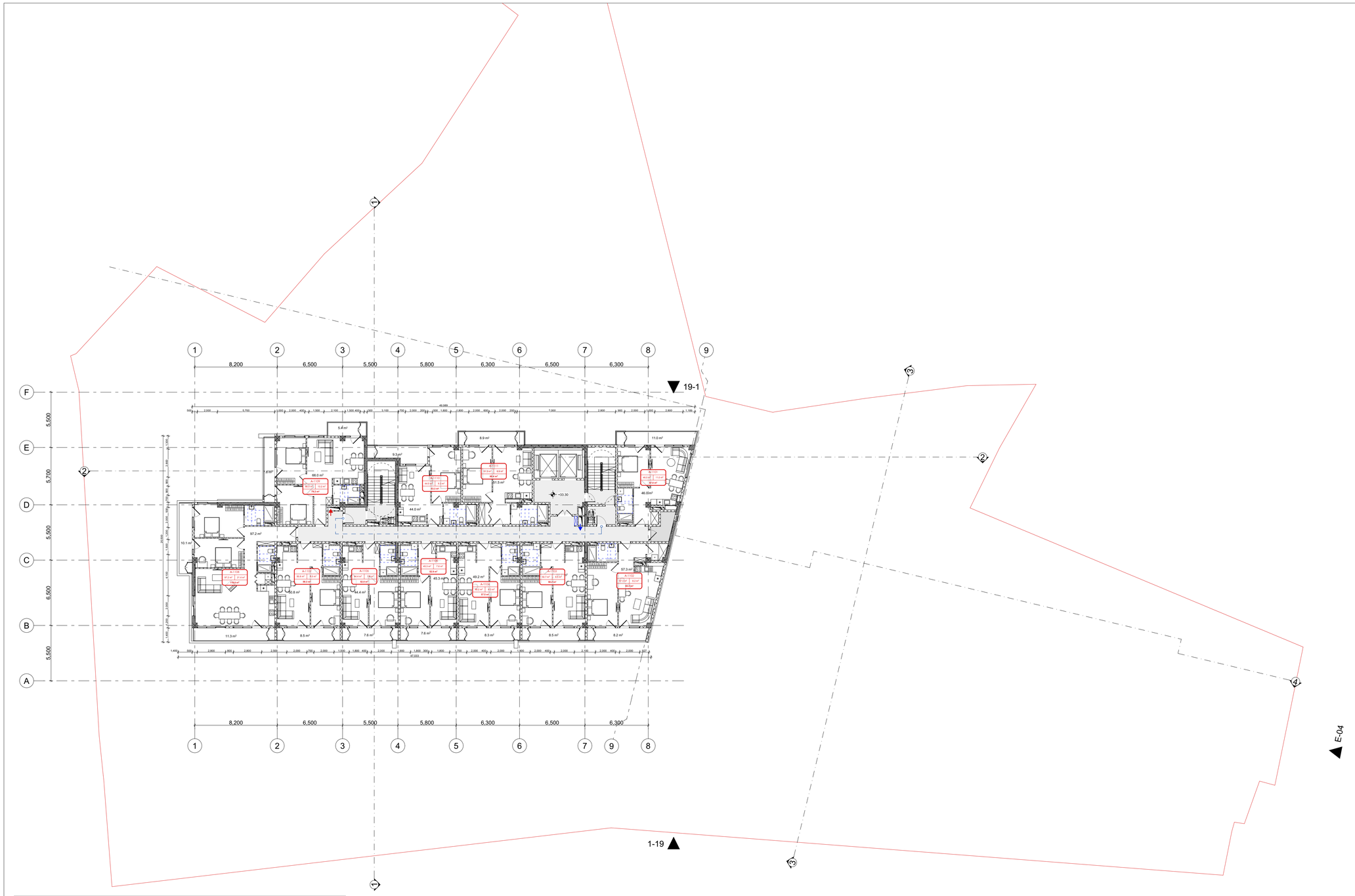

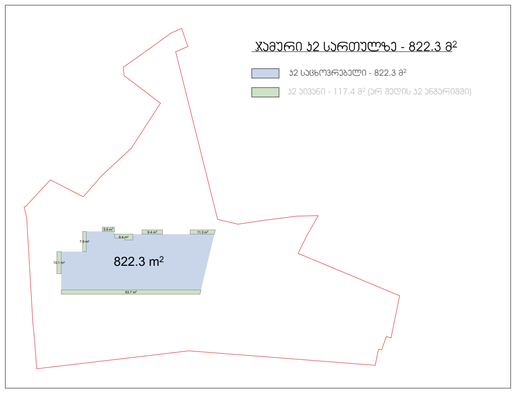

ტექნიკურ ეკონომიკური მაჩვენებლები

საცხოვრებელი ფართობი	602.4	მ²
საოფისე ფართობი		მ²
კომერციული ფართობი		მ²
საზაფხულო ფართობი	112.5	მ²
კიბის უჯრ. და სადარბ. ფართობი	114.3	მ²
დამხმარე ფართობი	4.9	მ²
აუტოსადგომის ფართობი		მ²

პროექტის სახელწოდება

მრავალფუნქციური საცხოვრებელი კომპლექსი ვაჭლიანჯვრის დასახლებაში, მარშალ გელოვანის №32 გ

სტადია	მშენებლობის ნებართვა
თარიღი	

ობიექტის მისამართი

ვაჭლიანჯვრის დასახლება, გელოვანის გამზირი №32 გ

ჯირობითი აღნიშვნები

შენიშვნები

დამკვეთი

-

Z
X
Y
xyz.ge

მის: ქ.თბილისი, ს.ანდღულაძის ქ. №3
ტელ: (995 32) 237 30 50
ელ-ფოსტა: xyz.ge@yahoo.com

დირექტორი	შ. ლეკიაშვილი
ჯრ.მთავარი არქიტექტორი	გ.ცუცქირიძე
დაამუშავა	თ. გველესიანი
	ლ.გოგოლაძე
	ე.დემუროვი
შეამოწმა	შ. ლეკიაშვილი

ნახაზის დასახელება

სართული: 11.
ნიშნული: +33.50

ფორმატი	მასშტაბი	კოდი	გვერდი
A1	1:200		1.13

Ситуационный план

Условные обозначения:

- Граница земельного участка - 822.3 м²
- Здание проектируемое - 11 в том числе подземных этажей - 1 - 11 в том числе подземных этажей - 11 в том числе подземных этажей - 11 в том числе подземных этажей

ДОКУМЕНТАЦИЯ ЗА ПРОЕКТИРАНЕ

ФАЗА ОДОБРЕНИЕ ЗА СТРОИТЕЛСТВО, ОБЩИНА ЛЪКИТ, ЗАСТРОЕНО ПРОСТРАНСТВО, ПЛОЩАД ЛЪКИТ № 32 8

ОБЕКТ:	ЖИЛИЩНА СГРАДА
ВЪЗЛОЖИТЕЛ:	ЕТ „ЛЪКИТ-ГЕО“

ПЛОЩАДКА ПЛОЩАДКА ЗА ЖИЛИЩНА СГРАДА

ЗАСТРОЕНА ПЛОЩ	610.3	м²
ОБЩА ЗАСТРОЕНА ПЛОЩ		м²
ОБЩА ЗАСТРОЕНА ПЛОЩ		м²
ОБЩА ЗАСТРОЕНА ПЛОЩ	112.5	м²
ОБЩА ЗАСТРОЕНА ПЛОЩ	109.8	м²
ОБЩА ЗАСТРОЕНА ПЛОЩ	4.9	м²
ОБЩА ЗАСТРОЕНА ПЛОЩ		м²

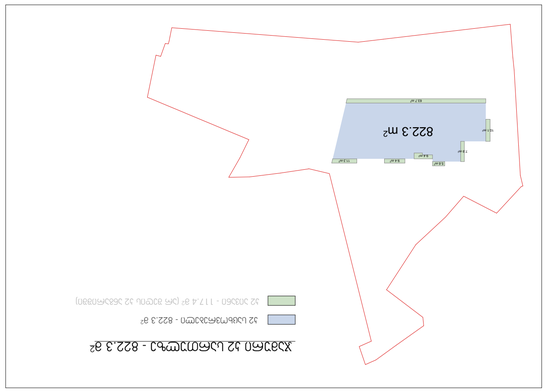

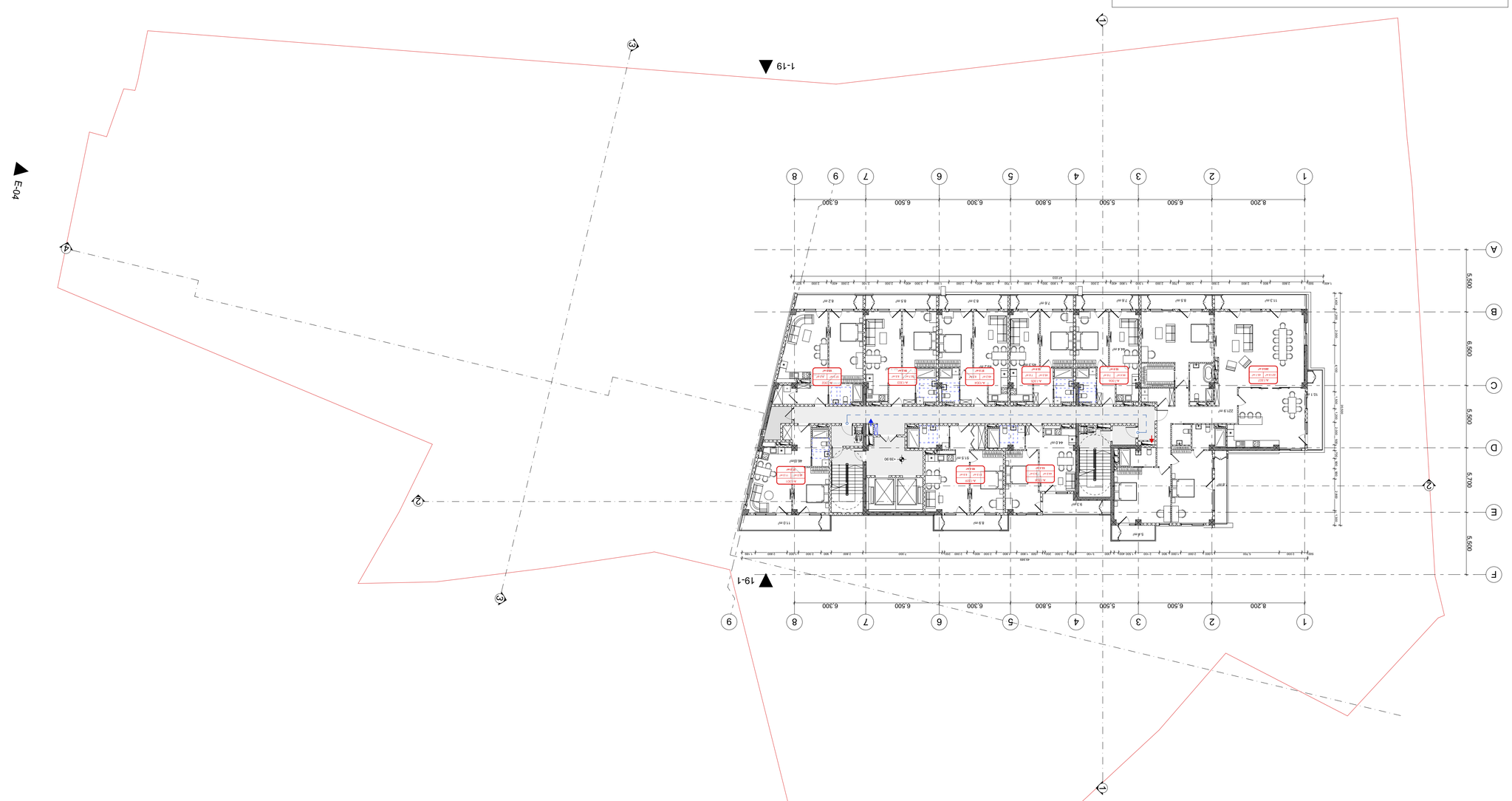

ОБЩА ЗАСТРОЕНА ПЛОЩ	610.3 м²
ОБЩА ЗАСТРОЕНА ПЛОЩ	м²
ОБЩА ЗАСТРОЕНА ПЛОЩ	м²
ОБЩА ЗАСТРОЕНА ПЛОЩ	112.5 м²
ОБЩА ЗАСТРОЕНА ПЛОЩ	109.8 м²
ОБЩА ЗАСТРОЕНА ПЛОЩ	4.9 м²
ОБЩА ЗАСТРОЕНА ПЛОЩ	м²

ПЛОЩАДКА ПЛОЩАДКА ЗА ЖИЛИЩНА СГРАДА

ЗАСТРОЕНО ПРОСТРАНСТВО ОБЩИНА ЛЪКИТ, ЗАСТРОЕНО ПРОСТРАНСТВО, ПЛОЩАД ЛЪКИТ № 32 8

ДОКУМЕНТАЦИЯ ЗА ПРОЕКТИРАНЕ

ОБЕКТ:	ЖИЛИЩНА СГРАДА
ВЪЗЛОЖИТЕЛ:	ЕТ „ЛЪКИТ-ГЕО“

ЗА ОДОБРЕНИЕ ЗА СТРОИТЕЛСТВО

ПРОЕКТАНТ:	инж. Мария Петрова Колева
ДИПЛОМА №:	1987
ПЕЧАТ:	

Ситуационный план

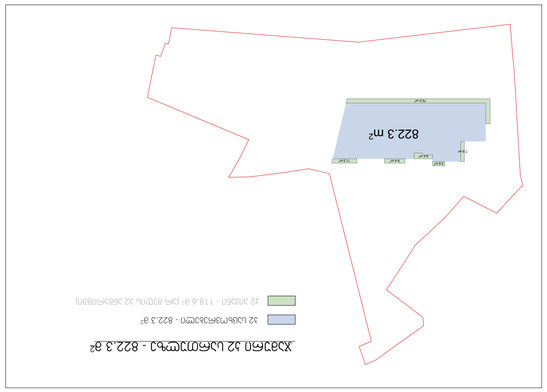

Ситуационный план - 822.3 м²

- 32 Общая площадь - 822.3 м²
- 32 Площадь застройки - 118.6 м² (при этажности 32 по генплану)

Экспликация помещений

Общая площадь квартир	602.4	м²
Общая площадь балконов		м²
Общая площадь помещений		м²
Общая площадь застройки	113.8	м²
Общая площадь лестничных клеток	114.3	м²
Общая площадь офисных помещений	4.9	м²
Общая площадь помещений общего пользования		м²

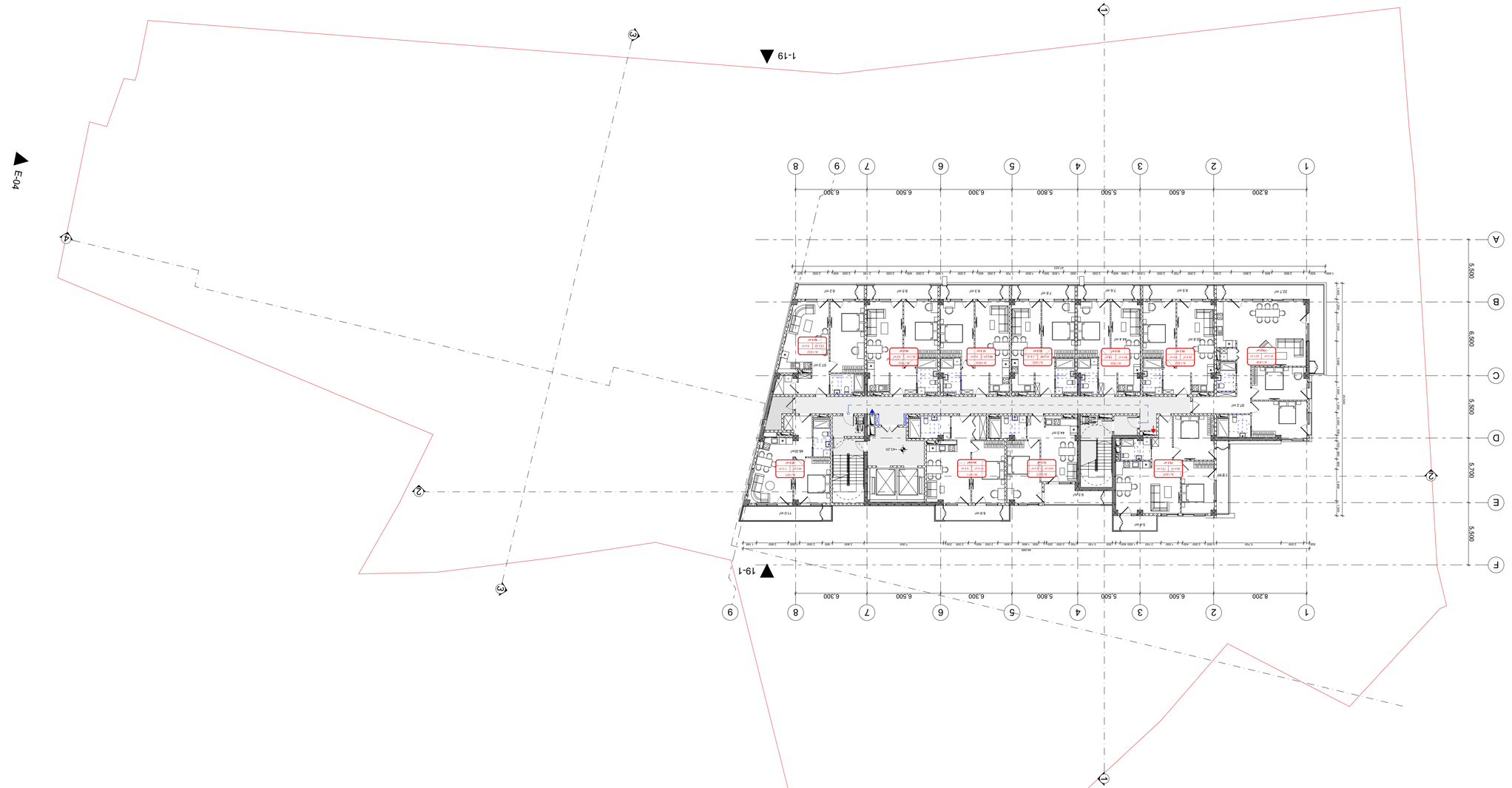

Заказчик	Общество с ограниченной ответственностью "Строительная компания "Альфа-Строй"
Объект	Многоквартирный жилой дом по адресу: г. Москва, ул. Ленинградская, д. 32
Стадия	Рабочая документация
Лист	1
Листов	16
Организация	ООО "Архитектурное бюро "Проект"
Адрес	109147, г. Москва, ул. Таганская, д. 17, стр. 3, оф. 412
Телефон	+7 (495) 912-34-56
E-mail	info@proekt-arch.ru
Главный архитектор проекта	Иванов А. С.
Главный инженер проекта	Петрова Е. В.
Начальник отдела	Сидоров Д. Н.
Разработал	Кузнецова М. Р.
Проверил	Васильев О. Т.
Н. контроль	Морозова Ю. А.
ГИП	Иванов А. С.
Масштаб	1:200
Формат	А1
Дата	14.03.2024
Инв. № подл.	1.16

Ситуационен план

Разположение на имота в населеното място

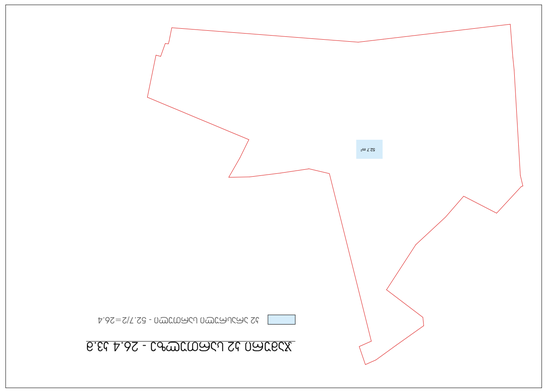

Разпределение на площите

Разгъната застроена площ	29.6	м²
Разгъната застроена площ, която се изключва	16.2	м²
Разгъната застроена площ подземни етажи		м²
Разгъната застроена площ надземни етажи		м²
Разгъната застроена площ		м²
Разгъната застроена площ по скица		м²

Разпределение на площите по функционални зони

Разгъната застроена площ	м²
Разгъната застроена площ	м²
Разгъната застроена площ	м²
Разгъната застроена площ	м²

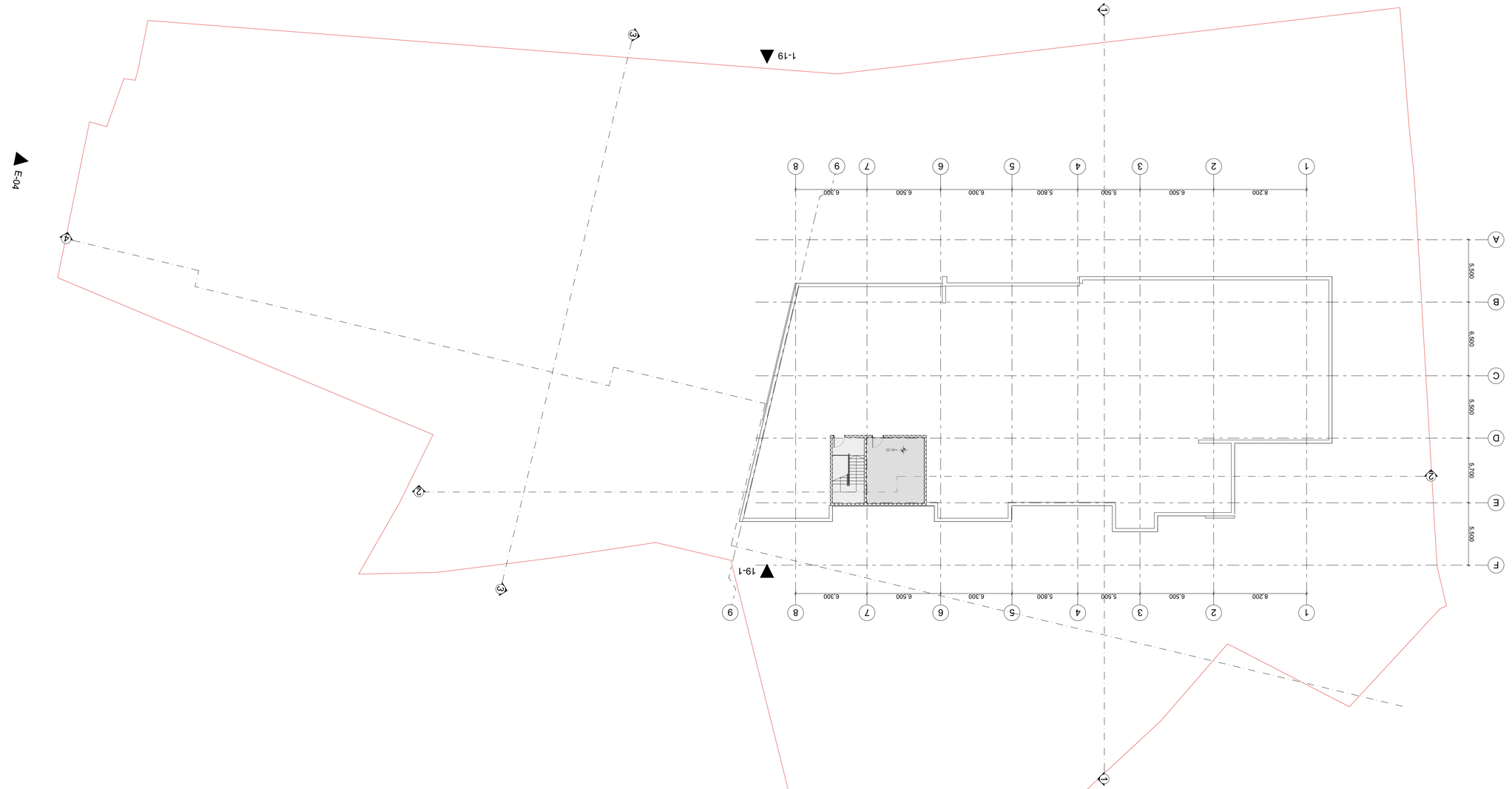

Фаза	Етап	Дата	Подпис
Проектант:	инж. Ивайло Стоянов Ангелов	1.17	
Проектант:	инж. Ивайло Стоянов Ангелов		
Проектант:	инж. Ивайло Стоянов Ангелов		
Проектант:	инж. Ивайло Стоянов Ангелов

ავტოსადგომი - 66

პროექტის სახელწოდება
მრავალფუნქციური საცხოვრებელი კომპლექსის ვაშლიჯვრის დასახლებაში, მარმალ გელოვანის №32 გ

სტადია	მშენებლობის ნებართვა
თარიღი	

ობიექტის მისამართი
ვაშლიჯვრის დასახლება, გელოვანის გამზირი №32 გ

პირობითი აღნიშვნები

შენიშვნები

დამკვეთი
-

დირექტორი	შ. ლეკიაშვილი
პრ.მთავარი არქიტექტორი	გ.ცუცქირიძე
დაამუშავა	ლ.გოგოლაძე
შეამოწმა	შ. ლეკიაშვილი

ნახაზის დასახელება
გეგმა -7.30 ნიშნულზე

ფორმატი	მასშტაბი	ეტაპი	გვერდი
A1	1:150		

ექსპლიკაცია			
ხანძარსაწინააღმდეგო ჭურჭელი	ხანძარს მარშის ორმარში	დაკავებულობის კლასები	დაკავებულობის კლასის აღნიშვნა	ფერის კოდი
საბანაო მილსადენი	საბანაო ტიპები	მაღაზიების კლასი (M2)		RGB (34,139,34)
ავტომატური აქსიომის სისტემა	საბანაო მილსადენის კარადა	საგანმანათლებლო კლასი (EA)		RGB (79,12,187)
ავტომატური ბრანდმაუერი მავნებელი	სიზანდალი და ხმოვანი განგაშის სისტემა	საგანმანათლებლო კლასი - (EA)		RGB (245,99,20)
ავარიის შეტყობის სისტემა	მეანძრული განგაშის სისტემა	საჯარისკაცო კლასი (EA)		RGB (160,32,240)
ავტომანქანები		ღიობი საჯარისკაცო მოხმარების კლასი- (EA)		RGB (94,8,58)
ავტომანქანების სისტემა	გასასვლელი აღდგინებული განათების ნიშანი	ტექნიკუმებითი კლასი (EE)		RGB (0,0,255)
საბანაო განგაშის ღილაკი		საბანაო კლასი (EA)		RGB (255,0,0)
შეკუმშული მემბრანების სისტემა(ავტომატური მემბრანების სისტემა)		საცხოვრებელი კლასი (EA)		RGB (220,185,0)
ავარიული განათება	1 საევრანი ხანძარქრობების აღდგინებელი ხაზი	საწყობის კლასი (EA)		RGB (136,135,134)
საბანაო მოცარტელი	2 საევრანი ხანძარქრობების აღდგინებელი ხაზი	ტექნიკის კლასი (EA)		RGB (57,57,56)
საბანაო კიბრანები				

82	დაკავებულობის კლასი
235	სივრცის დასახელება
115.5 მ²	მიწერილი ფართი
90 60| 31	დაკავებულობის მაქსიმალური ნორმატივი
	დაკავებულობის კლასი
	ავარიის შეტყობული სინათლე
	ხანძარქრობების ავარიის ნომერი
	ავარიის შეტყობული სინათლე
	გასასვლელთან მისაწოდი მანძილების საევრანი მანძილი

გეგმებზე მოცემული ხანძარსაწინააღმდეგო დაცვის სისტემების,მექანიკური მოწყობილობების, გასასვლელის ნიშნების და სხვა შენობა-ნაგებობის უსაფრთხოების ნაწილების მოთხოვნილი სისტემების აღნიშვნების გაკლასება და რაოდენობა პირობითია. ხანძარსაწინააღმდეგო დაცვის სისტემების, მექანიკური მოწყობილობების გასასვლელის ნიშნების და სხვა აუცილებელი სისტემების პროექტი უნდა დამუშავდეს და განხორციელდეს შესაბამისი სპეციალისტების მიერ შენობა-ნაგებობის უსაფრთხოების ნაწილში მითითებული მოთხოვნების და სტანდარტების გამოყენებით.

გეგმებზე მოცემული დაკავებულობები, დაკავებულობის კლასები და დაკავებულობის დატვირთვები, ასევე კედლების და კარების აღსრულებების ხარისხების შესაბამისი აღნიშვნები, გასასვლელამდე სავალი მანძილები, გასასვლელისაკენ სავალი გზიდან ბილიკების სიგრძეები და სხვა წესებთან შესაბამისობისთვის აუცილებელი გრაფიკული აღნიშვნები განსაზღვრულია სავარჯიშოების მოსარობის 2016 წლის 28 იანვრის №41 დადგენილების "ტექნიკური რეგლამენტის "შენობა ნაგებობის უსაფრთხოების წესებთან დაკმაყოფილების შეფასება" მიხედვით და აღნიშნული დადგენილების შემდგომი რედაქციების გათვალისწინებით.

ღენის გათითვის შემთხვევაში სამადარიგო

ელექტროსისტემა აუტომატურად გაანათებს გასასვლელ საშუალებებს.

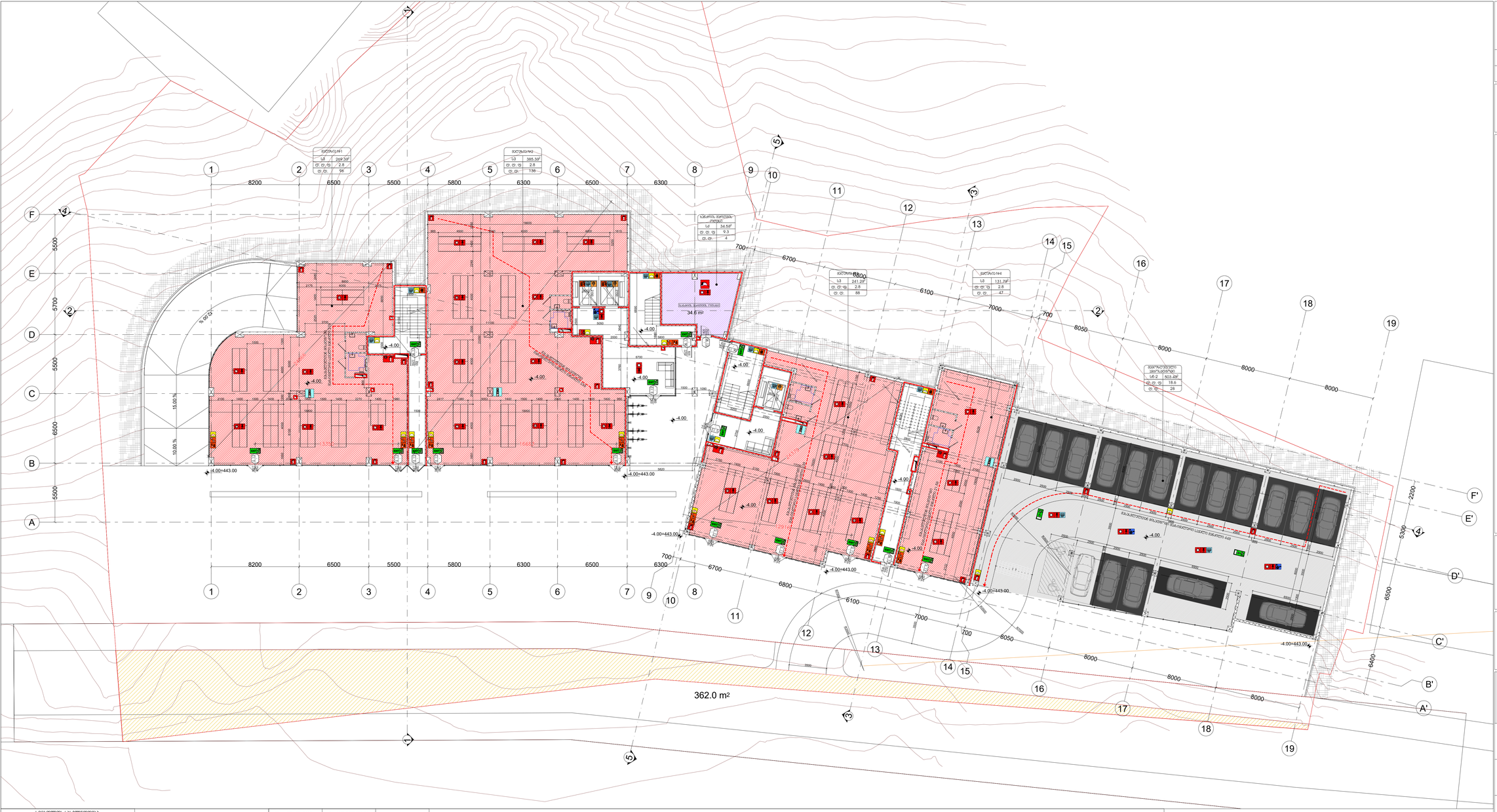

სიმბოლოს ახსნა	
ხანძრის ავტომატური ხმაური	
საბანაო მოედანი	
ელექტრული ავტომატი	
ავტომატური ავტომატი მოძრავი სისტემა	
ავტომატური ავტომატი მოძრავი სისტემა	
ავარიის შეჩერების სისტემა	
ავტომატური ავტომატი მოძრავი სისტემა	
ავტომატური სისტემა	
საბანაო მანქანის ტიპები	
საბანაო მანქანის ტიპები	
მანქანების მოძრაობის სისტემა/მანქანების შეჩერების სისტემა	
ავარიული მანქანა	
საბანაო მოედანი	
საბანაო ტიპები	

ხანძრის მარტივი ორმაო	
საბანაო ტიპი	
საბანაო მოედანის ავარია	
პრიზული და ბმული ბანაობის სისტემა	
მეცნიერული განაშენების სისტემა	
ბასასვლელი ადნიშნული განათებული ნიშანი	
1 საათიანი ხანძარმედეგობის ადნიშნული ხაზი	
2 საათიანი ხანძარმედეგობის ადნიშნული ხაზი	

დაკავებულობის ჯგუფები	დაკავებულობის ჯგუფის აღნიშვნა	ფერის კოდი
მაცხოვრის ჯგუფი (მ)		RGB (34,139,34)
საბინაო ჯგუფი (ს)		RGB (79,12,187)
საბანაობლიანელი ჯგუფი - (ს)		RGB (245,99,20)
საბინაოები ჯგუფი (ს)		RGB (160,32,240)
ფილი საბანაობის შემადგენი ჯგუფი- (ფ)		RGB (94,8,58)
ფარეშანელების ჯგუფი (ფ)		RGB (0,0,255)
საბანაო ჯგუფი (ს)		RGB (255,0,0)
საბინაოებული ჯგუფი (ს)		RGB (220,185,0)
საბანაობის ჯგუფი (ს)		RGB (136,135,134)
დამხმარე ჯგუფი (დ)		RGB (57,57,56)

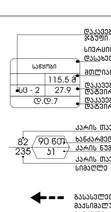

ბეგმეგზე მოცემული ხანძარსანინააღმდეგო დაცვის სისტემების,მექანიკური მოწყობილობების, ბასასვლელის ნიშნების და სხვა შენობა-ნაგებობის უსაფრთხოების ნესებით მოთხოვნილი სისტემების ადნიშვნების განლაგება და რაოდენობა პირობითია. ხანძარსანინააღმდეგო დაცვის სისტემების, მექანიკური მოწყობილობების ბასასვლელის ნიშნების და სხვა ავსილებელი სისტემების პროექტი უნდა დაგეგმილდეს და განხორციელდეს შესაბამისის სპეციალისტების მიერ შენობა-ნაგებობის უსაფრთხოების ნესებთან მოთხოვნების და სტანდარტების გამოყენებით.

ბეგმეგზე მოცემული დაკავებულობები, დაკავებულობის ჯგუფები და დაკავებულობის დატვირთვები, ასევე ევაკუაციის და კარების ცვსახვმედეგობის ხარისხების შესაბამისი ადნიშვნები, ბასასვლელამდე სავალი მანძილები, ბასასვლელისაკენ სავალი სარკმო ბილიკების სიხრძენი და სხვა ნესებთან შესაბამისობისთვის ავსილებელი გრაფიკული ადნიშვნები განსაზღვრულია საკარმიდლოს მთავარიის 2016 წლის 28 იანვარის №41 დადგენილების "ბენერალური რეგლამენტის "შენობა ნაგებობის უსაფრთხოების ნესებთან დაგბაკმაცების თაობაზე" მიხედვით და ადნიშნული დაბნვნილების შემდგომი რედაქციების გათვალისნინებით.

ღენის გათვის შემთხვევაში სათადარიგო

ელექტროსისტემა ავტომატურად გაანათებს ბასასვლელ სამუალებებს.

პროექტის სახელწოდება

მრავალფუნქციური საცხოვრებელი კომპლექსის ვაშლიჯვრის დასახლებაში, მარშალ გელოვანის №32 გ

სტადია	მშენებლობის ნებართვა
თარიღი	

ობიექტის მისამართი

ვაშლიჯვრის დასახლება, გელოვანის გამზირი №32 გ

პირობითი აღნიშვნები

შენიშვნები

დამკვეთი

-

დირექტორი	გ. ლეკიაშვილი
ჯრ.მთავარი არქიტექტორი	გ.ცუცქირიძე
დამამუშავა	ლ.გოგოლაძე
შეამოწმა	გ. ლეკიაშვილი

ნახაზის დასახელება

გეგმა -4.00 ნიშნულზე

ფორმატი	მასშტაბი	ეტაპი	გვერდი
A1	1:150		

არქიტექტორი სახელოსნოები

ობიექტის სახელწოდება
ბინათმშენებლობითი სამხატვრო ცენტრის
კომპლექსის პირველი ეტაპის დასახლებები,
მდებარე ქალაქ თბილისში №32 8

სექტორი | მშენებლობის ნებართვა

თანრიგი

ლიტერის მისამართი
ვაჟა-ფშაველის დასახლება, გალერეა
მანქანის №32 8

პროექტის ავტორები

მფლობელები

-

დირექტორი | გ. დვალიშვილი

არქიტექტორი | გ.ცქიტარიძე

დახმარება | ლ.გიგილაშვილი

მშენებელი | გ. დვალიშვილი

ნახაზის დასახელება

მშენ 0.00 ნიშნულის გეგმა

ფორმატი | მასშტაბი | ერთი | ფურცელი

A1 | 1:150


ოთახი
ოთახი
ოთახი

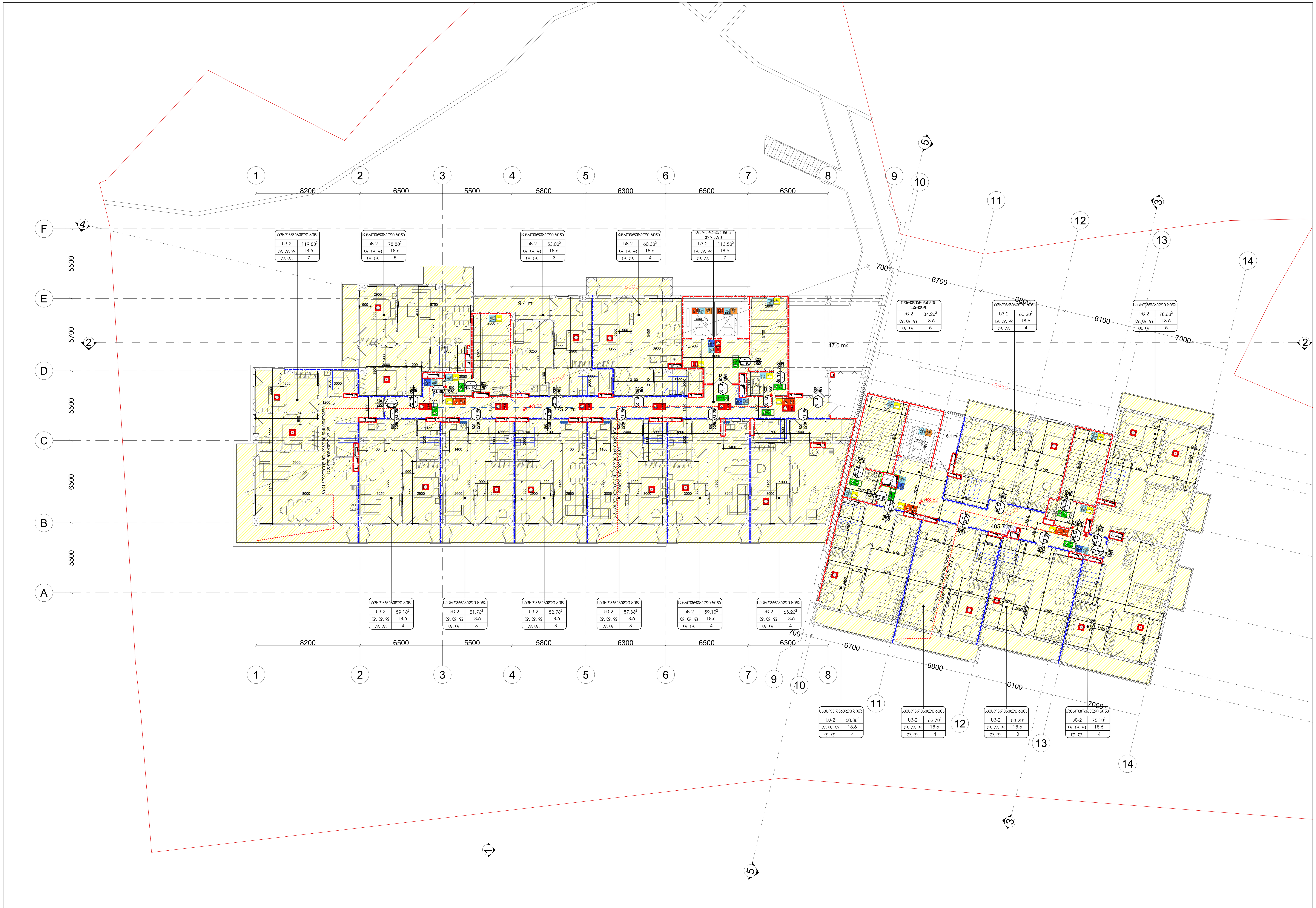

სიმბოლოს სახელწოდება	
ხელის ცეცხლმაქრი	ხანძრის მართვის ოთახი
სახანძრო მილდგარი	სახანძრო ლიფტი
ორმხრივი კავშირის სისტემა	სახანძრო მილდგარის კარადა
კვამლზე ავტომატური მორეაგირე მაუწყებელი	ვიზუალური და ხმოვანი განგაშის სისტემა
ჰაერის დაწნევის სისტემა	მექანიკური განიავების სისტემა
ავტოსაშხეფი	
კვამლის გაწოვის სისტემა	
სახანძრო განგაშის ღილაკი	
დამაკავებელთა შეტყობინების სისტემა(ტექსტური შეტყობინების სისტემა)	
ავარიული განათება	
სახანძრო მისაერთებელი	
სახანძრო ჰიდრანტი	

გასასვლელი აღმნიშვნელი განათებული ნიშანი

1 საათიანი ხანძარმედეგობის აღმნიშვნელი ხაზი

2 საათიანი ხანძარმედეგობის აღმნიშვნელი ხაზი

დაკავებულობის ჯგუფები	დაკავებულობის ჯგუფის აღნიშვნა	ფერის კოდი
თავშეყრის ჯგუფი (თვ)		RGB (34,139,34)
საქმიანი ჯგუფი (სქ)		RGB (79,12,187)
საგანმანათლებლო ჯგუფი - (სგ)		RGB (245,99,20)
სამრეწველო ჯგუფი (სმ)		RGB (160,32,240)
დიდი საფრთხის შემცველი ჯგუფი- (დსშ)		RGB (94,8,58)
დაწესებულებითი ჯგუფი (დწ)		RGB (0,0,255)
სავაჭრო ჯგუფი (სვ)		RGB (255,0,0)
საცხოვრებელი ჯგუფი (სც)		RGB (220,185,0)
სასაწყობო ჯგუფი (სწ)		RGB (136,135,134)
დამხმარე ჯგუფი (დს)		RGB (57,57,56)

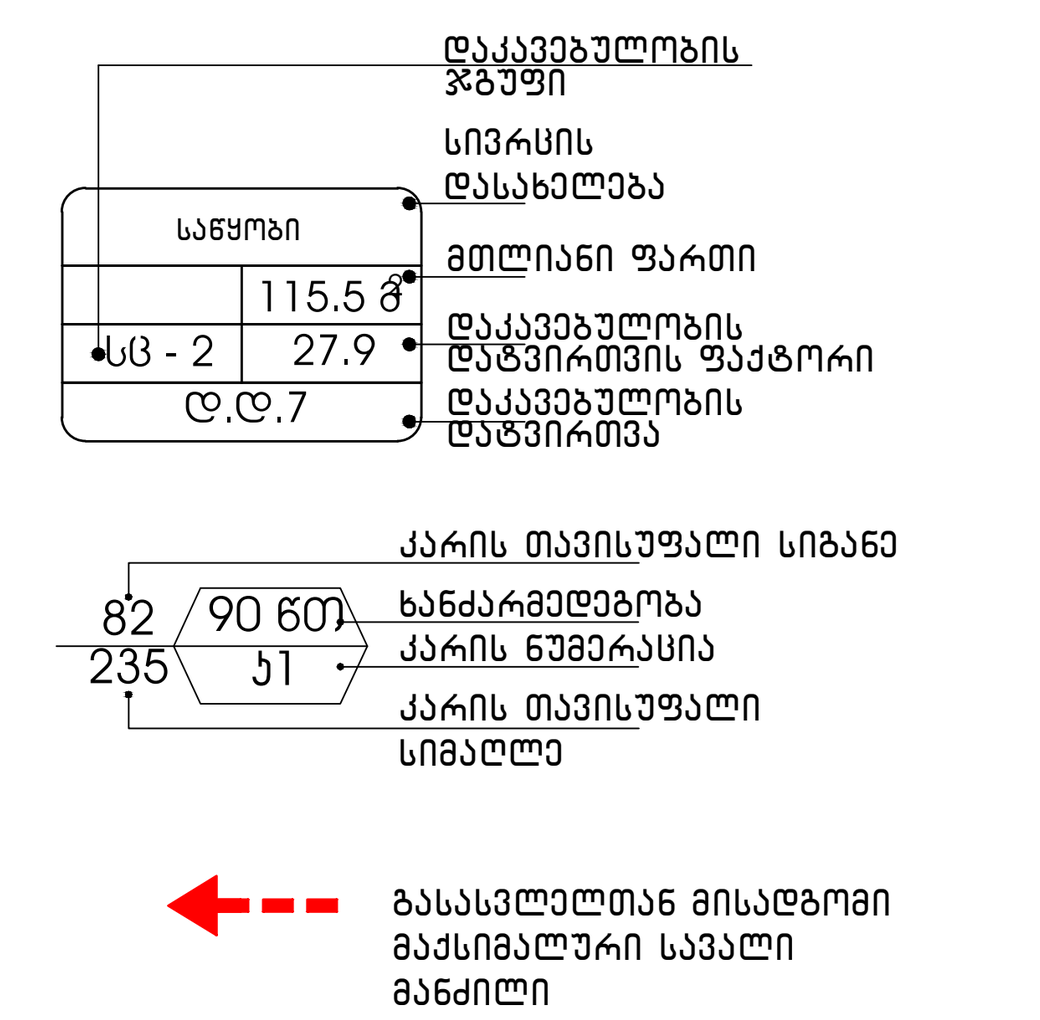

გეგმებზე მოცემული ხანძარსაწინააღმდეგო დაცვის სისტემების,მექანიკური მოწყობილობების, გასასვლელის ნიშნების და სხვა შენობა-ნაგებობის უსაფრთხოების წესებით მოთხოვნილი სისტემების აღნიშვნების განლაგება და რაოდენობა პირობითია.
ხანძარსაწინააღმდეგო დაცვის სისტემების, მექანიკური მოწყობილობების გასასვლელის ნიშნების და სხვა აუცილებელი სისტემების პროექტი უნდა დამუშავდეს და განხორციელდეს შესაბამისი სპეციალისტების მიერ შენობა-ნაგებობის უსაფრთხოების წესებში მითითებული მოთხოვნების და სტანდარტების გამოყენებით.

გეგმებზე მოცემული დაკავებულობები, დაკავებულობის ჯგუფები და დაკავებულობის დატვირთვები, ასევე კედლების და კარების ცეცხლმედეგობის ხარისხების შესაბამისი აღნიშვნები, გასასვლელამდე სავალი მანძილები, გასასვლელისკენ სავალი საერთო ბილიკების სიგრძეები და სხვა წესებთან შესაბამისობისთვის აუცილებელი გრაფიკული აღნიშვნები განსაზღვრულია საქართველოს მთავრობის 2016 წლის 28 იანვრის №41 დადგენილების "ტექნიკური რეგლამენტის "შენობა ნაგებობის უსაფრთხოების წესებთან დამტკიცების თაობაზე" მიხედვით და აღნიშნული დადგენილების შემდგომი რედაქციების გათვალისწინებით.

დენის გათიშვის შემთხვევაში სათადარიგო

ელექტროსისტემა ავტომატურად გაანათებს გასასვლელ საშუალებებს.

პროექტის სახელწოდება	მრავალფუნქციური საცხოვრებელი კომპლექსი ვაშლიჯვრის დასახლებაში, მარშალ გელოვანის №32 გ
სტადია	მშენებლობის ნებართვა
თარიღი	
ობიექტის მისამართი	ვაშლიჯვრის დასახლება, გელოვანის გამზირი №32 გ
პირობითი აღნიშვნები	
შენიშვნები	
დამკვეთი	-
დირექტორი	შ. ლეკიაშვილი
პრ.მთავარი არქიტექტორი	გ.ცუცქირიძე
დაამუშავა	ლ.გოგოლაძე
შეამოწმა	შ. ლეკიაშვილი
ნახაზის დასახელება	გეგმა +3.60 ნიშნულზე

ფორმატი	მასშტაბი	კოდი	გვერდი
A1	1:150		

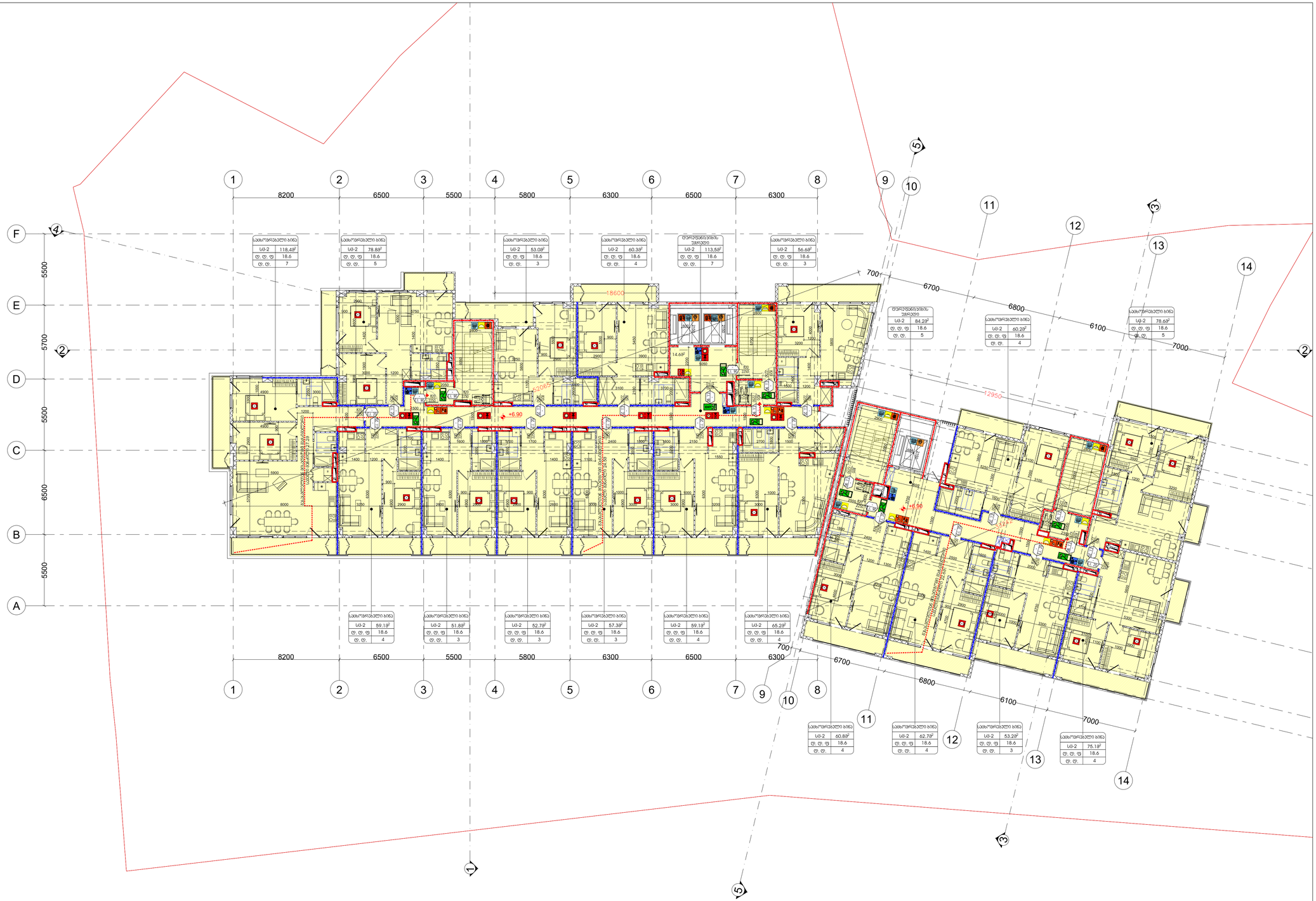

სიმბოლოების განმარტება

ხანძრის გარემოს ოთახი	
ხანძრის ლიფტი	
სახანძრო მილსადენის კარადა	
ვიზუალური და ხმოვანი განგაშის სისტემა	
მექანიკური განიავების სისტემა	
გასასვლელი აღმნიშვნელი განათებული ნიშანი	
1 საათიანი ხანძარმედეგობის აღმნიშვნელი ხაზი	
2 საათიანი ხანძარმედეგობის აღმნიშვნელი ხაზი	

სიმბოლოების განმარტება
ხანძრის სიგნალიზაცია
ხანძრის ავტომატური სიგნალიზაციის ცენტრალური პულტი



სიმბოლოს სახელწოდება
ხელის ცეცხლმაქრი
სახანძრო მილსადარი
ორგზრიანი კავშირის სისტემა
კვამლზე ავტომატური მოქაუნირე მუხლსადები
კაპარის დაწნევის სისტემა
ავტომაგისტრალი
კვამლის ბაწრების სისტემა
სახანძრო ბაგნაშის ღილაკი
დაკავშირებული შეტყობინების სისტემა(ტექსტური შეტყობინების სისტემა)
ავარიული განათება
სახანძრო მოსარომელი
სახანძრო კიდრანტი

ხანძრის მართვის ოთახი
სახანძრო ლიფტი
სახანძრო მილსადარის კარადა
ვიზუალური და ხმოვანი განგაშის სისტემა
მექანიკური განიავების სისტემა
გასასვლელი ადგილის განათებული ნიშანი
1 საკონტაქტო ხანძარმქრობების ატლანტიკური ხაზი
2 საკონტაქტო ხანძარმქრობების ატლანტიკური ხაზი

დაკავებულობის ჯგუფების	დაკავებულობის ჯგუფის აღნიშვნა	ფერის კოდი
მაღაზიის ჯგუფი (მა)		RGB (34,139,34)
საკონტაქტო ჯგუფი (სა)		RGB (79,12,187)
საგანგებო სიტუაციების ჯგუფი - (სგ)		RGB (245,99,20)
საჭიანელო ჯგუფი (სგ)		RGB (160,32,240)
ღიდი საერთოს შემადგენელი ჯგუფი- (ღს)		RGB (94,8,58)
დანიშნულებითი ჯგუფი (ღნ)		RGB (0,0,255)
საკუთარ ჯგუფი (სე)		RGB (255,0,0)
საცხოვრებელი ჯგუფი (სც)		RGB (220,185,0)
საკაფეტო ჯგუფი (სწ)		RGB (136,135,134)
დაგხაგარე ჯგუფი (ღწ)		RGB (57,57,56)

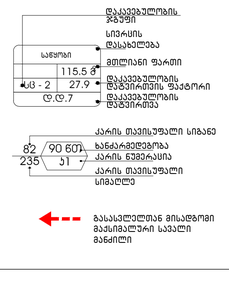

გეგმებზე მოცემული ხანძარსაწინააღმდეგო დაცვის სისტემების,მექანიკური მოწყობილობების, გასასვლელის ნიშნების და სხვა შენობა-ნაგებობის უსაფრთხოების წესებით მოთხოვნილი სისტემების აღნიშვნების განლაგება და რაოდენობა პირობითია. ხანძარსაწინააღმდეგო დაცვის სისტემების, მექანიკური მოწყობილობების გასასვლელის ნიშნების და სხვა აუცილებელი სისტემების პროექტი უნდა დამუშავდეს და განხორციელდეს შესაბამისი სპეციალისტების მიერ შენობა-ნაგებობის უსაფრთხოების წესებში მითითებული მოთხოვნების და სტანდარტების გამოყენებით.

გეგმებზე მოცემული დაკავებულობები, დაკავებულობის ჯგუფები და დაკავებულობის დატვირთვები, ასევე კედლების და კარების ცეცხლმედეგობის ხარისხების შესაბამისი აღნიშვნები, გასასვლელსამდე სავალი მანძილები, გასასვლელისკენ სავალი საერთო ბილიკების სიგრძეები და სხვა წესებთან შესაბამისობისთვის აუცილებელი გრაფიკული აღნიშვნები განსაზღვრულია საქართველოს მთავრობის 2016 წლის 28 იანვრის №41 დადგენილების "ტექნიკური რეგლამენტის "შენობა ნაგებობის უსაფრთხოების წესებთან დამატებების თაობაზე" მიხედვით და აღნიშნული დადგენილების შემდგომი რედაქციების გათვალისწინებით.

დენის გათიშვის შემთხვევაში სათადარიგო

ელექტროსისტემა ავტომატურად გაანათებს გასასვლელ საშუალებებს.

პროექტის სახელწოდება
მრავალფუნქციური საცხოვრებელი კომპლექსი ვაშლიჯვრის დასახლებაში, მარშალ გელოვანის №32 გ
სტადია: მშენებლობის ნებართვა
თარიღი:

ობიექტის მისამართი
ვაშლიჯვრის დასახლება, გელოვანის მაჩხირი №32 გ

პირობითი აღნიშვნები

შენიშვნები

დამკვეთი
-

დირექტორი	შ. ლეკიაშვილი
პრ.მთავარი არქიტექტორი	გ.ცუცქირიძე
დაამუშავა	ლ.გოგოლაძე
შეამოწმა	შ. ლეკიაშვილი

ნახაზის დასახელება
გეგმა +10.20 ნიშნულზე

ფორმატი	მასშტაბი	ჯოდი	გვერდი
A1	1:150		

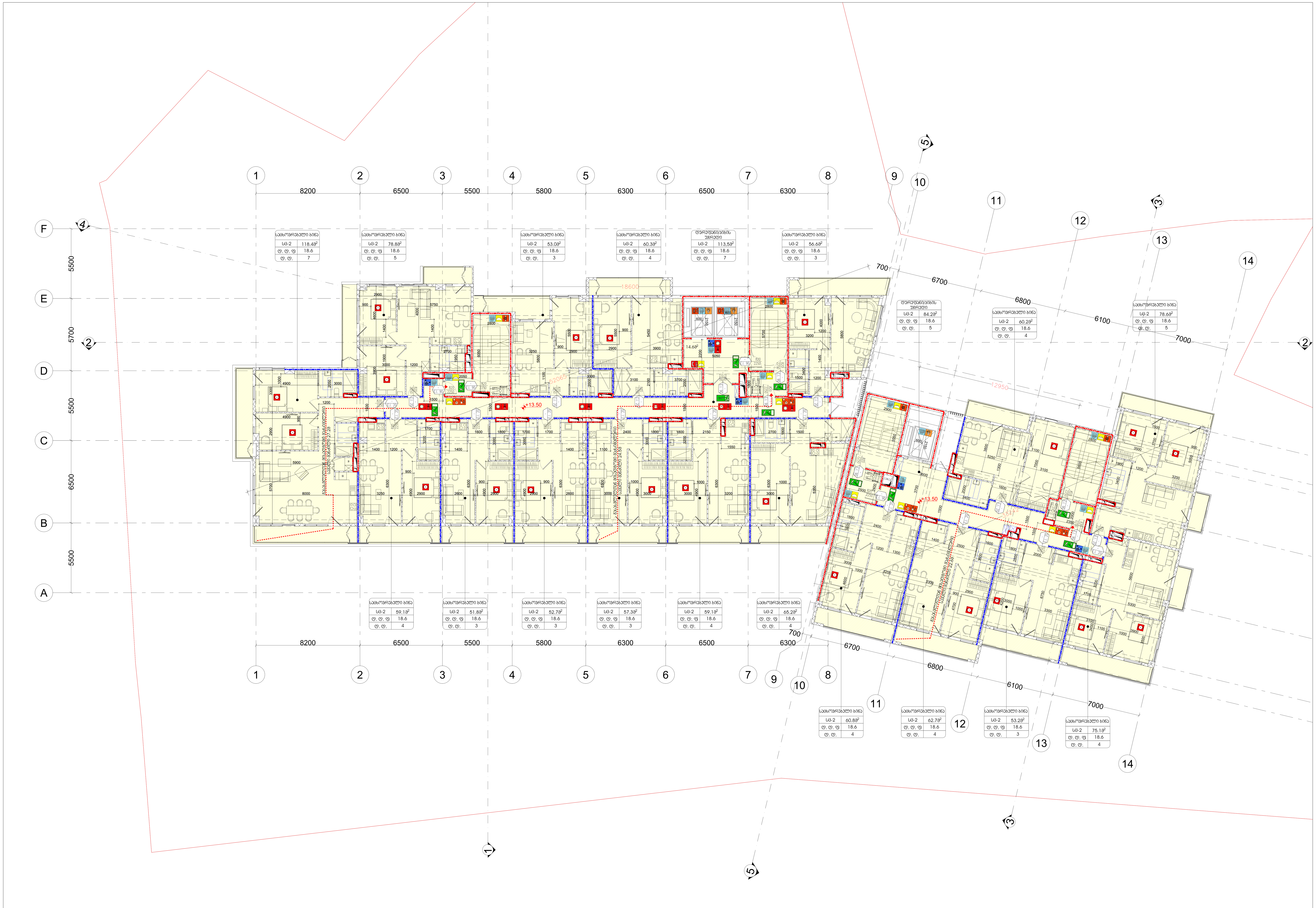

პროექტის სახელწოდება

მრავალფუნქციური საცხოვრებელი კომპლექსი ვაშლიჯვრის დასახლებაში, მარშალ გელოვანის №32 გ

სტადია	მშენებლობის ნებართვა
თარიღი	

ობიექტის მისამართი

ვაშლიჯვრის დასახლება, გელოვანის გამზირი №32 გ

პირობითი აღნიშვნები

შენიშვნები

დამკვეთი

-

დირექტორი	შ. ლეკიაშვილი
პრ.მთავარი არქიტექტორი	გ.ცუცქირიძე
დაამუშავა	ლ.გოგოლაძე
შეამოწმა	შ. ლეკიაშვილი

ნახაზის დასახელება

გეგმა +13.50 ნიშნულზე

ფორმატი	მასშტაბი	კოდი	გვერდი
A1	1:150		

სიმბოლოს სახელწოდება

ხელის ცეცხლმაქრი	ხანძრის მართვის ოთახი
სახანძრო მილდგარი	სახანძრო ლიფტი
ორმხრივი კავშირის სისტემა	სახანძრო მილდგარის კარადა
კვამლზე ავტომატური მორეაგირე მაუწყებელი	ვიზუალური და ხმოვანი განგაშის სისტემა
ჰაერის დაწნევის სისტემა	მექანიკური განიავების სისტემა
ავტოსაშხეფი	
კვამლის გაწოვის სისტემა	
სახანძრო განგაშის ღილაკი	
დამკავებელთა შეტყობინების სისტემა(ტექსტური შეტყობინების სისტემა)	
ავარიული განათება	
სახანძრო მისაერთებელი	
სახანძრო ჰიდრანტი	

EXIT

გასასვლელი აღმნიშვნელი განათებული ნიშანი

1 საათიანი ხანძარმედეგობის აღმნიშვნელი ხაზი

2 საათიანი ხანძარმედეგობის აღმნიშვნელი ხაზი

დაკავებულობის ჯგუფები	დაკავებულობის ჯგუფის აღნიშვნა	ფერის კოდი
თავშეყრის ჯგუფი (თვ)		RGB (34,139,34)
საქმიანი ჯგუფი (სქ)		RGB (79,12,187)
საგანმანათლებლო ჯგუფი - (სგ)		RGB (245,99,20)
სამრეწველო ჯგუფი (სმ)		RGB (160,32,240)
დიდი საფრთხის შემცველი ჯგუფი- (დსშ)		RGB (94,8,58)
დაწესებულებითი ჯგუფი (დწ)		RGB (0,0,255)
სავაჭრო ჯგუფი (სვ)		RGB (255,0,0)
საცხოვრებელი ჯგუფი (სც)		RGB (220,185,0)
სასაწყობო ჯგუფი (სწ)		RGB (136,135,134)
დამხმარე ჯგუფი (დს)		RGB (57,57,56)

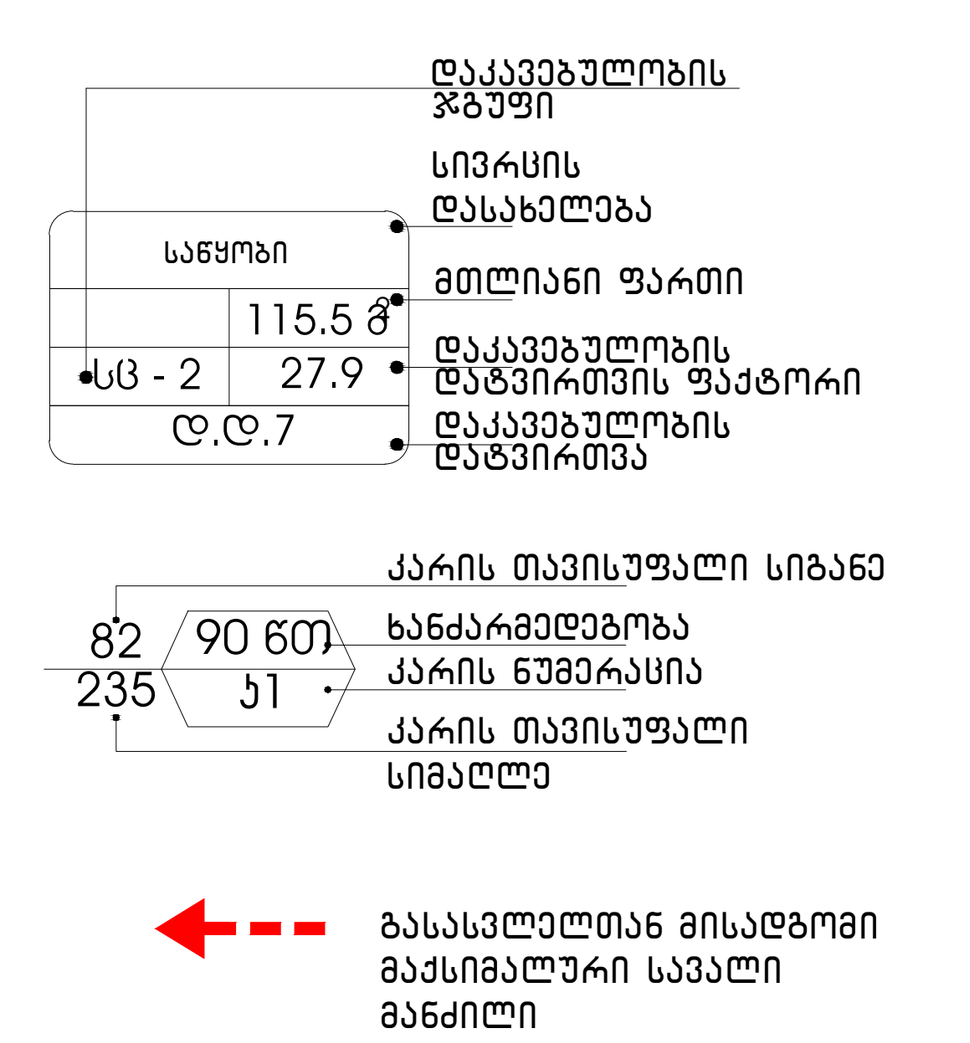

გეგმებზე მოცემული ხანძარსაწინააღმდეგო დაცვის სისტემების,მექანიკური მოწყობილობების, გასასვლელის ნიშნების და სხვა შენობა-ნაგებობის უსაფრთხოების წესებით მოთხოვნილი სისტემების აღნიშვნების განლაგება და რაოდენობა პირობითია.
ხანძარსაწინააღმდეგო დაცვის სისტემების, მექანიკური მოწყობილობების გასასვლელის ნიშნების და სხვა აუცილებელი სისტემების პროექტი უნდა დამუშავდეს და განხორციელდეს შესაბამისი სპეციალისტების მიერ შენობა-ნაგებობის უსაფრთხოების წესებში მითითებული მოთხოვნების და სტანდარტების გამოყენებით.

გეგმებზე მოცემული დაკავებულობები, დაკავებულობის ჯგუფები და დაკავებულობის დატვირთვები, ასევე კედლების და კარების ცეცხლმედეგობის ხარისხების შესაბამისი აღნიშვნები, გასასვლელამდე სავალი მანძილები, გასასვლელისკენ სავალი საერთო ბილიკების სიგრძეები და სხვა წესებთან შესაბამისობისთვის აუცილებელი გრაფიკული აღნიშვნები განსაზღვრულია საქართველოს მთავრობის 2016 წლის 28 იანვრის №41 დადგენილების "ტექნიკური რეგლამენტის "შენობა ნაგებობის უსაფრთხოების წესებთან დამტკიცების თაობაზე" მიხედვით და აღნიშნული დადგენილების შემდგომი რედაქციების გათვალისწინებით.

დენის გათიშვის შემთხვევაში სათადარიგო

ელექტროსისტემა ავტომატურად გაანათებს გასასვლელ საშუალებებს.

Обект:	Жилищна сграда с ниско енергийно потребление, ателиета, магазини, подземен паркинг и трафопост
Адрес:	УПИ I-1, кв. 32, м. „Зона Б-5“, гр. Пловдив
Фаза:	Работен проект
Част:	Архитектурна
Чертеж:	Генерален план
Мащаб:	1:150
Дата:	Септември 2025 г.

Проектант:
„Архитектурно бюро Пловдив“ ЕООД
гр. Пловдив, ул. „Христо Ботев“ №32 ет.2
тел. 032/ 123 456, e-mail: office@arch-plovdiv.bg

Проектен екип:
арх. Мария Стоянова
арх. Георги Димитров
инж. Елена Христова

Забележки:
1. Всички размери са в милиметри, освен ако е посочено друго.
2. Преди започване на строителните работи да се сверят всички размери на място.
3. Забранява се промяна на конструктивни елементи без съгласувано писмено разрешение.
4. Строителните материали да отговарят на изискванията на БДС и техническите паспорти.
5. Авторските права върху настоящия проект са собственост на „Архитектурно бюро Пловдив“ ЕООД.

Ситуация	Мащаб
Генерален план	1:150

Лист	Общ брой листове
А1	1

Легенда	
Граница на имота	
Сграда – съществуваща	
Сграда – проектирана	
Ос на сграда	
Ос на улица	
Бордюр	
Тротоар	
Пешеходна алея	
Паркоместа	
Зелени площи	
Дървета	
Ограда	
Трафопост	
Подземен паркинг – вход	
Подземен паркинг – изход	
Магазин	
Ателие	
Жилищен вход	
Пожарна стълба	
Контейнери за отпадъци	
Велосипедна стойка	
Осветление	
Пожарен кран	
Водомерна шахта	
Канализационна шахта	
Ревизионна шахта	
Дъждовна шахта	
Газопровод	
Водопровод	
Канализация	
Електрически кабел	
Телефонен кабел	
Оптичен кабел	
Кота терен	
Кота тротоар	
Кота улица	
Посока на движение	
Пожарна стълба	
Контейнери за отпадъци	
Велосипедна стойка	
Осветление	
Пожарен кран	
Водомерна шахта	
Канализационна шахта	
Ревизионна шахта	
Дъждовна шахта	
Газопровод	
Водопровод	
Канализация	
Електрически кабел	
Телефонен кабел	
Оптичен кабел	
Кота терен	
Кота тротоар	
Кота улица	
Посока на движение	

Ситуационен план
М 1:500

Забележки към ситуационния план:
1. Ситуационният план е изготвен въз основа на кадастрална карта и кадастрални регистри.
2. Всички размери са в метри, освен ако е посочено друго.
3. Преди започване на строителните работи да се сверят всички размери на място.
4. Забранява се промяна на конструктивни елементи без съгласувано писмено разрешение.
5. Авторските права върху настоящия проект са собственост на „Архитектурно бюро Пловдив“ ЕООД.
6. Строителните материали да отговарят на изискванията на БДС и техническите паспорти.
7. Всички кабели да се полагат в кабелна канална мрежа.
8. Всички водопроводни и канализационни тръби да се полагат под дълбочина, не по-малка от 1,40 м.
9. Всички пожарни кранове да са на разстояние не по-малко от 5,00 м от сградата.
10. Всички пожарни кранове да са на разстояние не по-малко от 2,00 м от ръба на тротоара.
11. Всички пожарни кранове да са на разстояние не по-малко от 1,00 м от ръба на пътя.
12. Всички пожарни кранове да са на разстояние не по-малко от 1,00 м от ръба на паркинга.
13. Всички пожарни кранове да са на разстояние не по-малко от 1,00 м от ръба на алеята.
14. Всички пожарни кранове да са на разстояние не по-малко от 1,00 м от ръба на площадката.

Експликация на помещенията

№	Наименование	Площ (м²)
1	Ателие 1	42,50
2	Ателие 2	38,75
3	Ателие 3	45,20
4	Ателие 4	40,10
5	Ателие 5	36,80
6	Ателие 6	44,60
7	Ателие 7	39,90
8	Ателие 8	41,30
9	Ателие 9	37,40
10	Ателие 10	43,70
11	Ателие 11	35,60
12	Ателие 12	46,80
13	Ателие 13	38,20
14	Ателие 14	41,50
15	Ателие 15	44,10
16	Ателие 16	39,30
17	Ателие 17	42,60
18	Ателие 18	36,90
19	Ателие 19	40,40
20	Ателие 20	43,10
21	Ателие 21	37,80
22	Ателие 22	45,50
23	Ателие 23	38,60
24	Ателие 24	41,90
25	Ателие 25	44,30
26	Ателие 26	39,70
27	Ателие 27	42,80
28	Ателие 28	36,50
29	Ателие 29	40,60
30	Ателие 30	43,40
31	Ателие 31	37,20
32	Ателие 32	45,80
33	Ателие 33	38,90
34	Ателие 34	41,70
35	Ателие 35	44,50
36	Ателие 36	39,60
37	Ателие 37	42,90
38	Ателие 38	36,70
39	Ателие 39	40,80
40	Ателие 40	43,60
41	Ателие 41	37,40
42	Ателие 42	45,90
43	Ателие 43	38,80
44	Ателие 44	41,60
45	Ателие 45	44,40
46	Ателие 46	39,50
47	Ателие 47	42,70
48	Ателие 48	36,60
49	Ателие 49	40,70
50	Ателие 50	43,50
51	Ателие 51	37,30
52	Ателие 52	45,70
53	Ателие 53	38,70
54	Ателие 54	41,80
55	Ателие 55	44,20
56	Ателие 56	39,40
57	Ателие 57	42,50
58	Ателие 58	36,80
59	Ателие 59	40,90
60	Ателие 60	43,30
61	Ателие 61	37,50
62	Ателие 62	45,60
63	Ателие 63	38,50
64	Ателие 64	41,40
65	Ателие 65	44,00
66	Ателие 66	39,30
67	Ателие 67	42,40
68	Ателие 68	36,90
69	Ателие 69	40,50
70	Ателие 70	43,20
71	Ателие 71	37,60
72	Ателие 72	45,40
73	Ателие 73	38,40
74	Ателие 74	41,30
75	Ателие 75	44,10
76	Ателие 76	39,20
77	Ателие 77	42,30
78	Ателие 78	36,70
79	Ателие 79	40,40
80	Ателие 80	43,00
81	Ателие 81	37,70
82	Ателие 82	45,30
83	Ателие 83	38,30
84	Ателие 84	41,20
85	Ателие 85	44,00
86	Ателие 86	39,10
87	Ателие 87	42,20
88	Ателие 88	36,60
89	Ателие 89	40,30
90	Ателие 90	43,00
91	Ателие 91	37,80
92	Ателие 92	45,20
93	Ателие 93	38,20
94	Ателие 94	41,10
95	Ателие 95	44,00
96	Ателие 96	39,00
97	Ателие 97	42,10
98	Ателие 98	36,50
99	Ателие 99	40,20
100	Ателие 100	43,00
101	Ателие 101	37,90
102	Ателие 102	45,10
103	Ателие 103	38,10
104	Ателие 104	41,00
105	Ателие 105	44,00
106	Ателие 106	38,90
107	Ателие 107	42,00
108	Ателие 108	36,40
109	Ателие 109	40,10
110	Ателие 110	43,00
111	Ателие 111	38,00
112	Ателие 112	45,00
113	Ателие 113	38,00
114	Ателие 114	41,00
115	Ателие 115	44,00
116	Ателие 116	38,80
117	Ателие 117	42,00
118	Ателие 118	36,30
119	Ателие 119	40,00
120	Ателие 120	43,00
121	Ателие 121	38,00
122	Ателие 122	45,00
123	Ателие 123	38,00
124	Ателие 124	41,00
125	Ателие 125	44,00
126	Ателие 126	38,80
127	Ателие 127	42,00
128	Ателие 128	36,30
129	Ателие 129	40,00
130	Ателие 130	43,00
131	Ателие 131	38,00
132	Ателие 132	45,00
133	Ателие 133	38,00
134	Ателие 134	41,00
135	Ателие 135	44,00
136	Ателие 136	38,80
137	Ателие 137	42,00
138	Ателие 138	36,30
139	Ателие 139	40,00
140	Ателие 140	43,00
141	Ателие 141	38,00
142	Ателие 142	45,00
143	Ателие 143	38,00
144	Ателие 144	41,00
145	Ателие 145	44,00
146	Ателие 146	38,80
147	Ателие 147	42,00
148	Ателие 148	36,30
149	Ателие 149	40,00
150	Ателие 150	43,00
151	Ателие 151	38,00
152	Ателие 152	45,00
153	Ателие 153	38,00
154	Ателие 154	41,00
155	Ателие 155	44,00
156	Ателие 156	38,80
157	Ателие 157	42,00
158	Ателие 158	36,30
159	Ателие 159	40,00
160	Ателие 160	43,00
161	Ателие 161	38,00
162	Ателие 162	45,00
163	Ателие 163	38,00
164	Ателие 164	41,00
165	Ателие 165	44,00
166	Ателие 166	38,80
167	Ателие 167	42,00
168	Ателие 168	36,30
169	Ателие 169	40,00
170	Ателие 170	43,00
171	Ателие 171	38,00
172	Ателие 172	45,00
173	Ателие 173	38,00
174	Ателие 174	41,00
175	Ателие 175	44,00
176	Ателие 176	38,80
177	Ателие 177	42,00
178	Ателие 178	36,30
179	Ателие 179	40,00
180	Ателие 180	43,00
181	Ателие 181	38,00
182	Ателие 182	45,00
183	Ателие 183	38,00
184	Ателие 184	41,00
185	Ателие 185	44,00
186	Ателие 186	38,80
187	Ателие 187	42,00
188	Ателие 188	36,30
189	Ателие 189	40,00
190	Ателие 190	43,00
191	Ателие 191	38,00
192	Ателие 192	45,00
193	Ателие 193	38,00
194	Ателие 194	41,00
195	Ателие 195	44,00
196	Ателие 196	38,80
197	Ателие 197	42,00
198	Ателие 198	36,30
199	Ателие 199	40,00
200	Ателие 200	43,00
201	Ателие 201	38,00
202	Ателие 202	45,00
203	Ателие 203	38,00
204	Ателие 204	41,00
205	Ателие 205	44,00
206	Ателие 206	38,80
207	Ателие 207	42,00
208	Ателие 208	36,30
209	Ателие 209	40,00
210	Ателие 210	43,00
211	Ателие 211	38,00
212	Ателие 212	45,00
213	Ателие 213	38,00
214	Ателие 214	41,00
215	Ателие 215	44,00
216	Ателие 216	38,80
217	Ателие 217	42,00
218	Ателие 218	36,30
219	Ателие 219	40,00
220	Ателие 220	43,00
221	Ателие 221	38,00
222	Ателие 222	45,00
223	Ателие 223	38,00
224	Ателие 224	41,00
225	Ателие 225	44,00
226	Ателие 226	38,80
227	Ателие 227	42,00
228	Ателие 228	36,30
229	Ателие 229	40,00
230	Ателие 230	43,00
231	Ателие 231	38,00
232	Ателие 232	45,00
233	Ателие 233	38,00
234	Ателие 234	41,00
235	Ателие 235	44,00
236	Ателие 236	38,80
237	Ателие 237	42,00
238	Ателие 238	36,30
239	Ателие 239	40,00
240	Ателие 240	43,00
241	Ателие 241	38,00
242	Ателие 242	45,00
243	Ателие 243	38,00
244	Ателие 244	41,00
245	Ателие 245	44,00
246	Ателие 246	38,80
247	Ателие 247	42,00
248	Ателие 248	36,30
249	Ателие 249	40,00
250	Ателие 250	43,00
251	Ателие 251	38,00
252	Ателие 252	45,00
253	Ателие 253	38,00
254	Ателие 254	41,00
255	Ателие 255	44,00
256	Ателие 256	38,80
257	Ателие 257	42,00
258	Ателие 258	36,30
259	Ателие 259	40,00
260	Ателие 260	43,00
261	Ателие 261	38,00
262	Ателие 262	45,00
263	Ателие 263	38,00
264	Ателие 264	41,00
265	Ателие 265	44,00
266	Ателие 266	38,80
267	Ателие 267	42,00
268	Ателие 268	36,30
269	Ателие 269	40,00
270	Ателие 270	43,00
271	Ателие 271	38,00
272	Ателие 272	45,00
273	Ателие 273	38,00
274	Ателие 274	41,00
275	Ателие 275	44,00
276	Ателие 276	38,80
277	Ателие 277	42,00
278	Ателие 278	36,30
279	Ателие 279	40,00
280	Ателие 280	43,00
281	Ателие 281	38,00
282	Ателие 282	45,00
283	Ателие 283	38,00
284	Ателие 284	41,00
285	Ателие 285	44,00
286	Ателие 286	38,80
287	Ателие 287	42,00
288	Ателие 288	36,30
289	Ателие 289	40,00
290	Ателие 290	43,00
291	Ателие 291	38,00
292	Ателие 292	45,00
293	Ателие 293	38,00
294	Ателие 294	41,00
295	Ателие 295	44,00
296	Ателие 296	38,80
297	Ателие 297	42,00
298	Ателие 298	36,30
299	Ателие 299	40,00
300	Ателие 300	43,00
301	Ателие 301	38,00
302	Ателие 302	45,00
303	Ателие 303	38,00
304	Ателие 304	41,00
305	Ателие 305	44,00
306	Ателие 306	38,80
307	Ателие 307	42,00
308	Ателие 308	36,30
309	Ателие 309	40,00
310	Ателие 310	43,00
311	Ателие 311	38,00
312	Ателие 312	45,00
313	Ателие 313	38,00
314	Ателие 314	41,00
315	Ателие 315	44,00
316	Ателие 316	38,80
317	Ателие 317	42,00
318	Ателие 318	36,30
319	Ателие 319	40,00
320	Ателие 320	43,00
321	Ателие 321	38,00
322	Ателие 322	45,00
323	Ателие 323	38,00
324	Ателие 324	41,00
325	Ателие 325	44,00
326	Ателие 326	38,80
327	Ателие 327	42,00
328	Ателие 328	36,30
329	Ателие 329	40,00
330	Ателие 330	43,00
331	Ателие 331	38,00
332	Ателие 332	45,00
333	Ателие 333	38,00
334	Ателие 334	41,00
335	Ателие 335	44,00
336	Ателие 336	38,80
337	Ателие 337	42,00
338	Ателие 338	36,30
339	Ателие 339	40,00
340	Ателие 340	43,00
341	Ателие 341	38,00
342	Ателие 342	45,00
343	Ателие 343	38,00
344	Ателие 344	41,00
345	Ателие 345	44,00
346	Ателие 346	38,80
347	Ателие 347	42,00
348	Ателие 348	36,30
349	Ателие 349	40,00
350	Ателие 350	43,00
351	Ателие 351	38,00
352	Ателие 352	45,00
353	Ателие 353	38,00
354	Ателие 354	41,00
355	Ателие 355	44,00
356	Ателие 356	38,80
357	Ателие 357	42,00
358	Ателие 358	36,30
359	Ателие 359	40,00
360	Ателие 360	43,00
361	Ателие 361	38,00
362	Ателие 362	45,00
363	Ателие 363	38,00
364	Ателие 364	41,00
365	Ателие 365	44,00
366	Ателие 366	38,80
367	Ателие 367	42,00
368	Ателие 368	36,30
369	Ателие 369	40,00
370	Ателие 370	43,00
371	Ателие 371	38,00
372	Ателие 372	45,00
373	Ателие 373	38,00
374	Ателие 374	41,00
375	Ателие 375	44,00
376	Ателие 376	38,80
377	Ателие 377	42,00
378	Ателие 378	36,30
379	Ателие 379	40,00
380	Ателие 380	43,00
381	Ателие 381	38,00
382	Ателие 382	45,00
383	Ателие 383	38,00
384	Ателие 384	41,00
385	Ателие 385	44,00
386	Ателие 386	38,80
387	Ателие 387	42,00
388	Ателие 388	36,30
389	Ателие 389	40,00
390	Ателие 390	43,00
391	Ателие 391	38,00
392	Ателие 392	45,00
393	Ателие 393	38,00
394	Ателие 394	41,00
395	Ателие 395	44,00
396	Ателие 396	38,80
397	Ателие 397	42,00
398	Ателие 398	36,30
399	Ателие 399	40,00
400	Ателие 400	43,00
401	Ателие 401	38,00
402	Ателие 402	45,00
403	Ателие 403	38,00
404	Ателие 404	41,00
405	Ателие 405	44,00
406	Ателие 406	38,80
407	Ателие 407	42,00
408	Ателие 408	36,30
409	Ателие 409	40,00
410	Ателие 410	43,00
411	Ателие 411	38,00
412	Ателие 412	45,00
413	Ателие 413	38,00
414	Ателие 414	41,00
415	Ателие 415	44,00
416	Ателие 416	38,80
417	Ателие 417	42,00
418	Ателие 418	36,30
419	Ателие 419	40,00
420	Ателие 420	43,00
421	Ателие 421	38,00
422	Ателие 422	45,00
423	Ателие 423	38,00
424	Ателие 424	41,00
425	Ателие 425	44,00
426	Ателие 426	38,80
427	Ателие 427	42,00
428	Ателие 428	36,30
429	Ателие 429	40,00
430	Ателие 430	43,00
431	Ателие 431	38,00
432	Ателие 432	45,00
433	Ателие 433	38,00
434	Ателие 434	41,00
435	Ателие 435	44,00
436	Ателие 436	38,80
437	Ателие 437	42,00
438	Ателие 438	36,30
439	Ателие 439	40,00
440	Ателие 440	43,00
441	Ателие 441	38,00
442	Ателие 442	45,00
443	Ателие 443	38,00
444	Ателие 444	41,00
445	Ателие 445	44,00
446	Ателие 446	38,80
447	Ателие 447	42,00
448	Ателие 448	36,30
449	Ателие 449	40,00
450	Ателие 450	43,00
451	Ателие 451	38,00
452	Ателие 452	45,00
453	Ателие 453	38,00
454	Ателие 454	41,00
455	Ателие 455	44,00
456	Ателие 456	38,80
457	Ателие 457	42,00
458	Ателие 458	36,30
459	Ателие 459	40,00
460	Ателие 460	43,00
461	Ателие 461	38,00
462	Ателие 462	45,00
463	Ателие 463	38,00
464	Ателие 464	41,00
465	Ателие 465	44,00
466	Ателие 466	38,80
467	Ателие 467	42,00
468	Ателие 468	36,30
469	Ателие 469	40,00
470	Ателие 470	43,00
471	Ателие 471	38,00
472	Ателие 472	45,00
473	Ателие 473	38,00
474	Ателие 474	41,00
475	Ателие 475	44,00
476	Ателие 476	38,80
477	Ателие 477	42,00
478	Ателие 478	36,30
479	Ателие 479	40,00
480	Ателие 480	43,00
481	Ателие 481	38,00
482	Ателие 482	45,00
483	Ателие 483	38,00
484	Ателие 484	41,00
485	Ателие 485	44,00
486	Ателие 486	38,80
487	Ателие 487	42,00
488	Ателие 488	36,30
489	Ателие 489	40,00
490	Ателие 490	43,00
491	Ателие 491	38,00
492	Ателие 492	45,00
493	Ателие 493	38,00
494	Ателие 494	41,00
495	Ателие 495	44,00
496	Ателие 496	38,80
497	Ателие 497	42,00
498	Ателие 498	36,30
499	Ателие 499	40,00
500	Ателие 500	43,00
501	Ателие 501	38,00
502	Ателие 502	45,00
503	Ателие 503	38,00
504	Ателие 504	41,00
505	Ателие 505	44,00
506	Ателие 506	38,80
507	Ателие 507	42,00
508	Ателие 508	36,30
509	Ателие 509	40,00
510	Ателие 510	43,00
511	Ателие 511	38,00
512	Ателие 512	45,00
513	Ателие 513	38,00
514	Ателие 514	41,00
515	Ателие 515	44,00
516	Ателие 516	38,80
517	Ателие 517	42,00
518	Ателие 518	36,30
519	Ателие 519	40,00
520	Ателие 520	43,00
521	Ателие 521	38,00
522	Ателие 522	45,00
523	Ателие 523	38,00
524	Ателие 524	41,00
525	Ателие 525	44,00
526	Ателие 526	38,80
527	Ателие 527	42,00
528	Ателие 528	36,30
529	Ателие 529	40,00
530	Ателие 530	43,00
531	Ателие 531	38,00
532	Ателие 532	45,00
533	Ателие 533	38,00
534	Ателие 534	41,00
535	Ателие 535	44,00
536	Ателие 536	38,80
537	Ателие 537	42,00
538	Ателие 538	36,30
539	Ателие 539	40,00
540	Ателие 540	43,00
541	Ателие 541	38,00
542	Ателие 542	45,00
543	Ателие 543	38,00
544	Ателие 544	41,00
545	Ателие 545	44,00
546	Ателие 546	38,80
547	Ателие 547	42,00
548	Ателие 548	36,30
549	Ателие 549	40,00
550	Ателие 550	43,00
551	Ателие 551	38,00
552	Ателие 552	45,00
553	Ателие 553	38,00
554	Ателие 554	41,00
555	Ателие 555	44,00
556	Ателие 556	38,80
557	Ателие 557	42,00
558	Ателие 558	36,30
559	Ателие 559	40,00
560	Ателие 560	43,00
561	Ателие 561	38,00
562	Ателие 562	45,00
563	Ателие 563	38,00
564	Ателие 564	41,00
565	Ателие 565	44,00
566	Ателие 566	38,80
567	Ателие 567	42,00
568	Ателие 568	36,30
569	Ателие 569	40,00
570	Ателие 570	43,00
571	Ателие 571	38,00
572	Ателие 572	45,00
573	Ателие 573	38,00
574	Ателие 574	41,00
575	Ателие 575	44,00
576	Ателие 576	38,80
577	Ателие 577	42,00
578	Ателие 578	36,30
579	Ателие 579	40,00
580	Ателие 580	43,00
581	Ателие 581	38,00
582	Ателие 582	45,00
583	Ателие 583	38,00
584	Ателие 584	41,00
585	Ателие 585	44,00
586	Ателие 586	38,80
587	Ателие 587	42,00
588	Ателие 588	36,30
589	Ателие 589	40,00
590	Ателие 590	43,00
591	Ателие 591	38,00
592	Ателие 592	45,00
593	Ателие 593	38,00
594	Ателие 594	41,00
595	Ателие 595	44,00
596	Ателие 596	38,80
597	Ателие 597	42,00
598	Ателие 598	36,30
599	Ателие 599	40,00
600	Ателие 600	43,00
601	Ателие 601	38,00
602	Ателие 602	45,00
603	Ателие 603	38,00
604	Ателие 604	41,00
605	Ателие 605	44,00
606	Ателие 606	38,80
607	Ателие 607	42,00
608	Ателие 608	36,30
609	Ателие 609	40,00
610	Ателие 610	43,00
611	Ателие 611	38,00
612	Ателие 612	45,00
613	Ателие 613	38,00
614	Ателие 614	41,00
615	Ателие 615	44,00
616	Ателие 616	38,80
617	Ателие 617	42,00
618	Ателие 618	36,30
619	Ателие 619	40,00
620	Ателие 620	43,00
621	Ателие 621	38,00
622	Ателие 622	45,00
623	Ателие 623	38,00
624	Ателие 624	41,00
625	Ателие 625	44,00
626	Ателие 626	38,80
627	Ателие 627	42,00
628	Ателие 628	36,30
629	Ателие 629	40,00
630	Ателие 630	43,00
631	Ателие 631	38,00
632	Ателие 632	45,00
633	Ателие 633	38,00
634	Ателие 634	41,00
635	Ателие 635	44,00
636	Ателие 636	38,80
637	Ателие 637	42,00
638	Ателие 638	36,30
639	Ателие 639	40,00
640	Ателие 640	43,00
641	Ателие 641	38,00
642	Ателие 642	45,00
643	Ателие 643	38,00
644	Ателие 644	41,00
645	Ателие 645	44,00
646	Ателие 646	38,80
647	Ателие 647	42,00
648	Ателие 648	36,30
649	Ателие 649	40,00
650	Ателие 650	43,00
651	Ателие 651	38,00
652	Ателие 652	45,00
653	Ателие 653	38,00
654	Ателие 654	41,00
655	Ателие 655	44,00
656	Ателие 656	38,80
657	Ателие 657	42,00
658	Ателие 658	36,30
659	Ателие 659	40,00
660	Ателие 660	43,00
661	Ателие 661	38,00
662	Ателие 662	45,00
663	Ателие 663	38,00
664	Ателие 664	41,00
665	Ателие 665	44,00
666	Ателие 666	38,80
667	Ателие 667	42,00
668	Ателие 668	36,30
669	Ателие 669	40,00
670	Ателие 670	43,00
671	Ателие 671	38,00
672	Ателие 672	45,00
673	Ателие 673	38,00
674	Ателие 674	41,00
675	Ателие 675	44,00
676	Ателие 676	38,80
677	Ателие 677	42,00
678	Ателие 678	36,30
679	Ателие 679	40,00
680	Ателие 680	43,00
681	Ателие 681	38,00
682	Ателие 682	45,00
683	Ателие 683	38,00
684	Ателие 684	41,00
685	Ателие 685	44,00
686	Ателие 686	38,80
687	Ателие 687	42,00
688	Ателие 688	36,30
689	Ателие 689	40,00
690	Ателие 690	43,00
691	Ателие 691	38,00
692	Ателие 692	45,00
693	Ателие 693	38,00
694	Ателие 694	41,00
695	Ателие 695	44,00
696	Ателие 696	38,80
697	Ателие 697	42,00
698	Ателие 698	36,30
699	Ателие 699	40,00
700	Ателие 700	43,00
701	Ателие 701	38,00
702	Ателие 702	45,00
703	Ателие 703	38,00
704	Ателие 704	41,00
705	Ателие 705	44,00
706	Ателие 706	38,80
707	Ателие 707	42,00
708	Ателие 708	36,30
709	Ателие 709	40,00
710	Ателие 710	43,00
711	Ателие 711	38,00
712	Ателие 712	45,00
713	Ателие 713	38,00
714


1
2
3
4
5
6
7
8
9
10
11
12
13
14
A
B
C
D
E
F
8200
6500
5500
6300
5800
6300
6500
6300
5500
6500
5700
700
6700
6800
6100
7000
12950
18600
14.6кг
20.10
20.10
20.10

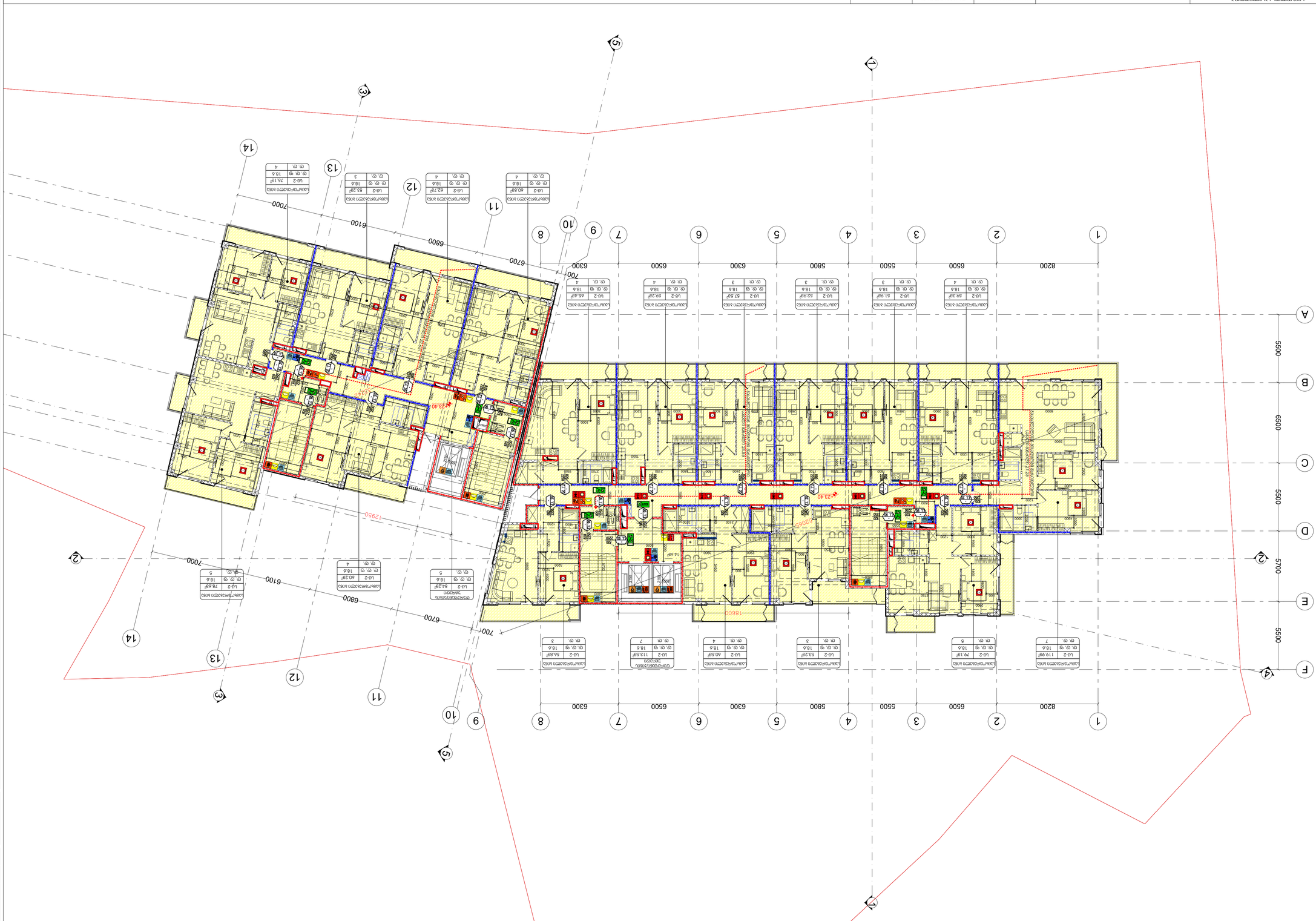

Ш-2	2
27.9	1155.6
90 601	82
31	235

ДЕТАЙЛНА ПЛАНИРОВКА

ЕТАЖ 1

ЕКСПЛОАТАЦИОННА ЗОНА

ЕЛЕКТРО ВЪЗЛОВ	1
ВЕНТИЛАЦИЯ	1
ВОДОМЕР	1
ПОЖАРНА ВЪЗЛОВ	1
ПОЖАРНА ВЪЗЛОВ ВЪНШНА

Планировка этажа

Планировка этажа с размещением квартир, помещений общего пользования, технических помещений, а также с указанием габаритных размеров, площадей помещений и экспликацией. Лист №32 в составе раздела АР.

Стадия	Лист	Листов
Р	32	

ООО «Проектная мастерская «Архитектурный ансамбль»

Жилой комплекс с подземной автостоянкой

Планировка этажа

Формат А1 | 1:150

Копировал

Инв. № подл.

Подпись и дата

Взам. инв. №

Инв. № дубл.

Подпись и дата

Условные обозначения

Границы земельного участка

Границы зон с особыми условиями использования территории

Красные линии

Линии регулирования застройки

Границы зон действия публичных сервитутов

Границы территорий объектов культурного наследия

Границы территорий, подверженных риску возникновения чрезвычайных ситуаций природного и техногенного характера

Границы территорий, подлежащих комплексному развитию

Границы территорий, в отношении которых предусматривается осуществление деятельности по комплексному развитию территории

Границы территорий, в отношении которых предусматривается осуществление деятельности по развитию застроенных территорий

Границы территорий, в отношении которых предусматривается осуществление деятельности по развитию незастроенных территорий

Границы территорий, в отношении которых предусматривается осуществление деятельности по комплексному развитию территории по инициативе правообладателей

Границы территорий, в отношении которых предусматривается осуществление деятельности по комплексному развитию территории по инициативе органов государственной власти

Границы территорий, в отношении которых предусматривается осуществление деятельности по комплексному развитию территории по инициативе органов местного самоуправления

Границы территорий, в отношении которых предусматривается осуществление деятельности по комплексному развитию территории по инициативе иных лиц

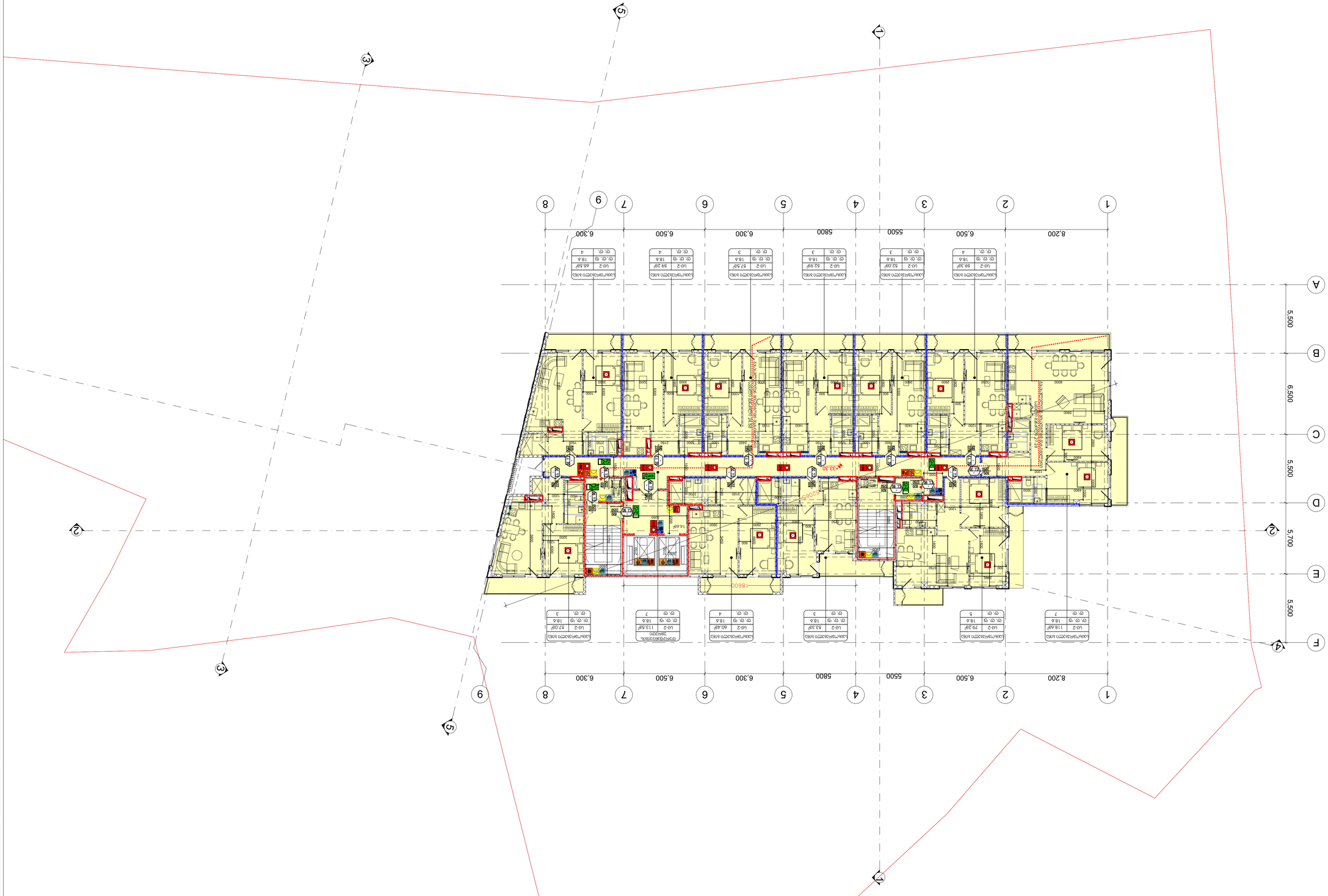

ГИПРОГОРОД	
Главный архитектор проекта	
Главный инженер проекта	
Начальник отдела	
Руководитель группы	
Архитектор	
Инженер	
Инженер-конструктор	
Инженер-конструктор	
Инженер-конструктор

ГИП	Ахмедов Ахмед Ахмедович
Главный архитектор проекта	Ахмедов Ахмед Ахмедович
Главный инженер проекта	Ахмедов Ахмед Ахмедович
Разработал	Ахмедов Ахмед Ахмедович
Н.контроль	Ахмедов Ахмед Ахмедович

Многоквартирный жилой дом с встроенными помещениями общественного назначения, подземной автостоянкой и инженерными сетями, расположенный по адресу: г. Махачкала, ул. Даганова, 32 в районе ул. Ирчи Казака

Стадия: П | Лист: 1 | Листов: 1

Генеральный план

Масштаб 1:150

Формат А1

Ахмедов Ахмед Ахмедович
Ахмедов Ахмед Ахмедович
Ахмедов Ахмед Ахмедович
Ахмедов Ахмед Ахмедович

Многоквартирный жилой дом с встроенными помещениями общественного назначения, подземной автостоянкой и инженерными сетями, расположенный по адресу: г. Махачкала, ул. Даганова, 32 в районе ул. Ирчи Казака

Генеральный план

Стадия: П | Лист: 1 | Листов: 1

Масштаб 1:150

Формат А1

ЗАГАЛЬНІ ВІДОМОСТІ	
ЗАГАЛЬНІ ВКАЗІВКИ	
ПЛАН ЕВАКУАЦІЇ	
ПЛАН ЕВАКУАЦІЇ ТА ЕВАКУАЦІЙНІ ШЛЯХИ

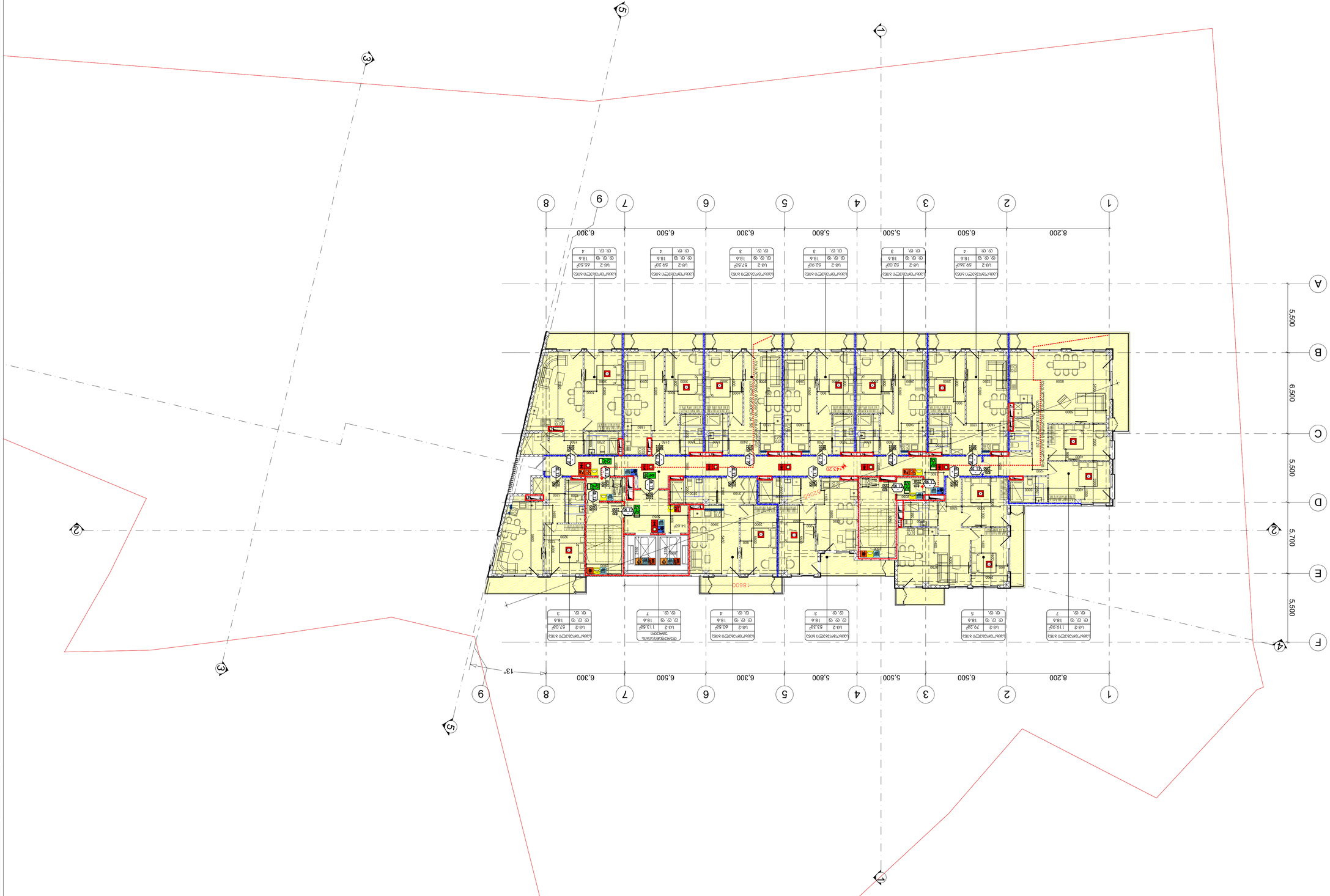

ГЕНЕРАЛЕН ПЛАН

ЕТАЖ 1

ЗАСТРОЕНА ПЛОЩ

ЗАСТРОЕНА ПЛОЩ	1155.6 m²
ЗАСТРОЕНА ПЛОЩ - (ЗА ОТЧЕТ)	279 m²
ЗАСТРОЕНА ПЛОЩ - (ЗА ОТЧЕТ)	876.6 m²

ავტოსადგომი - 66

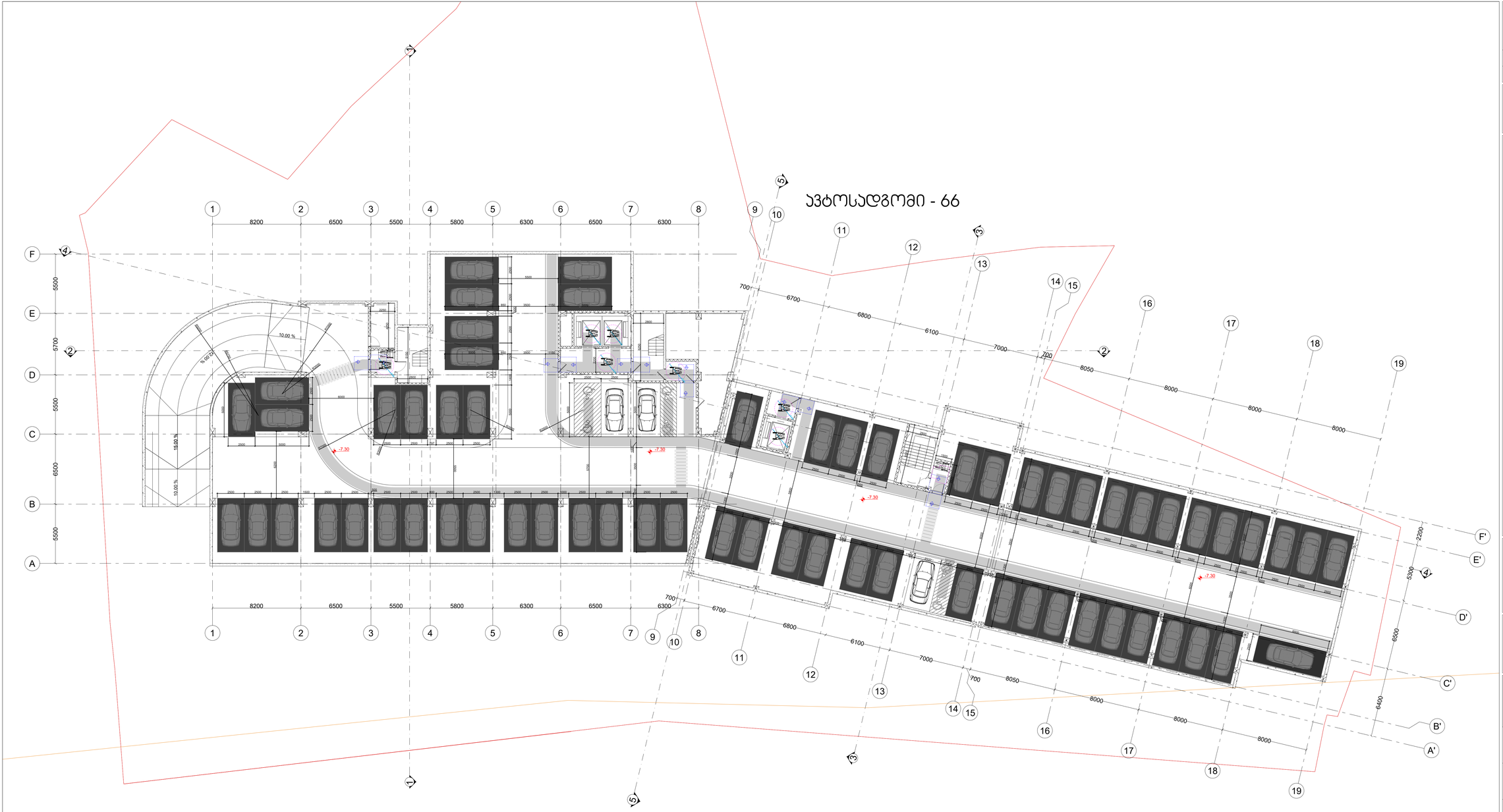

მონიშვნები
მოსაგრაფებელი სიმაღლეები

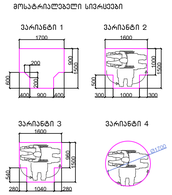

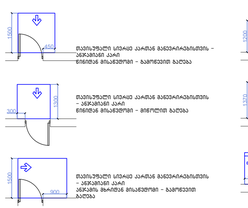

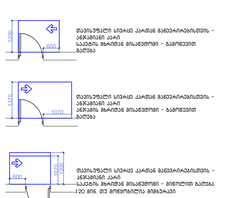

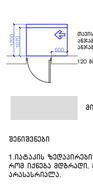

მისაწვდომი სატარაზი

მონიშვნები

1.ტატამის ზედაპირები მოეწყოს ისე, რომ ქვედა მხრიდან, მაკარის და პარასპარიტის.

მონიშვნა

. ტატამის ზედაპირები უნდა იყოს მხზარდი, მყარი, და პარასპარიტო და უნდა შეესაბამებოდეს 302-ქვეთავს. ტატამის ზედაპირებზე დონის ცვლილება უნდა შეესაბამებოდეს 303-ე ქვეთავს. ავტომგბეტად მოძრავი კარი უნდა შეესაბამებოდეს 404.3 ქვეთავის მოთხოვნებს. საარიანტო ღობეებისათვის ცვლილება ან მვებებლობის ტიპის ბაზმრიცილებელი რამე სახის ცვლილება არ უნდა იყოს ავტომგბეტად პარკირებისთვის შესასაბამ ავტომგბეტად გამოსვლას. ნარჩენებიდან მოხაზების ბაუსებას, ასევე გასხის პარკირებულები პარკირების კორპორაცია და ახალი სამშენებლო ნებართვის მიღების აუცილებლობას.

პროექტის სახელწოდება

მრავალფუნქციური სპორტული კომპლექსი ჯიმნასტიკის ვაშლიჯვრის დასახლებაში, მარმალ გელოვანის №32 გ

სტადია	მშენებლობის ნებართვა
თარიღი	

ობიექტის მისამართი

ვაშლიჯვრის დასახლება, გელოვანის გამზირი №32 გ

შენიშვნები

დამკვეთი

-

დირექტორი	შ. ლეკიაშვილი
პრ.მთავარი არქიტექტორი	გ.ცუცქირიძე
დაამუშავა	ლ.გოგოლაძე
შეამოწმა	შ. ლეკიაშვილი

ნახაზის დასახელება

გეგმა -7.30 ნიშნულზე

ფორმატი	მასშტაბი	ეტაპი	გვერდი
A1	1:150		

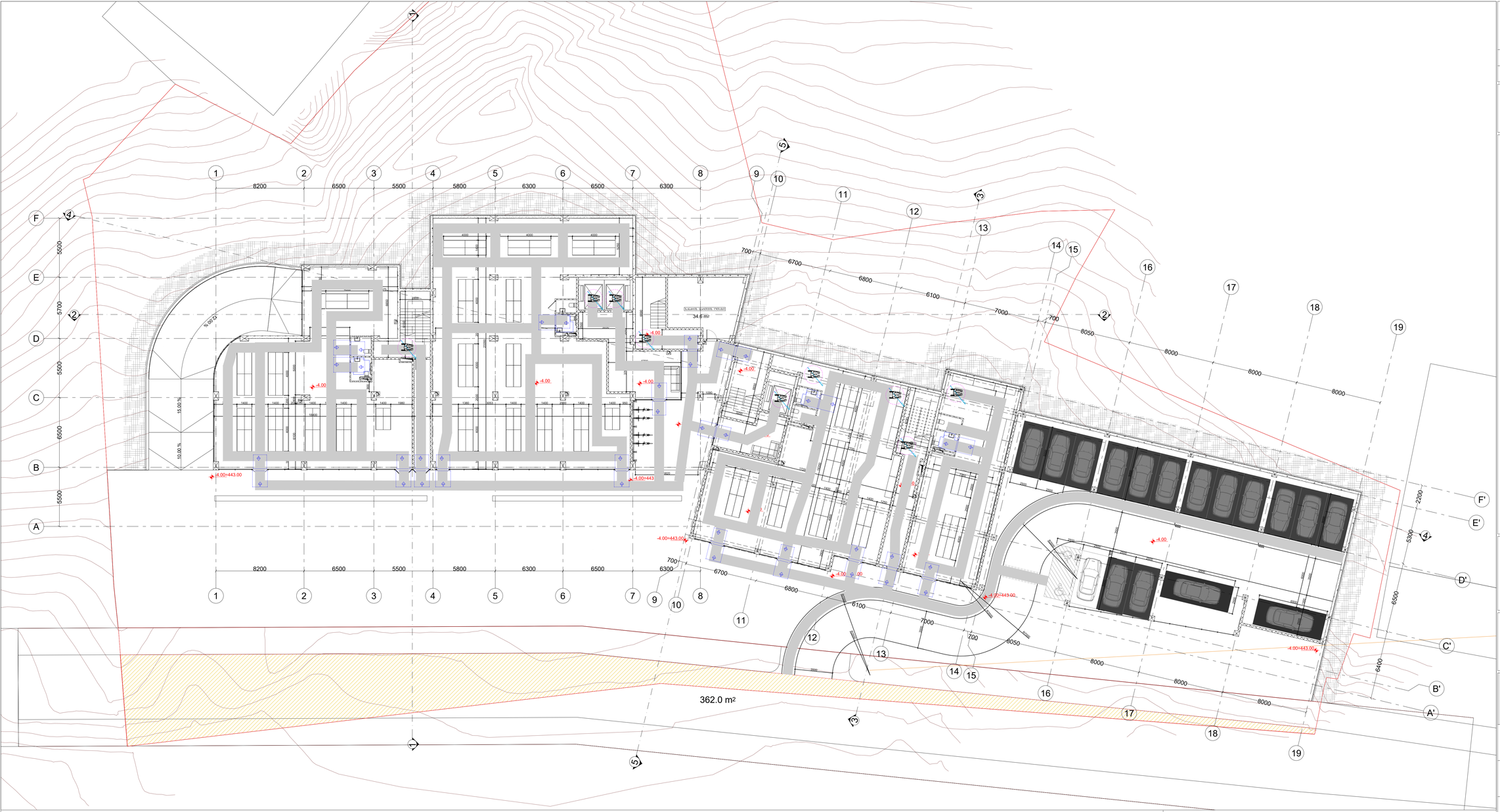

პროექტის სახელწოდება

მრავალფუნქციური საცხოვრებელი კომპლექსის ვაშლიჯვრის დასახლებაში, მარშალ გელოვანის №32 გ

სტადია	მშენებლობის ნებართვა
თარიღი	

ობიექტის მისამართი

ვაშლიჯვრის დასახლება, გელოვანის გამზირი №32 გ

შენიშვნები

დამკვეთი

-

დირექტორი	გ. ლეკიაშვილი
პრ.მთავარი არქიტექტორი	გ.ცუცქირიძე
დამამუშავა	ლ.გოგოლაძე
შეამოწმა	გ. ლეკიაშვილი

ნახაზის დასახელება

გეგმა -4.00 ნიშნულზე

ფორმატი	მასშტაბი	ჯოდი	გვერდი
A1	1:150		

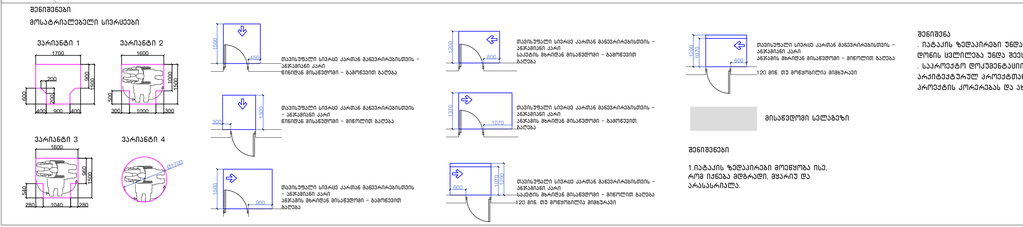

შენიშვნა

. ბალკის ზემაკირები უნდა იყოს მძიმარი, მყარი, და არასანრილო და უნდა შეესაბამებოდეს 302-კვეთას. ბალკის ზემაკირებზე ღონის ცლილება უნდა შეესაბამებოდეს 303-ე კვეთას. ავტომაგისტრად მოძრავი კარი უნდა შეესაბამებოდეს 404.3 კვეთის მოთხოვნებს

. საკარედაო ღონისძიებების ცლილება ან მეშვეობის ღონე განხორციელებული რაიმე სახის ცლილება,რომელიც იწვევა ადნიშნულ პარამეტრებში პროექტიდან შეუსაბამო, ავტომაგისტრად გამორიცხვა. ნაკორძებული შეხსნების გაუქმებას. ასევე განხრა პარამეტრებიდან პორების პორტალის და ახალი საშენებლო ნაგარძების მიმდების ასეთლებლობას.

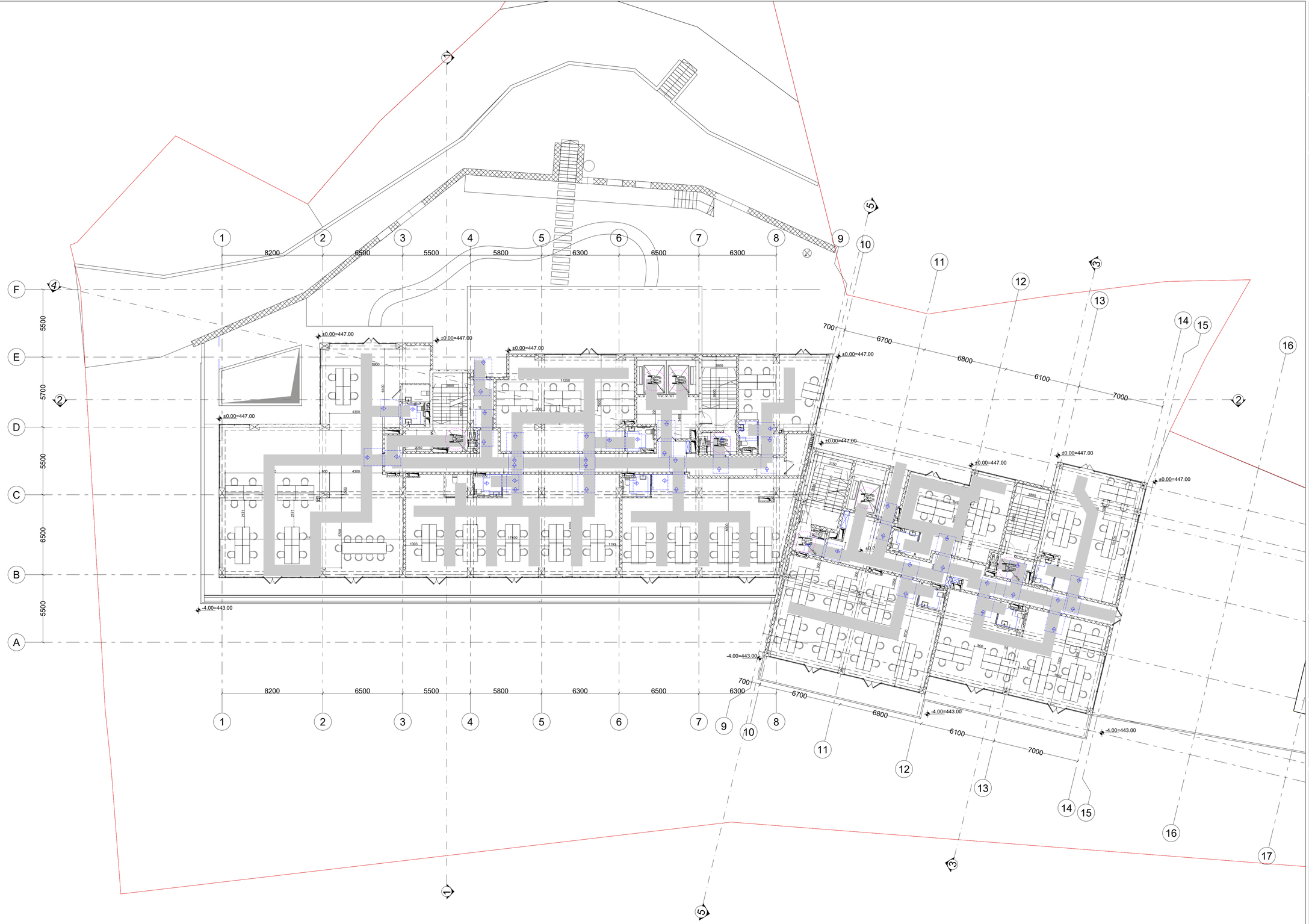

შენიშვნები

მოსატრიალებელი სივრცეები

ვარიანტი 1

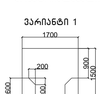

ვარიანტი 2



ვარიანტი 3



ვარიანტი 4



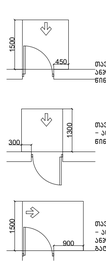

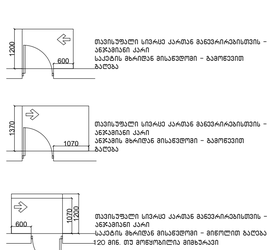

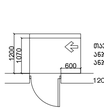

მისასვლელი სველგებზე

შენიშვნები

1.ია.ტაპაის ზედაპირები მოეწყოს ისე, რომ იქნება მდგრადი, მყარი და არასასრიალო.

შენიშვნა

1.ია.ტაპაის ზედაპირები უნდა იყოს მდგრადი, მყარი, და არასასრიალო და უნდა შეესაბამებოდეს ვიე2-ქვეთას, ია.ტაპაის ზედაპირებზე ფერის ცვლილება უნდა შეესაბამებოდეს ვიე3-ე ქვეთას, ა.ტ.მატერიალად მოძრავი ასარი უნდა შეესაბამებოდეს 404.3 ქვეთის მოთხოვნებს

2.საპროექტო ტოპოგრაფიის ცვლილება ა6 მმ-ზე ნაკლები ოდენობით დაშვებულია, რომელიც ხელს არ შეუშლის ხელმისაწვდომობის ზოგადი პრინციპების დაცვას.

3.ნებისმიერი ცვლილება ან დამატება პროექტში უნდა შეთანხმდეს ავტორთან.

4.ნებისმიერი ცვლილება ან დამატება პროექტში უნდა შეთანხმდეს ავტორთან.

5.ნებისმიერი ცვლილება ან დამატება პროექტში უნდა შეთანხმდეს ავტორთან.

6.ნებისმიერი ცვლილება ან დამატება პროექტში უნდა შეთანხმდეს ავტორთან.

7.ნებისმიერი ცვლილება ან დამატება პროექტში უნდა შეთანხმდეს ავტორთან.

8.ნებისმიერი ცვლილება ან დამატება პროექტში უნდა შეთანხმდეს ავტორთან.

9.ნებისმიერი ცვლილება ან დამატება პროექტში უნდა შეთანხმდეს ავტორთან.

10.ნებისმიერი ცვლილება ან დამატება პროექტში უნდა შეთანხმდეს ავტორთან.

11.ნებისმიერი ცვლილება ან დამატება პროექტში უნდა შეთანხმდეს ავტორთან.

12.ნებისმიერი ცვლილება ან დამატება პროექტში უნდა შეთანხმდეს ავტორთან.

13.ნებისმიერი ცვლილება ან დამატება პროექტში უნდა შეთანხმდეს ავტორთან.

14.ნებისმიერი ცვლილება ან დამატება პროექტში უნდა შეთანხმდეს ავტორთან.

15.ნებისმიერი ცვლილება ან დამატება პროექტში უნდა შეთანხმდეს ავტორთან.

16.ნებისმიერი ცვლილება ან დამატება პროექტში უნდა შეთანხმდეს ავტორთან.

17.ნებისმიერი ცვლილება ან დამატება პროექტში უნდა შეთანხმდეს ავტორთან.

პროექტის სახელწოდება

მრავალფუნქციური საცხოვრებელი კომპლექსი ვაშლიჯვრის დასახლებაში, მარშალ გელოვანის №32 გ

სტადია	მშენებლობის ნებართვა
თარიღი	

ობიექტის მისამართი

ვაშლიჯვრის დასახლება, გელოვანის გამზირი №32 გ

პირობითი აღნიშვნები

შენიშვნები

დამკვეთი

-

დირექტორი	შ. ლეკიაშვილი
პრ.მთავარი არქიტექტორი	გ.ცუცქირიძე
დაამუშავა	ლ.გოგოლაძე
შეამოწმა	შ. ლეკიაშვილი

ნახაზის დასახელება

გეგმა 0.00 ნიშნულზე

ფორმატი	მასშტაბი	ა'ოდი	გვერდი
A1	1:150		

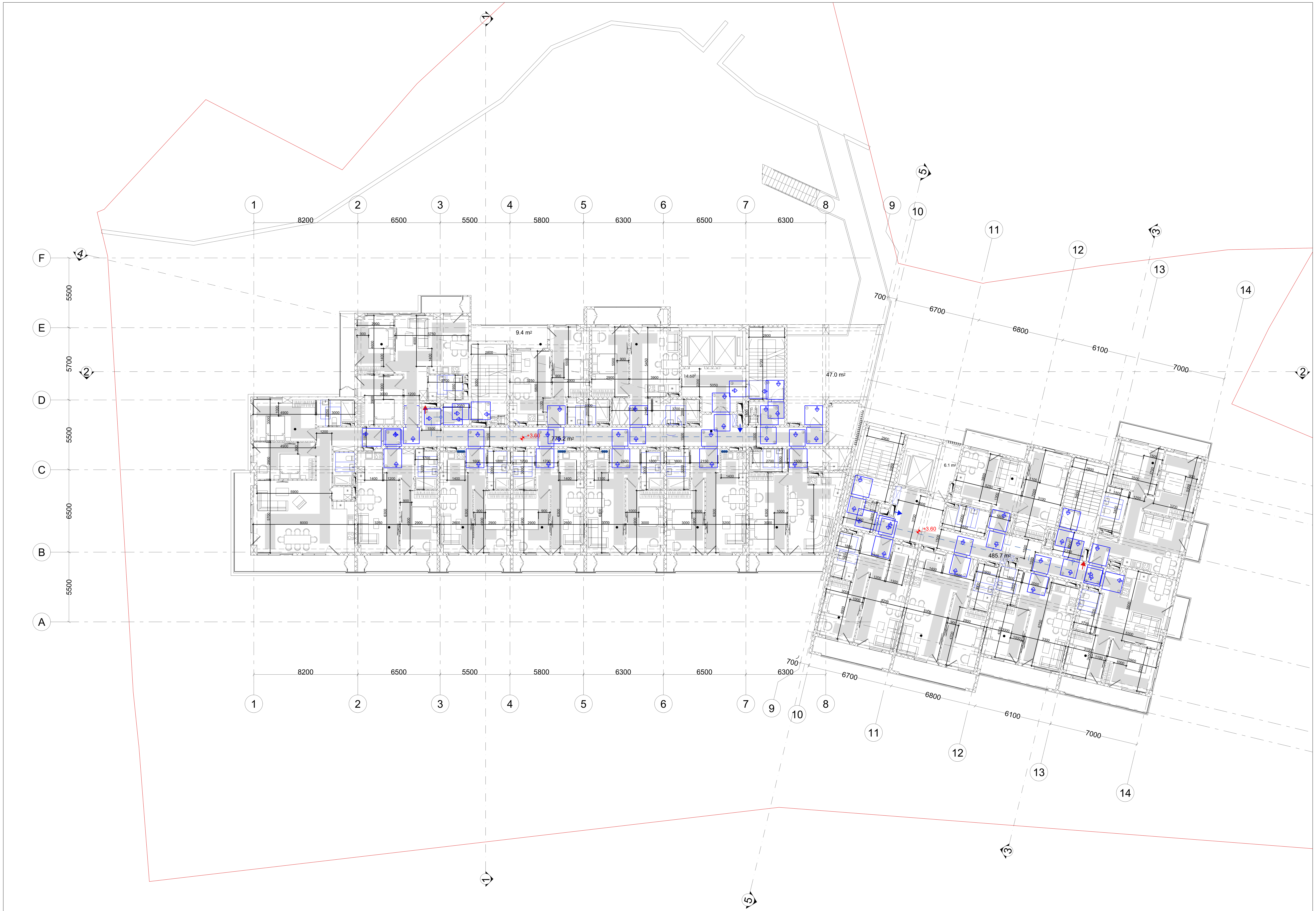

შენიშვნები

მოსატრიალებელი სივრცეები

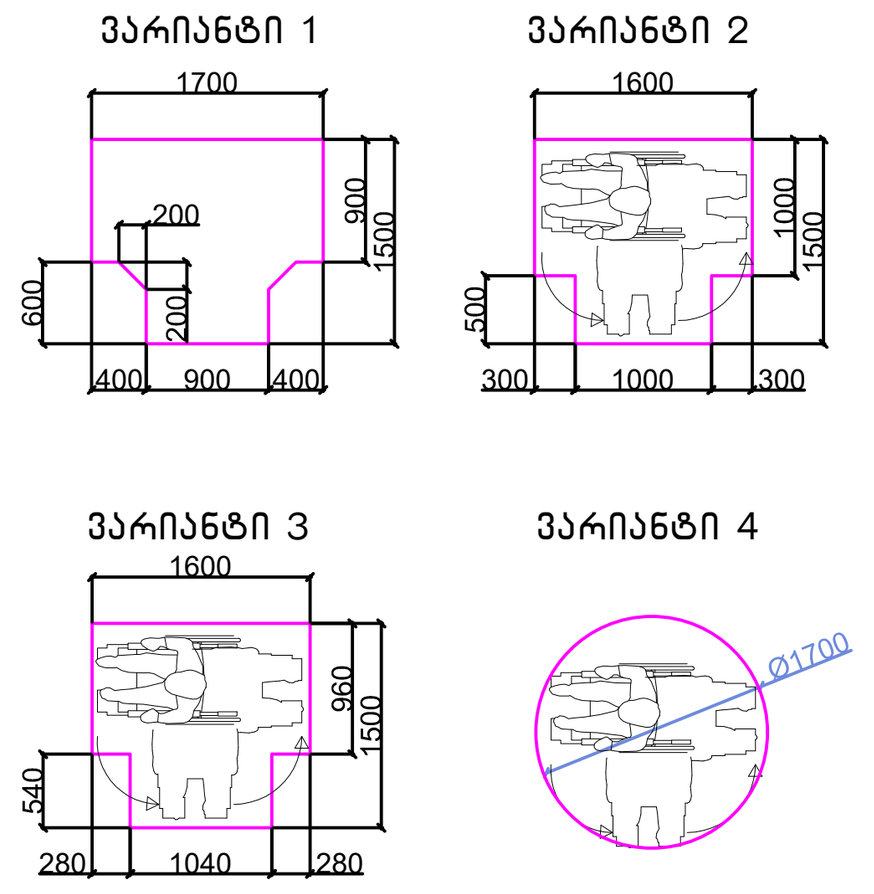

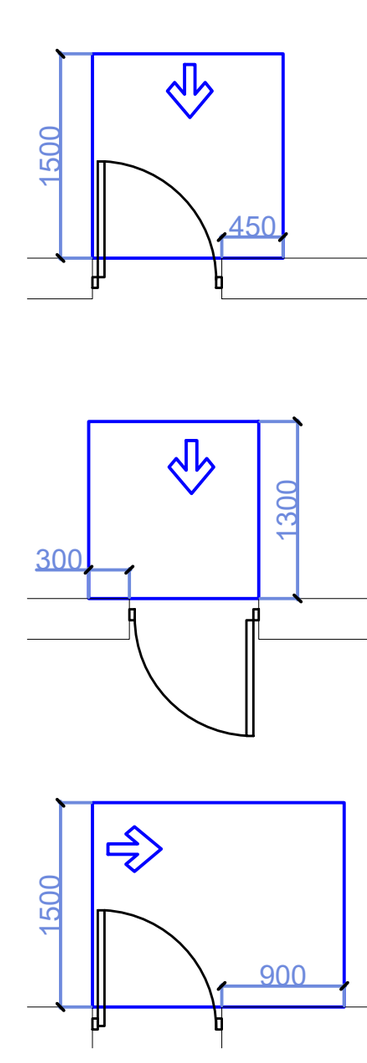

თავისუფალი სივრცე კართან მანევრირებისთვის – ანჯამიანი კარი
წინიდან მისაწვდომი – გამოწევით გაღება

თავისუფალი სივრცე კართან მანევრირებისთვის – ანჯამიანი კარი
წინიდან მისაწვდომი – მიწოლით გაღება

თავისუფალი სივრცე კართან მანევრირებისთვის – ანჯამიანი კარი
ანჯამის მხრიდან მისაწვდომი – გამოწევით გაღება

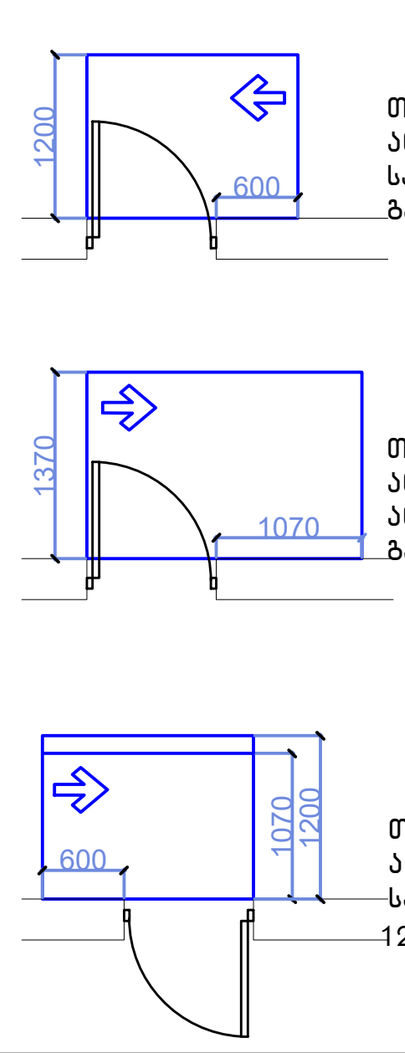

თავისუფალი სივრცე კართან მანევრირებისთვის – ანჯამიანი კარი
საკეტის მხრიდან მისაწვდომი – გამოწევით გაღება

თავისუფალი სივრცე კართან მანევრირებისთვის – ანჯამიანი კარი
ანჯამის მხრიდან მისაწვდომი – გამოწევით გაღება

თავისუფალი სივრცე კართან მანევრირებისთვის – ანჯამიანი კარი
საკეტის მხრიდან მისაწვდომი – მიწოლით გაღება
120 მინ. თუ მოწყობილია მიმხურავი

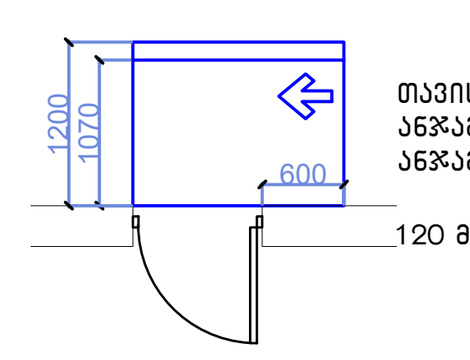

თავისუფალი სივრცე კართან მანევრირებისთვის – ანჯამიანი კარი
ანჯამის მხრიდან მისაწვდომი – მიწოლით გაღება
120 მინ. თუ მოწყობილია მიმხურავი

მისაწვდომი სვლაგეზი

შენიშვნები

1.იატაკის ზედაპირები მოეწყობა ისე, რომ იქნება მდგრადი, მყარიუ და არასასრიალა.

შენიშვნა

. იატაკის ზედაპირები უნდა იყოს მდგრადი, მყარი, და არასასრიალო და უნდა შეესაბამებოდეს 302-ქვეთავს, იატაკის ზედაპირებზე დონის ცვლილება უნდა შეესაბამებოდეს 303-ე ქვეთავს. ავტომატურად მოძრავი კარი უნდა შეესაბამებოდეს 404.3 ქვეთავის მოთხოვნებს

. საპროექტო დოკუმენტაციის ცვლილება ან მშენებლობის დროს განხორციელებული რაიმე სახის ცვლილება,რომელიც იქნება აღნიშნულ არქიტექტურულ პროექტთან შეუსაბამო, ავტომატურად გამოიწვევს წარმოდგენილი შეფასების გაუქმებას, ასევე გახდის არქიტექტურული პროექტის კორექციას და ახალი სამშენებლო ნებართვის მიღების აუცილებლობას.

პროექტის სახელწოდება	
მრავალფუნქციური საცხოვრებელი კომპლექსი ვაშლიჯვრის დასახლებაში, მარშალ გელოვანის №32 გ	
სტადია	მშენებლობის ნებართვა
თარიღი	
ობიექტის მისამართი	
ვაშლიჯვრის დასახლება, გელოვანის გამზირი №32 გ	
პირობითი აღნიშვნები	
შენიშვნები	
დამკვეთი	-
დირექტორი	შ. ლეკიაშვილი
პრ.მთავარი არქიტექტორი	გ.ცუცქირიძე
დაამუშავა	ლ.გოგოლაძე
შეამოწმა	შ. ლეკიაშვილი
ნახაზის დასახელება	
გეგმა +3.60 ნიშნულზე	

ფორმატი	მასშტაბი	კოდი	გვერდი
A1	1:150		

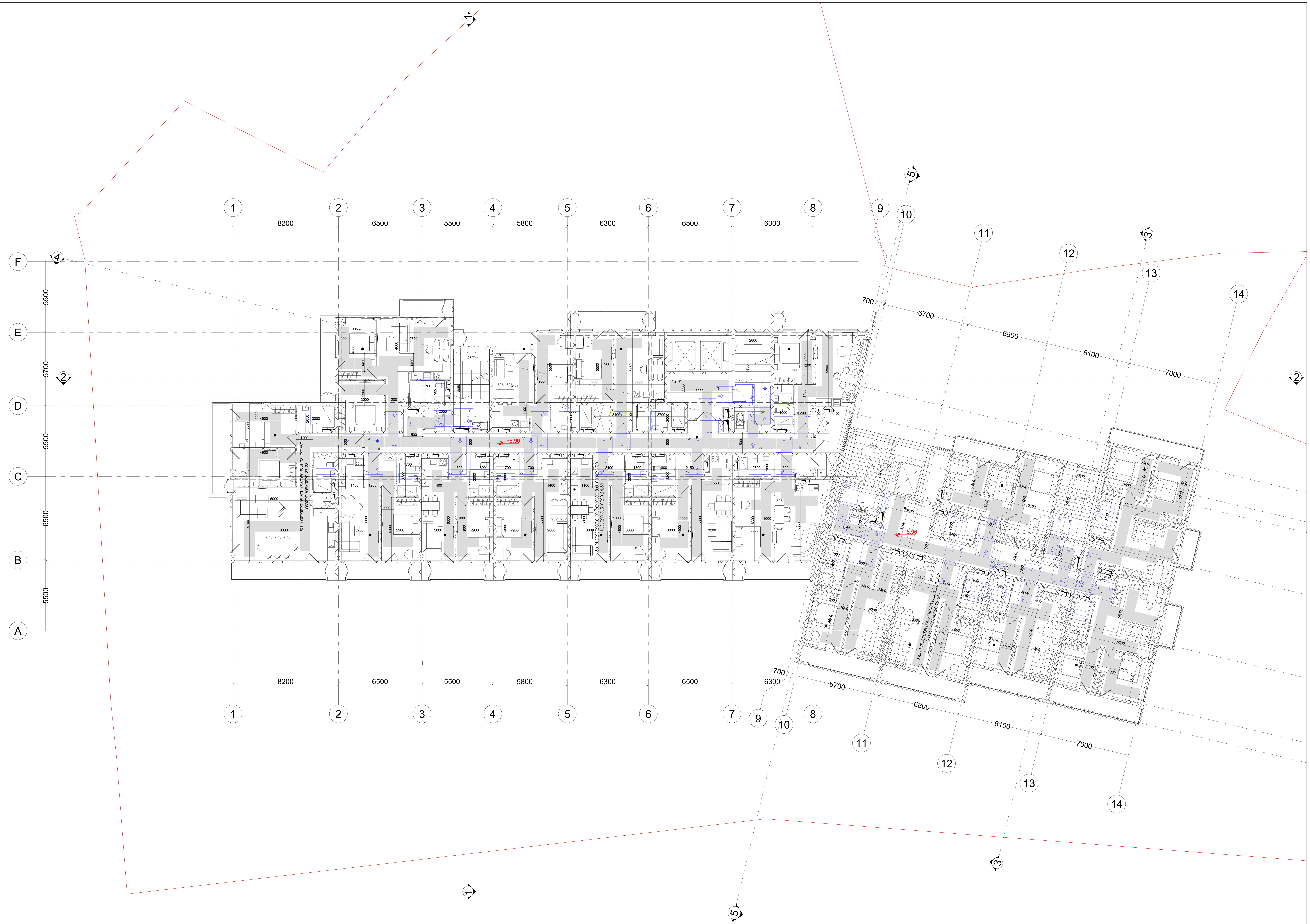

შენიშვნები

მოსატრიალებელი სივრცეები

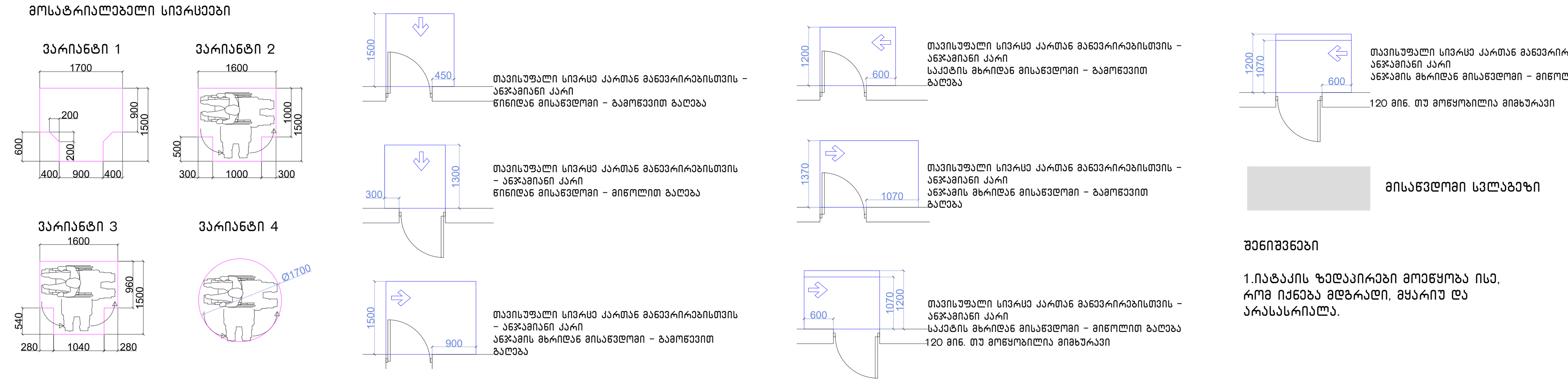

შენიშვნები

1.იატაკის ზედაპირები მოეწყობა ისე, რომ იქნება მდგრადი, მყარიუ და არასასრიალა.

შენიშვნა

. იატაკის ზედაპირები უნდა იყოს მდგრადი, მყარი, და არასასრიალო და უნდა შეესაბამებოდეს 302-ქვეთავს, იატაკის ზედაპირებზე დონის ცვლილება უნდა შეესაბამებოდეს 303-ე ქვეთავს. ავტომატურად მოძრავი კარი უნდა შეესაბამებოდეს 404.3 ქვეთავის მოთხოვნებს

. საპროექტო დოკუმენტაციის ცვლილება ან მშენებლობის დროს განხორციელებული რაიმე სახის ცვლილება,რომელიც იქნება აღნიშნულ არქიტექტურულ პროექტთან შეუსაბამო, ავტომატურად გამოიწვევს წარმოდგენილი შეფასების გაუქმებას, ასევე გახდის არქიტექტურული პროექტის კორერებას და ახალი სამშენებლო ნებართვის მიღების აუცილებლობას.

პროექტის სახელწოდება	
მრავალფუნქციური საცხოვრებელი კომპლექსი ვაშლიჯვრის დასახლებაში, მარშალ გელოვანის №32 გ	
სტადია	მშენებლობის ნებართვა
თარიღი	

ობიექტის მისამართი

ვაშლიჯვრის დასახლება, გელოვანის გამზირი №32 გ

პირობითი აღნიშვნები

შენიშვნები

დამკვეთი

-

დირექტორი	შ. ლეკიაშვილი
პრ.მთავარი არქიტექტორი	გ.ცუცქირიძე
დაამუშავა	ლ.გოგოლაძე
შეამოწმა	შ. ლეკიაშვილი

ნახაზის დასახელება

გეგმა +6.90 ნიშნულზე

ფორმატი	მასშტაბი	კოდი	გვერდი
A1	1:150		

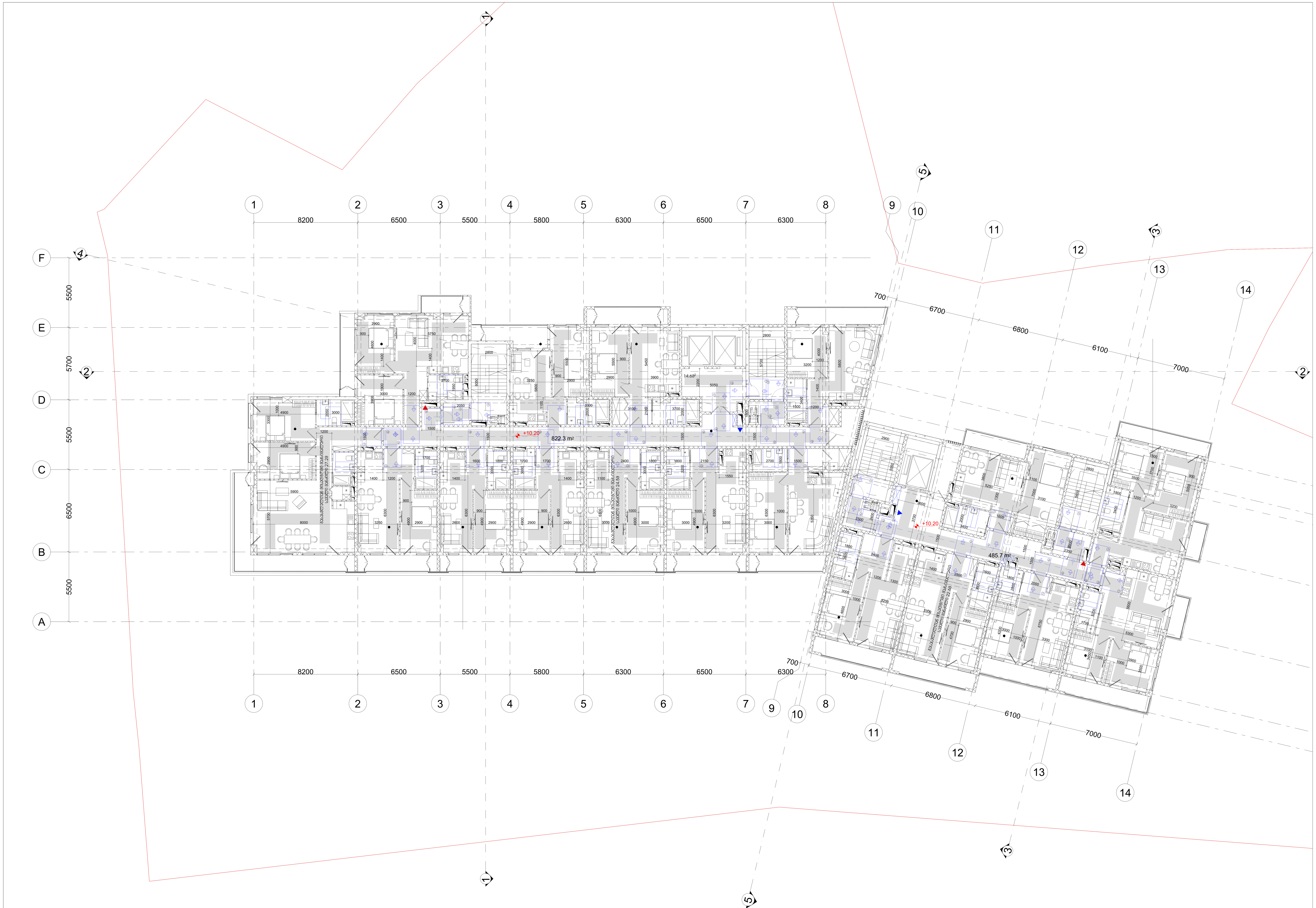

შენიშვნები

მოსატრიალებელი სივრცეები

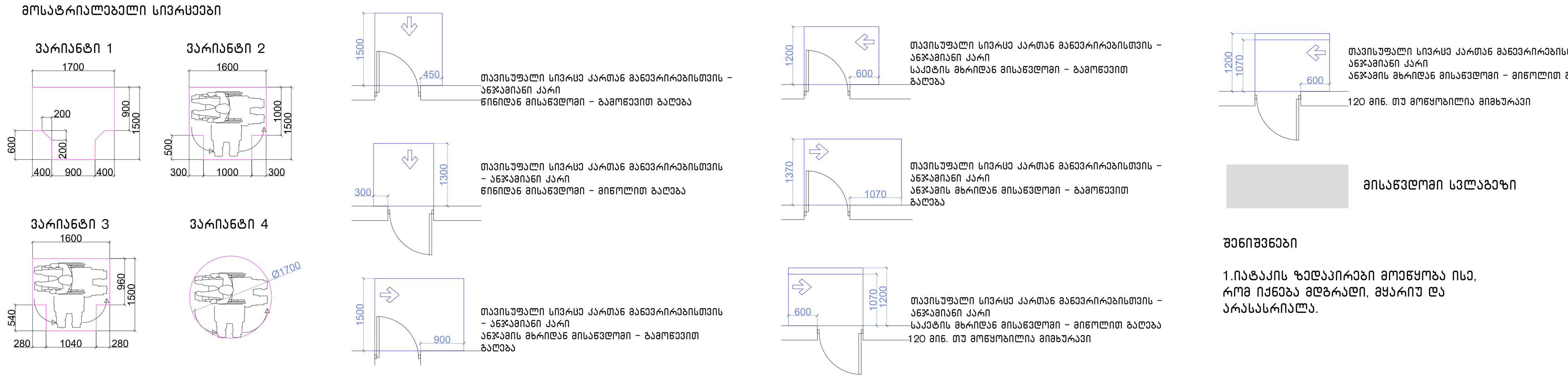

მისაწვდომი სვლაგეზი

შენიშვნები

1.იატაკის ზედაპირები მოეწყობა ისე, რომ იქნება მდგრადი, მყარიუ და არასასრიალა.

შენიშვნა

. იატაკის ზედაპირები უნდა იყოს მდგრადი, მყარი, და არასასრიალო და უნდა შეესაბამებოდეს 302-ქვეთავს, იატაკის ზედაპირებზე დონის ცვლილება უნდა შეესაბამებოდეს 303-ე ქვეთავს. ავტომატურად მოძრავი კარი უნდა შეესაბამებოდეს 404.3 ქვეთავის მოთხოვნებს

. საპროექტო დოკუმენტაციის ცვლილება ან მშენებლობის დროს განხორციელებული რაიმე სახის ცვლილება,რომელიც იქნება აღნიშნულ არქიტექტურულ პროექტთან შეუსაბამო, ავტომატურად გამოიწვევს წარმოდგენილი შეფასების გაუქმებას, ასევე გახდის არქიტექტურული პროექტის კორერებას და ახალი სამშენებლო ნებართვის მიღების აუცილებლობას.

პროექტის სახელწოდება	
მრავალფუნქციური საცხოვრებელი კომპლექსი ვაშლიჯვრის დასახლებაში, მარშალ გელოვანის №32 გ	
სტადია	მშენებლობის ნებართვა
თარიღი	
ობიექტის მისამართი	
ვაშლიჯვრის დასახლება, გელოვანის გამზირი №32 გ	
პირობითი აღნიშვნები	
შენიშვნები	
დამკვეთი	-
დირექტორი	შ. ლეკიაშვილი
პრ.მთავარი არქიტექტორი	გ.ცუცქირიძე
დაამუშავა	ლ.გოგოლაძე
შეამოწმა	შ. ლეკიაშვილი
ნახაზის დასახელება	
გეგმა +10.20 ნიშნულზე	

ფორმატი	მასშტაბი	კოდი	გვერდი
A1	1:150		

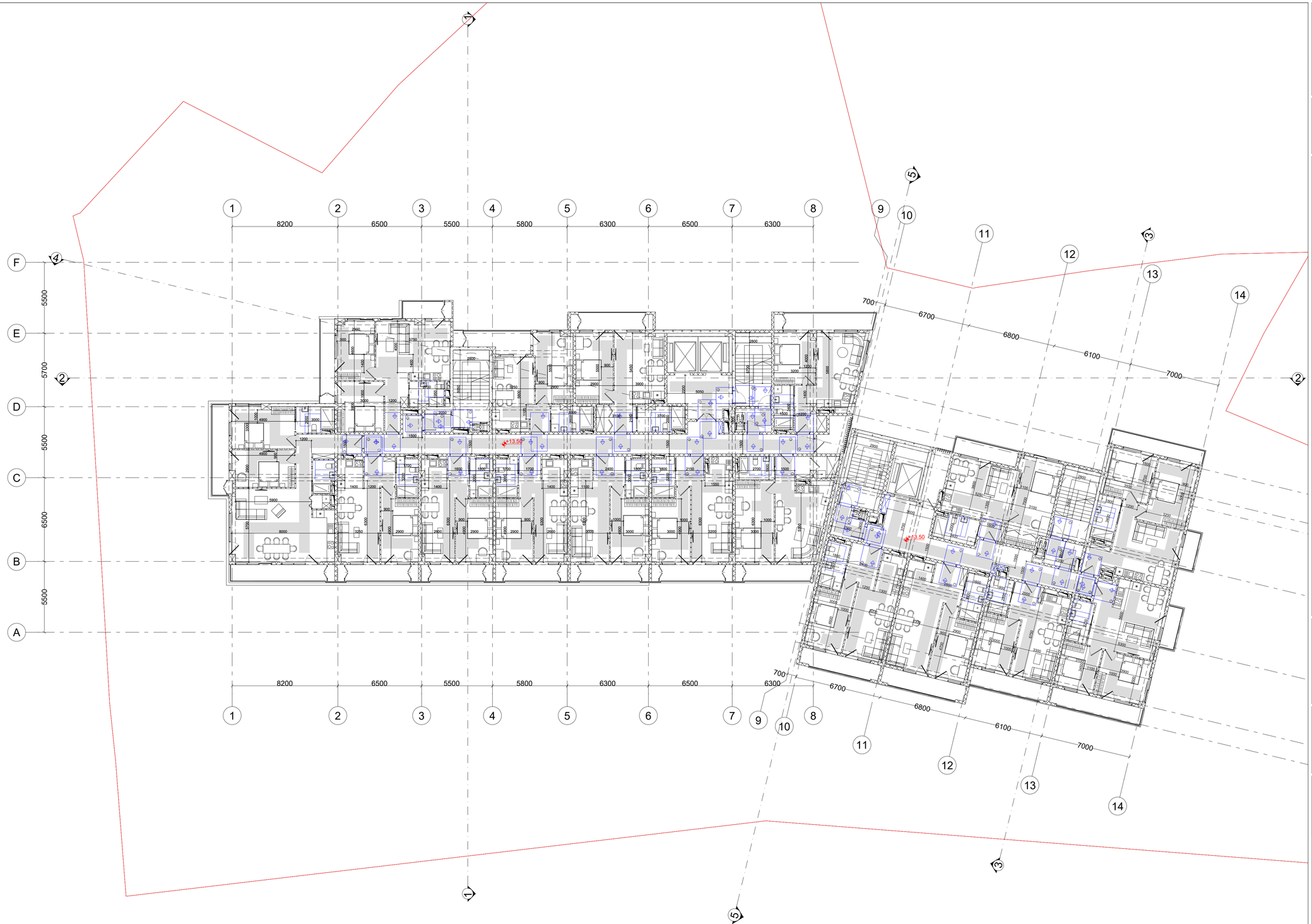

პროექტის სახელწოდება

მრავალფუნქციური საცხოვრებელი კომპლექსი ვაშლიჯვრის დასახლებაში, მარშალ გელოვანის №32 გ

სტადია	მშენებლობის ნებართვა
თარიღი	

ობიექტის მისამართი

ვაშლიჯვრის დასახლება, გელოვანის გამზირი №32 გ

პირობითი აღნიშვნები

შენიშვნები

დამკვეთი

-

დირექტორი	შ. ლეჟიაშვილი
პრ.მთავარი არქიტექტორი	გ.ცუცქირიძე
დაამუშავა	ლ.გოგოლაძე
შეამოწმა	შ. ლეჟიაშვილი

ნახაზის დასახელება

გეგმა +13.50 ნიშნულზე

ფორმატი	მასშტაბი	კოდი	გვერდი
A1	1:150		

შენიშვნები

მოსატრიალებელი სივრცეები

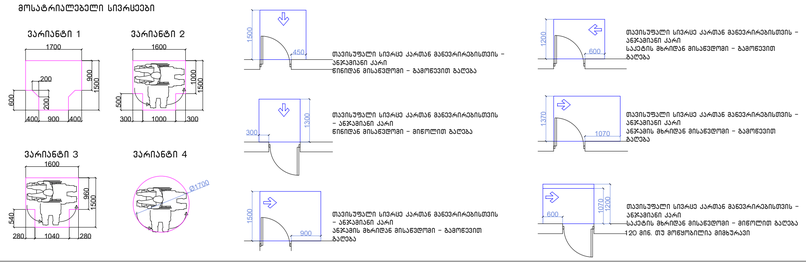

მატარებელი სივრცე კარით გავლარიგებისთვის – ანჯამიანი კარის წინიდან მისასვლელი – გამოსვლის გარეთ

მატარებელი სივრცე კარით გავლარიგებისთვის – ანჯამიანი კარის ჯიბეში მისასვლელი – გამოსვლის გარეთ

მატარებელი სივრცე კარით გავლარიგებისთვის – ანჯამიანი კარი ჯიბეში მისასვლელი – გამოსვლის გარეთ

მატარებელი სივრცე კარით გავლარიგებისთვის – ანჯამიანი კარი სატვირთო მოსასვლელი – გამოსვლის გარეთ

120 მინ. მე მოგზაურისა მიმდებარე

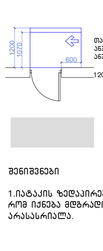

მატარებელი სივრცე კარით გავლარიგებისთვის – ანჯამიანი კარი ანჯამის მხარიდან მისასვლელი – გამოსვლის გარეთ

120 მინ. მე მოგზაურისა მიმდებარე

მისასვლელი სალაბეზი

შენიშვნები

1.ლატაკის ზედაპირები მოეწყობა ისე, რომ იქნება მდგრადი, მყარი და არასასრიალო.

შენიშვნა

. ლატაკის ზედაპირები უნდა იყოს მდგრადი, მყარი, და არასასრიალო და უნდა შეესაბამებოდეს 302-ე ქვეთავს, ლატაკის ზედაპირებზე დონის ცვლილება უნდა შეესაბამებოდეს 303-ე ქვეთავს. აუტომატურად მოძრავი კარი უნდა შეესაბამებოდეს 404.3 ქვეთავის მოთხოვნებს . საკრედიტო ტოკენებაციის ცვლილება ან მფენებლობის დროს განხორციელებული რაიმე სახის ცვლილება,რომელიც იქნება აღნიშნულ არქიტექტურულ პროექტთან შეუსაბამო. აუტომატურად გამოითვლის ნარომდგენილი შეფასების გაუქმებას, ასევე გახდის არქიტექტურული პროექტის კორექტებას და ახალი სამშენებლო ნებართვის მიღების აუცილებლობას.

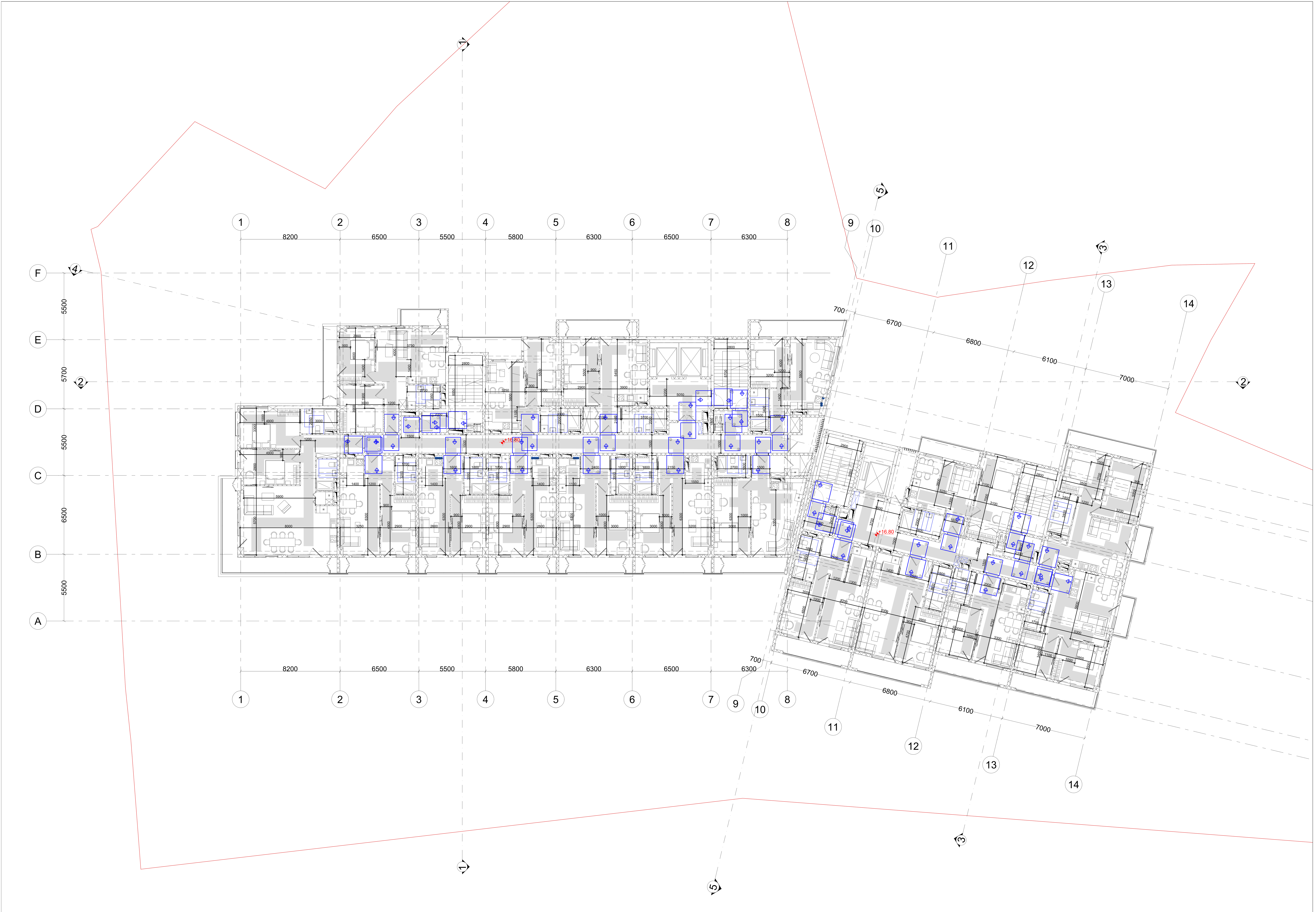

პროექტის სახელწოდება

მრავალფუნქციური საცხოვრებელი კომპლექსი ვაშლიჯვრის დასახლებაში, მარშალ გელოვანის №32 გ

სტადია	მშენებლობის ნებართვა
თარიღი	

ობიექტის მისამართი

ვაშლიჯვრის დასახლება, გელოვანის გამზირი №32 გ

პირობითი აღნიშვნები

შენიშვნები

დამკვეთი

-

დირექტორი	შ. ლეკიაშვილი
პრ.მთავარი არქიტექტორი	გ.ცუცქირიძე
დაამუშავა	ლ.გოგოლაძე
შეამოწმა	შ. ლეკიაშვილი

ნახაზის დასახელება

გეგმა +16.80 ნიშნულზე

ფორმატი	მასშტაბი	კოდი	გვერდი
A1	1:150		

შენიშვნები

მოსატრიალებელი სივრცეები

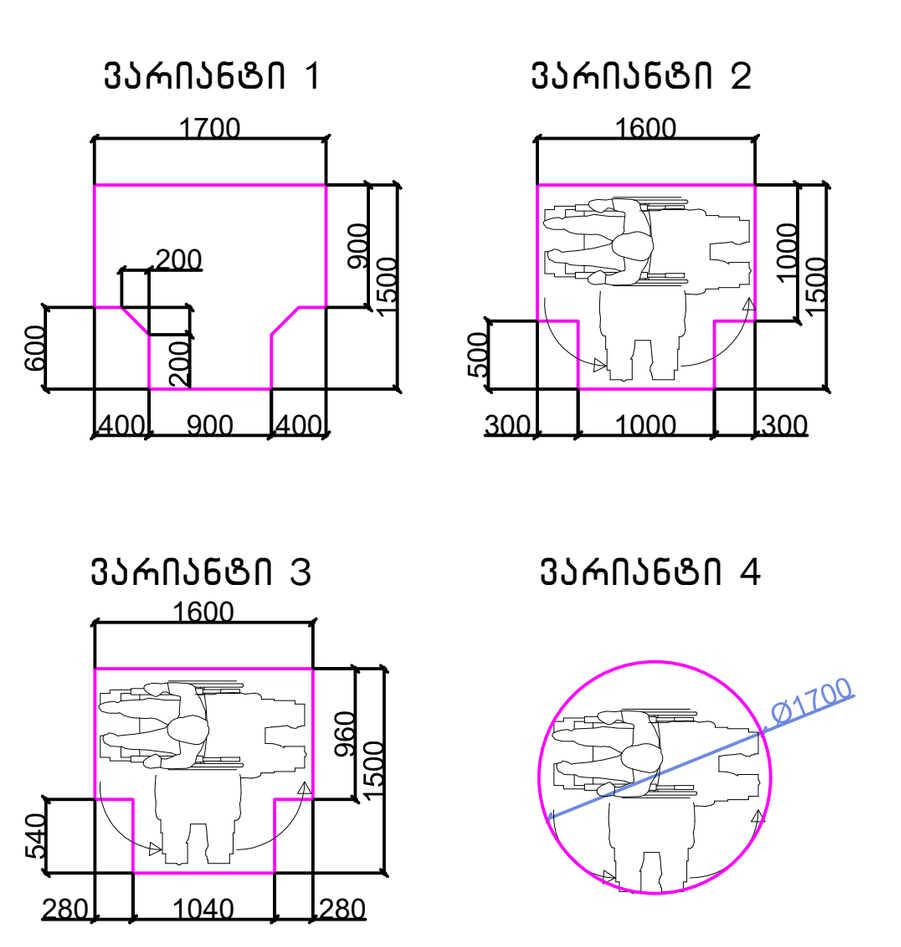

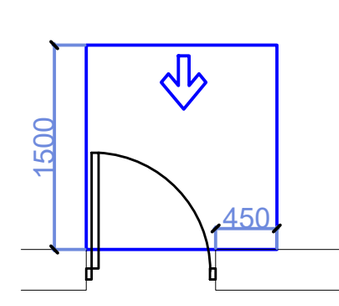

თავისუფალი სივრცე კართან მანევრირებისთვის – ანჯამიანი კარი
წინიდან მისაწვდომი – გამოწევით გაღება

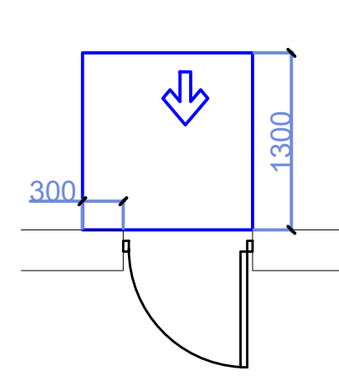

თავისუფალი სივრცე კართან მანევრირებისთვის – ანჯამიანი კარი
წინიდან მისაწვდომი – მიწოლით გაღება

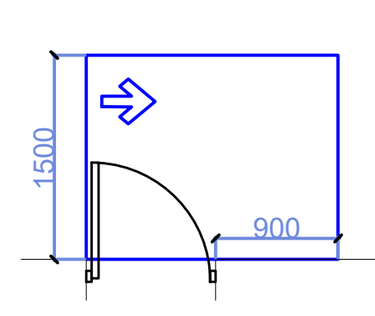

თავისუფალი სივრცე კართან მანევრირებისთვის – ანჯამიანი კარი
ანჯამის მხრიდან მისაწვდომი – გამოწევით გაღება

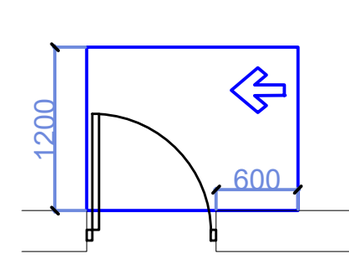

თავისუფალი სივრცე კართან მანევრირებისთვის – ანჯამიანი კარი
საკეტის მხრიდან მისაწვდომი – გამოწევით გაღება

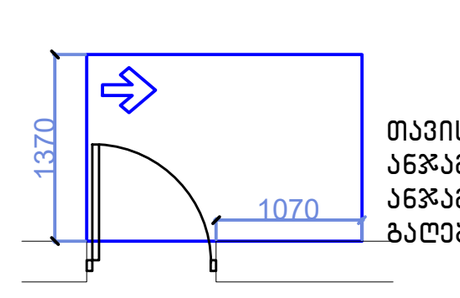

თავისუფალი სივრცე კართან მანევრირებისთვის – ანჯამიანი კარი
ანჯამის მხრიდან მისაწვდომი – გამოწევით გაღება

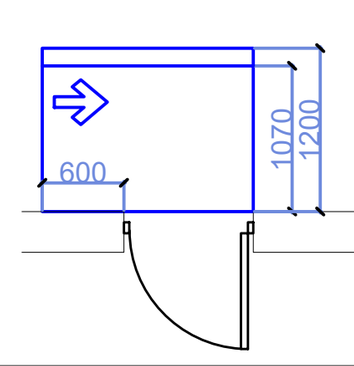

თავისუფალი სივრცე კართან მანევრირებისთვის – ანჯამიანი კარი
საკეტის მხრიდან მისაწვდომი – მიწოლით გაღება
120 მინ. თუ მოწყობილია მიმხურავი

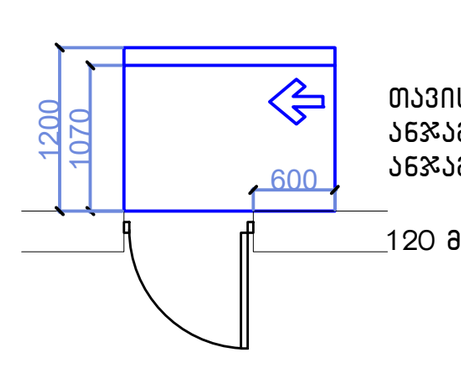

თავისუფალი სივრცე კართან მანევრირებისთვის – ანჯამიანი კარი
ანჯამის მხრიდან მისაწვდომი – მიწოლით გაღება
120 მინ. თუ მოწყობილია მიმხურავი

მისაწვდომი სვლაგეზი

შენიშვნები

1.იატაკის ზედაპირები მოეწყობა ისე, რომ იქნება მდგრადი, მყარიუ და არასასრიალა.

შენიშვნა

. იატაკის ზედაპირები უნდა იყოს მდგრადი, მყარი, და არასასრიალო და უნდა შეესაბამებოდეს 302–ქვეთავს, იატაკის ზედაპირებზე დონის ცვლილება უნდა შეესაბამებოდეს 303–ე ქვეთავს. ავტომატურად მოძრავი კარი უნდა შეესაბამებოდეს 404.3 ქვეთავის მოთხოვნებს

. საპროექტო დოკუმენტაციის ცვლილება ან მშენებლობის დროს განხორციელებული რაიმე სახის ცვლილება,რომელიც იქნება აღნიშნულ არქიტექტურულ პროექტთან შეუსაბამო, ავტომატურად გამოიწვევს წარმოდგენილი შეფასების გაუქმებას, ასევე გახდის არქიტექტურული პროექტის კორექტირებას და ახალი სამშენებლო ნებართვის მიღების აუცილებლობას.

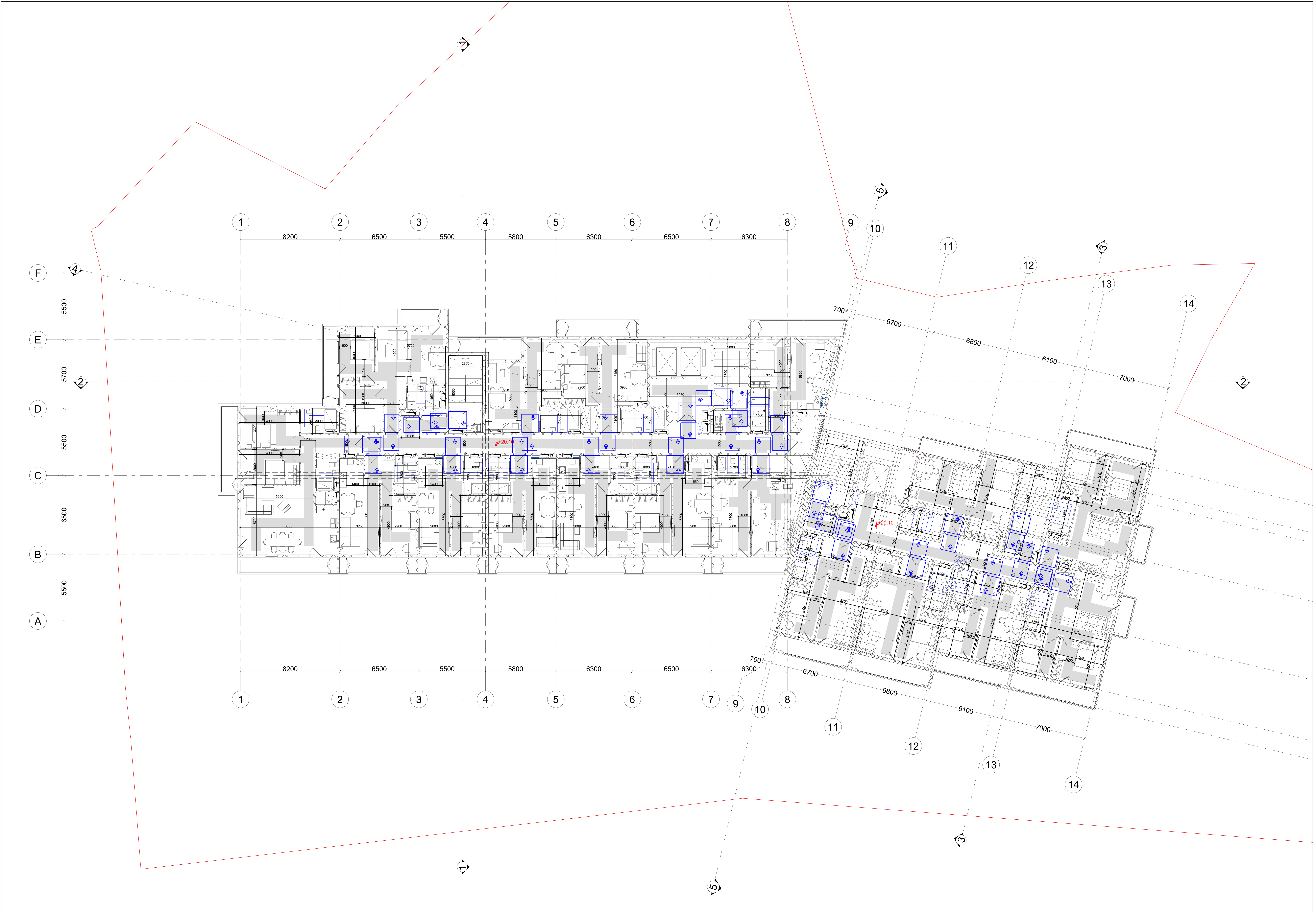

შენიშვნები

მოსატრიალებელი სივრცეები

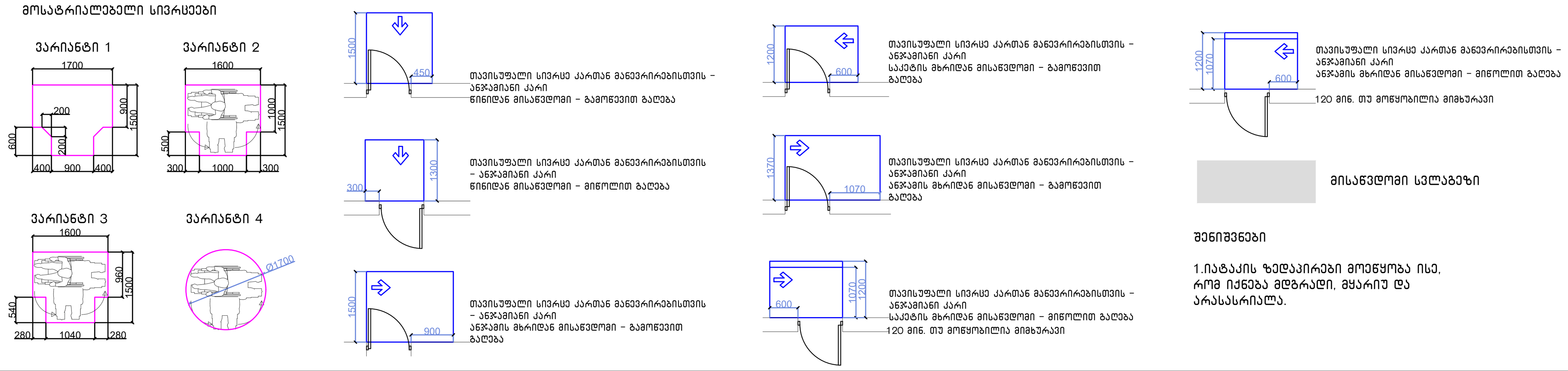

შენიშვნები

1.იატაკის ზედაპირები მოეწყობა ისე, რომ იქნება მდგრადი, მყარიუ და არასასრიალა.

შენიშვნა

. იატაკის ზედაპირები უნდა იყოს მდგრადი, მყარი, და არასასრიალო და უნდა შეესაბამებოდეს 302-ქვეთავს, იატაკის ზედაპირებზე დონის ცვლილება უნდა შეესაბამებოდეს 303-ე ქვეთავს. ავტომატურად მოძრავი კარი უნდა შეესაბამებოდეს 404.3 ქვეთავის მოთხოვნებს

. საპროექტო დოკუმენტაციის ცვლილება ან მშენებლობის დროს განხორციელებული რაიმე სახის ცვლილება,რომელიც იქნება აღნიშნულ არქიტექტურულ პროექტთან შეუსაბამო, ავტომატურად გამოიწვევს წარმოდგენილი შეფასების გაუქმებას, ასევე გახდის არქიტექტურული პროექტის კორერებას და ახალი სამშენებლო ნებართვის მიღების აუცილებლობას.

პროექტის სახელწოდება

მრავალფუნქციური საცხოვრებელი კომპლექსი ვაშლიჯვრის დასახლებაში, მარშალ გელოვანის №32 გ

სტადია	მშენებლობის ნებართვა
თარიღი	

ობიექტის მისამართი

ვაშლიჯვრის დასახლება, გელოვანის გამზირი №32 გ

პირობითი აღნიშვნები

შენიშვნები

დამკვეთი

-

დირექტორი	შ. ლეკიაშვილი
პრ.მთავარი არქიტექტორი	გ.ცუცქირიძე
დაამუშავა	ლ.გოგოლაძე
შეამოწმა	შ. ლეკიაშვილი

ნახაზის დასახელება

გეგმა +20.10 ნიშნულზე

ფორმატი	მასშტაბი	კოდი	გვერდი
A1	1:150		

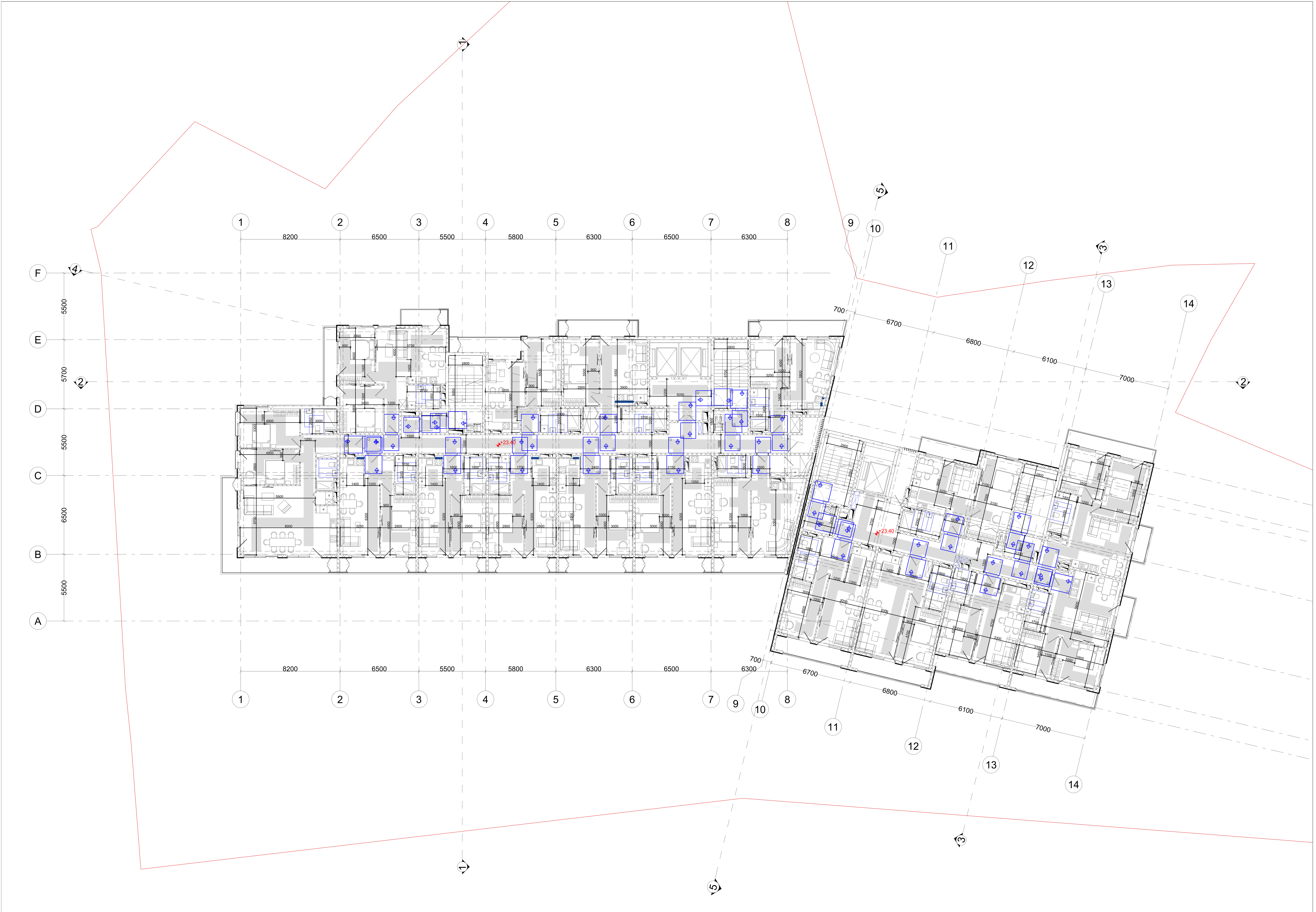

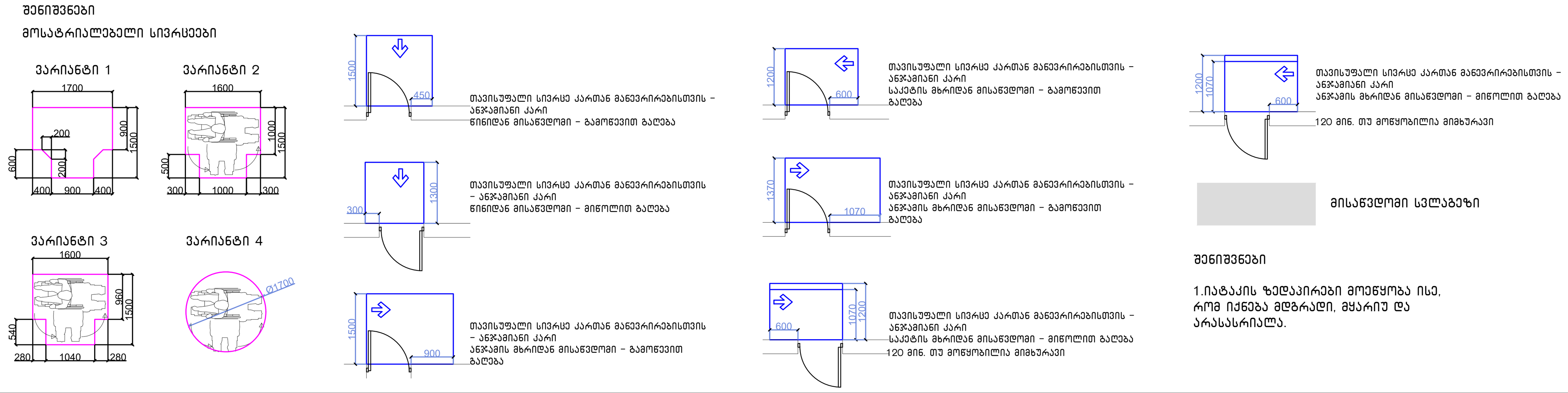

შენიშვნები

1.იატაკის ზედაპირები მოეწყობა ისე, რომ იქნება მდგრადი, მყარიუ და არასასრიალა.

შენიშვნა

. იატაკის ზედაპირები უნდა იყოს მდგრადი, მყარი, და არასასრიალო და უნდა შეესაბამებოდეს 302-ქვეთავს, იატაკის ზედაპირებზე დონის ცვლილება უნდა შეესაბამებოდეს 303-ე ქვეთავს. ავტომატურად მოძრავი კარი უნდა შეესაბამებოდეს 404.3 ქვეთავის მოთხოვნებს

. საპროექტო დოკუმენტაციის ცვლილება ან მშენებლობის დროს განხორციელებული რაიმე სახის ცვლილება,რომელიც იქნება აღნიშნულ არქიტექტურულ პროექტთან შეუსაბამო, ავტომატურად გამოიწვევს წარმოდგენილი შეფასების გაუქმებას, ასევე გახდის არქიტექტურული პროექტის კორექტირებას და ახალი სამშენებლო ნებართვის მიღების აუცილებლობას.

პროექტის სახელწოდება

მრავალფუნქციური საცხოვრებელი კომპლექსი ვაშლიჯვრის დასახლებაში, მარშალ გელოვანის №32 გ

სტადია	მშენებლობის ნებართვა
თარიღი	

ობიექტის მისამართი

ვაშლიჯვრის დასახლება, გელოვანის გამზირი №32 გ

პირობითი აღნიშვნები

შენიშვნები

დამკვეთი

-

დირექტორი	შ. ლეკიაშვილი
პრ.მთავარი არქიტექტორი	გ.ცუცქირიძე
დამუშავა	ლ.გოგოლაძე
შეამოწმა	შ. ლეკიაშვილი

ნახაზის დასახელება

გეგმა +23.40 ნიშნულზე

ფორმატი	მასშტაბი	კოდი	გვერდი
A1	1:150		

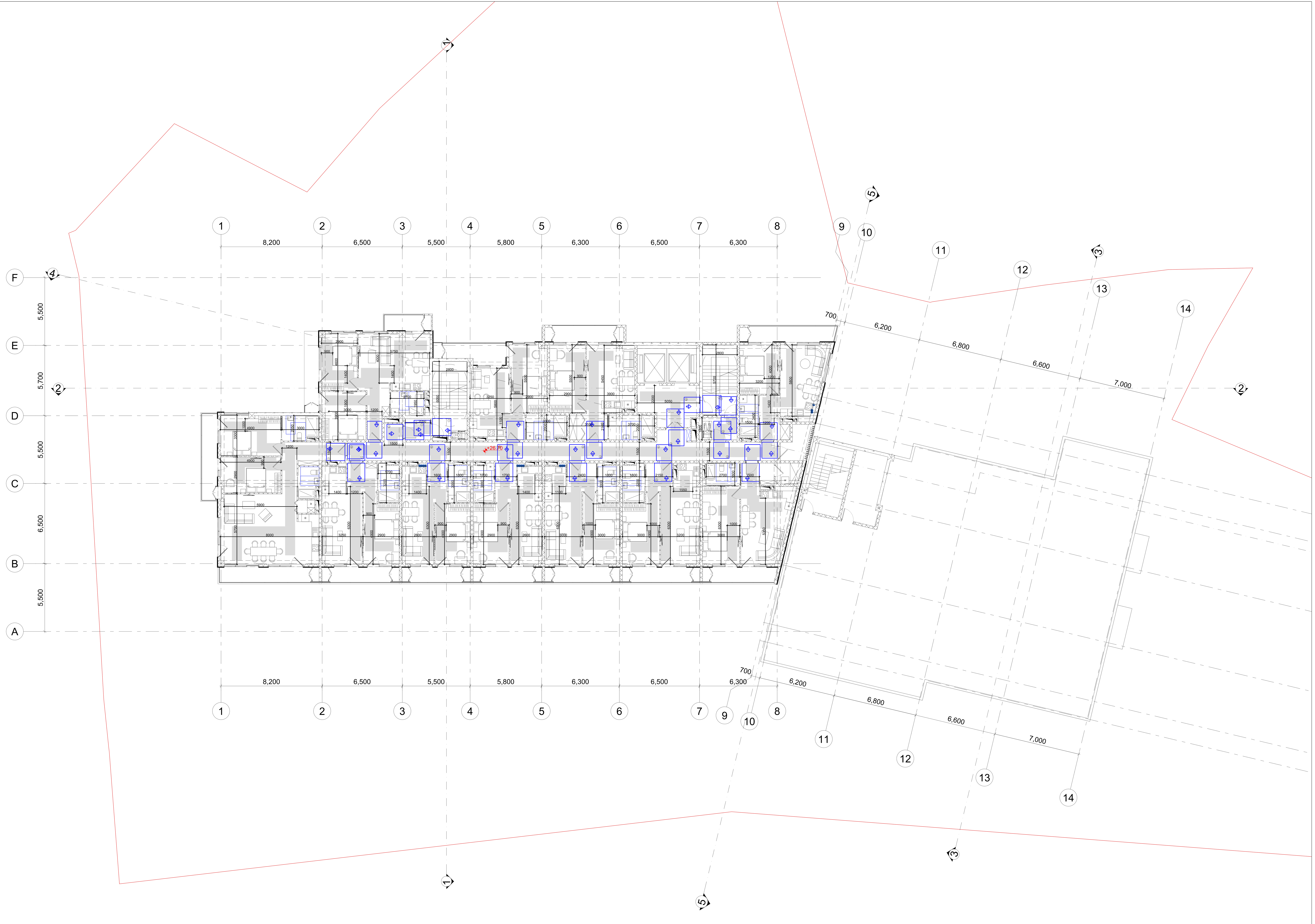

შენიშვნები

მოსატრიალებელი სივრცეები

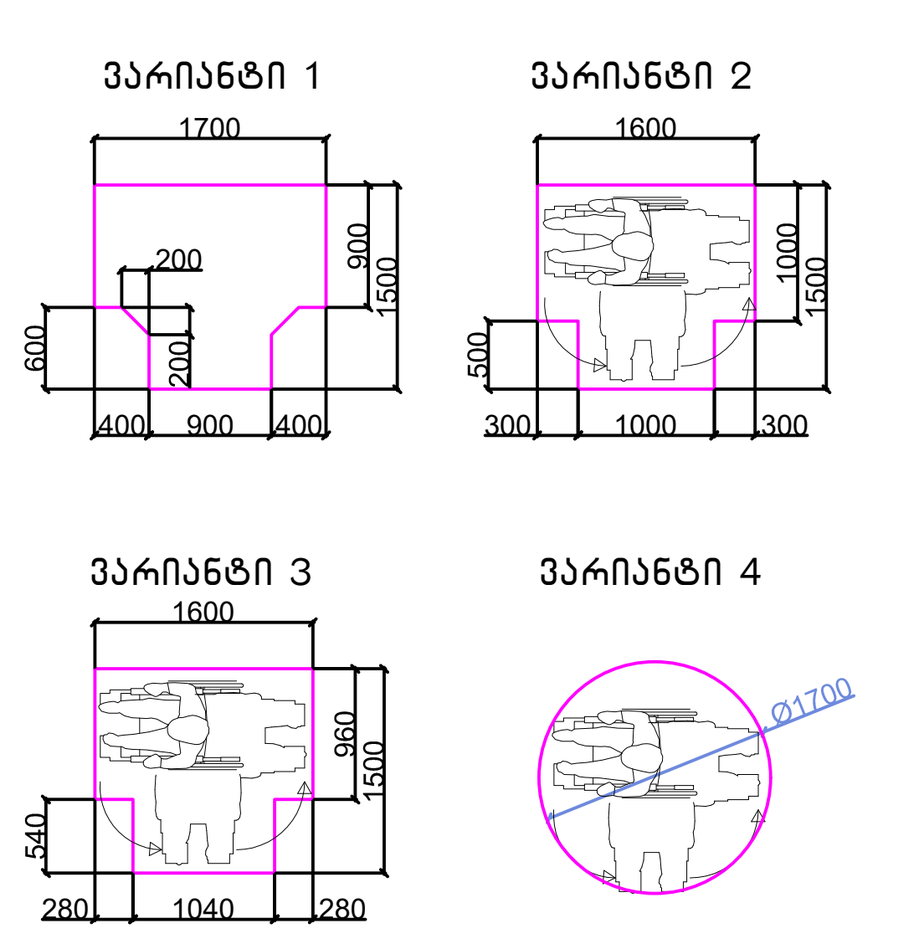

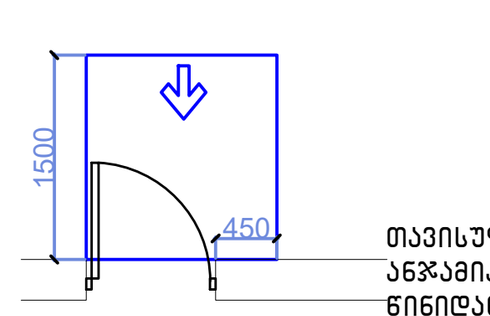

თავისუფალი სივრცე კართან მანევრირებისთვის – ანჯამიანი კარი
წინიდან მისაწვდომი – გამოწევით გაღება

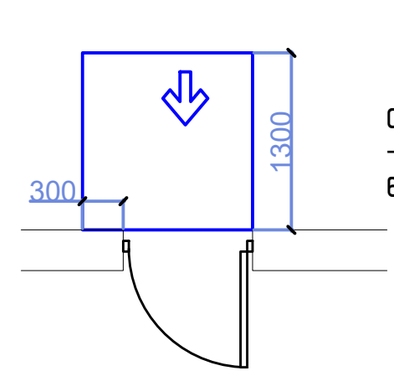

თავისუფალი სივრცე კართან მანევრირებისთვის – ანჯამიანი კარი
წინიდან მისაწვდომი – მიწოლით გაღება

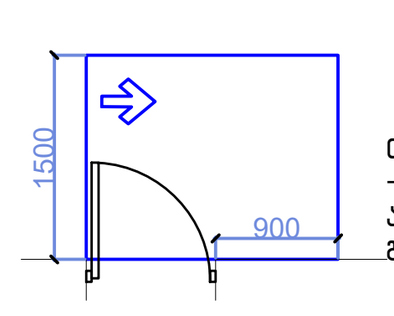

თავისუფალი სივრცე კართან მანევრირებისთვის – ანჯამიანი კარი
ანჯამის მხრიდან მისაწვდომი – გამოწევით გაღება

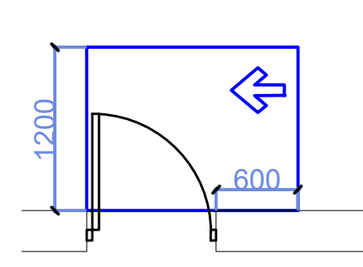

თავისუფალი სივრცე კართან მანევრირებისთვის – ანჯამიანი კარი
საკეტის მხრიდან მისაწვდომი – გამოწევით გაღება

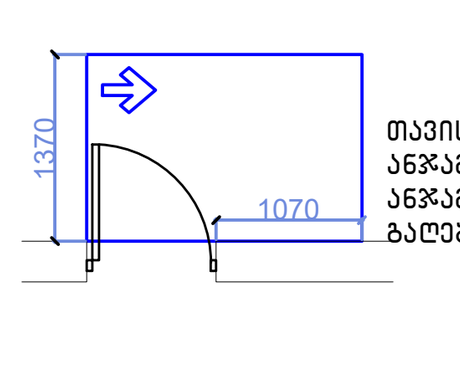

თავისუფალი სივრცე კართან მანევრირებისთვის – ანჯამიანი კარი
ანჯამის მხრიდან მისაწვდომი – გამოწევით გაღება

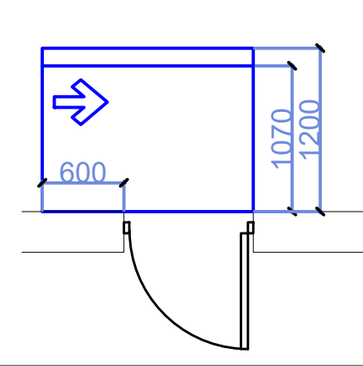

თავისუფალი სივრცე კართან მანევრირებისთვის – ანჯამიანი კარი
საკეტის მხრიდან მისაწვდომი – მიწოლით გაღება
120 მინ. თუ მოწყობილია მიმხურავი

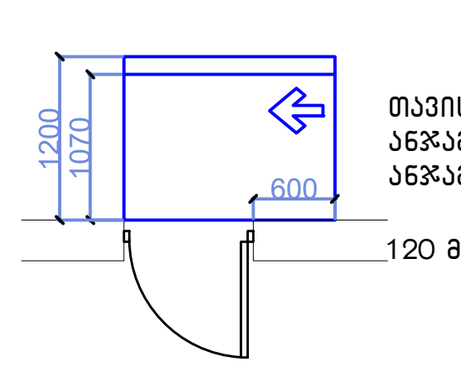

თავისუფალი სივრცე კართან მანევრირებისთვის – ანჯამიანი კარი
ანჯამის მხრიდან მისაწვდომი – მიწოლით გაღება
120 მინ. თუ მოწყობილია მიმხურავი

მისაწვდომი სვლაგეზი

შენიშვნები

1.იატაკის ზედაპირები მოეწყობა ისე, რომ იქნება მდგრადი, მყარიუ და არასასრიალა.

შენიშვნა

. იატაკის ზედაპირები უნდა იყოს მდგრადი, მყარი, და არასასრიალო და უნდა შეესაბამებოდეს 302-ქვეთავს, იატაკის ზედაპირებზე დონის ცვლილება უნდა შეესაბამებოდეს 303-ე ქვეთავს. ავტომატურად მოძრავი კარი უნდა შეესაბამებოდეს 404.3 ქვეთავის მოთხოვნებს

. საპროექტო დოკუმენტაციის ცვლილება ან მშენებლობის დროს განხორციელებული რაიმე სახის ცვლილება,რომელიც იქნება აღნიშნულ არქიტექტურულ პროექტთან შეუსაბამო, ავტომატურად გამოიწვევს წარმოდგენილი შეფასების გაუქმებას, ასევე გახდის არქიტექტურული პროექტის კორექციას და ახალი სამშენებლო ნებართვის მიღების აუცილებლობას.

პროექტის სახელწოდება	
მრავალფუნქციური საცხოვრებელი კომპლექსი ვაშლიჯვრის დასახლებაში, მარშალ გელოვანის №32 გ	
სტადია	მშენებლობის ნებართვა
თარიღი	
ობიექტის მისამართი	ვაშლიჯვრის დასახლება, გელოვანის გამზირი №32 გ
პირობითი აღნიშვნები	
შენიშვნები	
დამკვეთი	-
დირექტორი	შ. ლეკიაშვილი
პრ.მთავარი არქიტექტორი	გ.ცუცქირიძე
დაამუშავა	ლ.გოგოლაძე
შეამოწმა	შ. ლეკიაშვილი
ნახაზის დასახელება	გეგმა +26.70 ნიშნულზე

ფორმატი	მასშტაბი	კოდი	გვერდი
A1	1:150		

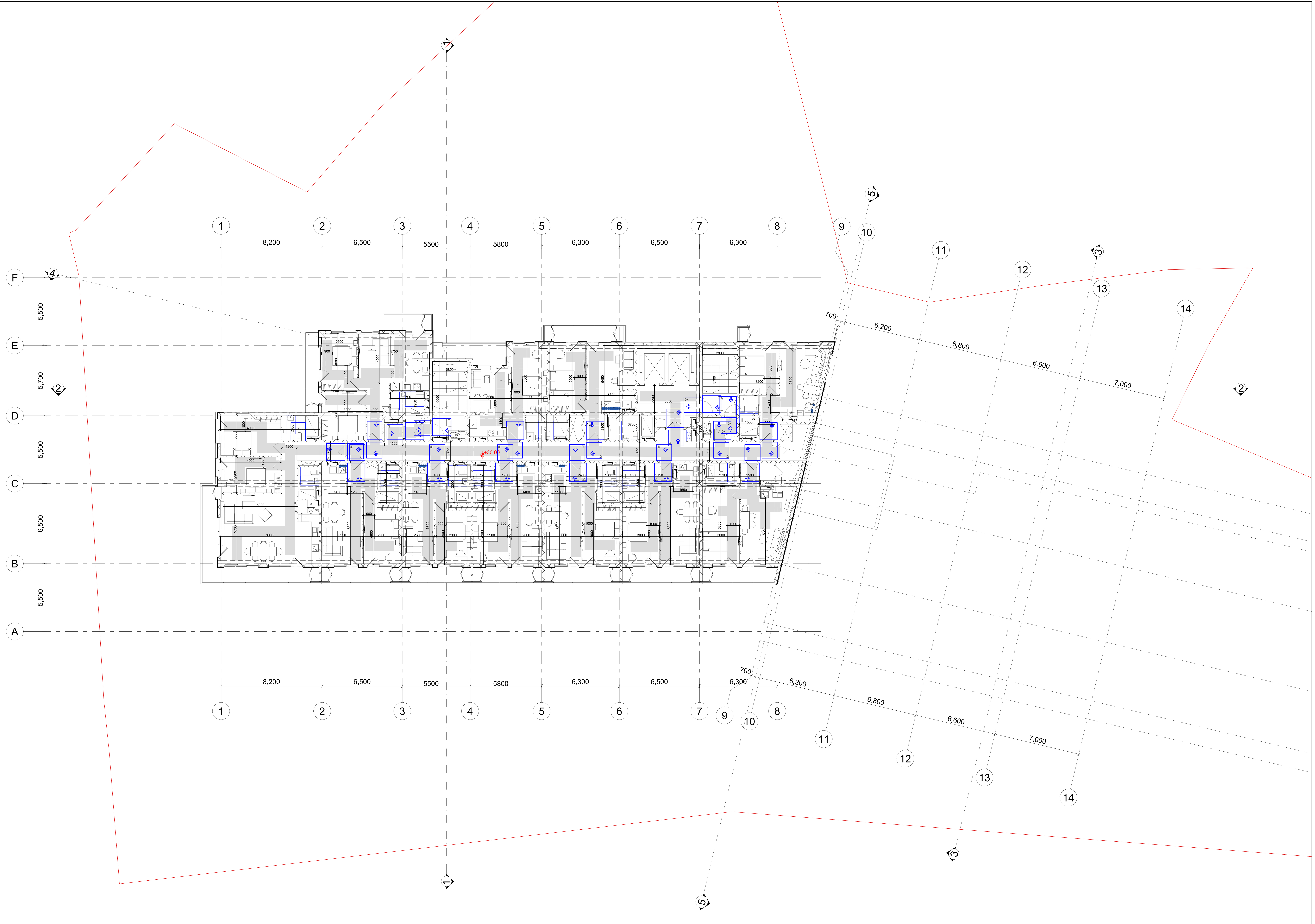

შენიშვნები

მოსატრიალებელი სივრცეები

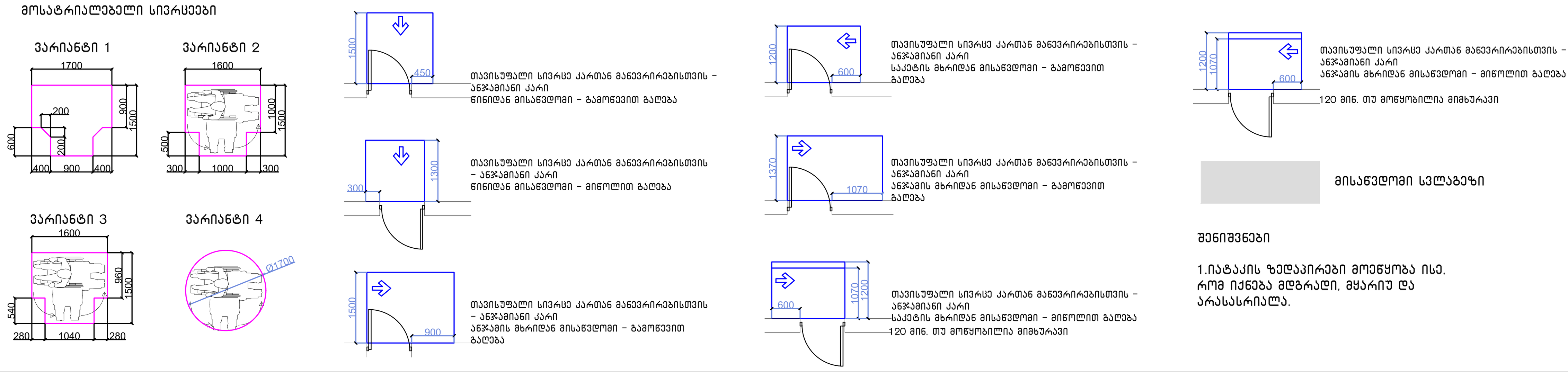

შენიშვნები

1.იატაკის ზედაპირები მოეწყობა ისე, რომ იქნება მდგრადი, მყარიუ და არასასრიალა.

შენიშვნა

. იატაკის ზედაპირები უნდა იყოს მდგრადი, მყარი, და არასასრიალო და უნდა შეესაბამებოდეს 302-ქვეთავს, იატაკის ზედაპირებზე დონის ცვლილება უნდა შეესაბამებოდეს 303-ე ქვეთავს. ავტომატურად მოძრავი კარი უნდა შეესაბამებოდეს 404.3 ქვეთავის მოთხოვნებს

. საპროექტო დოკუმენტაციის ცვლილება ან მშენებლობის დროს განხორციელებული რაიმე სახის ცვლილება,რომელიც იქნება აღნიშნულ არქიტექტურულ პროექტთან შეუსაბამო, ავტომატურად გამოიწვევს წარმოდგენილი შეფასების გაუქმებას, ასევე გახდის არქიტექტურული პროექტის კორექციას და ახალი სამშენებლო ნებართვის მიღების აუცილებლობას.

პროექტის სახელწოდება	მრავალფუნქციური საცხოვრებელი კომპლექსი ვაშლიჯვრის დასახლებაში, მარშალ გელოვანის №32 გ
სტადია	მშენებლობის ნებართვა
თარიღი	
ობიექტის მისამართი	ვაშლიჯვრის დასახლება, გელოვანის გამზირი №32 გ
პირობითი აღნიშვნები	
შენიშვნები	
დამკვეთი	-
დირექტორი	შ. ლეკიაშვილი
პრ.მთავარი არქიტექტორი	გ.ცუცქირიძე
დაამუშავა	ლ.გოგოლაძე
შეამოწმა	შ. ლეკიაშვილი
ნახაზის დასახელება	გეგმა +30.00 ნიშნულზე

ფორმატი	მასშტაბი	კოდი	გვერდი
A1	1:150		

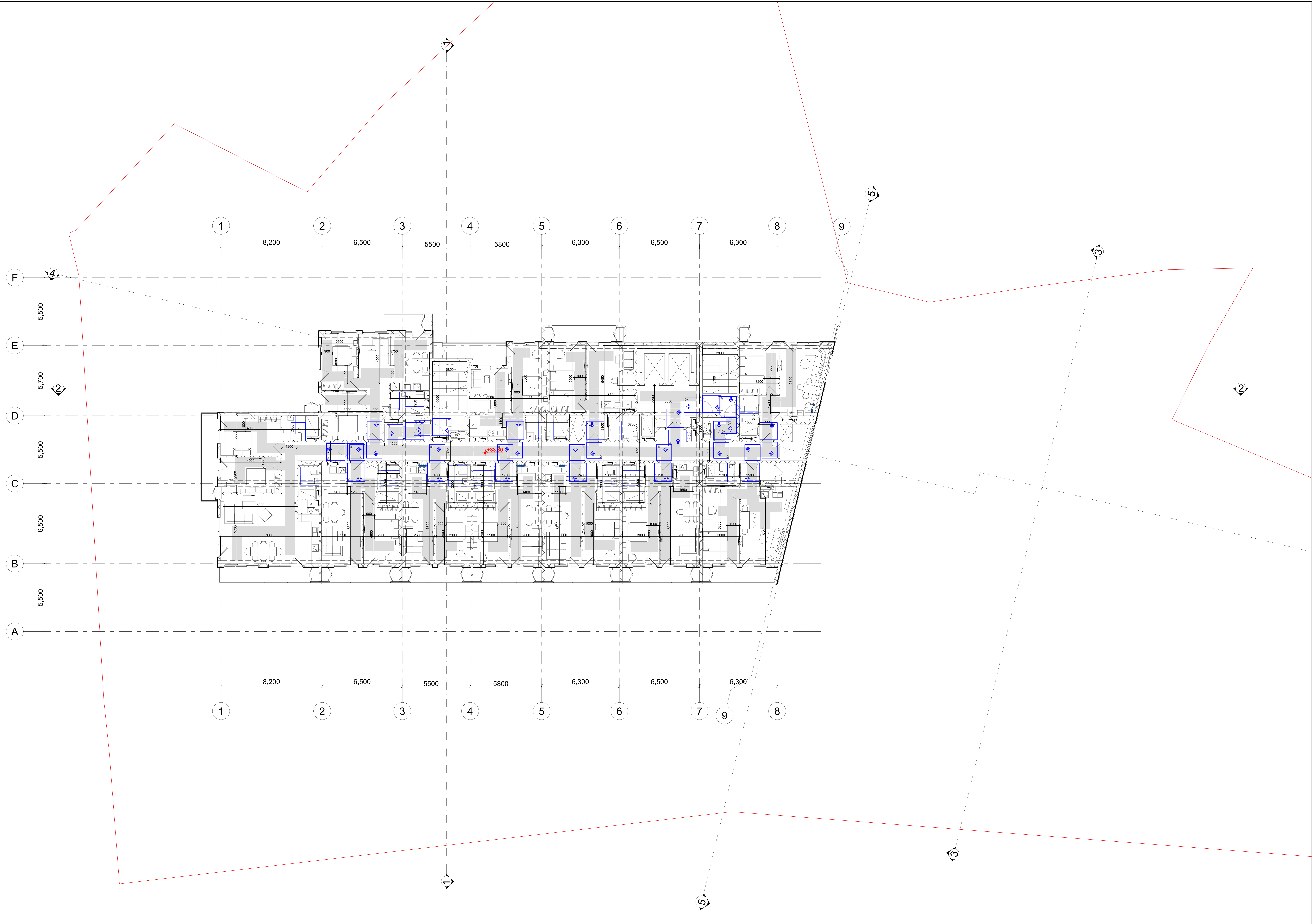

შენიშვნები

მოსატრიალებელი სივრცეები

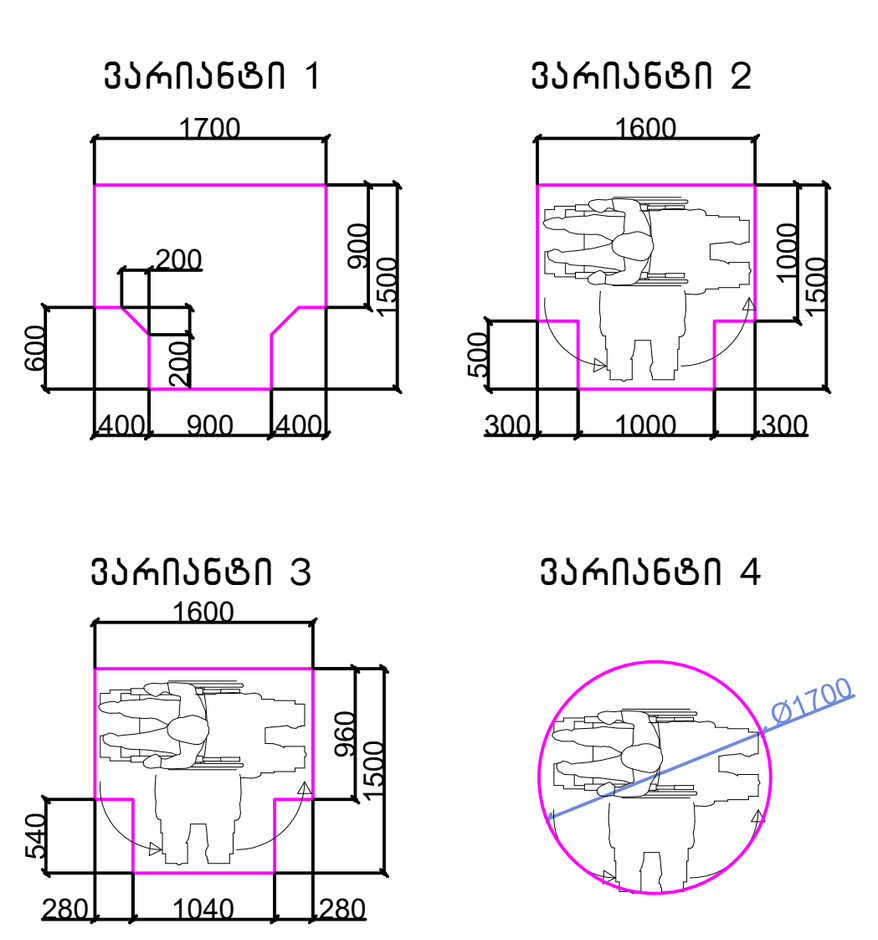

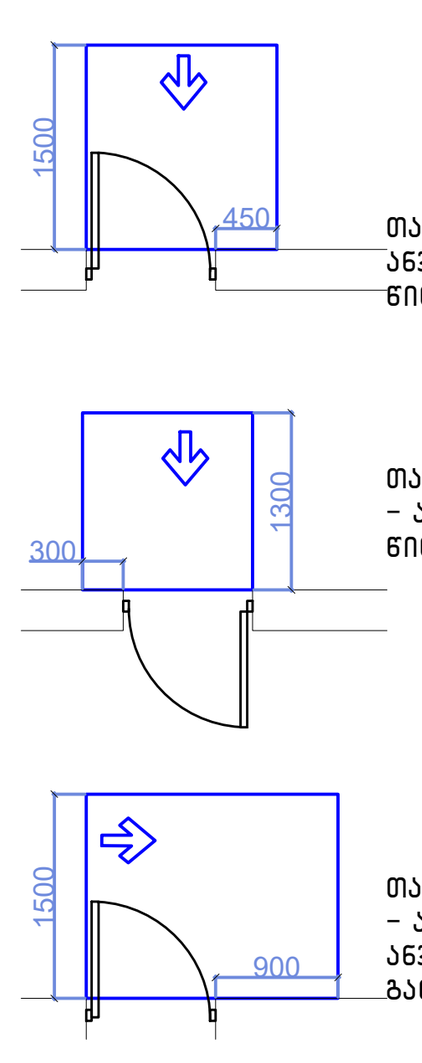

თავისუფალი სივრცე კართან მანევრირებისთვის – ანჯამიანი კარი
წინიდან მისაწვდომი – გამოწევით გაღება

თავისუფალი სივრცე კართან მანევრირებისთვის – ანჯამიანი კარი
წინიდან მისაწვდომი – მიწოლით გაღება

თავისუფალი სივრცე კართან მანევრირებისთვის – ანჯამიანი კარი
ანჯამის მხრიდან მისაწვდომი – გამოწევით გაღება

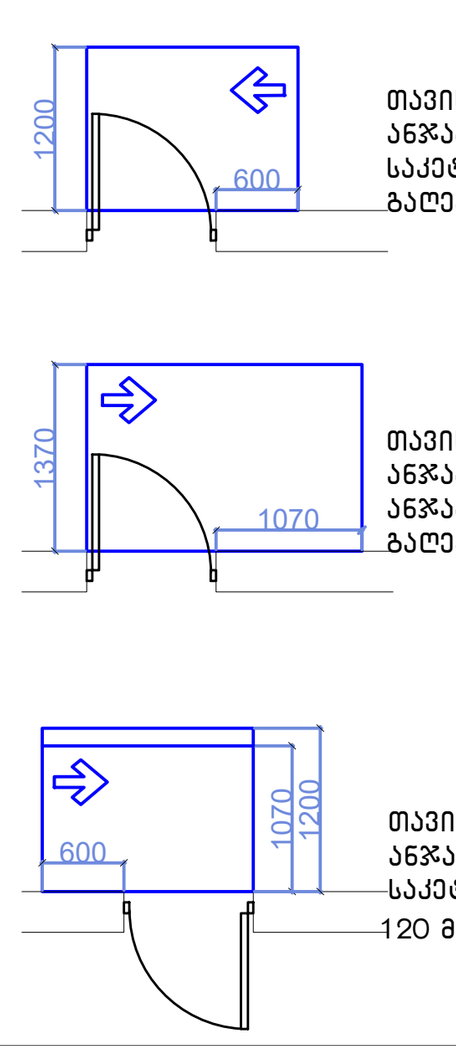

თავისუფალი სივრცე კართან მანევრირებისთვის – ანჯამიანი კარი
საკეტის მხრიდან მისაწვდომი – გამოწევით გაღება

თავისუფალი სივრცე კართან მანევრირებისთვის – ანჯამიანი კარი
ანჯამის მხრიდან მისაწვდომი – გამოწევით გაღება

თავისუფალი სივრცე კართან მანევრირებისთვის – ანჯამიანი კარი
საკეტის მხრიდან მისაწვდომი – მიწოლით გაღება
120 მმ. თუ მოწყობილია მიმხურავი

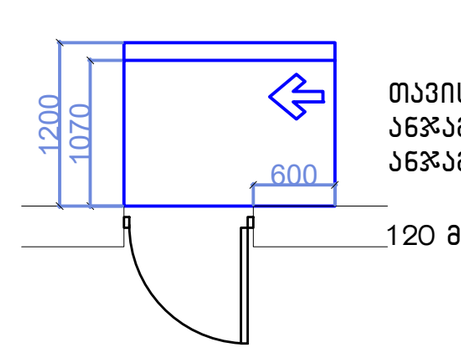

თავისუფალი სივრცე კართან მანევრირებისთვის – ანჯამიანი კარი
ანჯამის მხრიდან მისაწვდომი – მიწოლით გაღება
120 მმ. თუ მოწყობილია მიმხურავი

მისაწვდომი სვლაგეზი

შენიშვნები

1.იატაკის ზედაპირები მოეწყობა ისე, რომ იქნება მდგრადი, მყარიუ და არასასრიალა.

შენიშვნა

. იატაკის ზედაპირები უნდა იყოს მდგრადი, მყარი, და არასასრიალო და უნდა შეესაბამებოდეს 302-ქვეთავს, იატაკის ზედაპირებზე დონის ცვლილება უნდა შეესაბამებოდეს 303-ე ქვეთავს. ავტომატურად მოძრავი კარი უნდა შეესაბამებოდეს 404.3 ქვეთავის მოთხოვნებს
. საპროექტო დოკუმენტაციის ცვლილება ან მშენებლობის დროს განხორციელებული რაიმე სახის ცვლილება,რომელიც იქნება აღნიშნულ არქიტექტურულ პროექტთან შეუსაბამო, ავტომატურად გამოიწვევს წარმოდგენილი შეფასების გაუქმებას, ასევე გახდის არქიტექტურული პროექტის კორექციას და ახალი სამშენებლო ნებართვის მიღების აუცილებლობას.

პროექტის სახელწოდება

მრავალფუნქციური საცხოვრებელი კომპლექსი ვაშლიჯვრის დასახლებაში, მარშალ გელოვანის №32 გ

სტადია	მშენებლობის ნებართვა
თარიღი	

ობიექტის მისამართი

ვაშლიჯვრის დასახლება, გელოვანის გამზირი №32 გ

პირობითი აღნიშვნები

შენიშვნები

დამკვეთი

-

დირექტორი	შ. ლეკიაშვილი
პრ.მთავარი არქიტექტორი	გ.ცუცქირიძე
დამუშავა	ლ.გოგოლაძე
შეამოწმა	შ. ლეკიაშვილი

ნახაზის დასახელება

გეგმა +33.30 ნიშნულზე

ფორმატი	მასშტაბი	კოდი	გვერდი
A1	1:150		

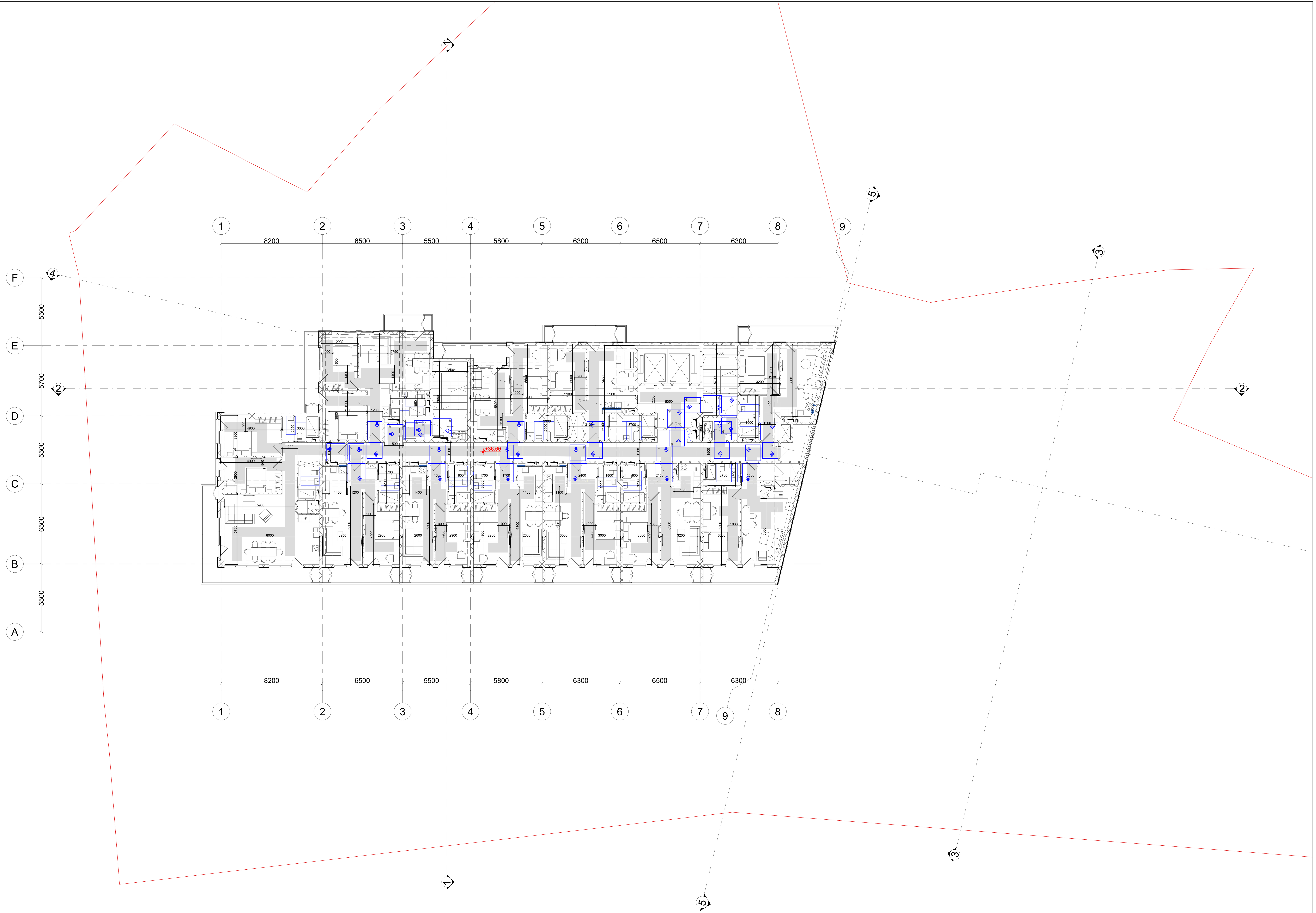

შენიშვნები

მოსატრიალებელი სივრცეები

ვარიანტი 1 ვარიანტი 2

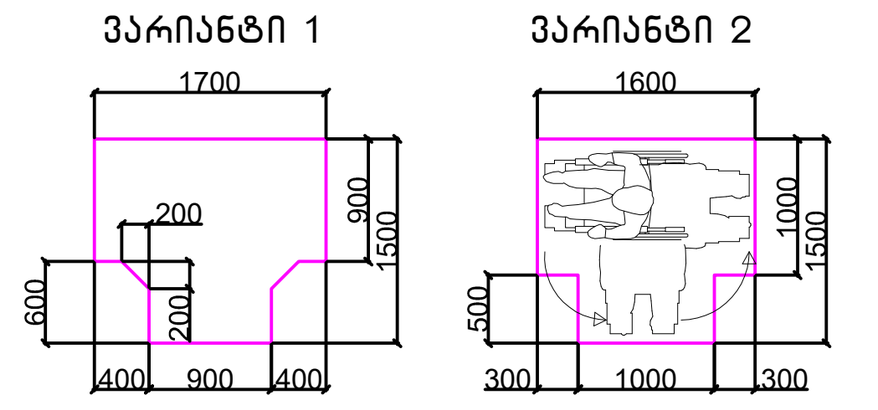

ვარიანტი 3 ვარიანტი 4

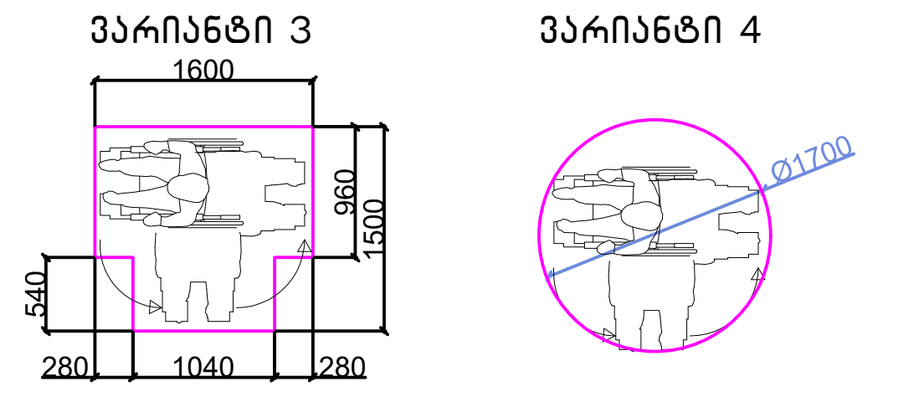

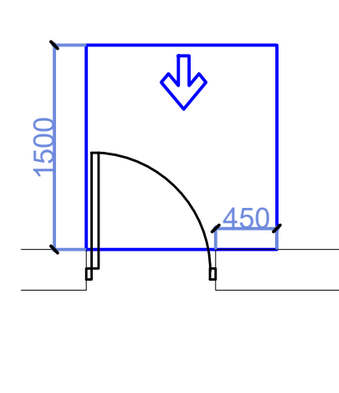

თავისუფალი სივრცე კართან მანევრირებისთვის – ანჯამიანი კარი
წინიდან მისაწვდომი – გამოწევით გაღება

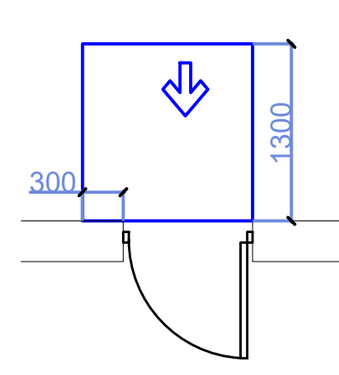

თავისუფალი სივრცე კართან მანევრირებისთვის – ანჯამიანი კარი
წინიდან მისაწვდომი – მიწოლით გაღება

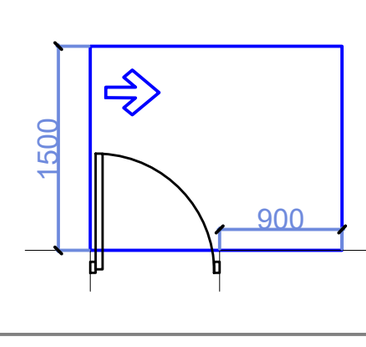

თავისუფალი სივრცე კართან მანევრირებისთვის – ანჯამიანი კარი
ანჯამის მხრიდან მისაწვდომი – გამოწევით გაღება

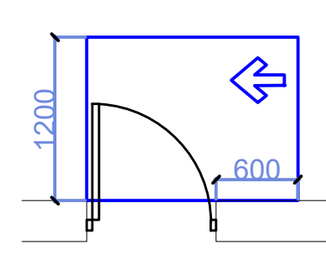

თავისუფალი სივრცე კართან მანევრირებისთვის – ანჯამიანი კარი
საკეტის მხრიდან მისაწვდომი – გამოწევით გაღება

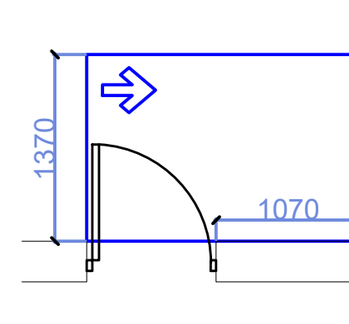

თავისუფალი სივრცე კართან მანევრირებისთვის – ანჯამიანი კარი
ანჯამის მხრიდან მისაწვდომი – გამოწევით გაღება

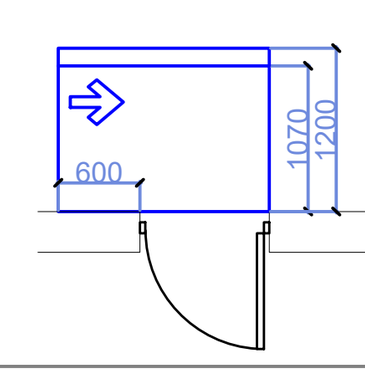

თავისუფალი სივრცე კართან მანევრირებისთვის – ანჯამიანი კარი
საკეტის მხრიდან მისაწვდომი – მიწოლით გაღება
120 მმ. თუ მოწყობილია მიმხურავი

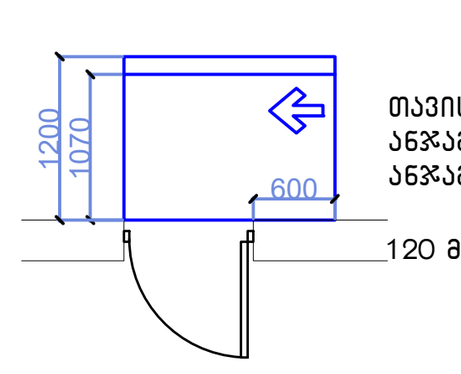

თავისუფალი სივრცე კართან მანევრირებისთვის – ანჯამიანი კარი
ანჯამის მხრიდან მისაწვდომი – მიწოლით გაღება
120 მმ. თუ მოწყობილია მიმხურავი

მისაწვდომი სვლაგეზი

შენიშვნები

1.იატაკის ზედაპირები მოეწყობა ისე, რომ იქნება მდგრადი, მყარიუ და არასასრიალა.

შენიშვნა

. იატაკის ზედაპირები უნდა იყოს მდგრადი, მყარი, და არასასრიალო და უნდა შეესაბამებოდეს 302-ქვეთავს, იატაკის ზედაპირებზე დონის ცვლილება უნდა შეესაბამებოდეს 303-ე ქვეთავს. ავტომატურად მოძრავი კარი უნდა შეესაბამებოდეს 404.3 ქვეთავის მოთხოვნებს
. საპროექტო დოკუმენტაციის ცვლილება ან მშენებლობის დროს განხორციელებული რაიმე სახის ცვლილება,რომელიც იქნება აღნიშნულ არქიტექტურულ პროექტთან შეუსაბამო, ავტომატურად გამოიწვევს წარმოდგენილი შეფასების გაუქმებას, ასევე გახდის არქიტექტურული პროექტის კორერებას და ახალი სამშენებლო ნებართვის მიღების აუცილებლობას.

პროექტის სახელწოდება	მრავალფუნქციური საცხოვრებელი კომპლექსი ვაშლიჯვრის დასახლებაში, მარშალ გელოვანის №32 ბ
სტადია	მშენებლობის ნებართვა
თარიღი	
ობიექტის მისამართი	ვაშლიჯვრის დასახლება, გელოვანის გამზირი №32 ბ
პირობითი აღნიშვნები	
შენიშვნები	
დამკვეთი	-
დირექტორი	შ. ლეკიაშვილი
პრ.მთავარი არქიტექტორი	გ.ცუცქირიძე
დაამუშავა	ლ.გოგოლაძე
შეამოწმა	შ. ლეკიაშვილი
ნახაზის დასახელება	გეგმა +36.60 ნიშნულზე

ფორმატი	მასშტაბი	კოდი	გვერდი
A1	1:150		

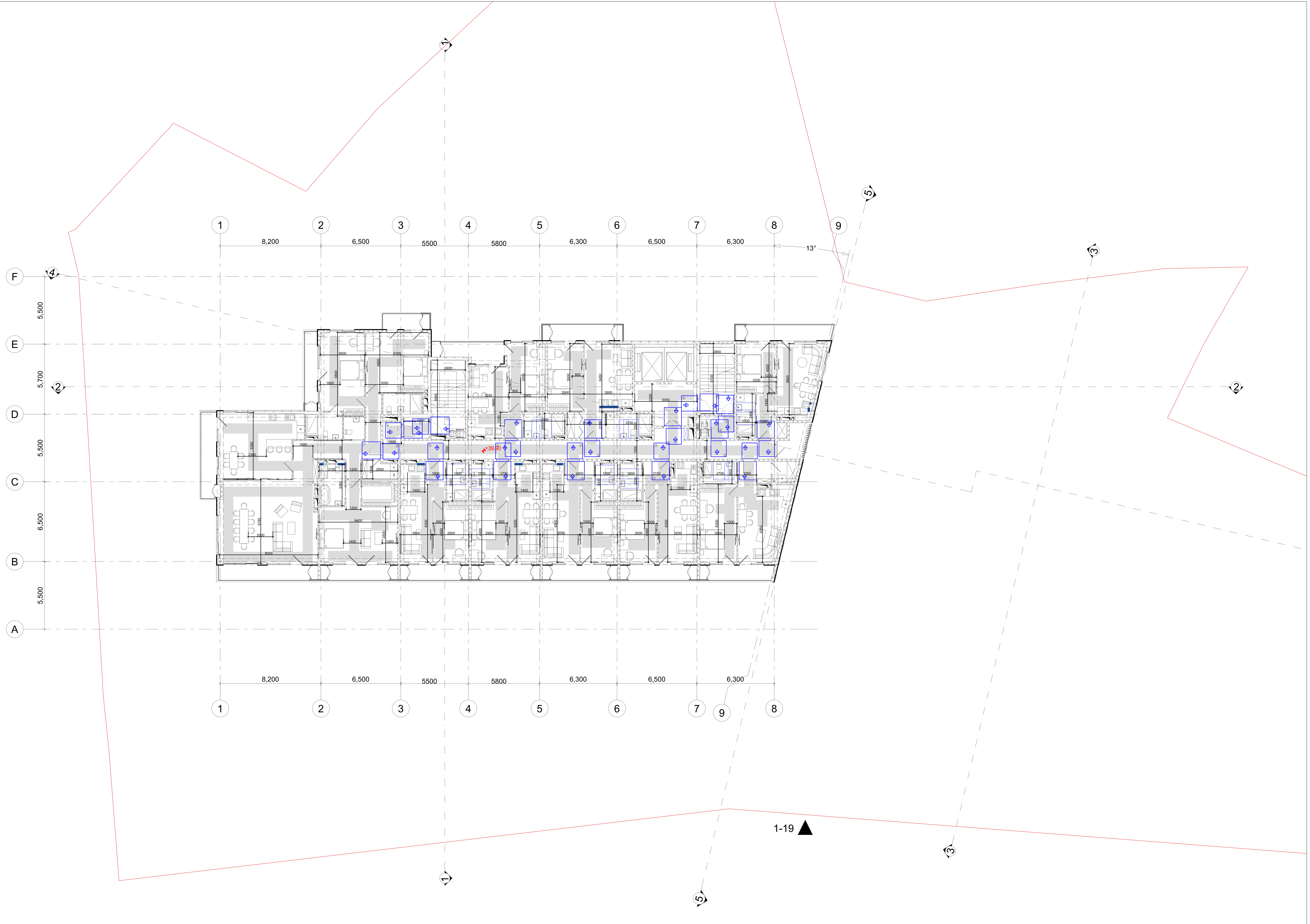

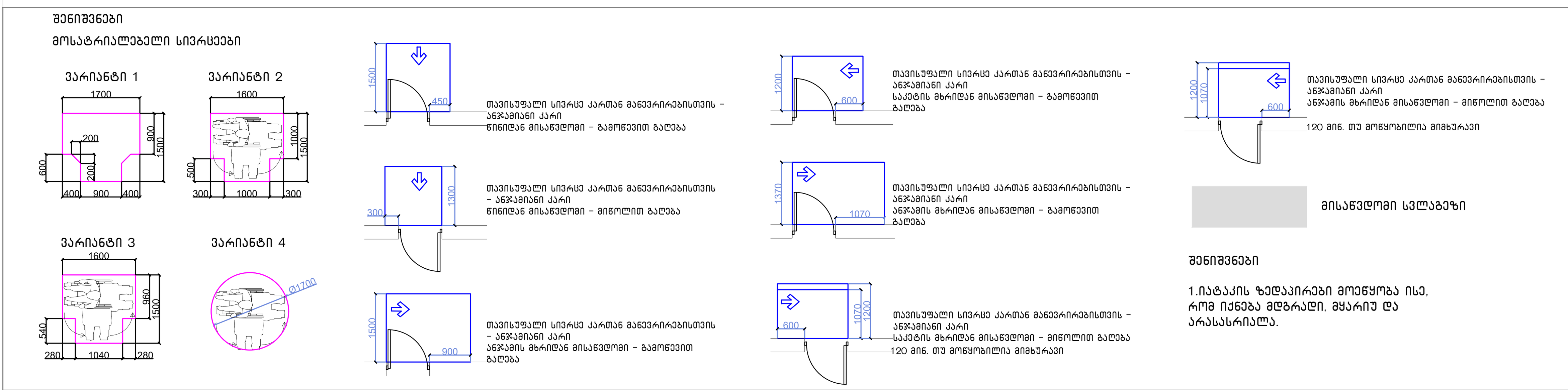

შენიშვნა

. იატაკის ზედაპირები უნდა იყოს მდგრადი, მყარი, და არასასრიალო და უნდა შეესაბამებოდეს 302-ქვეთავს, იატაკის ზედაპირებზე დონის ცვლილება უნდა შეესაბამებოდეს 303-ე ქვეთავს. ავტომატურად მოძრავი კარი უნდა შეესაბამებოდეს 404.3 ქვეთავის მოთხოვნებს

. საპროექტო დოკუმენტაციის ცვლილება ან მშენებლობის დროს განხორციელებული რაიმე სახის ცვლილება,რომელიც იქნება აღნიშნულ არქიტექტურულ პროექტთან შეუსაბამო, ავტომატურად გამოიწვევს წარმოდგენილი შეფასების გაუქმებას, ასევე გახდის არქიტექტურული პროექტის კორერებას და ახალი სამშენებლო ნებართვის მიღების აუცილებლობას.

პროექტის სახელწოდება	მრავალფუნქციური საცხოვრებელი კომპლექსი ვაშლიჯვრის დასახლებაში, მარშალ გელოვანის №32 გ
სტადია	მშენებლობის ნებართვა
თარიღი	
ობიექტის მისამართი	ვაშლიჯვრის დასახლება, გელოვანის გამზირი №32 გ
პირობითი აღნიშვნები	
შენიშვნები	
დამკვეთი	-
დირექტორი	შ. ლეკიაშვილი
პრ.მთავარი არქიტექტორი	გ.ცუცქირიძე
დაამუშავა	ლ.გოგოლაძე
შეამოწმა	შ. ლეკიაშვილი
ნახაზის დასახელება	გეგმა +39.90 ნიშნულზე

ფორმატი	მასშტაბი	კოდი	ფურცელი
A1	1:150		

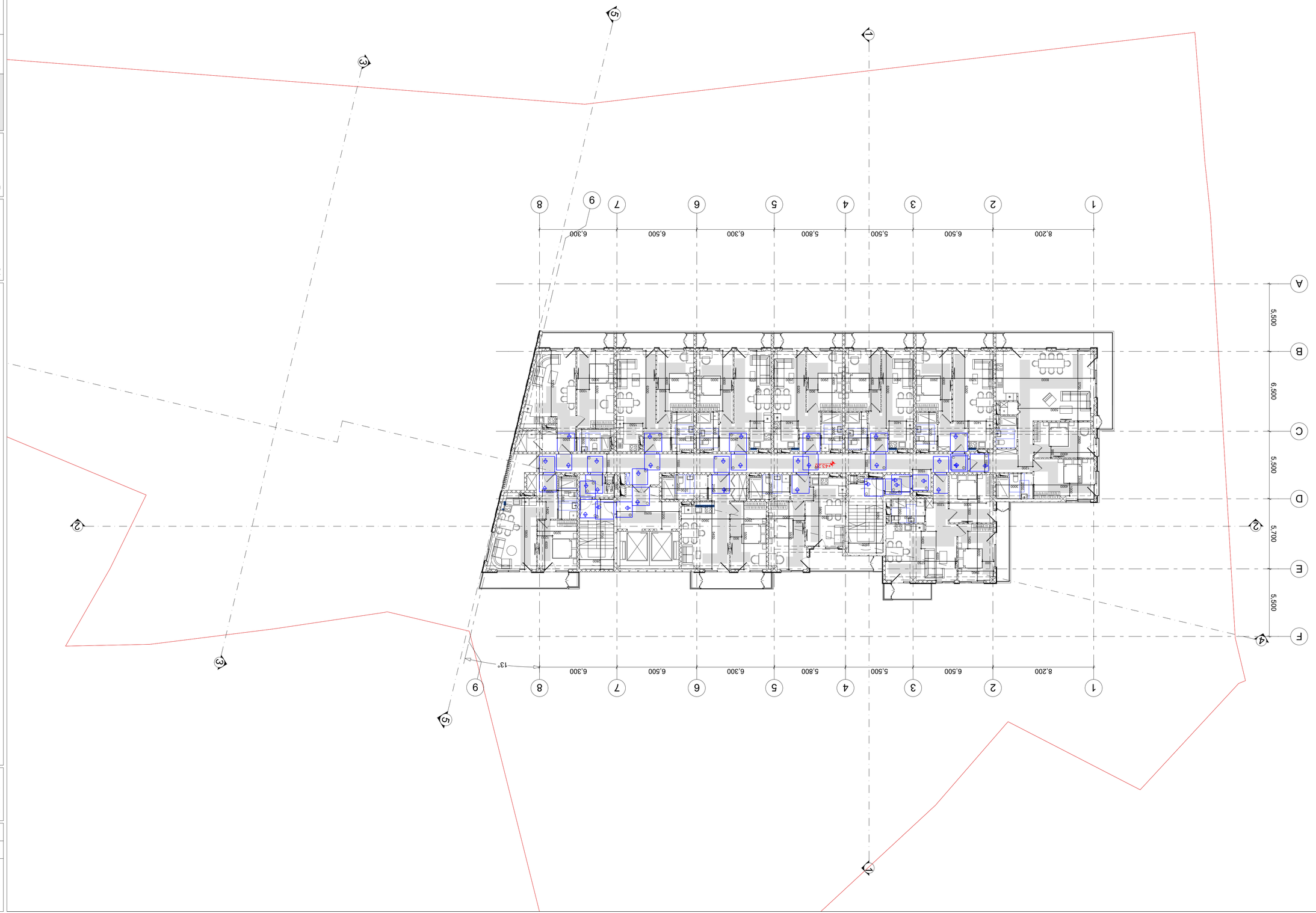

Экспликация помещений

Номер помещения	Наименование помещения	Площадь, м²	Примечание
1	Тамбур	3,45	
2	Коридор	12,80	
3	Санузел	2,65	
4	Комната	18,20	
5	Кухня-ниша	6,40	
6	Комната	16,75	
7	Санузел	3,10	
8	Комната	14,90	
9	Кладовая	1,85	

Ведомость дверных блоков

Марка	Эскиз	Ширина, мм	Высота, мм	Количество	Примечание
ДБ-1		900	2100	4	Однопольная, глухая
ДБ-2		800	2100	3	Однопольная, с остеклением
ДБ-3		1500	2100	2	Двупольная, глухая
ДБ-4		1200	2100	1	Двупольная, с остеклением

Ведомость оконных блоков

Марка	Эскиз	Ширина, мм	Высота, мм	Количество	Примечание
ОК-1		1500	1400	3	Двупольное, поворотно-откидное
ОК-2		1200	1400	2	Двупольное, поворотно-откидное
ОК-3		600	1400	1	Однопольное, поворотно-откидное
ОК-4		1500	1000	2	Двупольное, глухое

Ведомость отделки помещений

Номер помещения	Наименование помещения	Пол	Стены	Потолок	Примечание
1	Тамбур	Керамогранит	Краска	Краска	
2	Коридор	Керамогранит	Краска	Краска	
3	Санузел	Керамогранит	Керамическая плитка	Краска	
4	Комната	Ламинат	Обои	Краска	
5	Кухня-ниша	Керамогранит	Керамическая плитка	Краска	
6	Комната	Ламинат	Обои	Краска	
7	Санузел	Керамогранит	Керамическая плитка	Краска	
8	Комната	Ламинат	Обои	Краска	
9	Кладовая	Керамогранит	Краска	Краска	

Спецификация элементов заполнения проемов

Позиция	Обозначение	Наименование	Кол.	Примечание
		Двери		
1	ГОСТ 6629-88	Дверь однопольная глухая ДГ 900×2100	4	
2	ГОСТ 6629-88	Дверь однопольная со стеклом ДО 800×2100	3	
3	ГОСТ 6629-88	Дверь двупольная глухая ДГ 1500×2100	2	
4	ГОСТ 6629-88	Дверь двупольная со стеклом ДО 1200×2100	1	
		Окна		
5	ГОСТ 30674-99	Окно ПВХ двупольное поворотно-откидное ОК-1 1500×1400	3	
6	ГОСТ 30674-99	Окно ПВХ двупольное поворотно-откидное ОК-2 1200×1400	2	
7	ГОСТ 30674-99	Окно ПВХ однопольное поворотно-откидное ОК-3 600×1400	1	
8	ГОСТ 30674-99	Окно ПВХ двупольное глухое ОК-4 1500×1000	2	

Ведомость рабочих чертежей основного комплекта

Лист	Наименование	Примечание
1	Общие данные. Ведомость рабочих чертежей основного комплекта	
2	Экспликация помещений. Ведомость дверных и оконных блоков	
3	Ведомость отделки помещений. Спецификация элементов заполнения проемов	
4	План 1-го этажа. Привязка осей. Размеры	
5	Развертки стен. Узлы примыкания	

Ведомость ссылочных и прилагаемых документов

Обозначение	Наименование	Примечание
ГОСТ 21.101-2020	Основные требования к проектной и рабочей документации	
ГОСТ 6629-88	Двери деревянные внутренние для жилых и общественных зданий. Технические условия	
ГОСТ 30674-99	Блоки оконные из поливинилхлоридных профилей. Технические условия	
ГОСТ 21.501-2018	Правила выполнения архитектурно-строительных рабочих чертежей	

Ведомость основных комплектов рабочих чертежей

Марка	Наименование	Примечание
АР	Архитектурные решения	

Общие данные

1. Настоящий проект разработан на основании задания на проектирование и исходных данных, выданных заказчиком. Проектная документация соответствует требованиям технических регламентов, действующих на территории Российской Федерации, и нормативных документов в области строительства.

2. Здание — одноэтажное, с мансардой, каркасно-панельное, с несущими наружными и внутренними стенами. Фундамент — ленточный монолитный железобетонный. Кровля — скатная, с уклоном 30°, покрытие — металлочерепица. Водосток — наружный, организованный.

3. Наружные стены — трехслойные: внутренний слой — газобетонные блоки D500 толщиной 300 мм, утеплитель — минераловатные плиты толщиной 150 мм, наружный слой — облицовочный кирпич толщиной 120 мм. Внутренние несущие стены — газобетонные блоки D500 толщиной 300 мм. Перегородки — газобетонные блоки D500 толщиной 100 мм.

4. Перекрытия — сборные железобетонные многопустотные плиты толщиной 220 мм. Лестница — сборная железобетонная, по одному маршу между 1-м этажом и мансардой. Ограждение лестницы — металлическое, высотой 900 мм.

5. Полы: в помещениях 1, 2, 4, 6, 8 — ламинат по выравнивающей стяжке; в помещениях 3, 5, 7 — керамогранит по гидроизоляции; в помещении 9 — керамогранит по стяжке. Стены: в помещениях 3, 5, 7 — керамическая плитка на высоту 2,1 м; в остальных помещениях — обои под покраску. Потолки — окраска водоэмульсионными составами.

6. Двери: ДБ-1 — однопольные глухие 900×2100 мм (4 шт.); ДБ-2 — однопольные со стеклом 800×2100 мм (3 шт.); ДБ-3 — двупольные глухие 1500×2100 мм (2 шт.); ДБ-4 — двупольная со стеклом 1200×2100 мм (1 шт.). Окна — ПВХ-профили, двухкамерный стеклопакет: ОК-1 — 1500×1400 мм (3 шт.); ОК-2 — 1200×1400 мм (2 шт.); ОК-3 — 600×1400 мм (1 шт.); ОК-4 — 1500×1000 мм (2 шт.).

7. Все работы выполнять в соответствии с требованиями СП 70.13330.2012 «Несущие и ограждающие конструкции» и СП 71.13330.2017 «Изоляционные и отделочные покрытия». Приемку скрытых работ оформлять актами освидетельствования.

8. Привязка осей — по наружным граням несущих стен. Размеры — в миллиметрах, если не указано иное. Отметки — в метрах относительно уровня чистого пола 1-го этажа.

Изм.	Кол. уч.	Лист	№ док.	Подпись	Дата
Разраб.					
Пров.					
Н. контр.					
Утв.					

Жилой дом с мансардой, 2 эт., 8 кв.
Общие данные. Ведомость рабочих чертежей основного комплекта. Экспликация помещений. Ведомость дверных и оконных блоков. Ведомость отделки помещений. Спецификация элементов заполнения проемов

Стадия	Лист	Листов
Р	1	5

ООО «Проектная мастерская «Ритм»

Формат А1