გამოყენებული წესები - „შენობა-ნაგებობის უსაფრთხოების წესები“

ჩამოთვალეთ შენობის დაკავებულებები და აღწერეთ თითოეული გამოყენება
საცხოვრებელი ჯგუფი სც-2 (საცხოვრებელი ბინები (+0.10 და +21.80 ნიშნულებზე);
მცირე საფრთხის შემცველი სასაწყობო ჯგუფი სწ-2 (ღია ავტოსადგომი -3.00 ნიშნულზე);

კონსტრუქციის ტიპი:	I-B

დასაშვები სიმაღლე მიწის დონის ზემოთ ცხრილი 503-ის მიხედვით	48.8 მ.
საპროექტო შენობის სიმაღლე მიწის დონის ზემოთ	30.5 მეტრი

სართულიანობის შეზღუდვები ცხრილი 503-ის მიხედვით		
დაკავებულობების ჯგუფები	დასაშვები სართულიანობა მიწის დონის ზემოთ	შემოთავაზებული სართულიანობა მიწის დონის ზემოთ
საცხოვრებელი ჯგუფი სც-2	11	8 მიწის დონის ზედა I -VIII სართული
ჯგუფი სწ2, განთავსებულია მიწის დონის ქვედა სართულზე, რომელიც 503 ცხრილის თანახმად არ წარმოადგენს მსჭელობის საგანს		

ფართობის შეზღუდვები ცხრილი 503-ის მიხედვით		
დაკავებულობები	დასაშვები ფართობი (ცალკეულ სართულზე)	შემოთავაზებული ფართობი (ცალკეულ სართულზე)
საცხოვრებელი ჯგუფი სც-2	შეუზღუდავი	არ იზღუდება
ჯგუფი სწ2, განთავსებულია მიწის დონის ქვედა სართულზე, რომელიც 503 ცხრილის თანახმად არ წარმოადგენს მსჭელობის საგანს		

გარე კედლის ცეცხლმედეგობისადმი მოთხოვნები ცხრილი 602-ის და 705.8.5 ქვეთავის მიხედვით				
გარე კედელი	ხანძარსაწინააღმდეგო მანძილი (მეტრი)	ცეცხლმედეგობის ხარისხი (საათი)		
		მოთხოვნილი 602-ით	მოთხოვნილი 705.8.5-ით	გათვალისწინებული
A - D	9 <	0 სთ.	1 სთ.	1 სთ.
D - A	9 <	0 სთ.	1 სთ.	1 სთ.
4 – 1	0.1 – 0.4	1 სთ.	0 სთ.	1 სთ.
1 - 4	0 – 9 <	1 სთ.	0 სთ.	1 სთ.

შენიშვნა: A-D ღერძებში -3.00 ნიშნულზე განთავსებულია ღია ავტოსადგომი და თანახმად 705.8.5 ცხრილის „ზ“ ქვეპუნქტისა, ღია ავტოსადგომ ნაგებობაში, რომლის ხანძარსაწინააღმდეგო მანძილი 3,0 მ-ს აღემატება, ღიობების ფართობი არ უნდა შეიზღუდოს.

გარე კედლის ღიობებისადმი მოთხოვნები ცხრილი 705.8-ის მიხედვით							
გარე კედელი	ხანძარსაწინააღმდეგო მანძილი (მეტრი)	კედლის ღიობების ფართობი (კედლის %)					
		დასაშვები			გათვალისწინებული		
		დაცული	დაუცველი საშხეფებით	დაუცველი	დაცული	დაუცველი საშხეფებით	დაუცველი
A - D	9 <	აუცილებელი არ არის	აუცილებელი არ არის	შეუზღუდავია			არ იზღუდება
D - A	9 <	აუცილებელი არ არის	აუცილებელი არ არის	შეუზღუდავია			არ იზღუდება
4 – 1	0.1 – 0.4	დაუშვებელია	დაუშვებელია	დაუშვებელია			0%
1 - 4	0 – 9 <	დაუშვებელია	დაუშვებელია	დაუშვებელია			0%

შენიშვნა: 1-4 და 4-1 ღერძებში მოწყობილი მინაბლოკი კლასიფიცირდება როგორც გარე კედელი და არა ღიობის ანაწყობი.

ხანძრისაგან დაცვის სისტემებისადმი მოთხოვნები							
დაკავებულობები /სივრცეები/გასასვლელი საშუალებები	ავტოსაშველეფი სისტემა	ალტერნატიული ავტომატური ცეცხლსაქრობი სისტემები	სახანძრო განგაშისა, კვამლაღმოჩენი და ცეცხლაღმოჩენი სისტემები	სახანძრო მილდგარების სისტემები	კვამლის საკონტროლო სისტემები	ხელის ცეცხლმაქრები	საავარიო განგაშის სისტემები
სც-2 ჯგუფი			კი (სახანძრო განგაშის ხელით სამართავი სისტემა); (დამკავებელთა შეტყობინების სისტემა და მხედველობითი განგაშის მოწყობილობები); (კვამლზე მორეაგირე განგაშის მოწყობილობები საძინებლებში);			კი	

			(კვამლაღ მოქჩენები , საცხოვრე ბელი ერთეულე ბის მოქსახურ ე საერთო გამოყენებ ის დერეფნებ ში).				
ჯგუფი სწ-2			კი (სახანძრო განგაშის ხელით სამართავ ი სისტემა); (დამკავებ ელთა შეტყობინ ების სისტემა და მხედველო ობითი განგაშის მოწყობი ლობები); (კვამლაღ მოქჩენები).	კი		კი	
კიბის უჯრედი					კი		

					(მექანიკური განიავება/დაწნევის სისტემა).		
ლიფტი			კი (კვამლაღმოჩენი ლიფტის ფოეში - 3.00 ნიშნულზე და ლიფტის სამანქანეოთახში)		კი (დაწნევის სისტემა).		
დერეფანი			კი (სახანძრო განგაშის ხელით სამართავი სისტემის კოლოფი, გასასვლელის გზაკარებთან); (დამკავებელთა შეტყობინების სისტემა და მხედველობითი განგაშის	კი (გზა-კიბეების შესასვლელთან).	კი (კვამლსაწინააღმდეგო ვენტილაცია)	კი (სახანძრო მილდგარის კარადაში)	

			მოწყობილობები); (კვამლის დეტექტორები).				
შენობის მეორადი ელექტრო და ენერგო მომარაგება				კი (გენერატორი, განთავსებული შიდა ეზოში)			

განიავებისადმი მოთხოვნები		
დაკავებულობები/სივრცეები/გასასვლელი საშუალებები	ბუნებრივი განიავება	ხელოვნური განიავება
საცხოვრებელი ჯგუფი სც-2	კი	კი (სააბაზანო ოთახები და „D-C“ ღერძებში განთავსებული საძინებელი ოთახები)
ჯგუფი სწ-2	კი	
გზა-კიბე		კი
ლიფტი		კი
საერთო გამოყენების დერეფნები		კი

თითოეული სართულიდან გასასვლელი საშუალება									
სართულები	დაკავებულობა და დაკავებულობის დატვირთვის ჯამური მაჩვენებელი	მოთხოვნილი გასასვლელების/გასასვლელთან მისადგომის რაოდენობა	გათვალისწინებული გასასვლელების/გასასვლელთან მისადგომის რაოდენობა და ტიპი	გასასვლელი საშუალებების სიგანე (მეტრი)					
				გზა-კიბეები		დერაფანი,		გასასვლელის გზა-კარი	
				მოთხოვნილი	გათვალისწინებული	მოთხოვნილი	გათვალისწინებული	მოთხოვნილი	გათვალისწინებული
მიწის დონის ქვედა I სართული	სწ-2 24 დ.დ.	1	1 გზა-კარი გამავალი გზა-კიბეში			1.20	1.40	0,82	0.90

I - VIII სართული	სკ-2 21 დ.დ.	1	1 გზა-კარი	1.20 სახელ ურებს შორის	1.22 სახელ ურებს შორი ს	1.20	1.60 სულ მცირე	0,82	0.90

წყალსადენი სისტემის ფიქსირებული მოწყობილობების რაოდენობა ცხრილი 1602.1-ის მიხედვით													
სართულები	დაკავებულობა და დაკავებულობის დატვირთვის ჯამური მაჩვენებელი	ფიქსირებული მოწყობილობები(ცალი)											
		უნიტაზი		ხელსაბანები		აბაზანა/ საშხაპე		სასმელი წყლის შადრევანი/ დისპენსერი		სამომსახურეო ნიჟარა		ავტომატური სარეცხის მანქანა და სამზარეულოს ნიჟარა	
		ადმინისტრაციული	საზოგადოებრივი	ადმინისტრაციული	საზოგადოებრივი	ადმინისტრაციული	საზოგადოებრივი	ადმინისტრაციული	საზოგადოებრივი	ადმინისტრაციული	საზოგადოებრივი	ადმინისტრაციული	საზოგადოებრივი
I - VIII სართულები	საცხოვრებელი ბინები (სკ-2) #1; 3; 4; 5; 6; 8; 9; 10; 11; 13; 14; 15; 16; 18; 19; 20; 21; 23; 24, 25; 26; 28; 29; 30; 31; 33; 34; 35; 36; 38; 39; 40.	1	1	1	1	1	1					1	1
	საცხოვრებელი ბინები (სკ-2) #2; 7; 12; 17; 22; 27; 32; 37.	1	2	1	2	1	1					1	1

არქიტექტურული ნაწილი

ВЪЗЛОЖИТЕЛ:	ЗАСТРОЯВАНЕ НА ЕДНОФАМИЛНА ЖИЛИЩНА СГРАДА	ОБЩА ПЛОЩ НА ЗАСТРОЯВАНЕТО:	ЗАСТРОЯВАНЕ:	ОБЩА ЗАСТРОЕНА ПЛОЩ:	ЗАСТРОЯВАНЕ НА ЕДНОФАМИЛНА ЖИЛИЩНА СГРАДА
ДЖАМАЛ ФАЗЛИ ДЖАМАЛ, ЗЕЛЕНА ЛЪКА 10 ВЪЗЛОЖИТЕЛ: ДЖАМАЛ ФАЗЛИ ДЖАМАЛ, ЗЕЛЕНА ЛЪКА 10	388.0 м2	388.0 м2	ПЛОЩ ЗА ЗАСТРОЯВАНЕ: 388.0 м2	388.0 м2	ПЛОЩ ЗА ЗАСТРОЯВАНЕ: 388.0 м2
ЗАПОВЕД ЗА ПРОУЧВАНЕ И ПРОЕКТИРАНЕ № 10 / 01.10.2020 г.	ЗАСТРОЕНА ПЛОЩ: 388.0 м2	ЗАСТРОЕНА ПЛОЩ: 388.0 м2	ЗАСТРОЕНА ПЛОЩ: 388.0 м2	ЗАСТРОЕНА ПЛОЩ: 388.0 м2	ЗАСТРОЕНА ПЛОЩ

ՀՈՒՆԱՅԻՆ:	ՀԱՄԱՅՆՔԱՅԻՆ ԻՐԱՎԱԲԱՆԱԿԱՆ ԱՆՁԱՆՑ ՀԱՄԱՅՆՔԱՊԵՏԱՐԱՆ, ՅԱՆՔԱՎԱՅՐ ՀԱՄԱՅՆՔ, N 10 ՎՃԱՐԱԳՐԱՅԻՆ ՀՈՒՇԱԳՐՈՒԹՅՈՒՆ 01.10.0020.215				
ՀԱՄԱՀԵՂԻՆԱԿ ԱՇԽԱՏԱՆՔԱՅԻՆ ԽՄԲԻ ԱՆԴԱՄ:	ՀԱՄԱՅՆՔԱՅԻՆ ՍԵՓԱԿԱՆՈՒԹՅԱՆ ՀԱՄԱՐ ՀԱՆԴԻՍԱՑՈՂ ՇԵՆՔԵՐԻ ԵՎ ՇԻՆՈՒԹՅՈՒՆՆԵՐԻ ՀԱՄԱԼԻՐ ԱՇԽԱՏԱՆՔՆԵՐԻ ԾԱՎԱԼ				
ՀԱՏԱԿԱՑՆ ՄԱՍՆԱԳԻՏԱԿԱՆ ԱՇԽԱՏԱՆՔՆԵՐԻ ՀԱՄԱՐ ՊԱՏԱՍԽԱՆԱՏՈՒ:	ՀՀ, ք. ԵՐԵՎԱՆ, ՆՈՐ ՆՈՐՔ 1-ԻՆ ՓՈՂՈՑ, 10 ՇԵՆՔ

ОПИСАНИЕ:	ЗАСТРОЕНА ПЛОЩ ОБЩА ЗАСТРОЕНА ПЛОЩ. N 10 ЗАСТРОЕНА ПЛОЩ.

ОПИСАНИЕ:	ЗАСТРОЕНА ПЛОЩ ОБЩА ЗАСТРОЕНА ПЛОЩ. N 10 ЗАСТР. ПЛОЩ. ЗА ОЗЕЛЕНЯВАНЕ ПЛОЩ. N 01.10.020.215

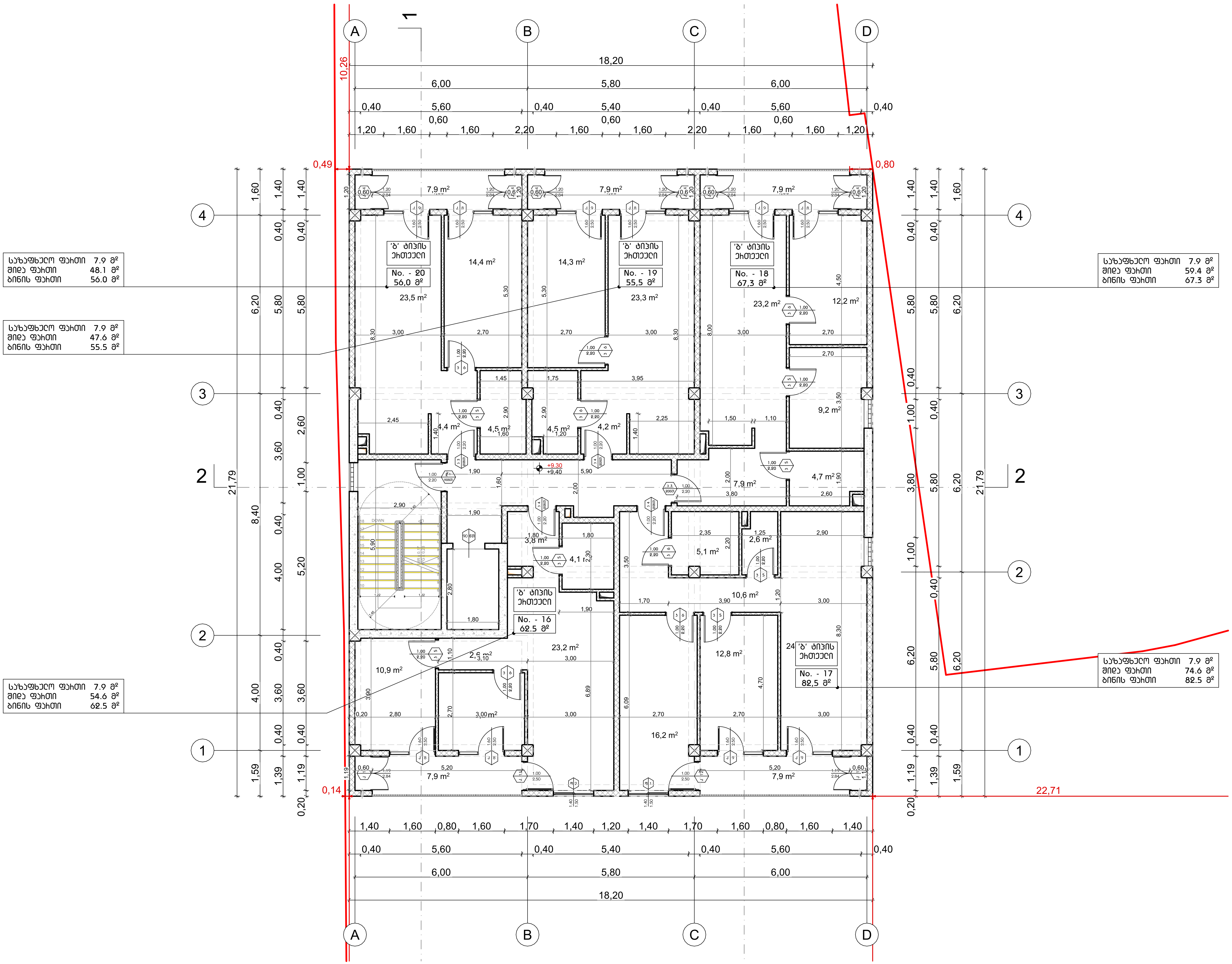

პირობითი ნიშნები

- ჭრილის ხაზი
- ±0,00 / +0,10 — იატაკის კონსტრუქციული ნიშნული; იატაკის საპროექტო ნიშნული
- საკადასტრო საზღვარი
- ბეტონი
- ბლოკი
- ტიხარი
- 1.00 / 2.20 — კარის ცეცხლმედეგობის ხარისხი

შენიშვნა

კონსტრუქციული ელემენტების ცეცხლმედეგობების ხარისხი ასევე უნდა დაზუსტდეს კონსტრუქციულ პროექტში "შენობა-ნაგებობის უსაფრთხოების წესები-ს 721 და 722 ქვეთავების მიხედვით".

მისამართი:	პროექტის სახელწოდება:	ავტორები:	მასშტაბი:	თარიღი:	ნახაზის დასახელება:	№
ქალაქი თბილისი, ვასო გოძიაშვილის IV შესახვევი, N 10 ს/კ 01.10.10.020.215	მრავალბინიანი საცხოვრებელი სახლი	ნ. სულხანიშვილი, ლ. გერმანაშვილი	1:100	სექტემბერი	IV სართულის გეგმა +9.30 ნიშნულზე	A.01.6

ОБЪЕКТ:	ЖИЛОЙ КОМПЛЕКС ПО УЛ. ЗЕЛЕНОГОРСКОЙ В МКР. N 10 ЗЕЛЕНОГОРСКОГО ГОРОДСКОГО ОКРУГА МОСКОВСКОЙ ОБЛАСТИ			
	ЖИЛОЙ ДОМ N 1			
ЗАКАЗЧИК:		ГИП:		
ДАТА:		1:100		
ВЕРСИЯ ПРОЕКТА:		ВЕРСИЯ ПЛАНА:		№
				А.01.7

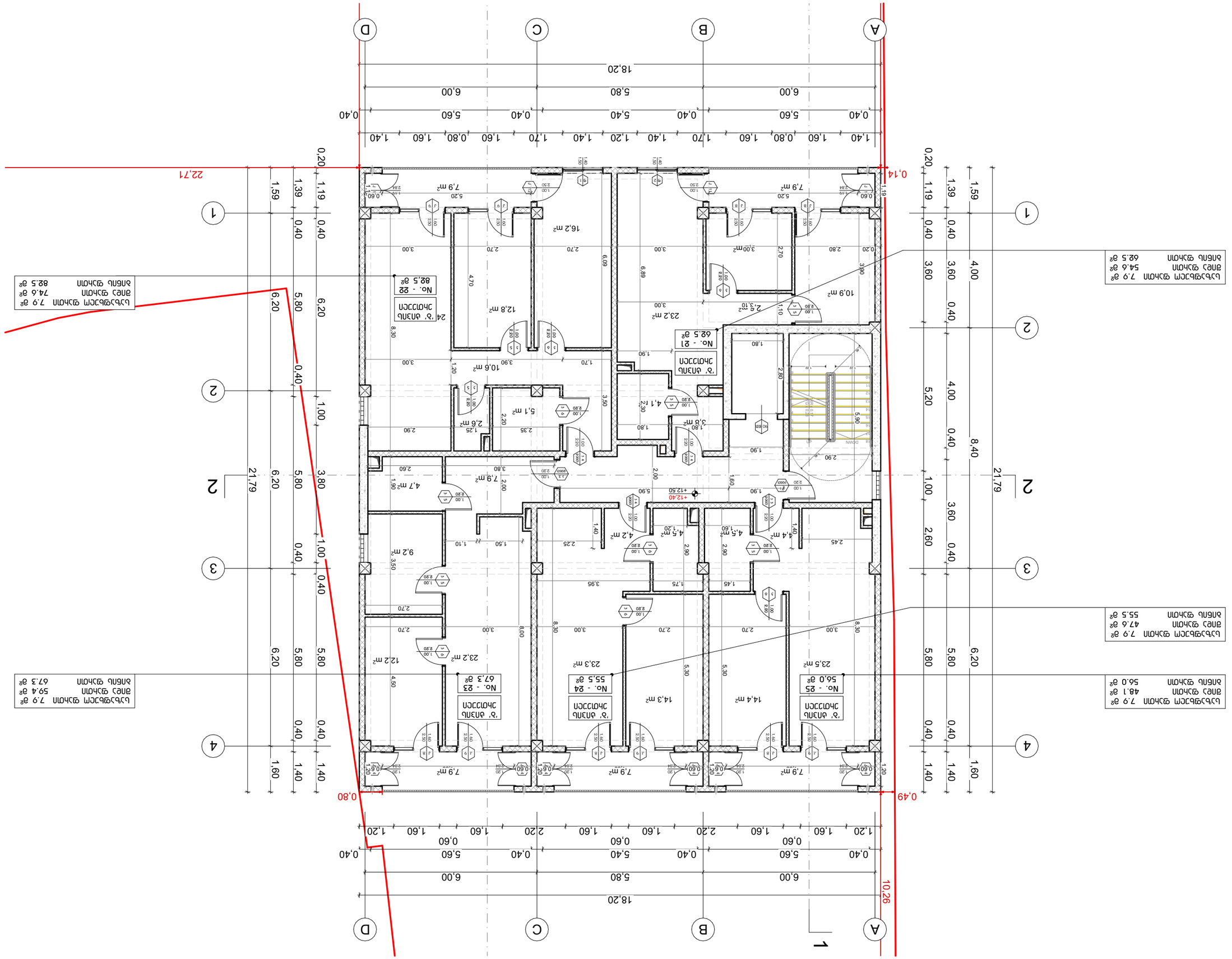
1,40 1,60 0,80 1,60 1,40 1,70 1,40 1,20 1,60 0,80 1,60 1,40
0,40 5,60 0,40 5,40 0,40 5,60 0,40
6,00 5,80 6,00
18,20
A B C D
1 2 3 4
0,20 1,19 1,39 1,59 0,40 3,60 4,00 0,40 5,20 4,00 0,40 8,40 0,40 1,00 2,60 3,60 0,40 5,80 6,20 0,40 1,40 1,60
21,79
22,71
0,14
0,80
0,49
10,26
+12,40
+12,50
16,2 m²
12,8 m²
10,6 m²
5,1 m²
2,6 m²
7,9 m²
3,00 m²
10,9 m²
2,5 m²
23,2 m²
3,6 m²
4,1 m²
1,8 m²
5,20
2,80
2,90
3,80
2,60
4,70
6,09
6,89
8,30
3,50
2,30
1,80
1,90
1,70
1,20
2,35
2,20
1,25
3,90
3,00
2,70
1,10
3,90
1,80
2,80
5,90
1,90
2,00
1,60
5,90
4,7 m²
1,90
9,2 m²
3,50
2,70
4,2 m²
4,5 m²
1,20
1,40
2,25
1,50
1,10
2,45
4,4 m²
1,60
2,90
3,95
1,75
1,45
8,00
8,30
3,00
2,70
12,2 m²
23,2 m²
4,50
23,3 m²
5,30
14,3 m²
14,4 m²
23,5 m²
5,30
7,9 m²
0,60
1,20
0,20
2,80
1,19
0,60
2,84
5,20
2,50
1,00
2,30
1,00
2,20
1,00
2,50
1,00
2,80
1,00
2,20
1,00
2,30

ՀՈՒՆՎԱՐ ՄԱՆՈՒԿՅԱՆ ԱՐԱՄ ՄԱՆՈՒԿՅԱՆ	ՀԱՅԱՍՏԱՆԻ ՀԱՆՐԱՊԵՏՈՒԹՅԱՆ ԱՐԱՐԱՏԻ ՄԱՐԶԻ ՎԱՂԱՐՇԱՊԱՏ ՔԱՂԱՔԻ ՎԱՂԱՐՇԱՊԱՏ ՀԱՄԱՅՆՔԻ	ՎՎ ԱՇԽԱՏԱՆՔԱՅԻՆ ՏԱՐԱԾՔԻ ՎՐԱ ԲՆԱԿԱՆ ՏԱՆ ԿԱՌՈՒՑՈՒՄ ՀԱՍՑԵ՝ ՎԱՂԱՐՇԱՊԱՏ ՔԱՂԱՔԻ ՎԱՂԱՐՇԱՊԱՏ ՀԱՄԱՅՆՔԻ ՀԱՐԱԿԻՑ ՄԱՍՆԱԿԻ ՀՈՂԱՄԱՍԻ ՎՐԱ 722 ՔԱՌԱԿՈՒՍԱՆԻ ՀԱՍՑԵՈՒՄ ԱՌԱՋԻՆ ՀԱՐԿԱՅԻՆ ՏԱՆ ՀԱՍՑԵ ԱՌԱՆՁՆԱՑՎԱԾ ՀՈՂԱՄԱՍԻ ՀԱՇՎԱՌՄԱՆ ԱՐՁԱՆԱԳՐՈՒԹՅՈՒՆ	ԱՇՏԱՐԱԿ	1:100	A.01.8
ԱՆՀԱՏԱԿԱՆ ԱՌԱՆՁՆԱՑՈՒՄՆԵՐ				
ՍԱՀՄԱՆ				
ՍՊԱՌՈՂ ԳԾԵՐ				
ՆՈՐ ԿԱՌՈՒՑՎՈՂ ՄԱՍԵՐ				
ՀԱՍՏԱՑՎԱԾ ՄԱՍԵՐ				

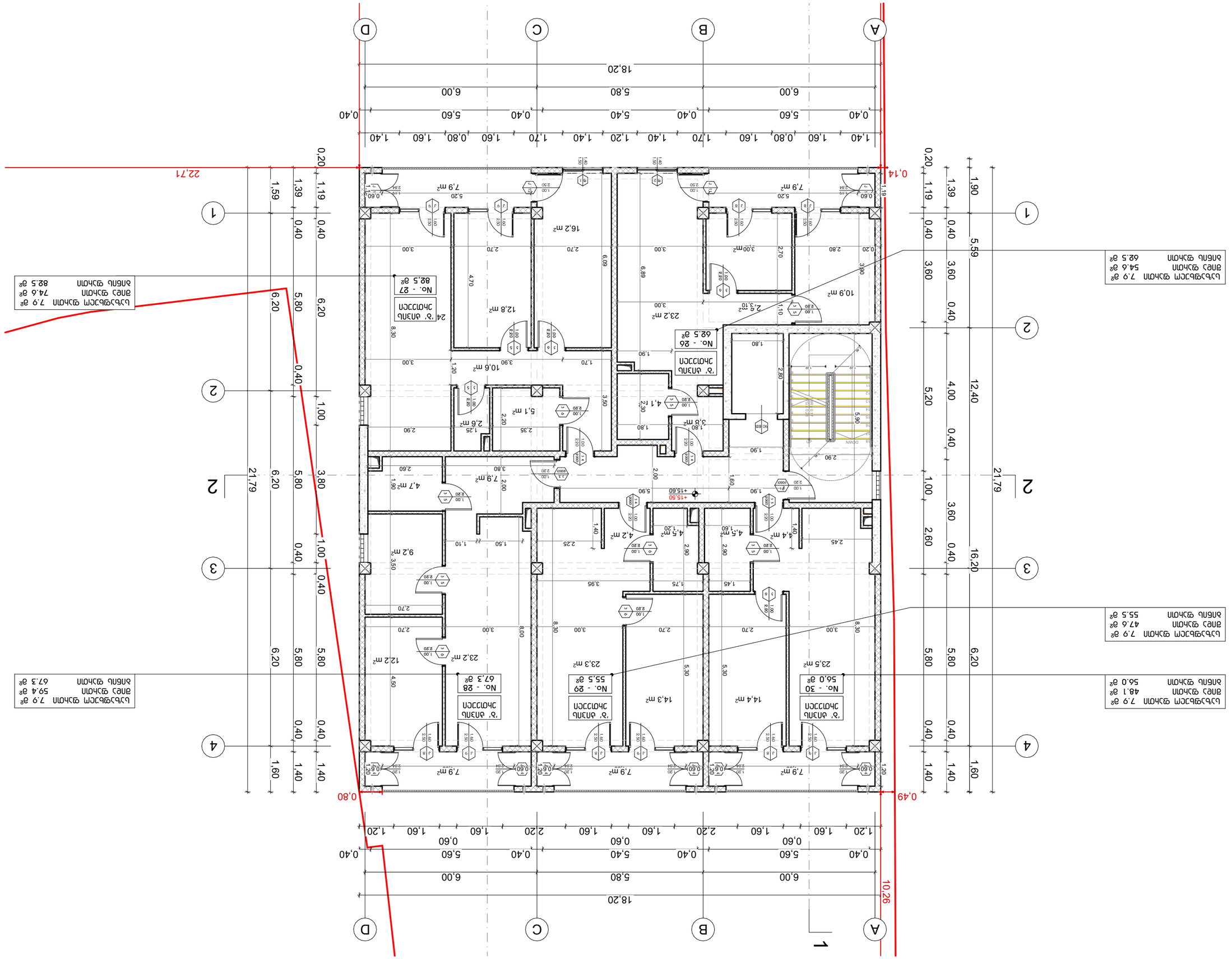
A
B
C
D
1
2
3
4
18,20
6,00
5,80
6,00
0,40
5,60
0,40
5,40
0,40
5,60
0,40
1,40
1,60
0,80
1,60
1,70
1,40
1,20
1,70
1,60
0,80
1,60
1,40
21,79
1,00
3,60
0,40
2,60
0,40
3,60
0,40
1,00
5,80
6,20
0,40
5,80
6,20
0,40
1,40
1,60
0,40
1,40
1,60
0,40
1,40
1,60

ՀՈՒՆՎԱՐ ՄԱՐՏԻՐՈՍՅԱՆ, 3ա/մ 8ՄԱՆԱՇՈՒՄՆԱՐ IV ՇՇՆԱՅԱՅԻՆ, N 10 ա/հ 01.10.020.215	ԱՄԱՆԱՑԱԿԵՐՊԱՐԱՆԱՅԻՆ ԱՇԽԱՏԱՆՔՆԵՐ	ՀԱՏԱԿԱԳԾԻ:	1:100	ԱՇԽԱՏԱՆՔԱՅԻՆ	ՀՀ
ՀԱՐԿԱԴՐՈՂ: ՀՀ ՇՇՆԱՅԱՅԻՆ ՆԱԽԱՐԱՐՈՒԹՅԱՆ ՀՀ ՇՇՆԱՅԱՅԻՆ ԶԱՐԳԱՑՄԱՆ ԵՎ ՏԵՐԻՏՈՐԻԱԼ ԿԱՌԱՎԱՐՄԱՆ ՆԱԽԱՐԱՐՈՒԹՅՈՒՆ					A.01.9

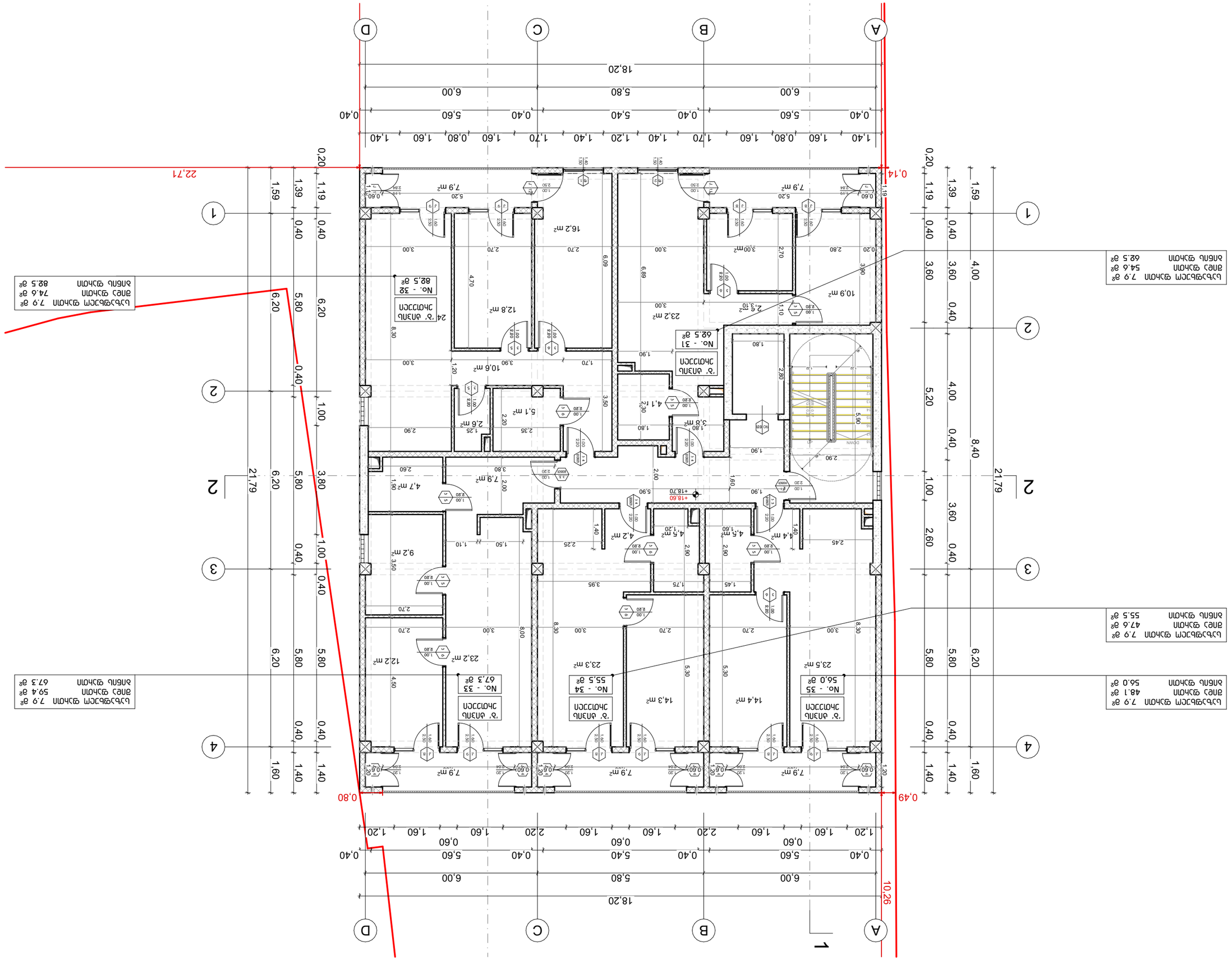
A
B
C
D
1
2
3
4
18,20
21,79
22,71
10,26
0,14
0,80
0,49
1,40 1,60 0,80 1,60 1,60 1,70 1,40 1,20 1,70 1,60 0,80 1,60 1,40
0,40 5,60 0,40 5,40 0,40 5,60 0,40
6,00 5,80 6,00
0,20 1,19 0,40 1,59 1,39 0,40 6,20 5,80 0,40 1,00 3,80 0,40 1,40 1,60
0,20 1,19 0,40 1,39 1,59 0,40 3,60 3,60 0,40 4,00 0,40 5,20 4,00 0,40 8,40 0,40 1,00 2,60 3,60 0,40 5,80 5,80 6,20 0,40 1,40 1,40
ՆՈՐ ՇԻՆԱՐԱՐՈՒԹՅՈՒՆ
ՀԱՐԿԱԴՐՈՂ ՀՀ ՇՇՆԱՅԱՅԻՆ ԶԱՐԳԱՑՄԱՆ ԵՎ ՏԵՐԻՏՈՐԻԱԼ ԿԱՌԱՎԱՐՄԱՆ ՆԱԽԱՐԱՐՈՒԹՅՈՒՆ
ՀՀ ՇՇՆԱՅԱՅԻՆ ԶԱՐԳԱՑՄԱՆ ԵՎ ՏԵՐԻՏՈՐԻԱԼ ԿԱՌԱՎԱՐՄԱՆ ՆԱԽԱՐԱՐՈՒԹՅԱՆ ՇԻՆԱՐԱՐԱԿԱՆ ԳՈՐԾՈՒՆԵՈՒԹՅԱՆ ՊԵՏԱԿԱՆ ԾԱՌԱՅՈՒԹՅՈՒՆ
ՀԱՍՏԱՏՈՒԹՅԱՆ ՎԿԱՅԱԿԱՆ ՈՒՆԱԿՈՒԹՅԱՆ ՀԱՄԱՐ ՀԱՄԱՊԱՏԱՍԽԱՆԱՏՎՈՒԹՅԱՆ ՍԱՀՄԱՆԱՓԱԿՈՒՄ ՉԻ ՏԱՐԱԾՎՈՒՄ:
ՀԱՏԱԿԱԳԾԻ ՏԵՂԱԿԱՅԱՆՔ
ՀՈՂԱՄԱՍԻ ԱՐՏԱՔԻՆ ՍԱՀՄԱՆԱԳԻԾ
ՇԻՆՈՒԹՅԱՆ ՀԻՄՆԱԿԱՆ ՍԱՀՄԱՆԱԳԻԾ
ՍԱՀՄԱՆԱԳԻԾ
ՇԻՆՈՒԹՅԱՆ ՆԱԽԱԳԻԾ
ՀԱՏԱԿԱԳԾԻ ՀԱՄԱՐԱԿԱՆ ՀԱՄԱՐԻՉՆԵՐ
ՀՈՂԱՄԱՍԻ ՀԱՍՏԱՑՄԱՆ ՍԱՀՄԱՆԱԳԻԾ

ՀՈՒՆՎԱՐ ՄԱՆՈՒԿՅԱՆ			
ՀԱՅԿԱԿԱՆ ԱՐՀԵՍՏԱԿԱՆ ՀԱՄԱԼՍԱՐ

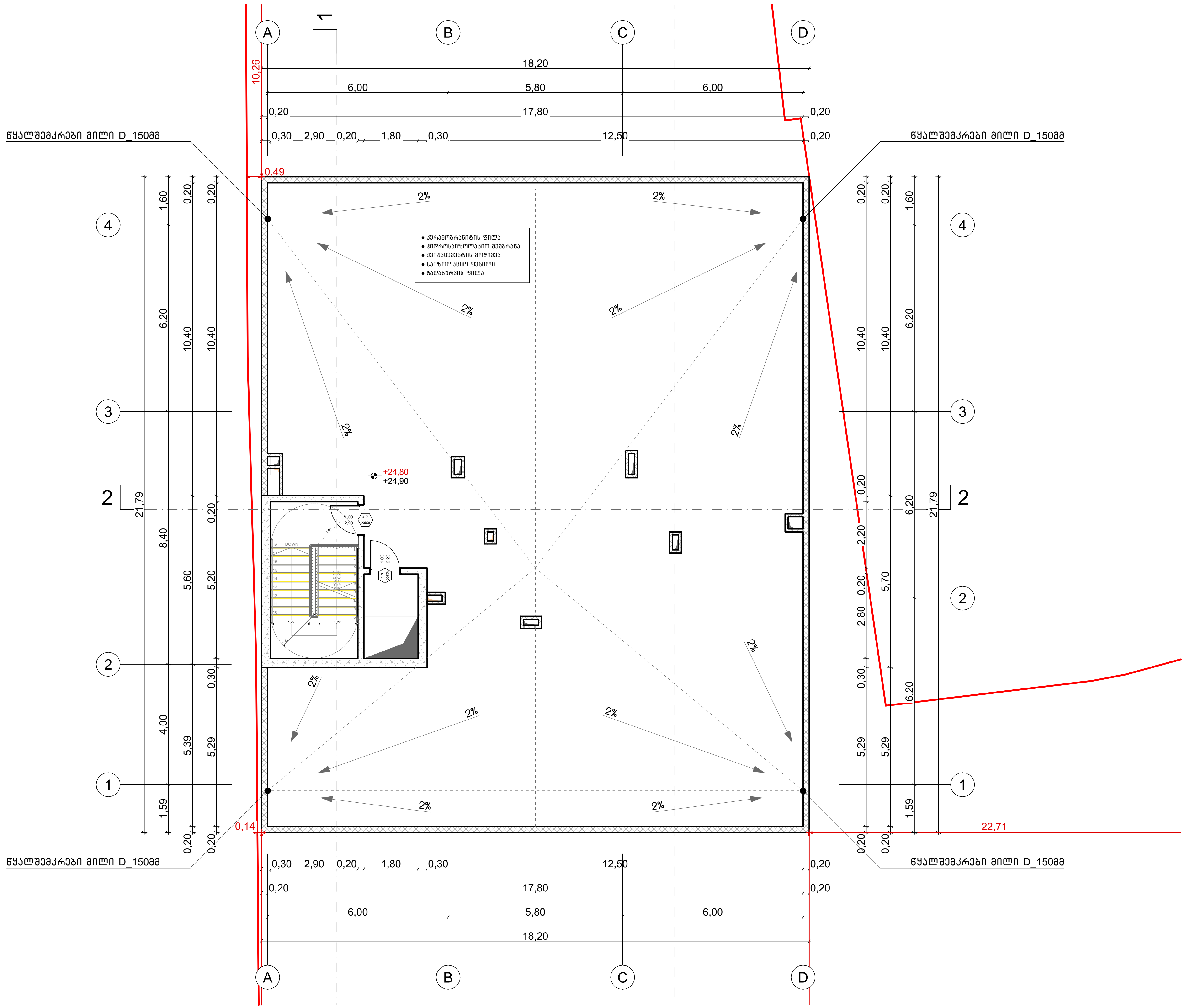

პირობითი ნიშნები

- ჭრილის ხაზი
- იატაკის კონსტრუქციული ნიშნული (±0,00)
- იატაკის საპროექტო ნიშნული (+0,10)
- საკადასტრო საზღვარი
- ბეტონი
- ბლოკი
- ტიხარი
- კარის ცეცხლმედეგობის ხარისხი (1,00 / 2,20)

შენიშვნა

კონსტრუქციული ელემენტების ცეცხლმედეგობების ხარისხი ასევე უნდა დაზუსტდეს კონსტრუქციულ პროექტში "შენობა-ნაგებობის უსაფრთხოების წესები-ს 721 და 722 ქვეთავების მიხედვით".

მისამართი:	პროექტის სახელწოდება:	ავტორები:	მასშტაბი:	თარიღი:	ნახაზის დასახელება:	№
ქალაქი თბილისი, ვასო გოძიაშვილის IV შესახვევი, N 10 ს/კ 01.10.10.020.215	მრავალბინიანი საცხოვრებელი სახლი	ნ. სულხანიშვილი ლ. გერმანაშვილი	1:100	სექტემბერი	სახურავის გეგმა +24.80 ნიშნულზე	A.01.11

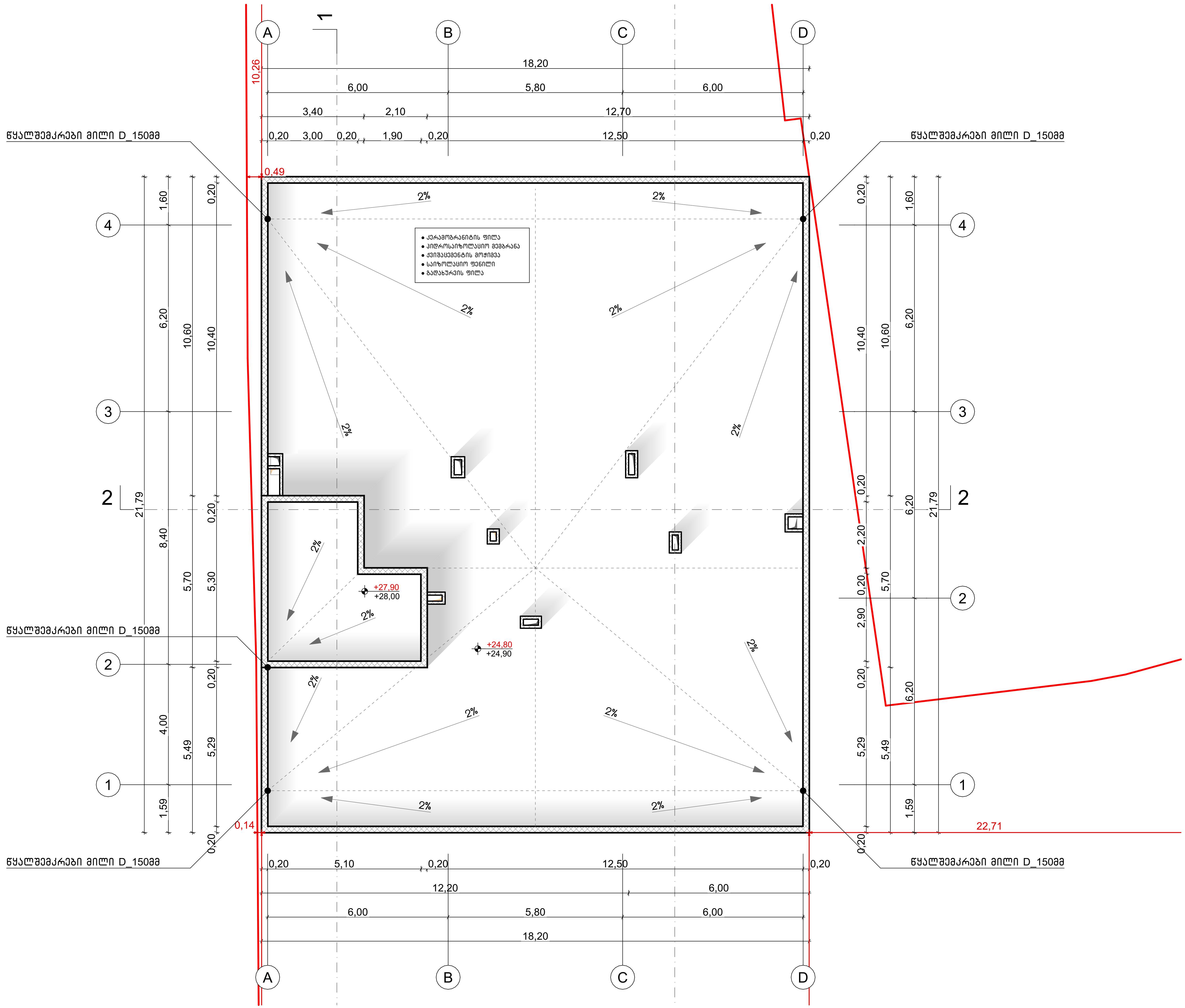

პირობითი ნიშნები

- ჭრილის ხაზი
- ±0,00 — იატაკის კონსტრუქციული ნიშნული
- +0,10 — იატაკის საპროექტო ნიშნული
- საკადასტრო საზღვარი
- ბეტონი
- ბლოკი
- ტიხარი
- კარის ცეცხლმედეგობის ხარისხი (1,00 / 2,20)

შენიშვნა

კონსტრუქციული ელემენტების ცეცხლმედეგობების ხარისხი ასევე უნდა დაზუსტდეს კონსტრუქციულ პროექტში "შენობა-ნაგებობის უსაფრთხოების წესები-ს 721 და 722 ქვეთავების მიხედვით".

მისამართი:	პროექტის სახელწოდება:	ავტორები:	მასშტაბი:	თარიღი:	ნახაზის დასახელება:	№
ქალაქი თბილისი, ვასო გოძიაშვილის IV შესახვევი, N 10 ს/კ 01.10.10.020.215	მრავალბინიანი საცხოვრებელი სახლი	ნ. სულხანიშვილი ლ. გერმანაშვილი	1:100	სექტემბერი	გადახურვის გეგმა +27.05 ნიშნულზე	A.01.12

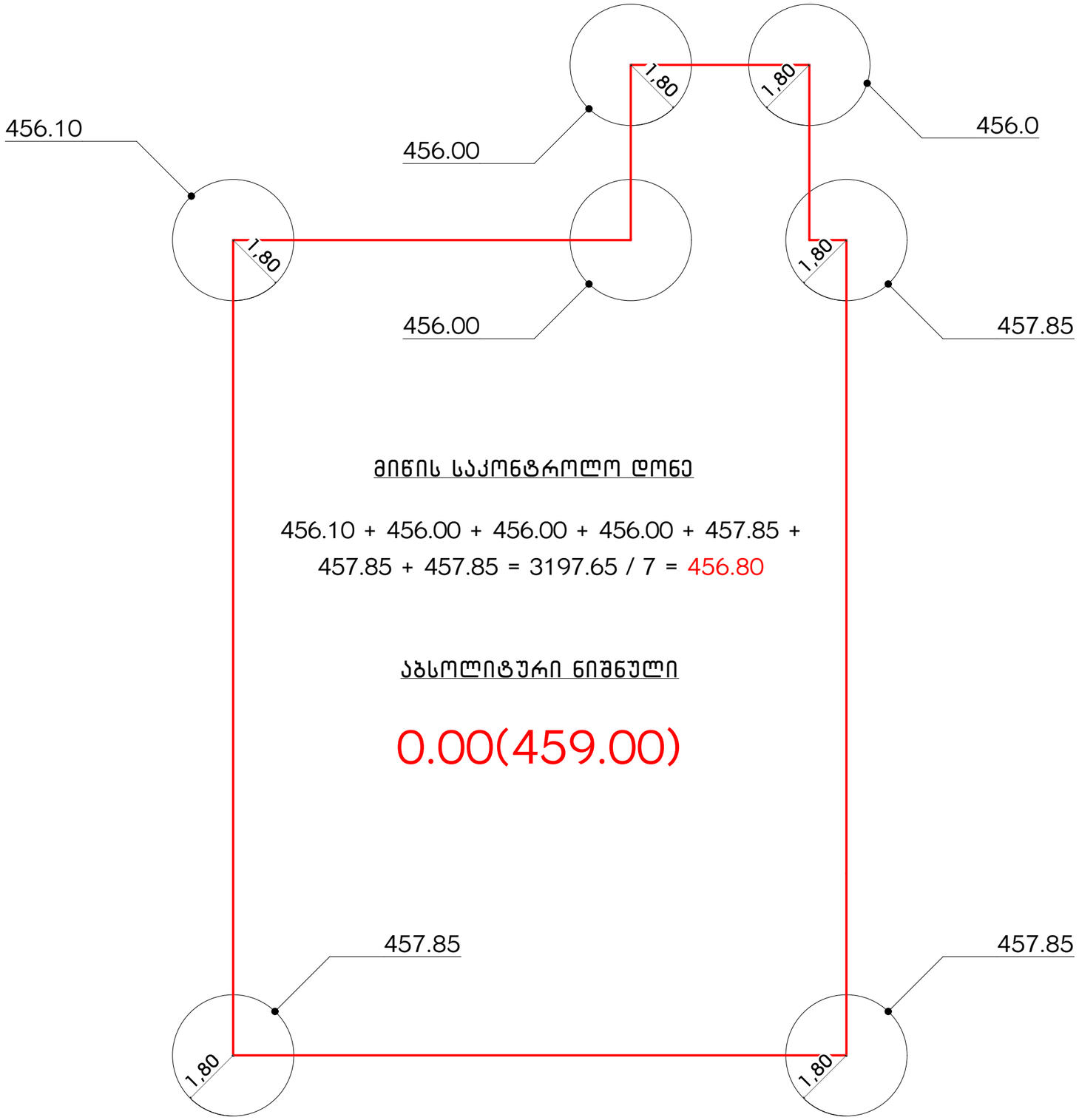

მიწის საკონტროლო დონე

456.10 + 456.00 + 456.00 + 456.00 + 457.85 +
457.85 + 457.85 = 3197.65 / 7 = 456.80

აბსოლიტური ნიშნული

0.00(459.00)

მისამართი: ქალაქი თბილისი, ვასო გოძიაშვილის IV შესახვევი, N 10 ს/კ 01.10.10.020.215	პროექტის სახელწოდება: მრავალბინიანი საცხოვრებელი სახლი	ავტორები: ნ. სულხანიშვილი, ლ. გერგანაშვილი	მასშტაბი: 1:100	თარიღი: სექტემბერი	ნახაზის დასახელება: მიწის დონის განსაზღვრის გეგმა	№ A.01.13

პერიმეტრის სიგრძის პროცენტულობის გამოთვლა

47.4 + 55.20 = 102.6 მ 40% 41.04 მ < 41.05 მ (1.250+4.80+5.60+5.40+5.60+4.0+5.40+4.80+4.20)

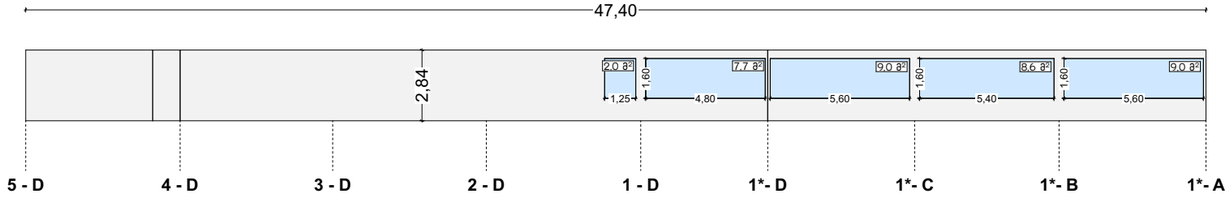

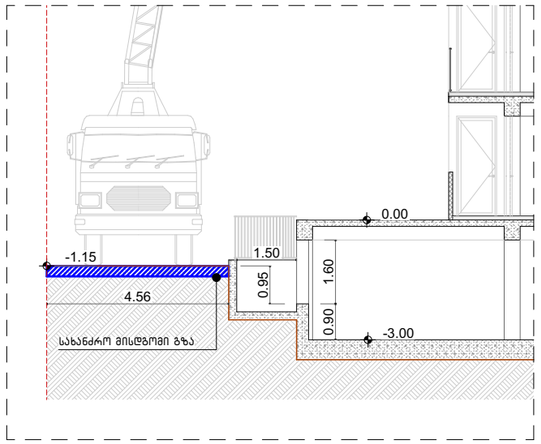

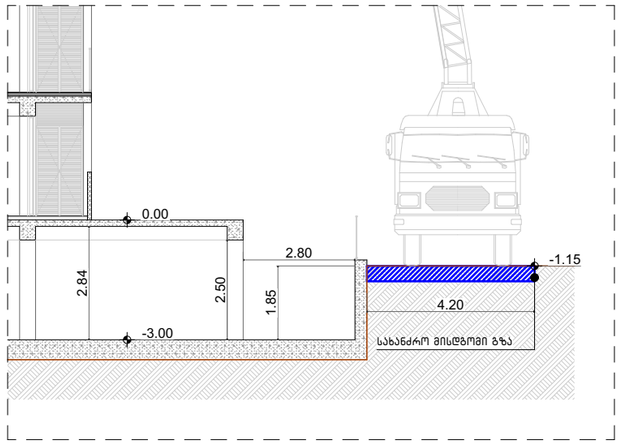

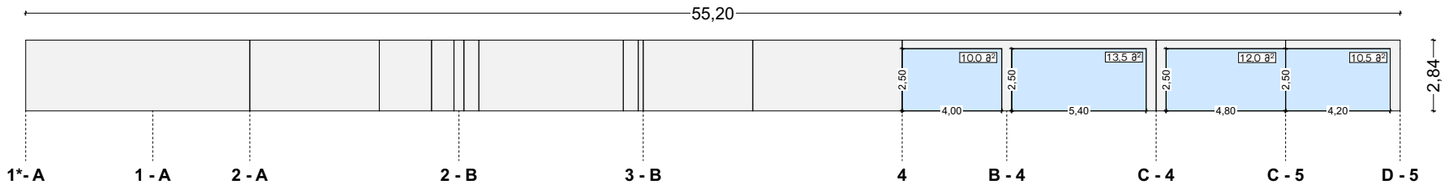

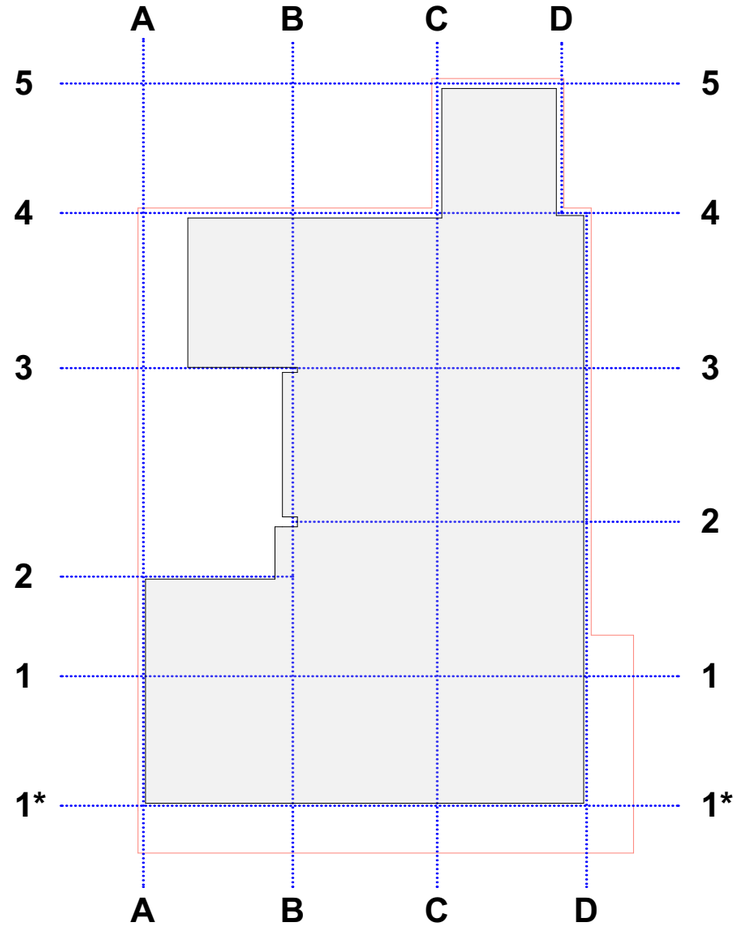

ღიობების პროცენტულობის გამოთვლა

291.4 მ² 20% 58.28 მ < 82.30 მ (2.0+7.70+9.0+8.60+9.0+10.0+13.50+12.0+10.5)

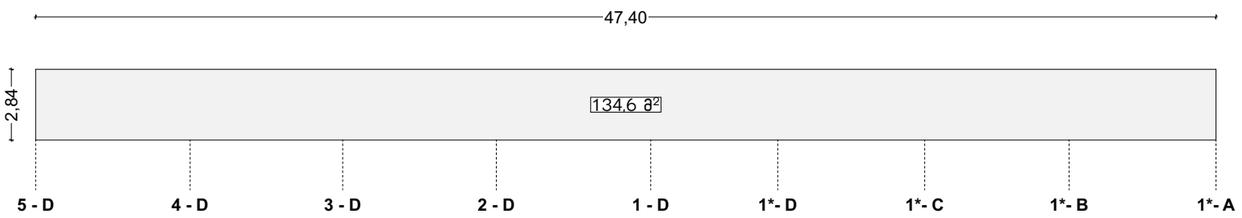

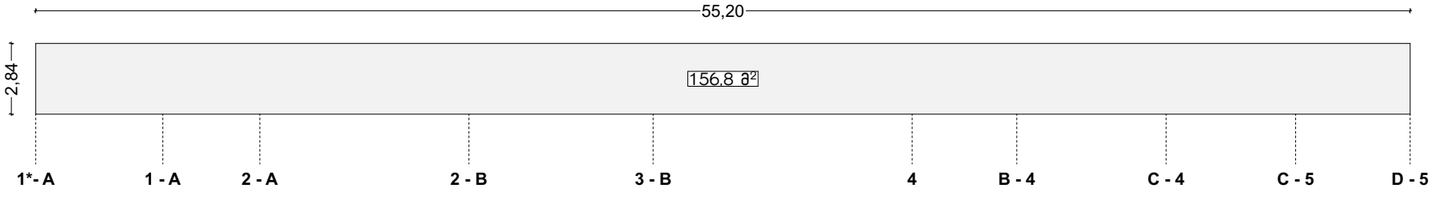

მისამართი: ქალაქი თბილისი, ვასო გოძიაშვილის IV შესახვევი, N 10 ს/კ 01.10.10.020.215	პროექტის სახელწოდება: მრავალბინიანი საცხოვრებელი სახლი	ავტორები: ნ. სულხანიშვილი, ლ. გერგაძაშვილი	მასშტაბი: 1:100	თარიღი: სექტემბერი	ნახაზის დასახელება: პარკინგის ღიობების გამოთვლის სქემა	№ A.01.14

კარი ზღურბლის გარეშე მომხურავით

კ – 1

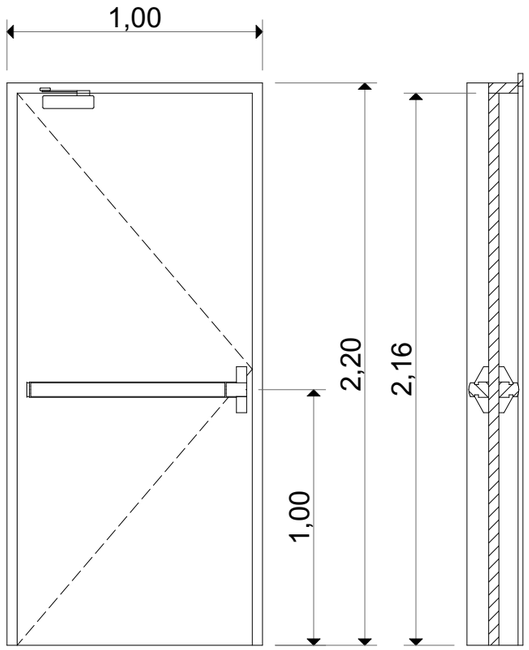

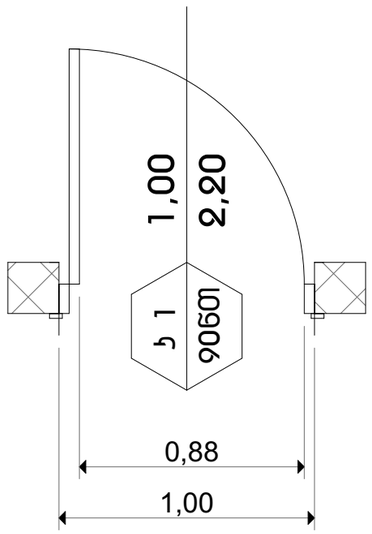

კარი ზღურბლის გარეშე მომხურავით

კ – 2

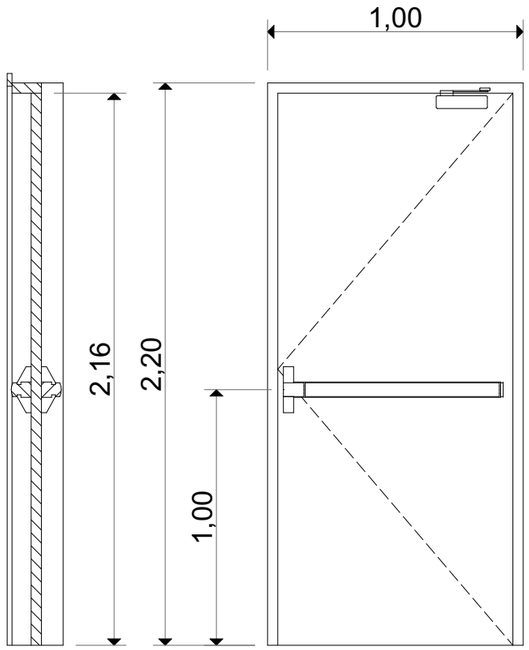

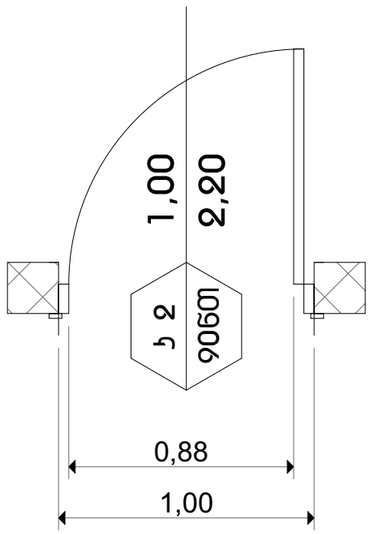

შენიშვნა:

- სახელურები, ჩამოსაწევი სახელურები,საკეტები, რაზები და მისაწვდომი კარის სხვა სამართავები ისეთი ფორმის იქნება,რომ ადვილად შეიძლებოდეს ერთი ხელით მოჭიდება და მის ასამუშავებლად საჭირო არ იქნება მაბრად მოჭიდება ღვალება ან მაჯის ტრიალი.
- დახურული კარის კავეულის გასაღები ნაწილები და გაღებისათვის განკუთვნილი ძალა შესაბამისობაში იქნება შემდეგთან:
  1 წინიდან მისაწვდომობისას, გამოწევით ან მიწოლით გაღებად, არაუმეტეს 66.7 მიუტონი;
  2 ბრუნვითი მოძრაობის გასაღები, არაუმეტეს 315 ნიუტონი სმ.
- კარის მიმოხურვები ისე მოეწყობა,რომ 90 გრადუსით, ღია მდგომარეობიდან 12 გრადუსით გაღებულ მდგომარეობამდე კარის მისახურად საჭირო დრო არაუმცირეს 5 წამი იქნება.
- კარის ზამბარიანი ანჯამები ისე მოეწყობა,რომ 70 გრადუსით ღია მდგომარეობიდან დახურულ მდგომარეობამდე კარი არაუმცირეს 1.5 წამსი გადავა.
- კარის მიწოლით ან გამოწევით გაღებისათვის საჭირო ძალა შესაბამისობაში იქნება შემდეგთან:
  1 შენობაში განთავსებული ანჯამიანი კარი: არაუმეტეს 22.2 ნიუტონი.
- კარეგების ცვლხლმედეგობა მითითებულია ხანძარსაწინააღმდეგო გეგმებზე.
- არცერთი კარის სუფთა სიმარლე არ იქნება 2,05 მეტრზე ნაკლები

მისამართი: ქალაქი თბილისი, ვასო გოძიაშვილის IV შესახვევი, N 10 ს/კ 01.10.10.020.215	პროექტის სახელწოდება: მრავალბინიანი საცხოვრებელი სახლი	ავტორები: ნ. სულხანიშვილი ლ. გერგანაშვილი	მასშტაბი: 1:100	თარიღი: სექტემბერი	ნახაზის დასახელება: კარი 1.2-ის სპეციფიკაცია	№ A.01.32

კარი ზღურბლისა და მომხურავის გარეშე

კ – 3

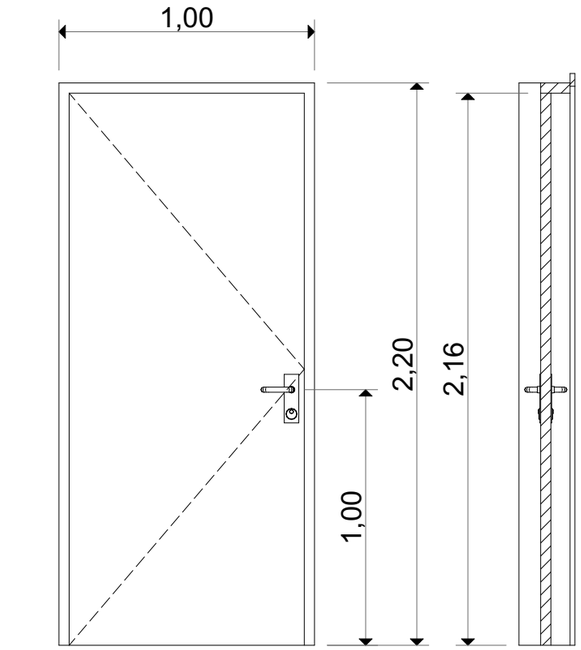

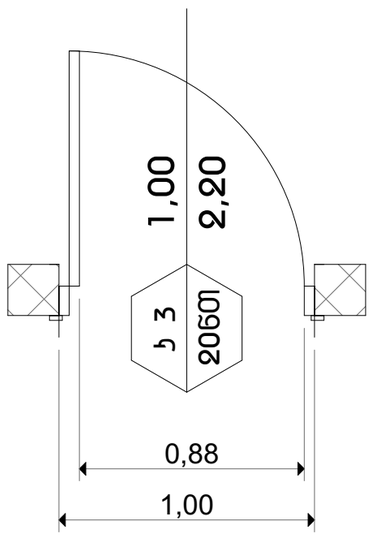

კარი ზღურბლისა და მომხურავის გარეშე

კ – 4

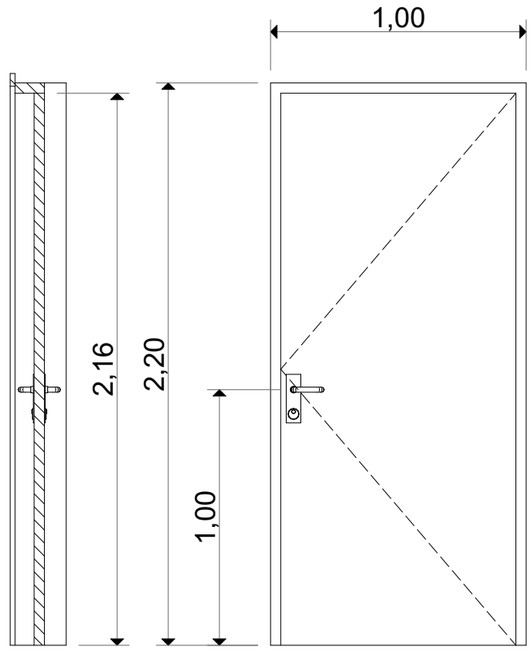

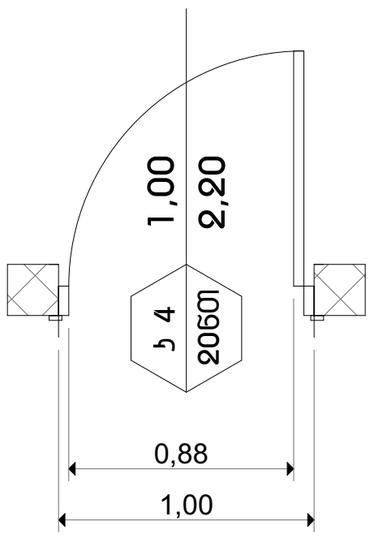

შენიშვნა:

- სახელურები, ჩამოსაწევი სახელურები,საკეტები, რაზები და მისაწვდომი კარის სხვა სამართავები ისეთი ფორმის იქნება,რომ ადვილად შეიძლებოდეს ერთი ხელით მოჭიდება და მის ასამუშავებლად საჭირო არ იქნება მაბრად მოჭიდება ღვალება ან მაჯის ტრიალი.
- დახურული კარის კავეულის გასაღები ნაწილები და გაღებისათვის განკუთვნილი ძალა შესაბამისობაში იქნება შემდეგთან:
  1 წინიდან მისაწვდომობისას, გამოწევით ან მიწოლით გაღებადი, არაუმეტეს 66.7 მიუტონი;
  2 ბრუნვითი მოძრაობის გასაღები, არაუმეტეს 315 ნიუტონი სმ.
- კარის მიმოხურვები ისე მოეწყობა,რომ 90 გრადუსით, ღია მდგომარეობიდან 12 გრადუსით გაღებულ მდგომარეობამდე კარის მისახურად საჭირო დრო არაუმცირეს 5 წამი იქნება.
- კარის ზამბარიანი ანჯამები ისე მოეწყობა,რომ 70 გრადუსით ღია მდგომარეობიდან დახურულ მდგომარეობამდე კარი არაუმცირეს 1.5 წამსი გადავა.
- კარის მიწოლით ან გამოწევით გაღებისათვის საჭირო ძალა შესაბამისობაში იქნება შემდეგთან:
  1 შენობაში განთავსებული ანჯამიანი კარი: არაუმეტეს 22.2 ნიუტონი.
- კარეგების ცვცხლმედეგობა მითითებულია ხანძარსაწინააღმდეგო გეგმებზე.
- არცერთი კარის სუფთა სიმარლე არ იქნება 2,05 მეტრზე ნაკლები

მისამართი: ქალაქი თბილისი, ვასო გოძიაშვილის IV შესახვევი, N 10 ს/კ 01.10.10.020.215	პროექტის სახელწოდება: მრავალბინიანი საცხოვრებელი სახლი	ავტორები: ნ. სულხანიშვილი ლ. გერგანაშვილი	მასშტაბი: 1:100	თარიღი: სექტემბერი	ნახაზის დასახელება: კარი 3,4-ის სპეციფიკაცია	№ A.01.33

კარი ზღურბლისა და მომხურავის გარეშე

კ – 5

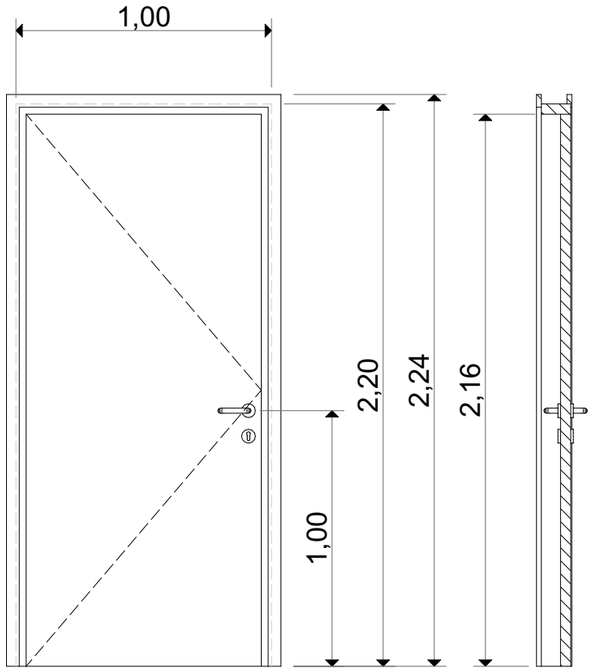

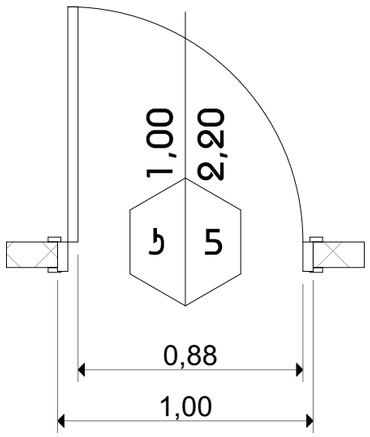

კარი ზღურბლისა და მომხურავის გარეშე

კ – 6

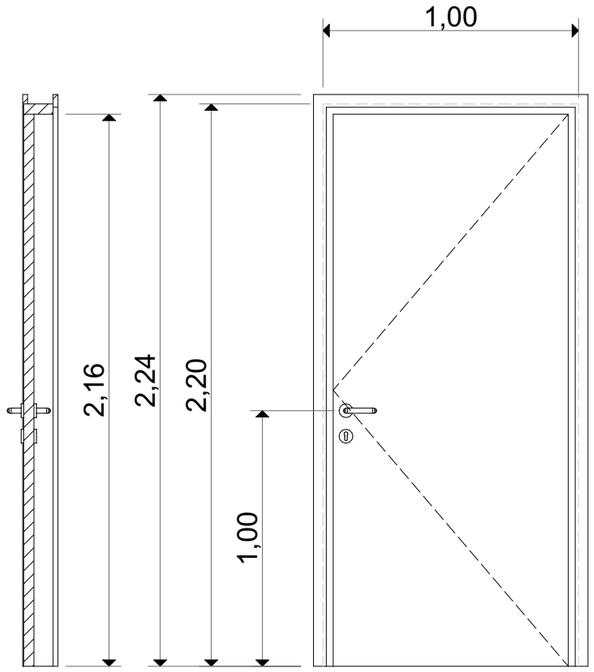

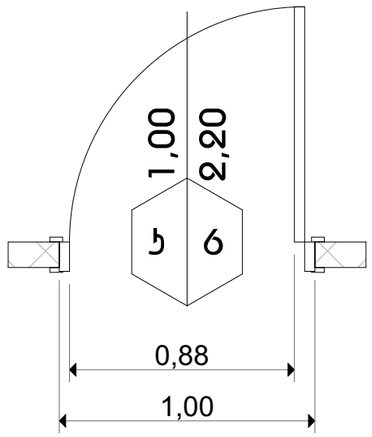

შენიშვნა:

- სახელურები, ჩამოსაწევი სახელურები,საკეტები, რაზები და მისაწვდომი კარის სხვა სამართავები ისეთი ფორმის იქნება,რომ ადვილად შეიძლებოდეს ერთი ხელით მოჭიდება და მის ასამუშავებლად საჭირო არ იქნება მაბრად მოჭიდება ღვალება ან მაჯის ტრიალი.
- დახურული კარის კავეულის გასაღები ნაწილები და გაღებისათვის განკუთვნილი ძალა შესაბამისობაში იქნება შემდეგთან:
  1 წინიდან მისაწვდომობისას, გამოწევით ან მიწოლით გაღებადი, არაუმეტეს 66.7 მიუტონი;
  2 ბრუნვითი მოძრაობის გასაღები, არაუმეტეს 315 ნიუტონი სმ.
- კარის მიმოხურვები ისე მოეწყობა,რომ 90 გრადუსით, ღია მდგომარეობიდან 12 გრადუსით გაღებულ მდგომარეობამდე კარის მისახურად საჭირო დრო არაუმცირეს 5 წამი იქნება.
- კარის ზამბარიანი ანჯამები ისე მოეწყობა,რომ 70 გრადუსით ღია მდგომარეობიდან დახურულ მდგომარეობამდე კარი არაუმცირეს 1.5 წამსი გადავა.
- კარის მიწოლით ან გამოწევით გაღებისათვის საჭირო ძალა შესაბამისობაში იქნება შემდეგთან:
  1 შენობაში განთავსებული ანჯამიანი კარი: არაუმეტეს 22.2 ნიუტონი.
- კარებების ცვცხლმედეგობა მითითებულია ხანძარსაწინააღმდეგო გეგმებზე.
- არცერთი კარის სუფთა სიმარლე არ იქნება 2,05 მეტრზე ნაკლები

მისამართი: ქალაქი თბილისი, ვასო გოძიაშვილის IV შესახვევი, N 10 ს/კ 01.10.10.020.215	პროექტის სახელწოდება: მრავალბინიანი საცხოვრებელი სახლი	ავტორები: ნ. სულხანიშვილი ლ. გერგანაშვილი	მასშტაბი: 1:100	თარიღი: სექტემბერი	ნახაზის დასახელება: კარი 5,6-ის სპეციფიკაცია	№ A.01.34

კარი ზღურბლის გარეშე მომხურავით

კ - 7

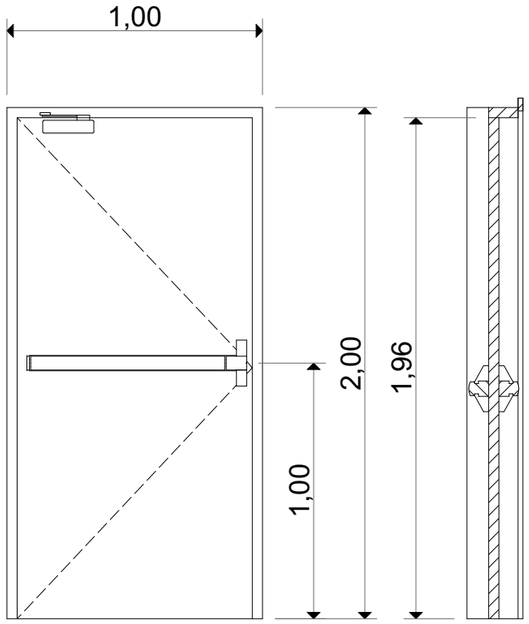

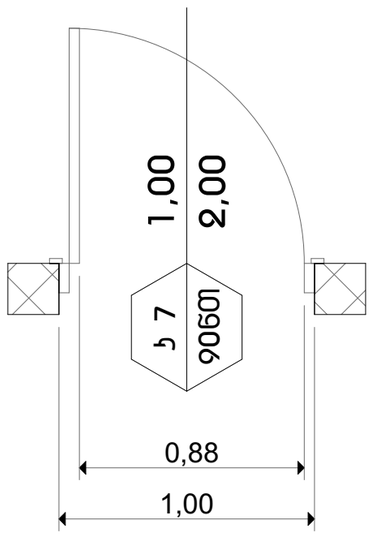

კარი ზღურბლის გარეშე მომხურავით

კ - 8

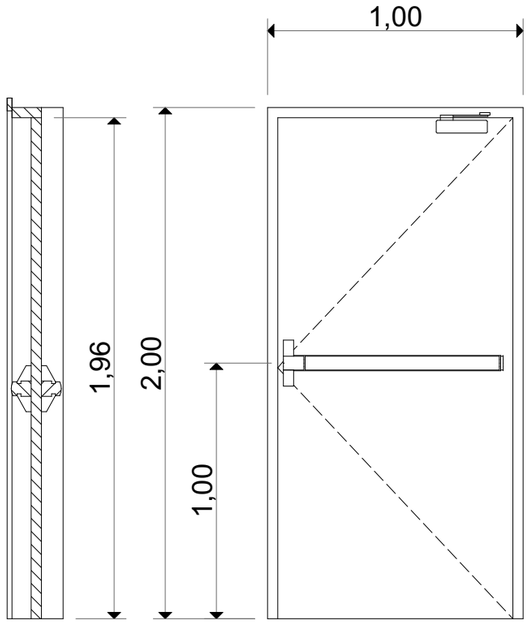

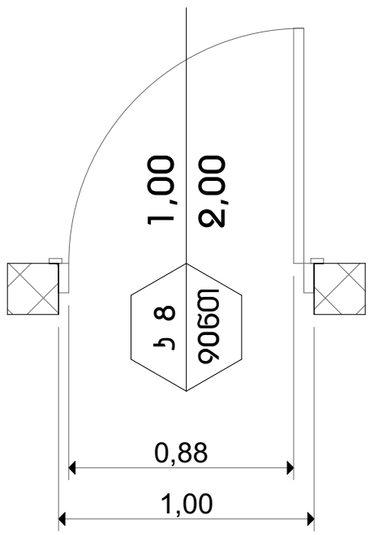

შენიშვნა:

- სახელურები, ჩამოსაწევი სახელურები,საკეტები, რაზები და მისაწვდომი კარის სხვა სამართავები ისეთი ფორმის იქნება,რომ ადვილად შეიძლებოდეს ერთი ხელით მოჭიდება და მის ასამუშავებლად საჭირო არ იქნება მაბრად მოჭიდება ღვალება ან მაჯის ტრიალი.
- დახურული კარის კავეულის გასაღები ნაწილები და გაღებისათვის განკუთვნილი ძალა შესაბამისობაში იქნება შემდეგთან:
  1 წნინდან მისაწვდომობისას, გამოწევით ან მიწოლით გაღებად, არაუმეტეს 66.7 მიუტონი;
  2 ბრუნვითი მოძრაობის გასაღები, არაუმეტეს 315 ნიუტონი სმ.
- კარის მიმოხურვები ისე მოეწყობა,რომ 90 გრადუსით, ღია მდგომარეობიდან 12 გრადუსით გაღებულ მდგომარეობამდე კარის მისახურად საჭირო დრო არაუმცირეს 5 წამი იქნება.
- კარის ზამბარიანი ანჯამები ისე მოეწყობა,რომ 70 გრადუსით ღია მდგომარეობიდან დახურულ მდგომარეობამდე კარი არაუმცირეს 1.5 წამსი გადავა.
- კარის მიწოლით ან გამოწევით გაღებისათვის საჭირო ძალა შესაბამისობაში იქნება შემდეგთან:
  1 შენობაში განთავსებული ანჯამიანი კარი: არაუმეტეს 22.2 ნიუტონი.
- კარებების ცეცხლმედეგობა მითითებულია ხანძარსაწინააღმდეგო გეგმებზე.
- არცერთი კარის სუფთა სიმარლე არ იქნება 2,05 მეტრზე ნაკლები

მისამართი: ქალაქი თბილისი, ვასო გოძიაშვილის IV შესახვევი, N 10 ს/კ 01.10.10.020.215	პროექტის სახელწოდება: მრავალბინიანი საცხოვრებელი სახლი	ავტორები: ნ. სულხანიშვილი ლ. გერგანაშვილი	მასშტაბი: 1:100	თარიღი: სექტემბერი	ნახაზის დასახელება: კარი 7,8-ის სპეციფიკაცია	№ A.01.35

აივანზე გასასვლელი კარი ზღურბლისა და მომხურავის გარეშე

კ – 9

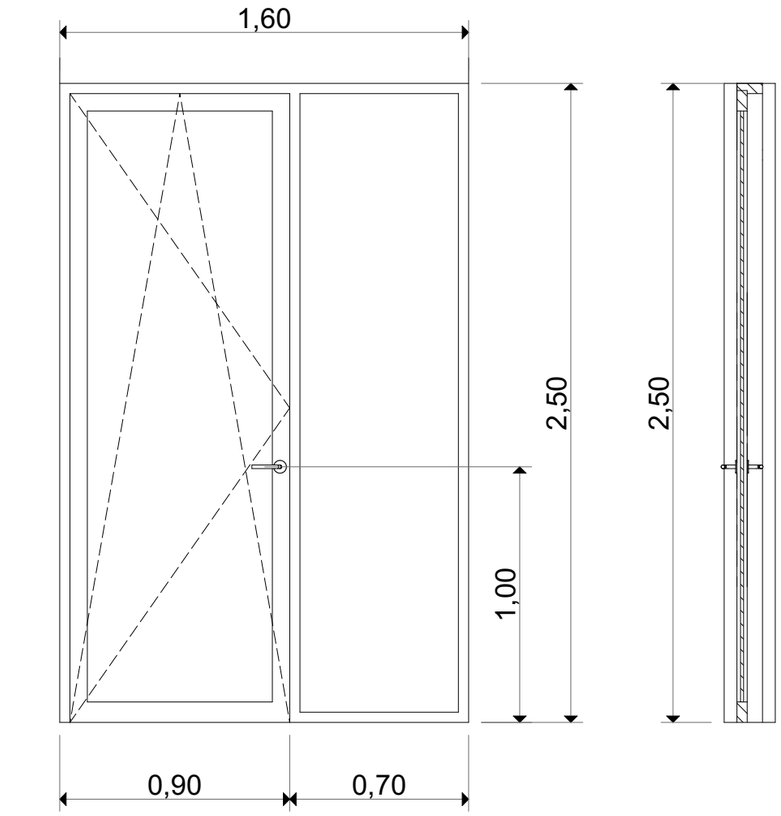

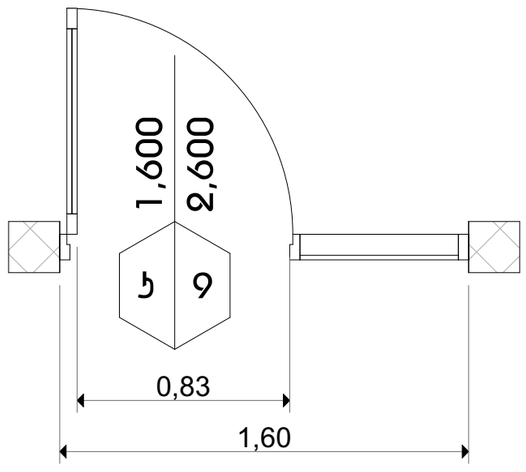

აივანზე გასასვლელი კარი ზღურბლისა და მომხურავის გარეშე

კ – 10

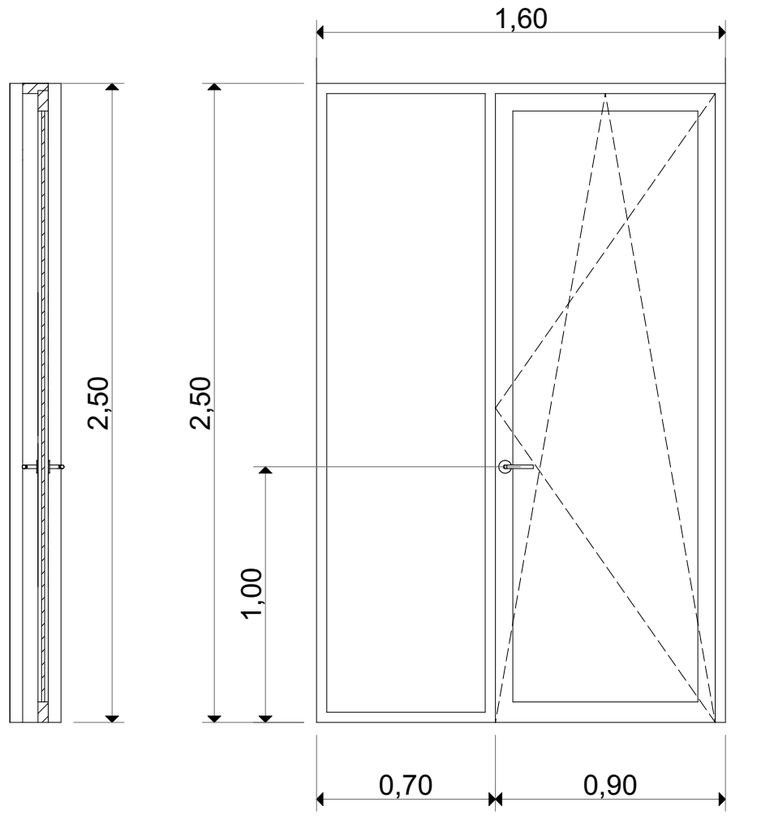

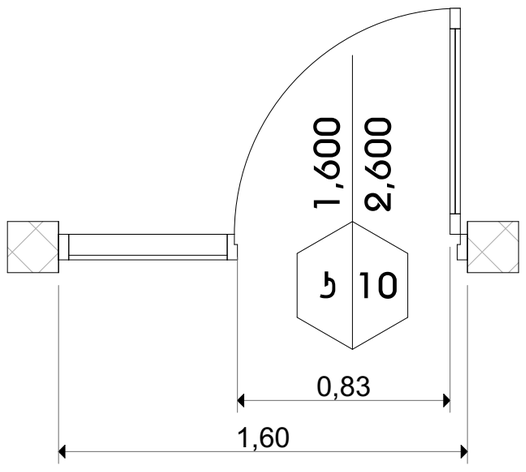

შენიშვნა:

- სახელურები, ჩამოსაწევი სახელურები,საკეტები, რაზები და მისაწვდომი კარის სხვა სამართავები ისეთი ფორმის იქნება,რომ ადვილად შეიძლებოდეს ერთი ხელით მოჭიდება და მის ასამუშავებლად საჭირო არ იქნება მაგრად მოჭიდება ღვალება ან მაჯის ტრიალი.
- დახურული კარის კავეულის გასაღები ნაწილები და გაღებისათვის განკუთვნილი ძალა შესაბამისობაში იქნება შემდეგთან:
  1 წნინდან მისაწვდომობისას, გამოწევით ან მიწოლით გაღებადი, არაუმეტეს 66.7 მიუტონი;
  2 ბრუნვითი მოძრაობის გასაღები, არაუმეტეს 315 ნიუტონი სმ.
- კარის მიმოხურვები ისე მოეწყობა,რომ 90 გრადუსით, ღია მდგომარეობიდან 12 გრადუსით გაღებულ მდგომარეობამდე კარის მისახურად საჭირო დრო არაუმცირეს 5 წამი იქნება.
- კარის ზამბარიანი ანჯამები ისე მოეწყობა,რომ 70 გრადუსით ღია მდგომარეობიდან დახურულ მდგომარეობამდე კარი არაუმცირეს 1.5 წამსი გადავა.
- კარის მიწოლით ან გამოწევით გაღებისათვის საჭირო ძალა შესაბამისობაში იქნება შემდეგთან:
  1 შენობაში განთავსებული ანჯამიანი კარი: არაუმეტეს 22.2 ნიუტონი.
- კარეგების ცვლხლმედეგობა მითითებულია ხანძარსაწინააღმდეგო გეგმებზე.
- არცერთი კარის სუფთა სიმარლე არ იქნება 2,05 მეტრზე ნაკლები

მისამართი: ქალაქი თბილისი, ვასო გოძიაშვილის IV შესახვევი, N 10 ს/კ 01.10.10.020.215	პროექტის სახელწოდება: მრავალბინიანი საცხოვრებელი სახლი	ავტორები: ნ. სულხანიშვილი ლ. გერგანაშვილი	მასშტაბი: 1:100	თარიღი: სექტემბერი	ნახაზის დასახელება: კარი 9,10-ის სპეციფიკაცია	№ A.01.36

აივანზე გასასვლელი კარი ზღურბლისა და მომხურავის გარეშე

კ – 11

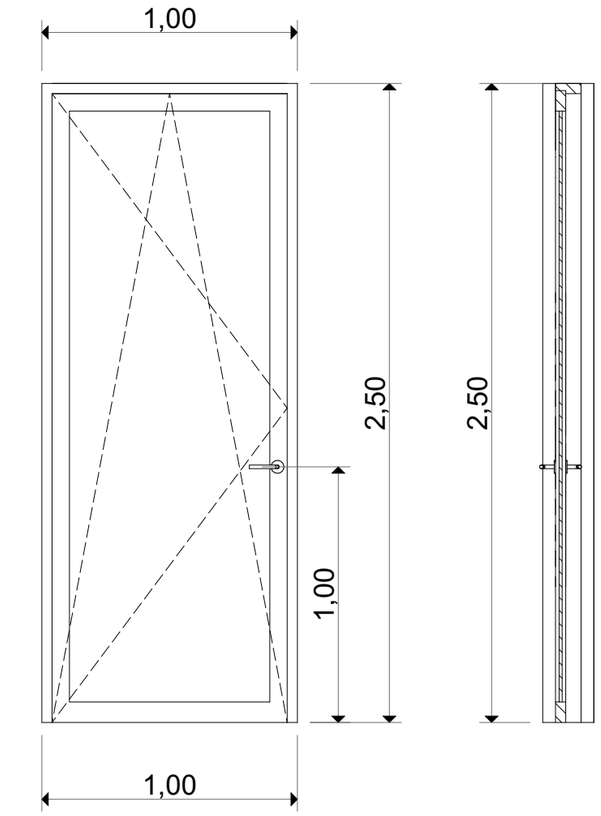

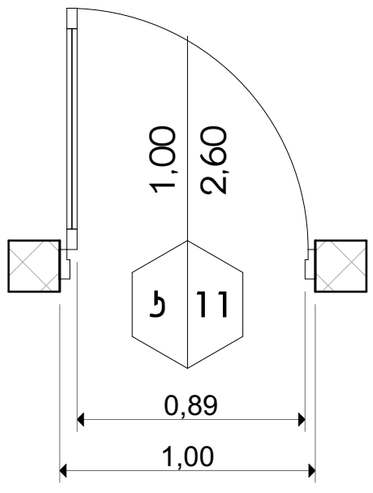

აივანზე გასასვლელი კარი ზღურბლისა და მომხურავის გარეშე

კ – 12

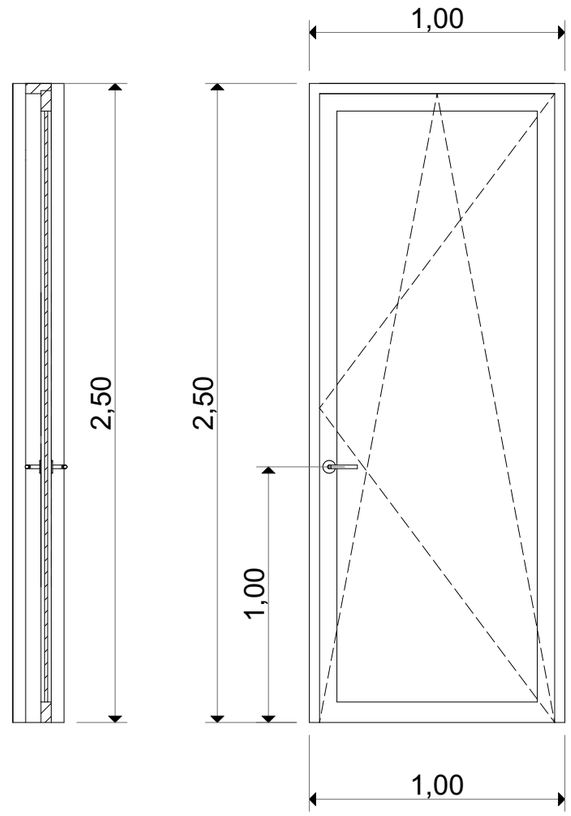

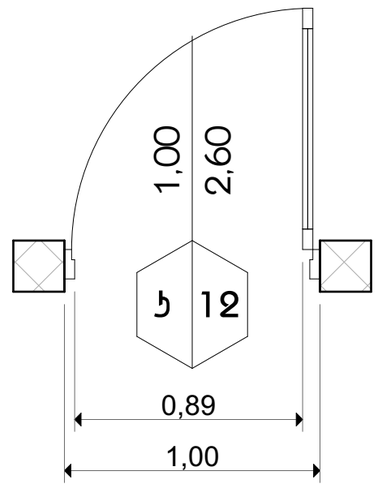

შენიშვნა:

- სახელურები, ჩამოსაწევი სახელურები,საკეტები, რაზები და მისაწვდომი კარის სხვა სამართავები ისეთი ფორმის იქნება,რომ ადვილად შეიძლებოდეს ერთი ხელით მოჭიდება და მის ასამუშავებლად საჭირო არ იქნება მაგრად მოჭიდება ღვალება ან მაჯის ტრიალი.
- დახურული კარის კავეულის გასაღები ნაწილები და გაღებისათვის განკუთვნილი ძალა შესაბამისობაში იქნება შემდეგთან:
  1 წნინდან მისაწვდომობისას, გამოწევით ან მიწოლით გაღებადი, არაუმეტეს 66.7 მიუტონი;
  2 ბრუნვითი მოძრაობის გასაღები, არაუმეტეს 315 ნიუტონი სმ.
- კარის მიმოხურვები ისე მოეწყობა,რომ 90 გრადუსით, ღია მდგომარეობიდან 12 გრადუსით გაღებულ მდგომარეობამდე კარის მისახურად საჭირო დრო არაუმცირეს 5 წამი იქნება.
- კარის ზამბარიანი ანჯამები ისე მოეწყობა,რომ 70 გრადუსით ღია მდგომარეობიდან დახურულ მდგომარეობამდე კარი არაუმცირეს 1.5 წამსი გადავა.
- კარის მიწოლით ან გამოწევით გაღებისათვის საჭირო ძალა შესაბამისობაში იქნება შემდეგთან:
  1 შენობაში განთავსებული ანჯამიანი კარი: არაუმეტეს 22.2 ნიუტონი.
- კარეგების ცვცხლმედეგობა მითითებულია ხანძარსაწინააღმდეგო გეგმებზე.
- არცერთი კარის სუფთა სიმარლე არ იქნება 2,05 მეტრზე ნაკლები

მისამართი: ქალაქი თბილისი, ვასო გოძიაშვილის IV შესახვევი, N 10 ს/კ 01.10.10.020.215	პროექტის სახელწოდება: მრავალბინიანი საცხოვრებელი სახლი	ავტორები: ნ. სულხანიშვილი, ლ. გერგანაშვილი	მასშტაბი: 1:100	თარიღი: სექტემბერი	ნახაზის დასახელება: კარი 11,12-ის სპეციფიკაცია	№ A.01.37

გარეთ გასასვლელი კარი ზღურბლისა და მომხურავის გარეშე

კ - 13

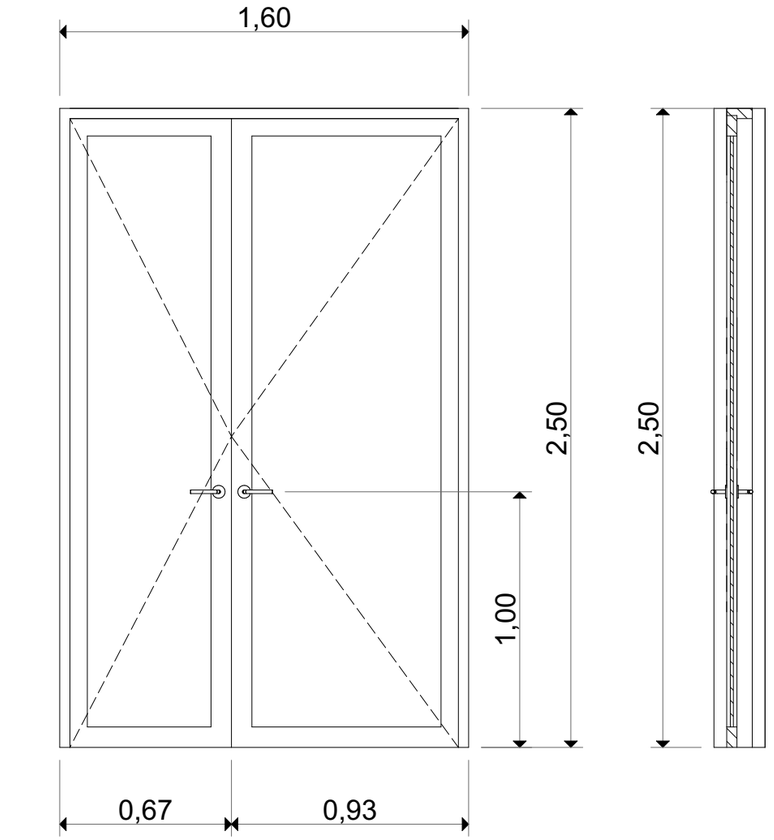

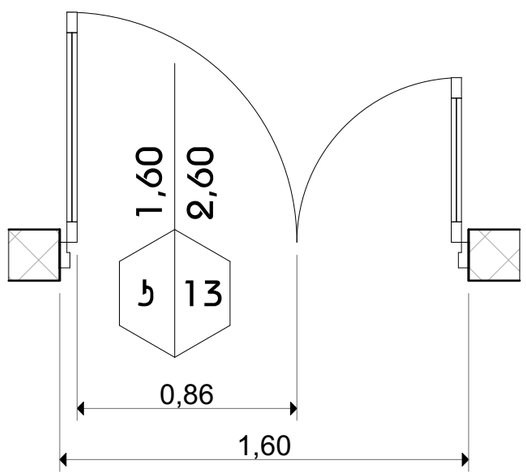

აივნის სათავსოს კარი ზღურბლისა და მომხურავის გარეშე

კ - 14

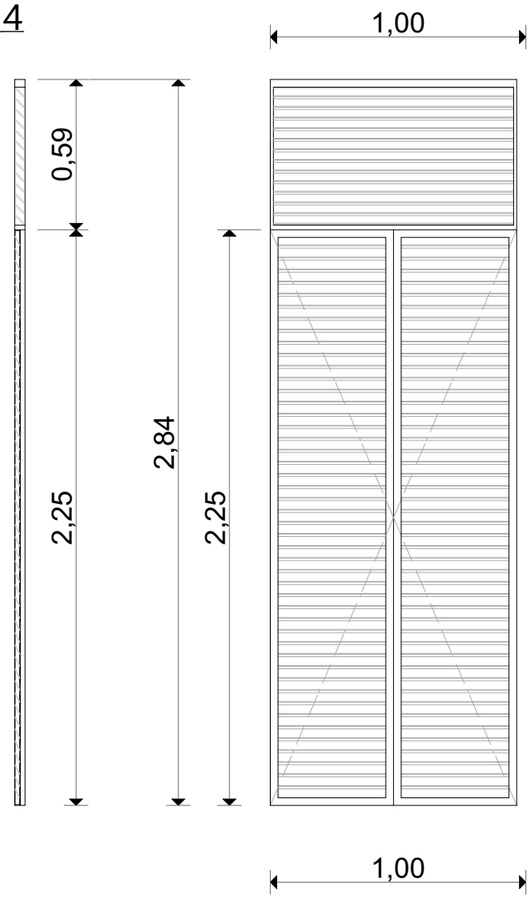

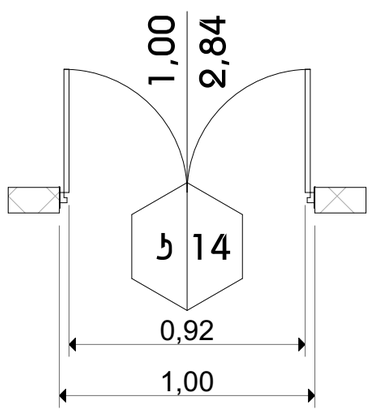

შენიშვნა:

- სახელურები, ჩამოსაწევი სახელურები,საკეტები, რაზები და მისაწვდომი კარის სხვა სამართავები ისეთი ფორმის იქნება,რომ ადვილად შეიძლებოდეს ერთი ხელით მოჭიდება და მის ასამუშავებლად საჭირო არ იქნება მაგრად მოჭიდება ღვალება ან მაჯის ტრიალი.
- დახურული კარის კავეულის გასაღები ნაწილები და გაღებისათვის განკუთვნილი ძალა შესაბამისობაში იქნება შემდეგთან:
  1 წინიდან მისაწვდომობისას, გამოწევით ან მიწოლით გაღებადი, არაუმეტეს 66.7 მიუტონი;
  2 ბრუნვითი მოძრაობის გასაღები, არაუმეტეს 315 ნიუტონი სმ.
- კარის მიმოხურვები ისე მოეწყობა,რომ 90 გრადუსით, ღია მდგომარეობიდან 12 გრადუსით გაღებულ მდგომარეობამდე კარის მისახურად საჭირო დრო არაუმცირეს 5 წამი იქნება.
- კარის ზამბარიანი ანჯამები ისე მოეწყობა,რომ 70 გრადუსით ღია მდგომარეობიდან დახურულ მდგომარეობამდე კარი არაუმცირეს 1.5 წამსი გადავა.
- კარის მიწოლით ან გამოწევით გაღებისათვის საჭირო ძალა შესაბამისობაში იქნება შემდეგთან:
  1 შენობაში განთავსებული ანჯამიანი კარი: არაუმეტეს 22.2 ნიუტონი.
- კარეგების ცვლხლმედეგობა მითითებულია ხანძარსაწინააღმდეგო გეგმებზე.
- არცერთი კარის სუფთა სიმარლე არ იქნება 2,05 მეტრზე ნაკლები

მისამართი: ქალაქი თბილისი, ვასო გოძიაშვილის IV შესახვევი, N 10 ს/კ 01.10.10.020.215	პროექტის სახელწოდება: მრავალბინიანი სასტუმრებელი სახლი	ავტორები: ნ. სულხანიშვილი, ლ. გერმანაშვილი	მასშტაბი: 1:100	თარიღი: სექტემბერი	ნახაზის დასახელება: კარი 13,14-ის სპეციფიკაცია	№ A.01.38

ფანჯარა

ფ – 1

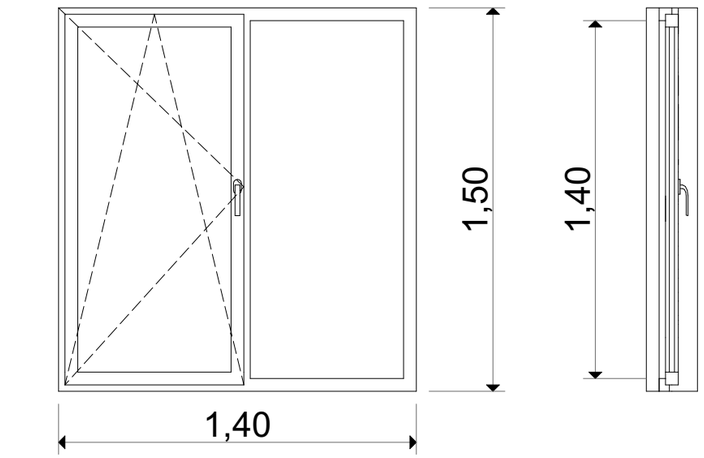

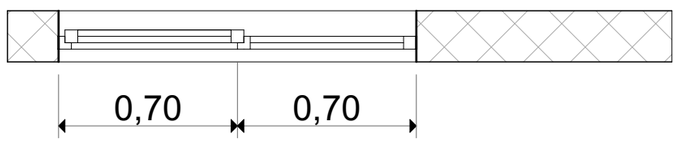

ფანჯარა

ფ – 2

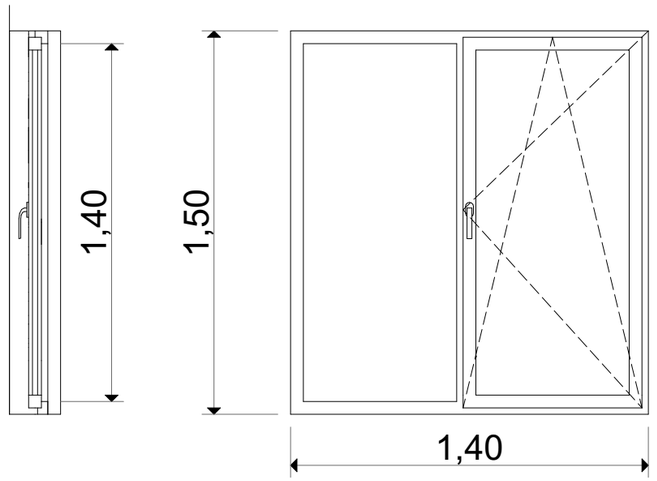

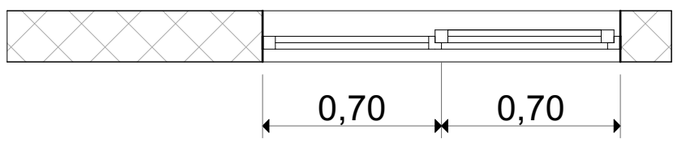

მისამართი: ქალაქი თბილისი, ვასო გოძიაშვილის IV შესახვევი, N 10 ს/კ 01.10.10.020.215	პროექტის სახელწოდება: მრავალბინიანი საცხოვრებელი სახლი	ავტორები: ნ. სულხანიშვილი, ლ. გერგაძიშვილი	მასშტაბი: 1:100	თარიღი: სექტემბერი	ნახაზის დასახელება: ფანჯარა 1.2-ის სპეციფიკაცია	№ A.01.39

დაკავებულობის ნაწილი

ՀՈՒՆՎԱՐՄԱՆ:	ՀԱՄԱՁԱՅՆԱԿԱՆ ԱՇԽԱՏԱՆՔՆԵՐԻ ՀԱՄԱԿԱՐԳՉ՝ ՀՀ ՎԱՅՈՑ ՁՈՐԻ ՄԱՐԶԻ ԿԱՊԱՆ ՀԱՄԱՅՆՔԻ ԿԱՊԱՆ ՔԱՂԱՔԻ ՀԱՍՑԵՈՒՄ ԳՏՆՎՈՂ 3ՄՎԱ ՀԱՄԱՐ ԱՆՀԱՏԱԿԱՆ ՏՆԱՅԻՆ ՏՆԵՐԻ ԿԱՌՈՒՑՄԱՆ ՆԱԽԱԳԾԱՅԻՆ ՓԱՍԵԹՂԹԵՐԻ ՄՇԱԿՈՒՄ	ՀԱՄԱՀԵՂԻԿ՝	ՀՀ, ՎԱՅՈՑ ՁՈՐԻ ՄԱՐԶ, ԿԱՊԱՆ ՀԱՄԱՅՆՔ, ԿԱՊԱՆ ՔԱՂԱՔԻ ՀԱՍՑԵՈՒՄ ԳՏՆՎՈՂ 3ՄՎԱ ՀԱՄԱՐ ԱՆՀԱՏԱԿԱՆ ՏՆԱՅԻՆ ՏՆԵՐԻ ԿԱՌՈՒՑՄԱՆ ՆԱԽԱԳԾԱՅԻՆ ՓԱՍԵԹՂԹԵՐԻ ՄՇԱԿՈՒՄ	ՀԱՏԱԿԱԳԾԱՅԻՆ ՀԱՏԱԿԱԳԻՐ՝	ՀՀ ՎԱՅՈՑ ՁՈՐԻ ՄԱՐԶԻ ԿԱՊԱՆ ՀԱՄԱՅՆՔԻ ԿԱՊԱՆ ՔԱՂԱՔԻ ՀԱՍՑԵՈՒՄ ԳՏՆՎՈՂ 3ՄՎԱ ՀԱՄԱՐ ԱՆՀԱՏԱԿԱՆ ՏՆԱՅԻՆ ՏՆԵՐԻ ԿԱՌՈՒՑՄԱՆ ՆԱԽԱԳԾԱՅԻՆ ՓԱՍԵԹՂԹԵՐԻ ՄՇԱԿՈՒՄ
ՀՀՇՀ 01.10.02.02.15 Ա/Վ				
ՀԱՏԱԿԱԳԻՐ՝	ՀՀ, ՎԱՅՈՑ ՁՈՐԻ ՄԱՐԶ, ԿԱՊԱՆ ՀԱՄԱՅՆՔ, ԿԱՊԱՆ ՔԱՂԱՔԻ ՀԱՍՑԵՈՒՄ ԳՏՆՎՈՂ 3ՄՎԱ ՀԱՄԱՐ ԱՆՀԱՏԱԿԱՆ ՏՆԱՅԻՆ ՏՆԵՐԻ ԿԱՌՈՒՑՄԱՆ ՆԱԽԱԳԾԱՅԻՆ ՓԱՍԵԹՂԹԵՐԻ ՄՇԱԿՈՒՄ	ՀԱՏԱԿԱԳԾԱՅԻՆ ՓՈՒԼ՝	ՀՀ ՎԱՅՈՑ ՁՈՐԻ ՄԱՐԶԻ ԿԱՊԱՆ ՀԱՄԱՅՆՔԻ ԿԱՊԱՆ ՔԱՂԱՔԻ ՀԱՍՑԵՈՒՄ ԳՏՆՎՈՂ 3ՄՎԱ ՀԱՄԱՐ ԱՆՀԱՏԱԿԱՆ ՏՆԱՅԻՆ ՏՆԵՐԻ ԿԱՌՈՒՑՄԱՆ ՆԱԽԱԳԾԱՅԻՆ ՓԱՍԵԹՂԹԵՐԻ ՄՇԱԿՈՒՄ	ՀՀՇՀ 01.10.02.02.15 Ա/Վ
ՀԱՏԱԿԱԳԻՐ՝	ՀՀ, ՎԱՅՈՑ ՁՈՐԻ ՄԱՐԶ, ԿԱՊԱՆ ՀԱՄԱՅՆՔ, ԿԱՊԱՆ ՔԱՂԱՔԻ ՀԱՍՑԵՈՒՄ ԳՏՆՎՈՂ 3ՄՎԱ ՀԱՄԱՐ ԱՆՀԱՏԱԿԱՆ ՏՆԱՅԻՆ ՏՆԵՐԻ ԿԱՌՈՒՑՄԱՆ ՆԱԽԱԳԾԱՅԻՆ ՓԱՍԵԹՂԹԵՐԻ ՄՇԱԿՈՒՄ	ՀՀՇՀ 01.10.02.02.15 Ա/Վ		
ՀՀՇՀ 01.10.02.02.15 Ա/Վ			

ՀՈՒՇԱԳԻՐ՝	ՀԱՄԱՅՆԱԿԱՆ ՀԱՐԿԱՅԻՆ ՀԱՄԱԼԻՐ ՀԱՄԱԼՍԱՐԱՆ ԻՎ ՀՇՄԱՐԱՆ, ՀԱՄԱՅՆՔԱՅԻՆ ՀՈՂԱՄԱՍ N 10 Ա/Վ 01-10-10.020.215	ՀԱՄԱՅՆՔԱՅԻՆ ԿԱՌՈՒՑՎԱԾՔԻ ԱՆՎԱՆՈՒՄԸ՝	ՀԱՍԱՐԱԿԱԿԱՆ ԱՆՎԱՆՈՒՄՆԵՐԻ ՀԱՍՏԱՏՈՒՄ	ՀՈՂԱՄԱՍԻՆ՝	1:100	ՀԱՐԿԱՅԻՆ ՀԱՏԱԿԱԳԾԱՅԻՆ ԿԱՌՈՒՑՎԱԾՔԻ ՀԱՍՑԵ	Ա.02.3
ՄԱՍՇՏԱԲ՝	ՀՈՂԱՄԱՍ	ԿԱՌՈՒՑՎԱԾՔԻ ՀԱՍՑԵՆԵՐԻ ՔԱՆԱԿԸ՝	1 ԿԱՌՈՒՑՎԱԾՔ ՀՈՂԱՄԱՍԻ ՎՐԱ				


1
2
3
4
A
B
C
D
25.90
22.71
10.57
9.88
0.14
0.49
11.35
10.26
12.18
21.79
18.20
-1.15
-2.50
-2.23
-2.35
+0.00 = 659.00
+0.10
ՀԱՐԿԱՅԻՆ ՀԱՏԱԿԱԳԾԱՅԻՆ ԿԱՌՈՒՑՎԱԾՔԻ ՀԱՍՑԵ
ՀՈՂԱՄԱՍԻՆ ՀԱՐԿԱՅԻՆ ՀԱՏԱԿԱԳԾԱՅԻՆ ԿԱՌՈՒՑՎԱԾՔԻ ՀԱՍՑԵՆԵՐԻ ՔԱՆԱԿԸ՝

ინსპექტირების ობიექტის დასახელება, მისამართი, საკადასტრო კოდი, N 10 ს/კ 01.10.020.215	ობიექტის სამშენებლო ნებართვის ან სამშენებლო ნებართვის გაცემაზე უარის თქმის შესახებ აქტის ნომერი და თარიღი	ინსპექტირების ჩატარების თარიღი			
ინსპექტირების ტიპი	ინსპექტირების ჩატარების ადგილი	მასშტაბი			
ნებართვის მფლობელის ან მისი წარმომადგენლის ხელმოწერა					
ინსპექტირების ჩატარებაზე პასუხისმგებელი პირის ხელმოწერა					
ინსპექტირების ჩატარებაზე პასუხისმგებელი პირის სახელი, გვარი, პირადი ნომერი, ხელმოწერა					
ინსპექტირების ჩატარებაზე პასუხისმგებელი პირის სამსახური, თანამდებობა

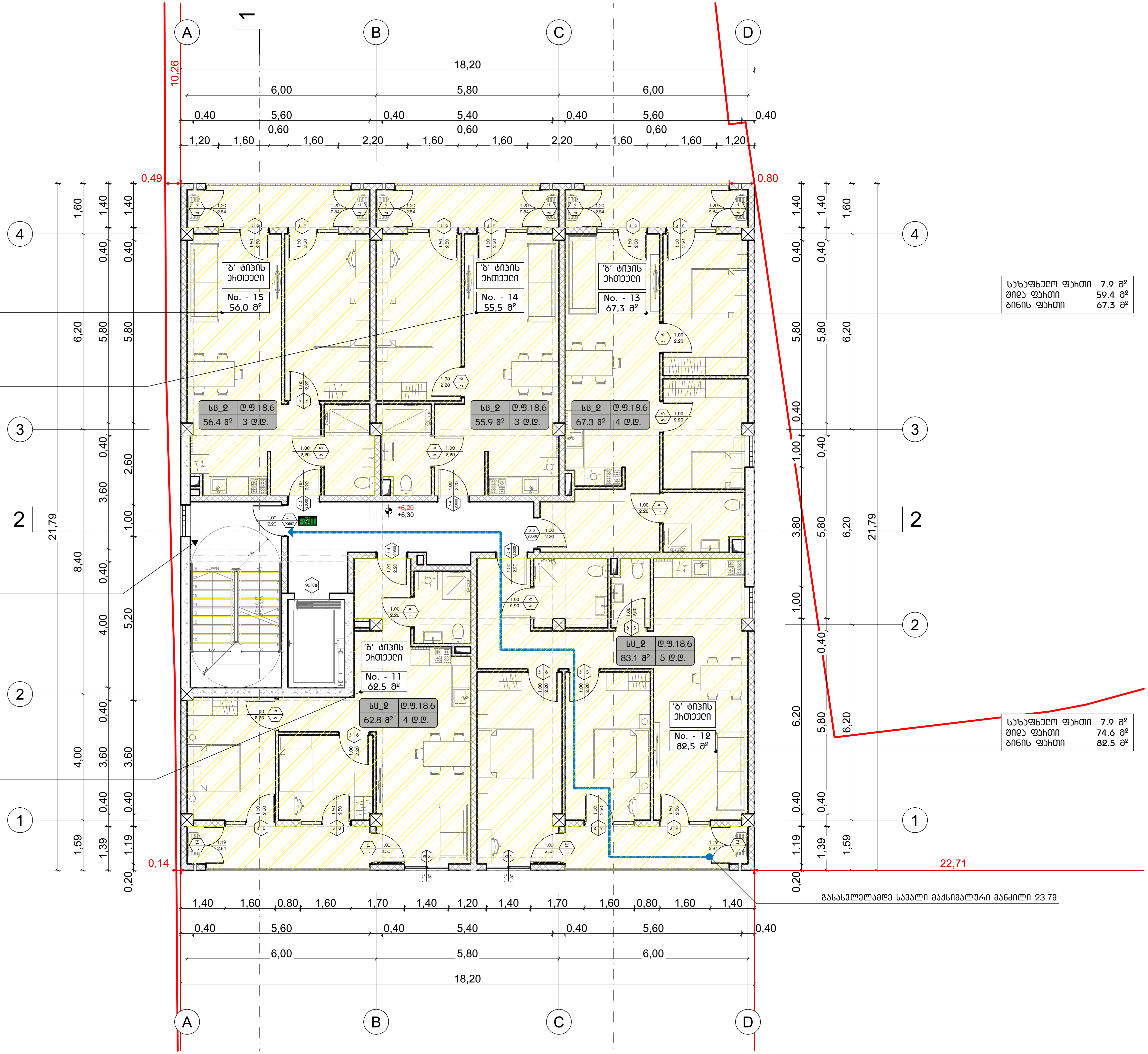

პირობითი ნიშნები

- ჭრილის ხაზი
- იატაკის კონსტრუქციული ნიშნული (±0,00)
- იატაკის საპროექტო ნიშნული (+0,10)
- საკადასტრო საზღვარი
- ბეტონი
- ბლოკი
- ტიხარი
- გასასვლელამდე სავალი მაქსიმალური მანძილი
- მისაწვდომი სვლა გზა
- საერთო სავალი ბილიკი
- კარის ცეცხლმედეგობის ხარისხი
- სწ–2 | დ.ფ.18,6 — დაკავებულობის ფაქტორი — დაკავებულობის ჯგუფი
- 862.2 მ² | 47 დ.დ. — დაკავებულთა რაოდენობა — დაკავებულობის ფართობი
- EXIT — გასასვლელის განათებული ნიშანი

დაკავებულობის ჯგუფების აღნიშვნა

დაკავებულობის ჯგუფი	დაკავებულობის ჯგუფის აღნიშვნა	ფერის კოდი
თავშეყრის ჯგუფი (თშ)		RGB (34.139.34)
საქმიანი ჯგუფი (სქ)		RGB (79.12.187)
საგანმანათლებლო ჯგუფი (სგ)		RGB (245.99.20)
სამრეწველო ჯგუფი (სმ)		RGB (160.32.240)
დიდი საფრთხის შემცველი ჯგუფი (დსშ)		RGB (94.8.58)
დაწესებულებითი ჯგუფი (დწ)		RGB (0.0.255)
სავაჭრო ჯგუფი (სვ)		RGB (255.0.0)
საცხოვრებელი ჯგუფი (სც)		RGB (255.255.0)
სასაწყობო ჯგუფი (სწ)		RGB (136.135.134)
დამხმარე ჯგუფი (დს)		RGB (57.57.56)

მისამართი:	პროექტის სახელწოდება:	ავტორები:	მასშტაბი:	თარიღი:	ნახაზის დასახელება:	№
ქალაქი თბილისი, ვასო გოძიაშვილის IV შესახვევი, N 10 ს/კ 01.10.10.020.215	მრავალბინიანი საცხოვრებელი სახლი	ნ. სულხანიშვილი, ლ. გერმანაშვილი	1:100	სექტემბერი	III სართულის გეგმა +6.20 ნიშნულზე	A.02.5

ОБЪЕКТ:	ЖИЛИЩНО СТРОИТЕЛЬСТВО:	ЗАКАЗЧИК:	1:100	ОБЩИНА:	ЛИСТ:
ЖИЛИЩНА СГРАДА ВЪВ ВИ. ЗАПАДЕН ПРОМИШЛЕН ПАРК, ЖК. „ЗЕЛЕНА ГРАДИНА – ИЗТОК", УПИ IV, ЗОНА „ОБЩЕСТВЕНО ОБСЛУЖВАНЕ", ПЛОЩАДКА 10, ГРАД СОФИЯ	ЖИЛИЩНО СТРОИТЕЛЕН КООПЕРАТИВ „ЗЕЛЕНА ГРАДИНА – ИЗТОК"	„ЗЕЛЕНА ГРАДИНА – ИЗТОК" ЕООД	0 1 2	СТОЛИЧНА	А.02.6

ЭТАЖЕН ПЛАН

ЛЕГЕНДА

- Ос на сграда
- Ос на помещение
- Ос на конструкция
- Стена
- Преграда
- Парапет
- Граница на имота
- Граница на строителната линия
- Граница на застрояване
- Граница на ЗУП
- Граница на ЗОЗ
- Граница на ЗЗ
- Граница на ЗЗ
- Граница на З

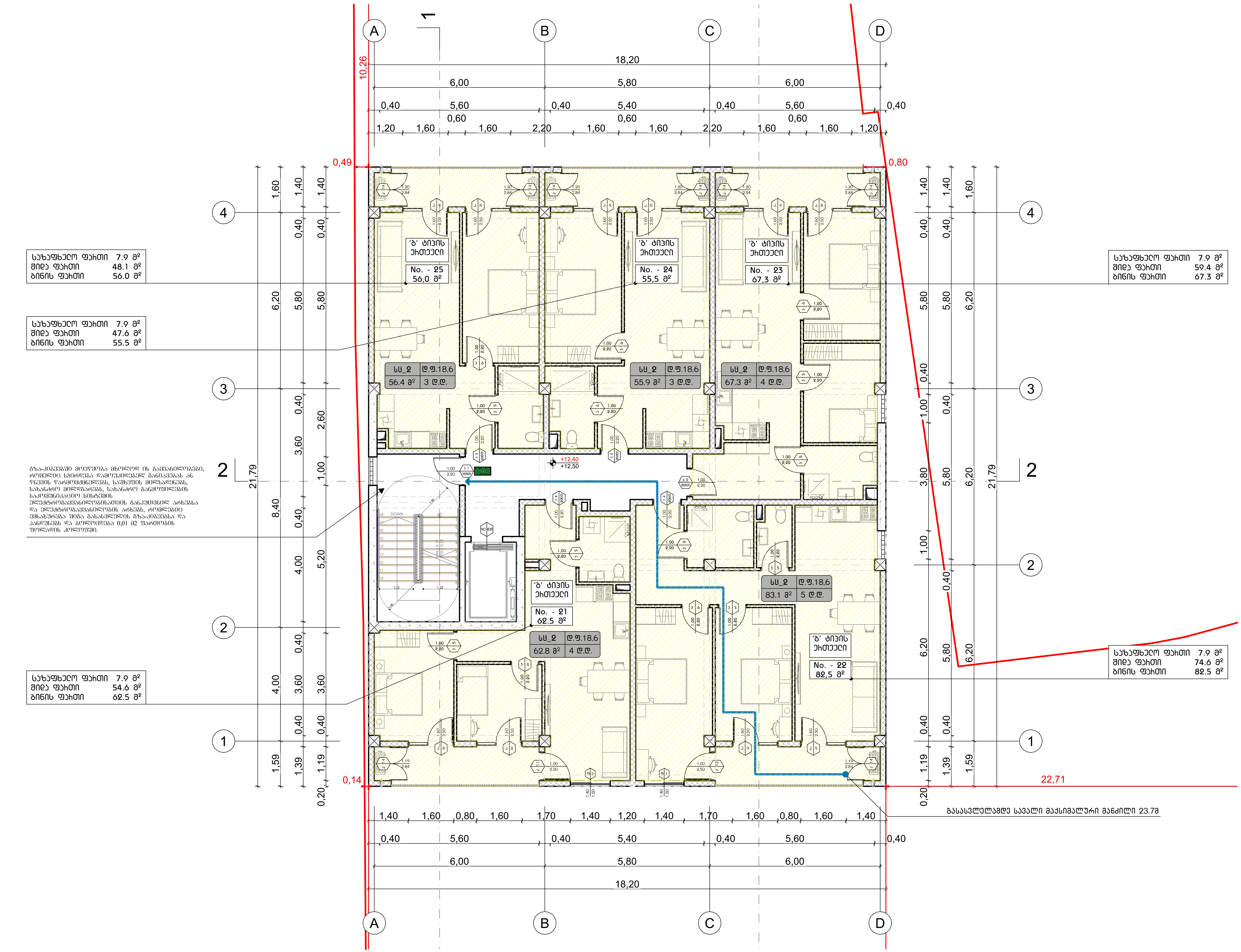

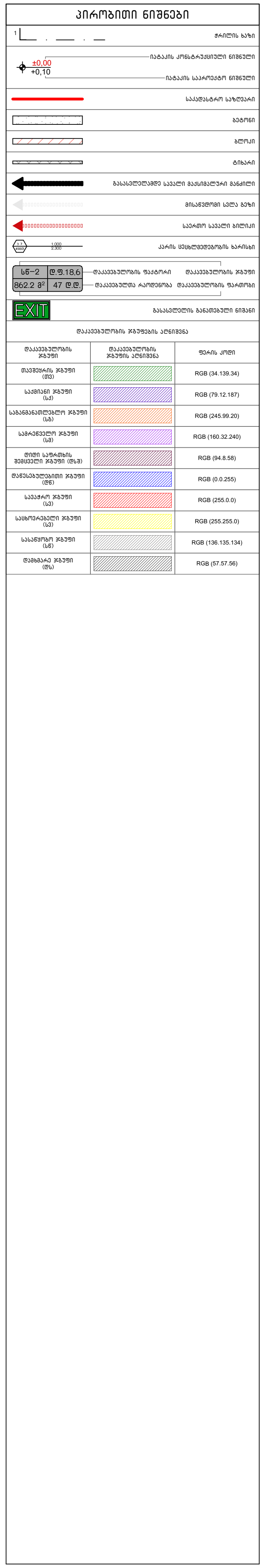

მისამართი:	პროექტის სახელწოდება:	ავტორები:	მასშტაბი:	თარიღი:	ნახაზის დასახელება:	№
ქალაქი თბილისი, ვასო გოძიაშვილის IV შესახვევი, N 10 ს/კ 01.10.10.020.215	მრავალბინიანი საცხოვრებელი სახლი	ნ. სულხანიშვილი ლ. გერმანაშვილი	1:100	სექტემბერი	V სართულის გეგმა +12.40 ნიშნულზე	A.02.7

ობიექტი:					
პროექტის დასახელება, ქალაქი, ქუჩა, N 10					
ნაწ 01.10.020.215					
ტიპიური სართულის გეგმა					
ავტორი:					
მასშტაბი:	1:100	0 1 2			
თარიღი:					
ფორმატი:	A3				
ნომერი:	A.02.8				

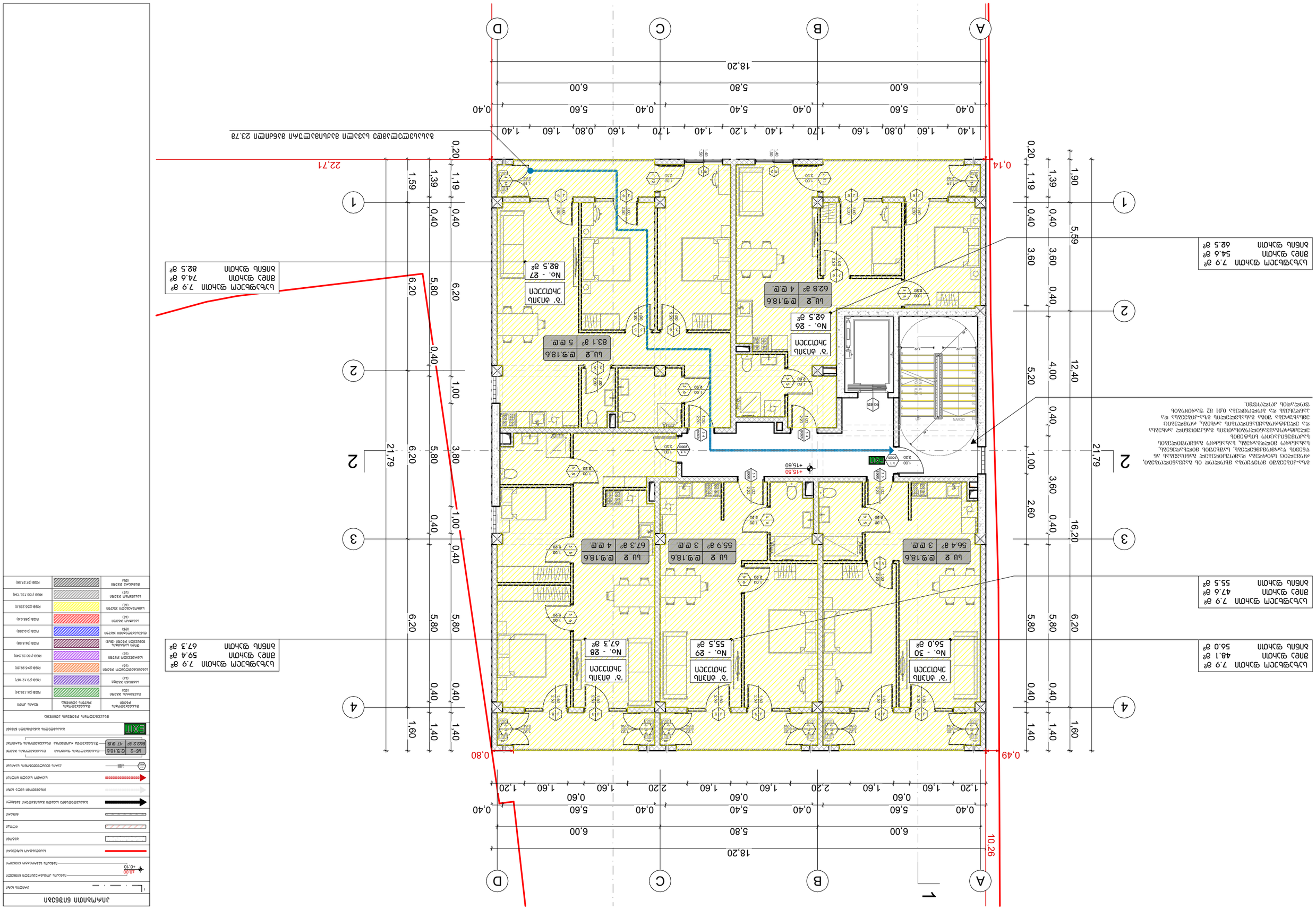
A
B
C
D
1
2
3
4
18,20
6,00
5,80
6,00
0,40
5,60
0,40
5,40
0,40
5,60
0,40
1,40
1,60
0,80
1,60
1,70
1,40
1,20
1,40
1,70
1,60
0,80
1,60
1,40
0,14
0,49
0,80
10,26
22,71
21,79
12,40
5,59
5,20
4,00
3,60
2,60
1,90
1,39
1,19
0,20
1,59
1,00
3,80
1,60
1,40
0,60
2,20
1,20
EXIT
DOWN
+15,60
+15,50
No. - 30
56.0 მ²
No. - 29
55.5 მ²
No. - 28
67.3 მ²
No. - 27
82.5 მ²
No. - 26
62.5 მ²
ბინა 18.9; 4 ტ.
62.8 მ²
ბინა 18.9; 3 ტ.
55.9 მ²
ბინა 18.9; 3 ტ.
56.4 მ²
ბინა 18.9; 4 ტ.
67.3 მ²
ბინა 18.9; 5 ტ.
83.1 მ²
ბინა 18.9; 5 ტ.
83.1 მ²
ბინა 18.9; 4 ტ.
62.8 მ²
ბინა 18.9; 3 ტ.
56.4 მ²
ბინა 18.9; 3 ტ.
55.9 მ²
ბინა 18.9; 4 ტ.
67.3

ОПИСАНИЕ:	ЗАСТРОЕНА ПЛОЩ ЗА ЖИЛИЩНО СТРОИТЕЛСТВО ОТ ЗОНА „ЖИЛИЩНО СТРОИТЕЛСТВО“ ПО ПЛАН ЗА ОБЩЕСТВЕНО ОБСЪЖДАНЕ ОДОБРЕН С ЗАПОВЕД № РД-09-1-1/10.01.2020 Г. НА ГЛАВНИЯ АРХИТЕКТ НА ОБЩИНА ПЛОВДИВ, ВЪВ ВРЪЗКА С ИЗМЕНЕНИЕ НА ПОДРОБЕН УСТРОЙСТВЕН ПЛАН – ПЛАН ЗА ЗАСТРОЯВАНЕ НА ЖИЛИЩНО СТРОИТЕЛСТВО В ПОДЗОНА „ЖИЛИЩНО СТРОИТЕЛСТВО“ ОТ ЗОНА „ЖИЛИЩНО СТРОИТЕЛСТВО“

ინსპექტირების ობიექტის დასახელება, მისამართი, საკადასტრო კოდი, ნაკვეთის საკადასტრო კოდი: ქ. თბილისი, ვაკის რაიონი, ზ. ჭავჭავაძის გამზირი №10, საკადასტრო კოდი: 01.10.02.215					
ინსპექტირების ობიექტის ფოტო					
ინსპექტირების ობიექტის ფოტო					
ინსპექტირების ობიექტის ფოტო

პროექტის დასახელება:	ქალაქ თბილისის მუნიციპალიტეტში ს/კ 01.10.020.215 ბინა 10-ის ქვეშ მდებარე ნაგებობის ლეგალიზაცია				
ნახაზის დასახელება:	ფასადები ღერძებით 1-4				
მასშტაბი:	1:100	0 1 2			
პროექტის ხელმძღვანელი:	ნ. სულაქველიძე				
პროექტის ავტორი:	ნ. სულაქველიძე				
ნახაზის ნომერი:	A.02.11				

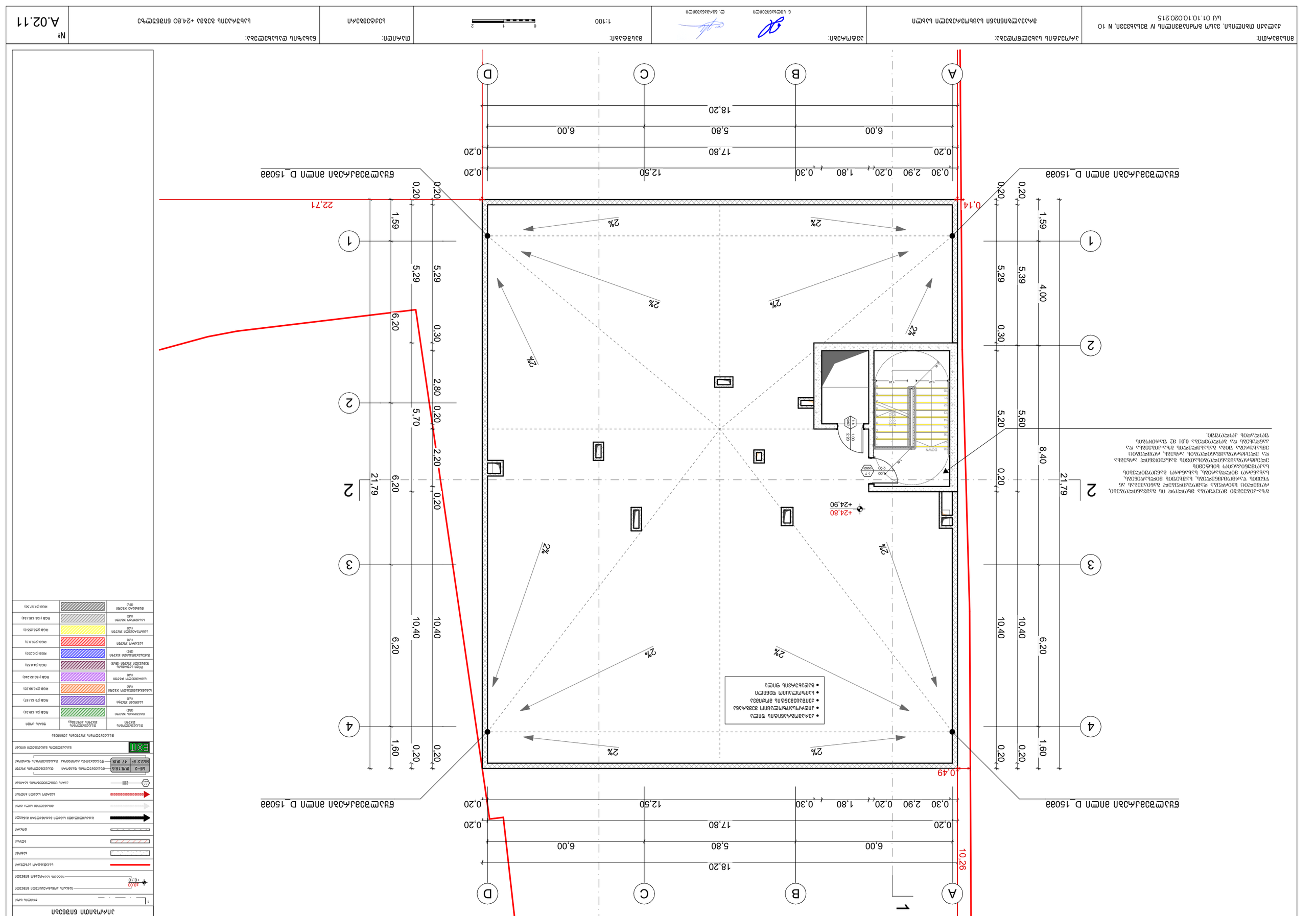

ფასადის მასალა	
ალუმინის პანელი	
ალუმინის პროფილი	
ალუმინის პროფილი	
ალუმინის პროფილ

Лист:	Листов:	Масштаб:		
1	1	1:100		

Изм.	Кол.уч.	Лист	№ док.	Подп.
Разраб.				
Пров.				
Н.контр.				
ГИП				

Стадия	Лист
Р	1

Наименование:	
Жилой дом по ул. Ленина, 10	
Генеральный план	

Инв. № подл.	Подпись и дата
Взам. инв. №	
Инв. № дубл.	
Подпись и дата	

Условные обозначения:	
Граница земельного участка	
Проектируемое здание	
Существующее здание	
Проектируемое ограждение	
Существующее ограждение	
Проектируемое покрытие	
Проектируемое покрытие	
Проектируемое покрытие

ხანძარმედეგობის ნაწილი

ВЕЛИЧИНА:	ЗАГЛАВИЕ НА ЧЕРТЕЖА:			
ДЪЛЖИНА ОБЩА ЗАМЕРВАЕМА, ЗАЕМА ЗЕМЯ ПЛОЩ, ЗАЕТА ОТ ПРОЕКТА ПЛОЩ, ЗАСТРОЕНА ПЛОЩ, ЗЕЛЕНИНИ, ПЛОЩ НА ПОКРИВА, ОБЕМ, ЗАСТРОЕНА ПЛОЩ НА ЕТАЖ, ЗАСТРОЕНА ПЛОЩ НА ПОДЗЕМЕН ЕТАЖ, ЗАСТРОЕНА ПЛОЩ НА НАДЗЕМЕН ЕТАЖ, ЗАСТРОЕНА ПЛОЩ НА ПОЛУПОДЗЕМЕН ЕТАЖ, ЗАСТРОЕНА ПЛОЩ НА ПОЛУНАДЗЕМЕН ЕТАЖ, ЗАСТРОЕНА ПЛОЩ НА ТАВАНСКИ ЕТАЖ, ЗАСТРОЕНА ПЛОЩ НА ЖИЛИЩНИ ЕТАЖИ, ЗАСТРОЕНА ПЛОЩ НА ОБЩЕСТВЕНИ ЕТАЖИ, ЗАСТРОЕНА ПЛОЩ НА ТЕХНИЧЕСКИ ЕТАЖИ, ЗАСТРОЕНА ПЛОЩ НА ГАРАЖИ, ЗАСТРОЕНА ПЛОЩ НА ПАРКИНГИ, ЗАСТРОЕНА ПЛОЩ НА ПОМОЩНИ ПОСТРОЙКИ, ЗАСТРОЕНА ПЛОЩ НА ОСТЪКЛЕНИ ТЕРАСИ, ЗАСТРОЕНА ПЛОЩ НА ТЕРАСИ, ЗАСТРОЕНА ПЛОЩ НА ЛОДЖИИ, ЗАСТРОЕНА ПЛОЩ НА ЗИМНИ ГРАДИНИ, ЗАСТРОЕНА ПЛОЩ НА ВЕРАНДИ, ЗАСТРОЕНА ПЛОЩ НА ОСТЪКЛЕНИ ВЕРАНДИ, ЗАСТРОЕНА ПЛОЩ НА ОСТЪКЛЕНИ ЛОДЖИИ, ЗАСТРОЕНА ПЛОЩ НА ОСТЪКЛЕНИ ЗИМНИ ГРАДИНИ, ЗАСТРОЕНА ПЛОЩ НА ОСТЪКЛЕНИ ПОМОЩНИ ПОСТРОЙКИ, ЗАСТРОЕНА ПЛОЩ НА ОСТЪКЛЕНИ ПЛАВАТЕЛНИ БАСЕЙНИ, ЗАСТРОЕНА ПЛОЩ НА ПЛАВАТЕЛНИ БАСЕЙНИ, ЗАСТРОЕНА ПЛОЩ НА ОСТЪКЛЕНИ ОБЩЕСТВЕНИ ЕТАЖИ, ЗАСТРОЕНА ПЛОЩ НА ОБЩЕСТВЕНИ ЕТАЖИ, ЗАСТРОЕНА ПЛОЩ НА ОСТЪКЛЕНИ ЖИЛИЩНИ ЕТАЖИ, ЗАСТРОЕНА ПЛОЩ НА ЖИЛИЩНИ ЕТАЖИ, ЗАСТРОЕНА ПЛОЩ НА ОСТЪКЛЕНИ ТЕХНИЧЕСКИ ЕТАЖИ, ЗАСТРОЕНА ПЛОЩ НА ТЕХНИЧЕСКИ ЕТАЖИ, ЗАСТРОЕНА ПЛОЩ НА ОСТЪКЛЕНИ ГАРАЖИ, ЗАСТРОЕНА ПЛОЩ НА ГАРАЖИ, ЗАСТРОЕНА ПЛОЩ НА ОСТЪКЛЕНИ ПАРКИНГИ, ЗАСТРОЕНА ПЛОЩ НА ПАРКИНГИ, ЗАСТРОЕНА ПЛОЩ НА ОСТЪКЛЕНИ ПОМОЩНИ ПОСТРОЙКИ, ЗАСТРОЕНА ПЛОЩ НА ПОМОЩНИ ПОСТРОЙКИ, ЗАСТРОЕНА ПЛОЩ НА ОСТЪКЛЕНИ ТЕРАСИ, ЗАСТРОЕНА ПЛОЩ НА ТЕРАСИ, ЗАСТРОЕНА ПЛОЩ НА ОСТЪКЛЕНИ ЛОДЖИИ, ЗАСТРОЕНА ПЛОЩ НА ЛОДЖИИ, ЗАСТРОЕНА ПЛОЩ НА ОСТЪКЛЕНИ ЗИМНИ ГРАДИНИ, ЗАСТРОЕНА ПЛОЩ НА ЗИМНИ ГРАДИНИ, ЗАСТРОЕНА ПЛОЩ НА ОСТЪКЛЕНИ ВЕРАНДИ, ЗАСТРОЕНА ПЛОЩ НА

ВЛАДЕЛЕЦ:	ЗАЛОЖЕНИЕ ПЛАН ЗА ОБЩИНСКА ИНФРАСТРУКТУРА, ЗА ПЪТНА ВРЪЗКА ОТ ПИ 36544.501.1 ДО ПИ 36544.501.2 ПО ПЛАН ЗА ЗАСТРОЯВАНЕ, ЗАЛ. 1 ОТ ПЛАН ЗА ЗАСТРОЯВАНЕ НА ПИ 36544.501.215 ПО ПЛАН ЗА ЗАСТРОЯВАНЕ НА С. ЛЕСИЧОВО, ОБЩ. ПОМОРИЕ, ОБЛ. БУРГАС	ИЗПЪЛНИТЕЛНО ПРОЕКТИРАНЕ:	ИЗГОТВИЛ:	
ОБЕКТ:	ЗАЛОЖЕНИЕ ПЛАН ЗА ОБЩИНСКА ИНФРАСТРУКТУРА, ЗА ПЪТНА ВРЪЗКА ОТ ПИ 36544.501.1 ДО ПИ 36544.501.2 ПО ПЛАН ЗА ЗАСТРОЯВАНЕ, ЗАЛ. 1 ОТ ПЛАН ЗА ЗАСТРОЯВАНЕ НА ПИ 36544.501.215	ПРОЕКТАНТ:	инж. [illegible]	
ФАЗА:	ПЗ	МАЩАБ:	1:100	0 1 2
СЪДЪРЖАНИЕ НА ЧЕРТЕЖА:	ГЕНЕРАЛЕН ПЛАН	ЛИСТ:	1	ОБЩ БРОЙ ЛИСТОВЕ: 1
				№ A.03.3

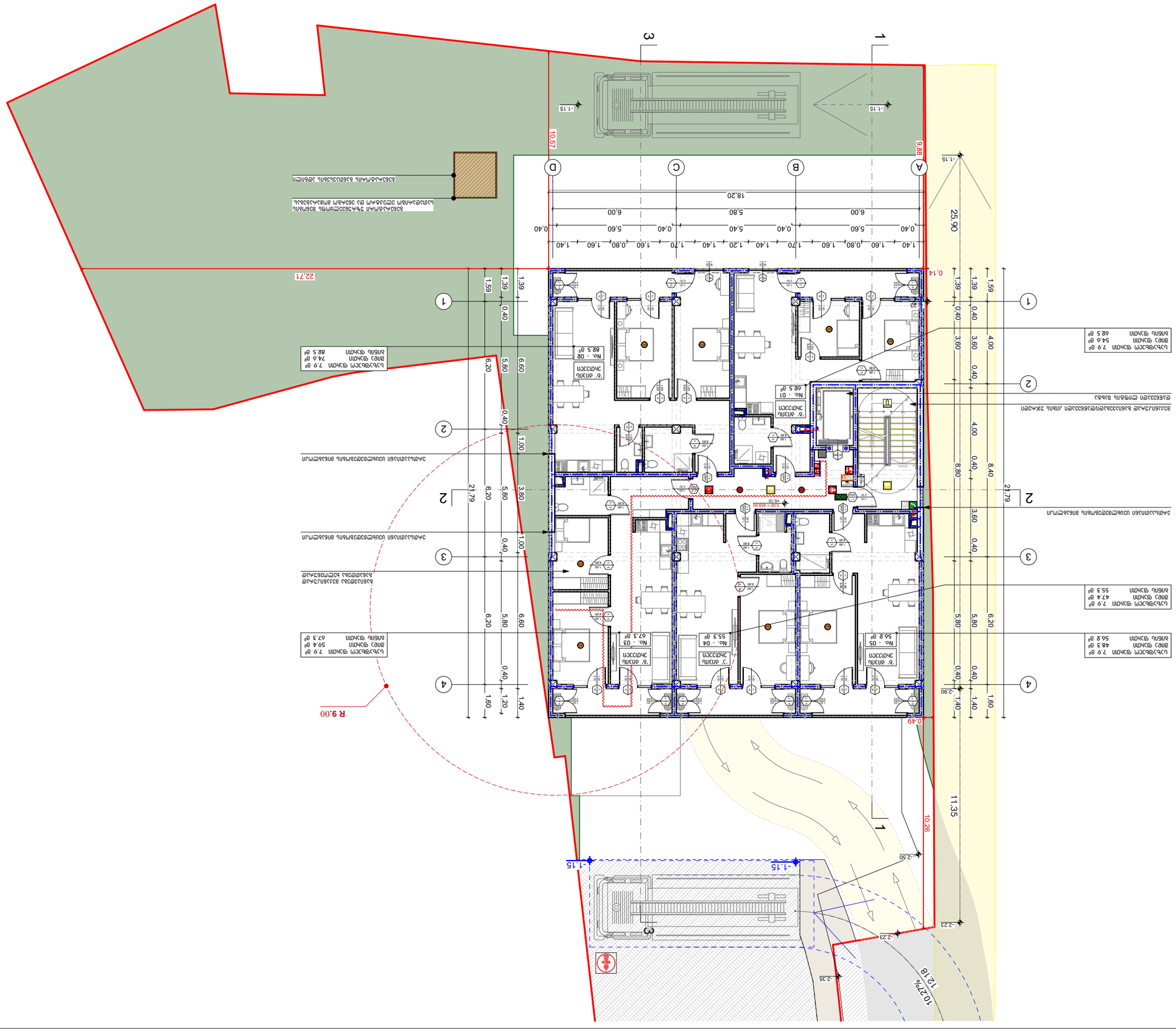
ЗАЛОЖЕНИЕ ПЛАН ЗА ОБЩИНСКА ИНФРАСТРУКТУРА, ЗА ПЪТНА ВРЪЗКА ОТ ПИ 36544.501.1 ДО ПИ 36544.501.2 ПО ПЛАН ЗА ЗАСТРОЯВАНЕ, ЗАЛ. 1 ОТ ПЛАН ЗА ЗАСТРОЯВАНЕ НА ПИ 36544.501.215

ՀՈՒՆՎԱԾ:	ՀԱՍՑԵԱԿԱՆ ԱՇԽԱՏԱՆՔՆԵՐԻ ՂԵԿԱՎԱՐ. ՅՈՒՆ ՀԱՐՈՒԹՅՈՒՆՅԱՆ ՏՈՒՆ ՀԱՍՑԵ N 10 Ա/Ժ 01.10.0220.215	ԱՄՍԱԹՎԱԿԱՆ ԼՈՒԾՄԱՆ ՄԱՍՆԱԳԻՏԱԿԱՆ ԱՇԽԱՏԱՆՔՆԵՐԻ ԿԱԶՄԱԿԵՐՊՈՒՄ	ՀԱՏԱԿԱՑՄԱՆ ՀԱՄԱՐ:	1:100	ՇԻՆԱՐԱՐԻ:
ՀԱՄԱՀԵՂԻՆԱԿ:	ԱՐՄԱՆ ՄԱՐՏԻՐՈՍՅԱՆ				
ՊԱՏՎԻՐԱՏՈՒ:	ՀՀ ՔԱՂԱՔԱՇԻՆՈՒԹՅԱՆ ՊԵՏԱԿԱՆ ԿՈՄԻՏԵ				
ՄԱՍՆԱԳԻՏԱԿԱՆ ԱՇԽԱՏԱՆՔՆԵՐԻ ԿԱԶՄԱԿԵՐՊՈՒՄ:	ԱՐՄԱՆ ՄԱՐՏԻՐՈՍՅԱՆ				
ԳԼԽԱՎՈՐ ՃԱՐՏԱՐԱՊԵՏ:	ՀՀ ՔԱՂԱՔԱՇԻՆՈՒԹՅԱՆ ՊԵՏԱԿԱՆ ԿՈՄԻՏԵ				
ՀԱՏԱԿԱՑՄԱՆ ՀԱՄԱՐ:	ԱՐՄԱՆ ՄԱՐՏԻՐՈՍՅԱՆ				
ՀՀ ՔԱՂԱՔԱՇԻՆՈՒԹՅԱՆ ՊԵՏԱԿԱՆ ԿՈՄԻՏԵ

ՀՈՒՆՎԱԾ:	ՀԱՍՑԵԱԿԱՆ ԱՆՁՆԱԿԱԶՄԻ ԱՇԽԱՏԱՆՔՆԵՐԻ ՀԱՄԱԼԻՐ ՇԵՆՔԻ ՀԱՍՑԵ			
ՀԱՍՑԵԻ ՀԱՍՑԵ՝ ՀԱՍԱՐԱԿԱԿԱՆ ՆՇԱՆԱԿՈՒԹՅԱՆ ՀԱՄԱՐ ՀԱՍՑԵՈՒՄ ԳՏՆՎՈՂ ՇԵՆՔԵՐԻ ՀԱՄԱԼԻՐ ՇԵՆՔԻ ՀԱՍՑԵ

ОБЪЕКТ:	ЗАСТРОЙКА ЖИЛИЩНОЙ ТЕРРИТОРИИ В МИКРОРАЙОНЕ «ЗАПАДНЫЙ-2» В ГОРОДЕ ЛЕНИНСКЕ ЛЕНИНСКОГО ГОРОДСКОГО ОКРУГА ЕВРЕЙСКОЙ АВТОНОМНОЙ ОБЛАСТИ. N 10 Ц/У 01.10.0202.215	ЗАКАЗЧИК:	ЗАКАЗЧИК ЖИЛИЩНОЙ ПРОГРАММЫ ЕВРЕЙСКОЙ АВТОНОМНОЙ ОБЛАСТИ	
ЭТАП:	ПРОЕКТНАЯ ДОКУМЕНТАЦИЯ	ГИП:	Б. ШЕВЧЕНКОВА	
ВЫПУСК:	1	ДАТА:	01.10.2025	
ФОРМАТ:	А3	МАСШТАБ:	1:100	0 1 2
ЛИСТОВ В ВЫПУСКЕ:	9	ЛИСТ:	IV ЭТАП ГРАДОСТРОИТЕЛЬНОЙ ОБЩЕСТВЕННОЙ ЭКСПЕРТИЗЫ	№ A.03.6

ЭКСПЛИКАЦИЯ ПОМЕЩЕНИЙ

№	НАЗВАНИЕ	ПЛОЩАДЬ
1	ЖИЛАЯ КОМНАТА	17.0 м²
2	ЖИЛАЯ КОМНАТА	16.0 м²
3	ЖИЛАЯ КОМНАТА	19.0 м²
4	ЖИЛАЯ КОМНАТА	18.0 м²
5	ЖИЛАЯ КОМНАТА	20.0 м²
6	ЖИЛАЯ КОМНАТА	17.0 м²
7	ЖИЛАЯ КОМНАТА	16.0 м²
8	ЖИЛАЯ КОМНАТА	19.0 м²
9	ЖИЛАЯ КОМНАТА	18.0 м²
10	ЖИЛАЯ КОМНАТА	20.0 м²

ЭКСПЛИКАЦИЯ ПОМЕЩЕНИЙ

№	НАЗВАНИЕ	ПЛОЩАДЬ
11	ЖИЛАЯ КОМНАТА	17.0 м²
12	ЖИЛАЯ КОМНАТА	16.0 м²
13	ЖИЛАЯ КОМНАТА	19.0 м²
14	ЖИЛАЯ КОМНАТА	18.0 м²
15	ЖИЛАЯ КОМНАТА	20.0 м²
16	ЖИЛАЯ КОМНАТА	17.0 м²
17	ЖИЛАЯ КОМНАТА	16.0 м²
18	ЖИЛАЯ КОМНАТА	19.0 м²
19	ЖИЛАЯ КОМНАТА	18.0 м²
20	ЖИЛАЯ КОМНАТА	20.0 м²

ЭКСПЛИКАЦИЯ ПОМЕЩЕНИЙ

№	НАЗВАНИЕ	ПЛОЩАДЬ
1	ЖИЛАЯ КОМНАТА	17.0 м²
2	ЖИЛАЯ КОМНАТА	16.0 м²
3	ЖИЛАЯ КОМНАТА	19.0 м²
4	ЖИЛАЯ КОМНАТА	18.0 м²
5	ЖИЛАЯ КОМНАТА	20.0 м²
6	ЖИЛАЯ КОМНАТА	17.0 м²
7	ЖИЛАЯ КОМНАТА	16.0 м²
8	ЖИЛАЯ КОМНАТА	19.0 м²
9	ЖИЛАЯ КОМНАТА	18.0 м²
10	ЖИЛАЯ КОМНАТА	20.0 м²

ЭКСПЛИКАЦИЯ ПОМЕЩЕНИЙ

№	НАЗВАНИЕ	ПЛОЩАДЬ
11	ЖИЛАЯ КОМНАТА	17.0 м²
12	ЖИЛАЯ КОМНАТА	16.0 м²
13	ЖИЛАЯ КОМНАТА	19.0 м²
14	ЖИЛАЯ КОМНАТА	18.0 м²
15	ЖИЛАЯ КОМНАТА	20.0 м²
16	ЖИЛАЯ КОМНАТА	17.0 м²
17	ЖИЛАЯ КОМНАТА	16.0 м²
18	ЖИЛАЯ КОМНАТА	19.0 м²
19	ЖИЛАЯ КОМНАТА	18.0 м²
20	ЖИЛАЯ КОМНАТА	20.0 м²

УСЛОВНЫЕ ОБОЗНАЧЕНИЯ

- ГРАНИЦА ЗЕМЕЛЬНОГО УЧАСТКА
- ГРАНИЦА ЗОНЫ ОГРАНИЧЕННОГО ПОЛЬЗОВАНИЯ (СЕРВИТУТА)
- ГРАНИЦА ЗОНЫ ОГРАНИЧЕННОГО ПОЛЬЗОВАНИЯ
- ГРАНИЦА ЗОНЫ ОГРАНИЧЕННОГО ПОЛЬЗОВАНИЯ (В ОХРАННОЙ ЗОНЕ)
- ГРАНИЦА ЗОНЫ ОГРАНИЧЕННОГО ПОЛЬЗОВАНИЯ

ՀՈՒՆՎԱԾ:	ՀԱՍՑԵԱԿԱՆ ԱՇԽԱՏԱՆՔՆԵՐԻ ՎԱՐՉՈՒԹՅՈՒՆ	ՀԱՍԱՐԱԿԱԿԱՆ ՆՇԱՆԱԿՈՒԹՅՈՒՆ		
ՀԱՍՑԵՈՒ ՀԱՍՑԵ ՀԱՍԱՐԱԿԱԿԱՆ ՊԼԱՆԱՎՈՐՄԱՆ ԳԼԽԱՎՈՐ ՃԱՐՏԱՐԱՊԵՏ, ՀԱՍՑԱՊԵՏ Ա. ՄԱՆԱՍՅԱՆ ԱՇ 01.10.0220.215	ՀԱՄԱՀՈՍՈՒՄՆԱՎԱՐԱԿԱՆ ՀԱՍՑԵՈՒ ՀԱՍՑԵ ՀԱՍԱՐԱԿԱԿԱՆ ՊԼԱՆԱՎՈՐՄԱՆ ԳԼԽԱՎՈՐ ՃԱՐՏԱՐԱՊԵՏ	ՀՀ. ԼՈՌՈՒ ՄԱՐԶԻ		
ՄԱՍՆԵՐ:	ՀԱՄԱՀՈՍՈՒՄՆԱՎԱՐԱԿԱՆ ՀԱՍՑԵՈՒ ՀԱՍՑԵ ՀԱՍԱՐԱԿԱԿԱՆ ՊԼԱՆԱՎՈՐՄԱՆ ԳԼԽԱՎՈՐ ՃԱՐՏԱՐԱՊԵՏ	ՀՀ. ՀԱՂԱՐՑԻՆ ՄԱՐԶԻ		
ՄԱՍՇՏԱԲ:	1:100	0 1 2		
ՄԱՍՆԱԳԻՏԱԿԱՆ ՀԱՏՎԱԾ:	ՀԱՄԱՀՈՍՈՒՄՆԱՎԱՐԱԿԱՆ ՀԱՍՑԵՈՒ ՀԱՍՑԵ ՀԱՍԱՐԱԿԱԿԱՆ ՊԼԱՆԱՎՈՐՄԱՆ ԳԼԽԱՎՈՐ ՃԱՐՏԱՐԱՊԵՏ	ՎԱՀԱՆ ՀԱՅԿԱԶՅԱՆ		
ՀԱՍՑԵՈՒ ՀԱՍՑԵ ՀԱՍԱՐԱԿԱԿԱՆ ՊԼԱՆԱՎՈՐՄԱՆ ԳԼԽԱՎՈՐ ՃԱՐՏԱՐԱՊԵՏ

ՀՈՒՆՎԱՐ ՄՈՒՐԱԴՅԱՆ, ՅՈՒՆ ՄԱՐՏԻՐՈՍՅԱՆ ՓՈՂ. N 10 ՀՎ 01.10.020.215	ԱՇԽԱՏԱՆՔԱՅԻՆ ՆԱԽԱԳԾԻ ՄԱՍ	ՀՈՒՆ ՄԱՏՈՒՑԻՉ:	ՊԱՏՎԵՐ:	ՀՈՒՆՎԱՐ ՄՈՒՐԱԴՅԱՆ, ՅՈՒՆ ՄԱՐՏԻՐՈՍՅԱՆ ՓՈՂ. N 10 ՀՎ 01.10.020.215
ՀԱՄԱՀԱՐԿԱՅԻՆ ՇԵՆՔԵՐԻ ԵՎ ՀԱՐԱԿԻՑ ՏԱՐԱԾՔՆԵՐԻ ՀԱՄԱՏԵՂԱՑՈՒՄ	ՀԱՍԱՐԱԿԱԿԱՆ ՆՇԱՆԱԿՈՒԹՅՈՒՆ	ՀԱՍԱՐԱԿԱԿԱՆ ՆՇԱՆԱԿՈՒԹՅՈՒՆ	ՀԱՍԱՐԱԿԱԿԱՆ ՆՇԱՆԱԿՈՒԹՅՈՒՆ	ՀԱՄԱՀԱՐԿԱՅԻՆ ՇԵՆՔԵՐԻ ԵՎ ՀԱՐԱԿԻՑ ՏԱՐԱԾՔՆԵՐԻ ՀԱՄԱՏԵՂԱՑՈՒՄ
ՀԱՏԱԿԱԳԾԻ ԱՆՎԱՆՈՒՄ	ՄԱՍՇՏԱԲ: 1:100	ՀԱՐԿԱՅԻՆ ՀԱՏԱԿԱԳԾԵՐ	ՀԱՐԿԱՅԻՆ ՀԱՏԱԿԱԳԾԵՐ	ՀԱՏԱԿԱԳԾԻ ԱՆՎԱՆՈՒՄ
ՀԱՏԱԿԱԳԾԻ ՀԱՄԱՐ	ՀԱՏԱԿԱԳԾԻ ՀԱՄԱՐ	ՀԱՏԱԿԱԳԾԻ ՀԱՄԱՐ	ՀԱՏԱԿԱԳԾԻ ՀԱՄԱՐ	ՀԱՏԱԿԱԳԾԻ ՀԱՄԱՐ

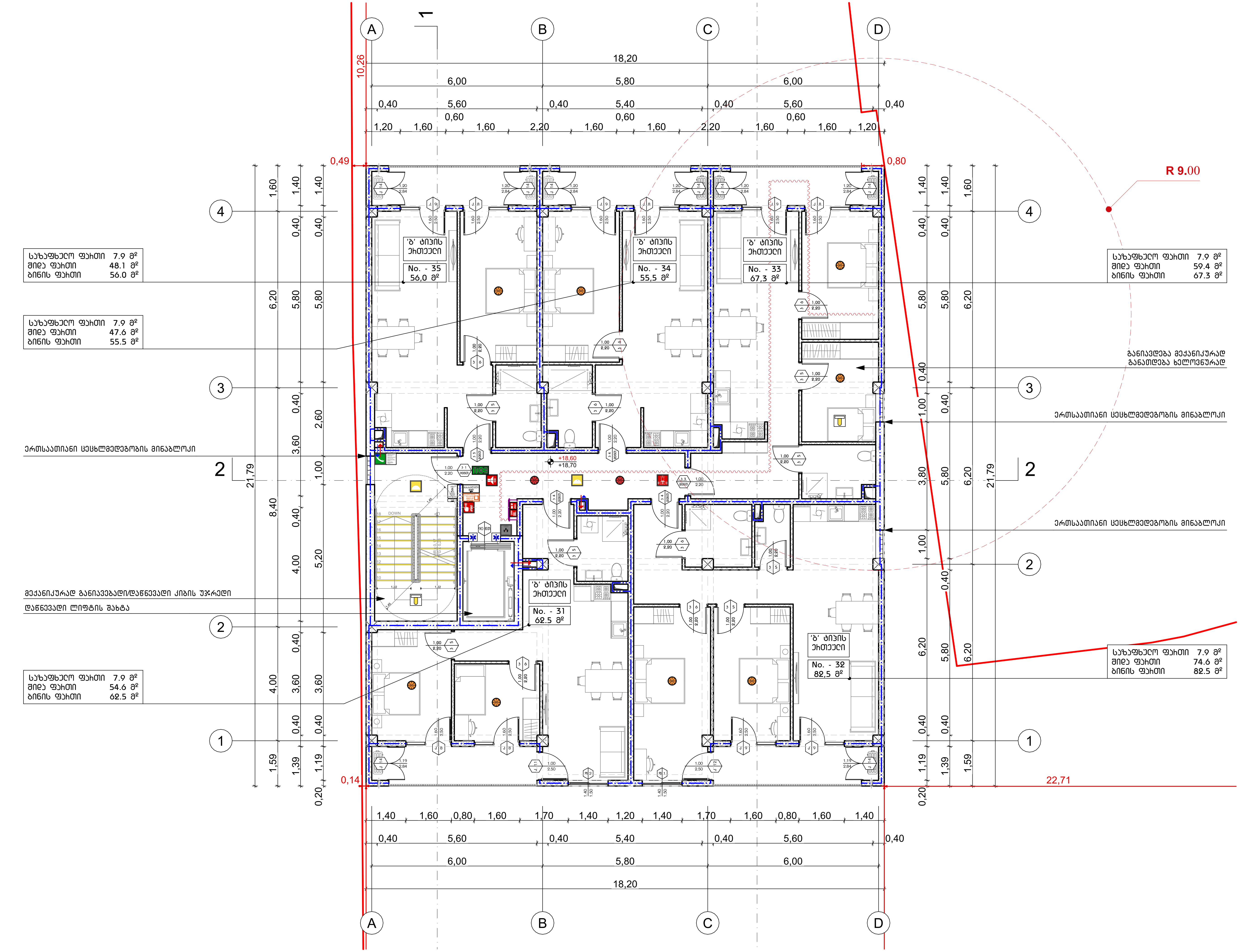

პირობითი ნიშნები

1	ჭრილის ხაზი
±0,00	იატაკის კონსტრუქციული ნიშნული
+0,10	იატაკის საპროექტო ნიშნული
	საკადასტრო საზღვარი
	ერთსაათიანი ცეცხლმედეგობა
	ორსაათიანი ცეცხლმედეგობა
	სახანძრო მილდგარი (III კლასის სახანძრო მილდგარი)
	სახანძრო განგაშის საყვირი მოწყობილობა
FDC	სახანძრო-სამაშველო სამსახურის მიერ გამოსაყენებელი მისაერთებელი
	სახანძრო განგაშის ხელით სამართავი კოლოფი
	ხელის ცეცხლმაქრი
	ჰიდრანტი
	მხედველობითი განგაშის სიგნალი
	სიცოცხლის ვარსკვლავი
EXIT	გასასვლელის განათებული ნიშანი
გასასვლელი EXIT	გასასვლელის ნიშანი ბრაილის შრიფტით
თავშესაფრის ფართობი AREA OF REFUGE	თავშესაფრის ფართობი
	ორმხრივი კავშირი
SD	კვამლზე მორეაგირე მაუწყებელი
SD	კვამლის ავტომატური აღმომჩენი
	ავტოსაშხეფი სისტემა
	საავარიო განათების ნიშანი
	საგანგებო ვითარების ნიშანი
	ხელოვნური განათების ნიშანი

შენიშვნა

გენერატორი უზრუნველყოფს ლიფტის სათადარიგო ელექტრომომსახურებას

კონსტრუქციული ელემენტების ცეცხლმედეგობების ხარისხი ასევე უნდა დაზუსტდეს კონსტრუქციულ პროექტში "შენობა-ნაგებობის უსაფტხოების წესები-ს 721 და 722 ქვეთავების მიხედვით".

მისამართი:	პროექტის სახელწოდება:	ავტორები:	მასშტაბი:	თარიღი:	ნახაზის დასახელება:	№
ქალაქი თბილისი, ვასო გოძიაშვილის IV შესახვევი, N 10 ს/კ 01.10.10.020.215	მრავალბინიანი საცხოვრებელი სახლი	ნ. სულხანიშვილი ლ. გერმანაშვილი	1:100	სექტემბერი	VII სართულის გეგმა +18.60 ნიშნულზე	A.03.9

ՀՈՒՆՎԱԾ:	ՀԱՄԱՀԱՎԱՔԱԿԱՆ ՇԻՆԱՐԱՐՈՒԹՅԱՆ ԻՐԱՎԱԲԱՆԱԿԱՆ ՁԵՎ 10 ՀԱՍՏԱՏՈՒԹՅԱՆ ՄԱՍՆԱԿՑՈՒԹՅԱՄԲ ՀՈՂԱՄԱՍԻ ԱՌԱՆՁՆԱՑՎԱԾ ԲՆԱԿԱՆԻ ՇԻՆԱՐԱՐՈՒԹՅԱՆ ՆԱԽԱԳԻԾ	ՀԱՄԱՀԱՎԱՔԱԿԱՆ ԲՆԱԿԵԼԻ ՀԱՍՑԵՈՒՄ:	ԱՌԱՆՁՆԱՑՎԱԾ ԲՆԱԿԱՆԻ ՀԱՄԱՀԱՎԱՔԱԿԱՆ ՇԻՆԱՐԱՐՈՒԹՅԱՆ ՆԱԽԱԳԻԾ	ՀԱՏԱԿԱՏԵՐ:	ՄԱՍՇՏԱԲԱՅԻՆ ՀԱՏԱԿԱԳԾԱՅԻՆ ՊԼԱՆ
	ՀԱՍՑԵ ՀԱՍՑԵՈՒՄ ՀՈՂԱՄԱՍԻ ԱՌԱՆՁՆԱՑՎԱԾ ԲՆԱԿԱՆԻ ՇԻՆԱՐԱՐՈՒԹՅԱՆ ՆԱԽԱԳԻԾ	ՀԱՄԱՀԱՎԱՔԱԿԱՆ ԲՆԱԿԵԼԻ ՀԱՍՑԵՈՒՄ:	ԱՌԱՆՁՆԱՑՎԱԾ ԲՆԱԿԱՆԻ ՀԱՄԱՀԱՎԱՔԱԿԱՆ ՇԻՆԱՐԱՐՈՒԹՅԱՆ ՆԱԽԱԳԻԾ	ՀԱՏԱԿԱՏԵՐ:	ՄԱՍՇՏԱԲԱՅԻՆ ՀԱՏԱԿԱԳԾԱՅԻՆ ՊԼԱՆ

Лист:	Листов:			
Разработал:	Проверил:	Н. контр.:	Масштаб:	Формат:
Гип			1:100	А3

Изм.	Кол. уч.	Лист	№ док.	Подпись

Ситуационный план

Условные обозначения:

- Граница земельного участка
- Граница зоны действия публичного сервитута
- Граница зоны действия ограничения использования земельного участка
- Граница зоны с особыми условиями использования территории
- Линия электропередачи
- Линия связи
- Проектируемый объект капитального строительства (в том числе линейного объекта)
- Существующие объекты капитального строительства
- Проектируемые сети инженерно-технического обеспечения
- Существующие сети инженерно-технического обеспечения
- Проектируемые автомобильные дороги, железнодорожные пути, трамвайные пути, объекты улично-дорожной сети
- Существующие автомобильные дороги, железнодорожные пути, трамвайные пути, объекты улично-дорожной сети
- Проектируемые пешеходные коммуникации
- Существующие пешеходные коммуникации
- Проектируемые зеленые насаждения
- Существующие зеленые насаждения
- Проектируемые малые архитектурные формы
- Существующие малые архитектурные формы
- Пожарный гидрант
- Пожарный водоем
- Пункт первой медицинской помощи
- Место размещения контейнерной площадки для сбора твердых коммунальных отходов
- Место размещения площадки для сбора крупногабаритных отходов
- Место размещения площадки для сбора отходов потребления, за исключением твердых коммунальных отходов
- Место размещения площадки для выгула собак
- Место размещения площадки для отдыха взрослого населения
- Место размещения детской площадки
- Место размещения площадки для занятий спортом
- Место размещения площадки для хозяйственных целей
- Место размещения автостоянки
- Место размещения общественного туалета
- Пункт оказания первой медицинской помощи
- Место размещения пункта полиции
- Место размещения пункта пожарной охраны
- Место размещения пункта скорой медицинской помощи
- Место размещения аварийно-спасательной службы
- Место размещения аварийно-спасательного формирования
- Место размещения пункта службы газового хозяйства
- Место размещения пункта службы электроснабжения
- Место размещения пункта службы водоснабжения
- Место размещения пункта службы теплоснабжения
- Место размещения пункта службы связи
- Место размещения пункта службы канализации
- Место размещения пункта службы по обеспечению работы лифтов
- Место размещения пункта службы по обеспечению работы систем вентиляции и кондиционирования
- Место размещения пункта службы по обеспечению работы систем видеонаблюдения
- Место размещения пункта службы по обеспечению работы систем охранной сигнализации
- Место размещения пункта службы по обеспечению работы систем контроля и управления доступом
- Место размещения пункта службы по обеспечению работы систем диспетчеризации
- Место размещения пункта службы по обеспечению работы систем автоматической пожарной сигнализации
- Место размещения пункта службы по обеспечению работы систем оповещения и управления эвакуацией при пожаре
- Место размещения пункта службы по обеспечению работы систем противодымной вентиляции
- Место размещения пункта службы по обеспечению работы систем автоматического пожаротушения
- Место размещения пункта службы по обеспечению работы систем внутреннего противопожарного водопровода
- Место размещения пункта службы по обеспечению работы систем аварийного освещения
- Место размещения пункта службы по обеспечению работы систем эвакуационного освещения
- Место размещения пункта службы по обеспечению работы систем аварийного электроснабжения
- Место размещения пункта службы по обеспечению работы систем молниезащиты
- Место размещения пункта службы по обеспечению работы систем заземления
- Место размещения пункта службы по обеспечению работы систем автоматического управления
- Место размещения пункта службы по обеспечению работы систем автоматического регулирования
- Место размещения пункта службы по обеспечению работы систем автоматического контроля
- Место размещения пункта службы по обеспечению работы систем автоматического учета
- Место размещения пункта службы по обеспечению работы систем автоматического мониторинга
- Место размещения пункта службы по обеспечению работы систем автоматического управления
- Место размещения пункта службы по обеспечению работы систем автоматического регулирования
- Место размещения пункта службы по обеспечению работы систем автоматического контроля
- Место размещения пункта службы по обеспечению работы систем автоматического учета
- Место размещения пункта службы по обеспечению работы систем автоматического мониторинга

Перечень координат характерных точек границ зоны с особыми условиями использования территории

№ точки	X	Y
1	1234567.89	2345678.90
2	1234568.12	2345679.01
3	1234569.23	2345680.34
4	1234570.45	2345681.56

Система координат: МСК-123, зона 1

Экспликация зданий, сооружений, объектов капитального строительства

№	Наименование	Этажность	Высота, м	Площадь застройки, м²	Общая площадь, м²	Строительный объем, м³	Материал наружных стен	Материал фундамента	Класс функциональной пожарной опасности	Класс конструктивной пожарной опасности	Степень огнестойкости	Класс энергоэффективности	Класс сейсмостойкости	Примечание
1	Здание	2	8,40	1250,00	2500,00	10500,00	Кирпич	Ленточный	Ф1.3	С0	II	В+	6 баллов	
2	Здание	1	4,20	320,00	320,00	1344,00	Кирпич	Ленточный	Ф5.1	С0	II	В+	6 баллов	
3	Здание	2	8,40	1250,00	2500,00	10500,00	Кирпич	Ленточный	Ф1.3	С0	II	В+	6 баллов	
4	Здание	1	4,20	320,00	320,00	1344,00	Кирпич	Ленточный	Ф5.1	С0	II	В+	6 баллов	

Экспликация благоустройства территории

№	Наименование	Площадь, м²	Примечание
1	Площадка для выгула собак	450,00	
2	Площадка для отдыха взрослого населения	320,00	
3	Детская площадка	280,00	
4	Площадка для занятий спортом	600,00	
5	Площадка для хозяйственных целей	150,00	
6	Автостоянка	1200,00	40 машиномест
7	Общественный туалет	25,00	
8	Площадка для сбора твердых коммунальных отходов	12,00	
9	Площадка для сбора крупногабаритных отходов	15,00	
10	Площадка для сбора отходов потребления, за исключением твердых коммунальных отходов	10,00	

Технико-экономические показатели земельного участка

Показатель	Значение	Единица измерения
Площадь земельного участка	12500,00	м²
Площадь застройки	3570,00	м²
Процент застройки	28,56	%
Общая площадь зданий	5820,00	м²
Строительный объем зданий	23688,00	м³
Площадь благоустройства	3045,00	м²
Площадь озеленения	5685,00	м²
Процент озеленения	45,48	%
Площадь дорог, проездов и автостоянок	1200,00	м²
Количество машиномест	40	шт.
Количество этажей	2	этаж
Высота	8,40	м

Примечания:

1. Все размеры даны в метрах, если не указано иное.
2. Отметки даны в Балтийской системе высот.
3. Координаты даны в местной системе координат МСК-123.
4. Граница зоны с особыми условиями использования территории установлена в соответствии с Постановлением Правительства РФ от 24.02.2009 № 160.
5. Ограничения использования земельного участка в границах зоны с особыми условиями использования территории: запрещается строительство объектов капитального строительства, за исключением объектов, предназначенных для обеспечения деятельности, ради которой установлена зона.
6. Проектируемые здания и сооружения должны соответствовать требованиям СП 42.13330.2016 «Градостроительство. Планировка и застройка городских и сельских поселений».
7. Благоустройство территории выполнить в соответствии с ГОСТ Р 52289-2019 «Технические средства организации дорожного движения».
8. Все работы выполнять в соответствии с СП 48.13330.2019 «Организация строительства».
9. Привязка здания к осям выполнена по наружным стенам.
10. Уклоны кровли: 2%.

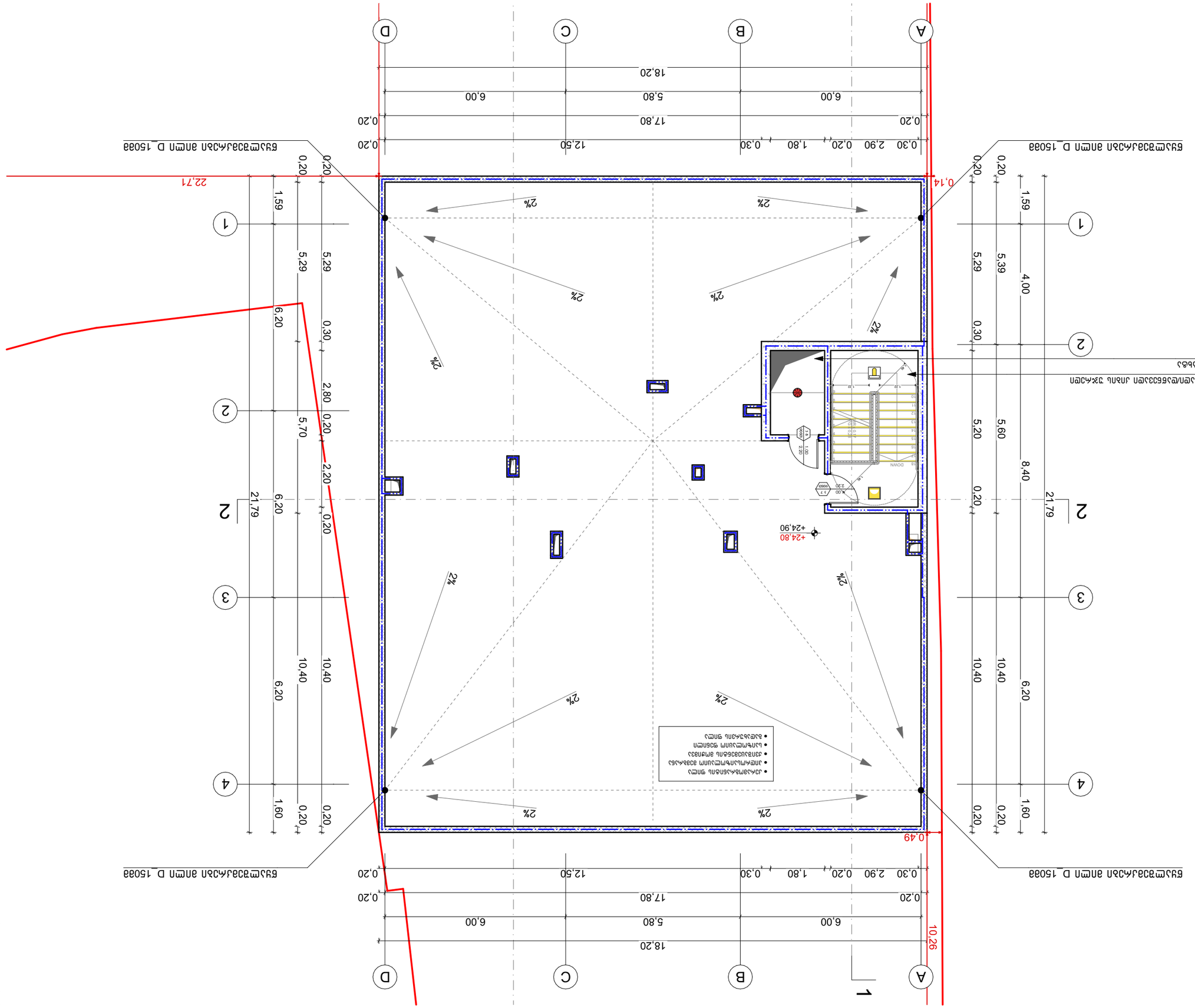

Изм.	Кол. уч.	Лист	№ док.	Подпись

Разработал:			Стадия:	Лист:
Проверил:				
Н. контр.:				
ГИП:				

Ляпцовка:	Ляпцовка по ул. Ленина, 37	Стадия:	Масштаб:	Лист:
Заказчик:	Администрация Ляпцовского муниципального округа	Р	1:100	А.03.12
Объект:	Капитальный ремонт здания Ляпцовской районной библиотеки по адресу: г. Ляпцовка, ул. Ленина, 37	Подпись:	Дата:	
			0 1 2	

Ситуационный план

Условные обозначения:

- Граница земельного участка
- Граница зоны с особыми условиями использования территории
- Граница зоны охраняемого объекта
- Граница зоны охраняемого объекта (в т.ч. границы зон ограничения застройки)
- Граница зоны охраняемого объекта (в т.ч. границы зон ограничения застройки)
- Пожарный щит
- Пожарный кран
- Пожарный водоем
- Пожарный гидрант
- Пункт первой медицинской помощи
- Направление движения
- Направление эвакуации
- Место размещения средств пожаротушения
- Место размещения средств пожаротушения
- Огнетушитель
- Место размещения средств связи
- Место размещения средств связи
- Место размещения средств связи
- Место размещения средств связи
- Место размещения средств связи
- Место размещения средств связи

Экспликация

№	Наименование	Площадь, м²
1	Здание библиотеки	1 248,60
2	Пешеходная дорожка	312,40
3	Площадка для отдыха	186,00
4	Автостоянка для посетителей	540,00
5	Газон	2 150,00
6	Контейнерная площадка	24,00
7	Въезд	96,00
8	Выезд	96,00
9	Ограждение	412,00
10	Наружное освещение	18 шт.

Примечания:

1. Отметки даны в Балтийской системе высот.
2. Ведомость элементов благоустройства см. лист А.03.13.
3. Схема организации рельефа см. лист А.03.14.
4. Все размеры даны в метрах, если не указано иное.
5. Границы земельного участка уточнены по данным кадастрового плана территории.

Согласовано:

Главный архитектор округа — Н. Ф. Ляпцовский

Начальник управления ЖКХ — Т. В. Ляпцовская

Начальник ОГИБДД — майор полиции А. С. Ляпцовский

Начальник ПЧ-12 — капитан внутренней службы Р. Ф. Ляпцовский

Директор МБУК «Ляпцовская районная библиотека» — Е. А. Ляпцовская

Разработано в соответствии с требованиями СП 59.13330.2020 «Доступность зданий и сооружений для маломобильных групп населения» и СП 118.13330.2022 «Общественные здания».

Ляпцовский филиал ООО «Ляпцовскгражданпроект», г. Ляпцовка, ул. Ленина, 41, тел. (495) 721-22-33, e-mail: lyaptsovsk@gmail.com

Ляпцовский филиал ООО «Ляпцовскгражданпроект», г. Ляпцовка, ул. Ленина, 41, тел. (495) 721-22-33, e-mail: lyaptsovsk@gmail.com

მისაწვდომობის ნაწილი

ՀՈՒՆԱՅԻՆ:	ՀԱՄԱՁԱՅՆԱԿԱՆ ԱՇԽԱՏԱՆՔՆԵՐԻ ԿԱԶՄԱԿԵՐՊՄԱՆ ՀԱՄԱՐ ՀՀ, ՇԱՆԱՀԻՆ ՄԱՐԶ, N 10 ՀԱՍՑԵՈՎ ՀՈՂԱՄԱՍԻ ՎԱՐՉԱՐԱՆԻ ՇԻՆՈՒԹՅՈՒՆՆԵՐԻ ԵՎ ՏԱՐԱԾՔԻ ԿԱՌՈՒՑՄԱՆ ԱՇԽԱՏԱՆՔԱՅԻՆ ՆԱԽԱԳԻԾ			
ՀԱՄԱՀԵՂԻԿ:	ԱՇԽԱՏԱՆՔԱՅԻՆ ՆԱԽԱԳԾԻ ՄԱՍ	ՀԱՏԱԿԱԳԾԻ ԱՆՎԱՆՈՒՄԸ:	ՇԻՆՈՒԹՅՈՒՆՆԵՐԻ ԵՎ ՏԱՐԱԾՔԻ ԿԱՌՈՒՑՄԱՆ ԱՇԽԱՏԱՆՔԱՅԻՆ ՆԱԽԱԳԻԾ	
ՀԱՏԱԿԱԳԾԻ ՀԵՂԻՆԱԿ:	[illegible]	ԱՍՏԻՃԱՆ:	1:100	
ՊԱՏՎԵՐ:	ԱՇԽԱՏԱՆՔԱՅԻՆ ՆԱԽԱԳԾԻ ՀԱՏՎԱԾ			
ՀԱՏԱԿԱԳԾԻ ԱՆՎԱՆՈՒՄԸ:	ՇԻՆՈՒԹՅՈՒՆՆԵՐԻ ԵՎ ՏԱՐԱԾՔԻ ԿԱՌՈՒՑՄԱՆ ԱՇԽԱՏԱՆՔԱՅԻՆ ՆԱԽԱԳԻԾ			№ A.04.2

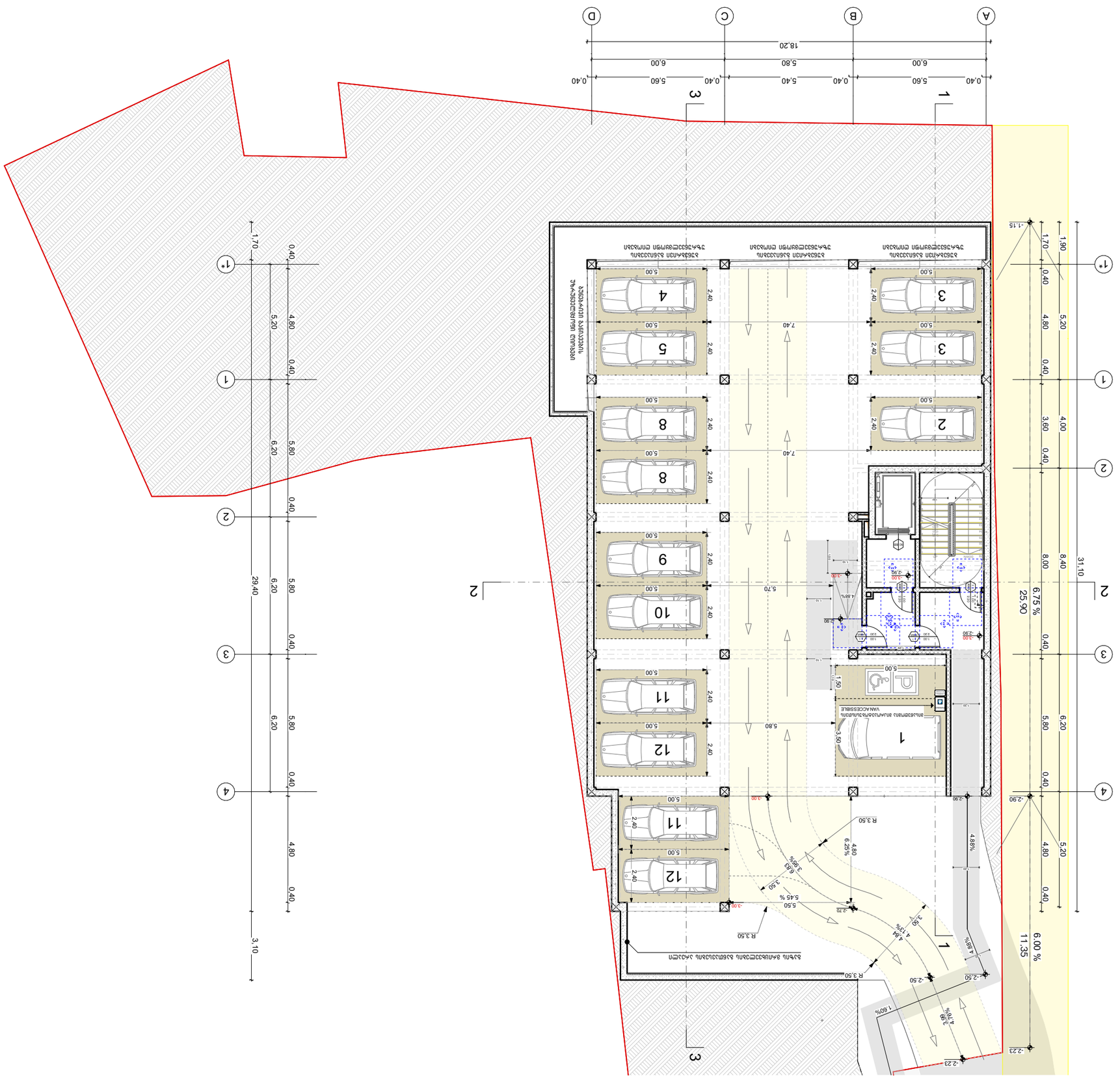
1
2
3
4
A
B
C
D
18.20
31.10
25.90
11.35
6.75 %
6.00 %
1
2
3
4
5
6
7
8
9
10
11
12
ՀԱՏՈՒԿ ԱՆՎԱՍԱՅԱՆ ՏԵՂԱՇԱՐԺ VAN ACCESSIBLE
ՀԱՏՈՒԿ ԱՆՎԱՍԱՅԱՆ ՏԵՂԱՇԱՐԺ

ՀՈՒՆՎԱՐՄԱՆ ՝	ՀԱՍՑԵԱԿԱՆ ԱՇԽԱՏԱՆՔՆԵՐԻ N 10 ՀԱՄԱԼԻՐԻ ՇԻՆԱՐԱՐԱԿԱՆ ՈՒ ՀՐԱՇԱԼԻՔԱՅԻՆ ՀԱՄԱԼԻՐ Ա/Ժ 01.10.0020.215	ՀԱՍՑԵԻ ԱՆՎԱՆՈՒՄԸ ՝	ԱՄՈՒՍՆԱՑՄԱՆ ՀԱՄԱԼԻՐ ՇԻՆԱՐԱՐԱԿԱՆ ՈՒ ՀՐԱՇԱԼԻՔԱՅԻՆ ՀԱՄԱԼԻՐ	ՀԱՏԱԿԱՑՆ ՝	ՀԱՐԿԱՅԻՆ ՄԱՍՆԱԳԻՏԱԿԱՆ ՀԱՏՎԱԾ
ՀԱՍՑԵՈՒՄ ՝	ՀԱՐԿԱՅԻՆ ՄԱՍՆԱԳԻՏԱԿԱՆ ՀԱՏՎԱԾ	ՀԱՏԱԿԱՑՆ ՝	ՀԱՐԿԱՅԻՆ ՄԱՍՆԱԳԻՏԱԿԱՆ ՀԱՏՎԱԾ	ՀԱՐԿԱՅԻՆ ՄԱՍՆԱԳԻՏԱԿԱՆ ՀԱՏՎԱԾ ՝	ՀԱՏԱԿԱՑՆ ՝
ՀԱՐԿԱՅԻՆ ՄԱՍՆԱԳԻՏԱԿԱՆ ՀԱՏՎԱԾ ՝	ՀԱՏԱԿԱՑՆ ՝	ՀԱՐԿԱՅԻՆ ՄԱՍՆԱԳԻՏԱԿԱՆ ՀԱՏՎԱԾ	ՀԱՏԱԿԱՑՆ ՝	ՀԱՐԿԱՅԻՆ ՄԱՍՆԱԳԻՏԱԿԱՆ ՀԱՏՎԱԾ	ՀԱՏԱԿԱՑՆ ՝
ՀԱՐԿԱՅԻՆ ՄԱՍՆԱԳԻՏԱԿԱՆ ՀԱՏՎԱԾ

ՀՈՒՆՎԱՐ ՄԱՆՈՒԿՅԱՆ, ՅԱՍՄԻՆ ՄԱՆՈՒԿՅԱՆ N 10 ՎԱՂԱՇԵՆ ՀԱՄԱՅՆՔ, ՅԱՍՄԻՆ ՀԱՄԱՅՆՔԻ Ա/Ա 01.10.10.020.215	ԱՄԱՐՈՎԱԾՔԻ ԱՇԽԱՏԱՆՔԱՅԻՆ ԱՆՎԱՆՈՒՄԸ՝	ՀՈՂԱՄԱՍԻ ՀԱՍՑԵՆ՝ 6. ՀԱՐԿԱՅԻՆ ՇԵՆՔ ՇԻՆ. ՀԱՍԱՐԱԿԱՑՈՒԹՅԱՆ	ՀՈՂԱՄԱՍԻ ՄԱԿԵՐԵՍԸ՝ 1:100	ՀՈՂԱՄԱՍԻ ՀԱՍՑԱՅԻՆ ՊԼԱՆԻ ՄԱՍՇՏԱԲԱՅԻՆ ՊԼԱՆ	ԹՈՒՂԱՐԿՎՈՂ ՀԱՏՎԱԾՆԵՐԻ ՑԱՆԿ՝ II ՀԱՏՎԱԾ ՀԱՄԱՐ 3.10 +3.20 ՀԱՏԱԿԱՑՈՒՄ	Nº A.04.4

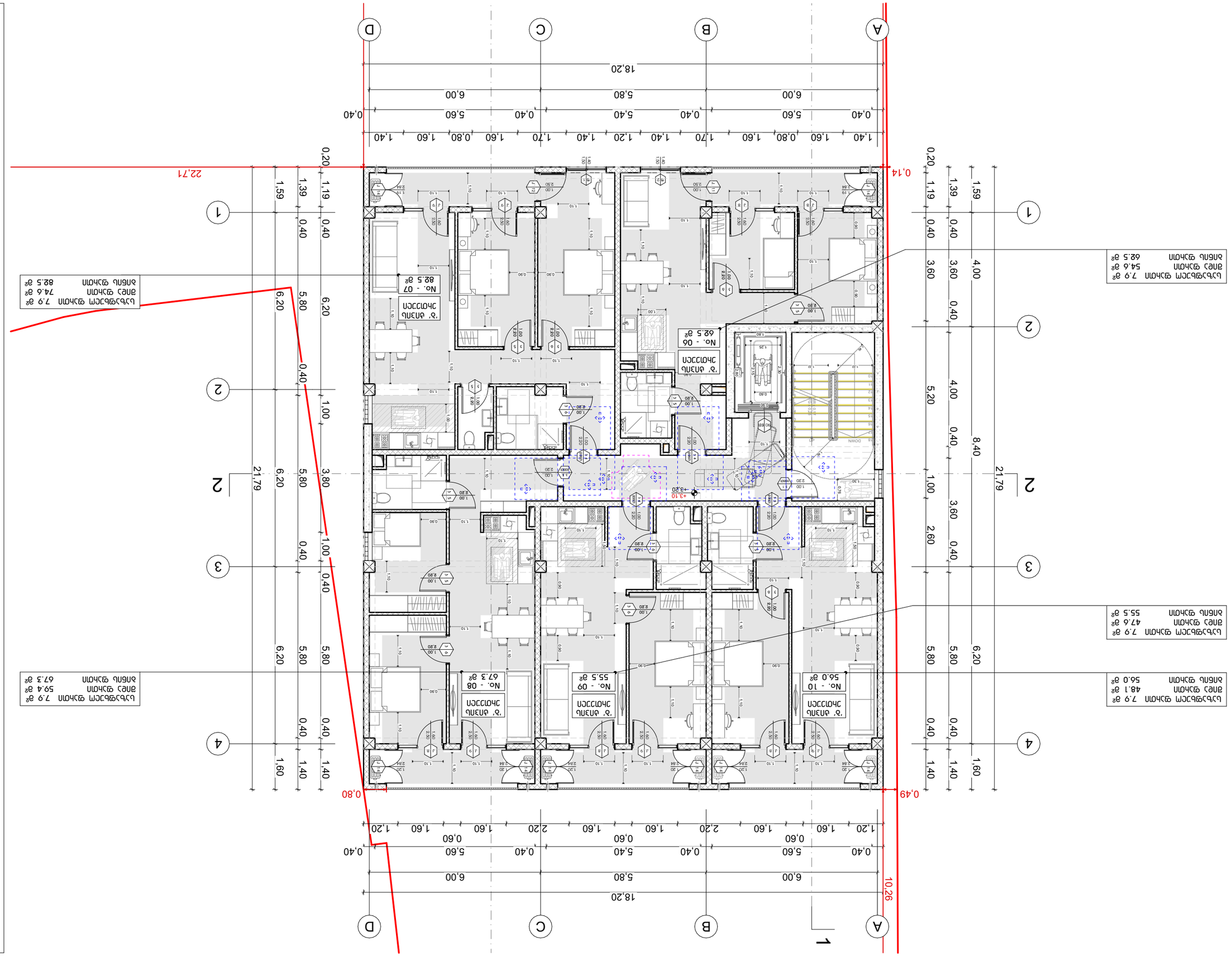
A
B
C
D
1
2
3
4
18,20
6,00
5,80
6,00
0,40
5,60
5,40
5,60
0,40
1,40
1,60
0,80
1,60
1,40
1,70
1,40
1,20
1,70
1,60
0,80
1,60
1,40
22,71
21,79
0,14
0,49
0,80
10,26
+3.10
+3.20
1,60
1,40
0,40
5,80
6,20
1,00
0,40
3,80
1,00
0,40
5,80
6,20
0,40
1,00
0,40
1,59
1,39
1,19
0,20
4,00
3,60
0,40
5,20
4,00
0,40
8,40
2,60
3,60
0,40
1,00
5,80
6,20
0,40
1,40
1,60
0,40
5,80
6,20
0,40
1,40
1,60
0,40
5,80
6,20
0,40
1,00
0,40
3,80
1,00
0,40
5,80
6,20
0,40
1,00
0,40
1,59
1,39
1,19
0,20
4,00
3,60
0,40
5,20
4,00
0,40
8,40
2,60
3,60
0,40
1,00
5,80
6,20
0,40
1,40
1,60
0,40
5,80
6,20
0,40
1,40
1,60
ՀՈՂԱՄԱՍ 1
ՄԱԿԵՐԵՍ 1:100
ՀՈՂԱՄԱՍ 2
ՄԱԿԵՐԵՍ 1:100
ՀՈՂԱՄԱՍ 3
ՄԱԿԵՐԵՍ 1:100
ՀՈՂԱՄԱՍ 4
ՄԱԿԵՐԵՍ 1:100
ՀՈՂԱՄԱՍԻ ՀԱՍՑԱՅԻՆ ՊԼԱՆԻ ՄԱՍՇՏԱԲԱՅԻՆ ՊԼԱՆ
ՀՈՂԱՄԱՍԻ ՀԱՍՑԵՆ՝ 6. ՀԱՐԿԱՅԻՆ ՇԵՆՔ
ՇԻՆ. ՀԱՍԱՐԱԿԱՑՈՒԹՅԱՆ
ՀՈՂԱՄԱՍԻ ՄԱԿԵՐԵՍԸ՝ 1:100
ՀՈՂԱՄԱՍԻ ՀԱՏՎԱԾՆԵՐԻ ՑԱՆԿ՝ II ՀԱՏՎԱԾ ՀԱՄԱՐ 3.10 +3.20 ՀԱՏԱԿԱՑՈՒՄ
Nº A.04.4
ՀՈՒՆՎԱՐ ՄԱՆՈՒԿՅԱՆ, ՅԱՍՄԻՆ ՄԱՆՈՒԿՅԱՆ N 10 ՎԱՂԱՇԵՆ ՀԱՄԱՅՆՔ, ՅԱՍՄԻՆ ՀԱՄԱՅՆՔԻ Ա/Ա 01.10.10.020.215
ԱՄԱՐՈՎԱԾՔԻ ԱՇԽԱՏԱՆՔԱՅԻՆ ԱՆՎԱՆՈՒՄԸ՝
ՀՈՂԱՄԱՍԻ ՀԱՍՑԵՆ՝ 6. ՀԱՐԿԱՅԻՆ ՇԵՆՔ
ՇԻՆ. ՀԱՍԱՐԱԿԱՑՈՒԹՅԱՆ
ՀՈՂԱՄԱՍԻ ՄԱԿԵՐԵՍԸ՝ 1:100
ՀՈՂԱՄԱՍԻ ՀԱՍՑԱՅԻՆ ՊԼԱՆԻ ՄԱՍՇՏԱԲԱՅԻՆ ՊԼԱՆ
ԹՈՒՂԱՐԿՎՈՂ ՀԱՏՎԱԾՆԵՐԻ ՑԱՆԿ՝ II ՀԱՏՎԱԾ ՀԱՄԱՐ 3.10 +3.20 ՀԱՏԱԿԱՑՈՒՄ
Nº A.04.4
No. - 06
62.5 ք²
'ð' ՍՅՈՒՆ
ՅԱԿՈՑՔՈՒՄ
No. - 07
82.5 ք²
'ð' ՍՅՈՒՆ
ՅԱԿՈՑՔՈՒՄ
No. - 08
67.3 ք²
'ð' ՍՅՈՒՆ
ՅԱԿՈՑՔՈՒՄ
No. - 09
55.5 ք²
'ð' ՍՅՈՒՆ
ՅԱԿՈՑՔՈՒՄ
No. - 10
56.0 ք²
'ð' ՍՅՈՒՆ
ՅԱԿՈՑՔՈՒՄ
ԱՆՑՔԻ ՄԱԿԵՐԵՍՆԵՐԻ ՑԱՆԿ
ՍԵՆՅԱԿԻ ՀԱՄԱՐ ԸՆԴՀԱՆՈՒՐ ՄԱԿԵՐԵՍԸ՝ 1:100
ՍԵՆՅԱԿԻ ՀԱՄԱՐ ՄԱՍՆԱՎՈՐ ՄԱԿԵՐԵՍԸ՝ 1:50
ՍԵՆՅԱԿԻ ՀԱՄԱՐ ՄԱՍՆԱՎՈՐ ՄԱԿԵՐԵՍԸ՝ 1:20
ՍԵՆՅԱԿԻ ՀԱՄԱՐ ՄԱՍՆԱՎՈՐ ՄԱԿԵՐԵՍԸ՝ 1:10
ՍԵՆՅԱԿԻ ՀԱՄԱՐ ՄԱՍՆԱՎՈՐ ՄԱԿԵՐԵՍԸ՝ 1:5
ՍԵՆՅԱԿԻ ՀԱՄԱՐ ՄԱՍՆԱՎՈՐ ՄԱԿԵՐԵՍԸ՝ 1:2
ՍԵՆՅԱԿԻ ՀԱՄԱՐ ՄԱՍՆԱՎՈՐ ՄԱԿԵՐԵՍԸ՝ 1:1
ՍԵՆՅԱԿԻ ՀԱՄԱՐ ՄԱՍՆԱՎՈՐ ՄԱԿԵՐԵՍԸ՝ 1:0.5
ՍԵՆՅԱԿԻ ՀԱՄԱՐ ՄԱՍՆԱՎՈՐ ՄԱԿԵՐԵՍԸ՝ 1:0.25
ՍԵՆՅԱԿԻ ՀԱՄԱՐ ՄԱՍՆԱՎՈՐ ՄԱԿԵՐԵՍԸ՝ 1:0.2
ՍԵՆՅԱԿԻ ՀԱՄԱՐ ՄԱՍՆԱՎՈՐ ՄԱԿԵՐԵՍԸ՝ 1:0.1
ՀՈՂԱՄԱՍԻ ՀԱՍՑԵՆ՝ 6. ՀԱՐԿԱՅԻՆ ՇԵՆՔ
ՇԻՆ. ՀԱՍԱՐԱԿԱՑՈՒԹՅԱՆ
ՀՈՂԱՄԱՍԻ ՄԱԿԵՐԵՍԸ՝ 1:100
ՀՈՂԱՄԱՍԻ ՀԱՏՎԱԾՆԵՐԻ ՑԱՆԿ՝ II ՀԱՏՎԱԾ ՀԱՄԱՐ 3.10 +3.20 ՀԱՏԱԿԱՑՈՒՄ
Nº A.04.4
ՀՈՒՆՎԱՐ ՄԱՆՈՒԿՅԱՆ, ՅԱՍՄԻՆ ՄԱՆՈՒԿՅԱՆ N 10 ՎԱՂԱՇԵՆ ՀԱՄԱՅՆՔ, ՅԱՍՄԻՆ ՀԱՄԱՅՆՔԻ Ա/Ա 01.10.10.020.215
ԱՄԱՐՈՎԱԾՔԻ ԱՇԽԱՏԱՆՔԱՅԻՆ ԱՆՎԱՆՈՒՄԸ՝

ՀԱՍԱՐԱԿՈՒԹՅՈՒՆ:	ՀԱՄԱՀԵՂԻՆԱԿ ՏՈՒՆ ԱՐՏԱՇԱՏՈՒԹՅԱՆ, ՅՈՒՄ ՀԱՄԱՅՆՔՈՒՄ ՎԱՐՉԱՊԵՏԱՐԱՆԻ ՇԵՆՔԻ ՇԻՆԱՐԱՐՈՒԹՅՈՒՆ ՎԱՎԵՐԱՑՄԱՆ ԵՎ ՀԵՏԱԳԱ ՕԳՏԱԳՈՐԾՄԱՆ ՆՊԱՏԱԿՈՎ ՀՈՂԱՄԱՍԻ ԿԱՌՈՒՑԱՊԱՏՄԱՆ ՆԱԽԱԳԻԾ
ՀԱՄԱՀԵՂԻՆԱԿ ԱՇԽԱՏԱԽՄԲԻ ՀԵՂԻՆԱԿ:	ԱՐՄԱՆ ՀԱՅՐԱՊԵՏՅԱՆ
ՀԵՂԻՆԱԿԻ ԱՆՀ:	ՀՀ-15-Ա-0000-0-00-0-0-0

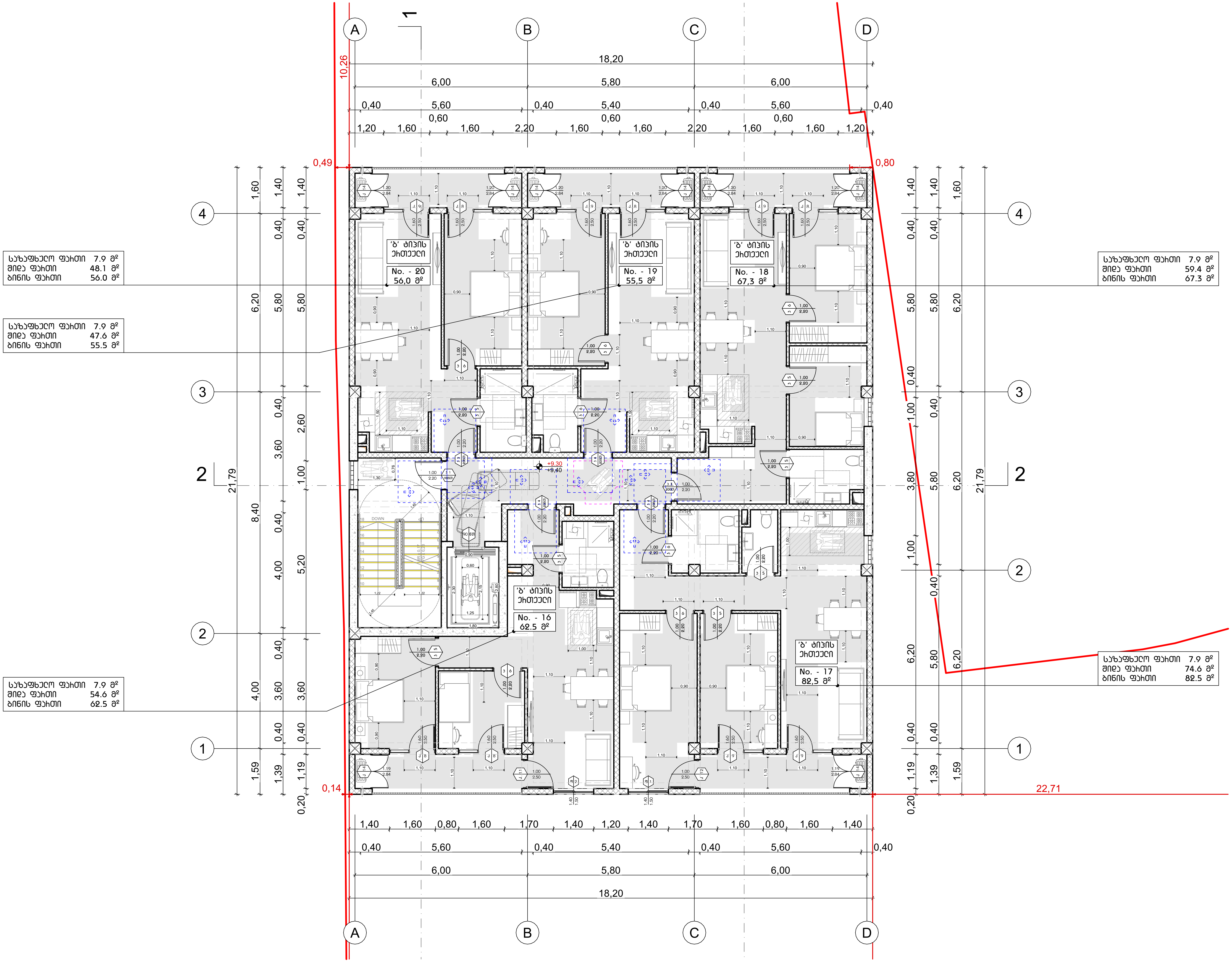

კირობითი ნიშნები

მისაწვდომი სვლაგეზი

მოსატრიალებელი სივრცეები

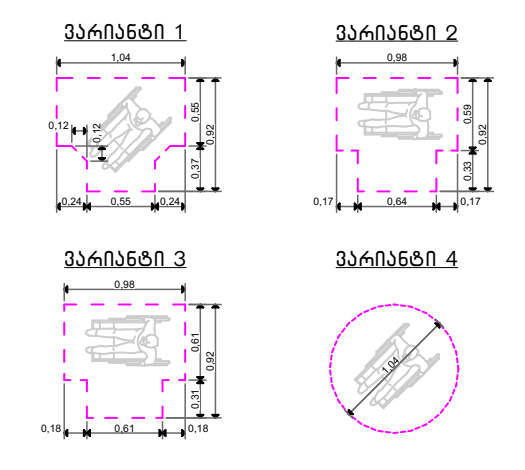

კარის წინ თავისუფალი სივრცე

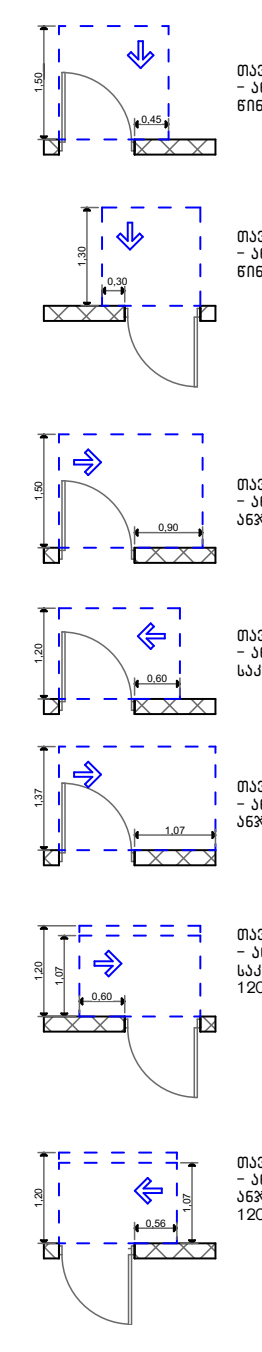

თავისუფალი სივრცე კართან მანევრირებისთვის – ანჯამიანი კარი წინიდან მისაწვდომი – გამოწევით გაღება

თავისუფალი სივრცე კართან მანევრირებისთვის – ანჯამიანი კარი წინიდან მისაწვდომი – მიწოლით გაღება

თავისუფალი სივრცე კართან მანევრირებისთვის – ანჯამიანი კარი ანჯამის მხრიდან მისაწვდომი – გამოწევით გაღება

თავისუფალი სივრცე კართან მანევრირებისთვის – ანჯამიანი კარი საკეტის მხრიდან მისაწვდომი – გამოწევით გაღება

თავისუფალი სივრცე კართან მანევრირებისთვის – ანჯამიანი კარი ანჯამის მხრიდან მისაწვდომი – გამოწევით გაღება

თავისუფალი სივრცე კართან მანევრირებისთვის – ანჯამიანი კარი საკეტის მხრიდან მისაწვდომი – მიწოლით გაღება 120 მმ. თუ მოწყობილია მიმხურავი

თავისუფალი სივრცე კართან მანევრირებისთვის – ანჯამიანი კარი ანჯამის მხრიდან მისაწვდომი – მიწოლით გაღება 120 მმ. თუ მოწყობილია მიმხურავი

შენიშვნა

იატაკის ზედაპირი მოეწყობა ისე, რომ იქნება, მყარი და არასრიალა.

მისამართი:	პროექტის სახელწოდება:	ავტორები:	მასშტაბი:	თარიღი:	ნახაზის დასახელება:	№
ქალაქი თბილისი, ვასო გოძიაშვილის IV შესახვევი, N 10 ს/კ 01.10.10.020.215	მრავალბინიანი საცხოვრებელი სახლი	ნ. სულხანიშვილი ლ. გარგანაშვილი	1:100	სექტემბერი	IV სართულის გეგმა +9.30 ნიშნულზე	A.04.6

ՀԱՍԱՐԱԿՈՒԹՅՈՒՆ՝ ՀՀ ՏԱՐԱԾՔԱՅԻՆ ԿԱՌԱՎԱՐՄԱՆ, ՇԻՆԱՐԱՐՈՒԹՅԱՆ ԵՎ ՔԱՂԱՔԱՇԻՆՈՒԹՅԱՆ ՊԵՏԱԿԱՆ ԿՈՄԻՏԵ ԱՇԽԱՏԱՆՔԱՅԻՆ ՆԱԽԱԳԻԾ՝ ՇԵՆՔԵՐԻ ԵՎ ՇԻՆՈՒԹՅՈՒՆՆԵՐԻ ՆԱԽԱԳԾՄԱՆ ՀԱՄԱՐ Ա/Վ 01.10.10.020.215	ԱՇԽԱՏԱՆՔԱՅԻՆ ՆԱԽԱԳԾԻ ՄԱՍԻ ԱՆՎԱՆՈՒՄԸ՝	ՀԱՍՏԱՏՈՂ՝ Ե. ՄԱՆԱՍԵԱՆ Ռ. ԱՂԱՋԱՆՅԱՆ	ՇԱՐԳԸ՝	ՓՈՓՈԽՈՒԹՅՈՒՆՆԵՐԻ ԵՎ ԼՐԱՑՈՒՄՆԵՐԻ ԱՂՅՈՒՍԱԿԸ՝
	ՀԱՍԱՐԱԿԱԿԱՆ ՇԵՆՔԵՐԻ ՀԱՄԱԼԻՐ		1:100	V ԱՇԽԱՏԱՆՔԱՅԻՆ ՆԱԽԱԳԾՈՒՄ +12.40 ՇԵՂՄԱՆ ՓՈՓՈԽՈՒԹՅՈՒՆ
ՄԱՍՆԱՇՆ՝ ՀԱՍԱՐԱԿԱԿԱՆ ՇԵՆՔԵՐԻ ՀԱՄԱԼԻՐ	ՇԱՐԳԸ՝ 1:100	ՀԱՍՏԱՏՈՂ՝ Ռ. ԱՂԱՋԱՆՅԱՆ Ե. ՄԱՆԱՍԵԱՆ	ՀԱՍԱՐԱԿՈՒԹՅՈՒՆ՝ ՀՀ ՏԱՐԱԾՔԱՅԻՆ ԿԱՌԱՎԱՐՄԱՆ, ՇԻՆԱՐԱՐՈՒԹՅԱՆ ԵՎ ՔԱՂԱՔԱՇԻՆՈՒԹՅԱՆ ՊԵՏԱԿԱՆ ԿՈՄԻՏԵ ԱՇԽԱՏԱՆՔԱՅԻՆ ՆԱԽԱԳԻԾ՝ ՇԵՆՔԵՐԻ ԵՎ ՇԻՆՈՒԹՅՈՒՆՆԵՐԻ ՆԱԽԱԳԾՄԱՆ ՀԱՄԱՐ Ա/Վ 01.10.10.020.215	ՓՈՓՈԽՈՒԹՅՈՒՆՆԵՐԻ ԵՎ ԼՐԱՑՈՒՄՆԵՐԻ ԱՂՅՈՒՍԱԿԸ՝ V ԱՇԽԱՏԱՆՔԱՅԻՆ ՆԱԽԱԳԾՈՒՄ +12.40 ՇԵՂՄԱՆ ՓՈՓՈԽՈՒԹՅՈՒՆ	№ A.04.7

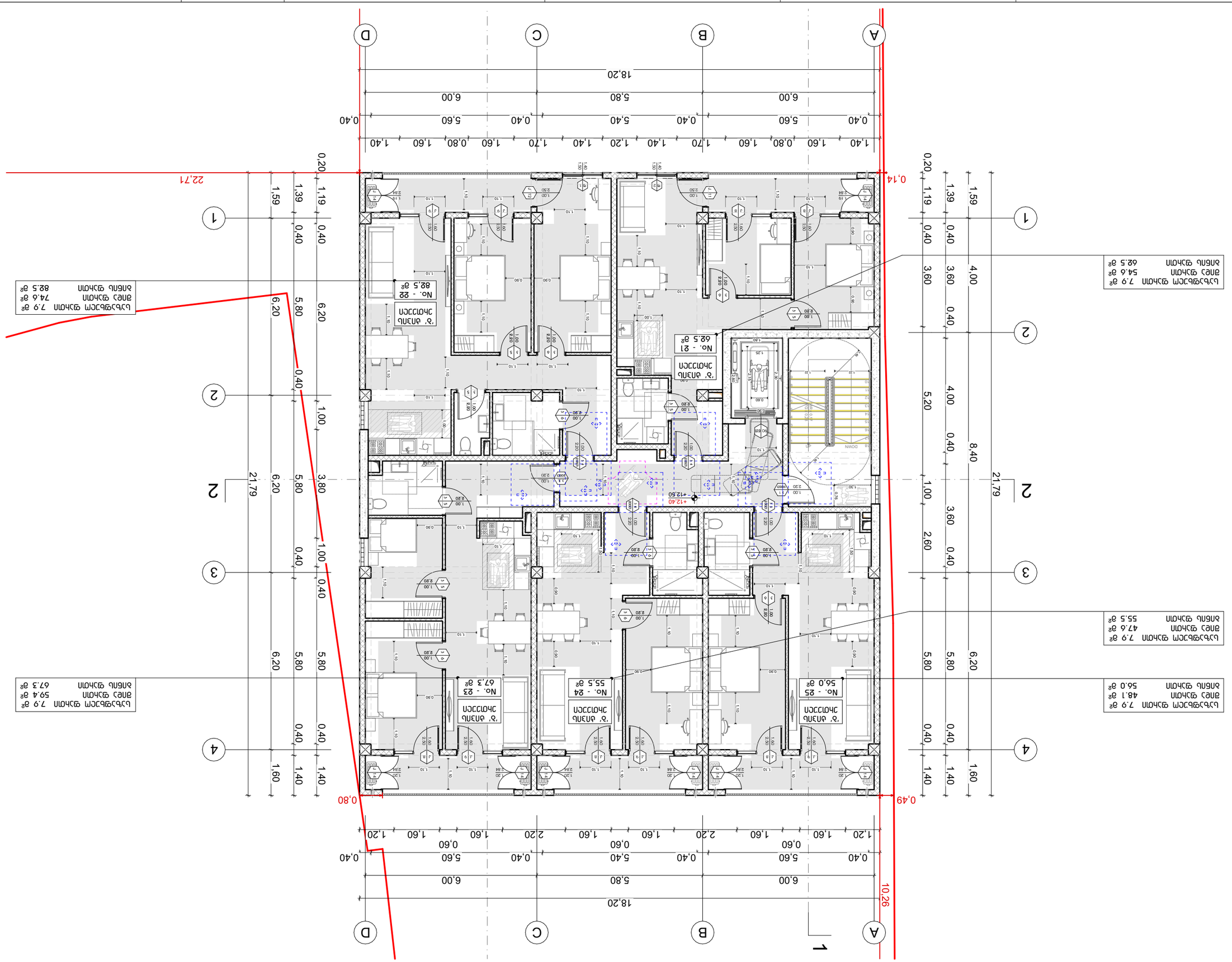

ՀԱՏԱԿԱԳԾԵՐԻ ԵՎ ՆՇԱՆՆԵՐԻ ՑԱՆԿ

ՀԱՍԱՐԱԿԱԿԱՆ ՇԵՆՔԵՐԻ ՀԱՄԱԼԻՐ

ՀԱՏԱԿԱԳԾԵՐԻ ՄԵԿՆԱԲԱՆՈՒԹՅՈՒՆ

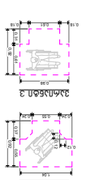



ՀԱՏԱԿԱԳԾԵՐԻ ՑԱՆԿ

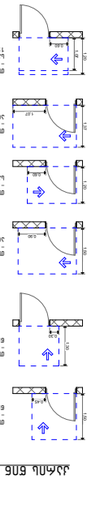

ՀՈՂԱՄԱՍԻ ՍԱՀՄԱՆԱՓԱԿՈՒՄ

ՀՈՂԱՄԱՍԻ ՍԱՀՄԱՆԱՓԱԿՈՒՄ
- ՀԱՍԱՐԱԿԱԿԱՆ ՇԵՆՔԵՐԻ ՀԱՄԱԼԻՐ
- ՀԱՍԱՐԱԿԱԿԱՆ ՇԵՆՔԵՐԻ ՀԱՄԱԼԻՐ - ՇԻՆՈՒԹՅՈՒՆՆԵՐԻ ԱՌԱՆՁՆԱՑՈՒՄ ԱՅԼ ՀՈՂԱՄԱՍԵՐԻ ՍԱՀՄԱՆԱՓԱԿՈՒՄՆԵՐԻ ՀԵՏ

ՀԱՍԱՐԱԿՈՒԹՅՈՒՆ:	ՀԱՄԱՀԵՂԻՆԱԿ ՏԵՍՉԱԿԱՆ ՀՈՍՔԱՅԻՆ ՍԱՀՄԱՆԱՓԱԿՈՒՄՆԵՐԻ ՀԱՄԱՁԱՅՆԱԳՐՈՒԹՅԱՆ ՀԱՅԱՍՏԱՆԻ ՀԱՆՐԱՊԵՏՈՒԹՅԱՆ ԿԱՊԱՆ ՔԱՂԱՔԻ ԹԱՂԱՄԱՍԻ 10 ՇԵՆՔԻ ՀՈՂԱՄԱՍ 01.10.0202.215	ՀԱՄԱՀԵՂԻՆԱԿ ԱՇԽԱՏԱՆՔԱՅԻՆ ԱՆՎՏԱՆԳՈՒԹՅԱՆ ԱՆՀՐԱԺԵՇՏՈՒԹՅԱՆ ՀԱՄԱՁԱՅՆԱԳՐՈՒԹՅԱՆ ՀԱՅԱՍՏԱՆԻ ՀԱՆՐԱՊԵՏՈՒԹՅԱՆ ԿԱՊԱՆ ՔԱՂԱՔԻ ԹԱՂԱՄԱՍԻ 10 ՇԵՆՔԻ ՀՈՂԱՄԱՍ 01.10.0202.215	ՀԱՐԿԱՅԻՆ ՄԱՍՆԱԳԻՏԱԿԱՆ ՀՍԿՈՂՈՒԹՅԱՆ ՊԱՀԱՆՋՈՎ ՀԱՅԱՍՏԱՆԻ ՀԱՆՐԱՊԵՏՈՒԹՅԱՆ ԿԱՊԱՆ ՔԱՂԱՔԻ ԹԱՂԱՄԱՍԻ 10 ՇԵՆՔԻ ՀՈՂԱՄԱՍ 01.10.0202.215	ՀԱՄԱՀԵՂԻՆԱԿ ՏԵՍՉԱԿԱՆ ՀՈՍՔԱՅԻՆ ՍԱՀՄԱՆԱՓԱԿՈՒՄՆԵՐԻ ՀԱՄԱՁԱՅՆԱԳՐՈՒԹՅԱՆ ՀԱՅԱՍՏԱՆԻ ՀԱՆՐԱՊԵՏՈՒԹՅԱՆ ԿԱՊԱՆ ՔԱՂԱՔԻ ԹԱՂԱՄԱՍԻ 10 ՇԵՆՔԻ ՀՈՂԱՄԱՍ 01.10.0202.215
ՀՈՂԱՄԱՍԻ ԼՈՒԾՈՒՄԸ ԵՎ ՀԱՍՑԵԱԿԱՆ ՆՇԱՆԱԿԸ:	ԱՄՍՈՒԹՅԱՆ ԱՇԽԱՏԱՆՔԱՅԻՆ ՀԱՄԱԿԱՐԳԻ ԼՈՒԾՈՒՄ

ՀՈՒՆՎԱՐ ՄԱՆՈՒԿՅԱՆ, ՅԱՆԱ ՄԱՆՈՒԿՅԱՆ ՎԱՀՐԱՄԻ ԱՂԱՅԱՆ IV 30ԼՈՒՅՆԻ 10, N 01.10.020.215 ԱՎ	ՅԱՐԿԱՅԻՆ ԱՇԽԱՏԱՆՔՆԵՐԻ ՀԱՄԱԿԱՐԳՈՒՄ ԱՇԽԱՏԱՆՔԱՅԻՆ ՆԱԽԱԳԻԾ	ՀԱՍՑԵԱԿԱՆ:	1:100	ԱՇԽԱՏԱՆՔԱՅԻՆ ՆԱԽԱԳԻԾ	ՀԱՏԱԿԱԳԻՐ:	ՀՀ
ՀԱՍՑԵԻ ՀԱՍՑԵ	ՄԱՍՆԱԳԵՏ	ՀԱՐԿԱՅԻՆ ՀԱՐԿ	ՀԱՐԿԱՅԻՆ ՀԱՐԿ	ՀԱՐԿԱՅԻՆ ՀԱՐԿ

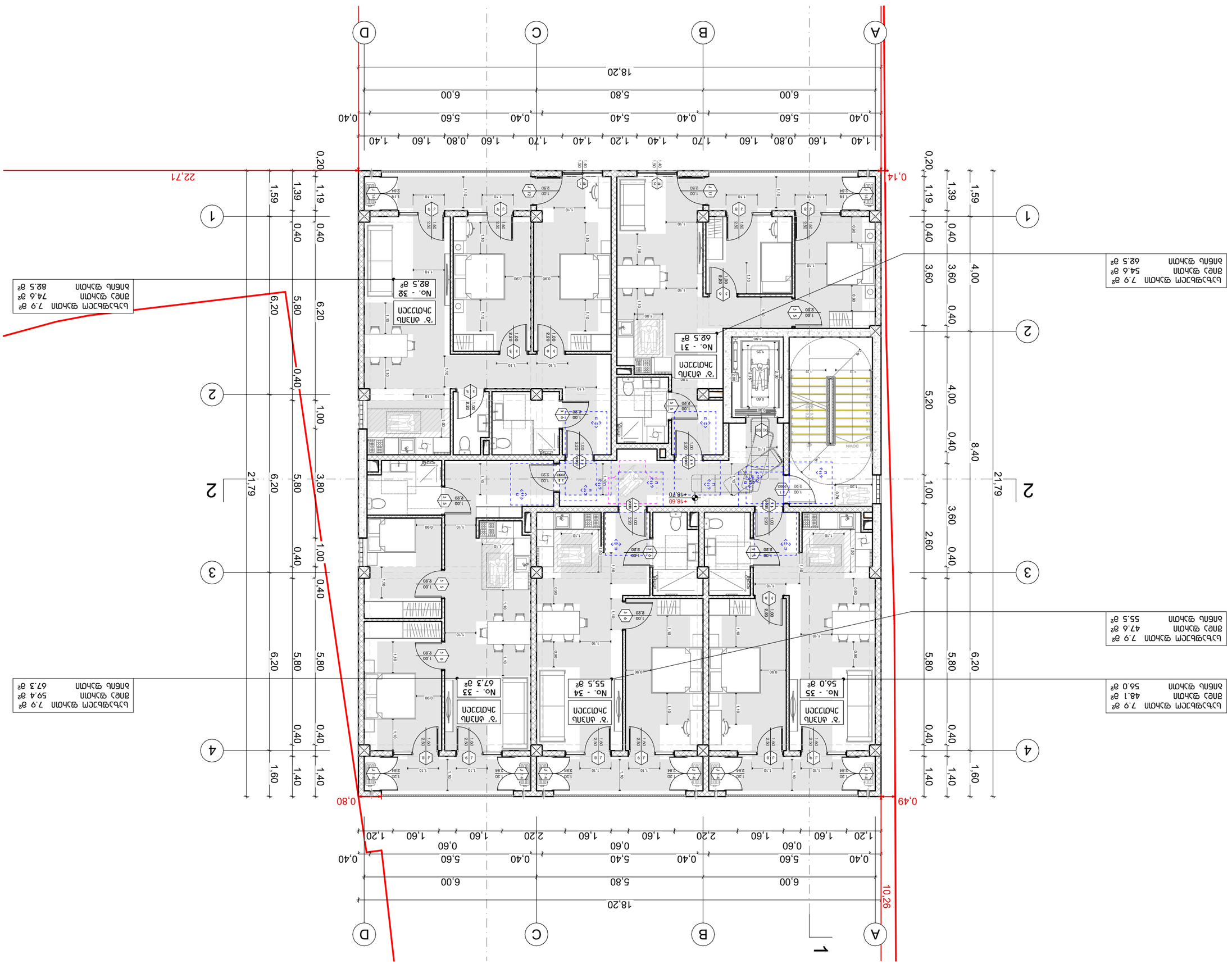
A
B
C
D
1
2
3
4
18,20
6,00
5,80
6,00
0,40
5,60
0,40
5,40
0,40
5,60
0,40
1,40
1,60
0,80
1,60
1,70
1,40
1,20
1,70
1,60
0,80
1,60
1,40
22,71
21,79
6,20
5,80
6,20
0,40
1,00
0,40
0,40
1,60
1,40
0,20
1,19
0,40
1,39
1,59
0,80
0,49
10,26
+18,60
+18,70
NO. - 31
62.5 ք²
NO. - 32
82.5 ք²
NO. - 33
67.3 ք²
NO. - 34
55.5 ք²
NO. - 35
56.0 ք²
ՀԱՐԿԱՅԻՆ ՀԱՐԿ
ՀԱՐԿ
ՀԱՐԿ

ОПИСАНИЕ:	ЗАСТРОЕНА ПЛОЩ ПО ЗАСТРОЕНА ПЛОЩ ПО ЗАСТРОЕНА ПЛОЩ ПО

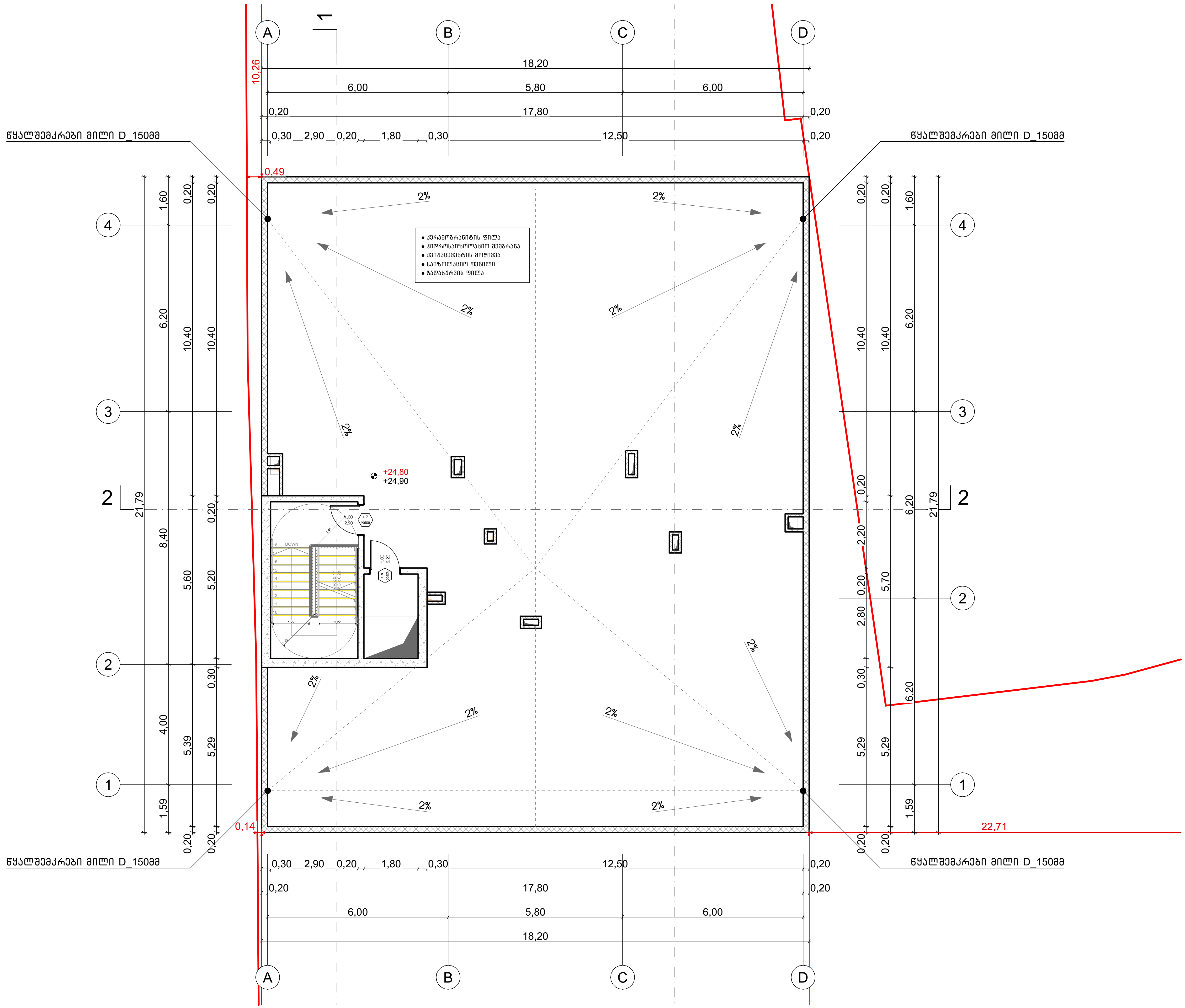

პირობითი ნიშნები

მისაწვდომი სვლაგეზი

მოსატრიალებელი სივრცეები

ვარიანტი 1

ვარიანტი 2

ვარიანტი 3

ვარიანტი 4

კარის წინ თავისუფალი სივრცე

თავისუფალი სივრცე კართან მანევრირებისთვის – ანჯამიანი კარი
წინიდან მისაწვდომი – გამოწევით გაღება

ანჯამის მხრიდან მისაწვდომი – მიწოლით გაღება
120 მინ. თუ მოწყობილია მიმხურავი

შენიშვნა

იატაკის ზედაპირი მოეწყობა ისე, რომ იქნება, მყარი და არასრიალა.

მისამართი:	პროექტის სახელწოდება:	ავტორები:	მასშტაბი:	თარიღი:	ნახაზის დასახელება:	№
ქალაქი თბილისი, ვასო გოძიაშვილის IV შესახვევი, N 10 ს/კ 01.10.10.020.215	მრავალბინიანი საცხოვრებელი სახლი	ნ. სულხანიშვილი ლ. ბერმანაშვილი	1:100	სექტემბერი	სახურავის გეგმა +24.80 ნიშნულზე	A.04.11

მისანვდომი ტუალეტი 'ბ' ტიპის ეთთეულში ბინა # 1, 6, 11, 16, 21, 31.

ბებმა

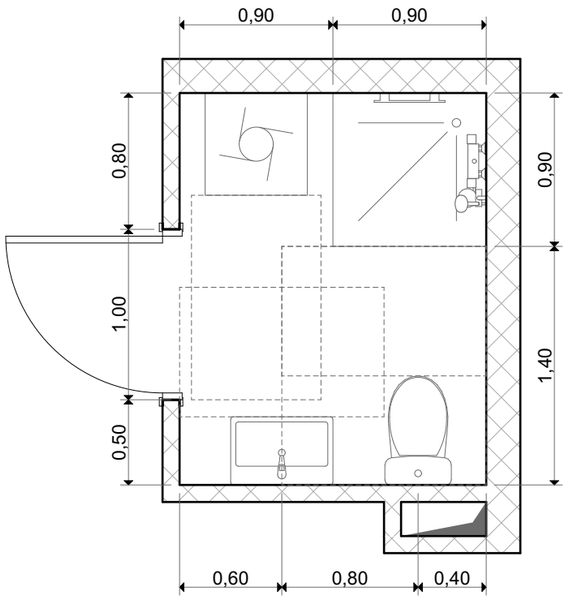

ნიჟარის მდებარეობა

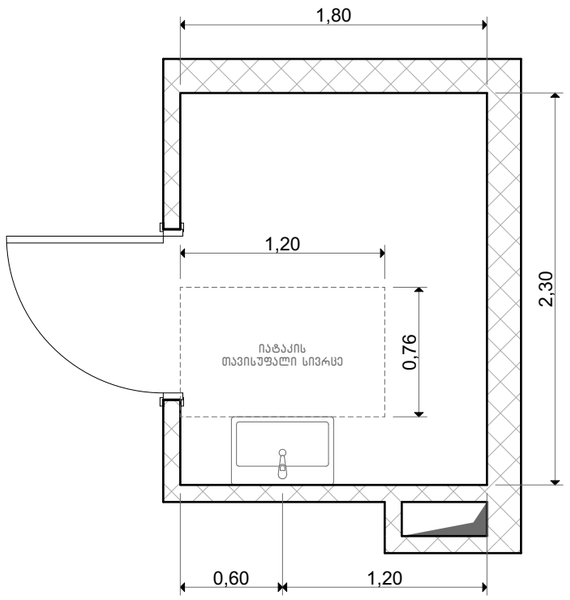

ხელსაბანის სიმაღლე

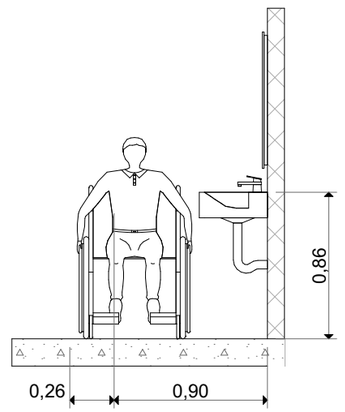

საშხაპის მდებარეობა

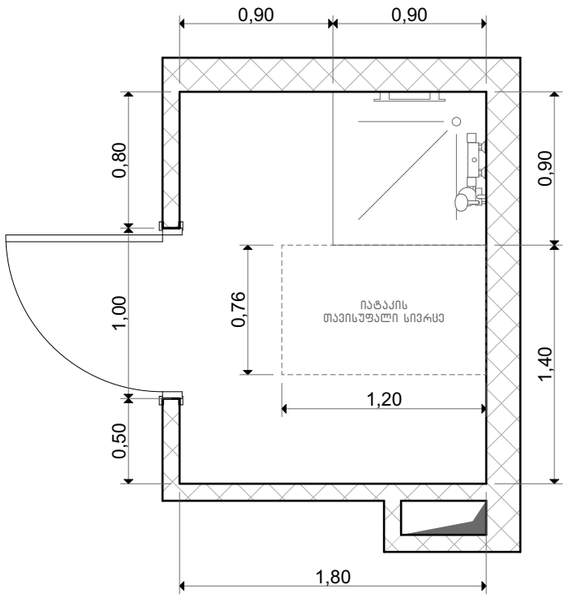

უნიტაზის მდებარეობა

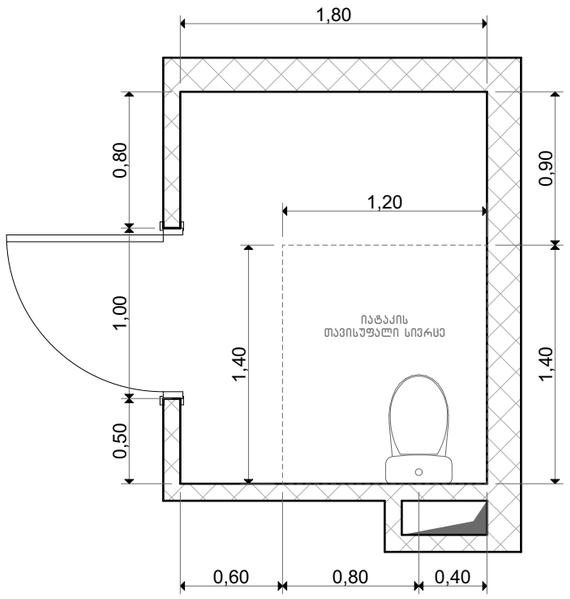

უნიტაზისა და ნიჟარის მდებარეობა

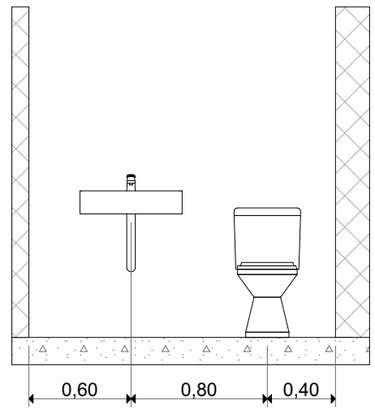

შენიშვნა

შენობის აღჭურვისას საშხაპის მინიმალური სუფთა სიბრძე-სიგანე არ უნდა შეემსიოდეს 900 მმ-ზე მეტად

მისამართი: ქალაქი თბილისი, ვასო გოძიაშვილის IV შესახვევი, N 10 ს/კ 01.10.10.020.215	პროექტის სახელწოდება: მრავალბინიანი საცხოვრებელი სახლი	ავტორები: ნ. სულხანიშვილი, ლ. გერგანაშვილი	მასშტაბი: 1:100	თარიღი: სექტემბერი	ნახაზის დასახელება: მისანვდომი ტუალეტი საცხოვრებელ ერთეულში	№ A.04.12

მისაწვდომი ტუალეტი 'ბ' ტიპის ერთეულში   ბინა # 2, 7, 12, 17, 22, 27, 32, 37.

გეგმა

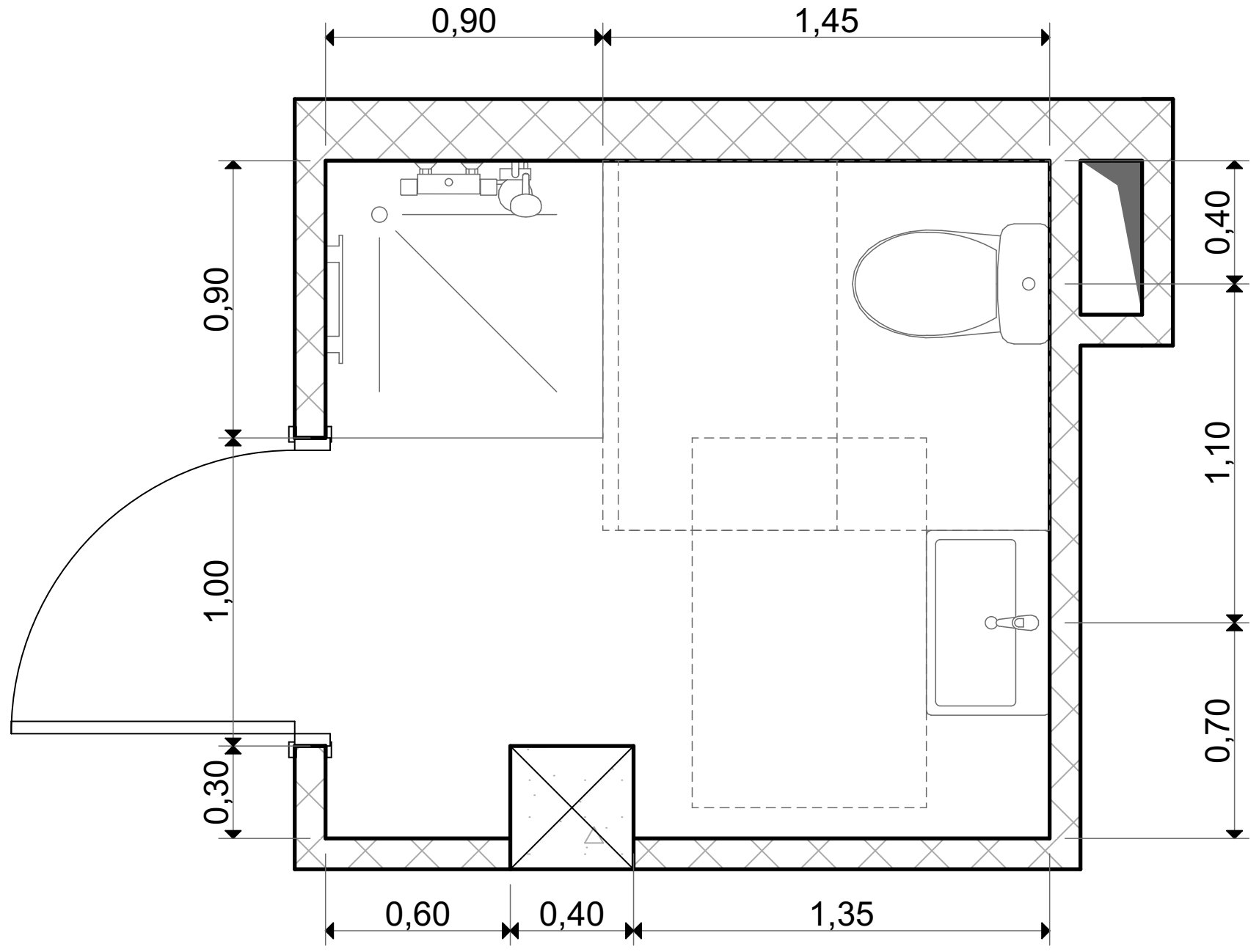

ნიჟარის მდებარეობა

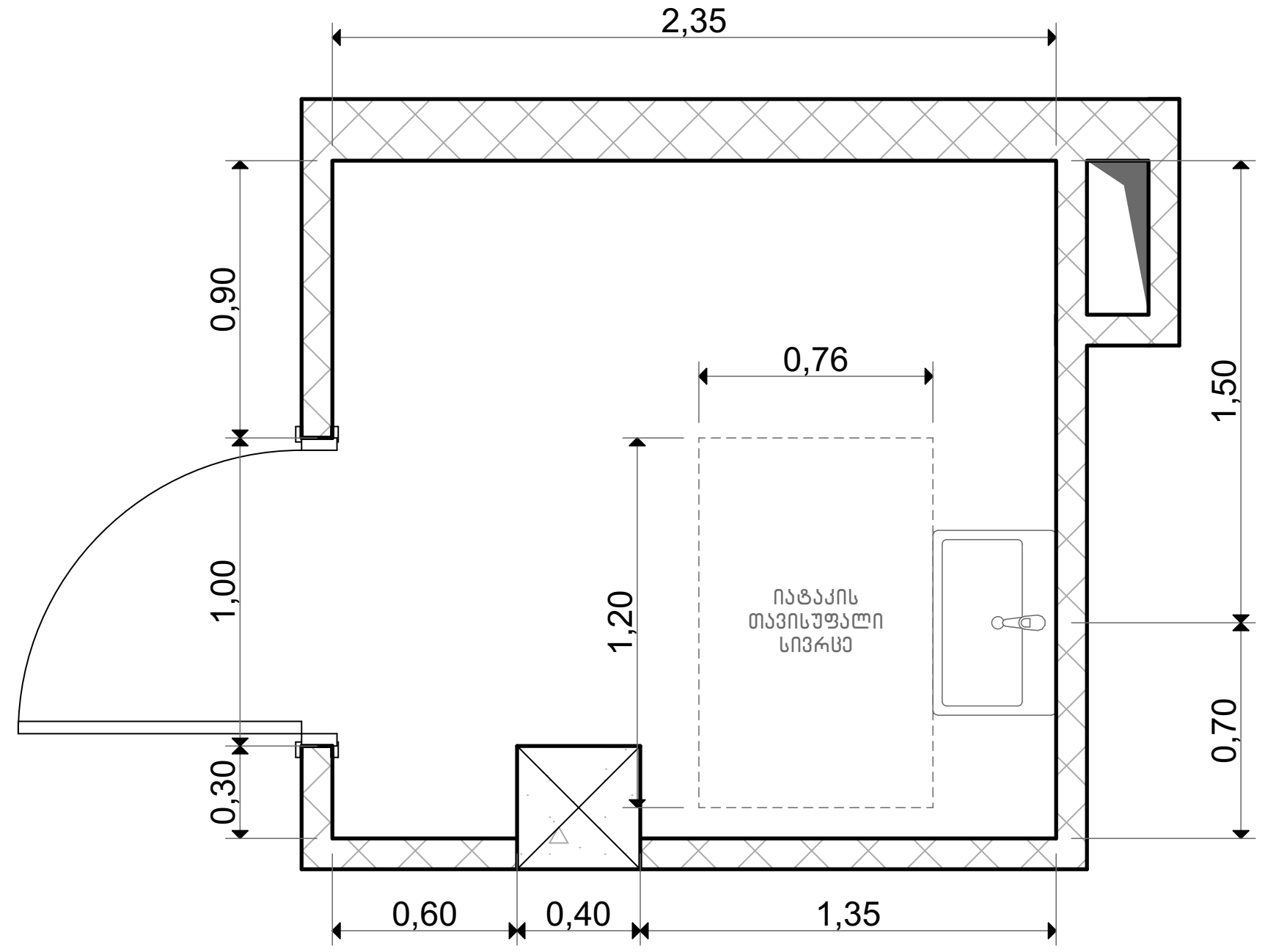

ხელსაბანის სიმაღლე

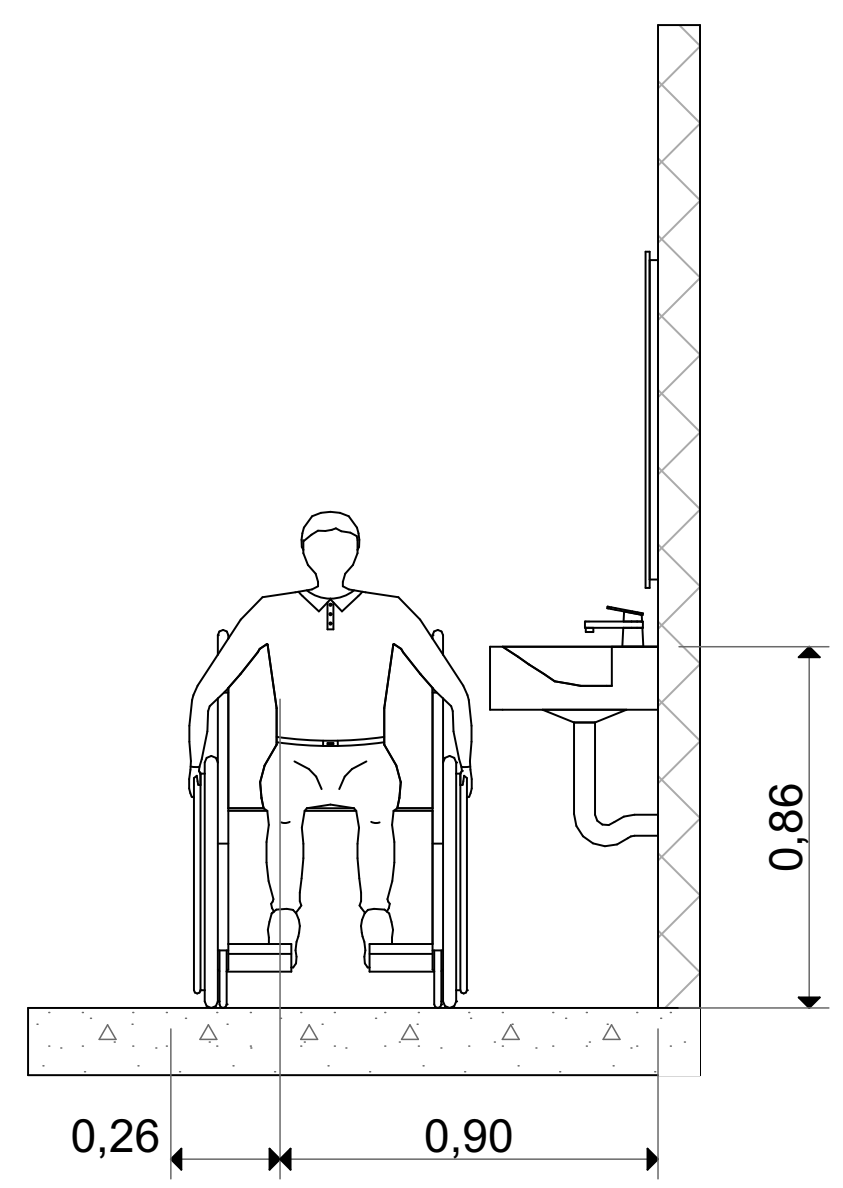

საშხაპის მდებარეობა

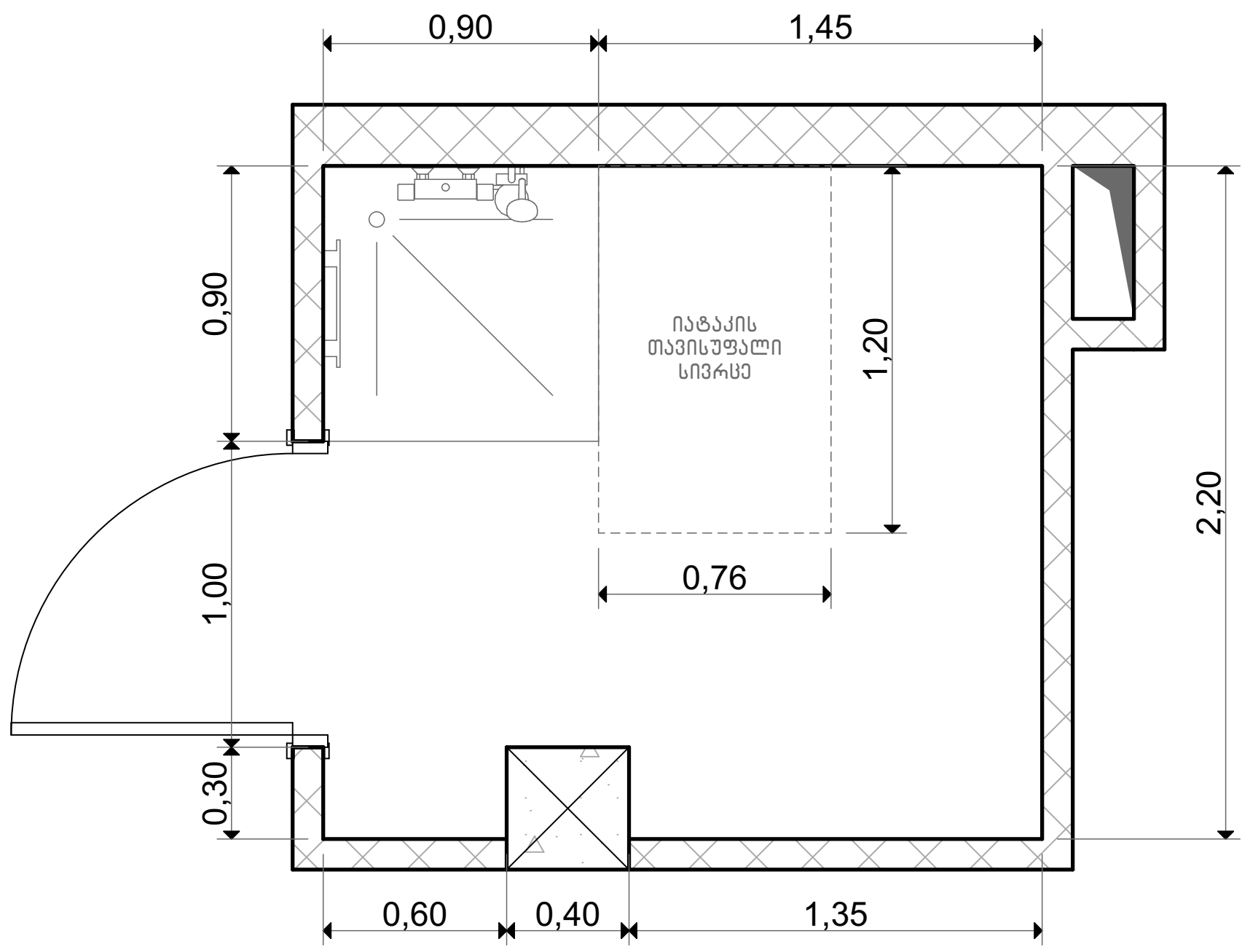

უნიტაზის მდებარეობა

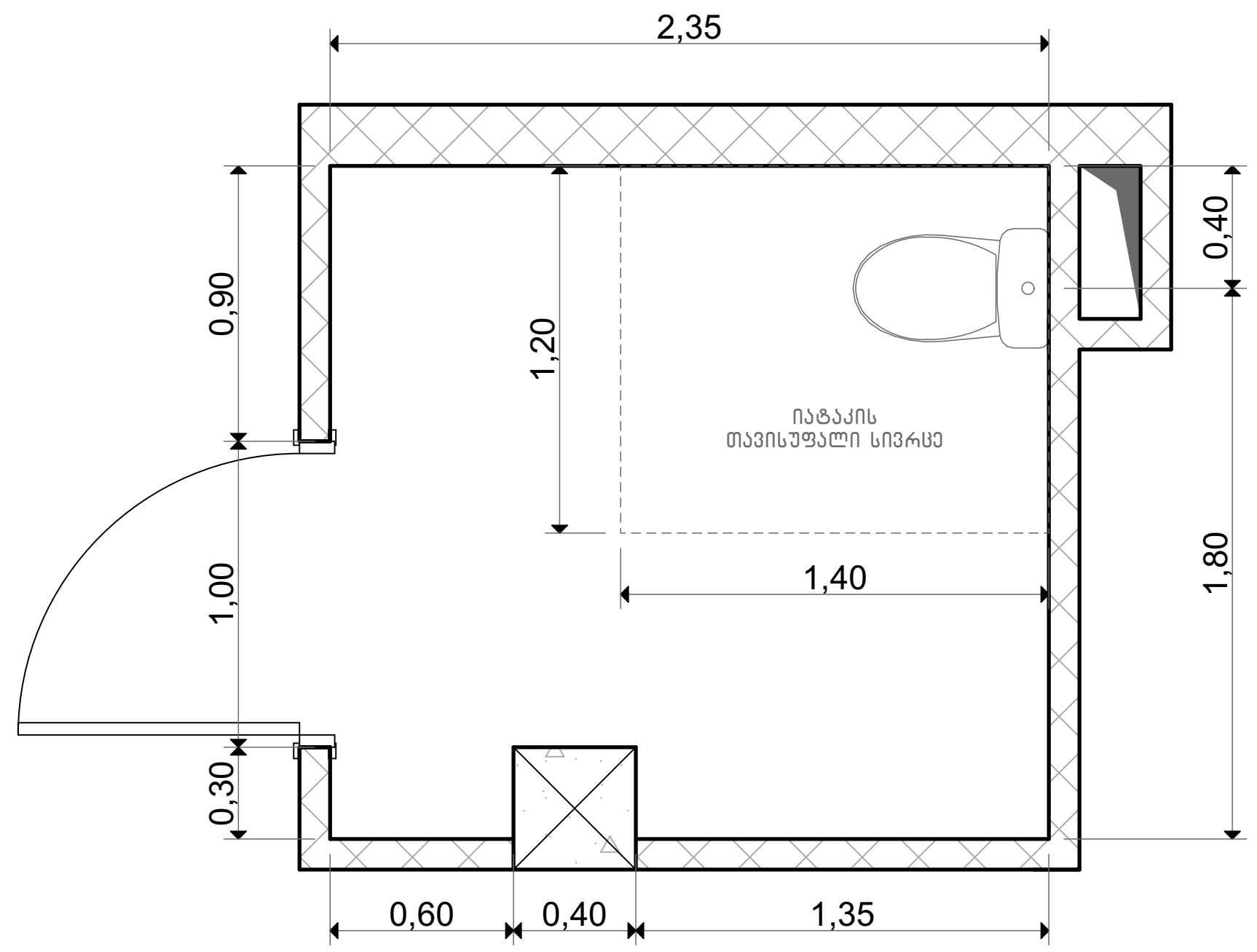

უნიტაზისა და ნიჟარის მდებარეობა

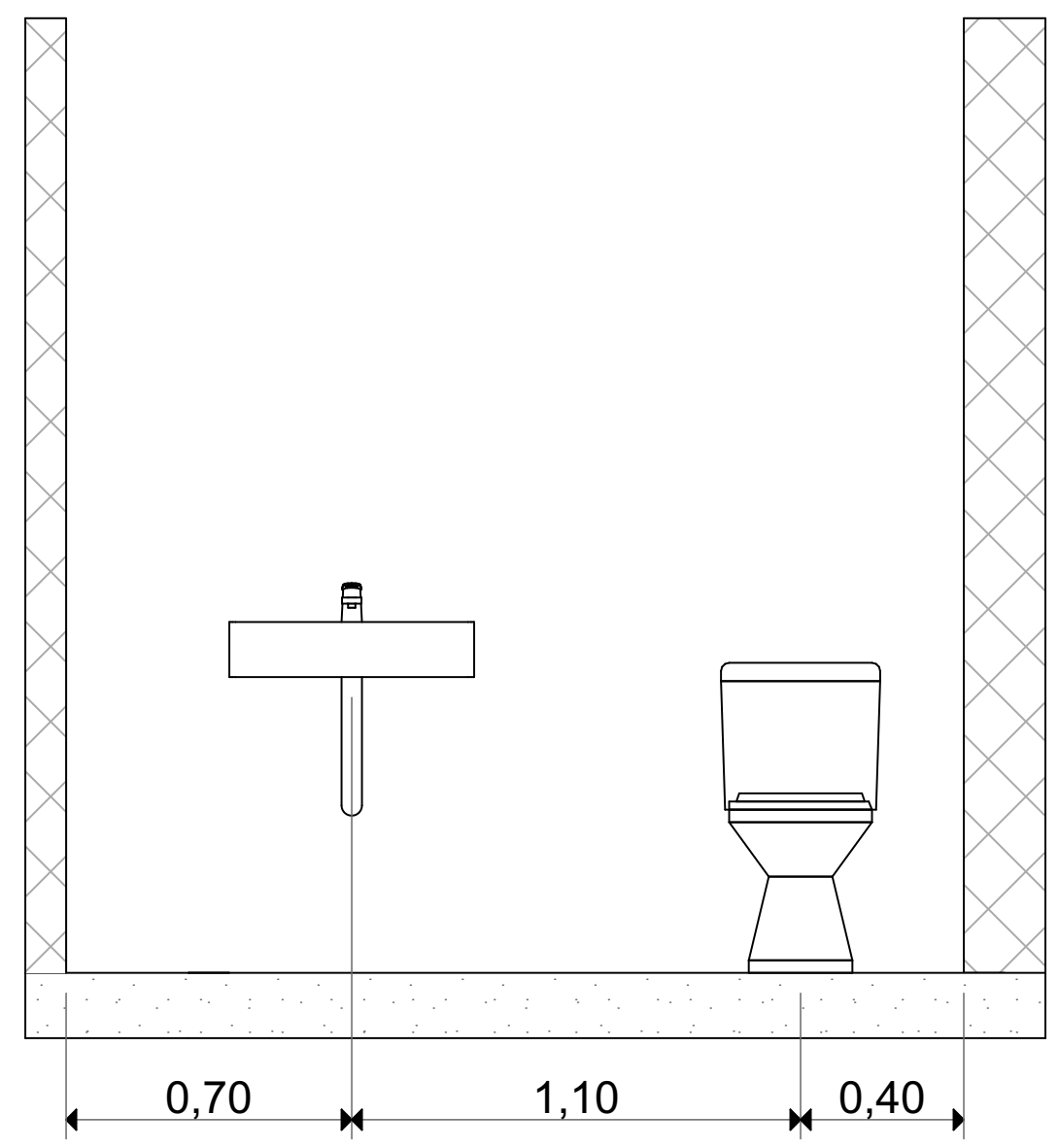

შენიშვნა

შენობის აღჭურვისას საშხაპის მინიმალური სუფთა სიგრძე-სიგანე არ უნდა შემცირდეს 900 მმ-ზე მეტად

მისამართი:	პროექტის სახელწოდება:	ავტორები:	მასშტაბი:	თარიღი:	ნახაზის დასახელება:	№
ქალაქი თბილისი, ვასო გოძიაშვილის IV შესახვევი, N 10 ს/კ 01.10.10.020.215	მრავალბინიანი საცხოვრებელი სახლი	ნ. სულხანიშვილი ლ. ბერმანაშვილი	1:100	სექტემბერი	მისაწვდომი ტუალეტი საცხოვრებელ ერთეულში	A.04.13

მისანვდომი ტუალეტი 'ბ' ტიპის ეთთეულში ბინა # 3, 8, 13, 18, 23, 28, 33, 38.

ბებმა

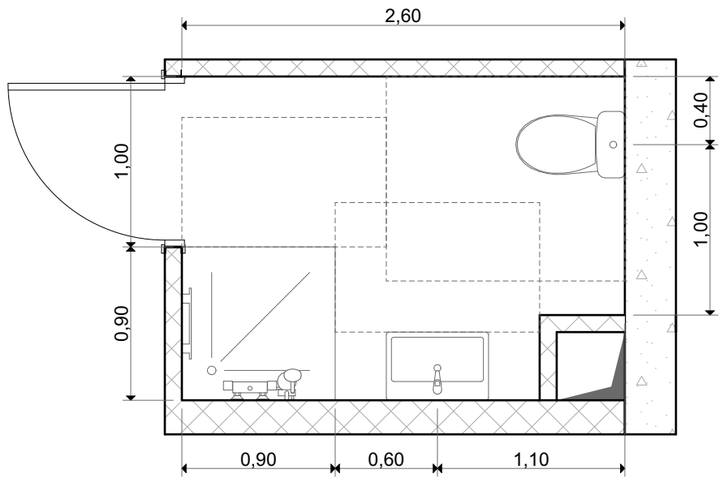

ნიჟარის მდებარეობა

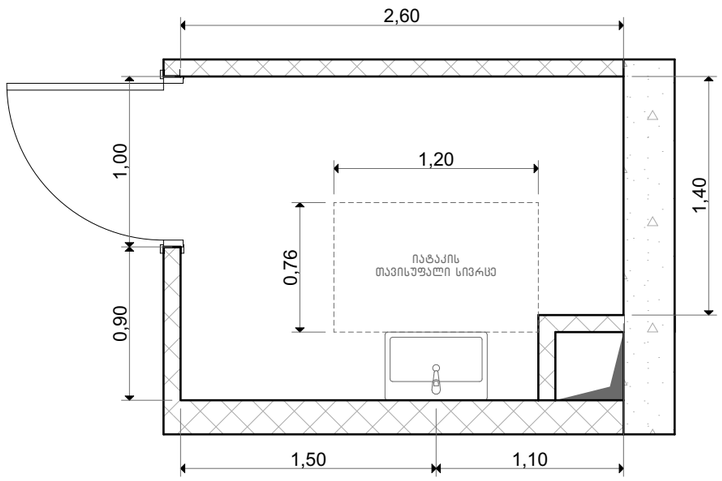

ხელსაბანის სიმაღლე

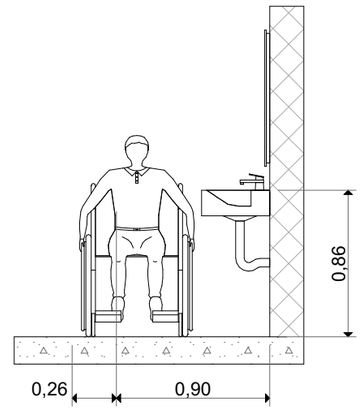

საშხაპის მდებარეობა

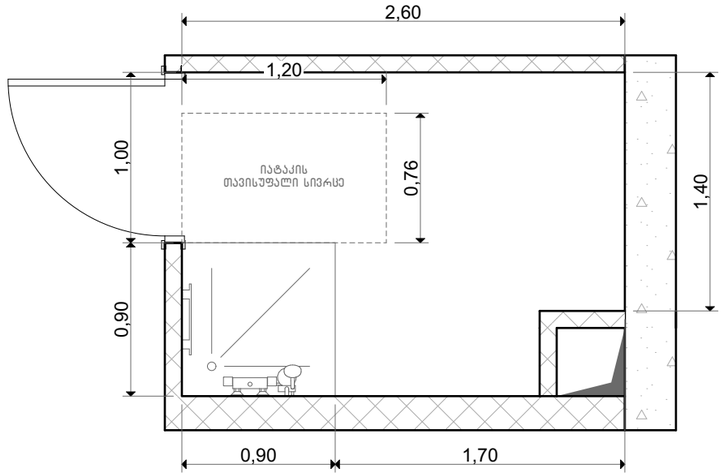

უნიტაზის მდებარეობა

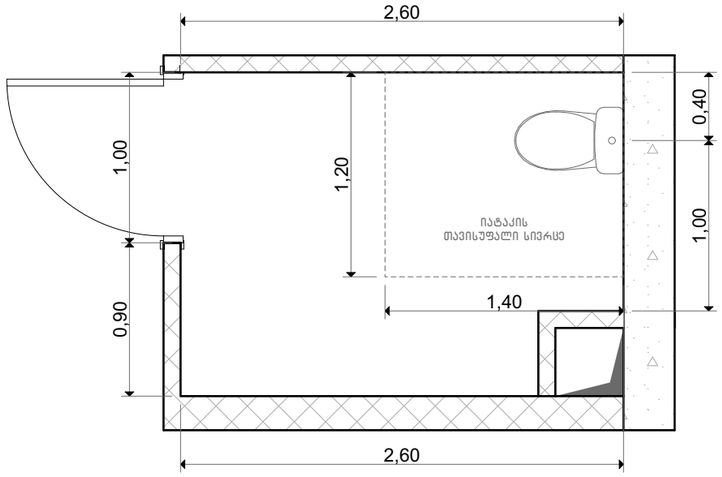

უნიტაზისა და ნიჟარის მდებარეობა

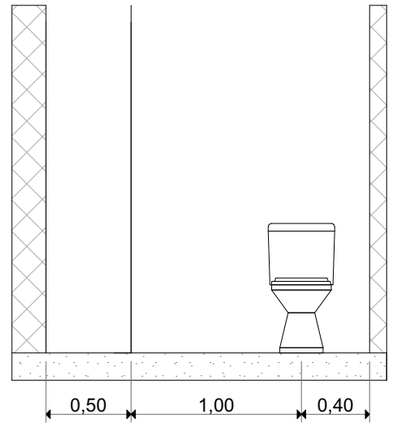

შენიშვნა

შენობის აღჭურვისას საშხაპის მინიმალური სუფთა სიბრძე-სიგანე არ უნდა შემცირდეს 900 მმ-ზე მეტად

მისამართი: ქალაქი თბილისი, ვასო გოძიაშვილის IV შესახვევი, N 10 ს/კ 01.10.10.020.215	პროექტის სახელწოდება: მრავალბინიანი საცხოვრებელი სახლი	ავტორები: ნ. სულხანიშვილი, ლ. გეგეჭკორი	მასშტაბი: 1:100	თარიღი: სექტემბერი	ნახაზის დასახელება: მისანვდომი ტუალეტი საცხოვრებელ ერთეულში	№ A.04.14

მისაწვდომი ტუალეტი 'ბ' ტიპის ეთთეულში ბინა # 9, 14, 19, 24, 29, 34, 39.

ბებმა

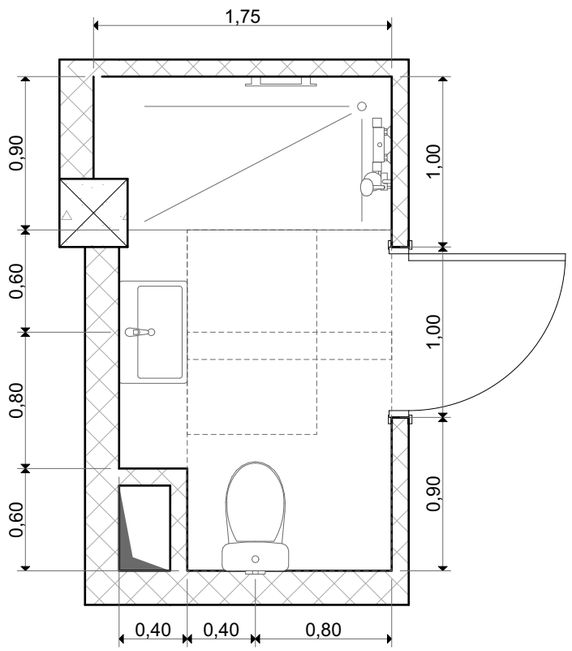

ნიჟარის მდებარეობა

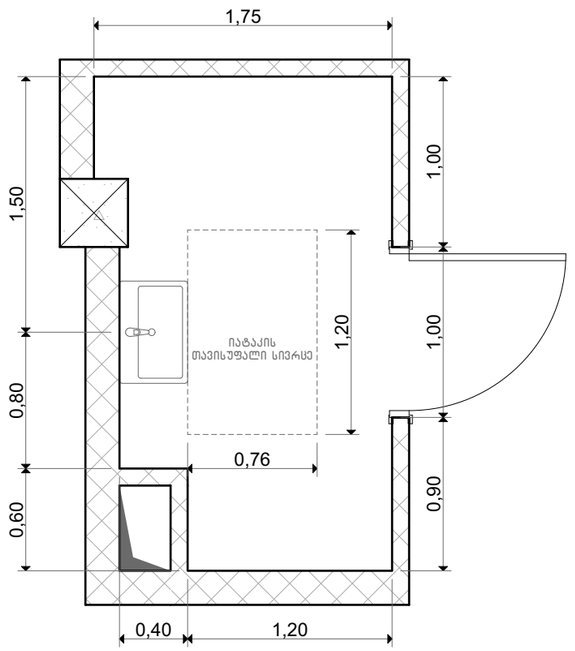

ხელსაბანის სიმაღლე

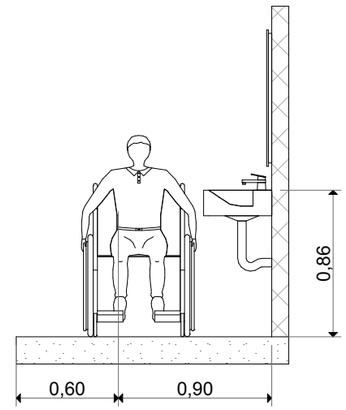

საშხაპის მდებარეობა

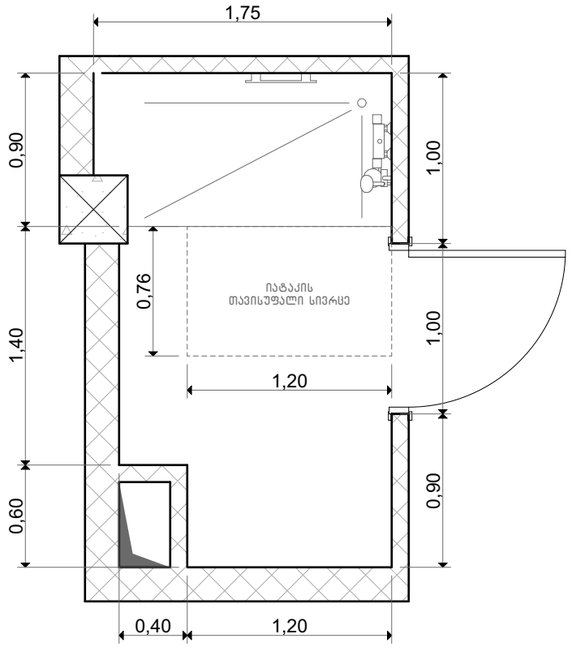

უნიტაზის მდებარეობა

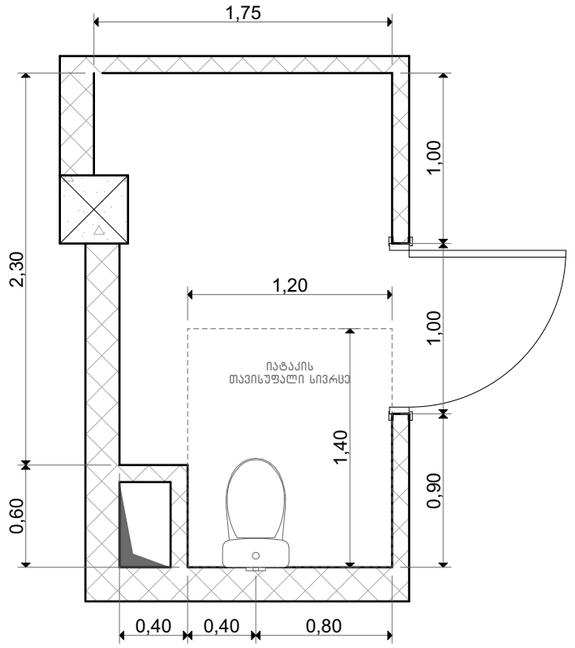

უნიტაზისა და ნიჟარის მდებარეობა

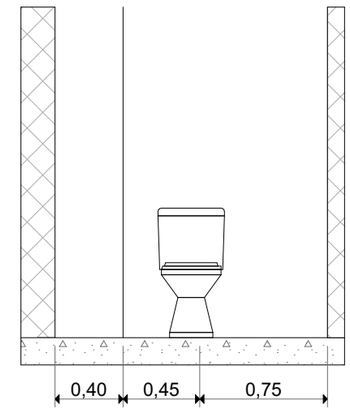

შენიშვნა

შენობის აღჭურვისას საშხაპის მინიმალური სუფთა სიბრძე-სიბანე არ უნდა შეადგინდეს 900 მმ-ზე მეტად

მისამართი: ქალაქი თბილისი, ვასო გოძიაშვილის IV შესახვევი, N 10 ს/კ 01.10.10.020.215	პროექტის სახელწოდება: მრავალბინიანი საცხოვრებელი სახლი	ავტორები: ნ. სულხანიშვილი, ლ. გერგაბაშვილი	მასშტაბი: 1:100	თარიღი: სექტემბერი	ნახაზის დასახელება: მისაწვდომი ტუალეტი საცხოვრებელ ერთეულში	№ A.04.15

მისანვდომი ტუალეტი 'ბ' ტიპის ეთთეულში ბინა # 10, 15, 20, 25, 30, 35, 40.

ბებმა

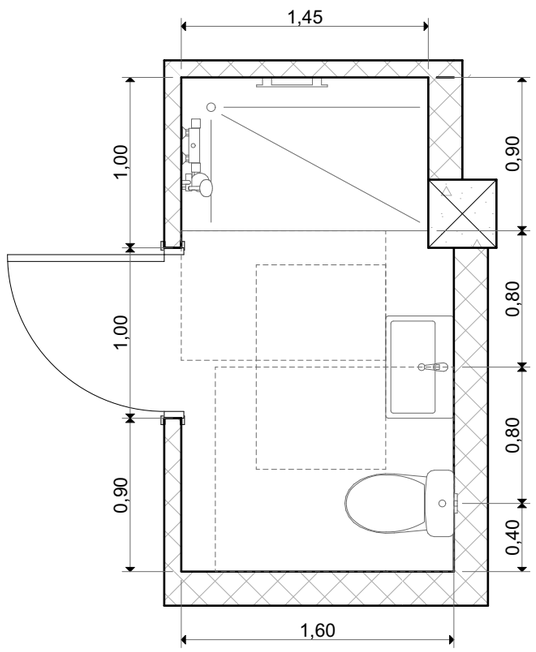

ნიჟარის მდებარეობა

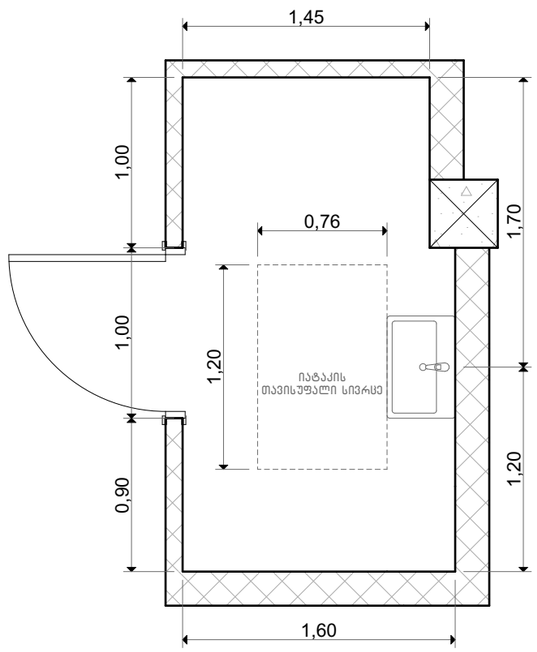

ხელსაბანის სიმაღლე

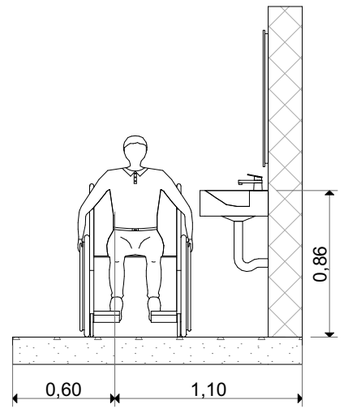

საშხაპის მდებარეობა

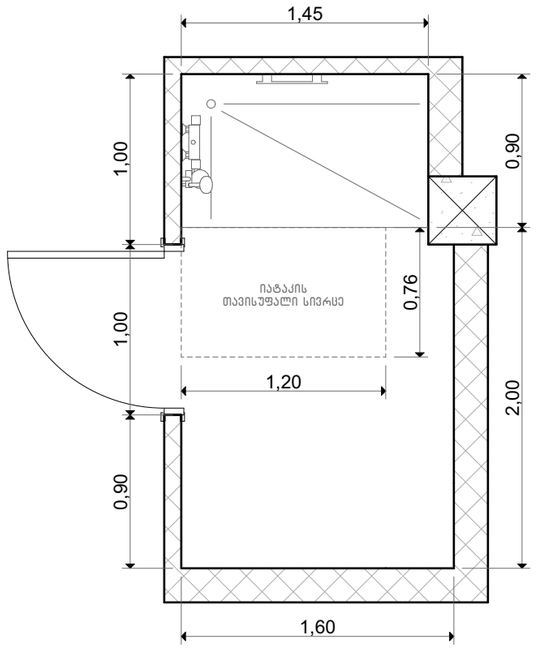

უნიტაზის მდებარეობა

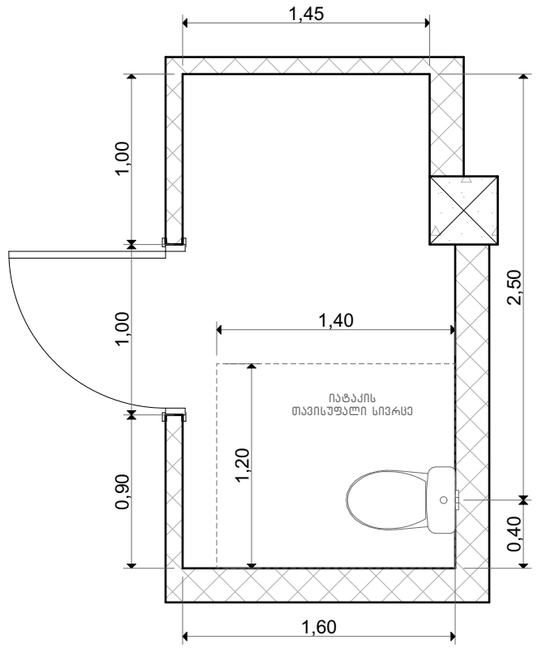

უნიტაზისა და ნიჟარის მდებარეობა

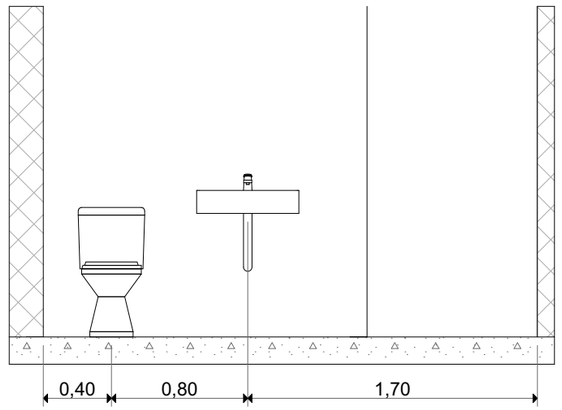

შენიშვნა

შენობის აღჭურვისას საშხაპის მინიმალური სუფთა სიბრძე-სიბანე არ უნდა შეადგინდეს 900 მმ-ზე მეტად

მისამართი: ქალაქი თბილისი, ვასო გოძიაშვილის IV შესახვევი, N 10 ს/კ 01.10.10.020.215	პროექტის სახელწოდება: მრავალბინიანი საცხოვრებელი სახლი	ავტორები: ნ. სულხანიშვილი, ლ. გერგაბაშვილი	მასშტაბი: 1:100	თარიღი: სექტემბერი	ნახაზის დასახელება: მისანვდომი ტუალეტი საცხოვრებელ ერთეულში	№ A.04.16

მისანვდომი ტუალეტი ''ა'' ტიპის ეზოებში ბინა # 4.

ბებმა

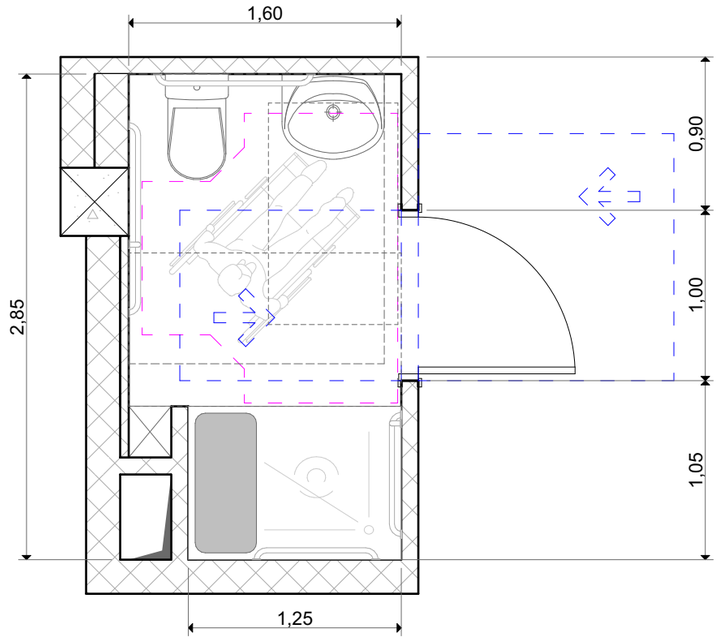

ხელსაბანის მდებარეობა

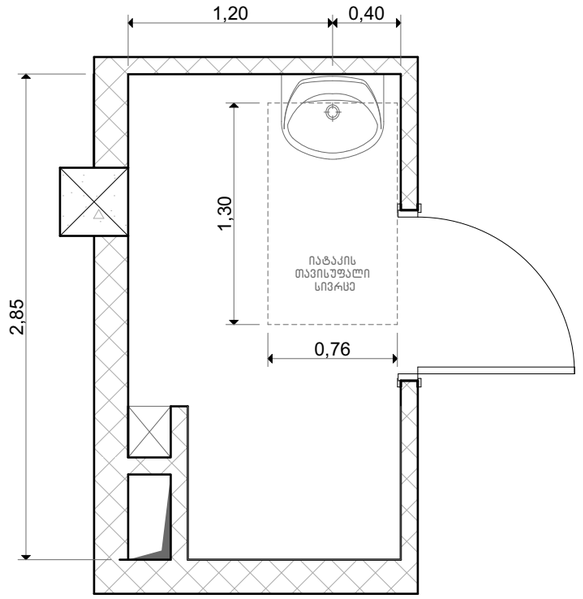

ხელსაბანის სიმაღლე

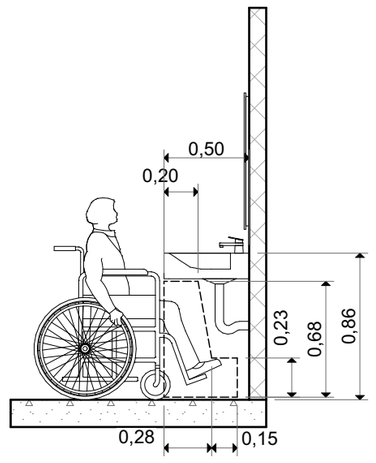

უნიტაზის მდებარეობა

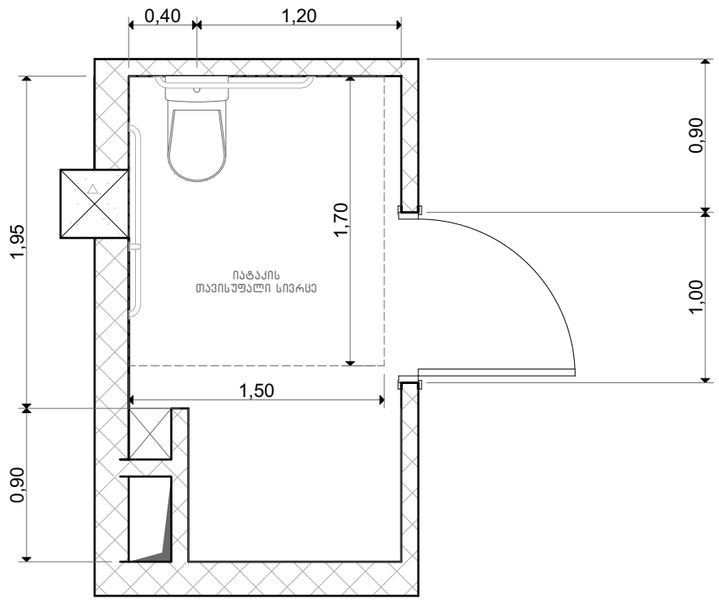

უნიტაზისა და ხელმოსაჭიდი ძელების (საჭიროების შემთხვევაში) მდებარეობა

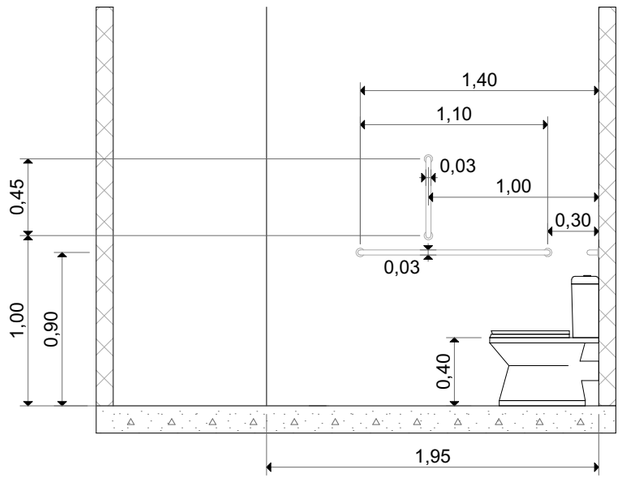

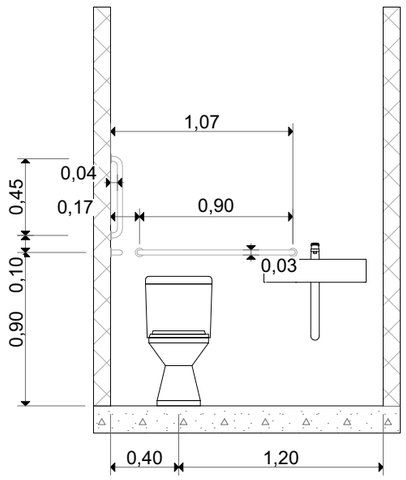

შენიშვნა

შენობის აღჭურვისას საშხაპის მინიმალური სუფთა სიგრძე-სიგანე
არ უნდა შემცირდეს 900 მმ-ზე მეტად

მისამართი: ქალაქი თბილისი, ვასო გოძიაშვილის IV შესახვევი, N 10 ს/კ 01.10.10.020.215	პროექტის სახელწოდება: მრავალბინიანი საცხოვრებელი სახლი	ავტორები: ნ. სულხანიშვილი, ლ. გერგაძეშვილი	მასშტაბი: 1:100	თარიღი: სექტემბერი	ნახაზის დასახელება: მისანვდომი ტუალეტი საცხოვრებელ ერთეულში	№ A.04.17

მისანვდომი ტუალეტი ''ა'' ტიპის ეითეულში ბინა # 4.

საშხაპის მდებარეობა

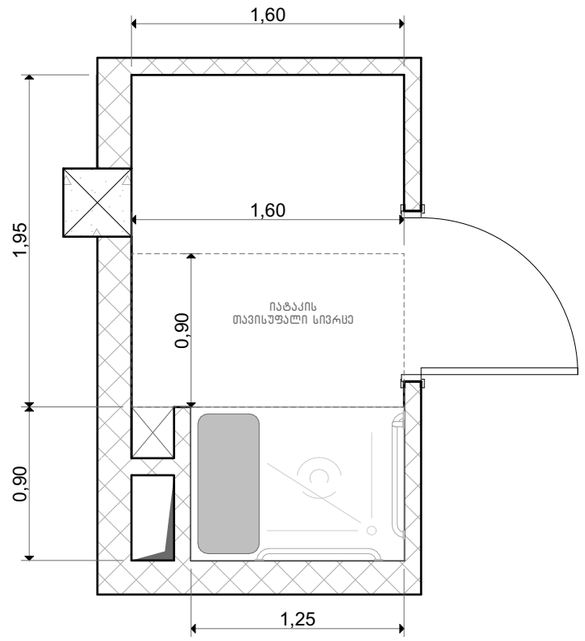

ხელმოსაჭიდი ძელები სტანდარტულ, ეტლის შესაბრუებელ საშხაპეებში –სიმაღლე

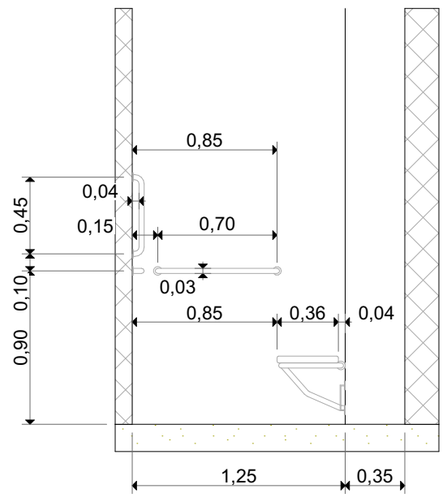

მოსატხიერებელი სივრცე ვარიანტი 2

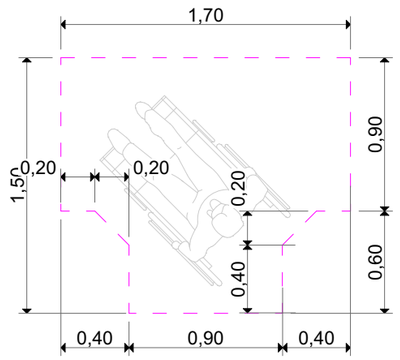

თავისუფალი სივრცე ჯიხთან მანევრირებისთვის ანჯამიანი ჯიხი წინიდან მისანვდომი - მიწოლით ბაღება

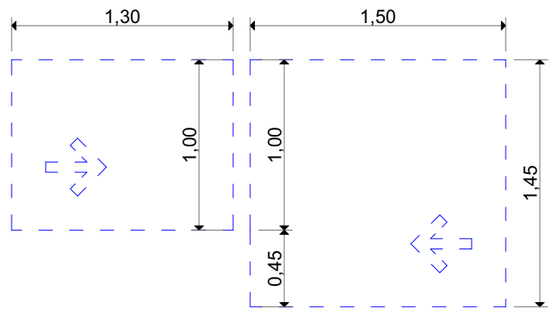

შენიშვნა

შენობის აღჭურვისას საშხაპის მინიმალური სუფთა სიგრძე-სიგანე
არ უნდა შემცირდეს 900 მმ-ზე მეტად

მისამართი: ქალაქი თბილისი, ვასო გოძიაშვილის IV შესახვევი, N 10 ს/კ 01.10.10.020.215	პროექტის სახელწოდება: მრავალბინიანი საცხოვრებელი სახლი	ავტორები: ნ. სულხანიშვილი ლ. გერგანაშვილი	მასშტაბი: 1:100	თარიღი: სექტემბერი	ნახაზის დასახელება: მისანვდომი ტუალეტი საცხოვრებელ ერთეულში	№ A.04.18

მისანვდომი სამზარეულო "ა" ტიპის ეთეულში ბინა # 4.

ბებმა

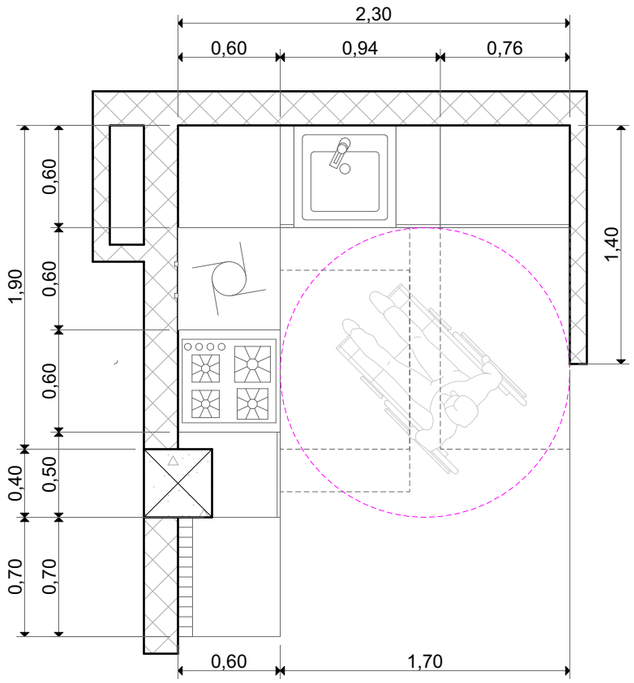

სამზარეულოს სამუშაო ზედაპირის მდებარეობა

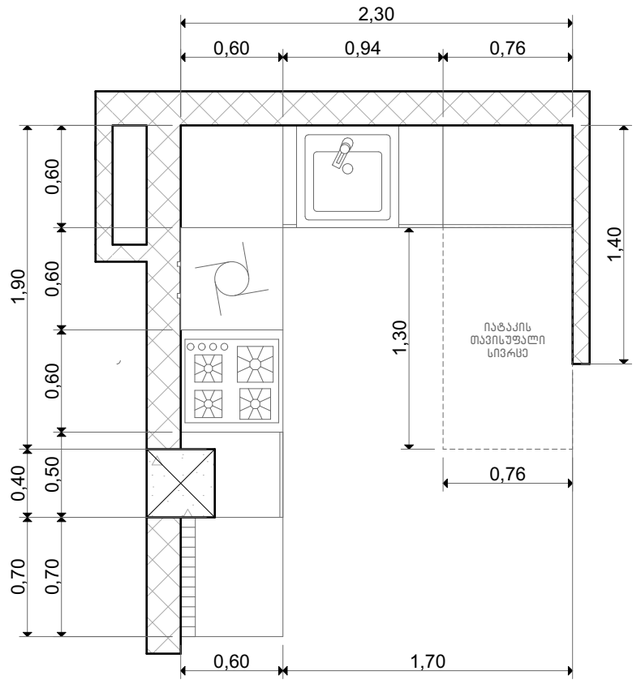

სარეცხი მანქანის მდებარეობა

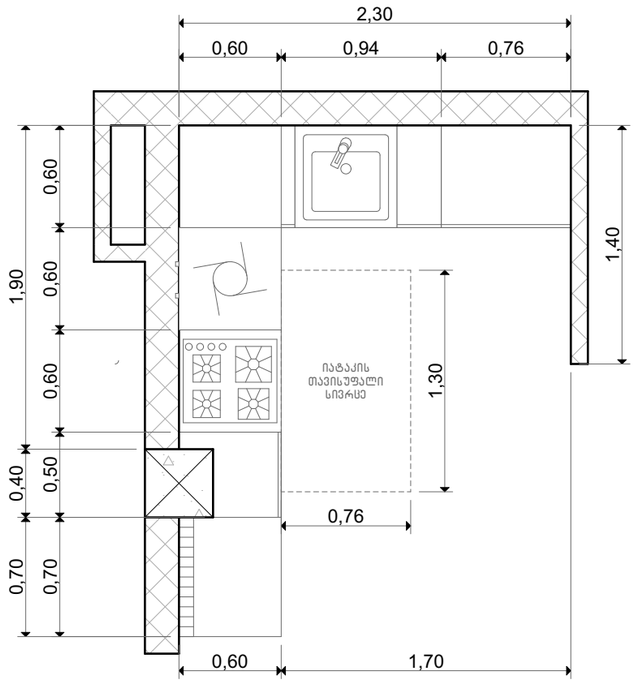

სამზარეულო ნიჟარის მდებარეობა

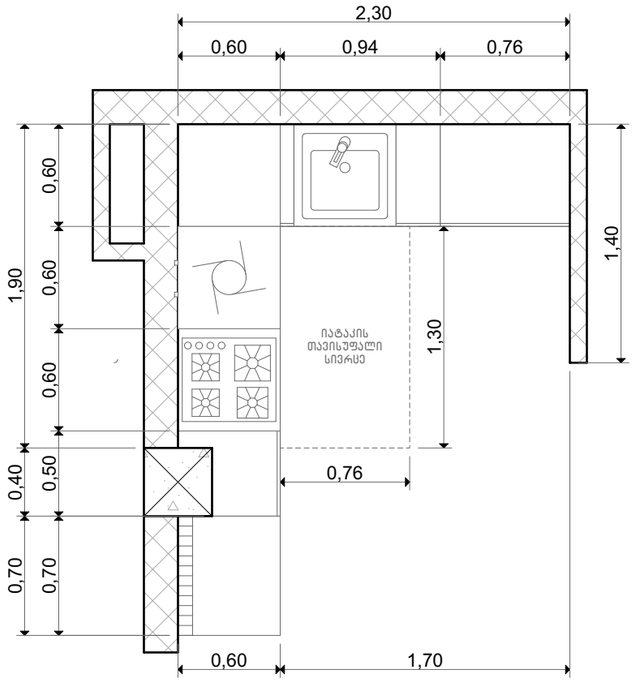

ფეხის ფალანგის სივრცე

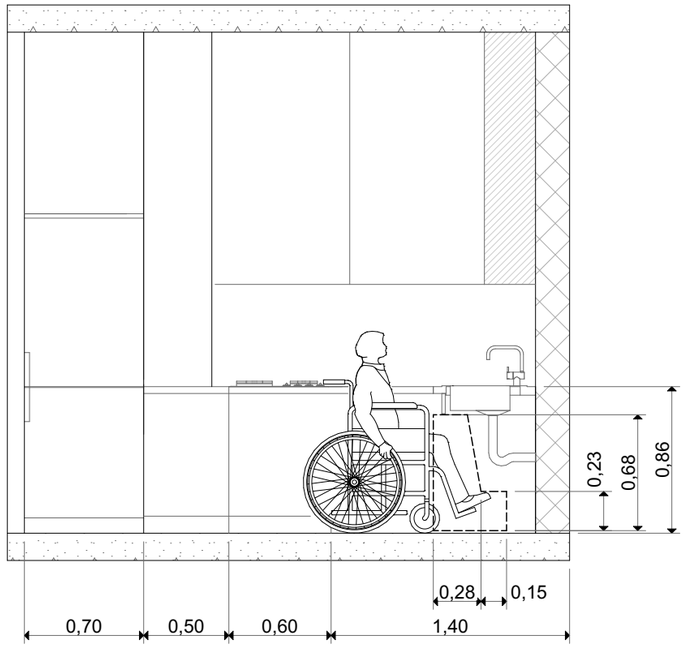

ფეხის ფალანგის სივრცე

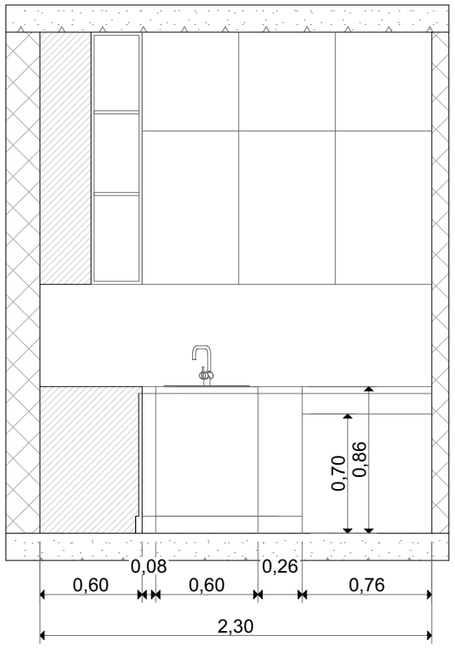

მისამართი: ქალაქი თბილისი, ვასო გოძიაშვილის IV შესახვევი, N 10 ს/კ 01.10.10.020.215	პროექტის სახელწოდება: მრავალბინიანი საცხოვრებელი სახლი	ავტორები: ნ. სულხანიშვილი, ლ. გერგაბაშვილი	მასშტაბი: 1:100	თარიღი: სექტემბერი	ნახაზის დასახელება: მისანვდომი ტუალეტი საცხოვრებელ ერთეულში	№ A.04.19

ნიშანი განთავსება მისანვდომ მიჯაოვტბუსის სადგომთან

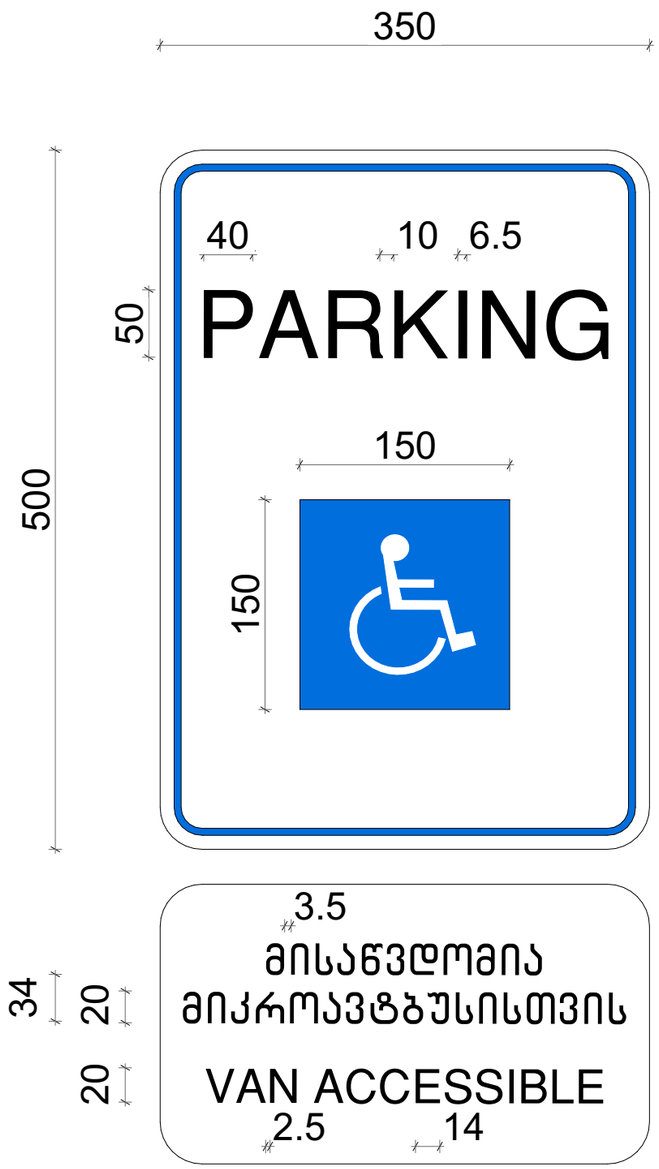

ავტოსადგომზე ნიშნის განთავსების ადგილი

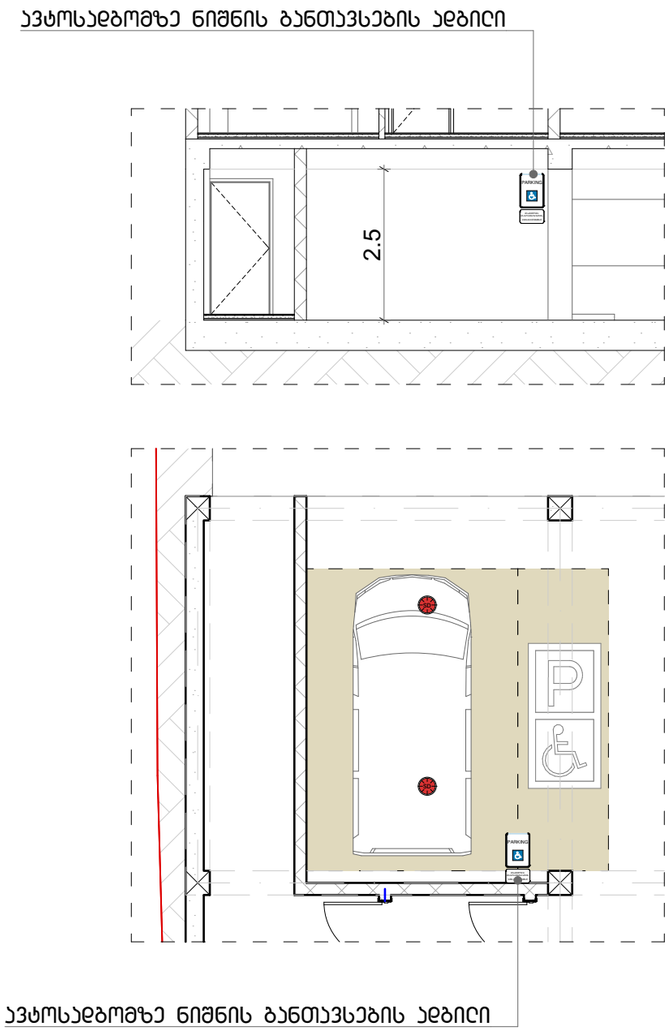

ავტოსადგომზე ნიშნის განთავსების ადგილი

მისამართი: ქალაქი თბილისი, ვასო გოძიაშვილის IV შესახვევი, N 10 ს/კ 01.10.10.020.215	პროექტის სახელწოდება: მრავალბინიანი სასტუმრებელი სახლი	ავტორები: ნ. სულხანიშვილი, ლ. გერგაძაშვილი	მასშტაბი: 1:100	თარიღი: სექტემბერი	ნახაზის დასახელება: ნიშნები	№ A.04.20

გზა - კიბის ამოსასვლობის ნიშანი, გზა - კიბის საზღვრებში, დეპეფანში გამავალი ჯაჭის საჭეტის მომიჯნავედ

ორმხრივი კავშირის გამოყენების წესები, ნიშანი უნდა გაიჯახას თავშესაფრის ფარითობთან

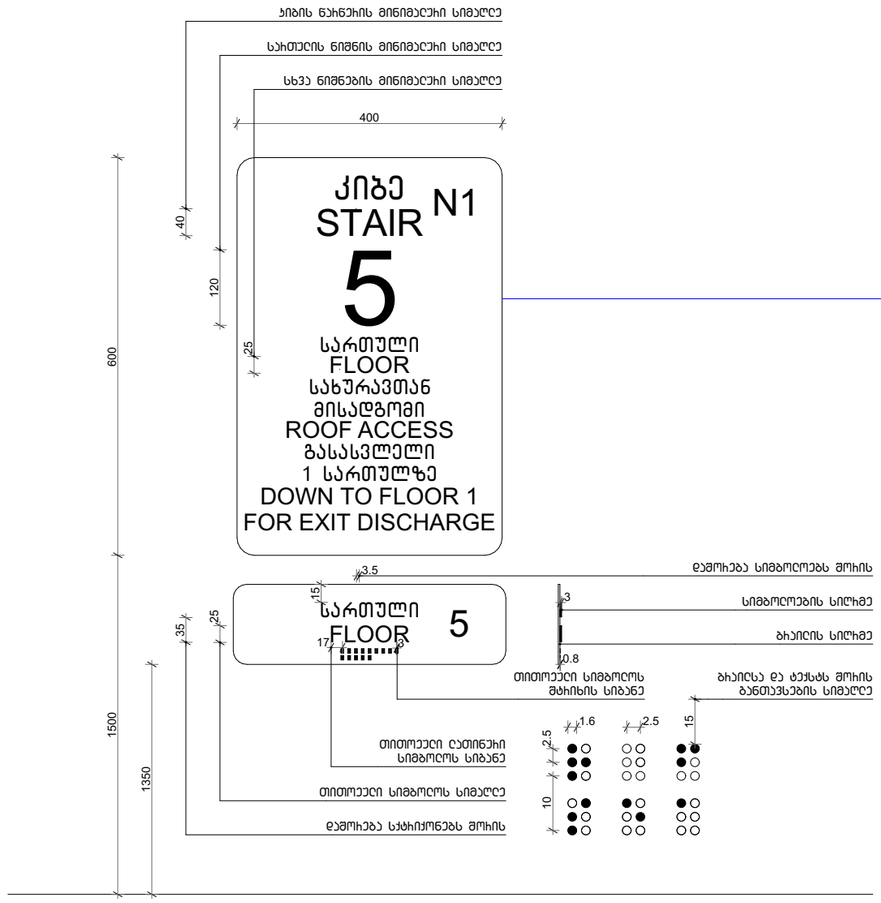

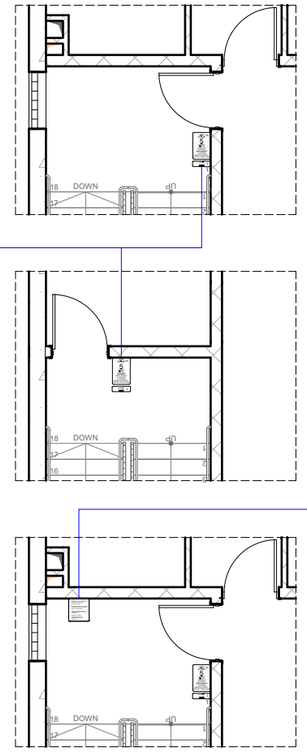

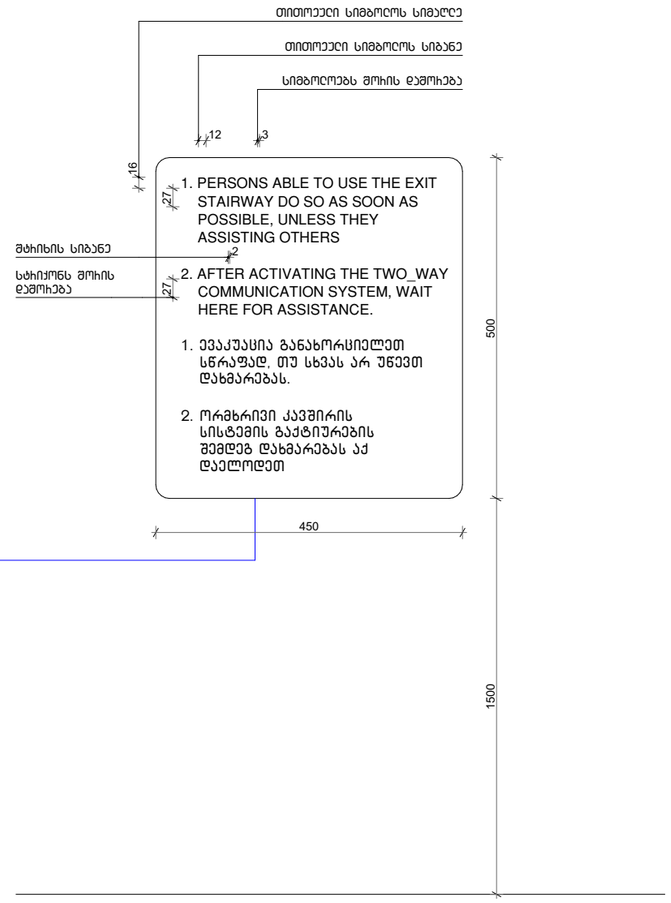

შენიშვნა

საჩოთელის აღმნიშვნელი ნიშანი და ბრაილი დაჯოხექტიჩეს შესაბამისი საჩოთელის მიხედვით

მისამართი: ქალაქი თბილისი, ვასო გოძიაშვილის IV შესახვევი, N 10 ს/კ 01.10.10.020.215	პროექტის სახელწოდება: მრავალბინიანი სასტოვრებელი სახლი	ავტორები: ნ. სულხანიშვილი, ლ. გერგანაშვილი	მასშტაბი: 1:100	თარიღი: სექტემბერი	ნახაზის დასახელება: ნიშნები	№ A.04.21

ბასასვლელის ბანათებელი ნიშანი

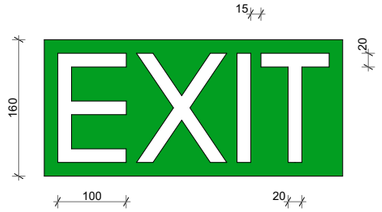

ბანათებელი ნიშანი თავშესაფრის ფართობთან მიმავალ ჯაჭვთან

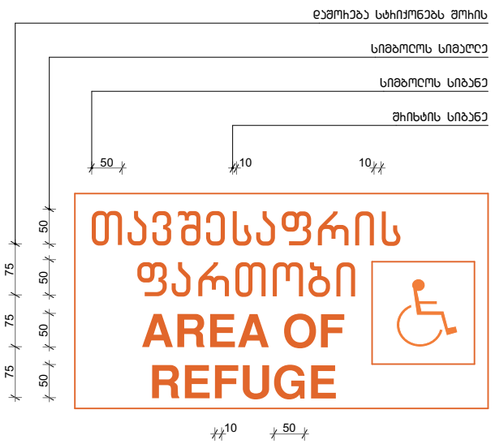

ნიშანი ამობეჭდილი სიმბოლოებით და ბაიდით ბზა - ჯიბის შესასვლელებთან და ბაჯთ ბამავალ ყველა ჯაჭთან

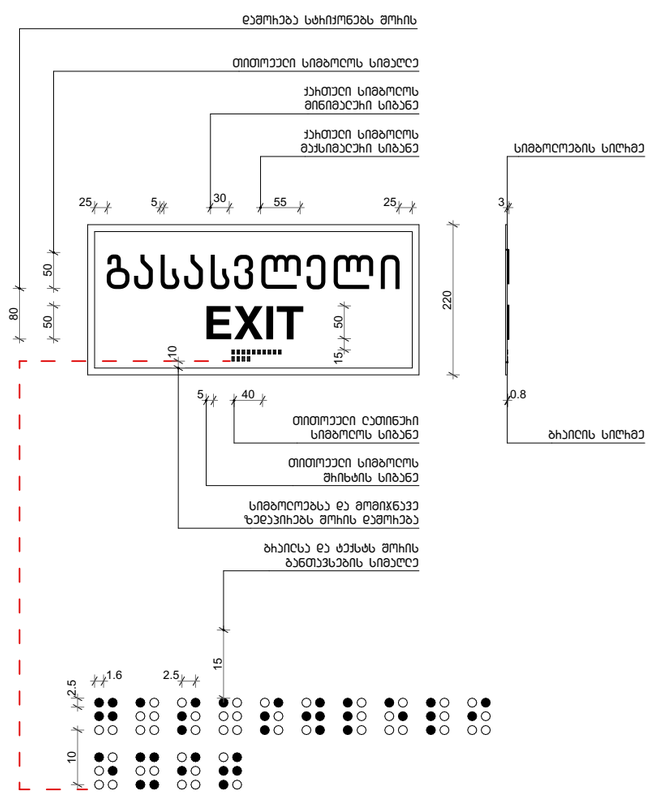

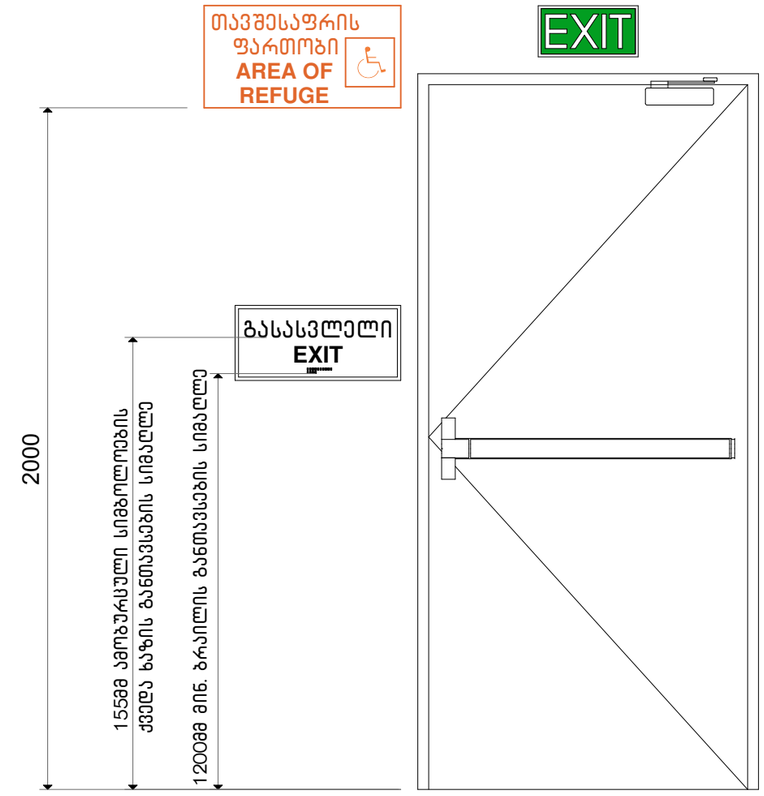

ნიშნების განთავსების ადგილები

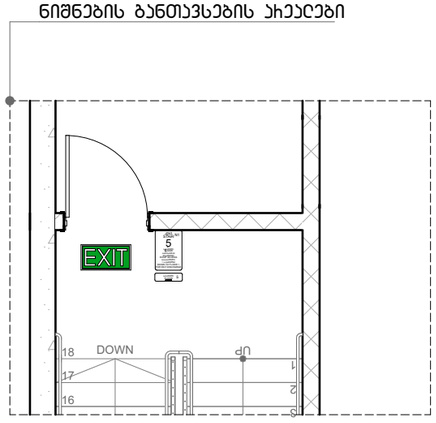

ნიშნების განთავსების ადგილები

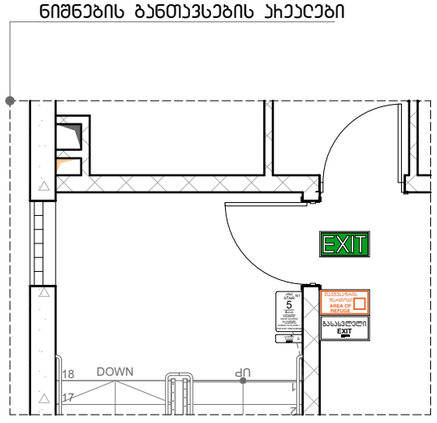

მისამართი: ქალაქი თბილისი, ვასო გოძიაშვილის IV შესახვევი, N 10 ს/კ 01.10.10.020.215	პროექტის სახელწოდება: მრავალბინიანი საცხოვრებელი სახლი	ავტორები: ნ. სულხანიშვილი, ლ. ბერგანაშვილი	მასშტაბი: 1:100	თარიღი: სექტემბერი	ნახაზის დასახელება: ნიშნები	№ A.04.22

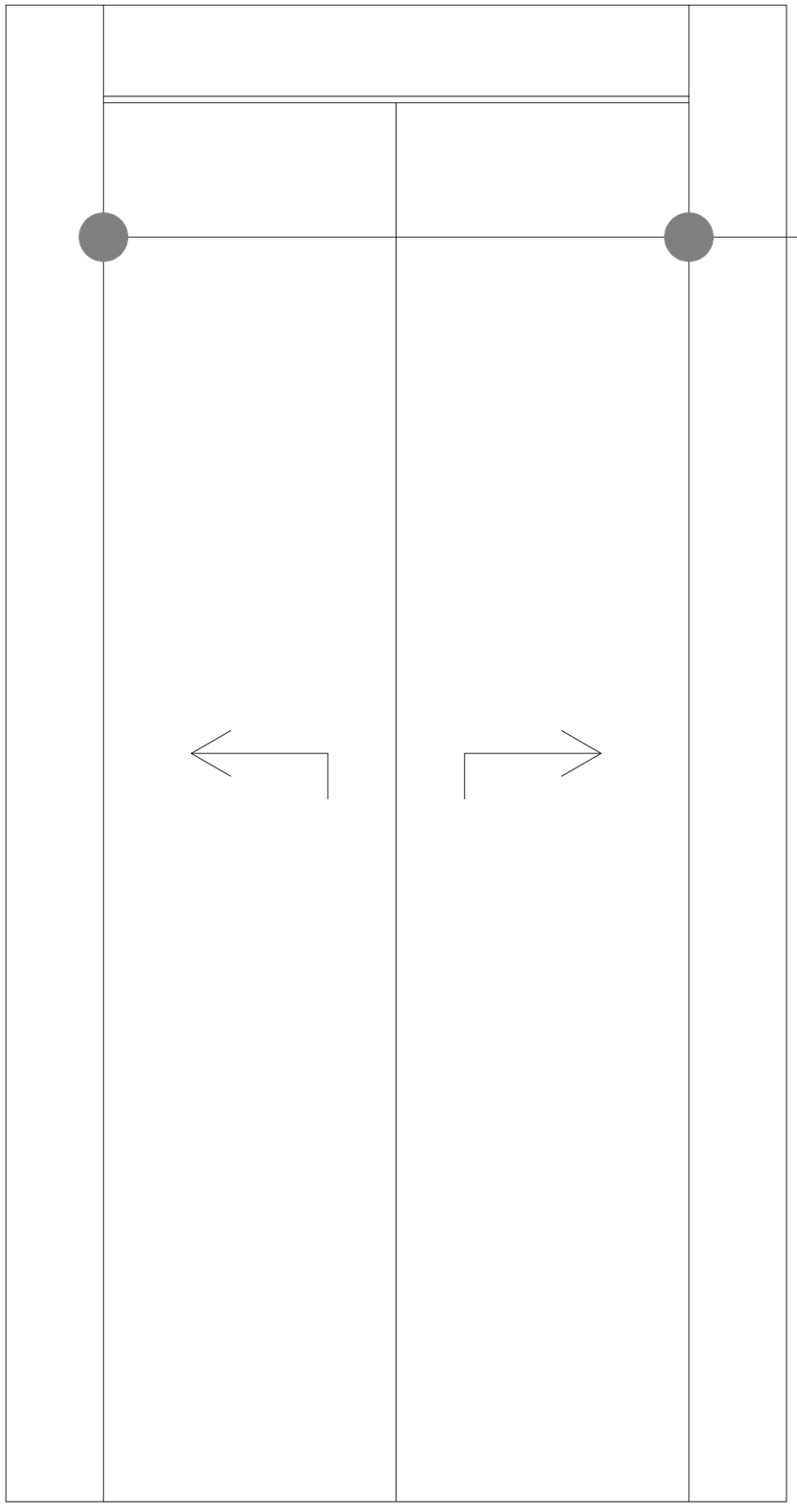

სასწრაფო სამედიცინო დახმარების საერთაშორისო სიმბოლო (სიცოცხლის ვარსკვლავი) განთავსდება ლიფტის ჩარჩოს ორივე მხარეს



ნიშანი განთავსდება ლიფტის გამოსაძახებელ ღილაკთან



ხანძრის დროს ლიფტი არ მუშაობს



ნიშნების განთავსების ადგილები

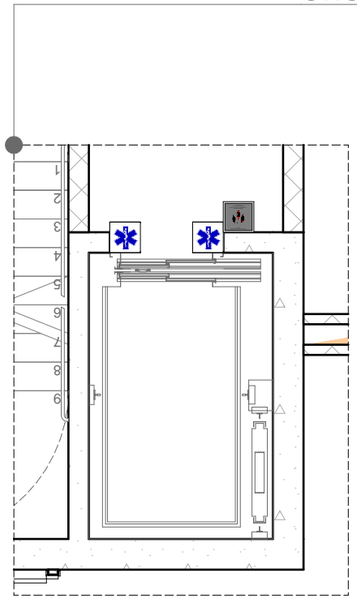

მისამართი: ქალაქი თბილისი, ვასო გოძიაშვილის IV შესახვევი, N 10 ს/კ 01.10.10.020.215	პროექტის სახელწოდება: მრავალბინიანი საცხოვრებელი სახლი	ავტორები: ნ. სულხანიშვილი ლ. გერგანაშვილი	მასშტაბი: 1:100	თარიღი: სექტემბერი	ნახაზის დასახელება: ნიშნები	№ A.04.23