ფასადი 1-7

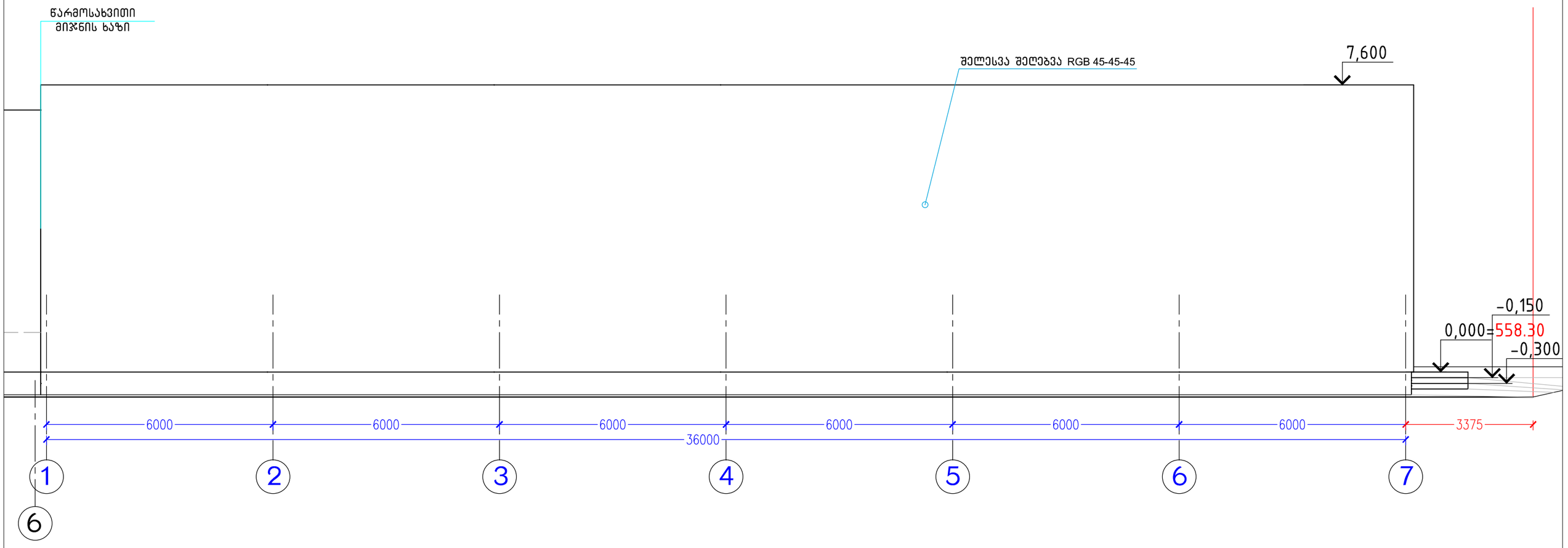

ფორმატი	ექსპლიკაცია	პირობითი ნიშები	ი.მ. კონსტანტინე ტურავა	დამკვეთი: შპს "ვესტა"
A-2		კოლონა თბოიზოლაცია, შელესვა-შეღებვა ბლოკის კედელი არქ. ნიშნული ჭრილის ხაზი	არქიტექტორი: კ. ტურავა	ქ.თბილისი, ლ.დევდარიანის II შესახვევი,№29. შპს "ვესტა"-ს საკუთრებაში არსებულ მიწის ნაკვეთზე საწარმოო და სასაწყობო შენობების პროექტი (შენობა№1) ფასადი 1-7 მასშტაბი: 1 : 100; თარიღი; დაკვეთა; ფურცელი: არ-; ფურც.რაოდ.

ფასადი 7-1

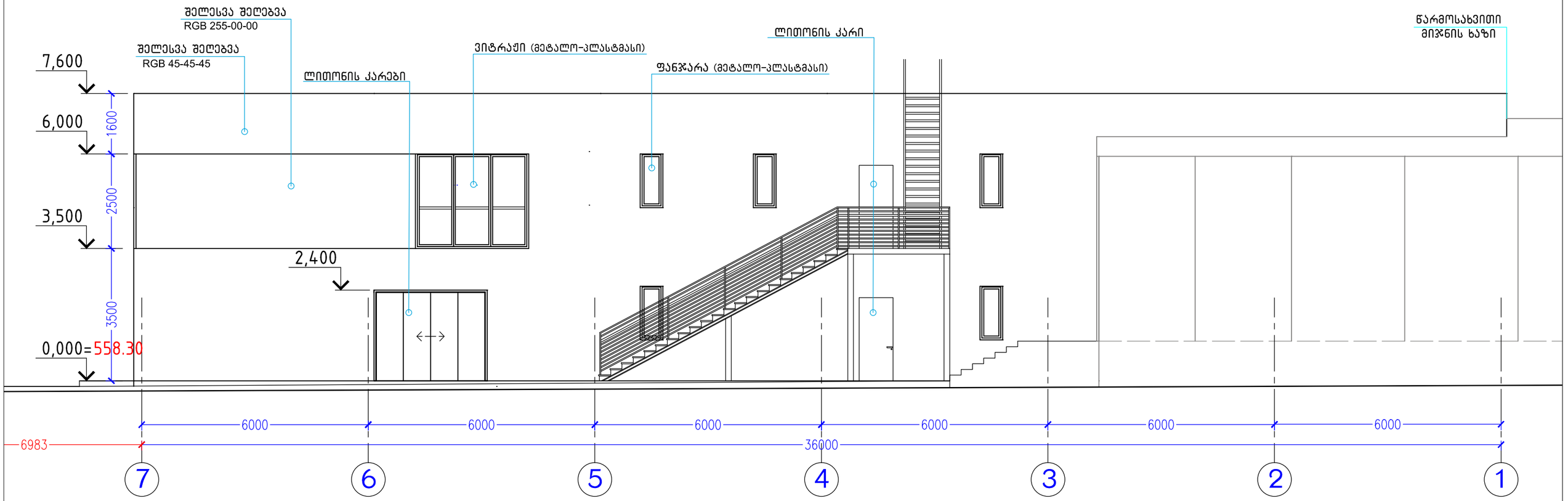

ფორმატი	ექსპლიკაცია	პირობითი ნიშები	ი.მ. კონსტანტინე ტურავა	დამკვეთი: შპს "ვესტა"
A-2		კოლონა თბოიზოლაცია, შელესვა-შეღებვა ბლოკის კედელი არქ. ნიშნული ჭრილის ხაზი	არქიტექტორი კ. ტურავა	ქ.თბილისი, ლ.დევდარიანის II შესახვევი,№29. შპს "ვესტა"-ს საკუთრებაში არსებულ მიწის ნაკვეთზე საწარმოო და სასაწყობო შენობების პროექტი (შენობა№1) ფასადი 7-1 მასშტაბი 1 : 100; თარიღი; დაკვეთა; ფურცელი არ-; ფურც.რაოდ.

ფასადი ა-გ

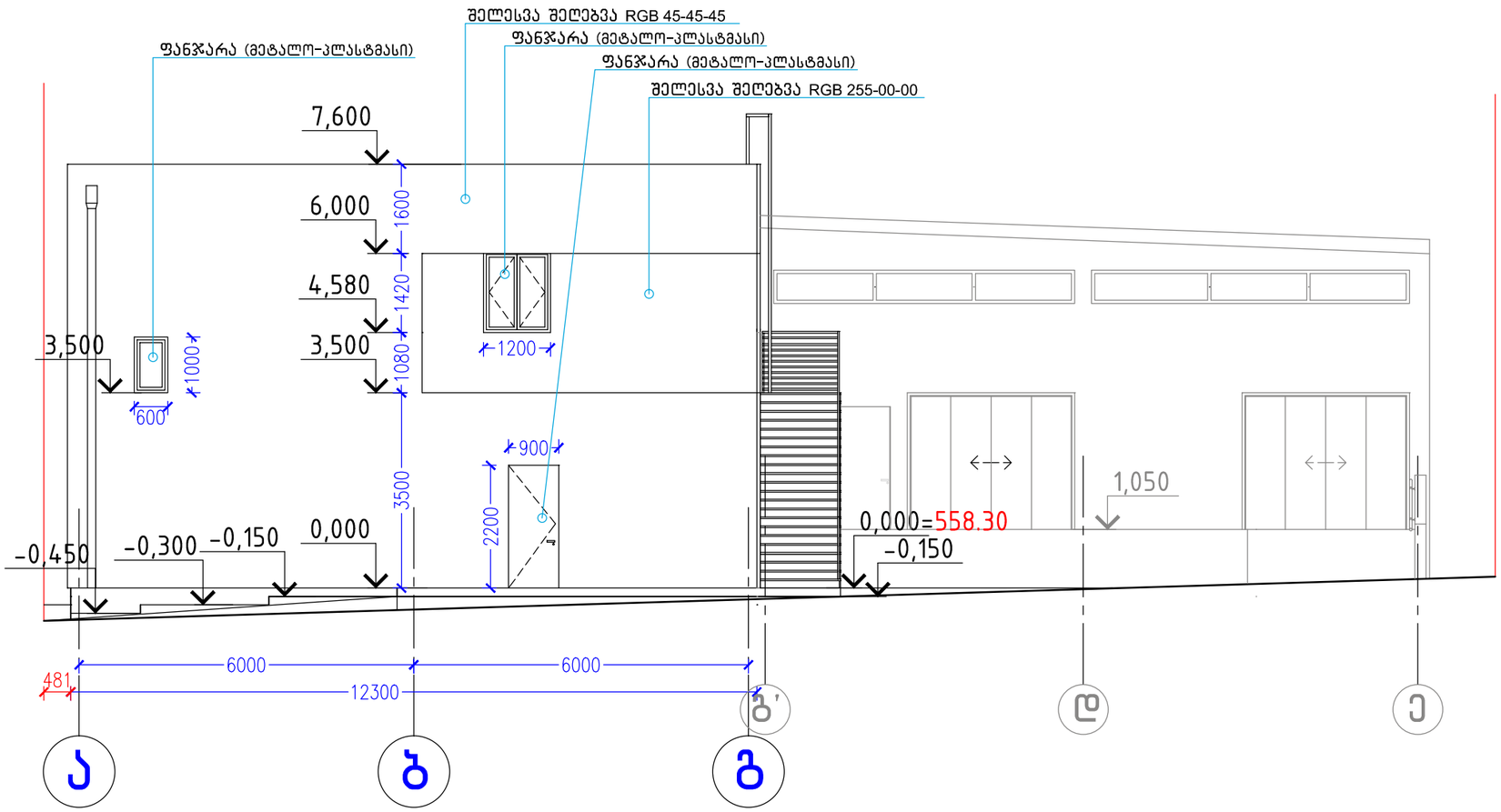

ფორმატი	ექსპლიკაცია	პირობითი ნიშები			ი.მ. კონსტანტინე ტურავა			დამკვეთი: შპს "ვესტა"				
								ქობილისი, ლ.დევდარიანის II შესახვევი,№29. შპს "ვესტა"-ს საკუთრებაში არსებულ მიწის ნაკვეთზე საწარმოო და სასაწყობო შენობების პროექტი (შენობა№1)				
A-2		კოლონა		არქ. ნიშნული				ფასადი ა-გ				
		თბოიზოლაცია, შელესვა-შეღებვა		ჭრილის ხაზი	არქიტექტორი	კ. ტურავა						
		ბლოკის კედელი						მასშტაბი	თარიღი	დაკვეთა	ფურცელი	ფურც.რაოდ.
								1 : 100			არ-	

ფასადი გ-ა

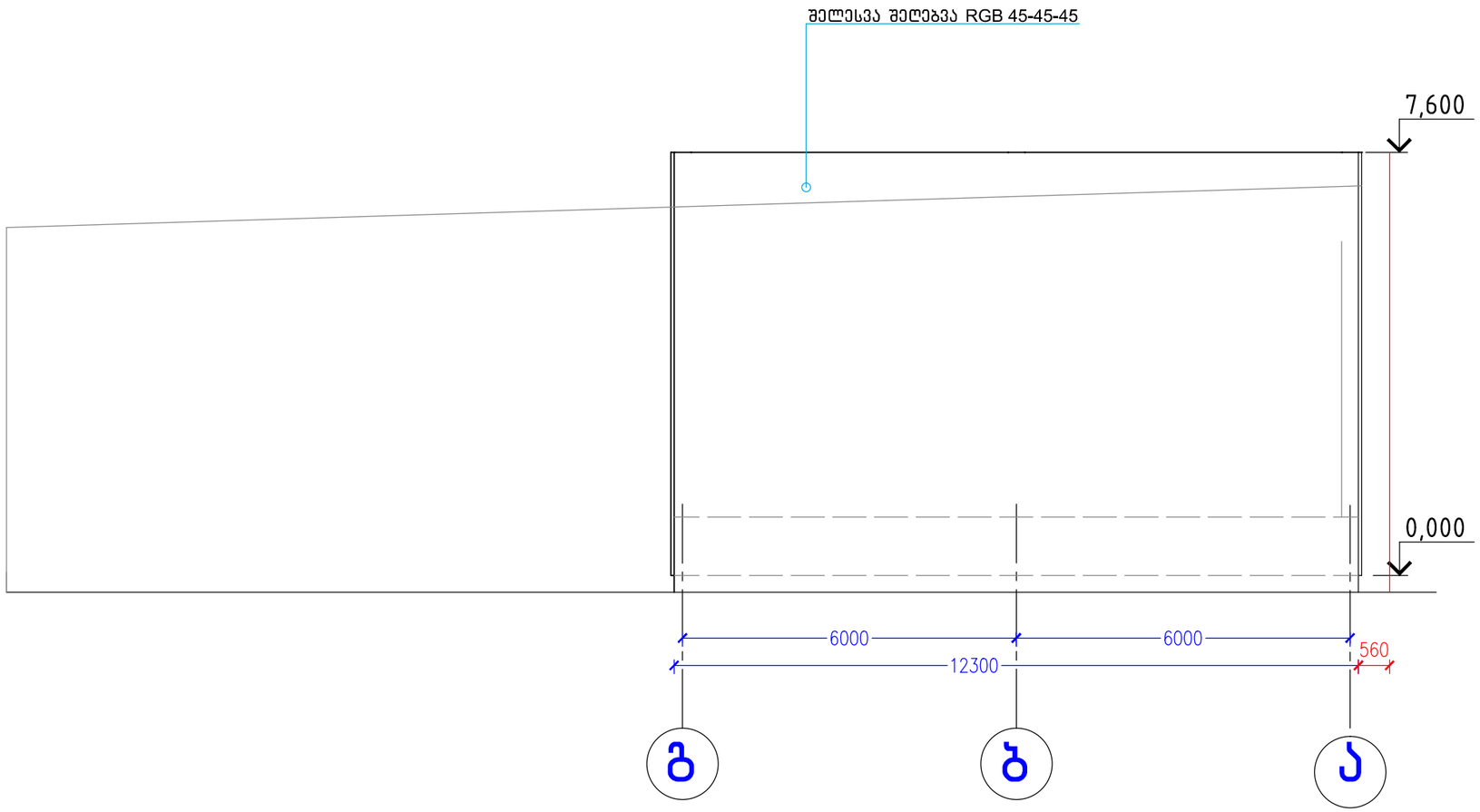

ფორმატი	ექსპლიკაცია	პირობითი ნიშები	ი.მ. კონსტანტინე ტურავა	დამკვეთი: შპს "ვესტა"
A-2		კოლონა სენდვიჩ პანელი მილკვადრატი ბლოკის კედელი არქ. ნიშნული ჭრილის ხაზი	არქიტექტორი: კ. ტურავა	ქ.თბილისი, ლ.დევდარიანის II შესახვევი,№29. შპს "ვესტა"-ს საკუთრებაში არსებულ მიწის ნაკვეთზე საწარმოო და სასაწყობო შენობების პროექტი (შენობა№1) ფასადი გ-ა მასშტაბი: 1 : 100; თარიღი:; დაკვეთა:; ფურცელი: არ-; ფურც.რაოდ.:

ფასადი 1-6

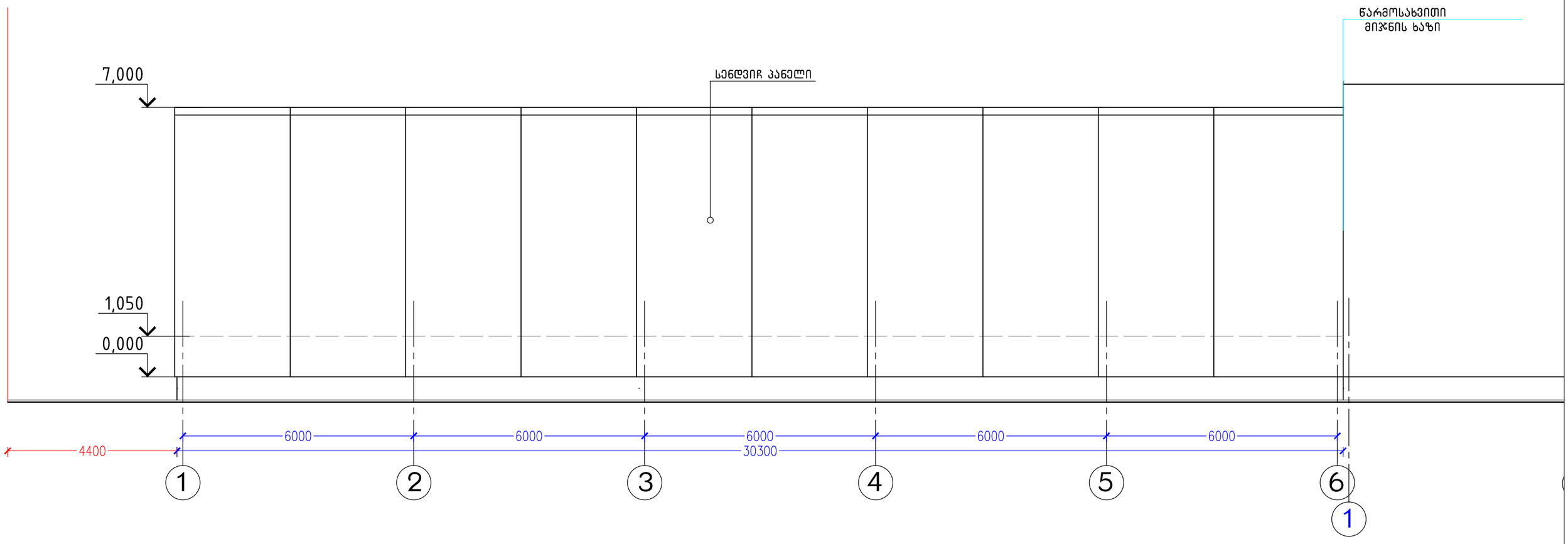

ფორმატი	ექსპლიკაცია	პირობითი ნიშები	ი.მ. კონსტანტინე ტურავა	დამკვეთი: შპს "ვესტა"
A-2		კოლონა სენდვიჩ პანელი მილკვადრატი ბლოკის კედელი არქ. ნიშნული ჭრილის ხაზი	არქიტექტორი: კ. ტურავა	ქ.თბილისი, ლ.დევდარიანის II შესახვევი,№29. შპს "ვესტა"-ს საკუთრებაში არსებულ მიწის ნაკვეთზე საწარმოო და სასაწყობო შენობების პროექტი (შენობა№2) ფასადი 1-6 მასშტაბი: 1 : 100; თარიღი:; დაკვეთა:; ფურცელი: არ-; ფურც.რაოდ.:

ფასადი 8-1

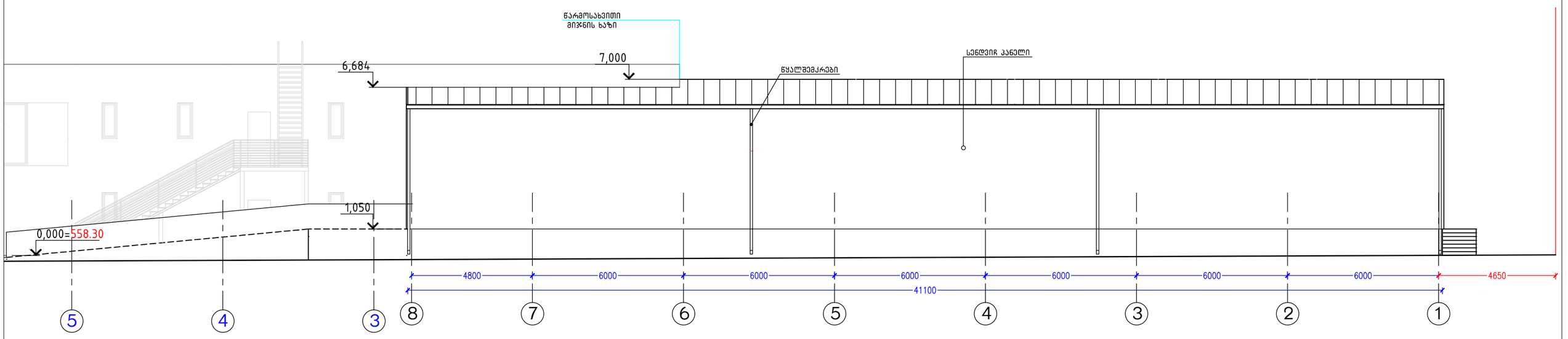

ფორმატი	ექსპლიკაცია	პირობითი ნიშები	ი.მ. კონსტანტინე ტურავა			დამკვეთი: შპს "ვესტა"				
A-2		კოლონა სენდვიჩ პანელი მილკვადრატი ბლოკის კედელი არქ. ნიშნული ჭრილის ხაზი				ქ.თბილისი, ლ.დევდარიანის II შესახვევი,№29. შპს "ვესტა"-ს საკუთრებაში არსებულ მიწის ნაკვეთზე საწარმოო და სასაწყობო შენობების პროექტი (შენობა№2)				
			არქიტექტორი	კ. ტურავა		ფასადი 8-1				
						მასშტაბი	თარიღი	დაკვეთა	ფურცელი	ფურც.რაოდ.
						1 : 100			არ-	

ფასადი გ'-ე

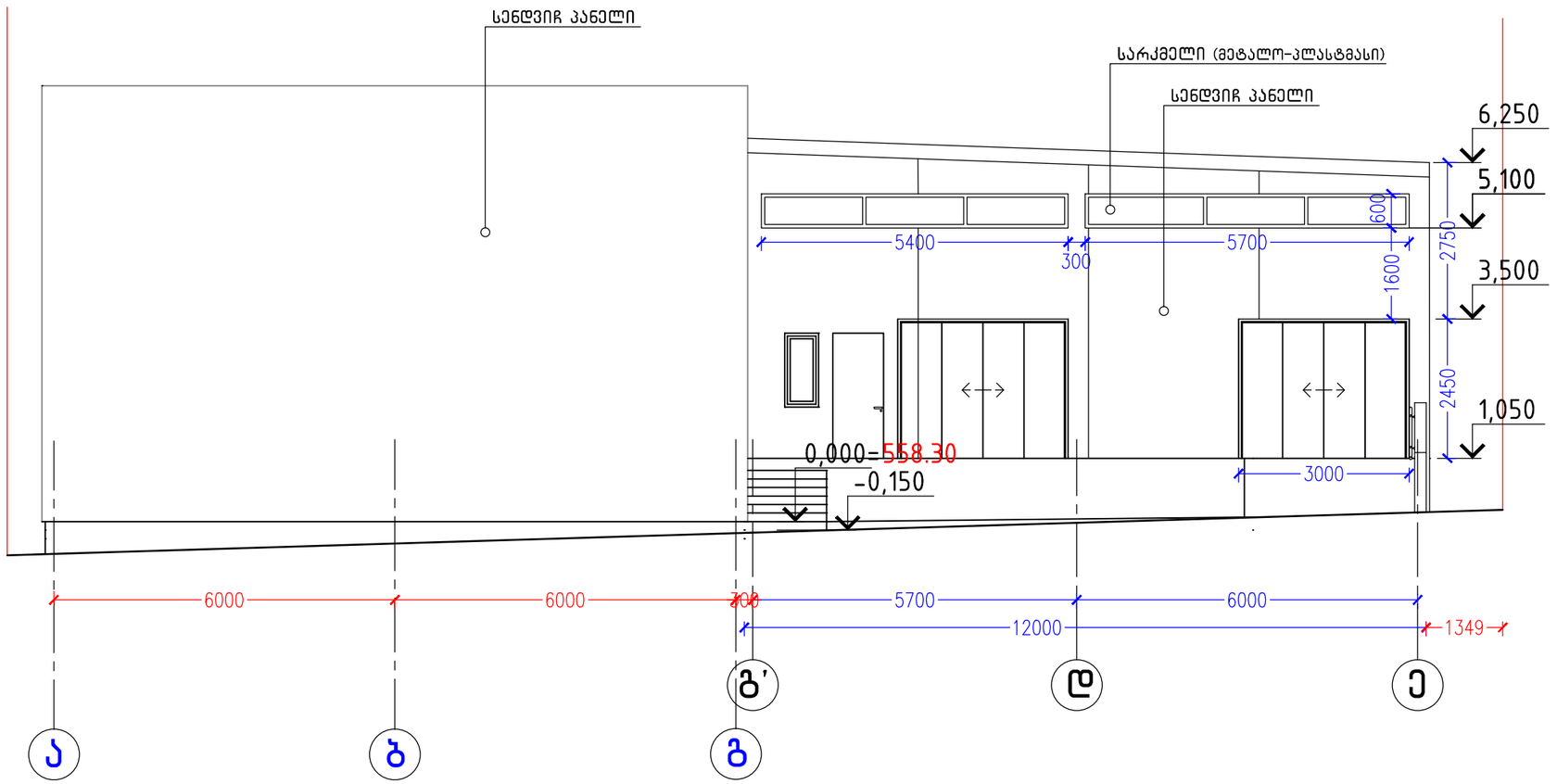

| ფორმატი | ექსპლიკაცია | პირობითი ნიშები | | |

ფასადი ე-ა

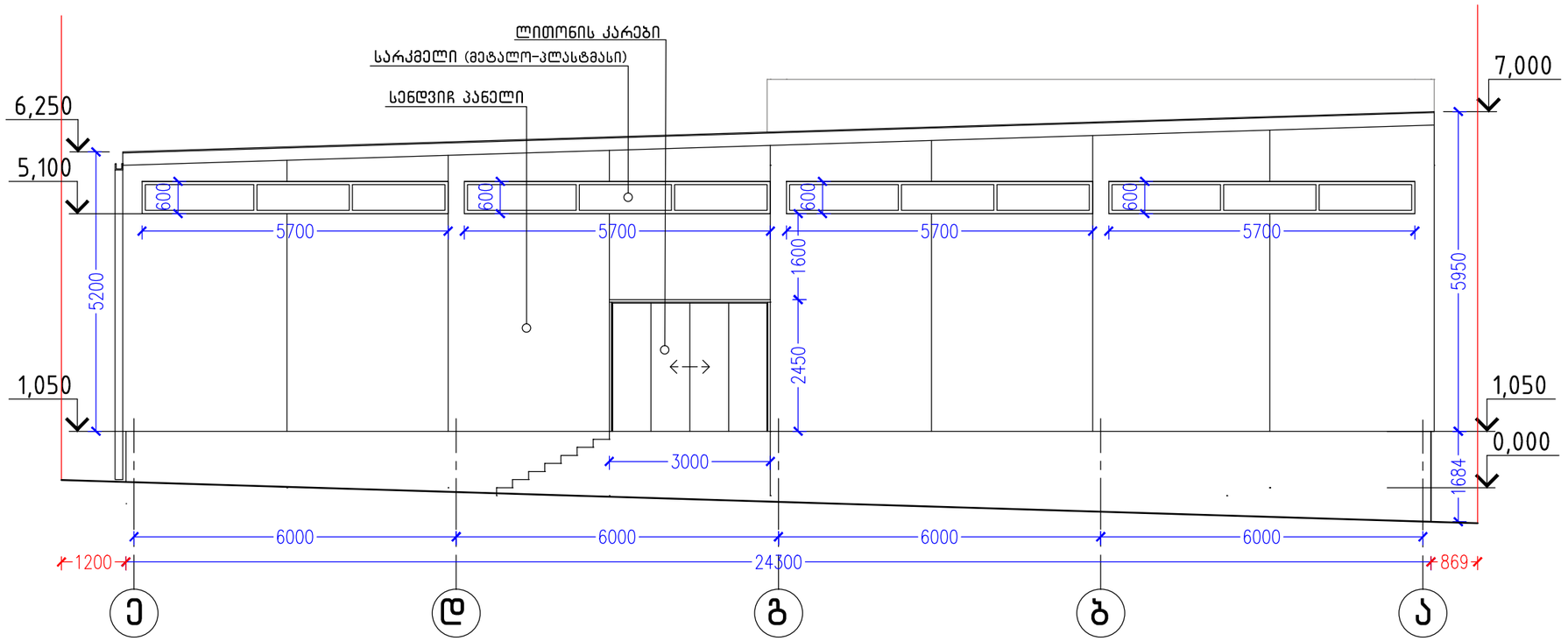

ფორმატი	ექსპლიკაცია	პირობითი ნიშები	ი.მ. კონსტანტინე ტურავა	დამკვეთი: შპს "ვესტა"
A-2		კოლონა სენდვიჩ პანელი მილკვადრატი ბლოკის კედელი არქ. ნიშნული ჭრილის ხაზი	არქიტექტორი: კ. ტურავა	ქ.თბილისი, ლ.დევდარიანის II შესახვევი,№29. შპს "ვესტა"-ს საკუთრებაში არსებულ მიწის ნაკვეთზე საწარმოო და სასაწყობო შენობების პროექტი (შენობა№2) ფასადი გ'-ე მასშტაბი: 1 : 100; თარიღი; დაკვეთა; ფურცელი: არ-; ფურც.რაოდ.