გალერია მზიურის მიმდებარედ

კონსტრუქციული ნაწილი

მუშა პროექტი

თბილისი 2024

ვერტიკალური გეგმარებითი ორგანიზაციის სქემა

№	დასახელება	რაოდენობა
1	ტექნიკური ზედამხედველობის ინჟინერი	00
1	სამშენებლო ობიექტის ხელმძღვანელი	1.00
2	სამშენებლო ფიზიკური პირების ანაზღაურების ბუღალტერი -4.820 ნებადართული	1.01
3	ბუღალტერიის ფიზიკური პირების ანაზღაურების ბუღალტერი -0.100 ნებადართული	1.02
4	ბუღალტერიის ფიზიკური პირების ბუღალტერი 3.00 ნებადართული	1.03
5	ბუღალტერიის ფიზიკური პირების ბუღალტერი 6.70 ნებადართული	1.04
6	სამედიცინო	2.00
7	სამედიცინო ფიზიკური პირების და ვის ბრძანების ბუღალტერი -4.820 ნებადართული	2.01
8	ვეტერინარული ანალიზების ბუღალტერი -4.820 ნებადართული	2.02
9	სამედიცინო ფიზიკური პირების ანალიზების -4.820 ნებადართული	2.03
10	სვეტების	3.00
11	ბრძ. ტ/ბ სვეტების ანალიზების სამუშაოების	3.01
12	ბრძ. ტ/ბ სვეტების-2 ანალიზების სამუშაოების	3.02
13	ბრძ. ტ/ბ სვეტების-3 ანალიზების სამუშაოების	3.03
14	კედლების	4.00
15	ბრძ. ტ/ბ კედლების ანალიზების ბუღალტერი -4.820 და -0.050 ნებადართული	4.01
16	ბრძ. ტ/ბ კედლების ფიზიკური პირების ანაზღაურების	4.02
17	ბრძ. ტ/ბ კედლების ანალიზების	4.03
18	ბრძ. ტ/ბ კედლების ანალიზების	4.04
19	ბრძ. ტ/ბ კედლების ანალიზების	4.05
20	ბრძ. ტ/ბ კედლების ანალიზების	4.06
21	ბრძ. ტ/ბ კედლების ანალიზების	4.07
22	ბრძ. ტ/ბ კედლების პროფილების სამუშაოების ბუღალტერიის	4.08
23	ანალიზების	5.00
24	ბრძ. ტ/ბ ანალიზი-1 ანალიზების ბუღალტერიის	5.01
25	ბუღალტერიები	6.00
26	ბუღალტერიის ფილების კედლების ანალიზების ბუღალტერი	6.01
27	სერტიფიკატების ანალიზების ბრძანებების ბუღალტერი	6.02
28	ტ/ბ ფილების ანალიზები	6.03
29	ტ/ბ ფილების ანალიზების ბუღალტერიები	6.04

ნახატის №:	1
ფორმატი:	A3

შპს „ვერტიკალური ჯგუფი“
ელ.ფოსტა: info@vertical.ge
ტელ.: +995 32 2 45 67 89

ინჟინერი ანა ბერიძე
ტექნიკური ზედამხედველობის სამსახური

ინჟინერი ლევან ქავთარაძე
ტექნიკური ზედამხედველობის სამსახური

ინჟინერი ნინო ჯაფარიძე
ტექნიკური ზედამხედველობის სამსახური

ინჟინერი გიორგი ლომთათიძე
ტექნიკური ზედამხედველობის სამსახური

ინჟინერი ეკატერინე ბერიშვილი
ტექნიკური ზედამხედველობის სამსახური

ინჟინერი ნიკოლოზ ჩხეიძე
ტექნიკური ზედამხედველობის სამსახური

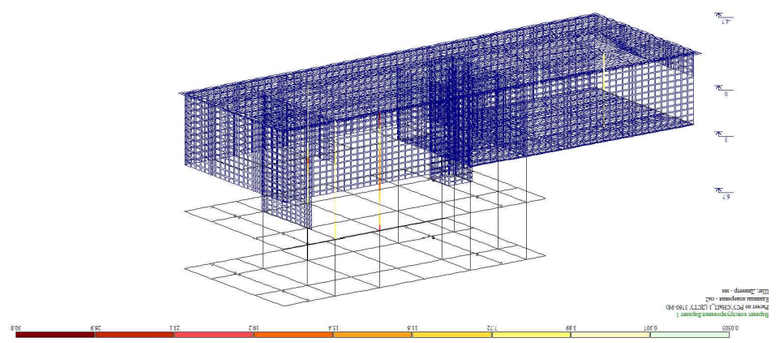

Общий вид



Общий вид

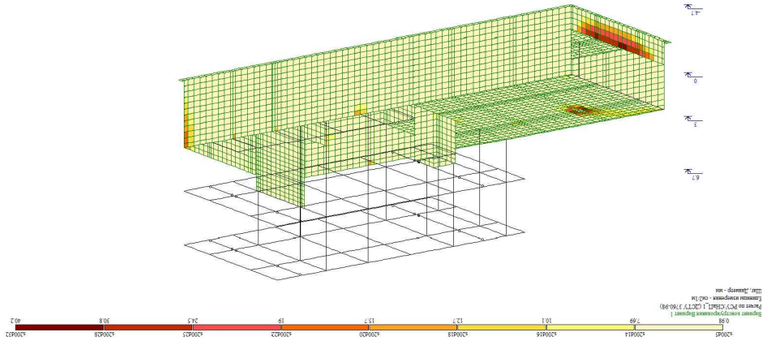

Общий вид

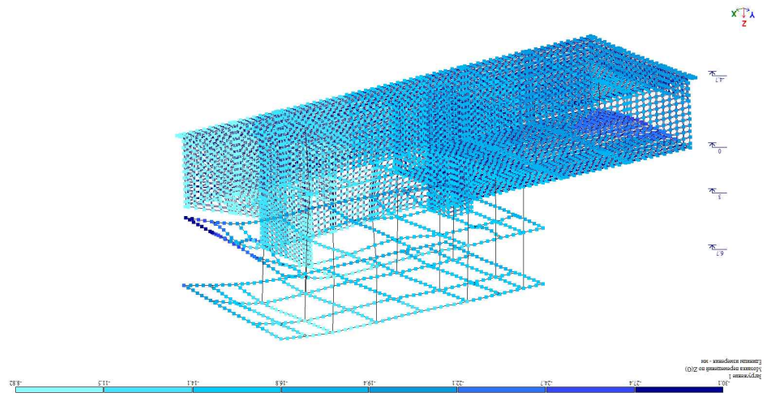

Общий вид

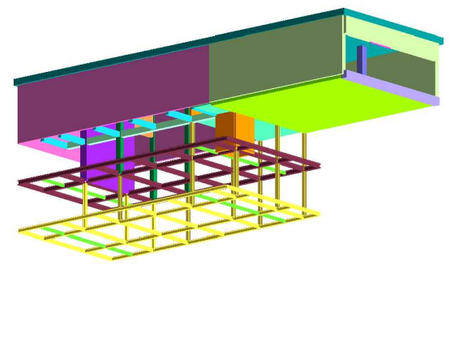

Гип	Обозначение	Наименование	Примечание
Гип	Обозначение	Наименование	Примечание
Гип	Обозначение	Наименование	Примечание

მოდალური ანალიზის შედეგი

galeria: Периоды колебаний (01)

Передать | Сохранить | Сверстать | Предыдущий | Следующий | Копировать | Фильтр

ЗАГР	N п/п	Собств...	Рад/с.	Гц.	Периоды	Коэф. ...	Масса	Сумма ...
3 - (мод. 53)								
3	1	179.975593	13.415498	2.136226	0.468115	-0.156420	0.004682	0.004682
3	2	296.042765	17.205893	2.739792	0.364991	0.118423	0.007903	0.012585
3	3	523.891405	22.888674	3.644693	0.274372	0.053578	0.000993	0.013578
3	4	701.593835	26.487617	4.217773	0.237092	-0.223082	0.004564	0.018142
3	5	937.279887	30.615027	4.875004	0.205128	-0.331975	0.089611	0.107753
3	6	1153.92191	33.969426	5.409144	0.184872	1.361401	0.502404	0.610157
3	7	1251.92242	35.382516	5.634159	0.177489	-0.338186	0.031013	0.641171
3	8	1548.37775	39.349431	6.265833	0.159596	0.668095	0.015369	0.656540
3	9	1740.79219	41.722802	6.643758	0.150517	1.159584	0.214115	0.870655
3	10	1903.50277	43.629151	6.947317	0.143940	0.044211	0.000976	0.871631
3	11	1966.25852	44.342514	7.060910	0.141625	-2.220702	2.072960	2.944591
3	12	2424.38475	49.238042	7.840453	0.127544	1.734927	0.206052	3.150643
3	13	2592.48942	50.916495	8.107722	0.123339	0.051227	0.010657	3.161299
3	14	2873.91221	53.608882	8.536446	0.117145	-1.643767	0.069123	3.230422
3	15	3101.31480	55.689450	8.867747	0.112768	0.084289	0.002884	3.233306
3	16	3268.32903	57.169302	9.103392	0.109849	-0.203870	0.012804	3.246110
3	17	3374.36056	58.089247	9.249880	0.108110	-0.495146	0.022891	3.269001
3	18	3757.40219	61.297652	9.760773	0.102451	-1.685723	7.932566	11.201567
3	19	3936.36160	62.740430	9.990514	0.100095	-0.353127	0.076640	11.278207
3	20	4268.73339	65.335545	10.403749	0.096119	0.031427	0.000409	11.278616
3	21	4466.04406	66.828467	10.641476	0.093972	0.084791	0.004977	11.283593
3	22	5184.39125	72.002717	11.465401	0.087219	2.731445	1.625825	12.909418
3	23	5486.85463	74.073306	11.795112	0.084781	4.035751	1.477242	14.386659
3	24	5631.14340	75.040945	11.949195	0.083688	-0.741657	0.136880	14.523539
3	25	5958.30957	77.190087	12.291415	0.081358	-4.440386	1.713646	16.237185
3	26	6092.25833	78.052920	12.428809	0.080458	-0.407616	0.026680	16.263866
3	27	6573.85177	81.079293	12.910715	0.077455	1.981746	0.270998	16.534864
3	28	7265.75472	85.239397	13.573152	0.073675	-1.546036	2.710577	19.245441
3	29	7766.44680	88.127446	14.033033	0.071260	-0.040191	0.000130	19.245571
3	30	8202.75371	90.569055	14.421824	0.069339	-0.084181	0.009563	19.255134
4 - (мод. 53)								
4	1	179.975593	13.415498	2.136226	0.468115	-1.876965	0.674136	0.674136
4	2	296.042765	17.205893	2.739792	0.364991	-1.160628	0.759149	1.433285
4	3	523.891405	22.888674	3.644693	0.274372	-0.107704	0.004012	1.437297
4	4	701.593835	26.487617	4.217773	0.237092	-1.346986	0.166399	1.603696
4	5	937.279887	30.615027	4.875004	0.205128	-0.177047	0.025488	1.629184
4	6	1153.92191	33.969426	5.409144	0.184872	-0.666278	0.120335	1.749519
4	7	1251.92242	35.382516	5.634159	0.177489	-1.701796	0.785328	2.534847
4	8	1548.37775	39.349431	6.265833	0.159596	0.780692	0.020987	2.555834
4	9	1740.79219	41.722802	6.643758	0.150517	-0.596767	0.056709	2.612543
4	10	1903.50277	43.629151	6.947317	0.143940	-0.258646	0.033409	2.645952
4	11	1966.25852	44.342514	7.060910	0.141625	-0.278429	0.032587	2.678539
4	12	2424.38475	49.238042	7.840453	0.127544	-2.868236	0.563176	3.241715
4	13	2592.48942	50.916495	8.107722	0.123339	3.462635	48.690036	51.931751
4	14	2873.91221	53.608882	8.536446	0.117145	-1.500984	0.057636	51.989387
4	15	3101.31480	55.689450	8.867747	0.112768	0.206742	0.017348	52.006735
4	16	3268.32903	57.169302	9.103392	0.109849	-1.440100	0.638911	52.645646
4	17	3374.36056	58.089247	9.249880	0.108110	-1.303793	0.158714	52.804359
4	18	3757.40219	61.297652	9.760773	0.102451	0.269318	0.202475	53.006835
4	19	3936.36160	62.740430	9.990514	0.100095	-0.138683	0.011821	53.018655
4	20	4268.73339	65.335545	10.403749	0.096119	0.182920	0.013853	53.032509
4	21	4466.04406	66.828467	10.641476	0.093972	0.744985	0.384217	53.416726
4	22	5184.39125	72.002717	11.465401	0.087219	-0.532925	0.061890	53.478616
4	23	5486.85463	74.073306	11.795112	0.084781	0.403571	0.014772	53.493388
4	24	5631.14340	75.040945	11.949195	0.083688	-1.212566	0.365885	53.859272
4	25	5958.30957	77.190087	12.291415	0.081358	-1.636790	0.232844	54.092117
4	26	6092.25833	78.052920	12.428809	0.080458	0.155413	0.003878	54.095995
4	27	6573.85177	81.079293	12.910715	0.077455	-1.625189	0.182255	54.278250
4	28	7265.75472	85.239397	13.573152	0.073675	-0.627620	0.446699	54.724949
4	29	7766.44680	88.127446	14.033033	0.071260	0.135766	0.001482	54.726431
4	30	8202.75371	90.569055	14.421824	0.069339	-1.305854	2.301156	57.027587

Сейсмические нагрузки

კაპიტელი ჯგუფი

CAPITELI GROUP

Capiteli group

ENGINEERING COMPANY

პროექტის დასახელება

გალერია

პროექტის მისამართი

ქ.თბილისი, "მზიურის ტერიტორია" საჩოგბურთო კომპლექსის მიმდებარედ

დამკვეთი

შ.პ.ს. ანაგი

სტადია	თარიღი	განმარტება
მპ	2022.07.25	

დაკვეთის №

CAD DWG ფაილი s-0.dwg

დირექტორი: ა. კორტავა

მთ. კონსტრუქტორი:

შეასრულა ტ. მეიფარიანი

შეამოწმა

საავტორო უფლებები კაპიტელი ჯგუფი

ნახაზის დასახელება

შენობის საანგარიშო მოდელი

A3

კონსტრუქციული ნაწილის განმარტებითი ბარათი

ქ. თბილისი "მწიურის ტერიტორია" საზოგადოებრივი კომპლექსის მიმდებარედ გალერიის კონსტრუქციული ნაწილი.
შენობა სამსართულიანია;

სეისმური დარაიონების მიხედვით სამშენებლო ტერიტორია იმყოფება 8 ბალიან ზონაში. გაანგარიშება ჩაგარებულია 8 (0.17) ბალზე.

საინჟინრო-გეოლოგიური გამოკვლევის მიხედვით, სამშენებლო ტერიტორია იმყოფება დამაკმაყოფილებელ საინჟინრო-გეოლოგიურ პირობებში - უარყოფითი ფიზიკურ-გეოლოგიური პროცესები არ არის გავრცელებული. საძირკვლის ფუძედ მიღებულია სგე-I - თიხის, თიხნარის, ღორღის, ძირითადი ქანების ნაგებობანი ნარევი

სიმკვრივე	ρ = 1.68 გ/სმ³;
პირობითი საანგარიშო წინაღობა	R ₀=130 კპა (1.3 კგძ/სმ²);
დეფორმაციის მოდული	E=10 მპა (100 კგძ/სმ²);

კლიმატური პირობები:
თოვლის ნორმატიული დატვირთვა 0.5 კპა,
ქარის ნორმატიული დატვირთვა 15 წელიწადში ერთხელ 0.48 კპა

მზიდ კონსტრუქციას წარმოადგენს მონოლითური რკინაბეტონის და ლითონის სივრცითი კარკასი ხისტის კვანძებით:

საძირკველი - ფილა h=50,0 (სმ)	ბეტონი B 30;
სვეტები - მონოლითური რკინაბეტონის 40x40, 50x50 (სმ)	ბეტონი B 30;
სართულშუა გადახურვის ფილები მონოლითური რკინაბეტონის: სისქით	20,40 (სმ); ბეტონი B 30;
კედლები - მონოლითური რკინაბეტონის 20,25,30,60 (სმ)	ბეტონი B 30;
ლითონის სვეტები	heb 240
ლითონის კოჭები	heb 240heb300

წინამდებარე პროექტი გაანგარიშებულია და დამუშავებულია საქართველოში მოქმედი სამშენებლო ნორმებისა და წესების დაცვით.

ზოგადი მითითებები

1. ქვაბულის ფუძე მიღებულ იქნას ინჟინერ-გეოლოგის მიერ, შედგეს შესაბამისი აქტი სამშენებლო ნორმებისა და წესების მიხედვით.
2. მშენებლობის ორგანიზაციამ უზრუნველყოს მონოლითურ რ/ბ-ის ჩორიზონტალურ კონსტრუქციებში: საძირკველსა და გადახურვის ფილებში ბეტონის ჩაწყობა უწყვეტად, ჩორიზონტალური მიმართულებით.
3. რ/ბ-ის კონსტრუქციების დაბეტონებისას უნდა გაეწეოს კონტროლი ბეტონის კლასს, ვიბრირებას, დაბეტონების ხარისხს და შრობის პროცესს თანახმად ГОСТ 10180-78, ГОСТ 18105.0-80, ГОСТ 18105.1-80, ГОСТ 18105.2-80.
4. რ/ბ-ის კონსტრუქციებში გამოყენებულია A500C კლასის არმატურა. შემოწმებულ იქნას არმატურის ხარისხი და შედგეს შესაბამისი აქტი.
5. ანკერებისა და ჩასაბანებელი დეტალებისთვის გამოყენებულ იქნას ლითონის ფურცელი ГОСТ 380-71-ის მიხედვით.
6. ანკერები დამზადდეს ხელის რკალური შედუღებით განლრუებულ ნახვრეტში ГОСТ 19292-73-ის მიხედვით.
7. რ/ბ-ის კონსტრუქციებში გრძივი არმატურების დაკავშირება შესრულეს გადაღებით - წინამდებარე პროექტის და სამშენებლო ნორმების და წესების მიხედვით.
8. კარკასის ღეროვან ელემენტებში განივი არმირება შესრულეს შეკრული არმატურის საკეტების მეშვეობით, რომელთა ბოლოები გადაღუნოს და ჩაანკერდეს კონსტრუქციის განში.
9. რ/ბ-ის კონსტრუქციებში პროექტით გათვალისწინებულია B -25 კლასის ბეტონი. კონსტრუქციებში ბეტონის ჩაწყობა შესრულეს ვიბრატორის გამოყენებით.
მშენებლობის პროცესში განხორციელეს ბეტონის კლასის სისტემატური კონტროლი, თანახმად სამშენებლო ნორმებისა.
ბეტონის დამზადებასას განსაკუთრებული ყურადღება მიექცეს ცემენტის შემადგენლობას და ხარისხს - დანიშნულების მიხედვით.
10. კონსტრუქციულ ნახაზებზე მუშა არმატურები მაბმულია ელრძულად, ზომები მმ-შია ნაჩვენები.
11. ბეტონის მომზადების შედაპირა, ასევე საძირკვლისა და სარღაფის კედლის გრუნტთან საკონტაქტო შედაპირები, დამუშავდეს და მოეწყოს ჰიდროიზოლაცია.
12. ლითონკონსტრუქციების დამზადებისას ახელმძღვანელეთ შესაბამისად ТУ 36-2282-80 და СНиП III-18-75 "Металлические конструций . Правила производства и приемки работ ";
13. ლითონის ელემენტებისათვის მასალად გამოყენებულ იქნას ჩვეულებრივი ხარისხის ნახშირბადოვანი ფოლადი ГОСТ 380-71*-ის (СНиП -II-23-81*) მიხედვით:
14. ლითონის კონსტრუქციების ელექტროშედუღებისათვის ქარხანაში გამოყენებულ იქნას ნახევრადავტომატური ელექტროშედუღება; მშენებარე ობიექტზე ხელით ელექტროშედუღების შესრულებისას გამოყენებულ იქნას ელექტროლები ხელით რკალური შედუღებისათვის ГОСТ 9467-75-ის მიხედვით; შესაღუღებელი მავთული ГОСТ 2246-70-ის მიხედვით; ფლუსი-ГОСТ 9087-81-ის მიხედვით; ნახშირორჟანგის აირი ГОСТ 8050-76-ის მიხედვით.
15. ლითონის ელემენტების შედუღება განხორციელდეს (თუ მითითებული არ არის კონკრეტულად) მათი შეხების მთელ პერიმეტრზე (კონტურზე). შედუღების ნაკერის სიმაღლედ მიიღება 1.2h სადაც h არის შესაღუღებელი ელემენტების სისქეებს შორის უმცირესი, არანაკლები 6 მმ-ისა
16. ლითონკონსტრუქციების კვანძებში გამოყენებული იქნას ჭანჭიკი ГОСТ 7798-70-ის მიხედვით, ფოლადის მარკა ВСт .5, ქანჩი ГОСТ 5915-70-ის მიხედვით, საყელური ГОСТ 11371-98-ის მიხედვით;
17. ლითონის კონსტრუქციების ელემენტები შეიღებოს СНиП -2.03.11-85-ის „სამშენებლო კონსტრუქციების დაცვა კოროზიისაგან" მიხედვით;

პროექტის მიხედვით შენობის გეომეტრიის დაცვის მიზნით მშენებლობის პროცესი უნდა მიმდინარეობდეს გეოლოგიური მეთვალყურეობის თანხლებით.

მშენებლობის პროცესში წარმოქმნილი პრობლემები, რომლებიც შეხებაში არიან წარმოდგენილი პროექტის ან ცალკეული დეტალების ცვლილებასთან, როგორც წესი, შეთანხმდეს საპროექტო ორგანიზაციასთან.

ნაგებობის პასუხისმგებლობის კლასი

თანახმად საქართველოს პროექტირების ნორმებისა პნ 03.01-09 დანართი 3, განსახილველი შენობა მიეკუთვნება I კლასის ნაგებობას. ამ შემთხვევაში საიმედოობის კოეფიციენტი ნაგებობის პასუხისმგებლობის კლასის მიხედვით γნ=1.

თანახმად საქართველოში მოქმედი პროექტირების ნორმებისა НАГРУЗКИ И ВОЗДЕЙСТВИЯ СНиП 2.01.07-85*, განსახილველ შენობის კონსტრუქციებზე მოსული დატვირთვების საიმედოობის კოეფიციენტი γ
A . შედმივი დატვირთვებისთვის:
A 1. ნაყარი გრუნტი 1.15;
A 2. რ/ბ-ის კონსტრუქციები 1.1;
A 3. ლითონის კონსტრუქციები.....1.05;
A 4. ასაკები.....1.2;
A 5. სტაციონარული დანადგარები 1.05;
B . დროებითი დატვირთვებისთვის:
B 1. თანაბრად განაწილებული დატვირთა < 200 კგძ/მ².....1.3;
B 2. თანაბრად განაწილებული დატვირთა > 200 კგძ/მ².....1.2
C. თოვლის დატვირთვისთვის.....1.4;
C. ქარის დატვირთვისთვის.....1.4;

დროებითი ნორმატიული დატვირთვები, შესაბამისად - 250 კგ/მ²,
თოვლის ნორმატიული დატვირთა - 250 კგძ/მ²;
ქარის ნორმატიული დატვირთა - 30 კგძ/მ²;
გრუნტის კატეგორია სეისმური თვისებების მიხედვით არის მეორე.
გაანგარიშება ჩატარებულია I და II ჯგუფის მდგრადობის მიხედვით.

შენობის მზიდი კონსტრუქციების გაანგარიშება ჩატარებულია გამოთვლითი კომპლექს "LIRA SAPR "-ის მიხედვით. საანგარიშო სქემა სივრცითია. დრეკადი ფუძე მოელირებულია საყრდის ორი კოეფიციენტით (პასტერნაკის მოდელი).

CAPITELI GROUP

კაპიტელი ჯგუფი
საპროექტო კომპანია
Capiteli group
ENGINEERING COMPANY

პროექტის დასახელება
გალერია

პროექტის მისამართი
ქ.თბილისი, "მწიურის ტერიტორია" საზოგადოებრივი კომპლექსის მიმდებარედ

დამკვეთი
შ.პ.ს. ანაგი

სტადია	მარილი	განმარტება
მპ	2022.07.25	

დაკვეთის №

CAD DWG ფაილი s-0.dwg

დირექტორი: ა. კორტავა

მთ. კონსტრუქტორი:

შეასრულა ზ. მეიშვარიანი

შეამოწმა

საავტორო უფლებები კაპიტელი ჯგუფი

ნახაზის დასახელება

განმარტებითი ბარათი ზოგადი მითითებები

კ-00

A3

საძირკვლის შილის საყალიბე და კონსტრუქციების მარკირების გეგმა -4.820 ნიშნულზე

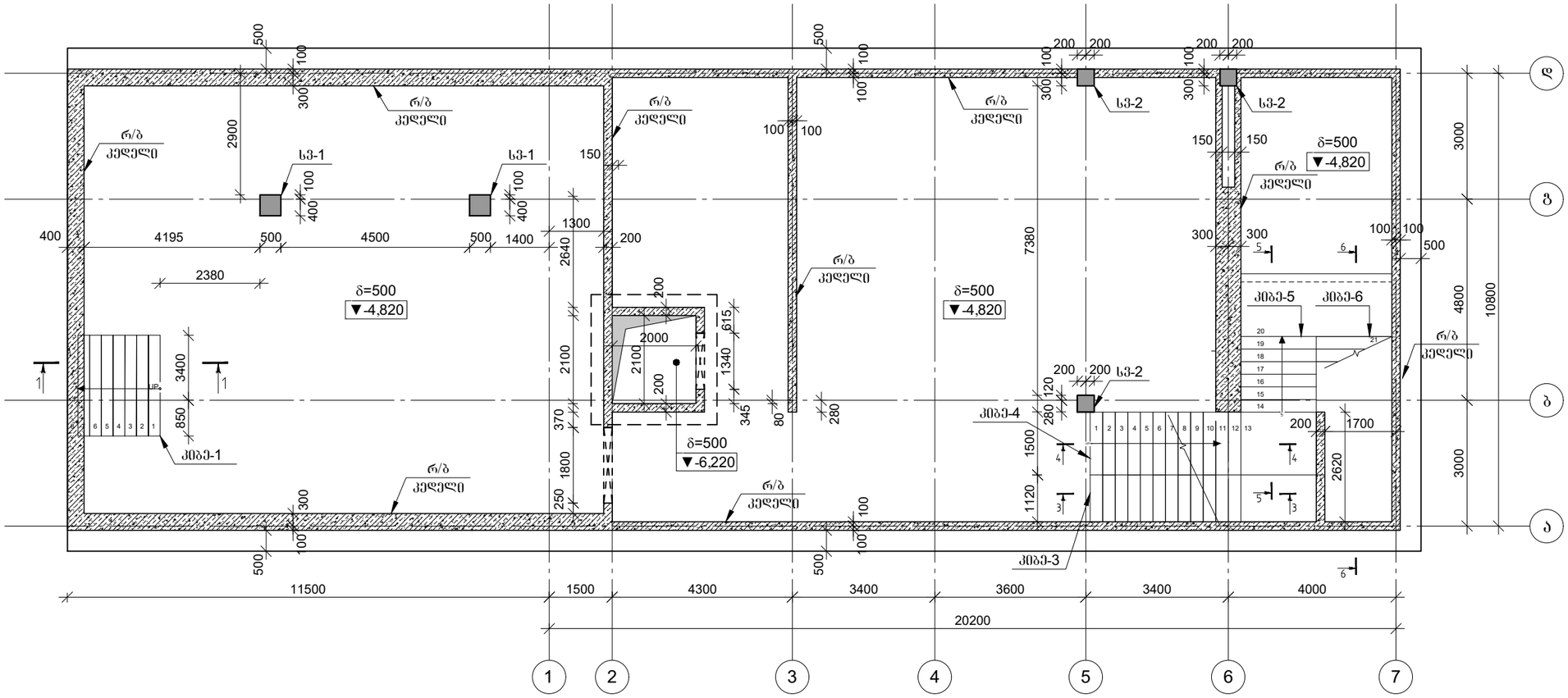

ჭრილი 4-4

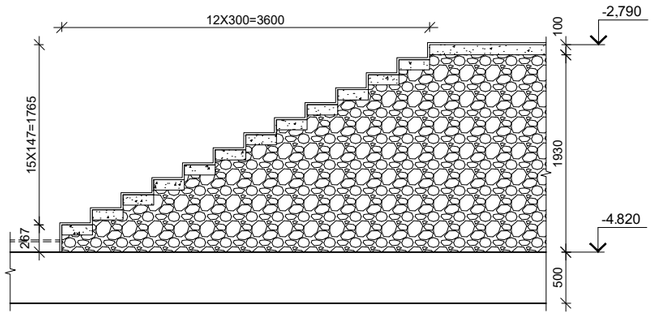

ჭრილი 5-5

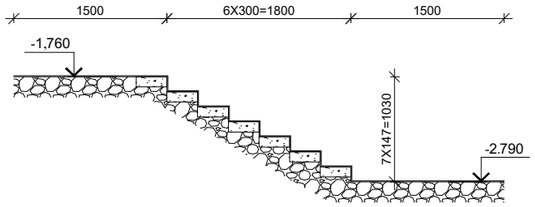

ჭრილი 6-6

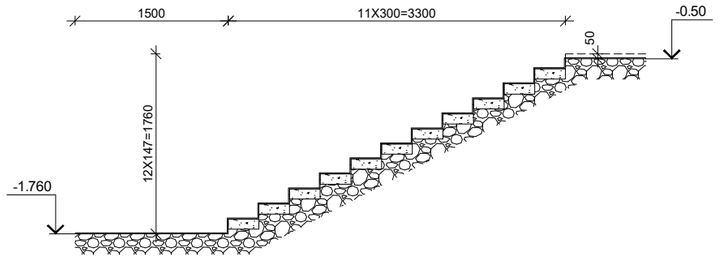

ჭრილი1-1

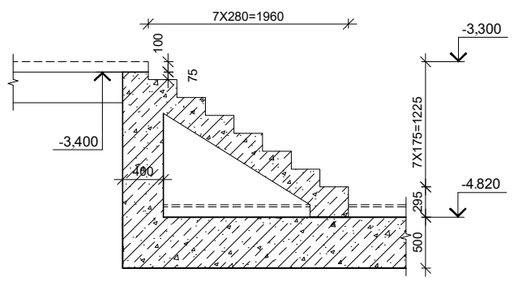

ჭრილი 3-3

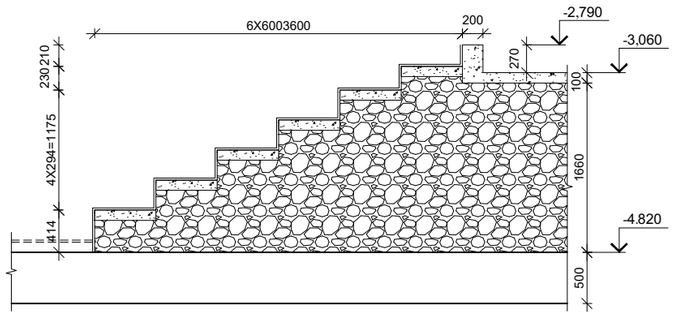

კაპიტელი ჯგუფი
საპროექტო კომპანია
Capiteli group
ENGINEERING COMPANY
CAPITELI GROUP

პროექტის დასახელება
გალერია

პროექტის მისამართი
ქ.თბილისი, "მზიურის ტერიტორია" საჩოგბურთო კომპლექსის მიმდებარედ

დამკვეთი
შ.პ.ს. ანაგი

სტადია	მარილი	განმარტება
მპ	2022.07.25	

დაკვეთის №

CAD DWG ფაილი s-1 sqemebi r3 .dwg

დირექტორი: ა. კორტავა

მთ. კონსტრუქტორი:

შეასრულა ზ. მეიშვარიანი

შეამოწმა

საავტორო უფლებები კაპიტელი ჯგუფი

ნახაზის დასახელება

საძირკვლის შილის საყალიბე და კონსტრუქციების მარკირების გეგმა -4.820 ნიშნულზე

ჯ-1.01

A3

გადახურვის ფილის საყალიბე და კონსტრუქციების მარკირების გეგმა -0.100 ნიშნულზე

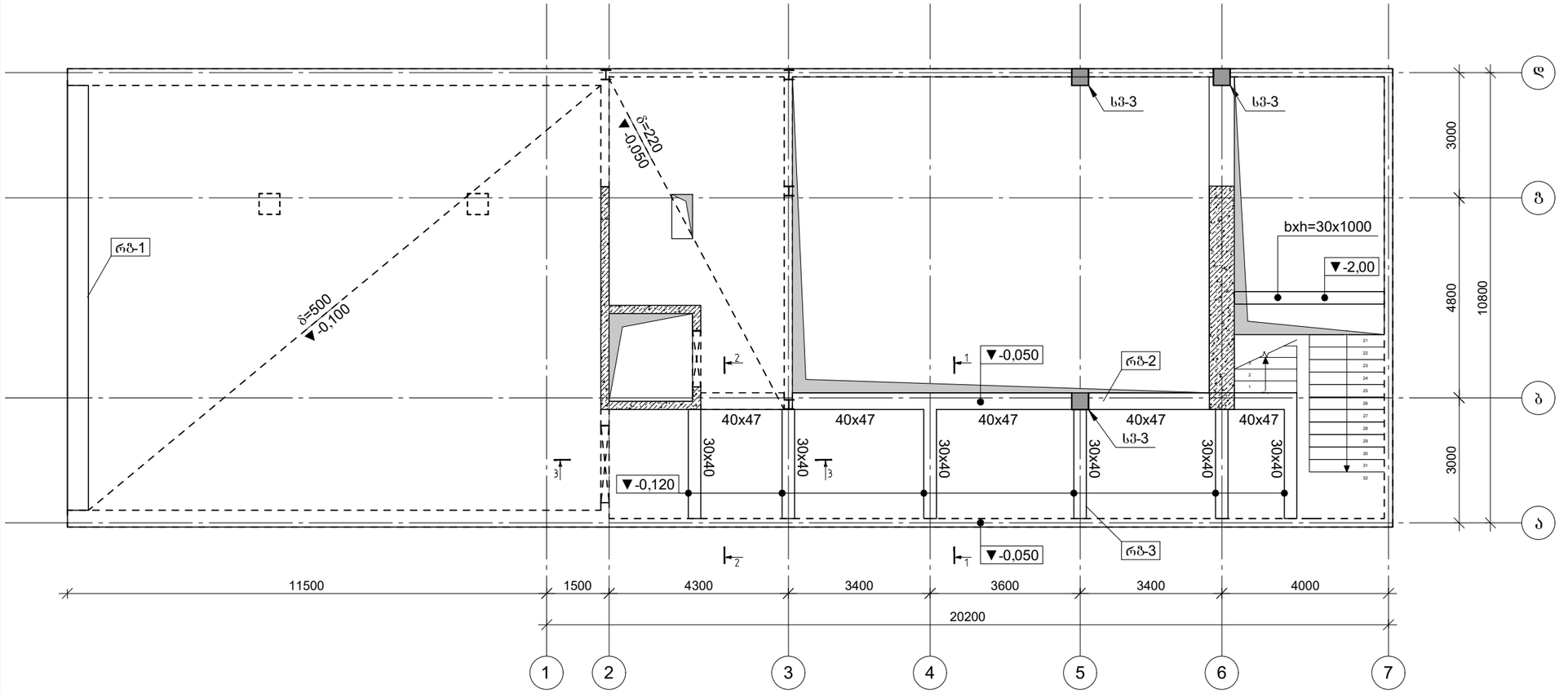

ჭრილი 1-1

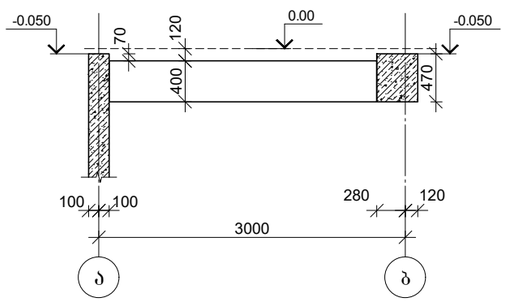

ჭრილი 2-2

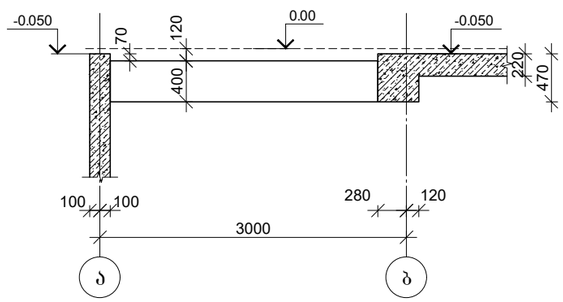

ჭრილი 3-3

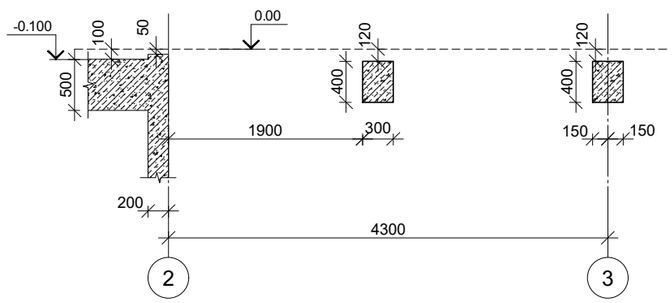

CAPITELI GROUP

კაპიტელი ჯგუფი
სააღრიცხვო კომპანია
Capiteli group
ENGINEERING COMPANY

პროექტის დასახელება
გალერია

პროექტის მისამართი
ქ.თბილისი, "მზიურის ტერიტორია" საჩოგბურთო კომპლექსის მიმდებარედ

ღამკვეთი
შ.პ.ს. ანაგი

სტადია | ობიექტი | განმარტება

მპ 2022.07.25

დაკვეთის №

CAD DWG ფაილი s-1 sqemebi r3 .dwg

დირექტორი: ა. კორტავა

მთ. კონსტრუქტორი:

შეასრულა ბ. მეიშვარიანი

შეამოწმა

საავტორო უფლებები კაპიტელი ჯგუფი

ნახაზის დასახელება

გადახურვის ფილის საყალიბე და კონსტრუქციების მარკირების გეგმა -0.100 ნიშნულზე

კ-1.02

A3

გადახურვის ფილის საყალიბე გეგმა 3.00 ნიშნულზე

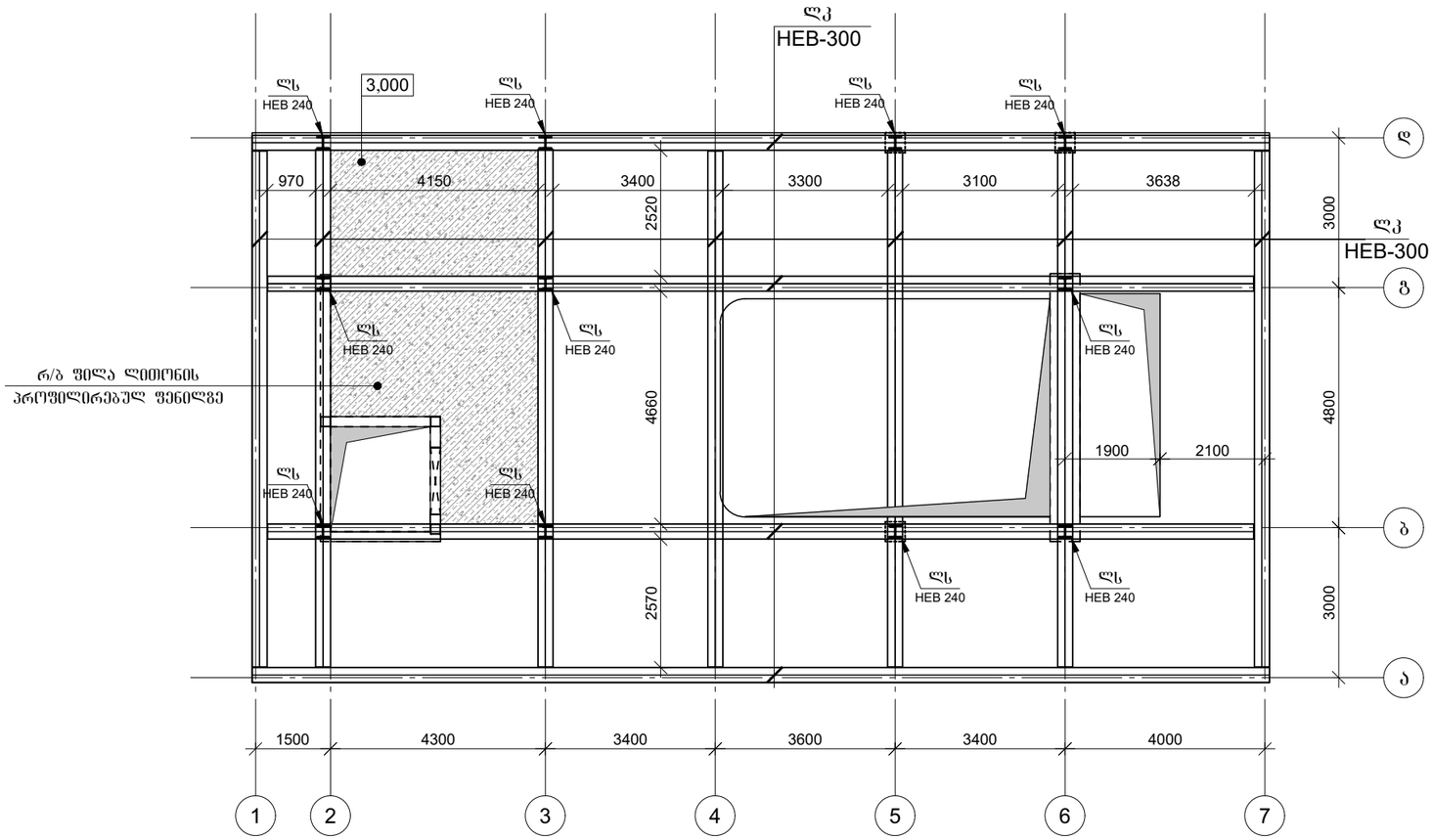

რ/ბ ფილის არმირების დეტალი

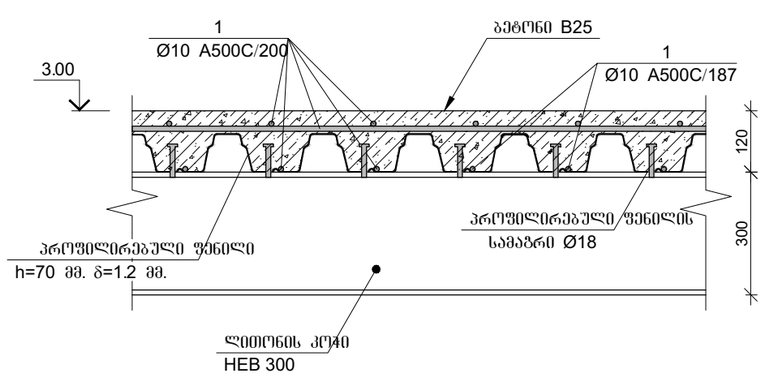

CAPITELI GROUP

კაპიტელი ჯგუფი
საპროექტო კომპანია
Capiteli group
ENGINEERING COMPANY

პროექტის დასახელება
გალერია

პროექტის მისამართი
ქ.თბილისი, "მზიურის ტერიტორია" საჩოგბურთო კომპლექსის მიმდებარედ

დამკვეთი
შ.პ.ს. ანაგი

სტადია	ფარცლი	განმარტება
მპ	2022.07.25	

დაკვეთის №

CAD DWG ფაილი s-1 sqemebi r3 .dwg

დირექტორი: ა. კორტავა

მთ. კონსტრუქტორი:

შესრულა ხ. მეიშვარიანი

შეამოწმა

საავტორო უფლებები კაპიტელი ჯგუფი

ნახაზის დასახელება

გადახურვის ფილის საყალიბე გეგმა 3.00 ნიშნულზე

კ-1.03

A3

გადახურვის ფილის საყალიბე გეგმა 6.70 ნიშნულზე

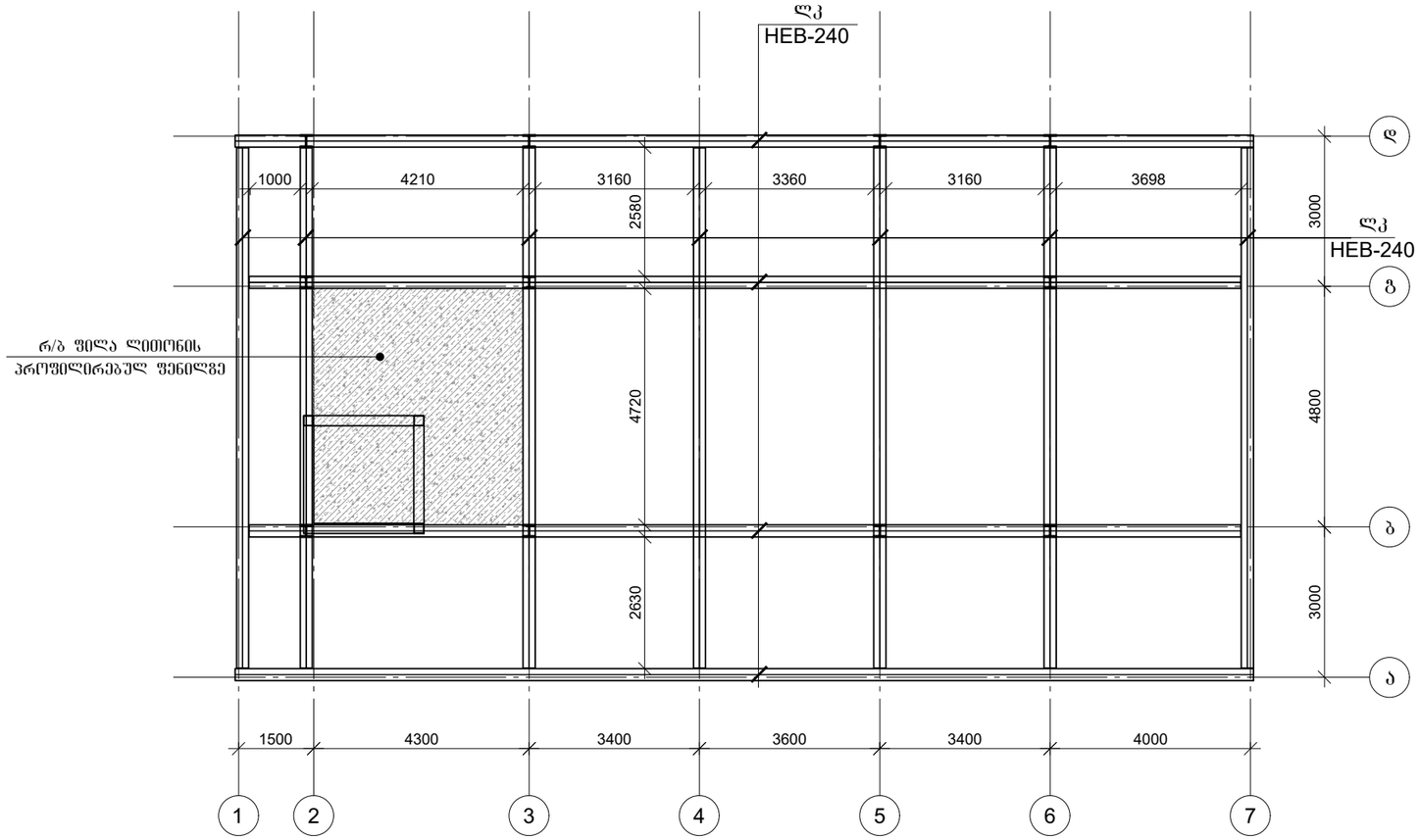

რ/ბ ფილის არმირების დეტალი

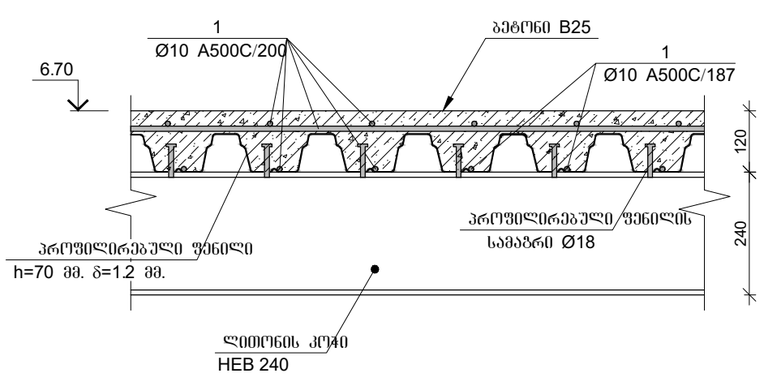

კაპიტელი ჯგუფი
საპროექტო კომპანია
Capiteli group
ENGINEERING COMPANY

პროექტის დასახელება
გალერია

პროექტის მისამართი
ქ.თბილისი, "მზიურის ტერიტორია" საჩოგბურთო კომპლექსის მიმდებარედ

დამკვეთი
შ.პ.ს. ანაგი

სტადია	ნახაზის	განმარტება
მპ	2022.07.25	

დაკვეთის №

CAD DWG ფაილი s-1 sqemebi r3 .dwg

დირექტორი: ა. კორტავა

მთ. კონსტრუქტორი:

შემსრულა ხ. მეიშვარიანი

შემამოწმა

საავტორო უფლებები კაპიტელი ჯგუფი

ნახაზის დასახელება

გადახურვის ფილის საყალიბე გეგმა 6.70 ნიშნულზე

კ-1.04

A3

საძირკვლის ფილის ქვედა შრის არმირება ჰორიზონტალური და ვერტიკალური მიმართულებით

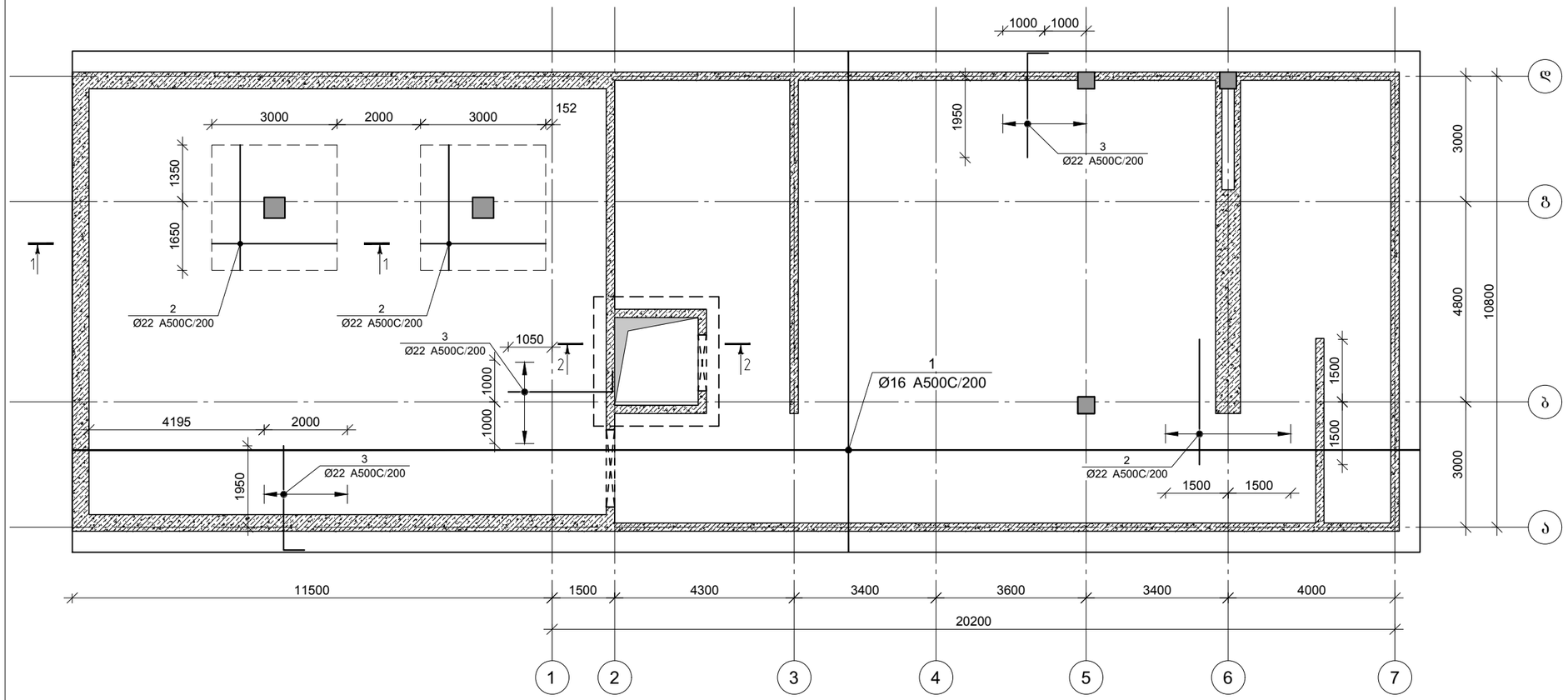

საძირკვლის ფილის გედა შრის არმირება ჰორიზონტალური და ვერტიკალური მიმართულებით

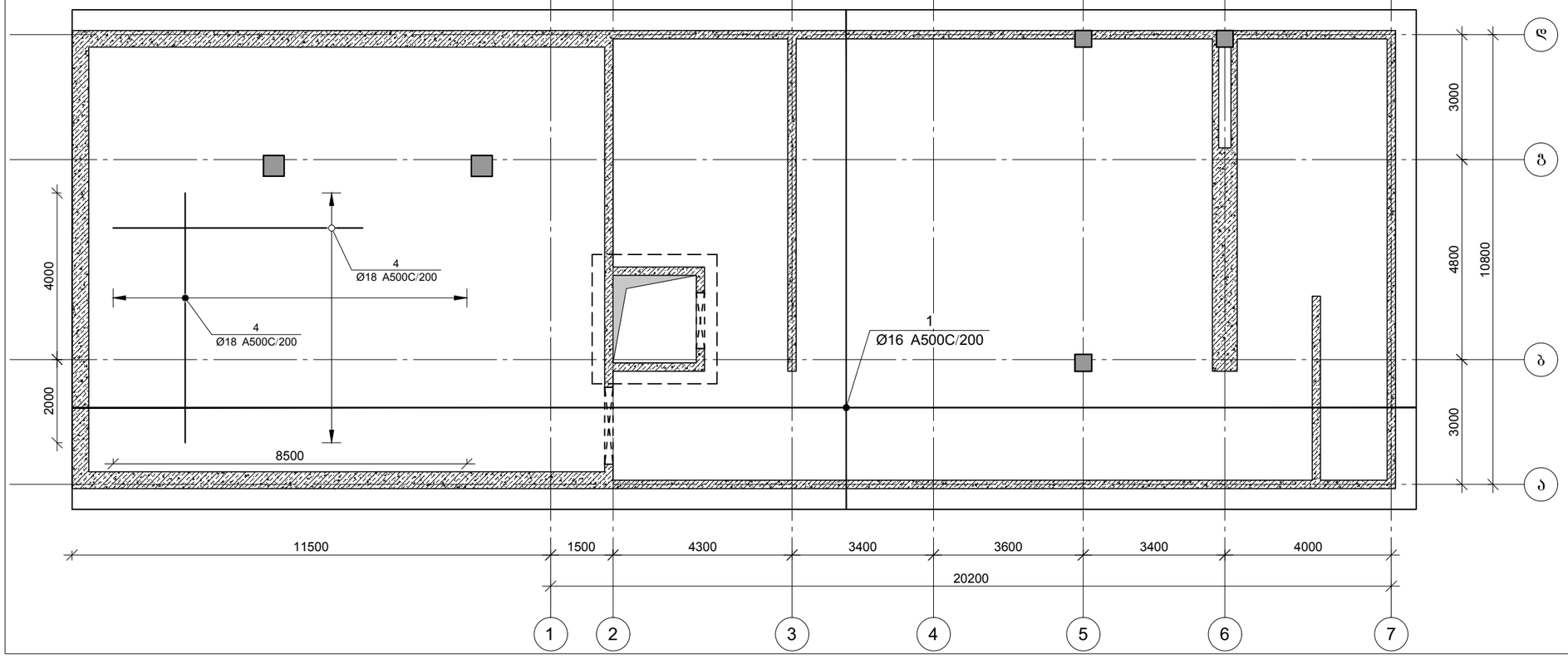

CAPITELI GROUP

კაპიტელი ჯგუფი
საპროექტო კომპანია
Capiteli group
ENGINEERING COMPANY

პროექტის დასახელება
გალერია

პროექტის მისამართი
ქ.ბათილისი, "მზიურის ტერიტორია" საჩოგბურთო კომპლექსის მიმდებარედ

დამკვეთი
შ.პ.ს. ანაგი

სტადია	მარილი	განმარტება
ვპ	2022.07.25	

დაკვეთის №

CAD DWG ფაილი s-2 sadzirkevli r3.dwg

დირექტორი: ა. კორტავა

მთ. კონსტრუქტორი:

შეასრულა ზ. მეიფარიანი

შეამოწმა

საავტორო უფლებები კაპიტელი ჯგუფი

ნახაზის დასახელება

საძირკვლის ფილის ქვედა და გედა შრის არმირების გეგმა -4.820 ნიშნულზე

კ-2.01

A3

ვერტიკალური არმირების მოწყობის გეგმა -4.820 ნიშნულზე

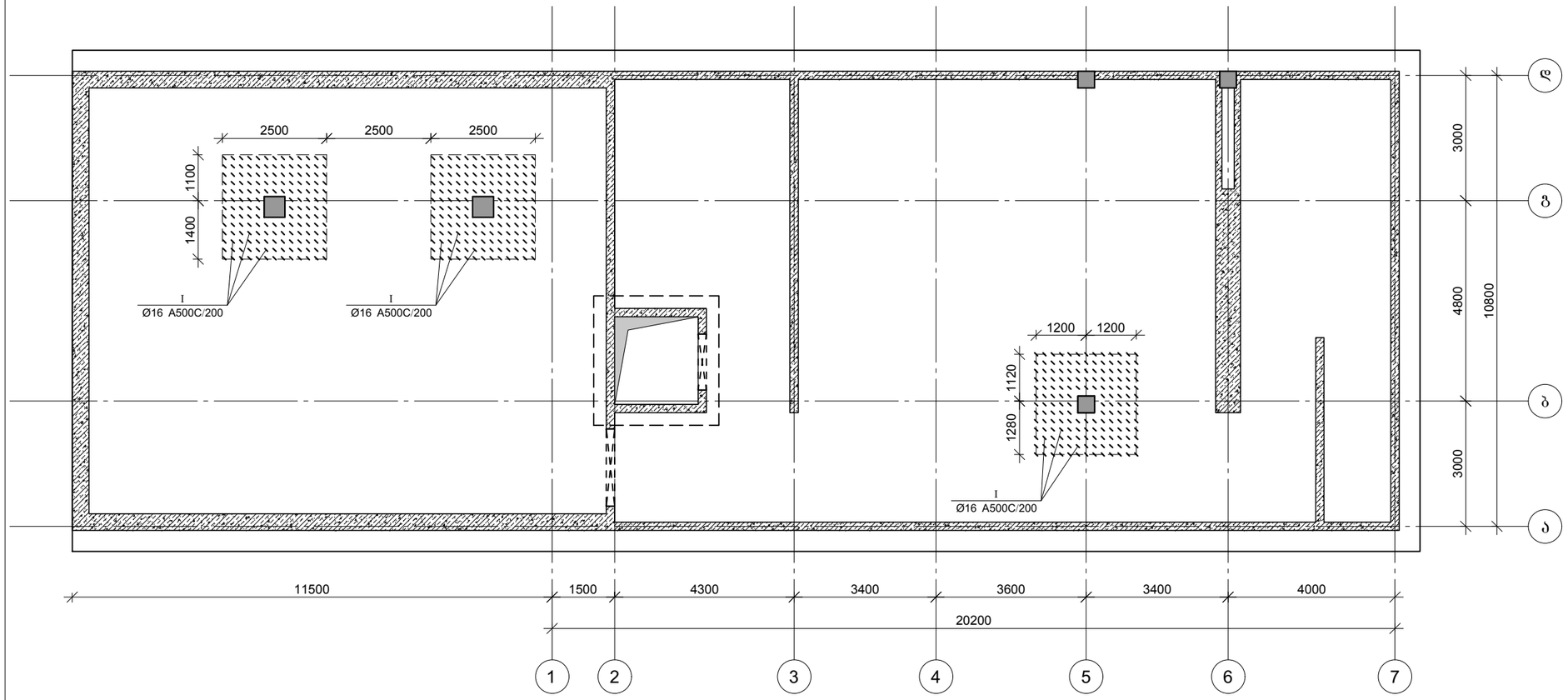

CAPITELI GROUP

კაპიტელი ჯგუფი
სპეციალური კომპანია
Capiteli group
ENGINEERING COMPANY

პროექტის დასახელება
გალერია

პროექტის მისამართი
ქ.თბილისი, "მზიურის ტერიტორია" საჩოგბურთო კომპლექსის მიმდებარედ

დამკვეთი
შ.პ.ს. ანაგი

სტადია	მარილი	განმარტება
ვპ	2022.07.25	

დაკვეთის №

CAD DWG ფაილი: s-2 sadzirkevli r3.dwg

დირექტორი: ა. კორტავა

მთ. კონსტრუქტორი:

შესრულა: ზ. მეიფარიანი

შეამოწმა

საავტორო უფლებები: კაპიტელი ჯგუფი

ნახაზის დასახელება

ვერტიკალური არმირების მოწყობის გეგმა -4.820 ნიშნულზე

კ-2.02

A3

საძირკვლის ფილის არმირების ფრაგმენტი ჭრილი 1-1

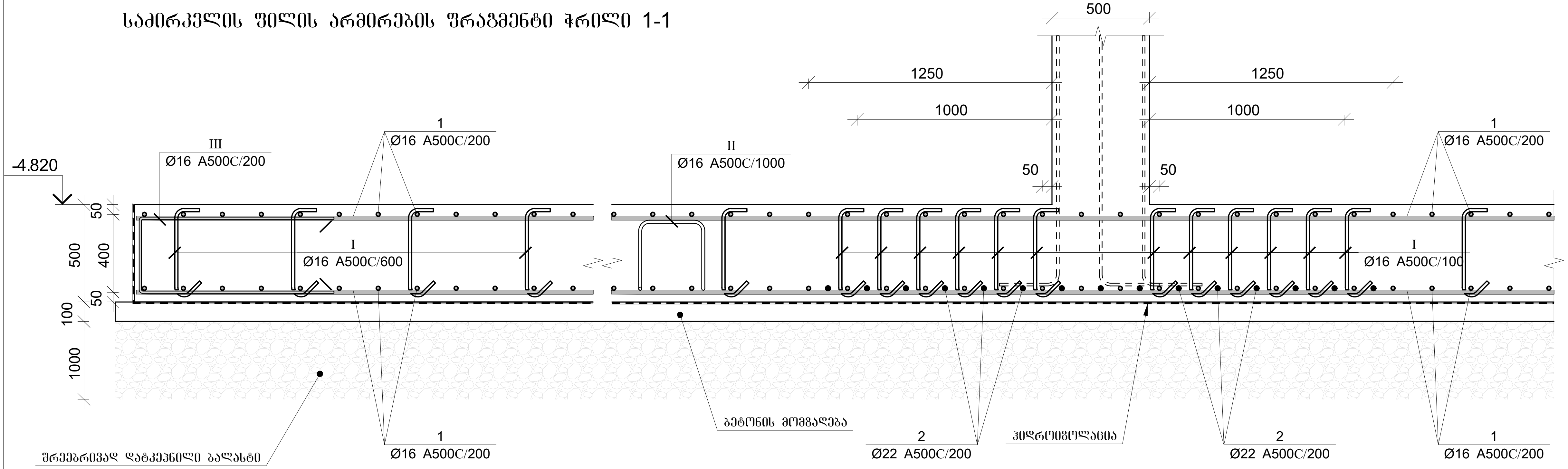

საძირკვლის ფილის არმირების ფრაგმენტი ჭრილი 2-2

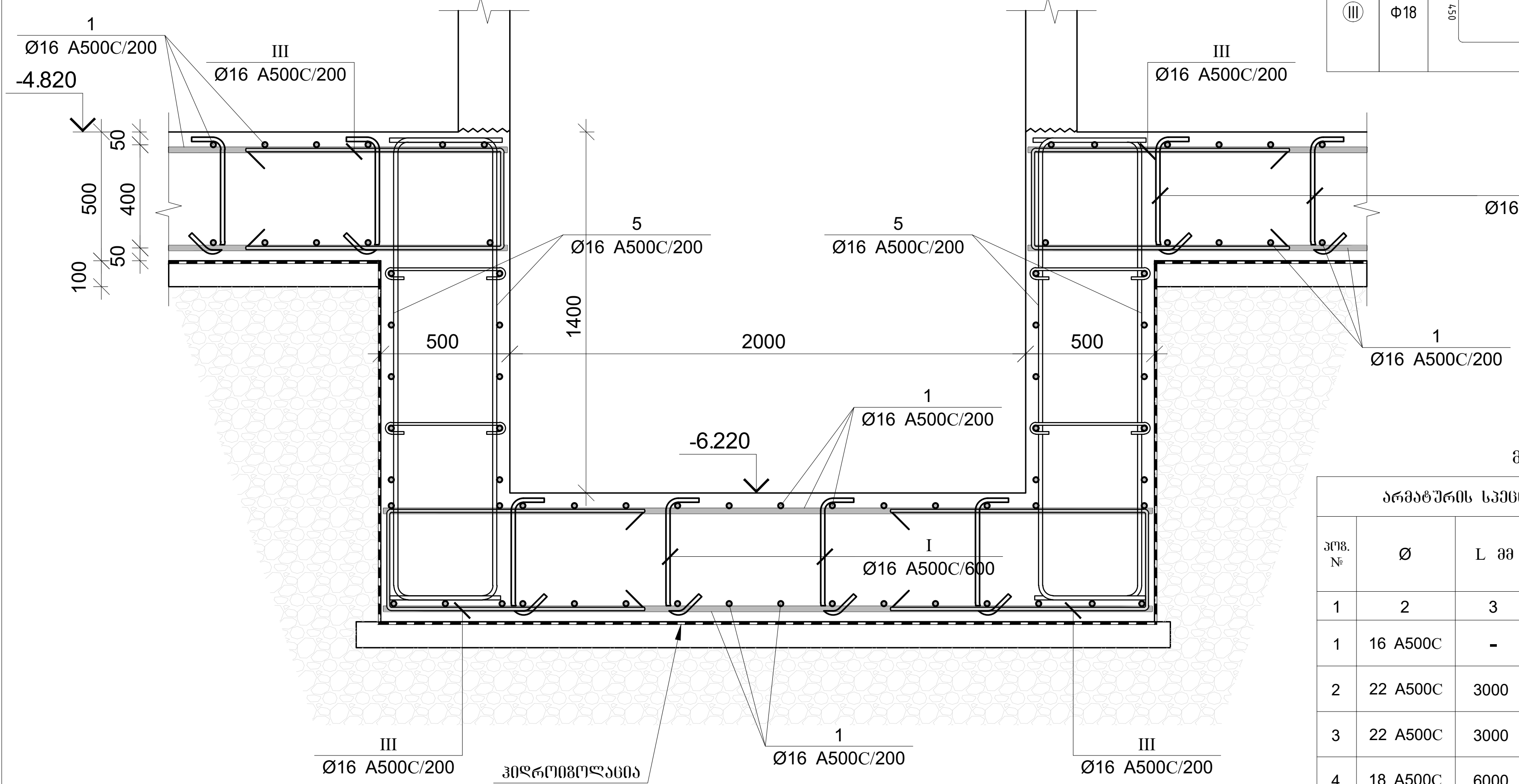

პოზ.	Φ [მმ.]	ესკიზი [მმ.]	სიგრძე [მმ.]	პოზ.	Φ [მმ.]	ესკიზი [მმ.]	სიგრძე [მმ.]
III	Φ18	800 / 450 / 800	2050	4	Φ22	2500 / 500	3000
				6	Φ16	350 / 1780 / 350	2480
				I	Φ16	200 / 450 / 200 / 1000	850
				II	Φ16	500 / 360 / 500 / 360 / 500	2220

მონ. რ/ბ საძირკვლის ფილის სპეციფიკაცია

არმატურის სპეციფიკაცია					არმატურის ამოკრეფა					ბეტონი B 30
პოზ. №	Ø	L მმ	n ცალი	Ln მ	Ø	∑ Ln მ	გრძივი მეტრის წონა კგ.	წონა კგ. A240	წონა კგ. A500C	V; $მ^3$
1	2	3	4	5	6	7	8	9	10	11
1	16 A500C	-	-	8514	16 A500C	11894.3	1.58		18773.2	197
2	22 A500C	3000	75	225.00	18 A500C	384.00	2.00		767.07	
3	22 A500C	3000	20	60.00	22 A500C	285.00	2.98		850.45	
4	18 A500C	6000	64	384.00						
5	16 A500C	2480	80	198.40						
I	16 A500C	850	1575	1338.8						
II	16 A500C	2220	387	859.14						
III	16 A500C	2050	480	984.00			∑		20390.8	197.3
						n= 1			20390.8	197.3
									103.35	კგ/$მ^3$

კაპიტელი ჯგუფი
CAPITELI GROUP
Capiteli group
ENGINEERING COMPANY

პროექტის დასახელება
გალერია

პროექტის მისამართი
ქ.თბილისი, "მზიურის ტერიტორია" საფეხბურთო კომპლექსის მიმდებარედ

დამკვეთი
შ.პ.ს. ანაგი

სტადია	თარიღი	განმარტება
მპ	2022.07.25	

დაკვეთის №

CAD DWG ფაილი s-2 sadzirkevli r3.dwg

დირექტორი: ა. კორტავა

მთ. კონსტრუქტორი:

შეასრულა ტ. მეიფარიანი

შეამოწმა

საავტორო უფლებები კაპიტელი ჯგუფი

ნახაზის დასახელება

საძირკვლის ფილის არმირების ჭრილები -4.820 ნიშნულზე

კ-2.03

A3

მრნ. რ/ბ სვეტის სვ–1-ის არმირება

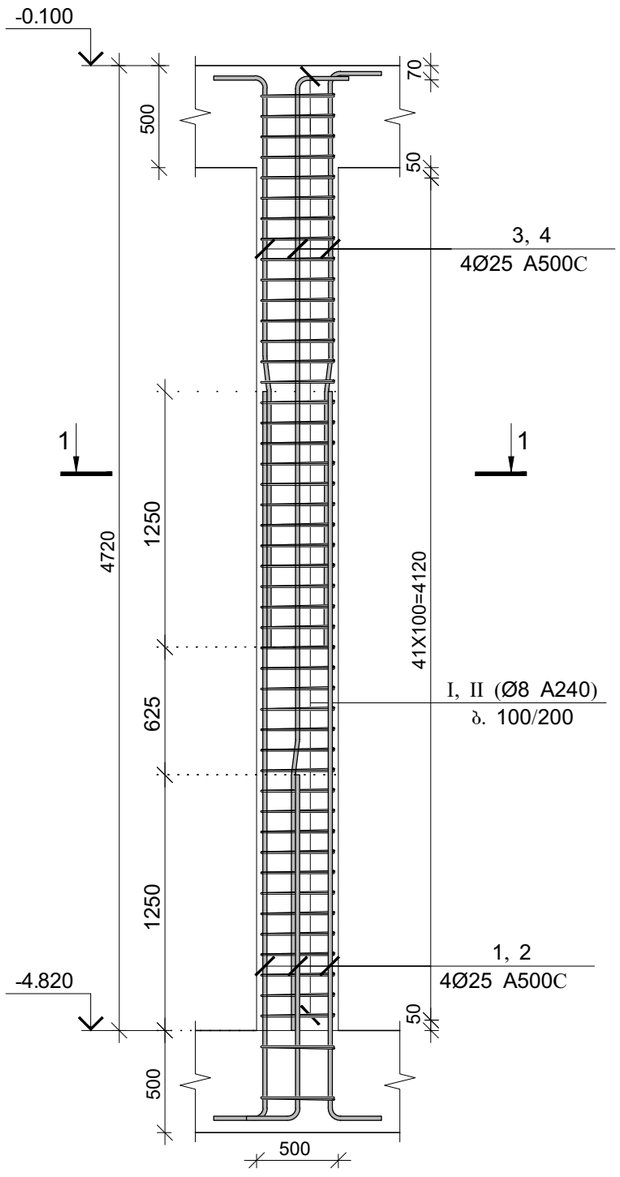

კვეთი 1-1

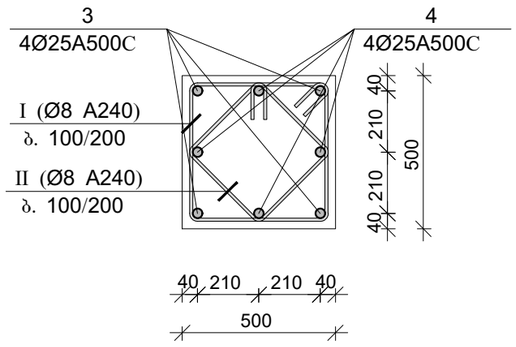

პოზ.	Ø [მმ.]	ესკიზი [მმ.]	სიგრძე [მმ.]
1	Φ25	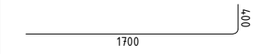	2100
2	Φ25		3950
3	Φ25		5120
4	Φ25		3200
I	Ø8	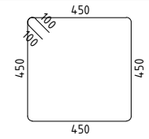	2000
II	Ø8	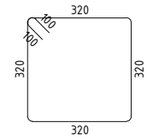	1480

მრნ. რ/ბ სვეტის სვ–1-ის სპეციფიკაცია

არმატურის სპეციფიკაცია					არმატურის ამოკრეფა					ბეტონი B 25
პოზ. №	Ø	L მმ.	n ცალი	Ln მ.	Ø	∑ Ln მ.	ზრდადი ვეტრის წონა კგ.	წონა კგ. A240	წონა კგ. A500C	V; მ³
1	2	3	4	5						
1	25 A500C	2100	4	8.40	8 A240	142.68	0.39	56.30		1.05
2	25 A500C	3950	4	15.80	25 A500C	57.48	3.85		221.49	
3	25 A500C	5120	4	20.48						
4	25 A500C	3200	4	12.80						
I	8 A240	2000	41	82.00						
II	8 A240	1480	41	60.68			∑	56.30	221.49	1.05
						n= 2		112.60	442.98	2.10
									264.56	კგ/მ³

კაპიტელი ჯგუფი
საპროექტო კომპანია
Capiteli group
ENGINEERING COMPANY
CAPITELI GROUP

პროექტის დასახელება
გალერია

პროექტის მისამართი
ქ.თბილისი, "მზიურის ტერიტორია" საჩოგბურთო კომპლექსის მიმდებარედ

დამკვეთი
შ.პ.ს. ანაგი

სტადია	ოპერიდი	განმარტება
მპ	2022.07.25	

დაკვეთის №

CAD DWG ფაილი s-3 svetebi r3.dwg

დირექტორი: ა. კორტავა
მთ. კონსტრუქტორი:
შესრულა ბ. მეიფარიანი
შემოწმება
საავტორო უფლებები კაპიტელი ჯგუფი

ნახაზის დასახელება

მრნ. რ/ბ სვეტი-1
არმირება სპეციფიკაცია

ჯ-3.01

A3

მონ. რ/ბ სვეტის სვ–2-ის არმირება

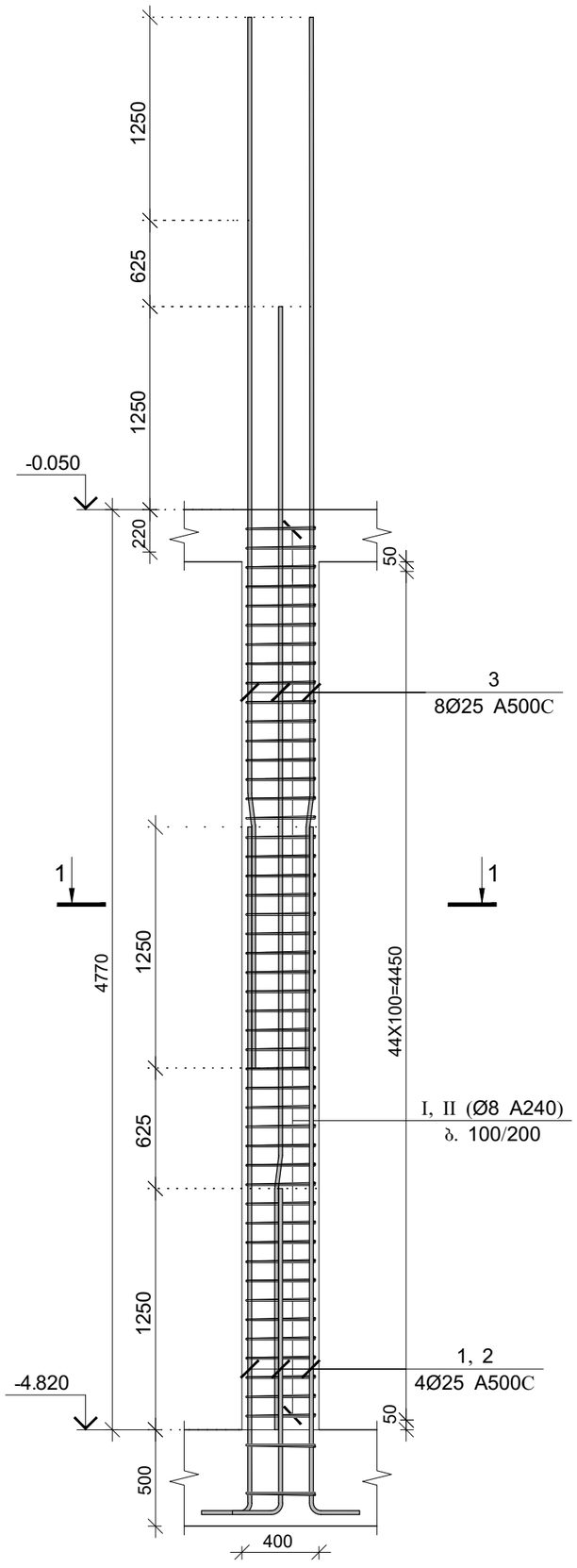

კვეთი 1-1

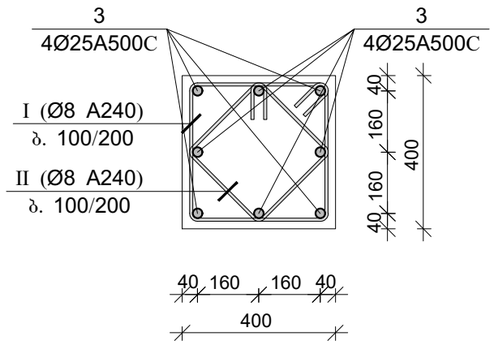

პოზ.	Ø [მმ.]	ესკიზი [მმ.]	სიგრძე [მმ.]
1	Φ25	400 / 1700	2100
2	Φ25	400 / 3550	3950
3	Φ25	1250, 7°, 170, 4600	6020
I	Ø8	350, 100, 100, 350, 350, 350	1600
II	Ø8	250, 100, 100, 250, 250, 250	1200

მონ. რ/ბ სვეტის სვ–2-ის სპეციფიკაცია

არმატურის სპეციფიკაცია					არმატურის ამოკრეფა					ბეტონი B 25
პოზ. №	Ø	L მმ.	n ცალი	Ln მ.	Ø	∑ Ln მ.	ბრაკის ფეხრის წონა კგ.	წონა კგ. A240	წონა კგ. A500C	V; მ³
1	2	3	4	5	6	7	8	9	10	11
1	25 A500C	2100	4	8.40	8 A240	123.20	0.39	48.61		0.72
2	25 A500C	3950	4	15.80	25 A500C	72.36	3.85		278.83	
3	25 A500C	6020	8	48.16						
I	8 A240	1600	44	70.40						
II	8 A240	1200	44	52.80		∑		48.61	278.83	0.72
						n= 3		145.84	836.49	2.16
									454.78	კგ/მ³

CAPITELI GROUP

კაპიტელი ჯგუფი
საპროექტო კომპანია
Capiteli group
ENGINEERING COMPANY

პროექტის დასახელება
გალერია

პროექტის მისამართი
ქ.თბილისი, "მცხეთის ტერიტორია" საჩოგბურთო კომპლექსის მიმდებარედ

დამკვეთი
შ.პ.ს. ანაგი

სტადია	თარიღი	განმარტება
მპ	2022.07.25	

დაკვეთის №

CAD DWG ფაილი: s-3 svetebi r3.dwg

დირექტორი: ა. კორტავა

მთ. კონსტრუქტორი:

შესრულა: ბ. მეიფარიანი

შემოწმება

საავტორო უფლებები: კაპიტელი ჯგუფი

ნახაზის დასახელება

მონ. რ/ბ სვეტი-2
არმირება სპეციფიკაცია

ჯ-3.02

A3

პოზ.	Ø [მმ.]	ესკიზი [მმ.]	სიგრძე [მმ.]
1	Φ25	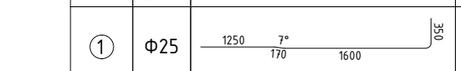	3370
2	Φ25	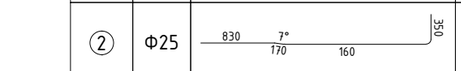	1510
I	Ø8	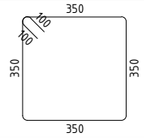	1600
II	Ø8	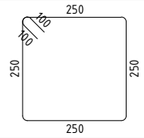	1200

კვეთი 1-1

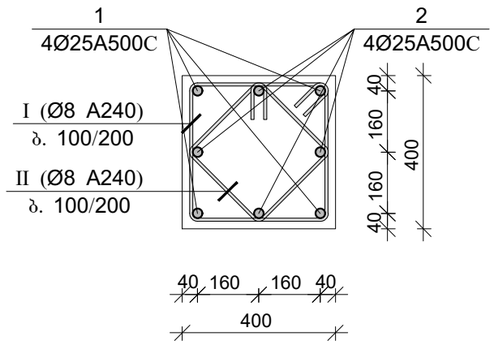

მონ. რ/ბ სვეტის სვ–3-ის არმირება

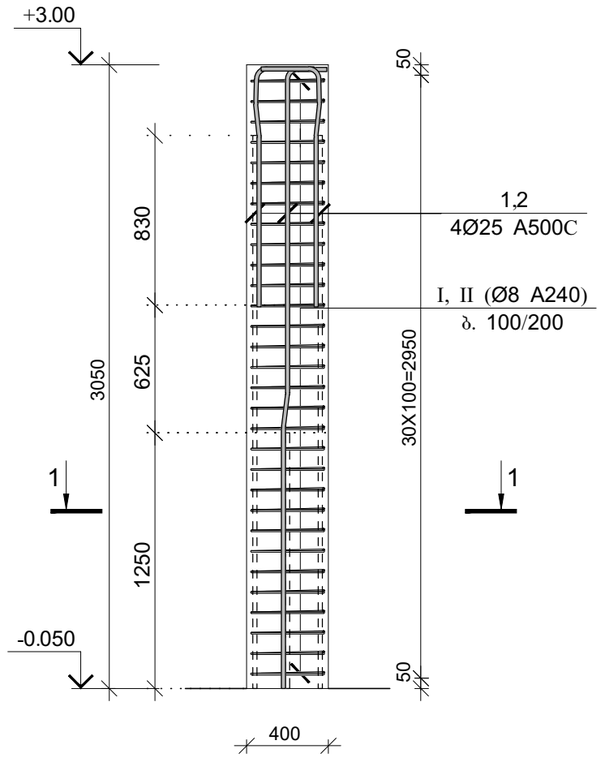

შენიშვნა:
სვეტის თავის ნიშნული დაგუსტდეს ლითონის ჩასატანებელი დეტალის მოწყობის მიხედვით.

მონ. რ/ბ სვეტის სვ–3-ის სპეციფიკაცია

არმატურის სპეციფიკაცია					არმატურის ამოკრეფა					ბეტონი B 25
პოზ. №	Ø	L მმ.	n ცალი	Ln მ.	Ø	∑ Ln მ.	1მ.ძის წონა კგ.	წონა კგ. A240	წონა კგ. A500C	V; მ³
1	2	3	4	5	6	7	8	9	10	11
1	25 A500C	3370	4	13.48	8 A240	104.40	0.39	41.19		0.49
2	25 A500C	1510	4	6.04	25 A500C	13.48	3.85		51.94	
I	8 A240	2000	30	60.00						
II	8 A240	1480	30	44.40		∑		41.19	51.94	0.49
						n= 3		123.58	155.83	1.47
									190.08	კგ/მ³

CAPITELI GROUP

კაპიტელი ჯგუფი
საპროექტო კომპანია
Capiteli group
ENGINEERING COMPANY

პროექტის დასახელება
გალერია

პროექტის მისამართი
ქ.თბილისი, "მზიურის ტერიტორია" საჩოგბურთო კომპლექსის მიმდებარედ

დამკვეთი
შ.პ.ს. ანაგი

სტადია	თარიღი	განმარტება
მპ	2022.07.25	

დამკვეთის №

CAD DWG ფაილი s-3 svetebi r3.dwg

დირექტორი: ა. კორტავა

მთ. კონსტრუქტორი:

შეასრულა ბ. მეიფარიანი

შემოწმება

საავტორო უფლებები კაპიტელი ჯგუფი

ნახაზის დასახელება

მონ. რ/ბ სვეტი-3
არმირება სპეციფიკაცია

კ-3.03

A3

მონ. რ/ბ კედლების არმირების გეგმა -4.820 ნიშნულზე

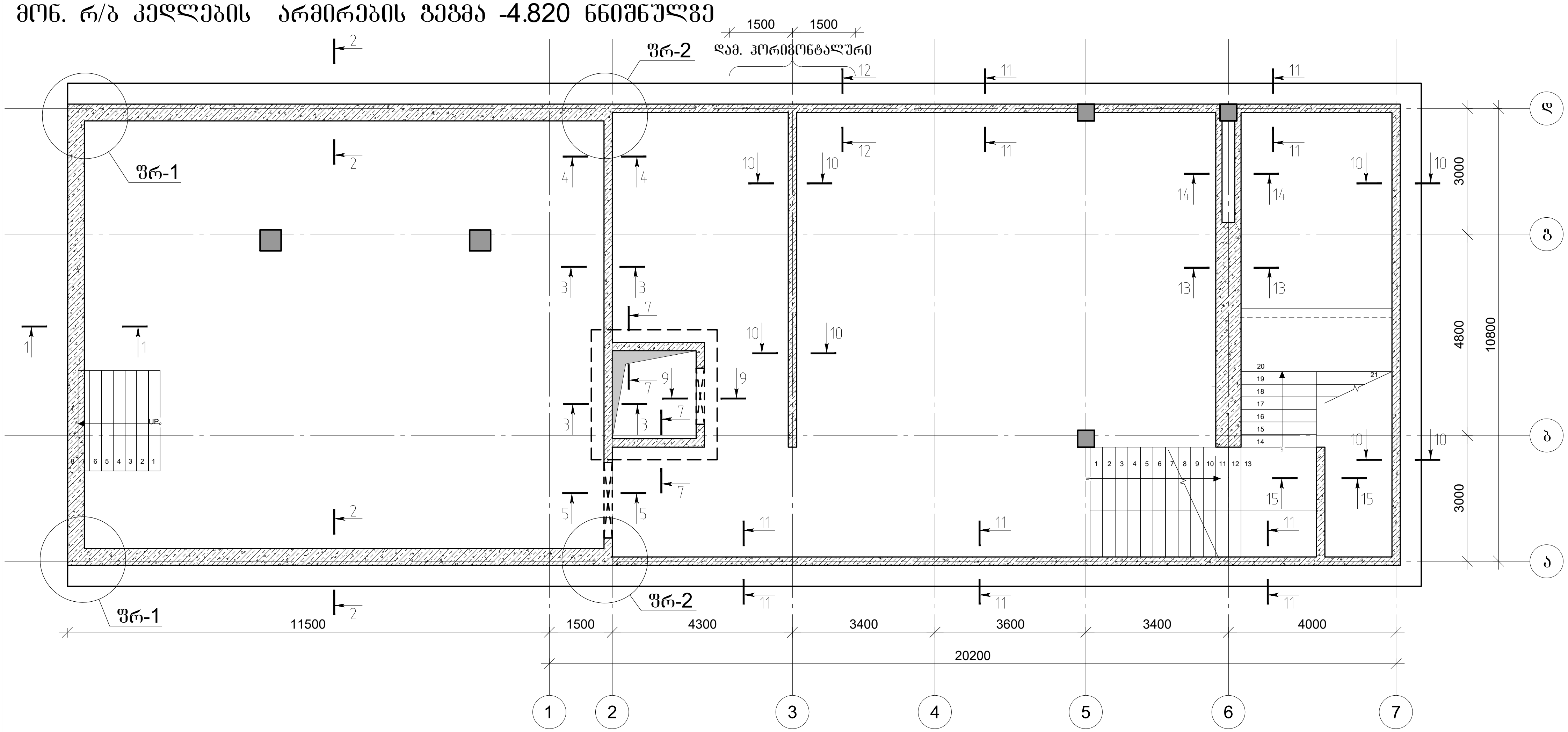

მონ. რ/ბ კედლების არმირების გეგმა -0.050 ნიშნულზე

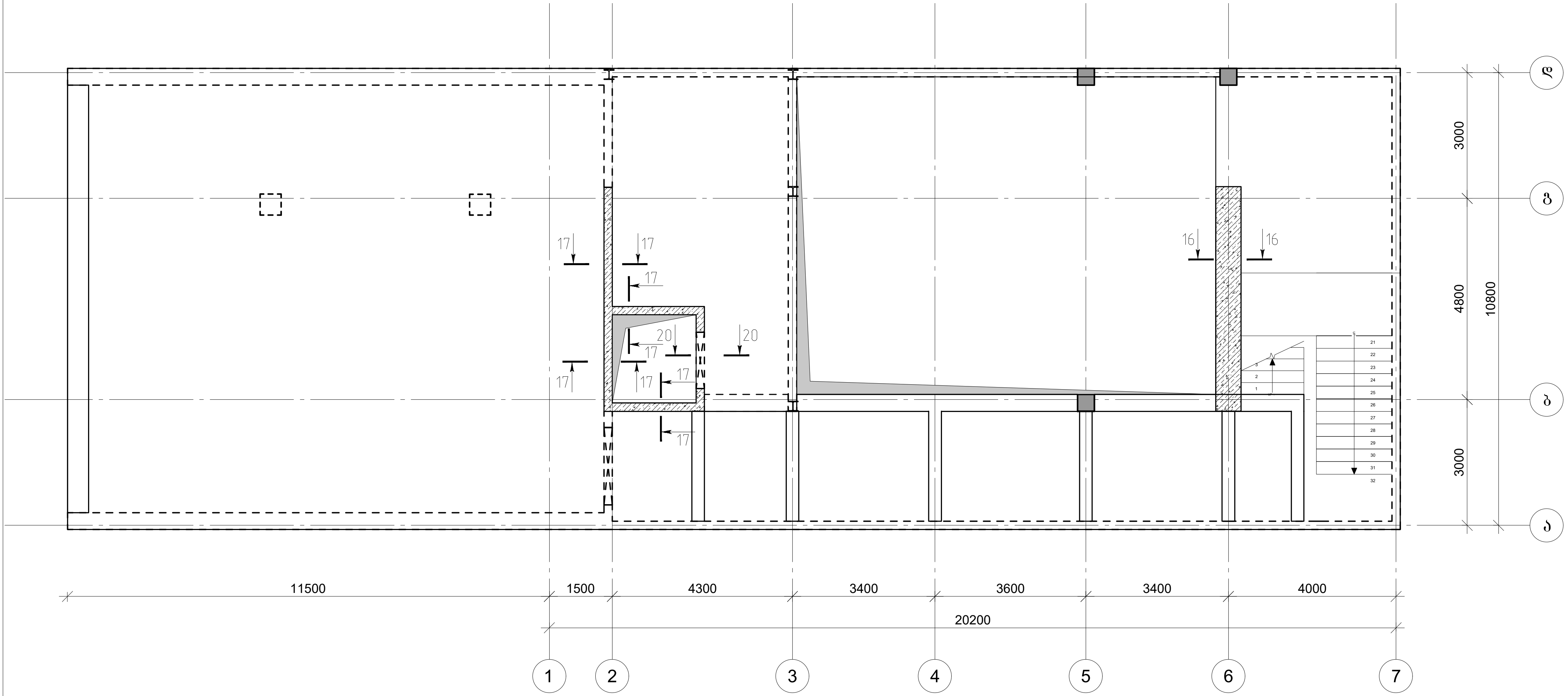

კაპიტელი ჯგუფი
საპროექტო კომპანია
Capiteli group
ENGINEERING COMPANY
CAPITELI GROUP

პროექტის დასახელება
გალერია

პროექტის მისამართი
ქ.თბილისი, "მზიურის ტერიტორია" საჩოგბურთო კომპლექსის მიმდებარედ

დამკვეთი
შ.პ.ს. ანაგი

სტადია	თარიღი	განმარტება
მპ	2022.07.25	

დაკვეთის №

CAD DWG ფაილი s-4 kedlebi r3.dwg

დირექტორი: ა. კორტავა

მთ. კონსტრუქტორი:

შეასრულა ტ. მეიფარიანი

შეამოწმა

საავტორო უფლებები კაპიტელი ჯგუფი

ნახაზის დასახელება

მონ. რ/ბ კედლების არმირების გეგმა -4.820 და -0.050 ნიშნულზე

კ-4.01

A3

ჭრილი 2-2

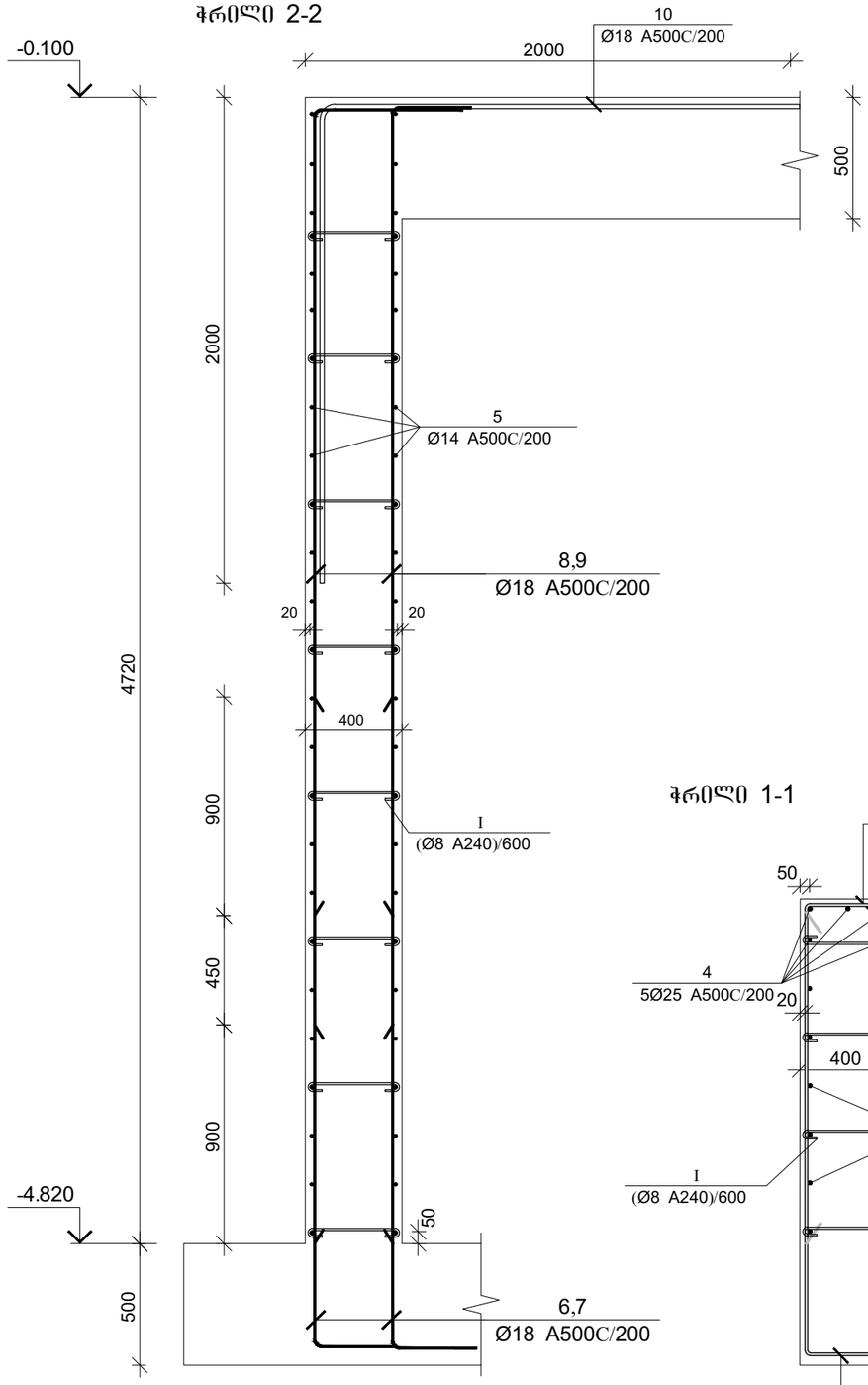

ჭრილი 1-1

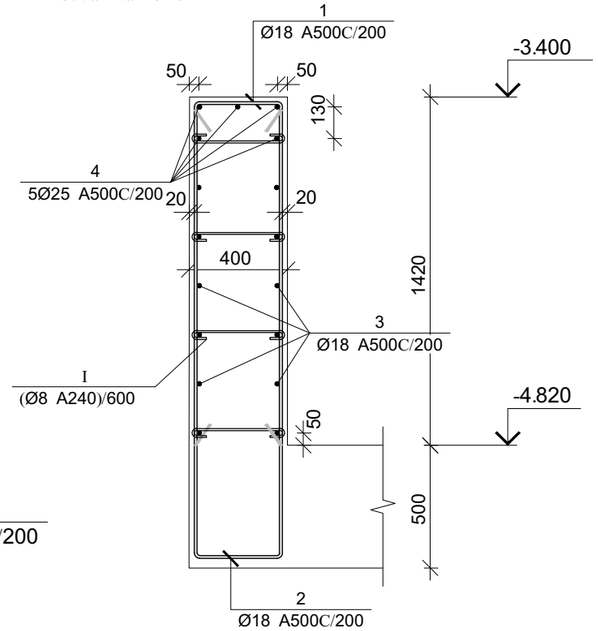

ფრაგმენტი ფრ-2

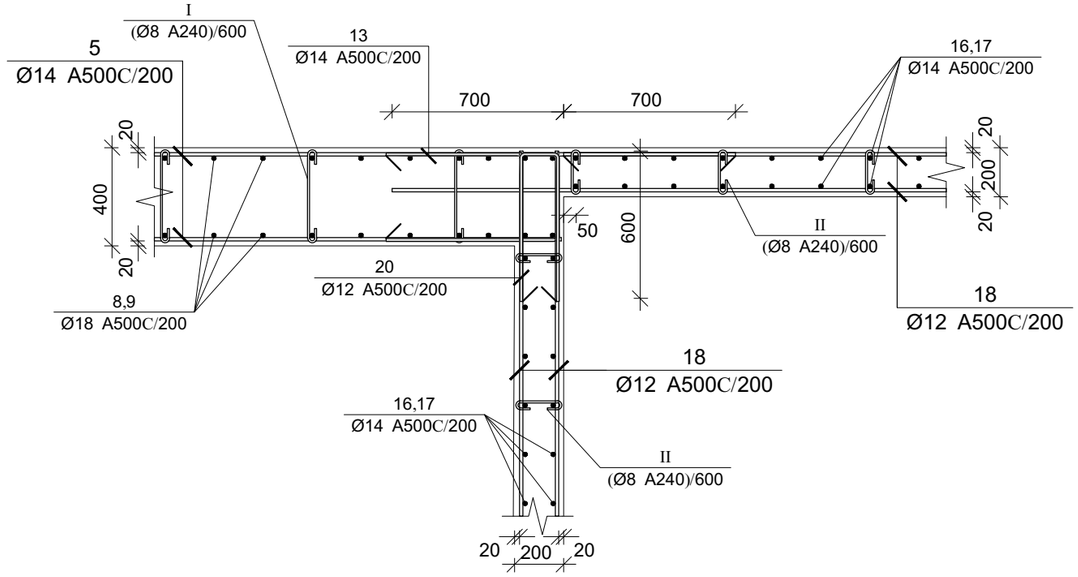

ფრაგმენტი ფრ-1

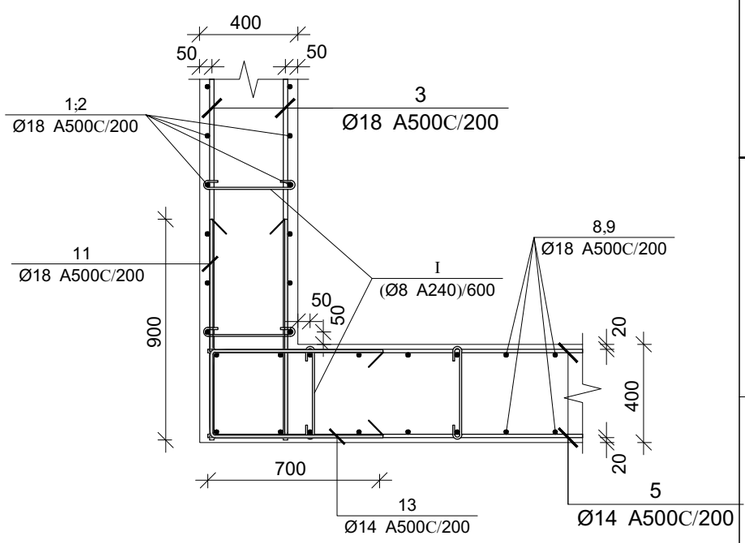

CAPITELI GROUP

კაპიტელი ჯგუფი
საპროექტო კომპანია
Capiteli group
ENGINEERING COMPANY

პროექტის დასახელება
გალერია

პროექტის მისამართი
ქ.თბილისი, "მზიურის ტერიტორია" საჩოგბურთო კომპლექსის მიმდებარედ

დამკვეთი
შ.პ.ს. ანაგი

სტადია	მარილი	განმარტება
მპ	2022.07.25	

დაკვეთის №

CAD DWG ფაილი: s-4 kedlebi r3.dwg

ხელმძღვანელი: ა. კორტავა

მთ. კონსტრუქტორი:

შესრულა: ბ. მეიშვილიანი

შემოწმება

საავტორო უფლებები: კაპიტელი ჯგუფი

ნახაზის დასახელება

მრნ. რ/ბ კედლების ფრაგმენტები ჭრილები

კ-4.02

A3

ჭრილი 3-3

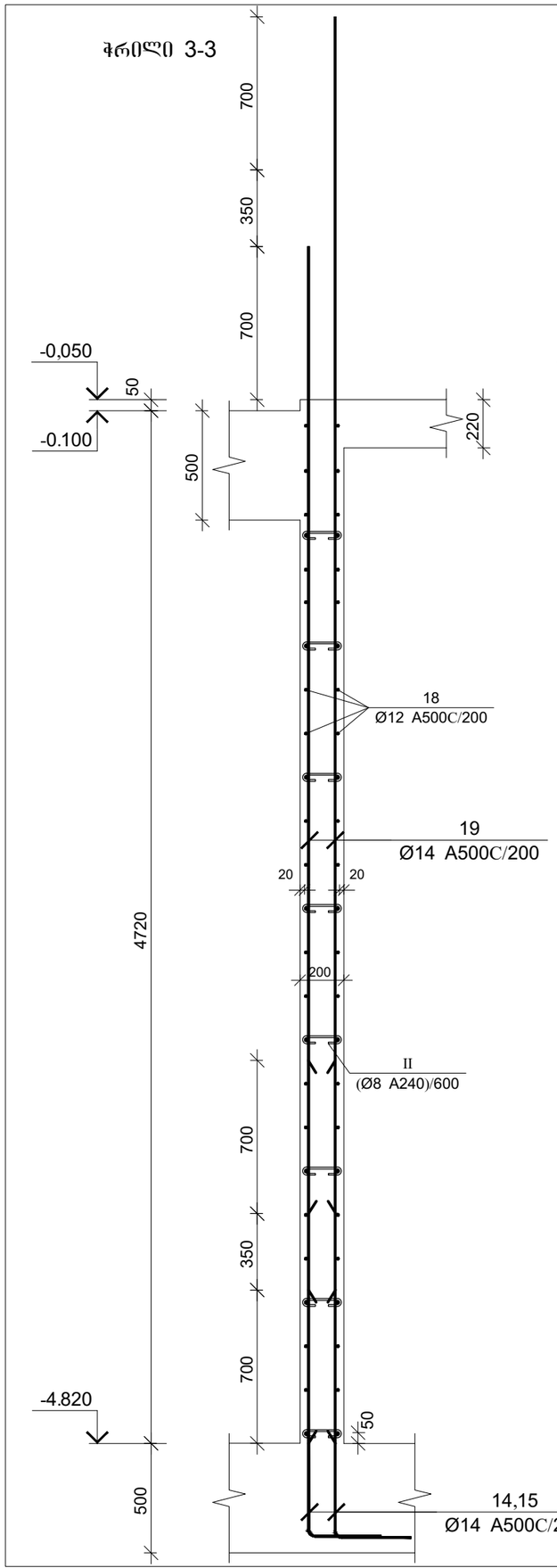

ჭრილი 4-4

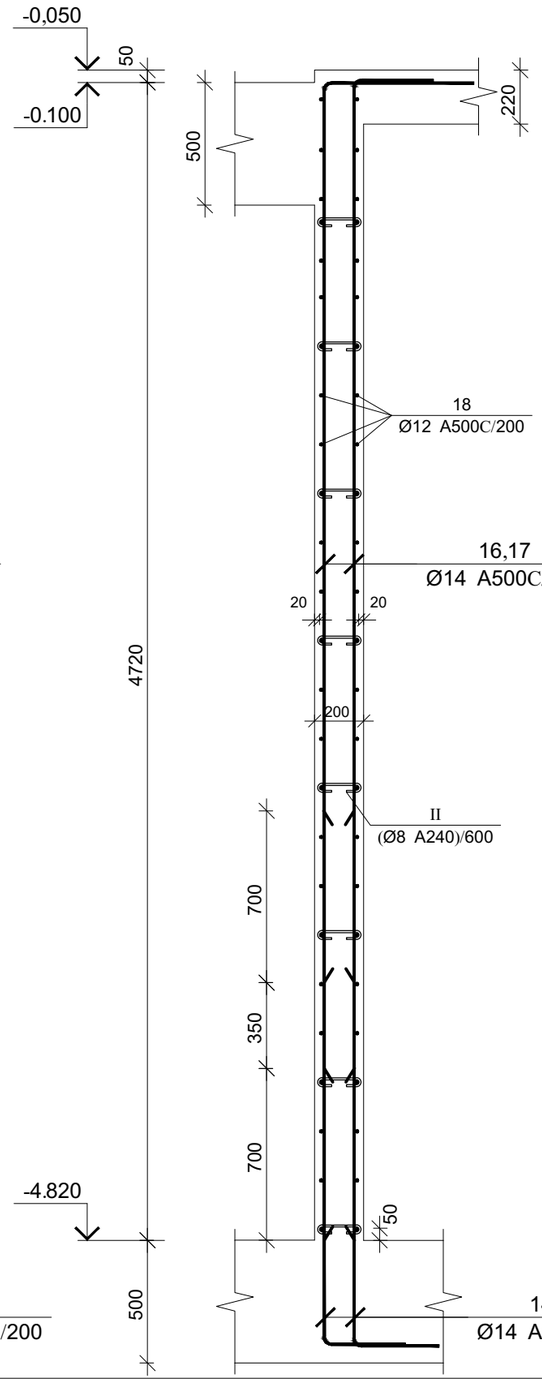

ჭრილი 5-5

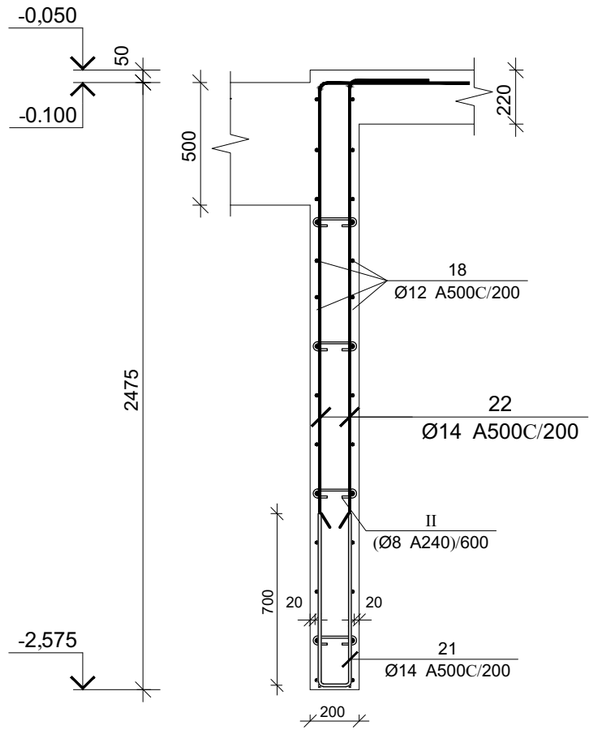

	კაპიტელი ჯგუფი საპროექტო კომპანია **Capiteli group** ENGINEERING COMPANY
პროექტის დასახელება	გალერია
პროექტის მისამართი	ქ.თბილისი, "მზიურის ტერიტორია" საჩოგბურთო კომპლექსის მიმდებარედ
დამკვეთი	შ.პ.ს. ანაგი
სტადია	მარილი — პანმარტება
მპ	2022.07.25
დაკვეთის №	
CAD DWG ფაილი	s-4 kedlebi r3.dwg
ხელმძღვანელი:	ა. კორტავა
მთ. კონსტრუქტორი:	
შეასრულა	ზ. მეიშვილიანი
შეამოწმა	
საავტორო უფლებები	კაპიტელი ჯგუფი
ნახაზის დასახელება	მონ. რ/ბ კედლების ჭრილები
	ჯ-4.03
	A3

ჭრილი 7-7

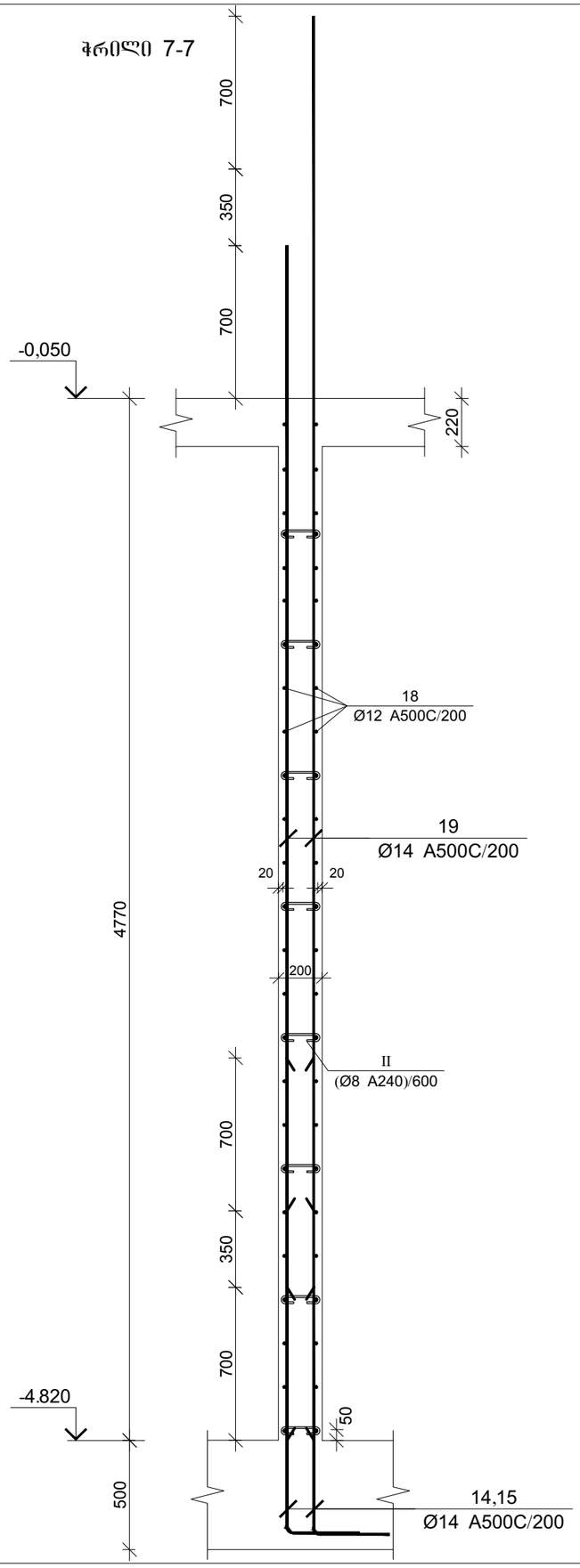

ჭრილი 20-20

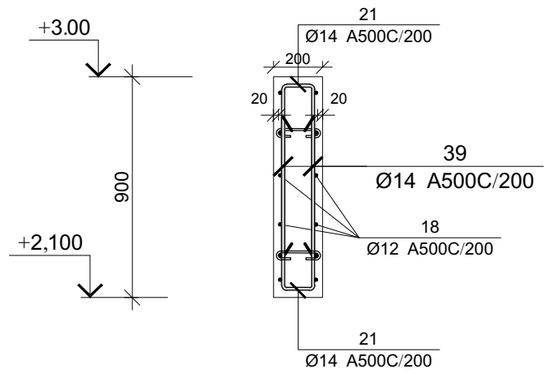

CAPITELI GROUP

კაპიტელი ჯგუფი
საპროექტო კომპანია
Capiteli group
ENGINEERING COMPANY

პროექტის დასახელება
გალერია

პროექტის მისამართი
ქ.თბილისი, "მზიურის ტერიტორია" საჩოგბურთო კომპლექსის მიმდებარედ

დამკვეთი
შ.პ.ს. ანაგი

სტადია	თარიღი	განმარტება
მპ	2022.07.25	

დაკვეთის №

CAD DWG ფაილი: s-4 kedlebi r3.dwg

დირექტორი: ა. კორტავა

მთ. კონსტრუქტორი:

შეასრულა: ბ. მეიშვარიანი

შეამოწმა

საავტორო უფლებები: კაპიტელი ჯგუფი

ნახაზის დასახელება

მონ. რ/ბ კედლების ჭრილები

ჯ-4.04

A3

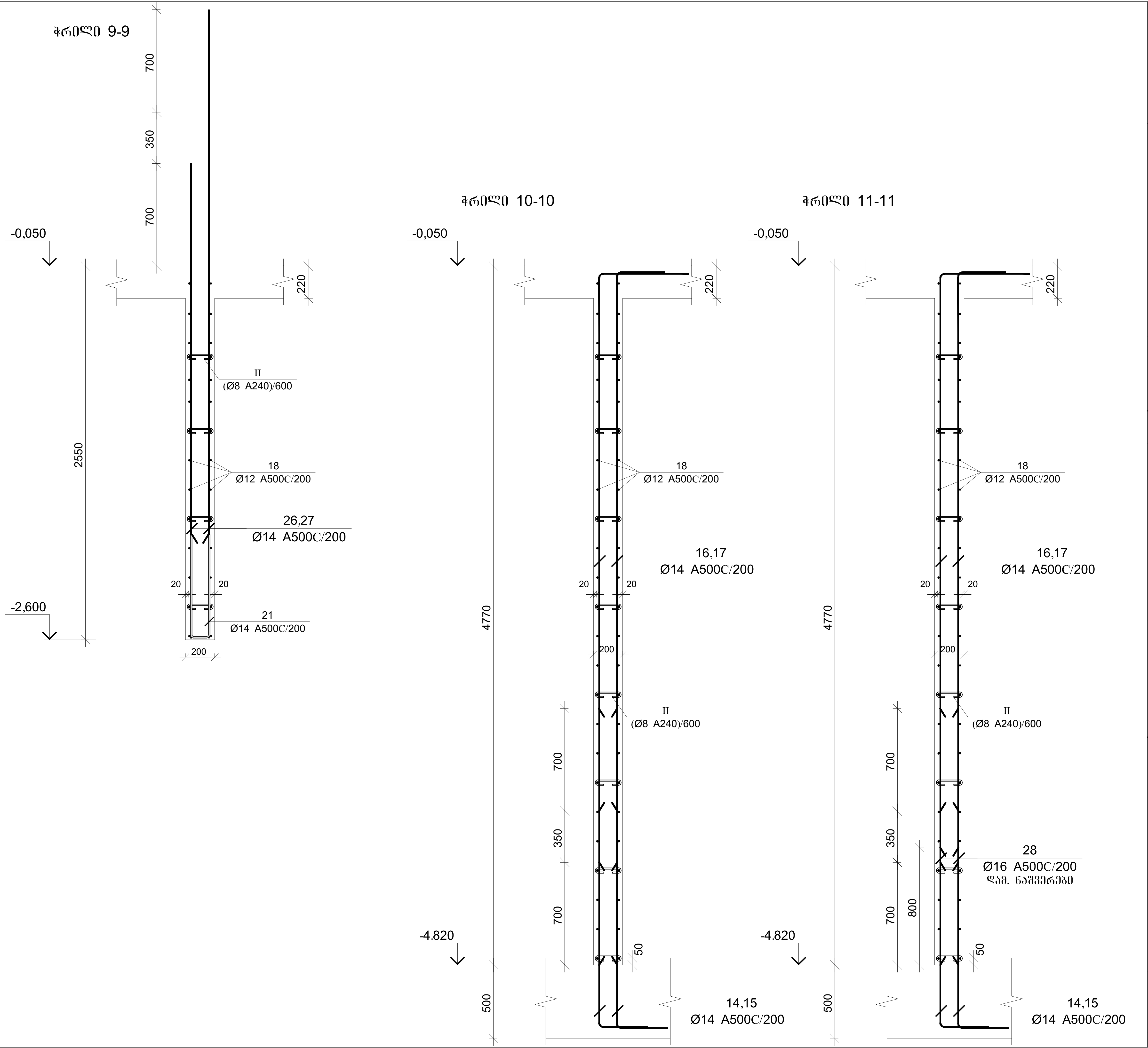

კაპიტელი ჯგუფი
საინჟინრო კომპანია
CAPITELI GROUP
Capiteli group
ENGINEERING COMPANY

პროექტის დასახელება
გალერია

პროექტის მისამართი
ქ.თბილისი, "მზიურის ტერიტორია" საჩოგბურთო კომპლექსის მიმდებარედ

დამკვეთი
შ.პ.ს. ანაგი

სტადია	თარიღი	განმარტება
მპ	2022.07.25	

დაკვეთის №

CAD DWG ფაილი s-4 kedlebi r3.dwg

დირექტორი: ა. კორტავა

მთ. კონსტრუქტორი:

შეასრულა ტ. მეიფარიანი

შეამოწმა

საავტორო უფლებები კაპიტელი ჯგუფი

ნახაზის დასახელება

მონ. რ/ბ კედლების ჭრილები

კ-4.05

A3

ჭრილი 12-12

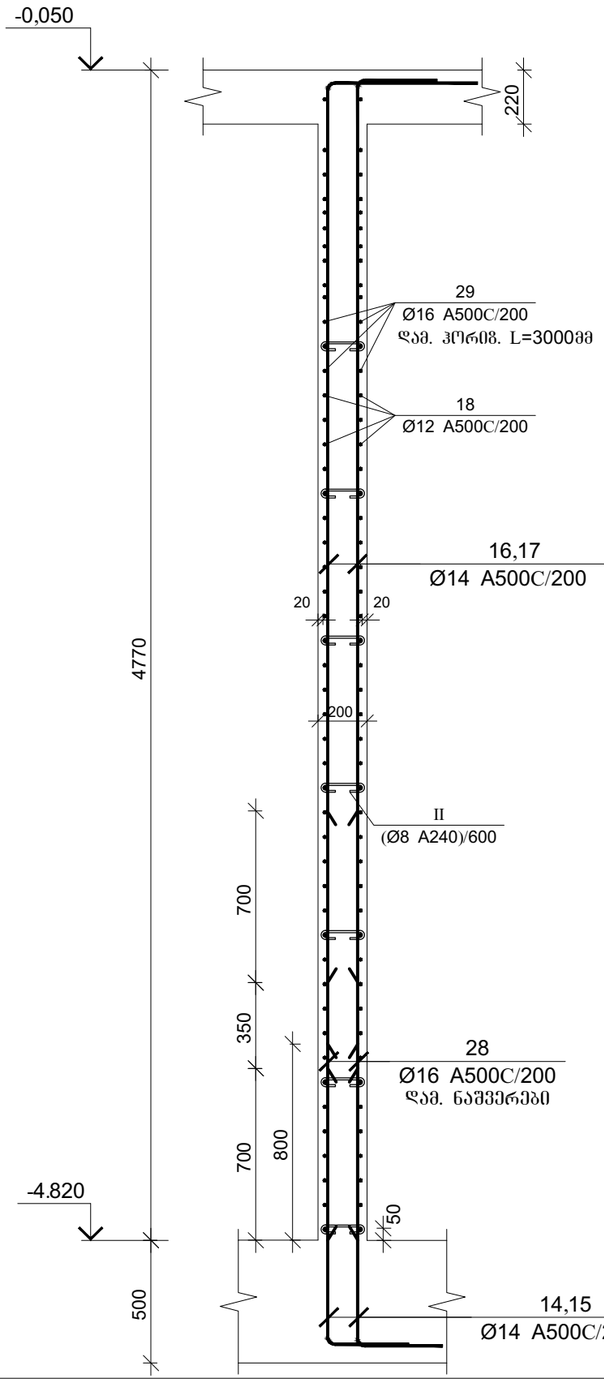

ჭრილი 13-13

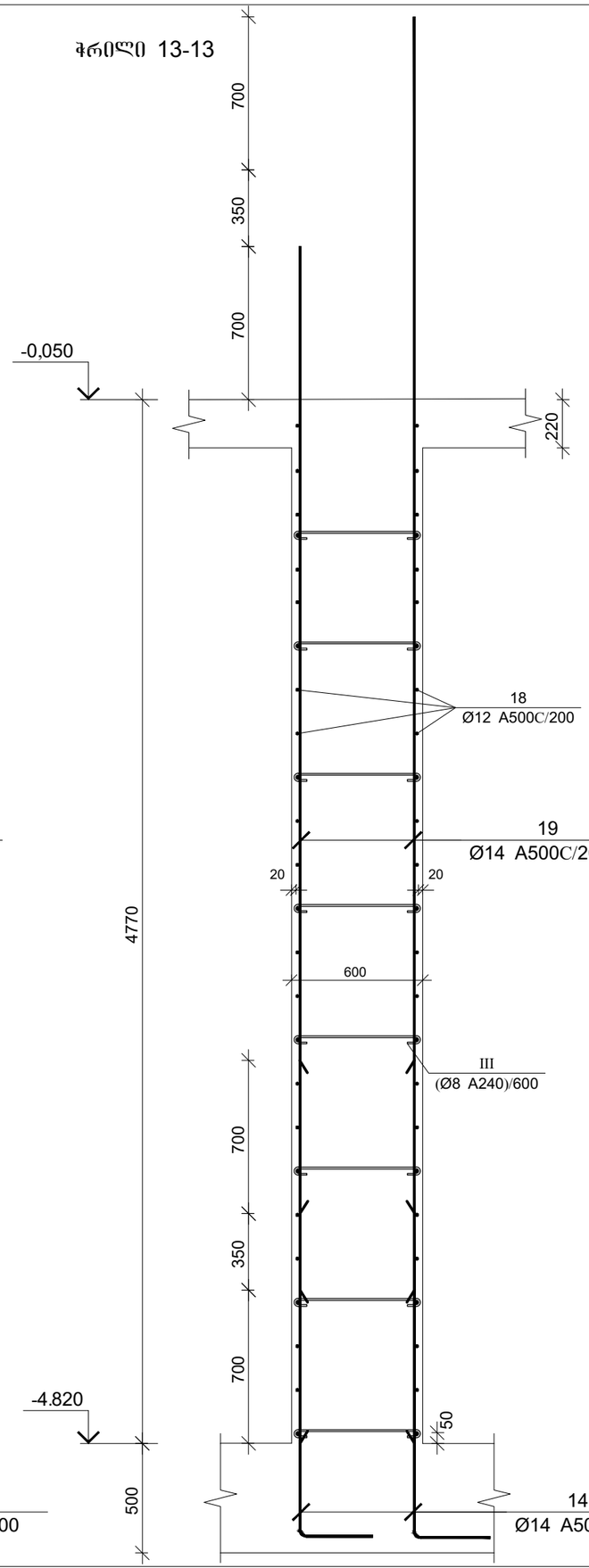

ჭრილი 14-14

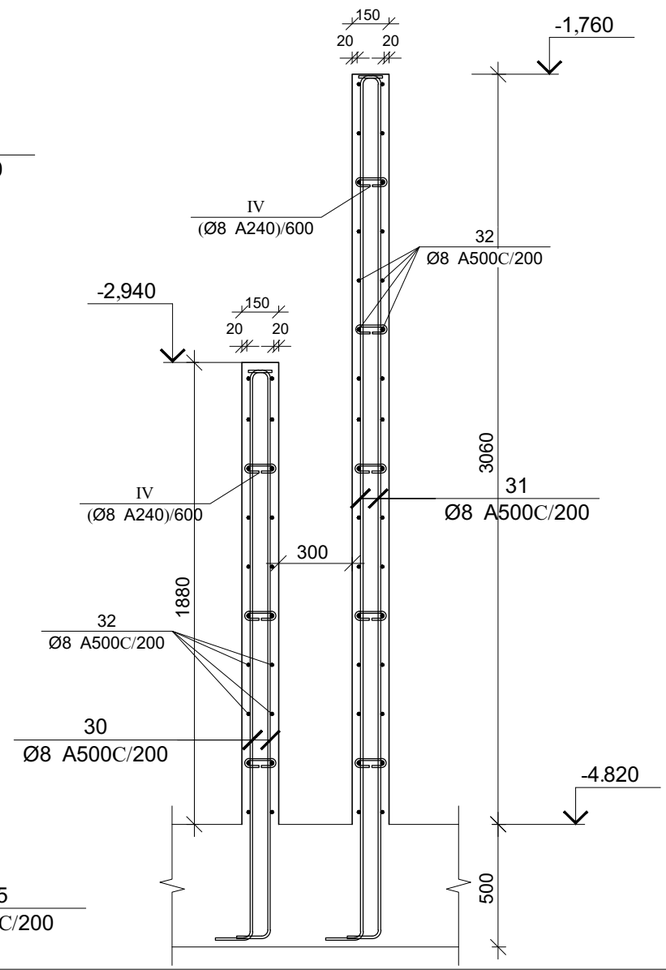

CAPITELI GROUP

კაპიტელი ჯგუფი
საპროექტო კომპანია
Capiteli group
ENGINEERING COMPANY

პროექტის დასახელება
გალერია

პროექტის მისამართი
ქ.თბილისი, "მზიურის ტერიტორია" საჩოგბურთო კომპლექსის მიმდებარედ

დამკვეთი
შ.პ.ს. ანაგი

სტადია	მარილი	განმარტება
მპ	2022.07.25	

დაკვეთის №

CAD DWG ფაილი: s-4 kedlebi r3.dwg

ხელმძღვანელი: ა. კორტავა

მთ. კონსტრუქტორი:

შესრულა: ბ. მეიშვილიანი

შემოწმება

საავტორო უფლებები: კაპიტელი ჯგუფი

ნახაზის დასახელება

მონ. რ/ბ კედლების ჭრილები

ჯ-4.06

A3

ჭრილი 15-15

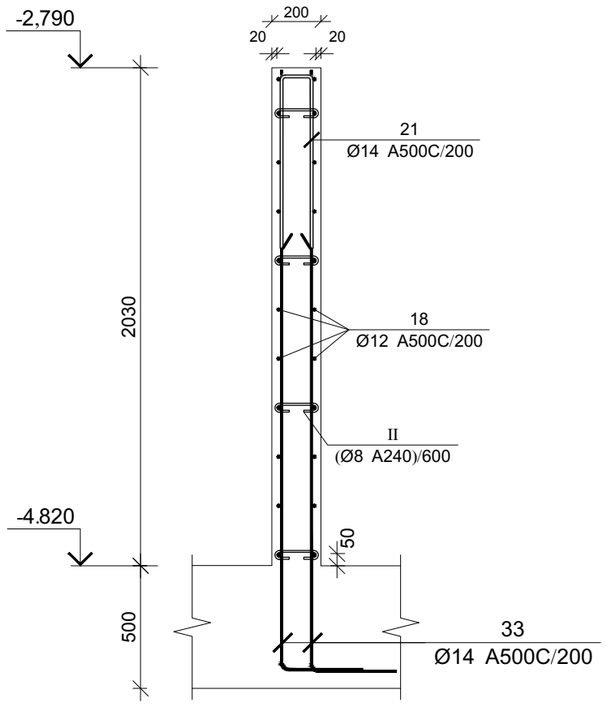

ჭრილი 16-16

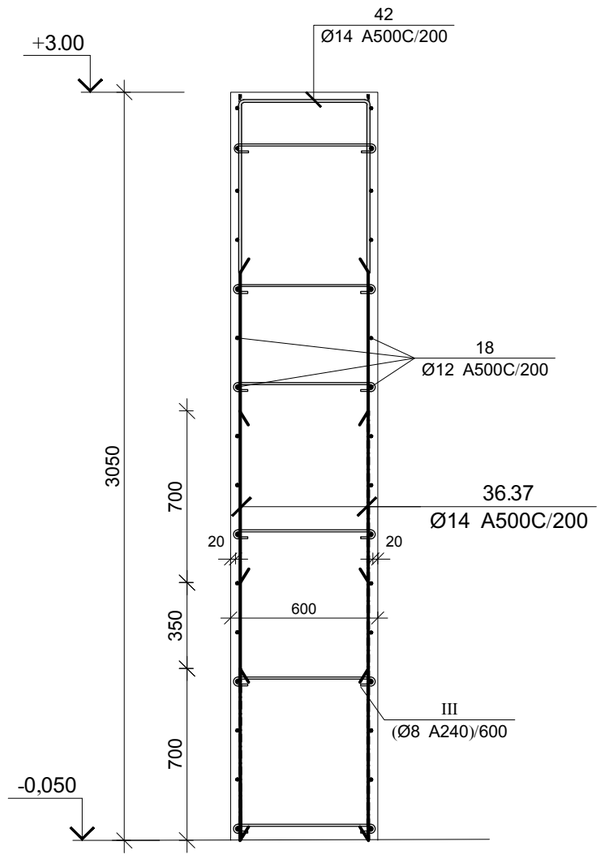

ჭრილი 17-17

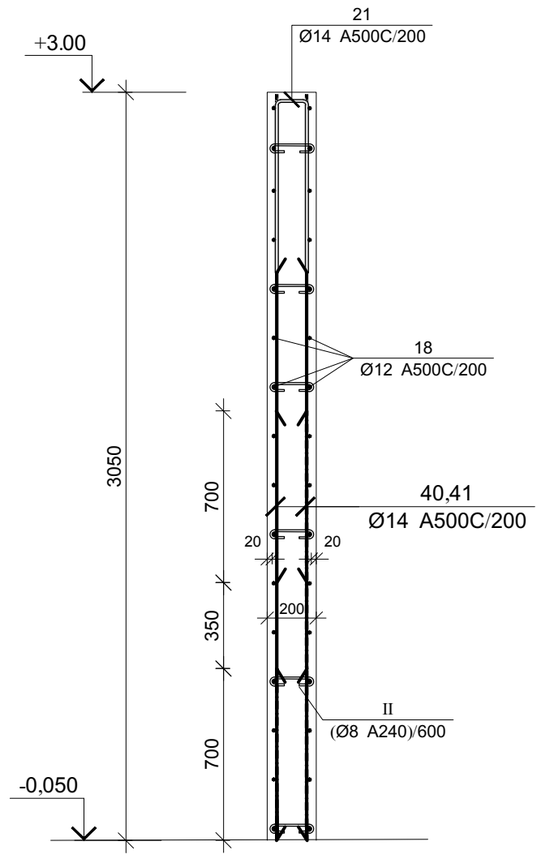

CAPITELI GROUP

კაპიტელი ჯგუფი
სპეციალური კომპანია
Capiteli group
ENGINEERING COMPANY

პროექტის დასახელება
გალერია

პროექტის მისამართი
ქ.თბილისი, "მზიურის ტერიტორია" საჩოგბურთო კომპლექსის მიმდებარედ

დამკვეთი
შ.პ.ს. ანაგი

სტადია	მარილი	განმარტება
მპ	2022.07.25	

დაკვეთის №

CAD DWG ფაილი: s-4 kedlebi r3.dwg

დირექტორი: ა. კორტავა

მთ. კონსტრუქტორი:

შესრულა: ბ. მეიფარიანი

შეამოწმა

საავტორო უფლებები: კაპიტელი ჯგუფი

ნახაზის დასახელება

მონ. რ/ბ კედლების ჭრილები

კ-4.07

A3

эл№.	Ø [aa.]	эцдлэгэ [aa]	цэвсмэ [aa]
①	Φ18	360 1400	3160
②	Φ18	360 1850	4060
③	Φ14	360 700	1760
④	Φ14	350 1150	1500
⑤	Φ14	350 2150	2500
⑥	Φ14	750 4750	5500
⑦	Φ14	750 3650	4400
⑧	Φ12	160 600 600	1360
⑨	Φ14	160 700 700	1560
⑩	Φ18	320 900 900	2120
⑪	Φ18	2000 2000	4000
⑫	Φ18	750 3350	4100
⑬	Φ18	750 4650	5400
⑭	Φ18	750 2650	3000
⑮	Φ18	350 1350	1700
⑯	Φ18	350 2650	3000
⑰	Φ18	350 4650	5400
⑱	Φ18	750 3350	4100
⑲	Φ18	900 320 900	2120
⑳	Φ18	2000 2000	4000
㉑	Φ14	750 2450	3200
㉒	Φ14	350 1450	1800
㉓	Φ16	350 1250	1600
㉔	Φ8	350 2300	2650
㉕	Φ8	350 3500	3850
㉖	Φ14	540 700 700	1940
㉗	Φ12	540 600 600	1740
㉘	Φ8	100 380 100	580
㉙	Φ8	100 580 100	780
㉚	Φ8	100 130 100	330
㉛	Φ8	100 175 100	375
㉜	Φ8	100 220 100	420

эл№.	Ø	L	aa.	n цэсэр	Ln	a.	Σ Ln a.	арматур ангилаш бичиги, кг				Σ	348.74	n= 1			
								Ø	A240	A500C	ялгавар [кг]						
1	18 A500C	3160	52	164.32	8 A240	883.81	0.39	348.74									
2	18 A500C	4060	52	211.12	12 A500C	6309.0	0.89		5601.23								
3	18 A500C	----	----	120.00	14 A500C	7969.56	1.21		9630.55								
4	25 A500C	----	----	50.00	16 A500C	458.00	1.58		722.88								
5	14 A500C	----	----	1420.0 0	18 A500C	2886.88	2.00		5766.79								
6	18 A500C	1700	130	221.00	25 A500C	61.28	3.85		236.13								
7	18 A500C	3000	130	390.00													
8	18 A500C	5400	130	702.00													
9	18 A500C	4100	130	533.00													
10	18 A500C	4000	130	520.00													
11	18 A500C	2120	12	25.44													
12	25 A500C	2820	4	11.28													
13	14 A500C	1760	104	183.04													
14	14 A500C	1500	390	585.00													
15	14 A500C	2500	390	975.00													
16	14 A500C	5500	300	1650.0 0													
17	14 A500C	4400	300	1320.0 0													
18	12 A500C	-------	----	5334.0 0													
19	14 A500C	5500	130	715.00													
20	12 A500C	1360	300	408.00													
21	14 A500C	1560	118	184.08													
22	14 A500C	3200	20	64.00													
23	14 A500C	1800	8	14.40													
24	14 A500C	3450	4	13.80													
25	14 A500C	4450	4	17.80													
26	14 A500C	3250	7	22.75													
27	14 A500C	4250	7	29.75													
28	16 A500C	1600	200	320.00													
29	16 A500C	3000	46	138.00													
30	8 A500C	2650	26	68.90													
31	8 A500C	3850	26	100.10													
32	8 A500C	-----	-----	150.00													
33	14 A500C	2800	26	72.80													
34	14 A500C	3050	5	15.25													
35	14 A500C	4150	5	20.75													
36	14 A500C	3050	28	85.40													
37	14 A500C	1300	28	36.40													
38	14 A500C	1070	7	7.49													
39	14 A500C	850	16	13.60													
40	14 A500C	3050	75	228.75													
41	14 A500C	1300	75	97.50													
42	14 A500C	1940	28	54.32													
43	14 A500C	1740	82	142.68													
I	8 A240	580	400	232.00													
II	8 A240	375	141 0	528.75													
III	8 A240	780	140	109.20													
IV	8 A240	330	42	13.86													

ӘГҺБ. Ө/Ә ДЭЧЕЧЭДЭЛ ЬЭДЭДЭДЭЛЬЭДЭДЭЛ ЭЛЭЭЭЭЛЭЭЭЛЬЭДЭДЭЛ

| эл№. | эцдлэгэ ёсэлбэчэдэ | ялгавар [кг] | | | | | | | | | | | | |

მონ. რ/ბ რიგელის მრ-1-ის არმირება

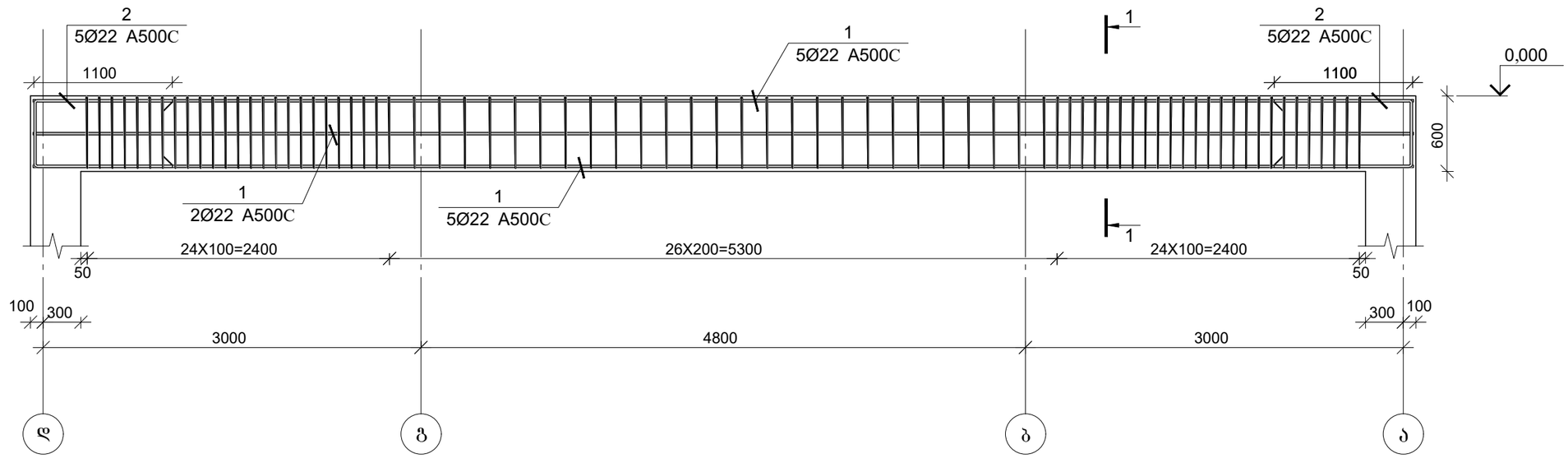

კვეთი 1-1

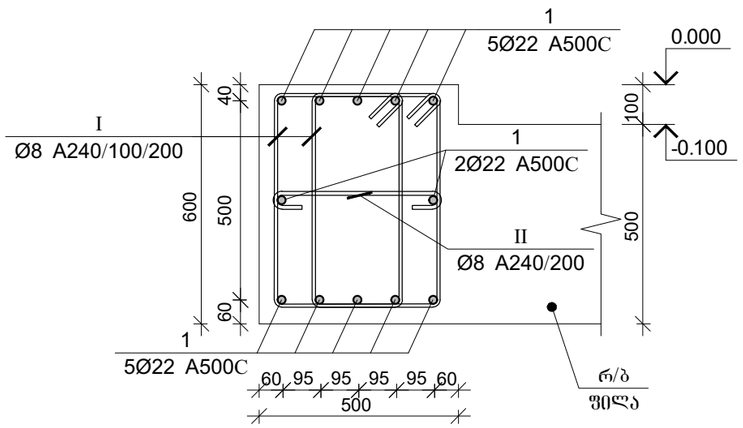

პოზ.	Φ [მმ.]	ესკიზი [მმ.]	სიგრძე [მმ.]
②	ф22	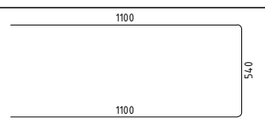	2740
Ⅰ	ф8	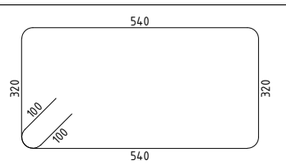	1920
Ⅱ	ф8	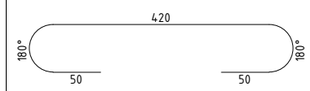	620

მონ. რ/ბ რიგელი-1 სპეციფიკაცია

არმატურის სპეციფიკაცია					არმატურის ამოკრეფა					ბეტონი B 25
პოზ. №	Ø	L მმ.	n ცალი	Ln მ.	Ø	∑ Ln მ.	ვრცივი მეტრის წონა კგ.	წონა კგ. A240	წონა კგ. A500C	V; მ³
1	2	3	4	5	6	7	8	9	10	11
1	22 A500C	10960	12	131.5	8 A240	315.16	0.39	124.36		3.10
2	22 A500C	2740	10	27.4	22 A500C	158.92	2.98		474.23	
Ⅰ	8 A240	1920	148	284.2						
Ⅱ	8 A240	620	50	31.0						
						∑		124.36	474.23	3.10
						n= 1		124.36	474.23	3.10
									193.09	კგ/მ³

CAPITELI GROUP

კაპიტელი ჯგუფი
საპროექტო კომპანია
Capiteli group
ENGINEERING COMPANY

პროექტის დასახელება
გალერია

პროექტის მისამართი
ქ.თბილისი, "მცხეთის ტერიტორია" საჩოგბურთო კომპლექსის მიმდებარედ

დამკვეთი
შ.პ.ს. ანაგი

სტადია მარილი განმარტება

მპ 2022.07.25

დაკვეთის №

CAD DWG ფაილი s-5 rigelebi r3.dwg

დირექტორი: ა. კორტავა

მთ. კონსტრუქტორი:

შესრულა ბ. მეიშვარიანი

შემოწმება

საავტორო უფლებები კაპიტელი ჯგუფი

ნახაზის დასახელება

მონ. რ/ბ რიგელი-1 არმირება სპეციფიკაცია

კ-5.01

A3

რიგელი-2

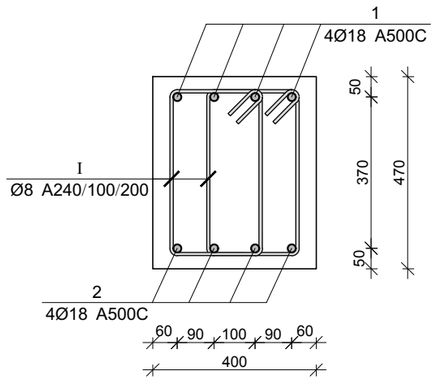

რიგელი-3

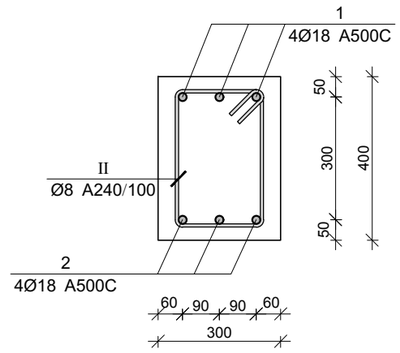

პოზ.	Ø [მმ.]	ესკიზი [მმ.]	სიგრძე [მმ.]
①	Ø18		----
②	Ø18		----
Ⅰ	Ø8	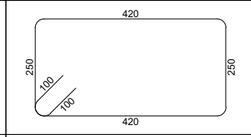	1540
Ⅱ	Ø8	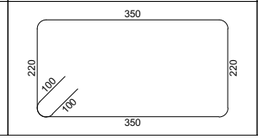	1340

მონ. რ/ბ რიგელების სპეციფიკაცია

არმატურის სპეციფიკაცია					არმატურის ამოკრეფა					ბეტონი B 25
პოზ. №	Ø	L მმ.	n ცალი	Ln მ.	Ø	∑ Ln მ.	ერთეულ მეტრის წონა კგ.	წონა კგ. A240	წონა კგ. A500C	V; მ³
1	2	3	4	5	6	7	8	9	10	11
1	18 A500C	-	-	115.00	8 A240	484.20	0.39	191.06		4.70
2	18 A500C	-	-	115.00	18 A500C	230.00	2.00		459.44	
I	8 A240	1540	210	323.40						
II	8 A240	1340	120	160.80		∑		191.06	459.44	4.70
						n= 1		191.06	459.44	4.70
									138.40	კგ/მ³

CAPITELI GROUP

კაპიტელი ჯგუფი
საპროექტო კომპანია
Capiteli group
ENGINEERING COMPANY

პროექტის დასახელება
გალერია

პროექტის მისამართი
ქ.თბილისი, "მზიურის ტერიტორია" საჩოგბურთო კომპლექსის მიმდებარედ

დამკვეთი
შ.პ.ს. ანაგი

სტადია | თარიღი | განმარტება
მპ | 2022.07.25

დამკვეთის №

CAD DWG ფაილი: s-5 rigelebi r3.dwg

დირექტორი: ა. კორტავა

მთ. კონსტრუქტორი:

შეასრულა: ბ. მეიშვარიანი

შეამოწმა

საავტორო უფლებები: კაპიტელი ჯგუფი

ნახაზის დასახელება

რიგელების არმირება

კ-5.02

A3

მონ. რ/ბ გადახურვის ფილის ქვედა შრის არმირების გეგმა -0.100 და -0.050 ნიშნულზე

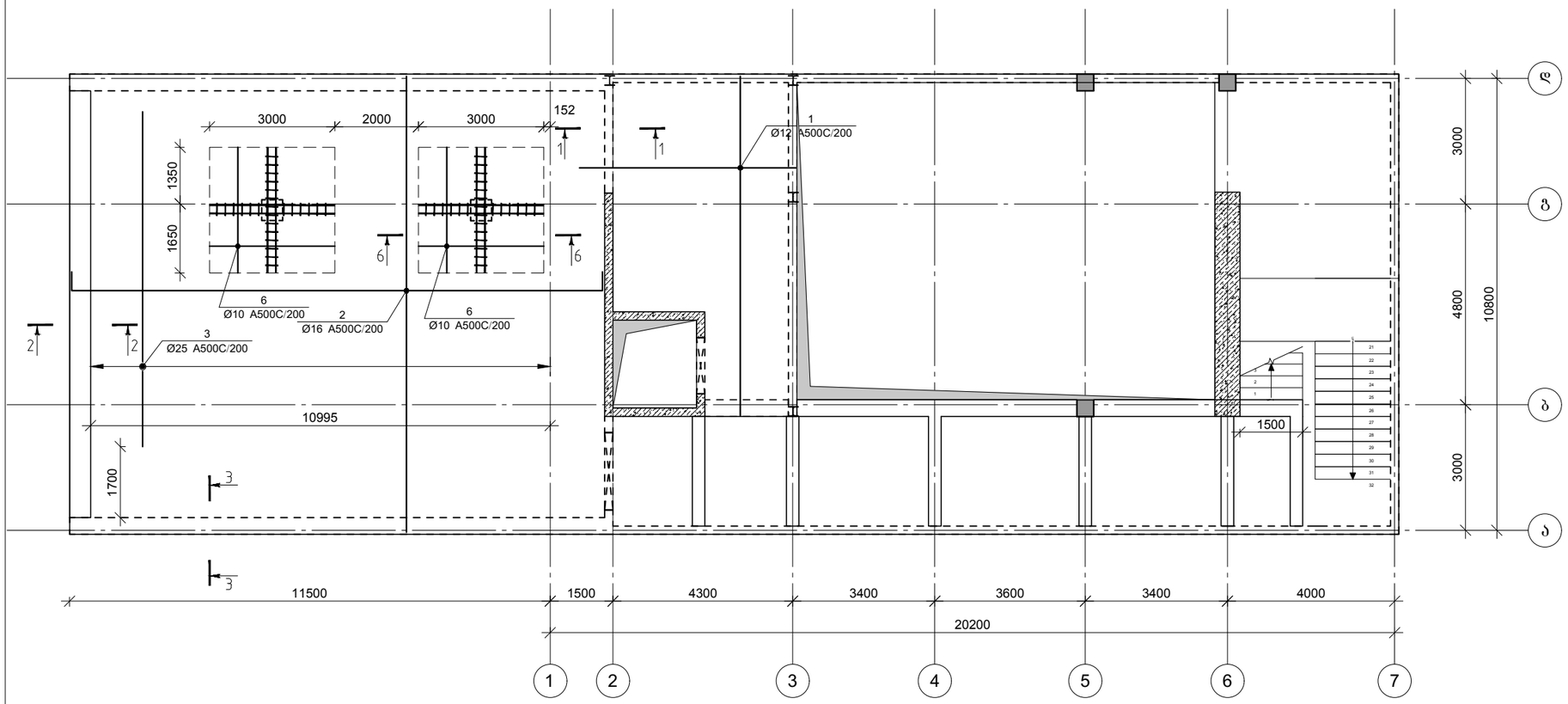

მონ. რ/ბ გადახურვის ფილის ზედა შრის არმირების გეგმა -0.100 და -0.050 ნიშნულზე

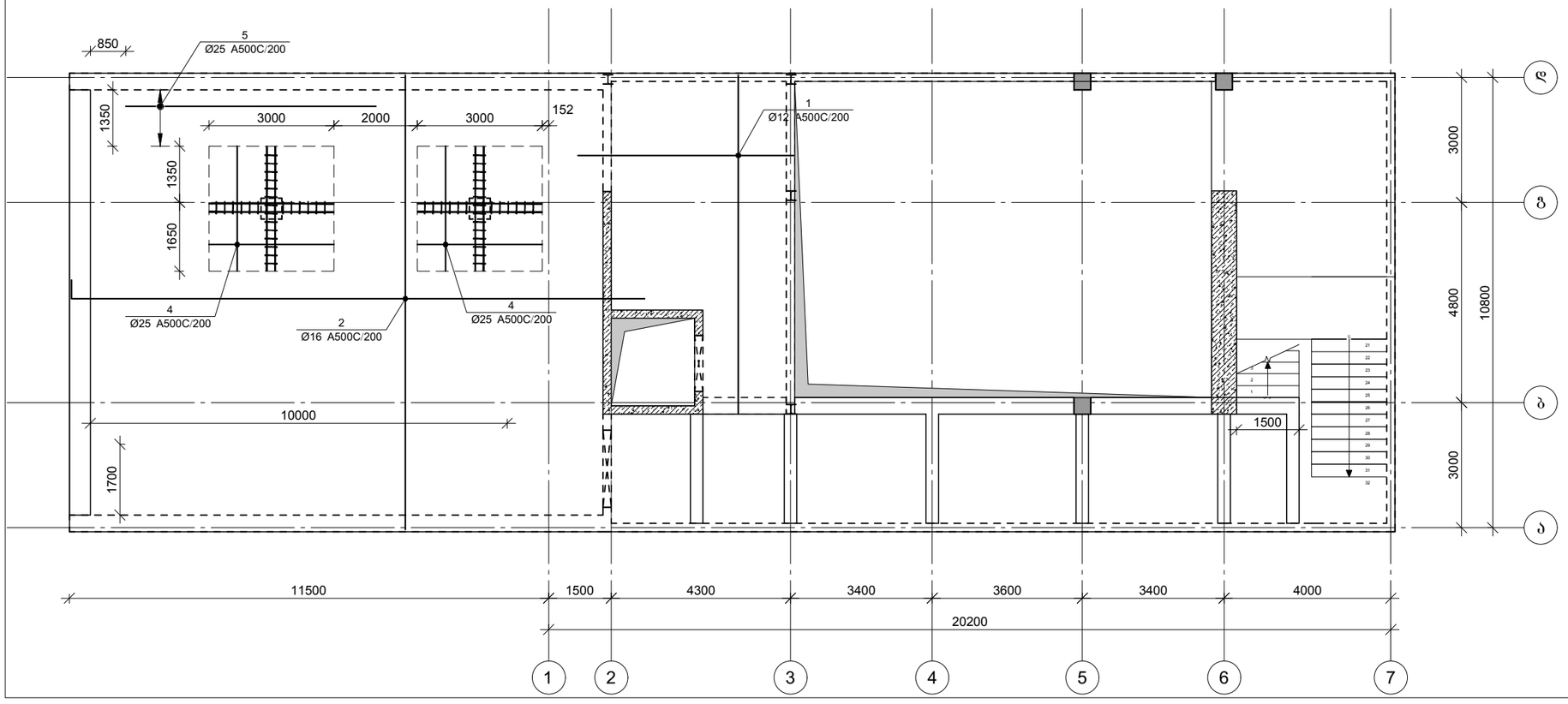

კაპიტელი ჯგუფი
საპროექტო კომპანია
Capiteli group
ENGINEERING COMPANY

პროექტის დასახელება
გალერია

პროექტის მისამართი
ქ.თბილისი, "მწიურის ტერიტორია" საჩოგბურთო კომპლექსის მიმდებარედ

დამკვეთი
შ.პ.ს. ანაგი

სტადია	თარიღი	განმარტება
მპ	2022.07.25	

დაკვეთის №

CAD DWG ფაილი: s-6 filebi r3.dwg

დირექტორი: ა. კორტავა

მთ. კონსტრუქტორი:

შესრულა: ბ. მეიფარიანი

შეამოწმა

საავტორო უფლებები: კაპიტელი ჯგუფი

ნახაზის დასახელება

გადახურვის ფილის ქვედა და ზედა შრის არმირების გეგმა

კ-6.01

A3

ვერტიკალური არმირების მოწყობის გეგმა -0.100 და -0.050 ნიშნულზე

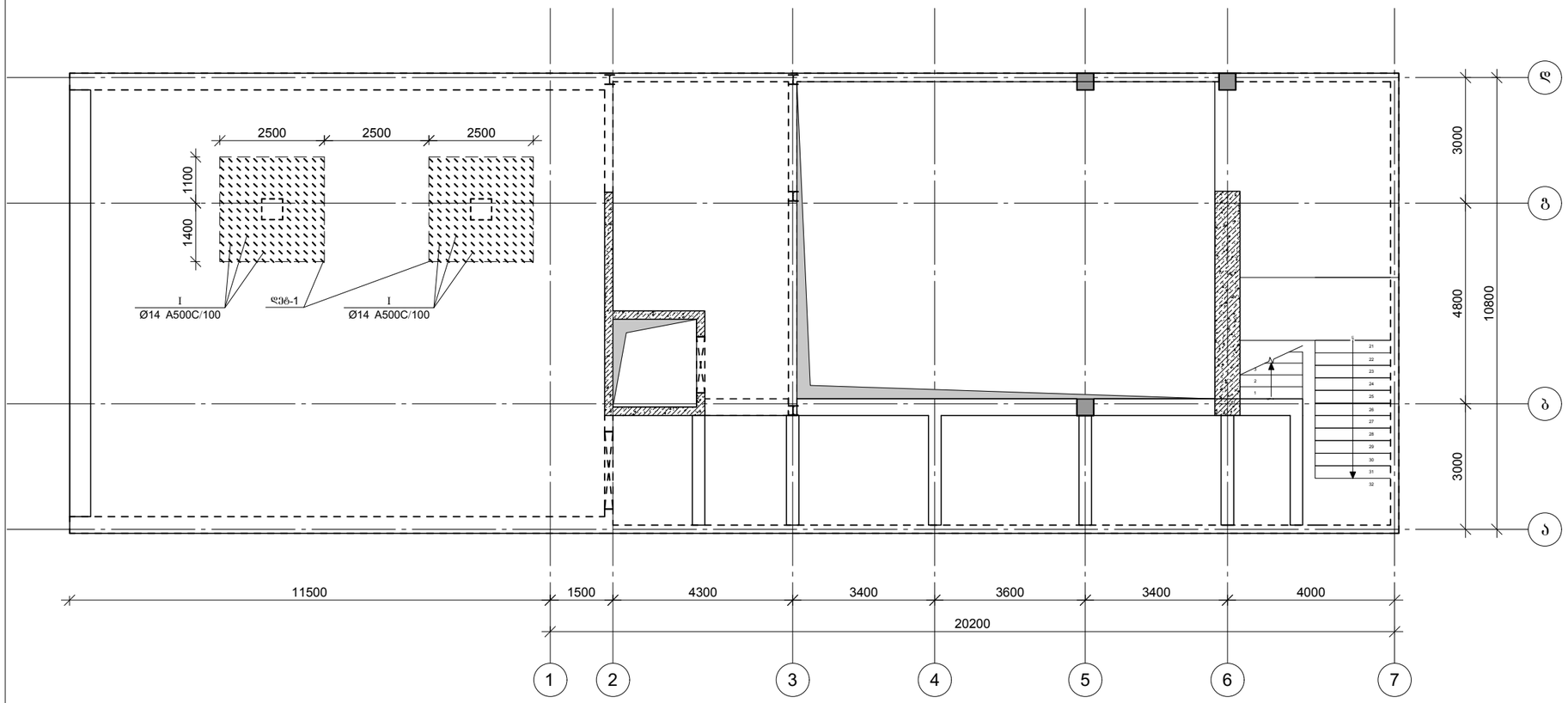

ფილის არმირების დეტალი-1

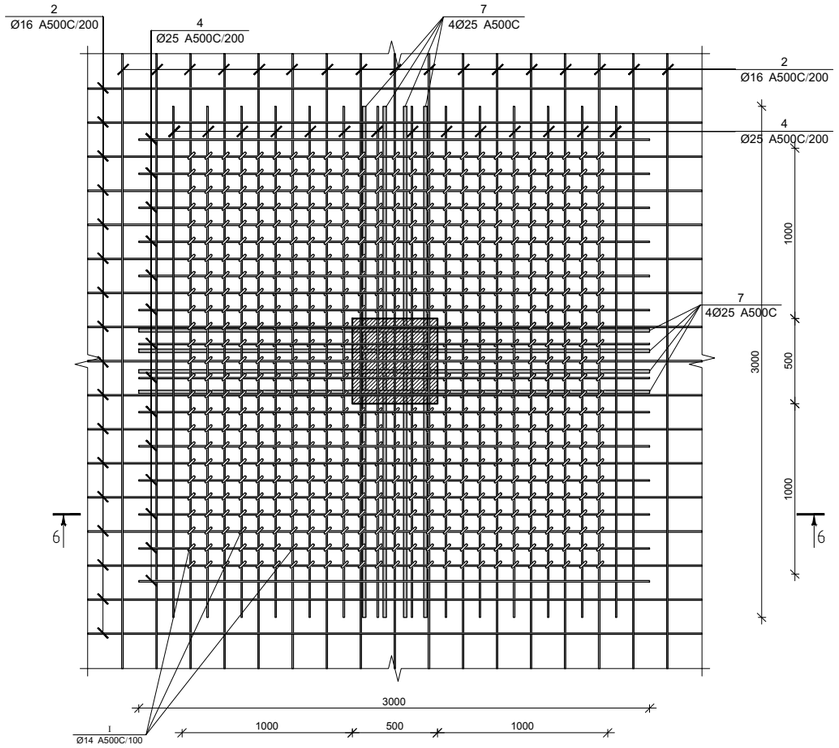

კაპიტელი ჯგუფი
საპროექტო კომპანია
Capiteli group
ENGINEERING COMPANY

პროექტის დასახელება
გალერია

პროექტის მისამართი
ქ.თბილისი, "მზიურის ტერიტორია" საჩოგბურთო კომპლექსის მიმდებარედ

დამკვეთი
შ.პ.ს. ანაგი

სტადია	მარიღი	განმარტება
მპ	2022.07.25	

დაკვეთის №

CAD DWG ფაილი: s-6 filebi r3.dwg

დირექტორი: ა. კორტავა

მთ. კონსტრუქტორი:

შესრულა: ბ. მეიფარიანი

შეამოწმა

საავტორო უფლებები: კაპიტელი ჯგუფი

ნახაზის დასახელება

ვერტიკალური არმირების მოწყობის გეგმა

ჯ-6.02

A3

კვეთი 1-1

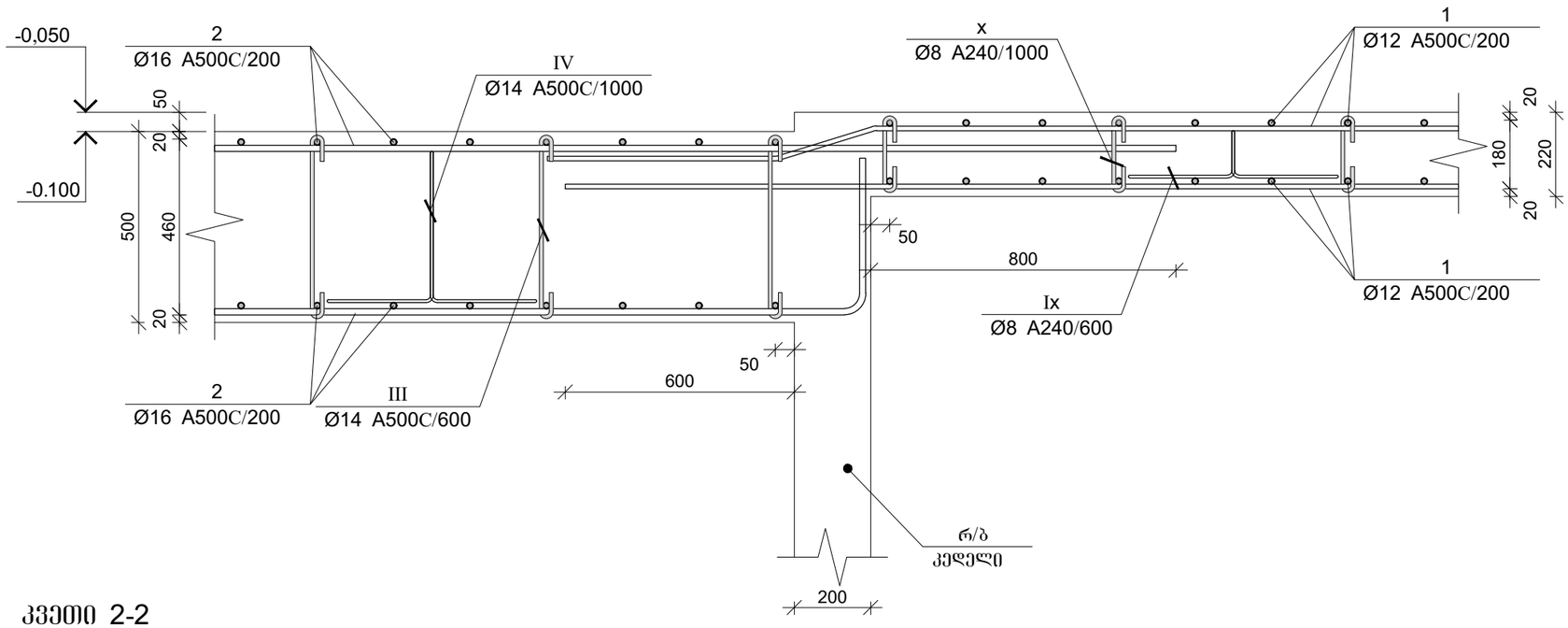

კვეთი 2-2

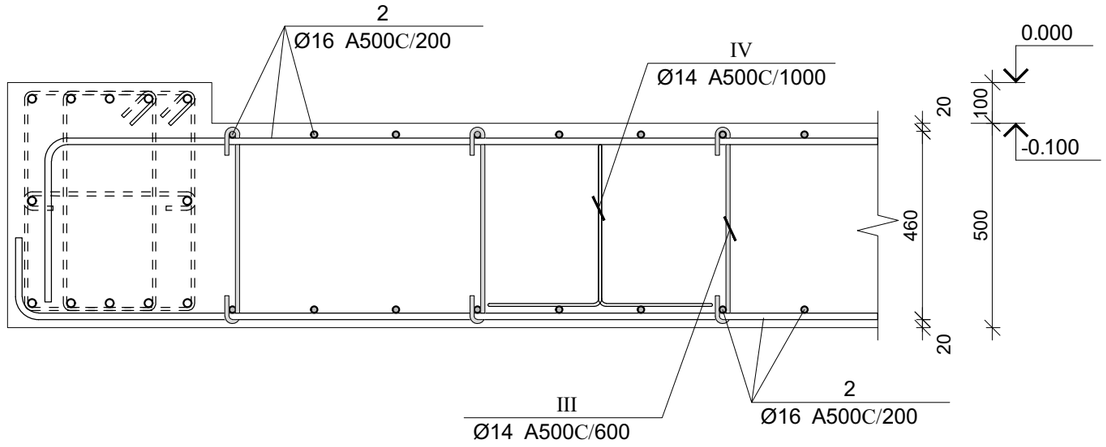

კვეთი 3-3

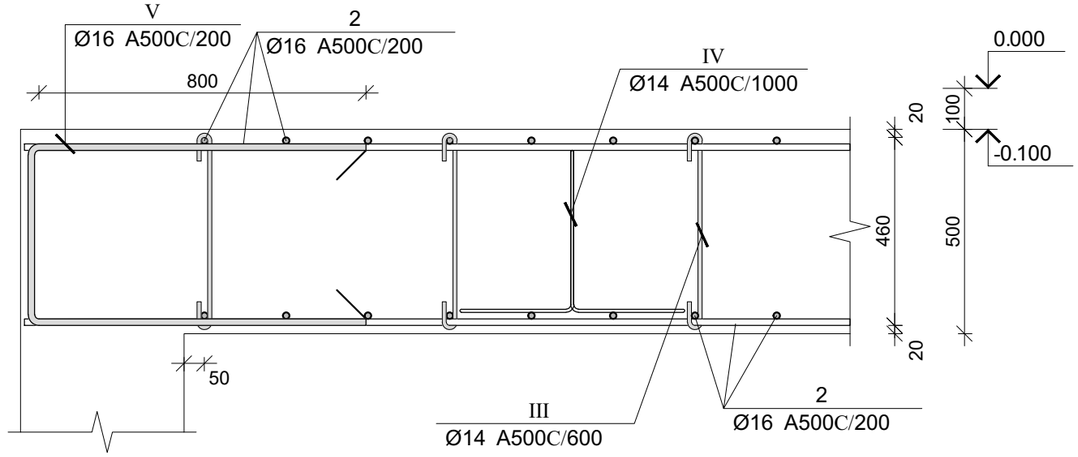

CAPITELI GROUP

კაპიტელი ჯგუფი
საპროექტო კომპანია
Capiteli group
ENGINEERING COMPANY

პროექტის დასახელება
გალერია

პროექტის მისამართი
ქ.თბილისი, "მცხეთის ტერიტორია" საჩოგბურთო კომპლექსის მიმდებარედ

დამკვეთი
შ.პ.ს. ანაგი

სტადია: მარილი — განმარტება

მპ: 2022.07.25

დაკვეთის №

CAD DWG ფაილი: s-6 filebi r3.dwg

დირექტორი: ა. კორტავა

მთ. კონსტრუქტორი:

შეასრულა: ბ. ჟღენტი — ბ. მეიფარიანი

შეამოწმა

საავტორო უფლებები: კაპიტელი ჯგუფი

ნახაზის დასახელება

რ/ბ შილის ჭრილები

ჯ-6.03

A3

ჭრილი 6-6

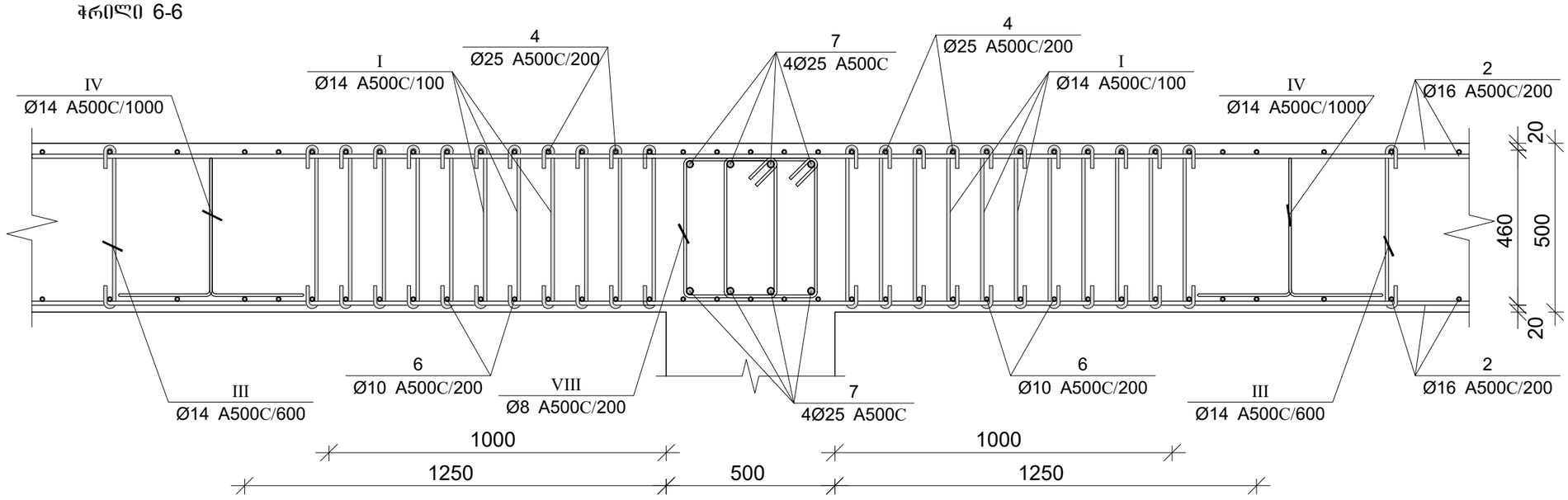

პოზ.	ф [მმ.]	ესკიზი [მმ.]	სიგრძე [მმ.]
I	ф14	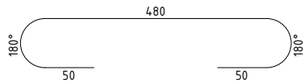	580
II	ф14	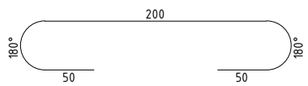	400
III	ф14	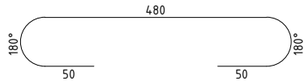	580
IV	ф14	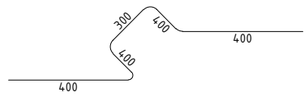	1900
V	ф14	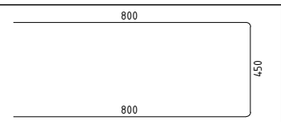	2050
VI	ф12	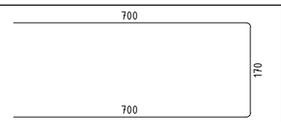	1570
VII	ф8	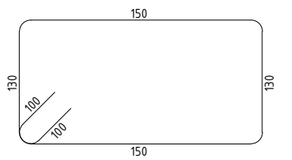	760

პოზ.	ф [მმ.]	ესკიზი [მმ.]	სიგრძე [მმ.]
VIII	ф8	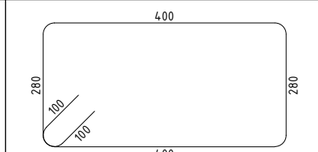	1560
IX	ф8	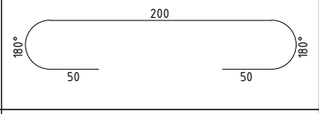	400
X	ф8	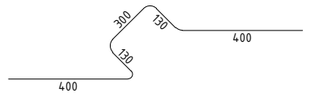	1360

მონ. რ/ბ ფილის სპეციფიკაცია

არმატურის სპეციფიკაცია					არმატურის ამოკრეფა					ბეტონი B 25
პოზ. №	ø	L მმ.	n ცალი	Ln მ.	ø	∑ Ln მ.	ერთეული მეტრის წონა კგ.	წონა კგ. A240	წონა კგ. A500C	V; მ³
1	2	3	4	5	6	7	8	9	10	11
1	12 A500C	-----	-----	1716.0	8 A240	357.88	0.39	141.21		80.00
2	16 A500C	-----	-----	2750.0	10 A500C	180.00	0.62		110.98	
3	25 A500C	8000	55	440.0	12 A500C	2030.00	0.89		1802.27	
4	25 A500C	3000	60	180.0	14 A500C	910.30	1.21		1100.02	
5	25 A500C	6000	8	48.0	16 A500C	2750.00	1.58		4340.43	
6	10 A500C	3000	60	180.0	25 A500C	746.00	3.85		2874.61	
7	25 A500C	3000	1	3.0						
8	25 A500C	-----	-----	75.0						
I	14 A500C	580	260	150.8						
II	14 A500C	400	95	38.0						
III	14 A500C	580	375	217.5						
IV	14 A500C	1900	125	237.5						
V	14 A500C	2050	130	266.5						
VI	12 A500C	1570	200	314.0						
VII	8 A240	760	85	64.6						
VIII	8 A240	1560	60	93.6						
IX	8 A240	400	234	93.6						
X	8 A240	1360	78	106.1						
						∑	141.21	10228.3	80.00	
						n= 1	141.21	10228.3	80.00	
								129.62	კგ/მ³	

CAPITELI GROUP

კაპიტელი ჯგუფი
საპროექტო კომპანია
Capiteli group
ENGINEERING COMPANY

პროექტის დასახელება
გალერია

პროექტის მისამართი
ქ.თბილისი, "მცხეთის ტერიტორია" საჩოგბურთო კომპლექსის მიმდებარედ

დამკვეთი
შ.პ.ს. ანაგი

სტადია მარილი განმარტება

მპ 2022.07.25

დაკვეთის №

CAD DWG ფაილი s-6 filebi r3.dwg

დირექტორი: ა. კორტავა

მთ. კონსტრუქტორი:

შეასრულა ბ. მეიფარიანი

შეამოწმა

საავტორო უფლებები კაპიტელი ჯგუფი

ნახაზის დასახელება

რ/ბ ფილის ჭრილები სპეციფიკაცია

ჯ-6.04

A3