182/22

შპს "ვექტორ-სტუდია +"

ნუცუბიძის IV მიკრორაიონში ნაკვეთის №01.14.16.008.136 ტერიტორიიდან არსებული თერმიული წყლის ხაზის გადატანა

თბილისი-2022

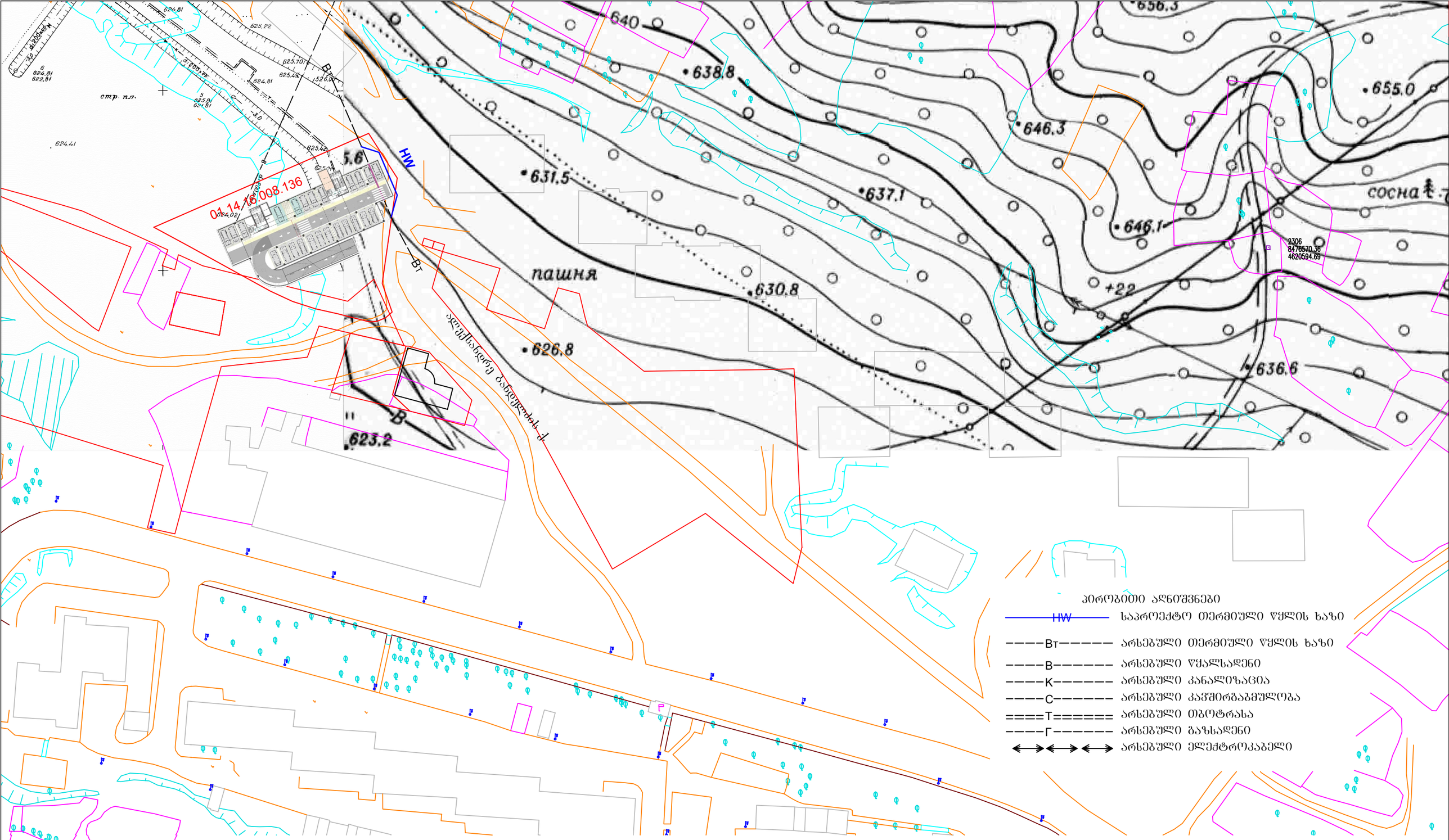

ქ.თბილისი დ.აღმაშენებლის გამზ. 55/1 ბ. 20 ტ. 295-54-17. შპს "ელექტრო-სტუდია+"	დირექტორი	ვ.ყირმიზოვი	შურცელი
	დაამუშავა	ი.შაქულაშვილი	TW-1
	შეამოწმა	ვ.ყირმიზოვი	შურც.რაოდ.
			5
ლისზე, ნაკვეთის №01.14.16.008.136 ტერიტორიიდან, თერმიული წყლის მილდენის გადატანა	დაკვეთა №		მასშტაბი
	182/22		1:1000
	სტადია		
ბეგმა	მ.პ.		



სამონტაჟო სქემა

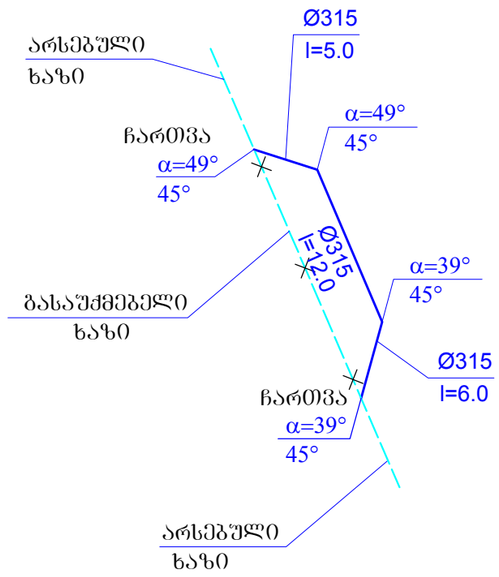

ქ.თბილისი დ.აღმაშენებლის გამზ. 55/1 ბ. 20 ტ. 295-54-17. შპს "გეოქტორ-სტუდია+"	დირექტორი		ვ.ყირმიზოვი	შურცელი
	დაამუშავა		ი.შაყულაშვილი	TW-2
	შეამოწმა		ვ.ყირმიზოვი	
				შურც.რაოდ.
				5
ლისზე, ნაკვეთის №01.14.16.008.136 ტერიტორიიდან, თერმიული წყლის მილდენის გადატანა	დაკვეთა №			მასშტაბი
	182/22			
	სტადია			1:1000
გეგმა ორთო-ფოტო ტრასის სამონტაჟო სქემა	მ.პ.			

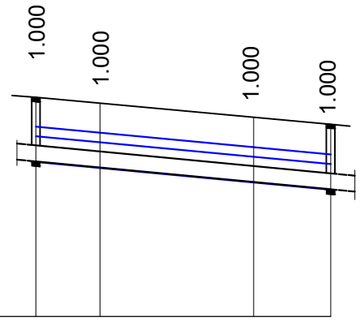

მილის ძირის ნიშნული	625.420			625.000
მიწის ზედაპირის ნიშნული	626.420	626.330	626.110	626.000
მილის აღნიშვნა იზოლაციის ტიპი	მილი პოლიეთილენის ცხელი წყლის Ø315; PE100; PN-20			
საწუძველი	რკინა-ბეტონის არხი bxh=0.4x0.4			
ჭანობი / სიბრძე	23.00		1.83%	
მანძილი	5.00	12.00	6.00	
ჭის ნომერი,	D=1.0m.			D=1.0m.
	ჩართვა			ჩართვა

მოხვევა
α=45°

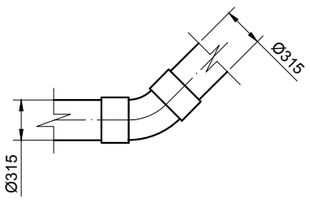

ჩართვა

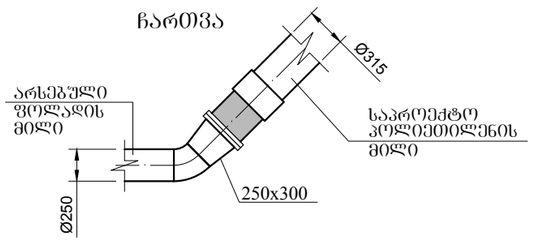

ტრანშეის განივი კვეთი.
h=1.00 მ. მ 1:50

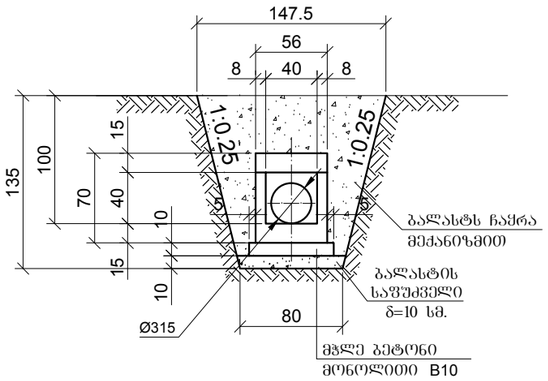

ობიექტის დასახელება: ნუკუბიძის IV მიკრორაიონში, ნაკვეთის N01.14.16.008.136 ტერიტორიიდან არსებული თერმული წყლის ხაზის გადატანა

სამუშაოთა მოცულობები

№	სამუშაოთა დასახელება	განზ. ერთ	რაოდენობა
1	2	3	4
1	დაზიანებული ასფალტის საფარის მოხსნა ბულდოზერი ჩაქუჩებით	მ²	230
2	სამშენებლო ნაგავის დატვირთვა ავტოთვითმცლელებზე და გატანა 12 კმ მანძილზე	ტნ	5.06
3	ქვიშა-ხრეშოვანი საფუძვლის მოწყობა ასფალტბეტონის საფარის ქვეშ, სისქით 15	მ³	3.45
4	ღორღის საფუძვლის მოწყობა ასფალტბეტონის საფარის ქვეშ, სისქით 15 სმ	მ³	3.45
5	ასფალტის საფარის აღდგენა სისქით 10 სმ (6+4)	მ²	23.00
6	თხრილის დამუშავება III ჯგუფის ქანებში ექსკავატორით ადგილზე დაყრით	მ³	30.00
7	III ჯგუფის ქანების დამუშავება ხელით ტრანშეაში	მ³	10.00
8	ტრანშეის ძირის მოსწორება ხელით	მ³	3.00
9	ბალასტის საფუძველი	მ³	2.00
10	მბზლე ბეტონის მომზადება	მ³	1.50
11	ტრანშეის შევსება ბალასტით /მექანიზმით/	მ³	31.00
12	ჩაყრილი ბალასტის დატკეპნა ვიბროსატკეპნებით	მ³	31.00
13	ზედმეტი ქანების დატვირთვა ექსკავატორით ავტოთვითმცლელებზე	მ³	43.00
14	გრუნტის გატანა 22კმ-მდე	ტ	73.10
15	ურღვლის მონტაჟი 300მმ	ც	2.00
16	ფასონური ნაწილების მოწყობა	ც	9.00
17	–ადაპტორი Ø=315 მმ	ცალი	6
18	–მილტუჩი Ø=315 მმ	ცალი	8
19	–მუხლი პოლიეთილენის Ø=315 მმ, α=45°	ცალი	2
20	–ელშედუღების ქურო Ø=315მმ მილზე	ცალი	5
21	–ფოლდის მუხლი Ø=250მმ მილზე α=45°	ცალი	2
22	–ფოლდის გადამყვანი Ø=300x250 მმ,	ცალი	2
23	პოლიეთილენის მილების Ø315მმ PN-16; PE 100 ჩაწყობა არხში	გრძმ	23.00
24	მონოლითური რკინაბეტონის დამცავი არხის მოწყობა ბეტონით B-22.5, F-200 W-6	მ³	3.40
25	არმატურა A-I	ტნ	0.09
26	ანკერები რკინაბეტონის გადახურვის ფილების მოწყობა ზომით 1.0X0.56მ	ც	23.00
27	d=1.0მ, h=1.5მ ანკერები რკინაბეტონის ჭების მოწყობა ძირისა და გადახურვის ფილით, ჩარჩო-სეკვით (2 ცალი)	მ³	3.00

ქ.თბილისი დ.აღმაშენებლის გამზ. 55/1 ბ. 20 ტ. 295-54-17. შპს "გეოტექნო-სტუდია+"		დირექტორი		ვ.ყირმიზოვი	შურცელი
		დაამუშავა		ი.შაყულაშვილი	TW-3
		შეამოწმა		ვ.ყირმიზოვი	
					შურც.რაოდ.
ნუცუბიძის IV მიკრორაიონში ნაკვეთის №01.14.16.008.136 ტერიტორიიდან არსებული თერმული წყლის ხაზის გადატანა	დაკვეთა №				5
	182/22				მასშტაბი
	სტადია				1:500; 1:100
გრძივი პროფილი ჭების ელემენტები	მ.პ.				

რკინა-ბეტონის არხის განივი კვეთი
მ 1:10

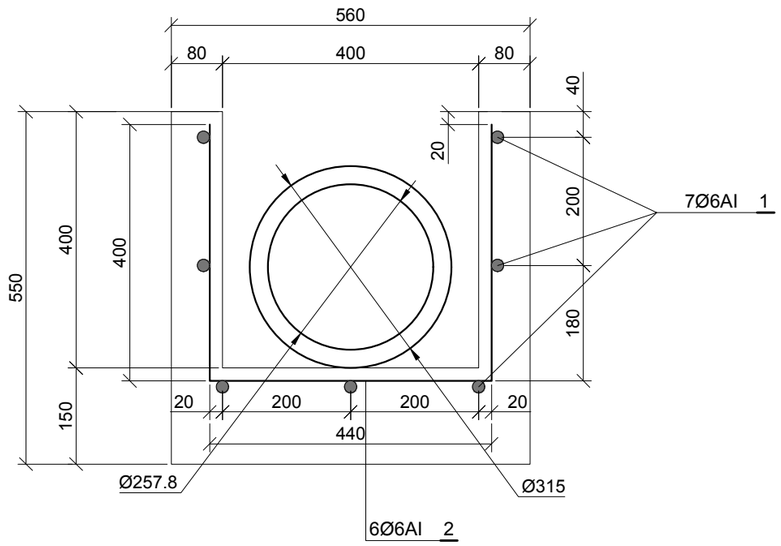

არმატურის ბადე C-1
ბაშლილი ნახაზი. მ 1:50

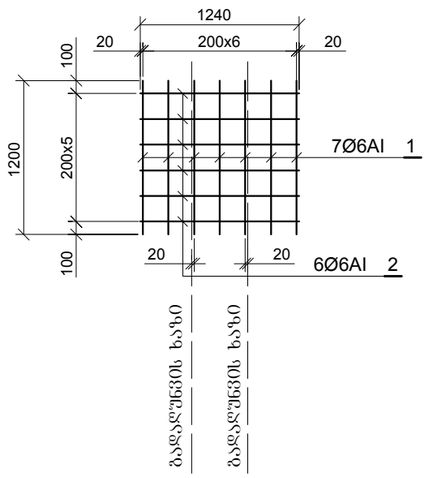

არმატურის ამოკრება არხის 1 ბრძ. მ-ზე

კოჭა№	ესკიზი	სიგრძე მმ.	დიამეტრ. კლასი	რაოდ.	საერთო სიგრძე	წონა კგ.	შენიშვნა
1	1200	1200	Ø6AI	7	8.40	1.86	
2	1240	2120	Ø6AI	6	7.44	1.65	

AI 3.69კგ.
0.148 მ³

არხის გადახურვის ფილა
მ 1:10

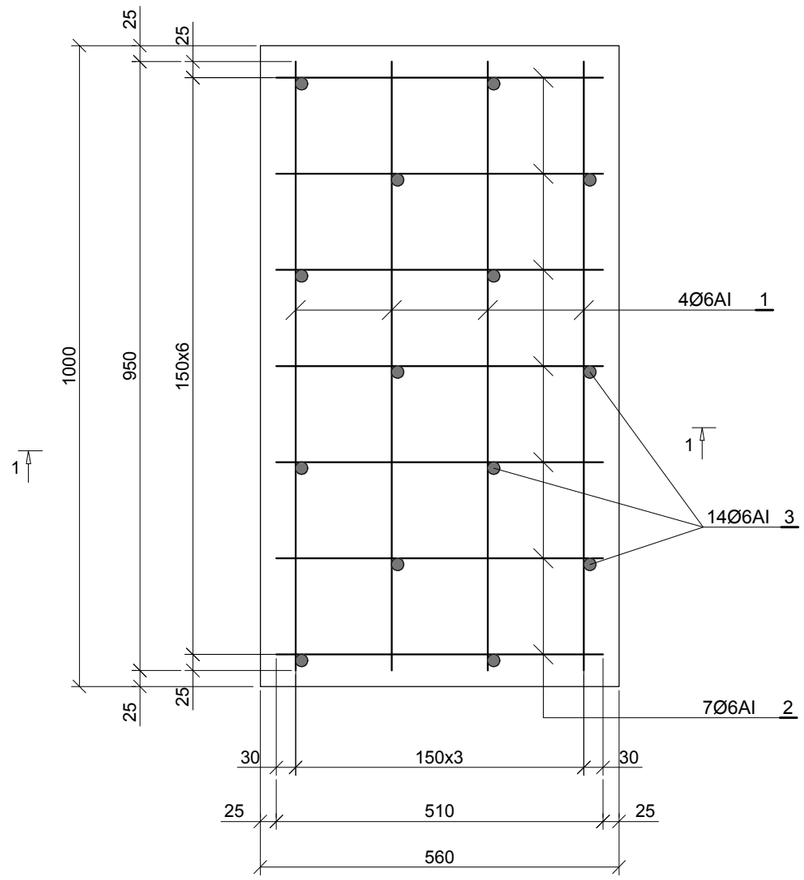

ჭრილი 1-1
მ 1:10

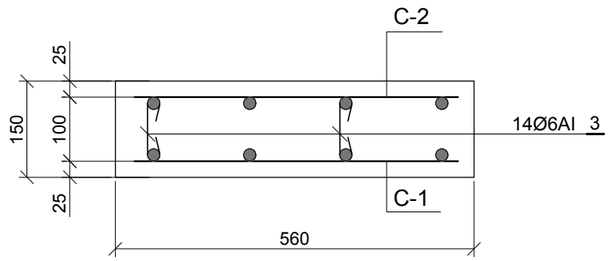

არხის გადახურვის ფილა
მ 1:20

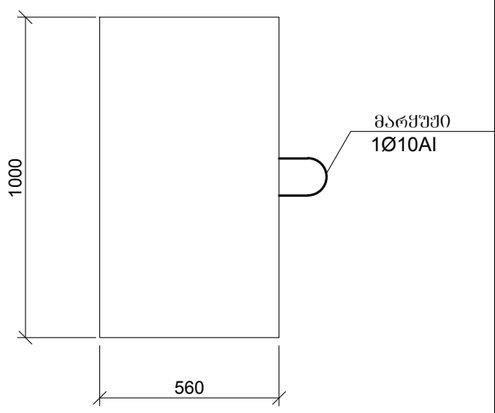

გადახურვის ფილა
არმატურის ამოკრება და სპეციფიკაცია

ელემენტის №	პოზ.№	ესკიზი	სიგრძე მმ.	დიამეტრ. კლასი	რაოდ.	საერთო სიგრძე	წონა კგ.	შენიშვნა
C-1	1	950	950	Ø10AIII	5	4.75	2.93	
	2	660	660	Ø10AIII	6	3.96	2.44	
C-2	1	950	950	Ø6AI	5	4.75	1.05	
	2	660	660	Ø6AI	6	3.96	0.88	
	3	230	230	Ø6AI	18	4.14	0.92	
	4	400 / 300	600	Ø10AI	1	0.60	0.37	

AIII 6.37 კგ.
AI 3.22 კგ.
ბეტონი 0.11 მ³

ქ.თბილისი
დ.აღმაშენებლის გამზ. 55/1
ბ. 20
ტ. 295-54-17.
შპს "გეოტორ-სტუდია+"

დირექტორი		ვ.ყირმიზოვი	შურცელი
დაამუშავა		ო.შაყულაშვილი	TW-4
შეამოწმა		ვ.ყირმიზოვი	შურც.რაოდ.
			5
			მასშტაბი
			1:10

ნუცუბიძის IV მიკრორაიონში ნაკვეთის №01.14.16.008.136 ტერიტორიიდან არსებული თერმიული წყლის ხაზის გადატანა

დაკვეთა №
182/22
სტადია

არხის კონსტრუქცია არმირება

მ.პ.

მრგვალი
ანაკრები ჭის მოწყობა.
ჭრილი 1-1. მ 1:20

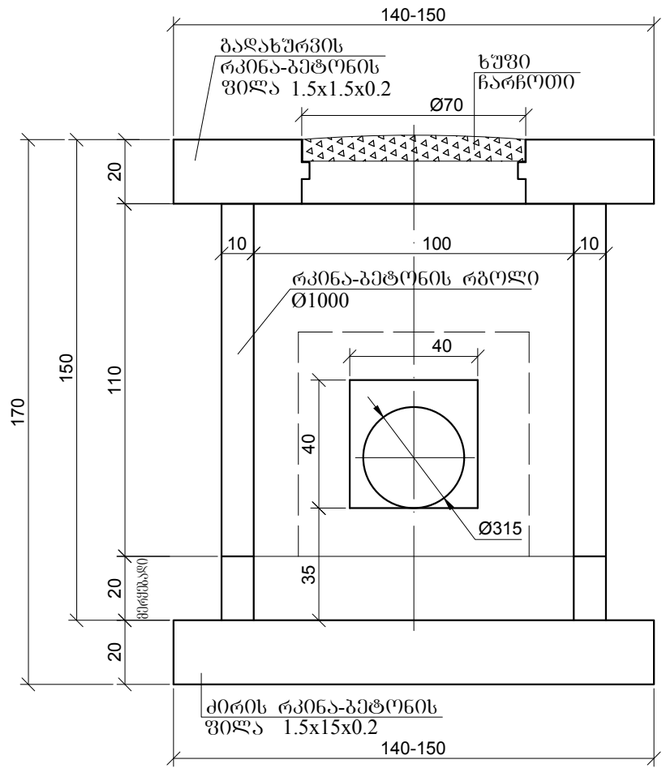

წყალსადენის ჭის
გეგმა მ 1:20

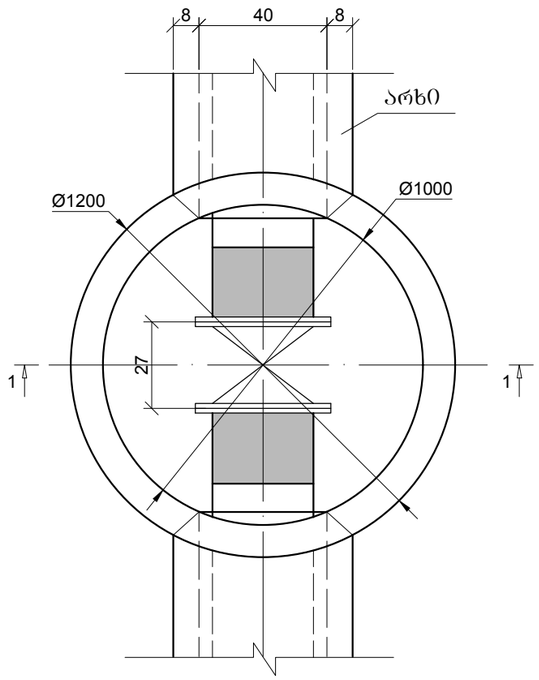

განმარტებითი ბარათი

პროექტით გათვალისწინებულია კერძო ნაკვეთის ტერიტორიდან, ს.კ. 01.14.16.008.136 თერმიული წყლის ხაზის გადატანა. არსებული Ø250მმ. ხაზი მოწყობილი იყო წინა საუკუნის 70-ან წლებში. ის ახლაც მუშა მდგომარეობაშია.

ამჟამად, აღნიშნული ხაზი ხელს უშლის ნაკვეთის ტერიტორიაზე სამშენებლო პროცესს და უნდა იყოს გადატანილი წითელ ხაზებს გარეთ. საპროექტო ტრასა გაივლის ნაკვეთის საზღვრებთან და ჩაირთვება არსებულ ქსელში. პროექტში გამოიყენება პოლიეთილენის Ø315მმ. მაღალხარისხიანი მილები, რომლებიც მუშაობენ ცხელი წყლის გატარებაზე.

საპროექტო მილდენი ჩაიდება ბეტონს არხში, რომელიც დამუშავებულია მონოლითურ ვარიანტათ. ამავე დროს დასაშვებია, რომ საპროექტო მილი ჩაიდოს ანაკრებ არხში, ან ძველი თბოფიკაციის არხებში.

ჩართვის წერტილებში მონტაჟდება სათვალთვალო ჭები, ხოლო ამაღლებულ ადგილზე ჯა ვანტუზით.

ქ.თბილისი დაღმაშენებლის გამზ. 55/1 ბ. 20 ტ. 295-54-17. შპს "გეოტოპ-სტუდია+"	დირექტორი		ვ.ყირმიზოვი	შურცელი
	დაამუშავა		ი.შაქულაშვილი	TW-5
	შეამოწმა		ვ.ყირმიზოვი	შურც.რაოდ.
				5
ნუცუბიძის IV მიკრორაიონში ნაკვეთის №01.14.16.008.136 ტერიტორიიდან არსებული თერმიული წყლის ხაზის გადატანა	დაკვეთა №			მასშტაბი
	182/22			1:10
	სტადია			
სათვალთვალო ჭები	მ.პ.			

საინჟინრო
ტოპოგრაფიის
ჯგუფი

ალ ყაზბეგის გამზირი 47;
თბილისი, საქართველო
ტელ: +995 591 599 292
ელ.ფოსტა: info@emg.ge

GAC–IB-0320
სსტ ისო/იეკ 17020:2012/2013

დამკვეთი:	
დასახელება:	შპს „ვექტორ სტუდიო +“
საიდენტიფიკაციო კოდი:	**404418019**
დამკვეთის წარმომადგენელი/თანამდებობა:	დირექტორი - ვაჟა ყირმიზოვი
ინსპექტირების ჩატარების საფუძველი:	განაცხადი და ხელშეკრულება № 354/11-22 ინსპექტირების ჩატარებაზე

მომსახურების სფერო:

☐ ობიექტის ხარჯთაღრიცხვის ინსპექტირება;

☐ ობიექტის ხარჯთაღრიცხვის ფასწარმოქმნის ადეკვატურობის ინსპექტირება;

☐ ობიექტზე შესრულებული სამუშაოების ინსპექტირება (მათ შორის ფორმა #2-ის მიხედვით);

☐ ობიექტის ან მისი ნაწილის ტექნიკური მდგომარეობის (სამრეწველო და სამოქალაქო შენობა-ნაგებობების, ხიდების, გვირაბების, ჰიდროტექნიკური ნაგებობების, საავტომობილო გზების, აეროდრომების), შესრულებული სამშენებლო, სარემონტო, სამონტაჟო, სადემონტაჟო, სარეკონსტრუქციო, სარესტავრაციო სამუშაოების ინსპექტირება;

☐ ობიექტის ან მისი ნაწილის საინჟინრო ქსელების:

- ელექტროქსელების და სისტემების (1000 ვ-მდე და 1000 ვ-ს ზევით),
- სუსტი დენების;
- გათბობა-ვენტილაცია-გაგრილების ქსელების და სისტემების;
- წყალმომარაგება, კანალიზაცია, წყალარინების სისტემების;
- გაზის ქსელებისა და სისტემების:

- საშუალო და დაბალი წნევის, მიწის ზედა და მიწის ქვედა გაზსადენები წნევა - 0 კგ/სმ²-დან - 0,005 კგ/სმ²-ჩათვლით.
- საშუალო წნევის, მიწის ზედა და მიწის ქვედა გაზსადენები,წნევით: 0,005 კგ/სმ²-დან - 3 კგ/სმ²-ჩათვლით.
- მეორე კატეგორიის მაღალი წნევის მიწის ზედა და მიწის ქვედა გაზსადენები, წნევით: 3 კგ/სმ²-დან - 6 კგ/სმ²-ჩათვლით.

ინსპექტირების ანგარიში N009140; ინსპექტირება დაიწყო 11/10/2022; ინსპექტირება დასრულდა 08/10/2022;

„თერმული წყლები“ 404419214 „THERMAL WATERS“ LTD

საინჟინრო მონიტორინგის ჯგუფი

ალ ყაზბეგის გამზირი 47;
თბილისი, საქართველო
ტელ: +995 591 599 292
ელ.ფოსტა: info@emg.ge

საქ GAC

GAC–IB-0320
სსტ ისო/იეც 17020:2012/2013

გამოკვლევა

პროექტის დასახელება	ნუცუბიძის IV მიკრორაიონში ნაკვეთი #01.14.16.008.136 ტერიტორიიდან არსებული თერმული წყლის ხაზის გადატანა
პროექტის იდენტიფიკატორი/ელექტრონული ტენდერის ნომერი	ხელშეკრულება № 354/11-22
მენარდის მიერ შესრულებული სამუშაო	საპროექტო დოკუმენტაცია

სამშენებლო ობიექტის პროექტის ნაკვეთიდან თერმული წყლის მილსადენის გადატანის საპროექტო დოკუმენტაციის მოქმედ დოკუმენტებთან შესაბამისობის შეფასება/ინსპექტირება:

შპს „ვექტორ სტუდიო+“-ს (ს/კ-404418019) მიერ შესრულებული საპროექტო დოკუმენტაცია „ნუცუბიძის IV მიკრორაიონში ნაკვეთი #01.14.16.008.136 ტერიტორიიდან არსებული თერმული წყლის ხაზის გადატანა“ ითვალისწინებს ქ. თბილისში, ნუცუბიძის პლატოს მე-4 მიკრორაიონში მდებარე კერძო ნაკვეთის 01.14.16.008.136 ტერიტორიიდან არსებული (მუშა მდგომარეობაში მყოფი) თერმული 250მმ დიამეტრის ფოლადის მილსადენის გადატანას. არსებული მილის გადატანა და მისი შეცვლა გადასატან მონაკვეთზე პოლიეთილენის 315 მმ მილით შეთანხმებულია და დამოწმებულია შპს „თერმულ წყლებთან“. სამშენებლო სამუშაოების ხელისშემშლელი არსებული თერმული მილსადენის გადატანა გათვალისწინებულია ნაკვეთის ფარგლებში, წითელ ხაზთან სიახლოვეს. მისი სიგრძე შეადგენს 23 მეტრს. თერმული მილსადენის გადასატანი მონაკვეთი დაცვის მიზნით ეწყობა მონოლითური 400x400მმ ზომის რკინაბეტონის არხში, რომელიც გადაიხურება 560X1000მმ ფილებით. არსებულ მილსადენთან დაერთების თავში და ბოლოში გათვალისწინებულია ორი ანაკრები რკინაბეტონის ჭის მოწყობა, რომლებშიც განთავსდება თუჯის N250 ჩამკეტი ურდულები. პროექტის შემადგენლობაში შესულია მცირე განმარტებითი ბარათი, გრაფიკული ნაწილი და სამუშაოთა მოცულობები. გრაფიკული ნაწილი წარმოდგენილია ძირითადი ნახაზებით, როგორიცაა: გენგეგმა, თერმული მილსადენის არსებული და გადასატანი მონაკვეთის დატანით და შესაბამისი სქემა, გადასატანი მონაკვეთის გრძივი პროფილი და მიწის თხრილის განივი კვეთი, წყალსადენის ჭის სამონტაჟო და რკ/ბ არხის კონსტრუქციული ნახაზები.

შპს თერმული წყლები "THERMAL WATERS" LTD 404419214

საინჟინრო მონიტორინგის ჯგუფი
ალ ყაზბეგის გამზირი 47;
თბილისი, საქართველო
ტელ: +995 591 599 292
ელ.ფოსტა: info@emg.ge

საქ GAC
GAC–IB–0320
სსტ ისო/იეკ 17020:2012/2013

N009140

08/12/2022

პროექტის დასახელება

ნუცუბიძის IV მიკრორაიონში ნაკვეთი #01.14.16.008.36 ტერიტორიიდან არსებული თერმული წყლის ხაზის გადატანა

პროექტის საინჟინრო ქსელების: წყალმომარაგება, კანალიზაცია, წყალარინება და მათი ტექნოლოგიური ნაწილის მოქმედ დოკუმენტებთან შესაბამისობის

ინსპექტირების ანგარიში

სსიპ „აკრედიტაციის ერთიანი ეროვნული ორგანო – აკრედიტაციის ცენტრი“

აკრედიტაციის მოწმობა

EA BLA-ის ხელმომწერი

GAC-IB-0320

ადასტურებს, რომ

შპს „საინჟინრო მონიტორინგის ჯგუფი“

A-ტიპის ინსპექტირების ორგანო

მდებარე: ქ. თბილისი, [illegible] ხიდარი N47, მე-4 სართული,

შეესაბამება და აკმაყოფილებს საქართველოს სტანდარტის

სსტ ისო/იეკ 17020:2012/2013-ის მოთხოვნებს

აკრედიტაციის სფერო მოცემულია აკრედიტაციის მოწმობის დანართში, რომელიც წარმოადგენს მის განუყოფელ ნაწილს.

აკრედიტაციის ცენტრის
გენერალური დირექტორი

რეგისტრაციის თარიღი
15 ივლისი 2020 წ.

ძალაშია
15 ივლისი 2024 წ.

ბ.ა.

0186 თბილისი, ალ. ყაზბეგის გამზ. №42ა

დამკვეთი: სსიპ „აკრედიტაციის ერთიანი ეროვნული ორგანო - აკრედიტაციის ცენტრი“
დამამზადებელი: შპს „სოლეკი“ სსს-ს რეგისტრაციის №: 06-3938

შპს "თბილისის ავტობუსის პარკი"
ოპერატორის კოდი
ქალაქი თბილისი, ვაჟა-ფშაველას გამზირი №12

CAC-IB-0320
ტენდერის ტიპი 17/10/2022/1230

- შენ-ზსქვ, ბ ჯთიეკშე ,იბეზსვაძრკვ ავკეჭ ძიჩიბ ად ავკეშ ძიჩიბ ძიკეშე ოუაკეს ძიიბოყკჭ,ი იკეთკეკნიბ, 12 ,(ითოკეთიბ-ზსქვ,
ოიეხლობტძმოყკნაძ ,ოხტამოხცვაძ ,ოტამოხცვაძ ,ოყკამოხცვაძ იოკლნეკოკლობეს ძიბეგძრიბ ,ძიბეგთიძ ,ძიბეგძრიბვ ;ბეცრიბტხეჯძრი ძიბეყოძიჯნბვაძ ითიკეთიბტკეშ
☐ ძიბეგთიძ (ძიბეგობეცვაშ-ძრობეშ ოჭკოყქობაძ ად ოკლეშცრბაძ) ძიტჯკეობი ად ძიბეკოკლჭრობტხეკლ ,ძიბეგობრიბვ ,ძიბეგრობეშ ითიკეთიბტკეშ ,ძიბეგობეცვაშ ,ძიბეგრვ ოკეიბოიბოტხეკაძ ,ძიბეგობეცვაშ იბრჯიშჭხეტობრიბვ ძიბეყოძიჯნბვაძ ,ძიბეგრიბვ ,ძიბეგრვ იტძლძ ,(თიჭეშ ძ-3 ად ცვნ-ვ 1000 ად ცვნ-ვ 1000) ძიბეჭხეტძიძ ,ძიბეჭხეტძიძ ად ძიბეკოკლ ძიბეშიბჯოყქშ ,ითიკეშრიბვ ,ბეცვაძნოხოყქშ ,ძიბეჭხეტძიძ ად ძიბეკოკლ :ბეცრიბტხეჯძრი – ძრობეშცვნეშჭხეშ იბრჯიშჭხტ ცრბეცრიბეშ ოკეიბეშჭხაძ
☐ ძიბოყიჯნბვაძეშ შძიბეტშეშნჯოთ ფენჭრობ ძიშჯძთ\ძიჭეკოჭ, იბრჯიოკოკეშ-ოკშიყშიაძ ძიტჯკეობრ ;ბეცრიბტხეჯძრი\ბეცძყეშ
☐ ძიბოყიჯნბვაძეშ შძიბეტშეშნჯოთ ფენჭრობ ძიშჯძთ\ძიჭეკოჭ, იბრჯიოკოკობეშ-ოკშიყშიაძ ძიტჯკეობრ ;ბეცრიბტხეჯძრი\ბეცძყეშ
☐ ძიბოყიჯნბვაძეშ შძიბეტშეშნჯოთ ფენჭრობ ძიოკიშძ იოჯრბჯტხჭეტიჭბა ძიტჯკეობრ ;ბეცრიბტხეჯძრი\ბეცძყეშ ძიბოყიჯნბვაძეშ
☐ ფენჭრობ (ძიბეგობეცვაშ-ძრობეშ ოჭკოყქობაძ ად ოკლეშცრბაძ) ძიტჯკეობრ ,ძიბეგრობეშ ითიკეთიბტკეშ ,ძიბეგობეცვაშ ,ძიბეგრვ ოკეიბოიბოტხეკაძ ,ძიბეგობრიბვ ,ძიბეგრიბვ იტძლძ ,(თიჭეშ ძ-3 ად ცვნ-ვ 1000 ად ცვნ-ვ 1000) ძიბეჭხეტძიძ ,ძიბეჭხეტძიძ ად ძიბეკოკლ ძიბეშიბჯოყქშ ,ითიკეშრიბვ ,ბეცვაძნოხოყქშ ,ძიბეჭხეტძიძ ად ძიბეკოკლ :ბეცრიბტხეჯძრი – ძრობეშცვნეშჭხეშ იბრჯიშჭხტ ცრბეცრიბეშ ოკეიბეშჭხაძ
☐ ძიბოყიჯნბვაძეშ შძიბეტშეშნჯოთ ფენჭრობ ძიშჯძთ\ძიჭეკოჭ, იბრჯიოკოკეშ-ოკშიყშიაძ ძიტჯკეობრ ;ბეცრიბტხეჯძრი\ბეცძყეშ
☐ ფენჭრობ ძიოკიშძ იოჯრბჯტხჭეტიჭბა ძიტჯკეობრ ;ბეცრიბტხეჯძრი\ბეცძყეშ ძიბოყიჯნბვაძეშ შძიბეტშეშნჯოთ
☐ ფენჭრობ (ძიბეგობეცვაშ-ძრობეშ ოჭკოყქობაძ ად ოკლეშცრბაძ) ძიოკიშძ იოჯრბჯტხჭეტიჭბა ძიტჯკეობრ ,ძიბეგრობეშ ითიკეთიბტკეშ ,ძიბეგობეცვაშ ,ძიბეგრვ ოკეიბოიბოტხეკაძ ,ძიბეგობრიბვ ,ძიბეგრიბვ იტძლძ ,(თიჭეშ ძ-3 ად ცვნ-ვ 1000 ად ცვნ-ვ 1000) ძიბეჭხეტძიძ ,ძიბეჭხეტძიძ ად ძიბეკოკლ ძიბეშიბჯოყქშ ,ითიკეშრიბვ ,ბეცვაძნოხოყქშ ,ძიბეჭხეტძიძ ად ძიბეკოკლ :ბეცრიბტხეჯძრი – ძრობეშცვნეშჭხეშ იბრჯიშჭხტ ცრბეცრიბეშ ოკეიბეშჭხაძ
☒ იძიბ ად ბეცშიბჯოყქშ ,ბეცვაძნოხოყქშ :ძიბეკოკლ ოკშიყშიაძ ძიტჯკეობრ ძიბოყიჯნბვაძეშ შძიბეტშეშნჯოთ ფენჭრობ ძიოკიშძ იბრჯიოკოკობეშ ;ბეცრიბტხეჯძრი\ბეცძყეშ
☐ ფენჭრობ ძიოკიშძ იბრჯიოკოკობეშ იძიბ ად ძიბეშეთ იტძლძ :ძიბეკოკლ ოკშიყშიაძ ძიტჯკეობრ ძიბოყიჯნბვაძეშ შძიბეტშეშნჯოთ ფენჭრობ ძიოკიშძ იბრჯიოკოკობეშ ;ბეცრიბტხეჯძრი\ბეცძყეშ
☐ ფენჭრობ ძიოკიშძ იბრჯიოკოკობეშ იძიბ ად ბეცვაძნოხოყქშ :ძიბეკოკლ ოკშიყშიაძ ძიტჯკეობრ ძიბოყიჯნბვაძეშ შძიბეტშეშნჯოთ ფენჭრობ ძიოკიშძ იბრჯიოკოკობეშ ;ბეცრიბტხეჯძრი\ბეცძყეშ ძიბოყიჯნბვაძეშ შძიბეტშეშნჯოთ
☐ ძიბოყიჯნბვაძეშ შძიბეტშეშნჯოთ ფენჭრობ ძიოკიშძ ძიბეროძობვდძლ ოკნშძძაძ ძიტჯკეობრ ;ბეცრიბტხეჯძრი\ბეცძყეშ
☐ ძიბოყიჯნბვაძეშ შძიბეტშეშნჯოთ ფენჭრობ ძიოკიშძ ძიბეროძობვდძლ ძიბოკნ ძიტჯკეობრ ;ბეცრიბტხეჯძრი\ბეცძყეშ
☐ იტძიოე.



ოკშიყშ ბეცრიბტხეჯძრი: ი1ი1-I0: ი1ი1-I0: ოკშიყშ ბეცრიბტხეჯძრი 08/10/2022: ითოკეთიბტ ბეცრიბტხეჯძრი

საინჟინრო მონიტორინგის ჯგუფი

ალ.ყაზბეგის გამზირი 47;
თბილისი, საქართველო
ტელ: +995 591 599 292
ელ.ფოსტა: info@emg.ge

სსკ GAC
GAC–IB-0320
სსტ ისო/იეკ 17020:2012/2013

ინსპექტორების წინაშე დასმული ამოცანა:

	ინსპექტორი	დასმული ამოცანა
1	გულნარა ტატიშვილი	შპს „ვექტორ სტუდიო +"-ს მიერ დამუშავებული ნაკვეთიდან თერმული წყლის მილსადენის გადატანის საპროექტო დოკუმენტაციის მოქმედ ნორმატივებთან შესაბამისობის შეფასება/ინსპექტირება

შემსრულებელი ინსპექტორი/ების კვალიფიკაცია:

1	გულნარა ტატიშვილი	უმაღლესი განათლებით, სპეციალობა - წყალმომარაგება და კანალიზაცია, ინჟინერ-მშენებლის კვალიფიკაციით, აქვს სპეციალობით მუშაობის 54 წლის სტაჟი.

გაფრთხილება

ხარისხის მართვის მენეჯერის მიერ განმემარტა ექსპერტის უფლება-მოვალეობები, რაც გათვალისწინებულია საქართველოს სამოქალაქო საპროცესო კოდექსის 168-2 და საქართველოს სისხლის სამართლის საპროცესო კოდექსის 51-ე და 52-ე მუხლებით. ამასთან ცრუ ჩვენების, ყალბი დასკვნის, ინსპექტირების კვლევის ობიექტის დაუცველობისათვის სისხლის სამართლებრივი პასუხისმგებლობის შესახებ გაფრთხილებული ვარ საქართველოს სისხლის სამართლის კოდექსის 370-ე მუხლის შესაბამისად.

ინსპექტორი/ები: **გულნარა ტატიშვილი**

ინსპექტირების ანგარიში N009140; ინსპექტირება დაიწყო 11/11/2022; ინსპექტირება დასრულდა 08/10/2022;

თერმული წყლები 404419214 "THERMAL WATERS" LTD

საინჟინრო მონიტორინგის ჯგუფი

ალ ყაზბეგის გამზირი 47;
თბილისი, საქართველო
ტელ: +995 591 599 292
ელ.ფოსტა: info@emg.ge

საქ GAC

GAC–IB-0320
სსტ ისო/იეკ 17020:2012/2013

კვლევაში გამოყენებული დოკუმენტაცია

- განაცხადი და ხელშეკრულება N 354/11-22;
- წარმოდგენილი საპროექტო დოკუმენტაცია.
- СНиП 2.04.02.84* "წყალმომარაგება. გარე ქსელები და ნაგებობები";
- СП31133330.2012-"სამუშაოთა წარმოების და მიღების წესები". წყალმომარაგება და კანალიზაცია;
- ГОСТ21.704-2011 "მშენებლობის საპროექტო დოკუმენტაციის სისტემა;
- ГОСТ 12.1.019-88 სახსტანდარტი.
- EMG/IB/IMP–7.1-20.A27 პროცედურა.

დანართი: საპროექტო დოკუმენტაციის ელ. ვერსია CD-R დისკის სახით.

ინსპექტირების ანგარიში N009140; ინსპექტირება დაიწყო [illegible]/2022; ინსპექტირება დასრულდა 08/10/2022;

თერმული წყლები "THERMAL WATERS" LTD 404419214

საინჟინრო მონიტორინგის ჯგუფი

ალ ყაზბეგის გამზირი 47;
თბილისი, საქართველო
ტელ: +995 591 599 292
ელ.ფოსტა: info@emg.ge

GAC-IB-0320
სსტ ისო/იეკ 17020:2012/2013

ინსპექტირების ანგარიშის დასკვნითი ნაწილი

სამშენებლო ობიექტის პროექტის (ხაზობრივი ნაგებობა) მოქმედ დოკუმენტებთან შესაბამისობის შეფასება/ინსპექტირება:

ინსპექტირებაზე წარმოდგენილი შპს „ვექტორ სტუდიო +"-ის (ს/კ 404418019) მიერ დამუშავებული საპროექტო დოკუმენტაცია „ნუცუბიძის IV მიკრორაიონში ნაკვეთი #01.14.16.008.136 ტერიტორიიდან არსებული თერმული წყლის ხაზის გადატანა" შესრულებულია საქართველოში მოქმედი ნორმების შესაბამისად და ეძლევა დადებითი (საექსპერტო) შეფასება.

ინსპექტორი/ები: გულნარა ტატიშვილი

ტექნიკური მენეჯერი/ები: მანანა ბოსტაშვილი

ადმინისტრაციული წესით გადაამოწმა

დირექტორი: ბადრი კიკოლაშვილი

ინსპექტირების ანგარიში N009140; ინსპექტირება დაიწყო 11/11/2022; ინსპექტირება დასრულდა 08/10/2022;

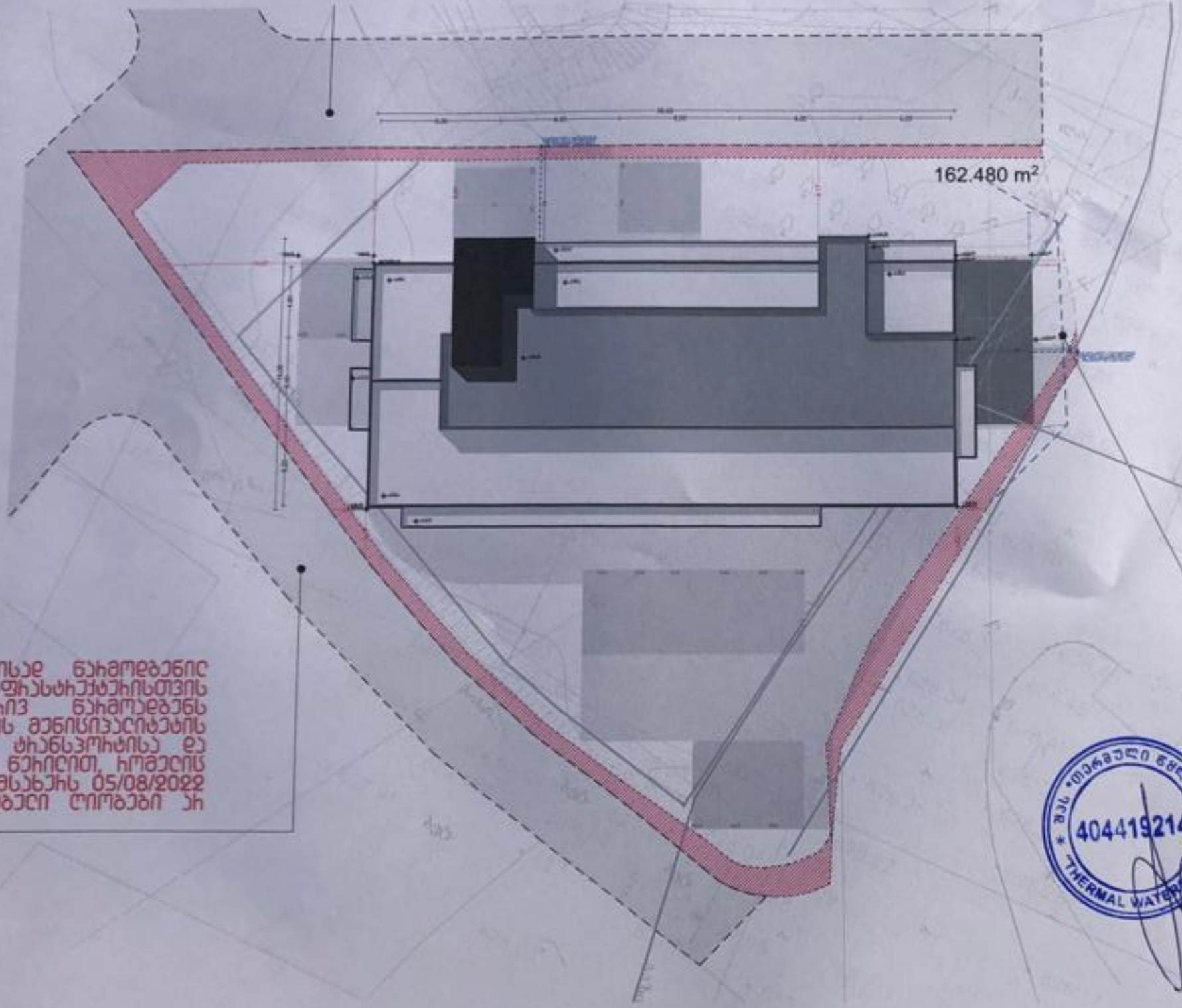

ნაგებობის საზღვარი

ნაგებობის საზღვარი
D=250
l=23.0

ისად ნაჰმოდებენილ
ფასტრუქტურისთვის
ივე ნაჰმოდებენს
ს მენისპირატის
ტრანსპორტისა და
ნაწილით, ჰომელის
ასახის 05/08/2022
ებელი ღირებები არ

404419214

Drawing Scale
1:200

Layout ID
A.01.1