
პროფნასტილი
(ღია ნაცრისფერი)
რკინის კარი
5.00
5.00
0.00
5.80
10.00

საკადასტრო გეგმა

საჯარო რეესტრის ეროვნული სააგენტო

საკადასტრო კოდი:	**01.17.11.008.098**	ნაკვეთის დანიშნულება:	**არასასოფლო სამეურნეო**
განცხადების ნომერი:	**882023803107**	ფართობი:	**3791 კვ.მ (WGS 84 / UTM zone 38N)**
მომზადების თარიღი:	**22/08/2023**		

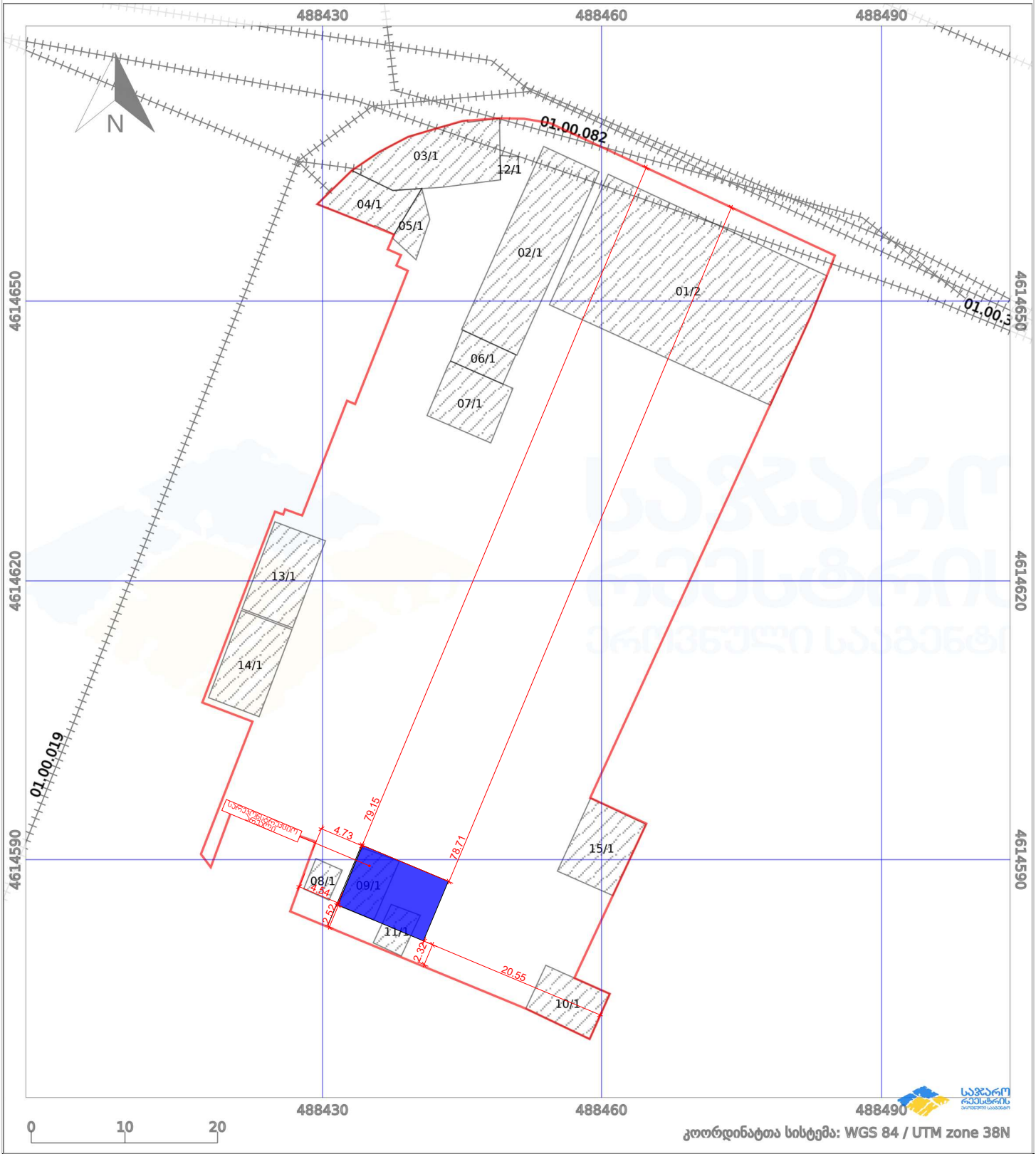

პირობითი აღნიშვნები:

ნაკვეთის საზღვარი		მშენებარე ნაგებობა	02/4	აშენებული ნაგებობა		ქარსაფარი ზოლი
ხაზობრივი ნაგებობა		ტყის ფონდი		ვალდებულება	

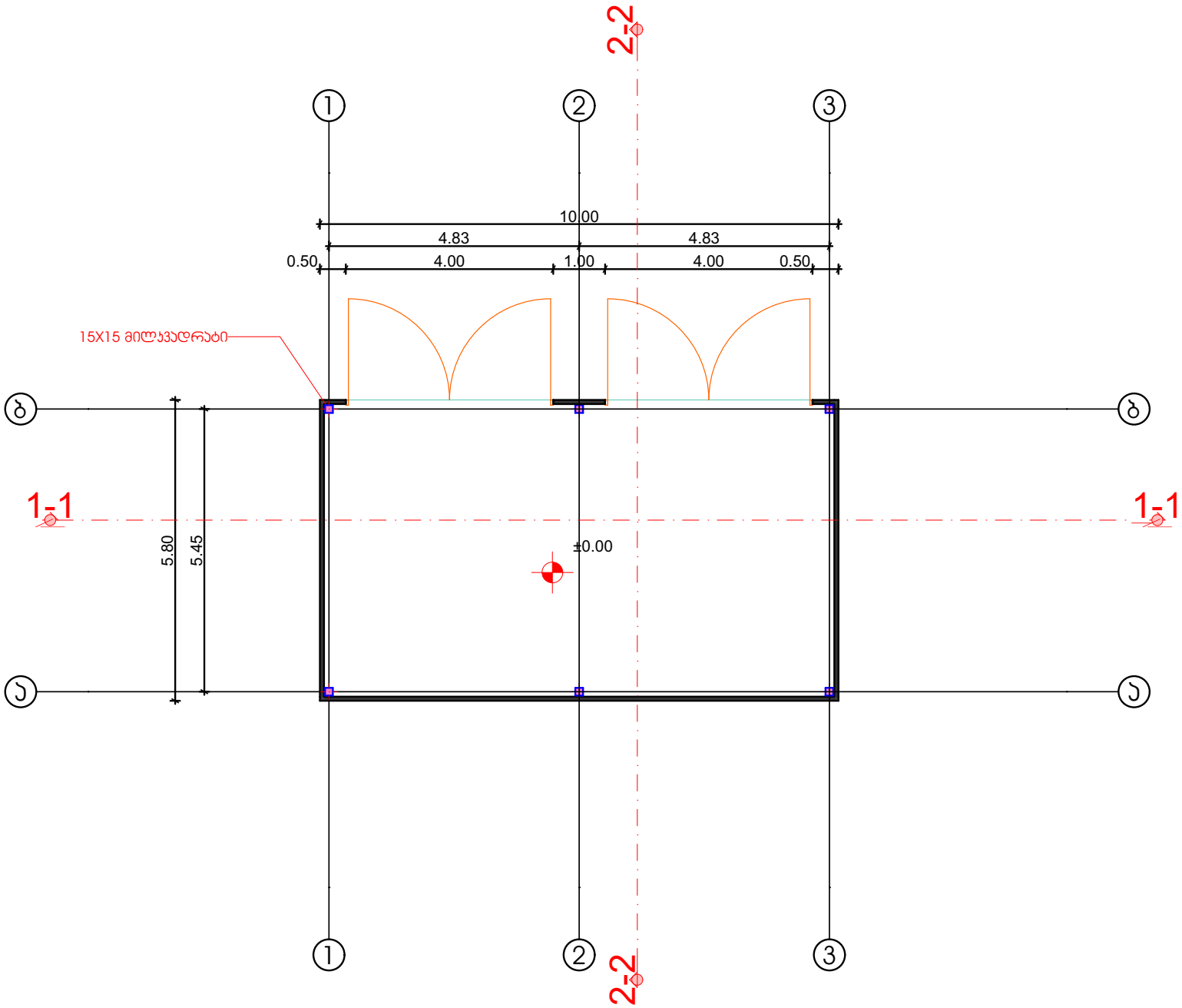
2-2
1
2
3
10.00
4.83
4.83
0.50
4.00
1.00
4.00
0.50
15X15 მილკვადრატი
ბ
1-1
1-1
5.80
5.45
±0.00
ა
ბ
1
2
3
2-2

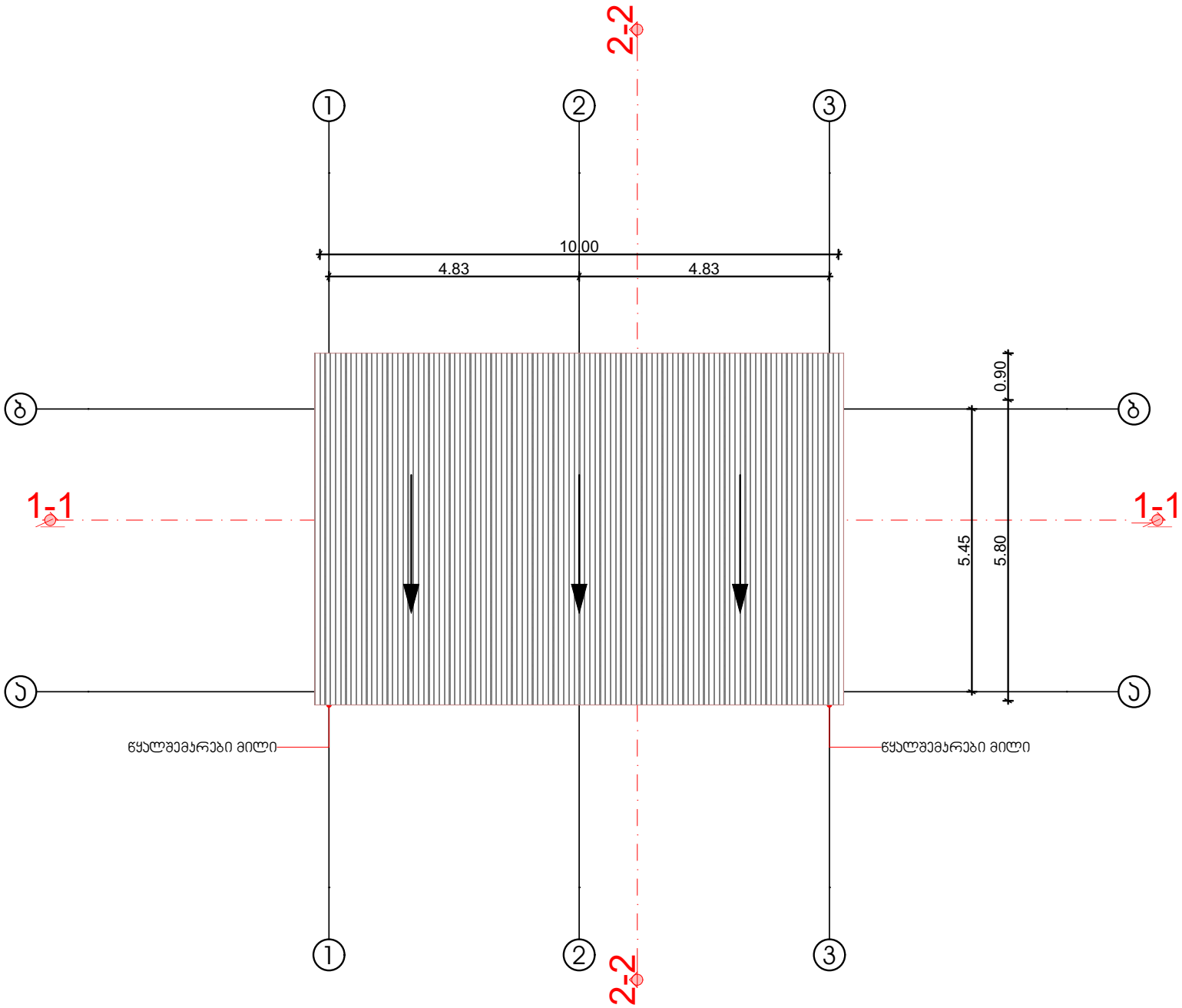
2-2
1
2
3
10.00
4.83
4.83
0.90
ბ
1-1
1-1
5.45
5.80
ა
წყალშემკრები მილი
წყალშემკრები მილი
1
2
3
2-2

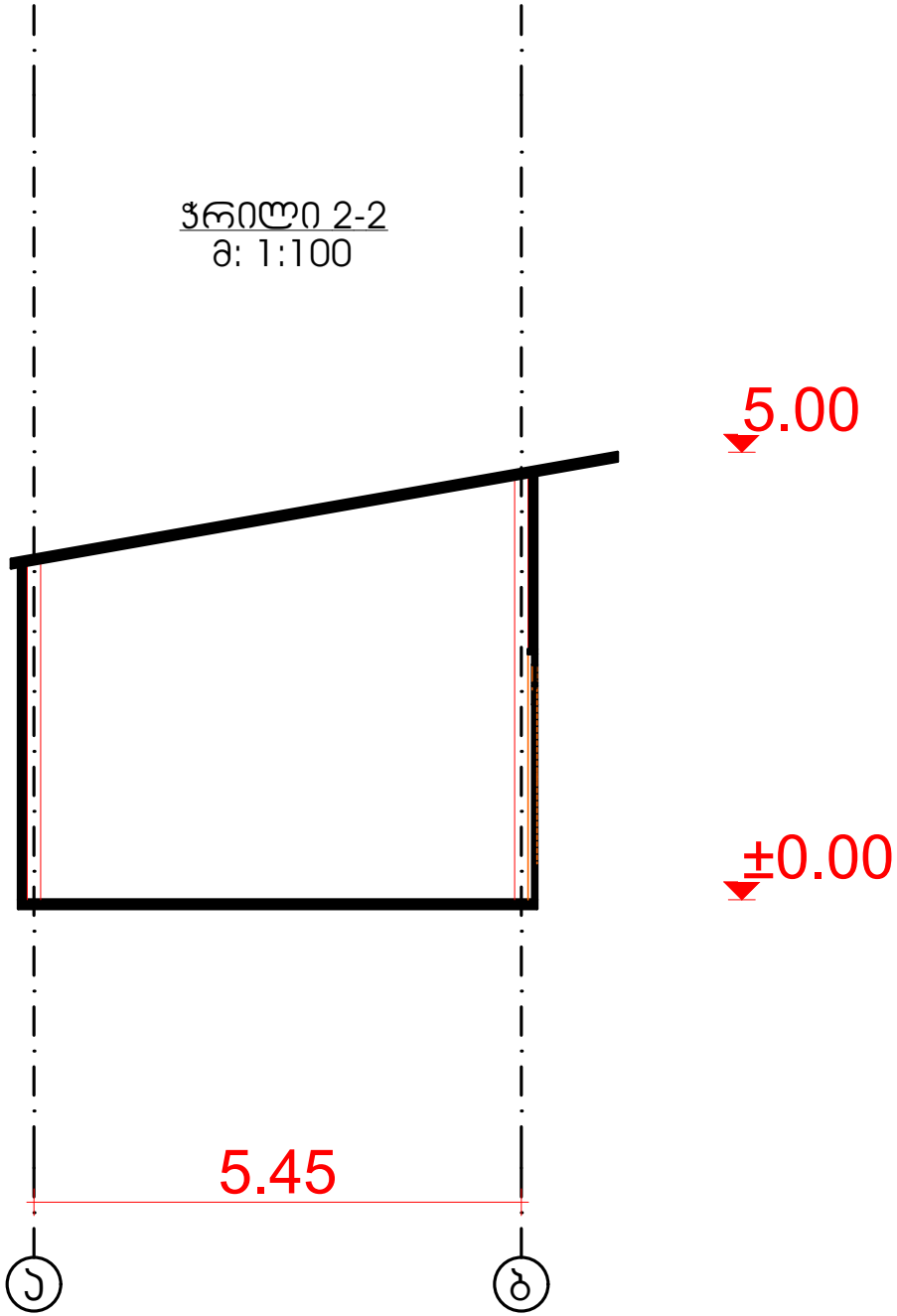
ჭრილი 2-2
მ: 1:100
5.00
±0.00
5.45
ა
ბ

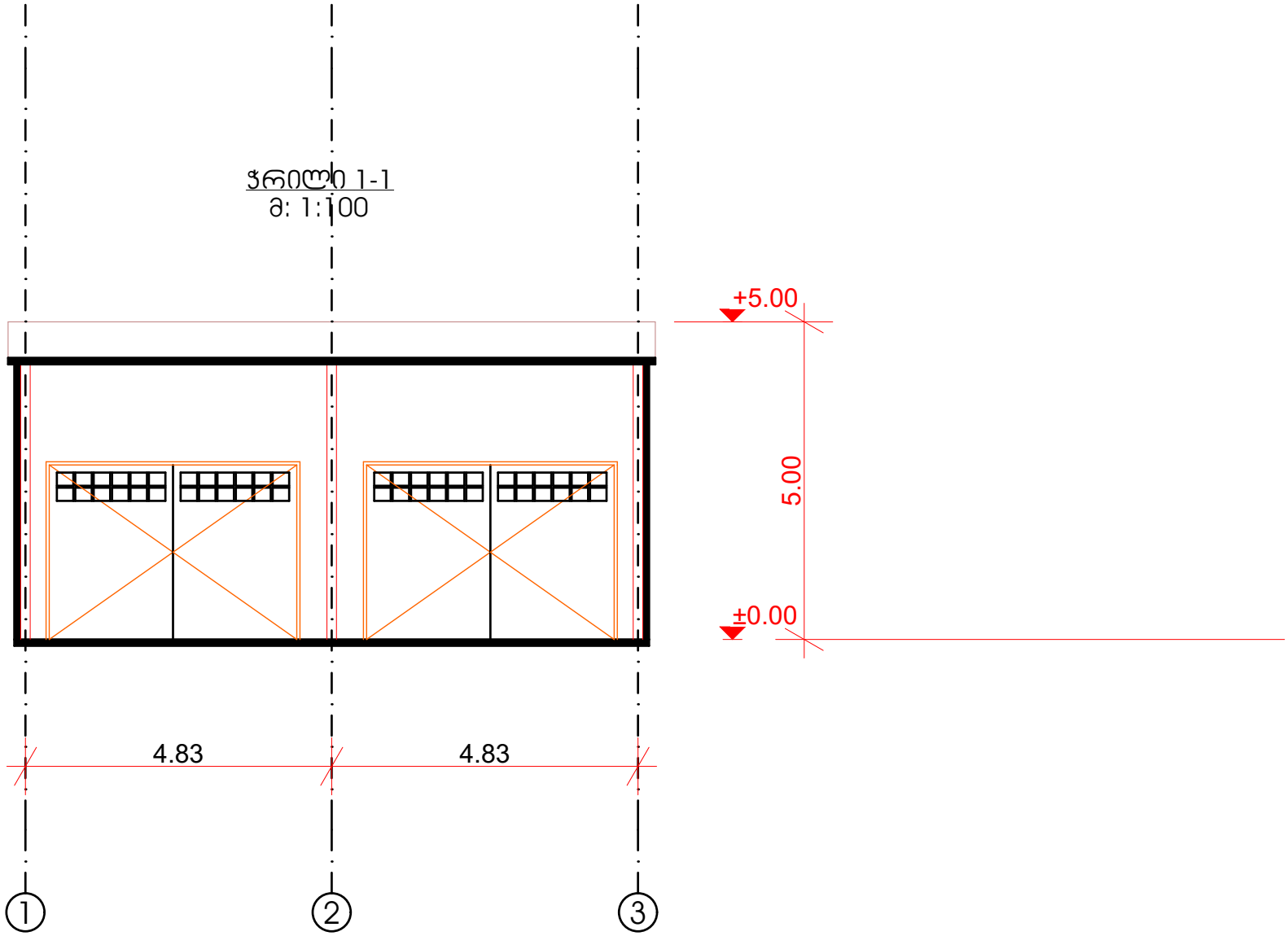
ჭრილი 1-1
მ: 1:100
+5.00
5.00
±0.00
4.83
4.83
1
2
3

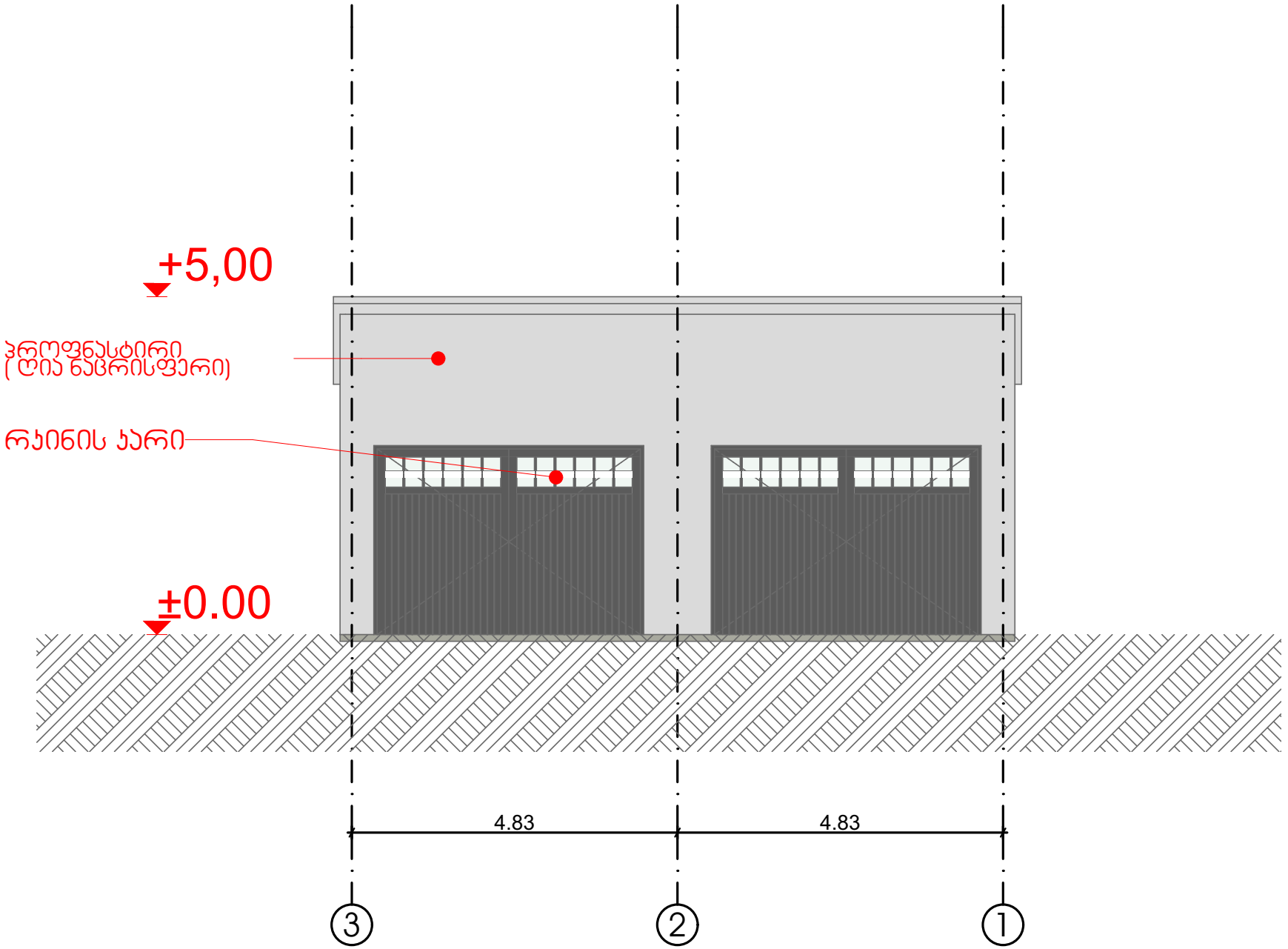
+5,00
პრეფნასტირი
(ღია ნაცრისფერი)
რკინის კარი
±0.00
4.83
4.83
3
2
1

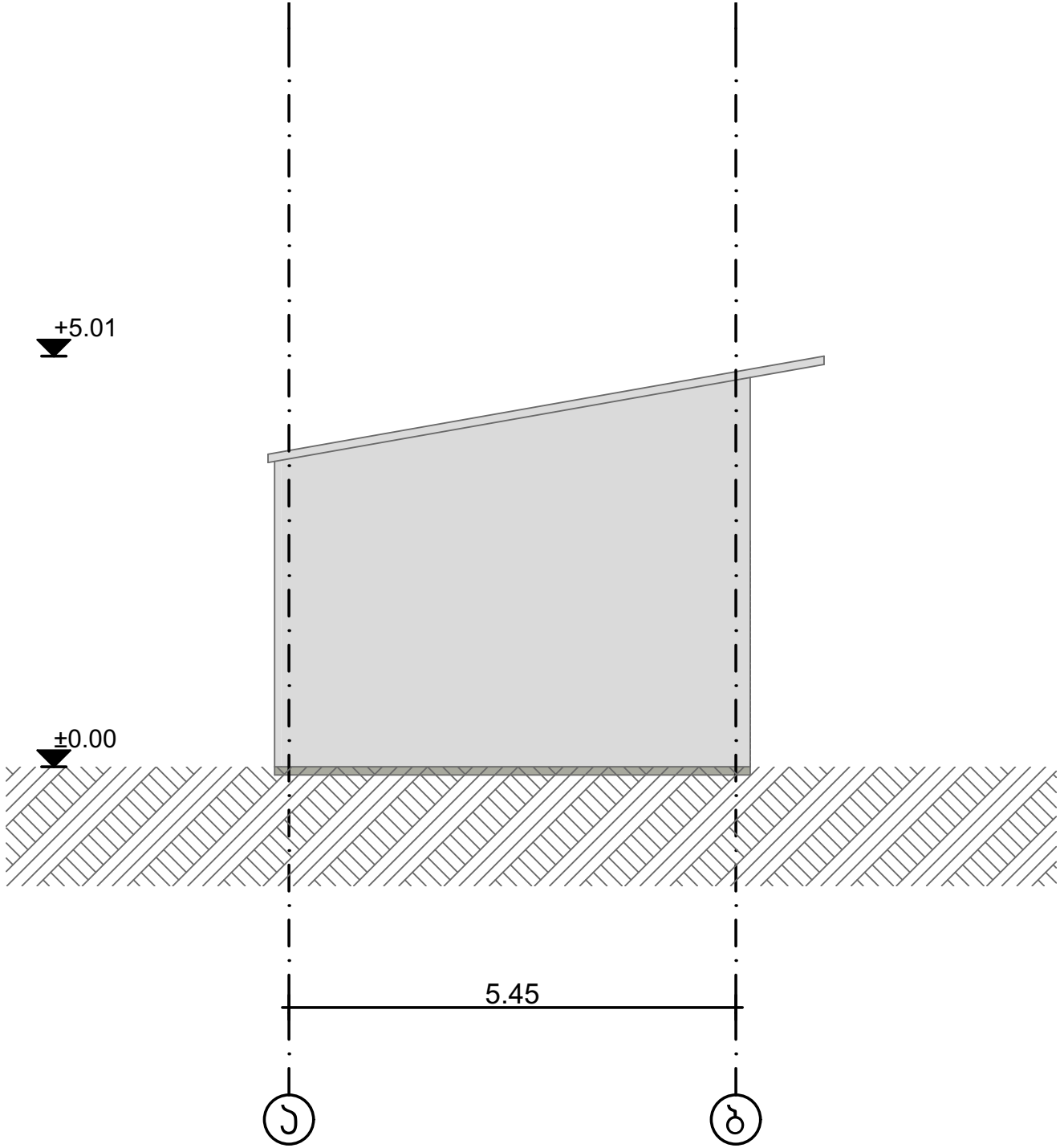
+5.01
±0.00
5.45

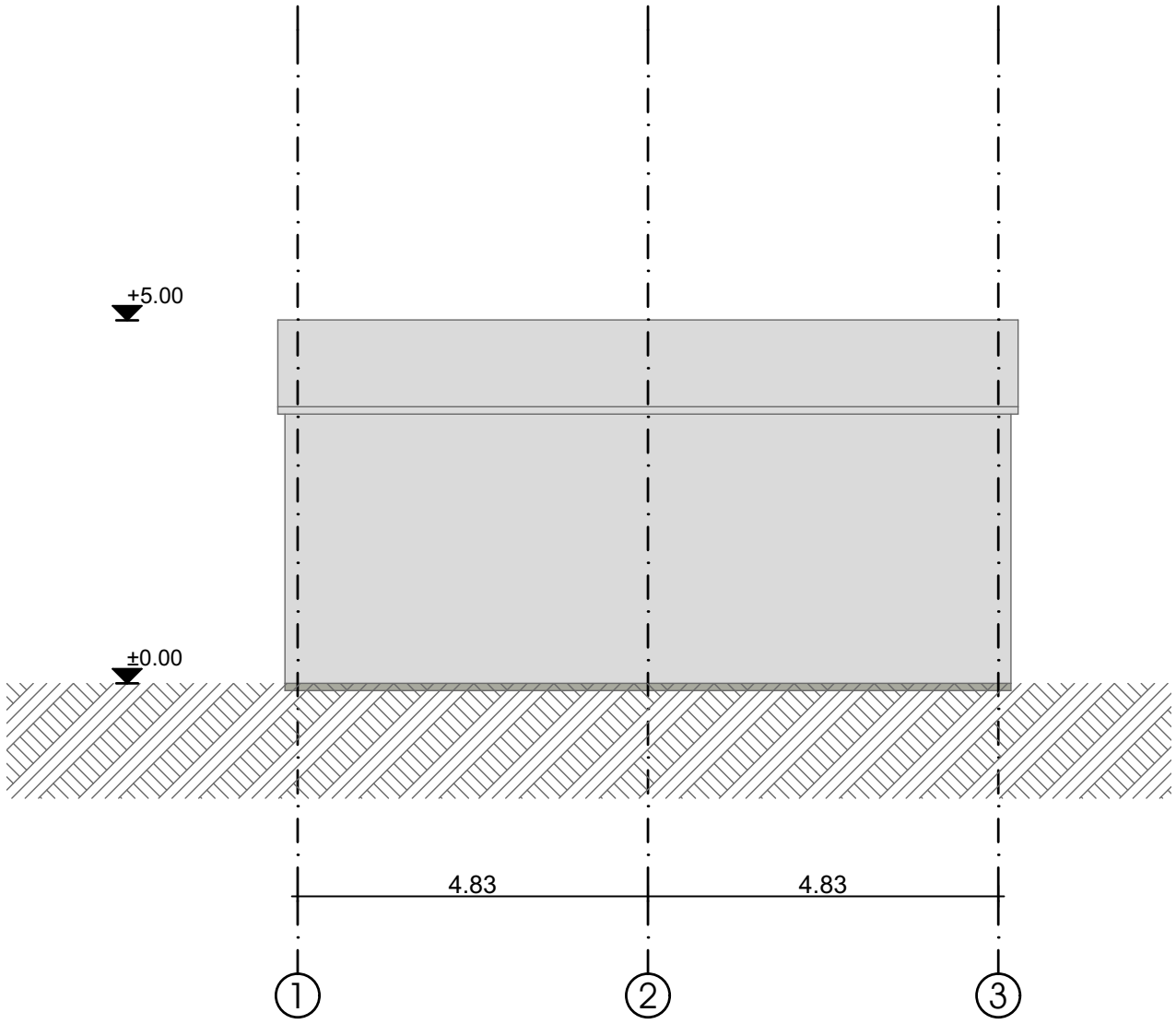
+5.00
±0.00
4.83
4.83
1
2
3

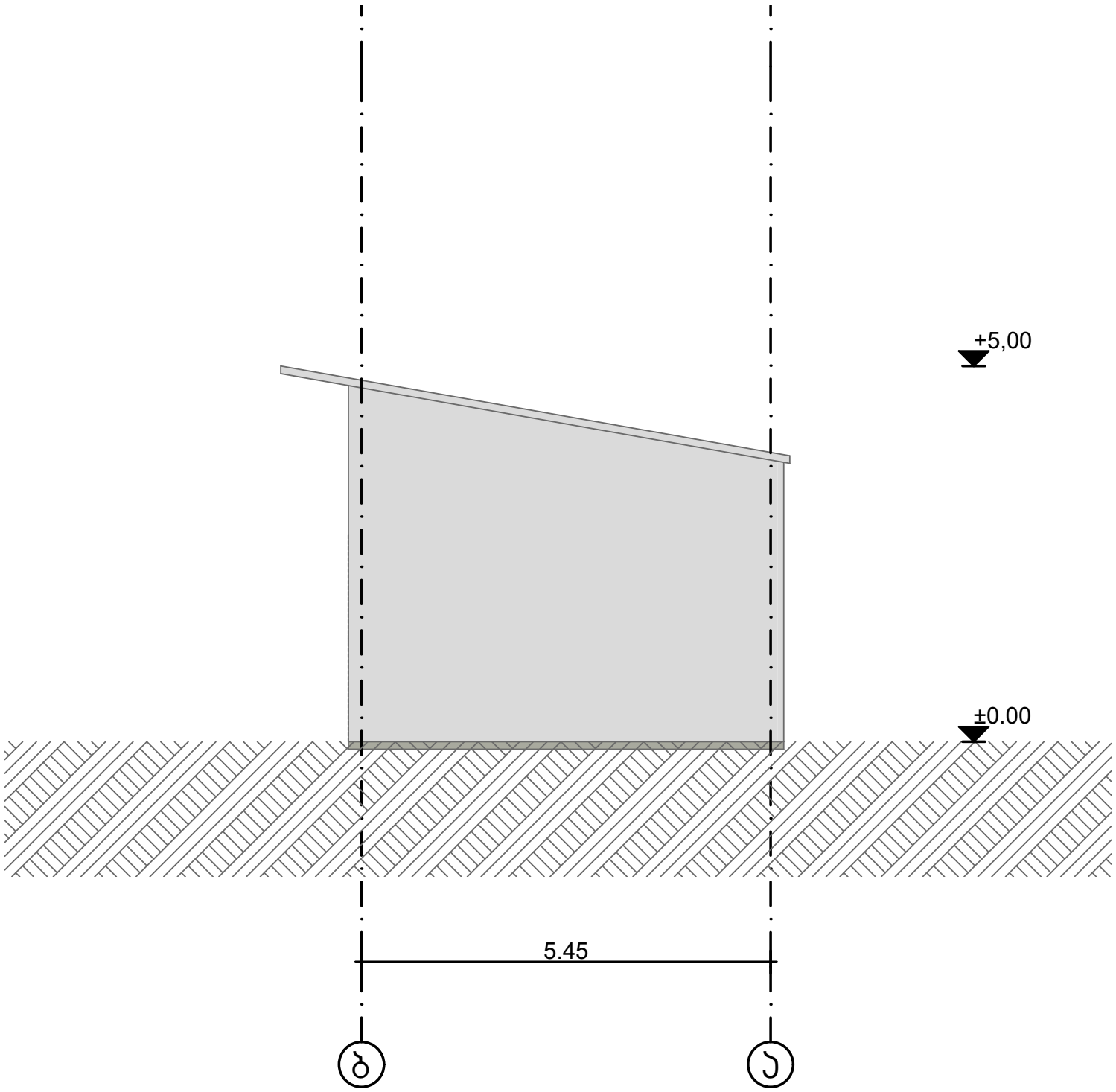
+5,00
±0.00
5.45