ჭრილი 1-1

მასშტაბი 1:200

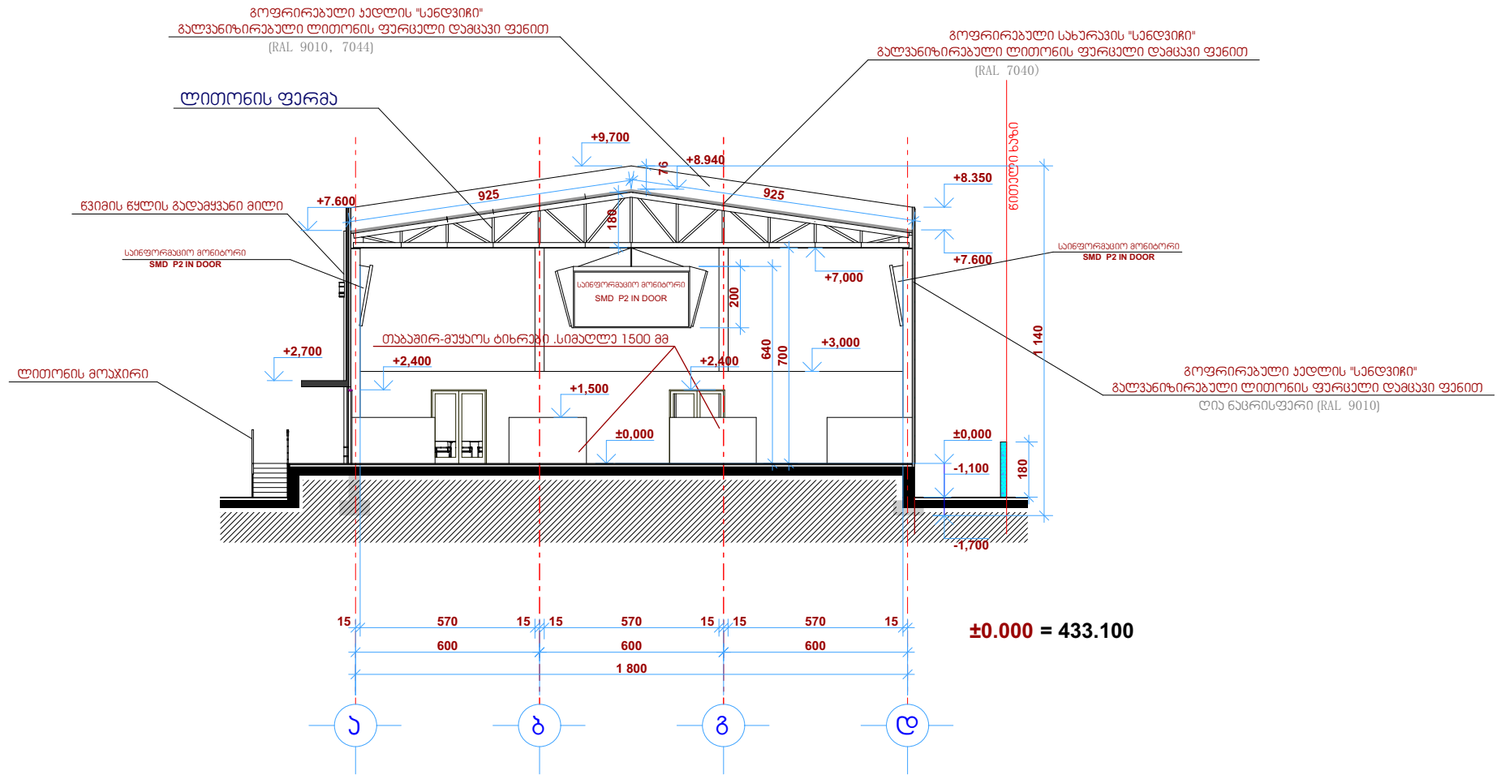

±0.000 = 433.100

არსებული რკ/ბეტონის ღობე **h**=1.80მ

ქ.თბილისი,
ახალთამაშგზატკეცილი №8,

ს/კ 01.19.21.001.214

საინფორმაციო ცენტრი
დამხმარე სათავსით

ჭრილი 1-1

CAD style construction architecture design

სტადია	ფერცელი	ფერცლები
პრ		
მასშტაბი	1:200	

დირექტორი	ი.გაგნიძე	
პრ. ავტორი	გ.სუმბაძე	
პრ. ავტორი	ი.გაგნიძე	
შეასრულა	გ.სუმბაძე	
შეამოწმა	ი.გაგნიძე	

ჭრილი 2-2

მასშტაბი 1:200

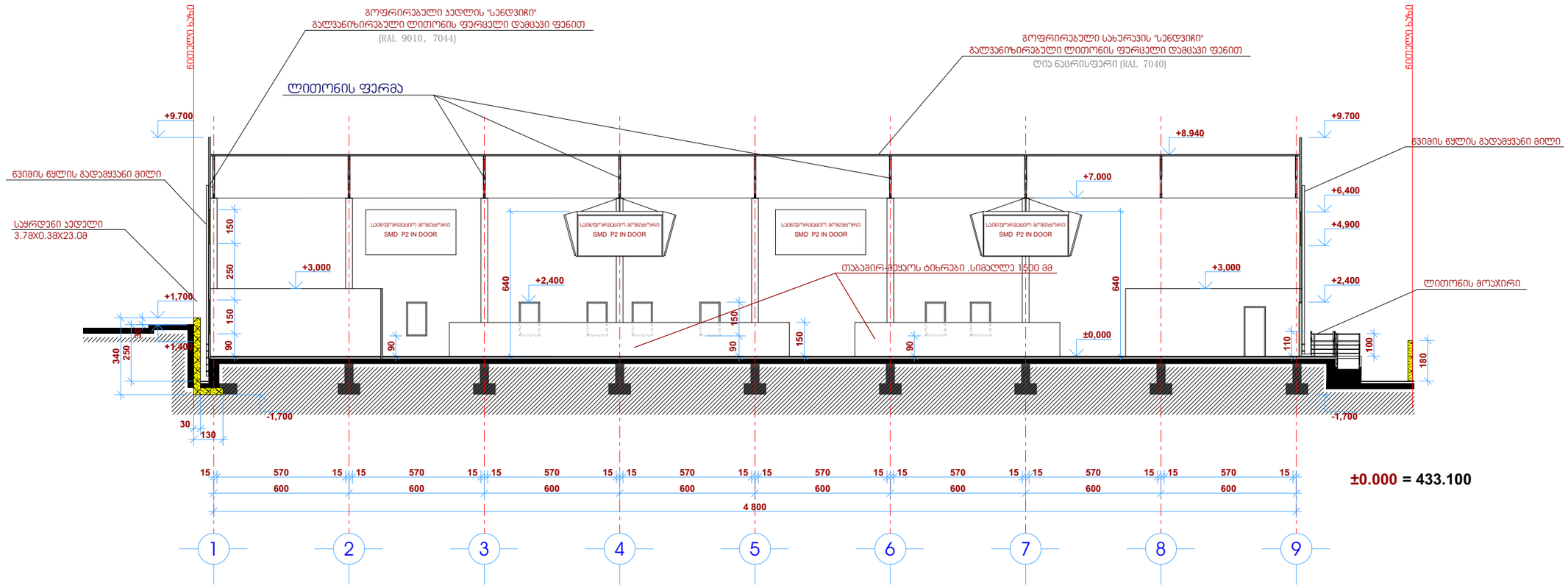

±0.000 = 433.100

საპროექტო რკ/ბეტონის ღობე **h**=1.80მ

ქ.თბილისი, ახმეთისგზატკეცილი №8,	
ს/კ 01.19.21.001.214	
საინფორმაციო ცენტრი დამხმარე სათავსით	
ჭრილი 2-2	

CAD style construction architecture design

სტადია	ფერცელი	ფერცლები
პრ		
მასშტაბი	1:200	
დირექტორი	ი.გაგნიძე	
პრ. აგტორი	გ.სემბაძე	
პრ. აგტორი	ი.გაგნიძე	
შესრულა	გ.სემბაძე	
შეამოწმა	ი.გაგნიძე	

ჯედლის "სენდვიჩ" პანელების მიერთების ფრაგმენტი ჯუთხეში
ჭრილი მ 1:20

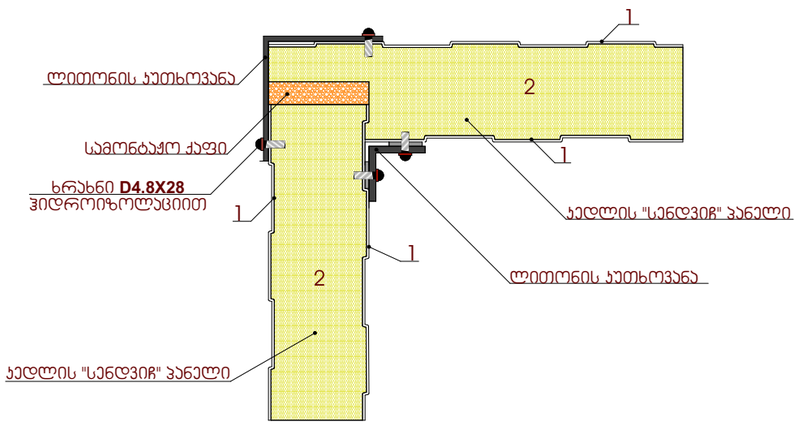

სახურავის "სენდვიჩ" პანელის ჯეხის ფრაგმენტი
ჭრილი მ 1:20

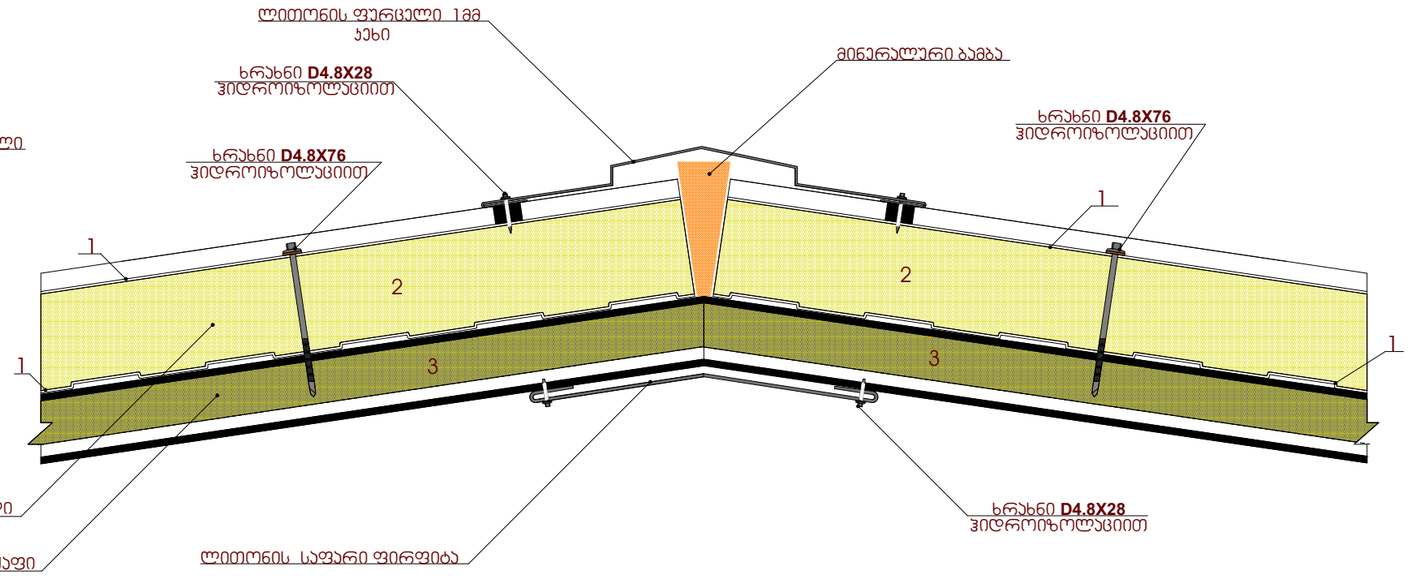

ჯედლის "სენდვიჩ" პანელში ფანჯრის მოწყობის ფრაგმენტი
ჭრილი მ 1:20

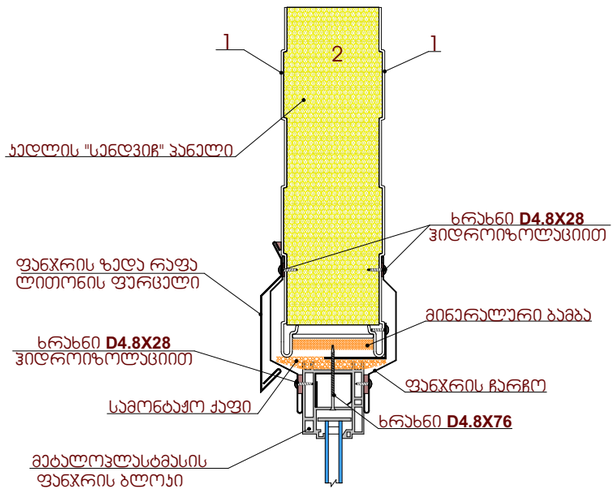

ექსპლიკაცია:

1. ფოლადის ფურცელი 0.4მმ
2. ხისტი პოლიურეთანის ქაფი 80მმ
3. ფენოლის ქაფი 50მმ

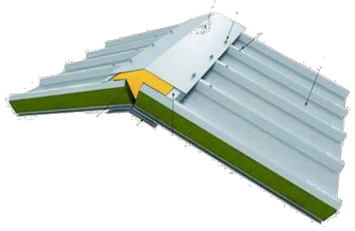

ჯედლის "სენდვიჩ" პანელების მიერთების ფრაგმენტი
ჭრილი მ 1:20

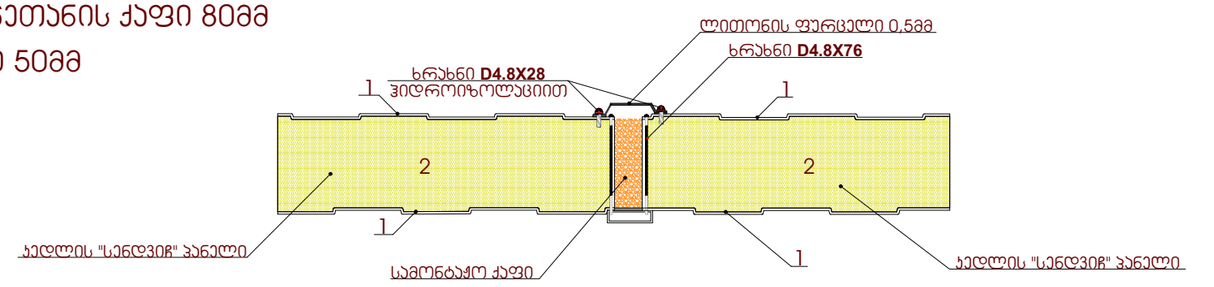



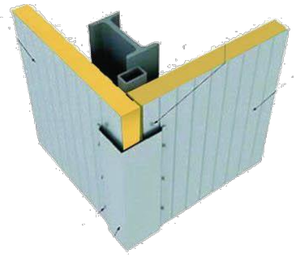

ქ.თბილისი,
ჯახეთისგზატკეცილი №8,

ს/ს 01.19.21.001.214

საინფორმაციო ცენტრი
დამხმარე სათვსით

ჯედლის და გადახურვის
ფრაგმენტები

CAD style construction architecture design

სტადია	ფურცელი	ფურცლები
პრ		
მასშტაბი	1:20	

დირექტორი	ი.გაგმყრელიძე	
პრ. ავტორი	გ.სუმბაძე	
პრ. ავტორი	ი.გაგმყრელიძე	
შესრულა	გ.სუმბაძე	
შეამოწმა	ი.გაგმყრელიძე	

საყრდენი კედელი გეგმა

მასშტაბი 1:250

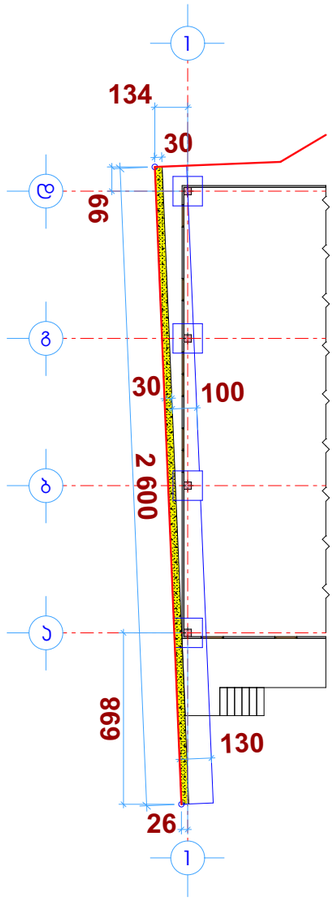

საყრდენი კედელი ჭრილი

მასშტაბი 1:250

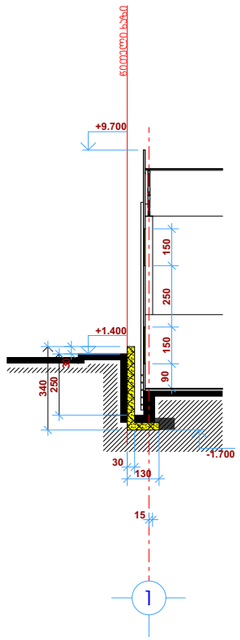

რკ/ბეტონის არსებული და საპროექტო ღობის გეგმა

მასშტაბი 1:250

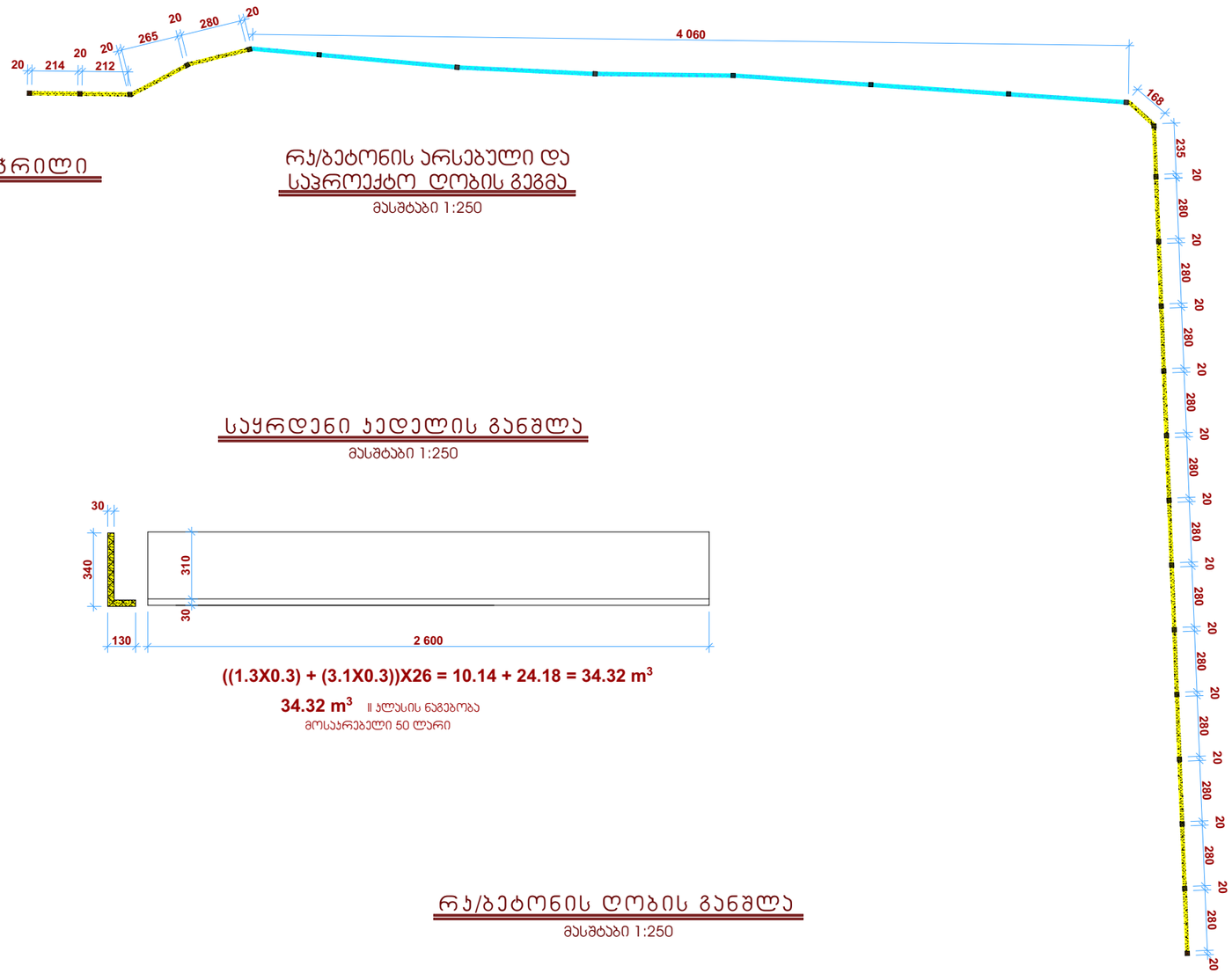

საყრდენი კედელის განშლა

მასშტაბი 1:250

((1.3X0.3) + (3.1X0.3))X26 = 10.14 + 24.18 = 34.32 m^3

34.32 m^3 II ჯგუფის ნაგებობა

მოსაპრებელი 50 ლარი

რკ/ბეტონის ღობის განშლა

მასშტაბი 1:250

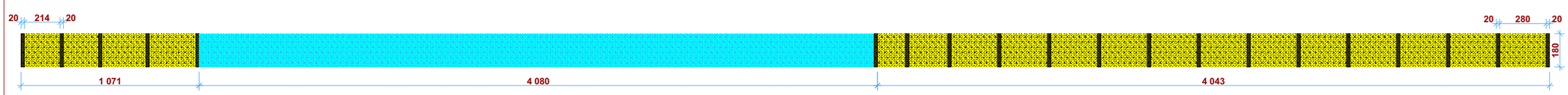

არსებული რკ/ბეტონის ღობე **h**=1.8მ

საპროექტო რკ/ბეტონის ღობე **h**=1.8მ

ქ.თბილისი, ჯახეთისგზაბეცილი №8,

ს/ს 01.19.21.001.214

საინფორმაციო ცენტრი დამხმარე სათვსით

რკ/ბეტონის ღობე საყრდენი კედელი

CAD style construction architecture design

სტადია	ფურცელი	ფურცლები
პრ		
მასშტაბი	1:250	

დირექტორი	ი.გამყრელიძე	
პრ. ავტორი	გ.სემბაძე	
პრ. ავტორი	ი.გამყრელიძე	
შესრულა	გ.სემბაძე	
შეამოწმა	ი.გამყრელიძე	