შპს „მშენ-ექსპერტი +“
A – ტიპის ინსპექტირების ორგანო
მის: ქ. თბილისი, გულარეხის შესახვევი №23
ტელ.: (+995) 595-95-25-22
ს/კ 406304896

აკრედიტაციის მოწმობის №:GAC-IB-0350
ინსპექტირების ანგარიშის №: FT-1049/09/23-I1049/6
გაცემის თარიღი: “25” 03 2024 წელი
ინსპექტირების თარიღ 01.09.2023÷25.03.2024 წელი

ინსპექტირების ობიექტის იდენტიფიკაცია:

ქ. თბილისი ალექსანდრე გობრონიძის ქ. №48. (ს/კ 01.11.17.006.958) მრავალბინიანი საცხოვრებელი სახლის კორექტირებული პროექტის კონსტრუქციული ნაწილი.

ვამტკიცებ
დირექტორი_____ ბ. ჭიპაშვილი

ინსპექტირების ანგარიში
(ექსპერტიზის დასკვნა)

დამკვეთის იდენტიფიკაცია:	შპს “ჯორჯიან ფროფერთი ინვესტმენტი” ს.კ. 402037746 დირექტორი: კახაბერ ბერძენიშვილი
ანგარიშის შედგენის საფუძველი:	განაცხადი №1049/09/23-I1049 (01.09.2023 წ) ხელშეკრულება №C-1049/09/23-I1049 (01.09.2023 წ)
ინსპექტირების სფერო:	პროექტის კონსტრუქციული ნაწილის ინსპექტირება
ინსპექტირების ამოცანა:	ქ. თბილისი ალექსანდრე გობრონიძის ქ. №48. (ს/კ 01.11.17.006.958) მრავალბინიანი საცხოვრებელი სახლის კორექტირებული პროექტის კონსტრუქციული ნაწილის ინსპექტირება.

თბილისი
2024 წელი

შემადგენლობა

1. ინსპექტირების შემსრულებლები 3
2. ინსპექტირებისათვის წარმოდგენილი მასალები 3
3. გამოყენებული ნორმატიული დოკუმენტები 3
4. კვლევითი ნაწილი და შენიშვნები 4
5. დასკვნა 6



ინსპექტირების შემსრულებლები

ინსპექტირების შემსრულებლები ინსპექტირების ორგანოს ხელმძღვანელის მიერ გაფრთხილებული და პასუხისმგებელნი ვართ ინსპექტირება ვაწარმოოთ მიუკერძოებლობლად, ჯეროვნად ჩავატაროთ კვლევა და დავიცვათ ინსპექტირების ჩატარების დროს მიღებული ან წარმოქმნილი ნებისმიერი სახის ინფორმაციის კონფიდენციალურობა.

ინსპექტორი: ***ირაკლი ფირცხალავა*** _____

წარმოდგენილი მასალები

1. კონსტრუქციული პროექტი. (ელექტრონული ვერსია pdf ფორმატში);
2. არქიტექტურული პროექტი. (ელექტრონული ვერსია pdf ფორმატში);
3. შენობის სტატიკურ და დინამიკურ ზემოქმედებაზე გაანგარიშების შედეგები. (ელექტრონული ვერსია pdf ფორმატში);
4. ქვაბულის ფუძის რუნტის მღების აქტი. (ელექტრონული ვერსია pdf ფორმატში);

გამოყენებული ნორმატიული ლიტერატურა

1. საქართველოს მთავრობის №71 დადგენილება –„საქართველოს ტერიტორიაზე სამშენებლო სფეროს მარეგულირებელი ტექნიკური რეგლამენტები“:
   - ტექნიკური რეგლამენტი – „ბეტონისა და რკინაბეტონის კონსტრუქციები“ (დანართი 1);
   - ტექნიკური რეგლამენტი – „შენობებისა და ნაგებობების ფუძეები“ (დანართი 2);
   - ტექნიკური რეგლამენტი – „სეისმომედეგი მშენებლობა“ (დანართი 3);
   - შენობა-ნაგებობების ფუძეები (დანართი 4)
   - სამშენებლო კლიმატოლოგია (დანართი5);
2. СНиП სამშენებლო ნორმები და წესები, СНиП II-23-81* ფოლადის კონსტრუქციები;
3. სამშენებლო ნორმები და წესები, СНиП II-28-73 – სამშენებლო კონსტრუქციების დაცვა კოროზიისაგან;
4. MEP-TP-G06.1 – ინსპექტირების მეთოდები და პროცედურები.

კვლევითი ნაწილი

ინსპექტირებაზე წარმოდგენილია: ქ. თბილისი ალექსანდრე გობრონიძის ქ. №48. (ს/კ 01.11.17.006.958) მრავალბინიანი საცხოვრებელი სახლის კორექტირებული პროექტის კონსტრუქციული ნაწილი.

პროექტი შედგენილია შპს "კონექსი"-ს მიერ. (მთ. ინჟინერი: კ. ოდიშვილი; შეასრულა: მ. ხარებაშვილი; ჯ. ხუციშვილი; შეამოწმა: კ. ოდიშვილი).

წარმოდგენილი დოკუმენტაციაში მოცემულია მრავალბინიანი საცხოვრებელი სახლის პროექტის კონსტრუქციული ნაწილი, შესაბამისი გეგმა-ჭრილებით, კვანძებით და კონსტრუქციული გადაწყვეტებით.

პროექტის კორექტირება გამოწვეულია ქვაბულის ნიშნულის ცვლილებით, კერძოდ ძირითადი ქანი, ძნელპლასტიური თიხა გამოვლინდა 1.60მ-ით ღრმად.

შენობა 9 სართულიანი (8 მიწისზედა და 1 მიწისქვეშა სართული). გეგმაში მარტივი გეომეტრიული ფორმის. მაქსიმალური ღერძული გაბარიტული ზომებია 2035.00მX16.65მ. შენობა კონსტრუქციული გადაწყვეტით მონოლითური რკინაბეტონის ჩარჩოკავშირებიანი ტიპისაა, რომლის მზიდ კონსტრუქციას წარმოადგენს ხისტკავშირებიანი მონოლითური რკინაბეტონის სვეტების, რიგელების და მონოლითური კედლების (დიაფრაგმა-ბირთვი) სისტემა. შენობის საძირკველს წარმადგენს ფენობრივად დატკეპნილ ბალასტის ფენაზე მოწყობილი მონოლითური რკინაბეტონის ფილა. შენობის პერიმეტრულად "ა"; "გ"; და "4" ღერძებზე საძირკვლის დონიდან 0.00 ნიშნულამდე მოწყობილია მონოლითური რკინაბეტონის კედლები. შენობის გადახურვა შესრულებულია მონოლითური რკინაბეტონის წიბოვანი (რიგელები) ფილით.

მომიჯნავე შენობასთან მიმართებაში უარყოფით ზეგავლენის აღმოსაფხვრელად, საპროექტო შენობიის "ა" ღერძის მიმდებარედ მოწყობილია შპუნტური კედელი (ხიმინჯოვანი ფარდა) და "ბ-გ" მალში შენობის მთელს სიგანეზე მომიჯნავე შენობის მიმდებარე გრუნტის შემაკავებელი ხიმინჯები (დიამეტრით 150მმ, გრძივი ბიჯით 1000მმ; განივი ბიჯით 1000მმ).

ხიმინჯების მოწყობის ზონაში, "ბ-გ" მალში "4"; "3"; "2" და "1" ღერძებზე საძირკვლის დონიდან 0.00 ნიშნულამდე მოწყობილია მონოლითური რკინაბეტონის ვერტიკალური წიბოები.

სართულებს შორის კავშირი ხორციელდება მონოლითური რკინაბეტონის კიბის და ლიფტის უჯრედით. შენობის მალის მაქსიმალური სიგრძე არის 6.25მ. სართულების სიმაღლე 3.17. შენობის გარე და შიგა კედლების წყობა განხორციელებულია წვრილი სამშენებლო ბლოკით.

მოცემული საინჟინრო-გეოლოგიური პირობების მიხედვით, თიხონავი გრუნტის საანგარიშო წინაღობა არის R_0=3.0კგძ/სმ^2.

შენობის მზიდი კონსტრუქციული ელემენტების, როგორც სივრცითი სისტემის გაანგარიშება შესრულებულია სტატიკურ და დინამიკურ ზემოქმედებაზე, კომპიუტერული საანგარიშო კომპლექსის LIRA SAPR– 17 ის გამოყენებით.

სამშენებლო მოედანი განლაგებულია 8 ბალიანი სეისმურობის საშიშროების ზონაში.

პროექტში წარმოდგენილი შენობის მზიდი კონსტრუქციული ელემენტებია:

- საძირკვლის ფილა - h=700მმ;
- მონ.კედელი და წიბო –b=200მმ; 500მმ;
- სვეტები – axb=500X500მმ;
- რიგელები – bxh=400X500მმ; 500X500მმ;
- გადახურვის ფილა – სისქით h=200მმ;
- ლით. სვეტები – SHS 100X100X3;
- ლით. კოჭები – SHS 100X100X3;

პროექტში გამოყენებულია: ბეტონი B25; არმატურა A500C; A240 კლასის. ასევე ლითონის პროფილირებული და ფურცლოვანი ელემეტნები და ხის მასალა.

ქ. თბილისი ალექსანდრე გობრონიძის ქ. №48. (ს/კ 01.11.17.006.958) მრავალბინიანი საცხოვრებელი სახლის პროექტის კონსტრუქციული ნაწილის შესრულების ხარისხი დამაკმაყოფილებელია. დოკუმენტაცია ძირითადად შესრულებულია მოქმედი ნორმატიული დოკუმენტების მოთხოვნების დაცვით.

წარმოდგენილი პროექტის მიმართ ინსპექტირებას პრეტენზია არ გააჩნია და ეძლევა დადებითი შეფასება.

კორექტირებული საპროექტო დოკუმენტაცია თან ერთვის მოცემულ დასკვნას ელ. ვერსიით.

დასკვნა

ქ. თბილისი ალექსანდრე გობრონიძის ქ. №48. (ს/კ 01.11.17.006.958) მრავალბინიანი საცხოვრებელი სახლის კორექტირებული პროექტის კონსტრუქციული ნაწილი, შესაბამისობაშია მოქმედ ნორმატიული დოკუმენტების მოთხოვნებთან და ეძლევა დადებითი შეფასება.

(იხ.კვლევითი ნაწილი)

ინსპექტირების ანგარიში შეადგინა:

ინსპექტორი: /*ი. ფირცხალავა* /

ინსპექტირების ანგარიში ტექნიკურად გადაამოწმა:

ტექნიკური მენეჯერი: /*მ. წიქარიშვილი* /

პროფესორი

ინსპექტირების ანგარიში ადმინისტრაციულად გადაამოწმა:

ინსპექტირების ორგანოს ხელმძღვანელი: /*ა. ჭიპაშვილი*/

ა ქ ტ ი

ქვაბულში ფუძის გრუნტების მიღებაზე

ქ. თბილისი 02 თებერვალი 2024წ

ჩვენ, ქვემორე ხელისმომწერნი:

საპროექტო ორგანიზაციის წარმომადგენელი ლ.ზამბახიძე

ორგანიზაციის წარმომადგენელი რომელმაც ჩაატარა საინჟ. გეოლოგ.კვლევები ი.ცხომელიძე

მშენებლო ორგანიზაციის წარმომადგენელი რ.ხინჩაკაძე

დამკვეთის წარმომადგენელი ვ.ჯალაღონია

მოვახდინეთ ქვაბულში ფუძის გრუნტების დათვალიერება ნაგებობის საძირკვლის განლაგებისთვის

ობიექტზე: : მრავალბინიანი საცხოვრებელი სახლი ბაბაიერამაშვილის ქ.№34 ნაკვ. № 01.17.11.006.958

დავადგინეთ: 1. გრუნტი ქვაბულის ძირში ***შეესაბამება*** (არ შეესაბამება) წინასწარი კვლევებით დადგენილ გრუნტს, კერძოდ: (ქანის დასახელება, სტრუქტურა, მდგომარეობა)
თიხა მოყვითალო, ჟანგისფერი ლაქებით, მერგელების შუაშრეებით, მყარი.

2. მიწისქვეშა წყლის დონე – მ

3. ქვაბულის სიღრმე ნულოვანი ნიშნულიდან 539.9 მ (საპროექტო ნიშნული 541.3 სხვაობა საშუალოდ 1.4 მ

4. მიწის სამუშაოების შესრულების დროს ხელისშემშლელი ფაქტორების ***არსებობა*** (არ არსებობა). /ძველი საკანალიზაციო ჭები, ხიმინჯები, ძველი ნაგებობის საძირკვლები, წყლის გაუქმებული მილები, ორმოები).

ქვაბულის მოწყობის პროცესში სამშენებლო მოედანზე 3,5 მ-ის სიღრმეზე დაფიქსირდა ძველი ნაგებობის ბეტონის საძირკვლები. მოხდა ამ საძირკვლების დანგრევა და ამოღება, ხოლო ამოღებული გრუნტის ნაცვლად ჩაიყარა და დაიტკეპნა ხრეშოვანი გრუნტი. შენობის დასავლეთ ნაწილში საძირკვლის ფილა გაძლიერდა ხიმინჯებით. ამჟამად, ხიმინჯები მოწყობილია და საჭიროა ხიმინჯებს შორის მოეწყოს შრეებრივად დატკეპნილი ხრეშოვანი გრუნტის ბალიში. ეს სამუშაო უნდა შესრულდეს ნაწილ-ნაწილ, ჭადრაკულად. ჯერ უნდა მოხდეს ერთი ნაწილიდან გრუნტის ამოღება და ბალასტით შევსება, შემდეგ მოპირდაპირად მდებარე ნაწილიდან გრუნტის ამოღება და ბალასტით შევსება და ა.შ.

5. პროექტით მიღებული გრუნტის საანგარიშო წინაღობა Ro = 3,0 კგძ/სმ^2

6. ფუძედ მიღებული გრუნტების გამაგრება არ არის საჭირო ***(საჭიროა) ხრეშოვანი გრუნტის ბალიშის მოწყობა***

კომისია დასკვნის: შესრულებული მიწის სამუშაოები, ფუძის გრუნტების მდგომარეობა და მათზე მიღებული დატვირთვა Ro = 3,0 კგძ/სმ^2 არ გამოიწვევს ნაგებობის მშენებლობისას მის დეფორმაციას.

პროექტის ავტორი /ლ.ზამბახიძე/

ინჟინერ-გეოლოგი /ი.ცხომელიძე/

სამშენებლო ორგანიზაციის წარმომადგენელი /რ.ხინჩაკაძე/

დამკვეთის წარმომადგენელი /ვ.ჯალაღონია/

KONEX

კონექსი

მრავალბინიანი საცხოვრებელი სახლი

ქ.თბილისი ბარბარე ბაირამაშვილის ქ.№34

პორექტირებული კონსტრუქციული პროექტი

თბილისი 2024

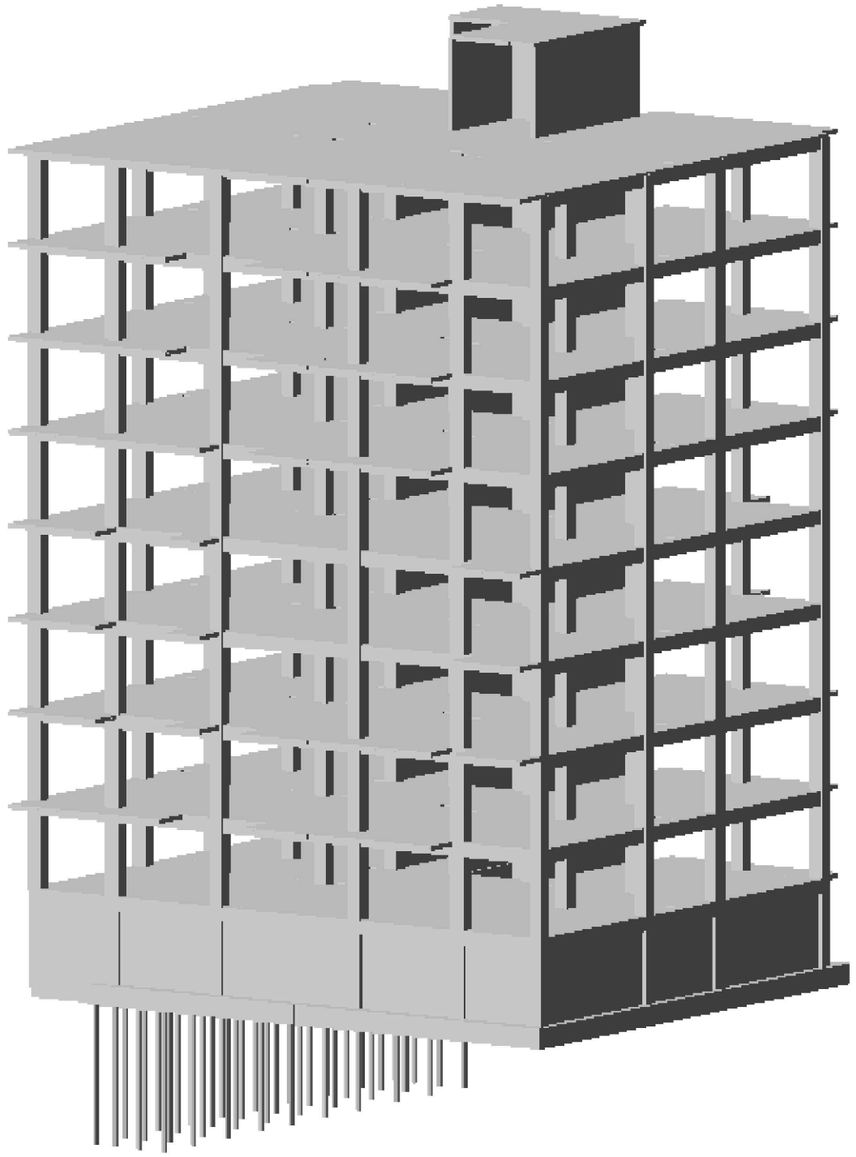

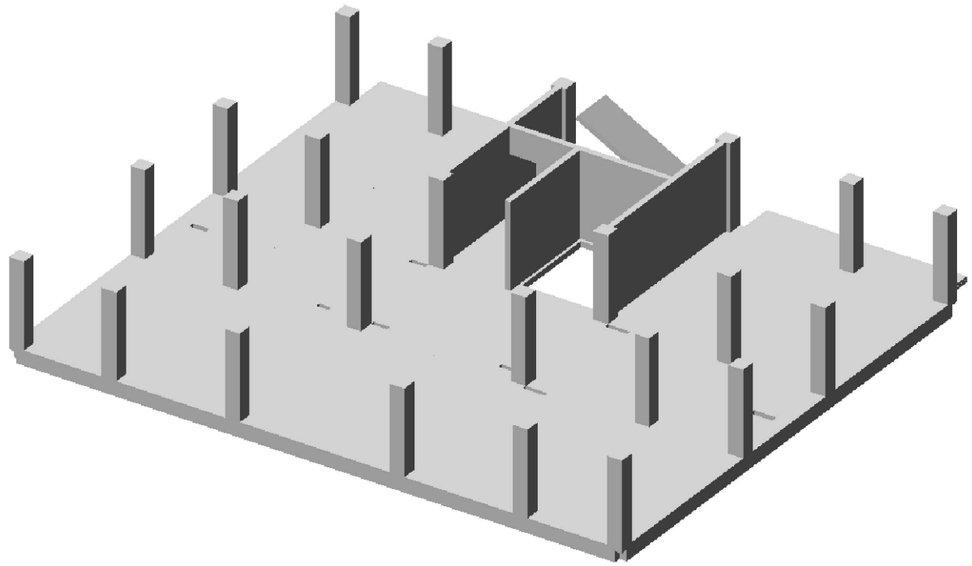

№ загруж	№ формы	Собст.значения	Частоты		Период	Коэф.распред.	Мод.масса	Сумма мод.масс
			Круг.частота	Частота				
4	1	0.169	5.905	0.940	1.064	1.628	67.414	67.414
4	2	0.160	6.263	0.997	1.003	-0.062	0.112	67.526
4	3	0.109	9.158	1.457	0.686	0.388	3.414	70.940
4	4	0.047	21.405	3.407	0.294	-0.004	0.001	70.941
4	5	0.040	24.798	3.947	0.253	0.552	5.150	76.091
4	6	0.032	31.413	5.000	0.200	0.101	0.388	76.480
5	1	0.169	5.905	0.940	1.064	-0.074	0.139	0.139
5	2	0.160	6.263	0.997	1.003	-1.552	70.201	70.340
5	3	0.109	9.158	1.457	0.686	0.030	0.021	70.361
5	4	0.047	21.405	3.407	0.294	-0.013	0.014	70.375
5	5	0.040	24.798	3.947	0.253	-0.006	0.001	70.375
6	1	0.169	5.905	0.940	1.064	-1.203	36.842	36.842
6	2	0.160	6.263	0.997	1.003	-1.054	32.349	69.191
6	3	0.109	9.158	1.457	0.686	-0.253	1.452	70.643
6	4	0.047	21.405	3.407	0.294	-0.007	0.004	70.647
6	5	0.040	24.798	3.947	0.253	-0.394	2.628	73.274
6	21	0.012	82.936	13.200	0.076	-0.796	0.369	87.143

ფორმატი Format	A3
თბილისი 2024 წ. Tbilisi 2024	
ფაილის სახელი File name	File name.dwg
დაკვეთა # Order	
შენიშვნები / Notes:	

დამკვეთი / Client

შპს „ჯორჯიან ფროფერთი ინვესტმენტ"

ობიექტის მისამართი / Site address

ქ.თბილისი ბარბარე ბაირამაშვილის ქ.№34

პროექტის სახელწოდება / Project name

მრავალბინიანი საცხოვრებელი სახლი

თანამდებობა Position	გვარი Name	ხელმოწერა Signature
მთ. ინჟინერი Ceif engineer	ა. ოდიშვილი K. Odishvili	
შეასრულა Draw	მ.ხარებაშვილი M. Kharebashvili	
შეასრულა Draw	ჯ. ხუცისშვილი J. khutsishvili	
შეამოწმა Checked	ა. ოდიშვილი K. Odishvili	

KONEX
კონექსი

მისამართი / Address

საქართველო, ქ. თბილისი, ელ.მინდელის ქ.№3
3 El. Mindeli Str,Tbilisi,Georgia.
ტელ. / Tel.
+(995 32) 253 76 98

E-mail: info@konex.ge
Web: www.konex.ge

ნახაზი / Drwg

საანგარიშო მოდელი

მასშტაბი/Scale	თარიღი/Date issue	Layout
	21.03.2024	

სტადია Stage	ფურცელი Page	ფურცლები Pages	რევიზია Revision
	კ-01		

ფორმატი Format	**A3**	თბილისი 2024 წ. Tbilisi 2024
ფაილის სახელი File name	File name.dwg	
დაკვეთა # Order		
შენიშვნები / Notes:		

დამკვეთი / Client

შპს „ჯორჯიან შროუფერთი ინვესტმენტ"

ობიექტის მისამართი / Site address

ქ.თბილისი ბარბარე ბაირამშვილის ქ.№34

პროექტის სახელწოდება / Project name

მრავალბინიანი საცხოვრებელი სახლი

თანამდებობა Position	გვარი Name	ხელმოწერა Signature
მთ. ინჟინერი Ceif engineer	ქ. ოდიშვილი K. Odishvili	ქ.ოდიშვილი
შეასრულა Draw	მ.ხარებაშვილი M. Kharebashvili	მ.ხარებაშვილი
შეასრულა Draw	ჯ. ხუციშვილი J. khutsishvili	
შეამოწმა Checked	ქ. ოდიშვილი K. Odishvili	ქ.ოდიშვილი

KONEX
კონექსი

მისამართი / Address

საქართველო, ქ. თბილისი,
ელ.მინდელის ქ.№3
3 El. Mindeli Str,Tbilisi,Georgia.
ტელ. / Tel.
+(995 32) 253 76 98

E-mail: info@konex.ge
Web: www.konex.ge

ნახაზი / Drwg

გადაადგილების იზოველები

მასშტაბი/Scale	თარიღი/Date issue	Layout
	21.03.2024	

სტადია Stage	ფურცელი Page	ფურცლები Pages	რევიზია Revision
	კ-02		

სარჩევი

ფურცლის დასახელება	ფურცლის მარკა	ფურცელი
სარჩევი	ს-1	1
სარჩევი; განმარტებითი ბარათი; მასალათა ხარჯის ჯამური უწყისი	გ-1	2
ფილის და წიბოების არმირების სემატური ნახაზი	ს-1	3
პრიმეტრის კედლის და შიდა ტიხების მოწყობის სქემატური ნახაზი	ს-2	4
ქვაბულის მოწყობის გეგმა	კ-0,1	5
საძირკვლის ფილის საყალიბო ნახაზი -3.00(541.90) ნიშნულზე	კ-1	6
საძირკვლის საყალიბო ჭრილი I-I; 2-2;	კ-2	7
საძირკვლის საყალიბო ჭრილი 3-3	კ-3	8
ხიმინჯების მოწყობის ნახაზი	კ-3,/1	9
საძირკვლის ფილის ზედა-ქვედა შრის არმირების ნახაზი -3.00(541.90) ნიშნულზე	კ-4	10
საძირკვლის ფილის ქვედა შრის დამატებითი არმირების ნახაზი -3.00(541.90) ნიშნულზე	კ-5	11
საძირკვლის ფილის ზედა შრის დამატებითი არმირების ნახაზი -3.00(541.90) ნიშნულზე	კ-6	12
ვერტიკალური დერეფის განლაგების ნახაზი -3.00(541.90) ნიშნულზე	კ-7	13
ჭრილი I-I;2-2;3-3; პოზიციები; მასალის სპეციფიკაცია საძირკვლის ფილაზე	კ-8	14
კედლების არმირების ნახაზი -3.00(541.90) ნიშნულზე	კ-9	15
ჭრილი I-I;2-2;3-3;	კ-10	16
ჭრილი 4-4 წიბოს არმირების ნახაზი; პოზიციები; მასალის სპეციფიკაცია კედლებზე და წიბოებზე	კ-11	17
გადახურვის ფილის საყალიბო ნახაზი +-0.00(544.90) ნიშნულზე	კ-12	18
გადახურვის ფილის არმირების ნახაზი +-0.00(544.90) ნიშნულზე	კ-13	19
გადახურვის ფილის ქვედა შრის დამატებითი არმირების ნახაზი +-0.00(544.90) ნიშნულზე	კ-14	20
გადახურვის ფილის ზედა შრის დამატებითი არმირების ნახაზი +-0.00(544.90) ნიშნულზე	კ-15	21
ჭრილი I-I; 2-2; 3-3; 4-4; 5-5; პოზიციები; მასალის სპეციფიკაცია გადახურვის ფილაზე +-0.00 ნიშნულზე	კ-16	22
რიგელების არმირების ნახაზი +-0.00(544.90) ნიშნულზე	კ-17	23
ჭრილი I-I; 2-2; მასალის სპეციფიკაცია რიგელებზე +-0.00 ნიშნულზე.	კ-18	24
გადახურვის ფილის საყალიბო ნახაზი +3.000. ნიშნულზე	კ-19	25
გადახურვის ფილის საყალიბო ნახაზი +6,170. ნიშნულზე	კ-20	26
გადახურვის ფილის საყალიბო ნახაზი +9.340. ნიშნულზე	კ-21	27
გადახურვის ფილის საყალიბო ნახაზი +12.510. ნიშნულზე	კ-22	28
გადახურვის ფილის საყალიბო ნახაზი +15.680. ნიშნულზე	კ-23	29
გადახურვის ფილის საყალიბო ნახაზი +18,850. ნიშნულზე	კ-24	30
გადახურვის ფილის საყალიბო ნახაზი +22.020. ნიშნულზე	კ-25	31
გადახურვის ფილის საყალიბო ნახაზი +25.190. ნიშნულზე	კ-26	32
გადახურვის ფილის საყალიბო და არმირების ნახაზი +27.340. +28.440. ნიშნულზე	კ-27	33
გადახურვის ფილის ზედა შრის დამატებითი არმირების ნახაზი +3.00-:-+25.19. ნიშნულებზე	კ-28	34
გადახურვის ფილის არმირების ჭრილი I-I; 2-2; 3-3; 4-4-; 5-5;	კ-29	35
ჭრილი 6-6; 7-7; 8-8; პოზიციებილ მასალის	კ-30	36
მასალის სპეციფიკაცია გადახურვის ფილებზე (-3.00 -:- +25.19)	კ-31	37
რიგელების არმირების ნახაზი +3.0-:-+25.19. ნიშნულებზე	კ-32	38
რიგელების ზედა შრის დამატებითი არმირების ნახაზი +3.00-:-+25.19. ნიშნულებზე	კ-33	39
რიგელების ქვედა შრის დამატებითი არმირების ნახაზი +3.00-:-+25.19. ნიშნულებზე	კ-34	40
ჭრილი I-I; 2-2; 3-3; რიგელებში დამატებითი დერების მოწყობის ნახაზი; მასალის სპეციფიკაცია რიგელებზე	კ-35	41
სვეტების მარკირების გეგმა -3.00 ნიშნულზე	კ-36	42
სვეტი-1-ის არმირების ნახაზი	კ-37	43
სვეტი-2-ის არმირების ნახაზი	კ-38	44
სვეტი-3ის არმირების ნახაზი	კ-39	45
სიხისტის ბირთვის არმირების ნახაზი +-0.00 -:- +3.00 ნიშნულებს შორის	კ-40	46
ჭრილი I-I; 2-2; 3-3; მასალის სპეციფიკაცია სიხისტის ბირთვზე	კ-41	47
სიხისტის ბირთვის არმირების ნახაზი +3.00 -:- +25.19 ნიშნულებს შორის	კ-42	48
ჭრილი I-I; 2-2; მასალის სპეციფიკაცია სიხისტის ბირთვზე	კ-43	49
სიხისტის ბირთვის არმირების ნახაზი +25.19 -:- +28.44 ნიშნულებს შორის	კ-44	50
ჭრილი I-I; 2-2; მასალის სპეციფიკაცია სიხისტის ბირთვზე	კ-45	51
კიბის მოწყობის ნახაზი	კ-46	52

განმარტებითი ბარათი

წინამდებარე წარმოადგენს ქალაქ თბილისში, ბარბარე ბაირამაშვილის ქ#34 მრავალბინიანი საცხოვრებელი სახლის (ს/კ 01.11.17.006.958) პროექტის კორექტირებულ კონსტრუქციულ ნაწილს.

პროექტის კონსტრუქციულ ნაწილის კორექტირება განაპირობა ქვაბულის დამუშავების პროცესში გამოვლენილმა ახალმა რეალობამ. კერძოდ, ქვაბულში 3.5 მეტრის სიღრმეზე დაფიქსირდა ძველი ნაგებობის ბეტონის საძირკვლები, ხოლო ძირითადი ქანი -ძნელად-პლასტიკური თიხა, რომელზედაც უნდა დაფუძნებულიყო შენობა, გამოვლინდა 1.6 მეტრით ღრმად, ვიდრე ეს საინჟინრო-გეოლოგიური კვლევებში იყო მოცემული.

საქართველოს ტერიტორიის სეისმური დარაიონებისა და საინჟინრო გეოლოგიური კვლევების საფუძველზე დადგენილია, რომ სამშენებლოდ გამოყოფილი მოედანი 8 ბალიან ზონაშია სეისმურობის უგანზომილებო კოეფიციენტი A-0.17 . ქარის წნევის ნორმატიული მნიშვნელობა 0.85 კგ/მ², თოვლის დატვირთვის ნორმატიული მნიშვნელობა 50 კგ/მ².

საპროექტო შენობა გეგმაში მარტივი მოხაზულობისაა, ზომებით ღერძებში 16.65x20.35 მ.

შენობა რვასართულიანია, ერთი მიწისქვეშა სართულით. მის მზიდ ელემენტებს წარმოადგენს სართულშუა გადახურვის რკინაბეტონის მონოლითური წიბოვანი ფილები, სისქით h=200 და h=160 მმ. ფილის წიბოების განივკვეთებია 400X500 და 500X500 მმ; სვეტები განივკვეთით 500x500 მმ. მიწისქვეშა სართულის პერიმეტრის კედელი მონოლითურია, სისქით h=200 მმ;

შენობას გააჩნია ჰორიზონტალური სიხისტისთვის ვერტიკალური დიაფრაგმები სისქით h=200 მმ; , ლიფტის შახტისა და კიბის უჯრედის შემომსაზღვრელი რკინა-ბეტონის კედლების სახით.

შენობის კიბე მონოლითური რკინაბეტონისაა, სისქით h=180 მმ.

საძირკველი მონოლითური რკინაბეტონის ფილაა , რომლის სისქე 700 მმ-ია.

რკინაბეტონის კონსტრუქციებში გამოყენებულია ბეტონი კუმშვაზე სიმტკიცის მიხედვით B25 კლასი; საარმატურე ფოლადი კლასით A500C; A240C.

შენობა 1 მ სისქის ხრეშის ბალიშით ეფუძნება არსებულ გრუნტს (სგე-1). შენობის მზიდი კონსტრუქციების, როგორც ერთიანი სივრცული სისტემის გაანგარიშება მუდმივ და დროებით ვერტიკალურ დატვირთვებზე და აგრეთვე ჰორიზონტალურ 8 ბალიან სეისმურ ზემოქმედებაზე, ჩატარებულია სერტიფიცირებული საანგარიშო კომპლექსი Лира Сапр-17-ის საშუალებით.

პროექტი დამუშავებულია ქვეყანაში მოქმედი ნორმატიული დოკუმენტების "სეისმომედეგი მშენებლობა(ᲡᲜ 01.01-09)" ბეტონისა და რკინა-ბეტონის კონსტრუქციები (ᲡᲜ 03..01.-09)"; "შენებლობის და ნაგებობების ფუძეები" (ᲡᲜ 02.01.-08) "სამშენებლო კლიმატოლოგია (ᲡᲜ 01.05.-08)". მოთხოვნების შესაბამისად.

ზოგადი შენიშვნები

1. გარშემომწყვდევი კედლები შესრულდეს ანტისეისმური არმირებით, სიმაღლეში ყოველ 60 სმ-ში Ø6 A-I კლასის არმატურის ბადის მოწყობით.
2. არმატურები უნდა გადაიბას პირგადადებით საანკერო სიგრძით არანაკლებ 50xd.
3. ხრეშის ბალიშის მოწყობამდე ფუძე გრუნტი დაიტკეპნოს მძიმე ვიბროსატკეპნით. ხრეშით შევსება განხორციელდეს შრეებრივად დატკეპნითურთ. შრეების მაქსიმალური სიმაღლე აღებულ იქნას h=25სმ. დატკეპნილი ხრეშის სიმკვრივე უნდა შეადგენდეს ρ=1.95 ტ/მ³
4. არმატურა მოიღუნოს ცივად, გაცხელების გარეშე.

მასალათა ხარჯის ჯამური უწყისი

საარმატურე ფოლადი ДСТУ 3760-98									დატკეპნილი ღორღი მ³	ბეტონი	
სულ კგ	Ø 8 A500C A240C	Ø 10 A500C	Ø 12 A500C	Ø 16 A500C	Ø 18 A500C	Ø 20 A500C	Ø 22 A500C	Ø 25 A500C		B 25 მ³	B 7.5 მ³
153427,0	25692,38	48592,28	17106,79	22959,38	12809,71	20002,45	4554,71	1709,30	68,00	1341,26	34,00

ფორმატი Format	A3
თბილისი 2024 წ. Tbilisi 2024	
ფაილის სახელი File name	File name.dwg
დაკვეთა # Order	
შენიშვნები / Notes:	

დამკვეთი / Client

შპს „ჯორჯიან ფროფერთი ინვესტმენტ"

ობიექტის მისამართი / Site address

ქ.თბილისი ბარბარე ბაირამაშვილის ქ.№34

პროექტის სახელწოდება / Project name

მრავალბინიანი საცხოვრებელი სახლი

თანამდებობა Position	გვარი Name	ხელმოწერა Signature
მთ. ინჟინერი Ceif engineer	ა. ოდიშვილი K. Odishvili	
შეასრულა Draw	მ.ხარებაშვილი M. Kharebashvili	
შეასრულა Draw	ჯ. ხუციშვილი J. khutsishvili	
შეამოწმა Checked	ა. ოდიშვილი K. Odishvili	

KONEX
კონექსი

მისამართი / Address

საქართველო, ქ. თბილისი, ელ.მინდელის ქ.№3
3 El. Mindeli Str,Tbilisi,Georgia.
ტელ. / Tel.
+(995 32) 253 76 98

E-mail: info@konex.ge
Web: www.konex.ge

ნახაზი / Drwg

სარჩევი; განმარტებითი ბარათი; მასალათა ხარჯის ჯამური უწყისი;

მასშტაბი/Scale	თარიღი/Date issue	Layout
	21.03.2024	

სტადია Stage	ფურცელი Page	ფურცლები Pages	რევიზია Revision
	ს-1		

ფილების და ნაბეჭდების სქემა ნაბეჭდების ქვედა ბადის ღერძებით
(ვარიანტი-1)

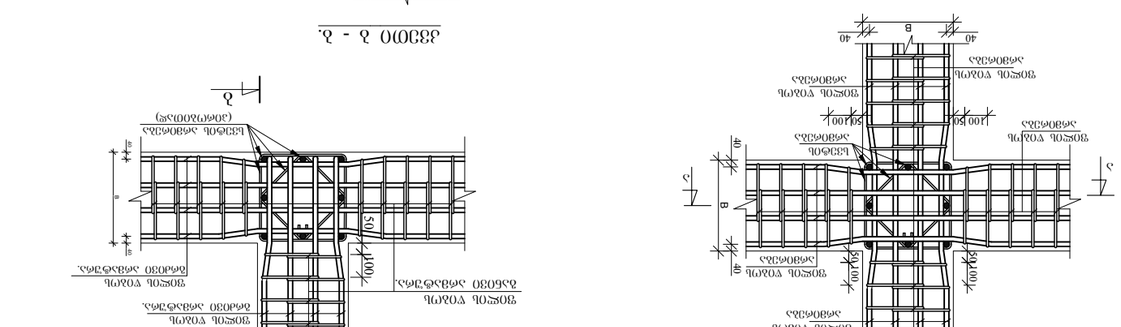

ფილების და ნაბეჭდების ქვედა ბადის ღერძებით
(ვარიანტი-2)

ფილების და ნაბეჭდების ქვედა ბადის ღერძებით
(ვარიანტი-3)

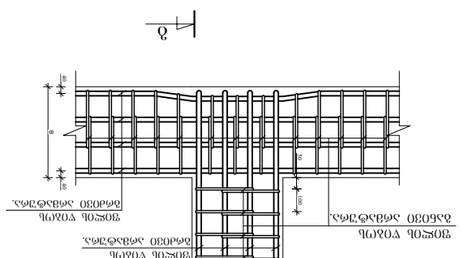

ა-ა ჭრილი

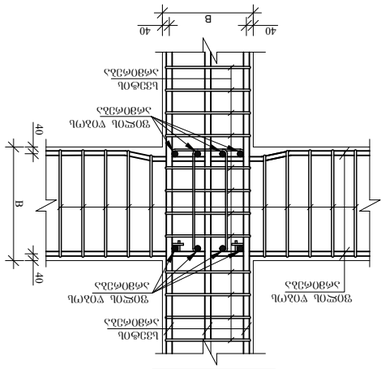

ბ-ბ ჭრილი

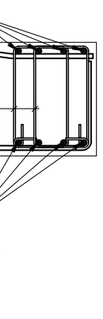

გ-გ ჭრილი



ფილების და ნაბეჭდების ქვედა ბადის ღერძებით
(ვარიანტი-1)

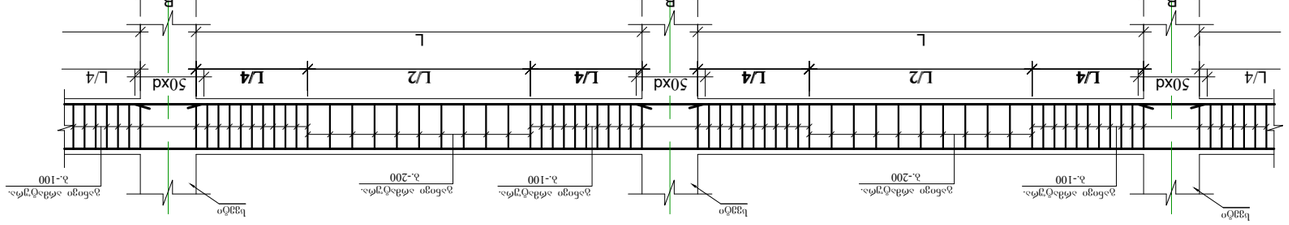

ფილების და ნაბეჭდების ქვედა ბადის ღერძებით
(ვარიანტი-2)

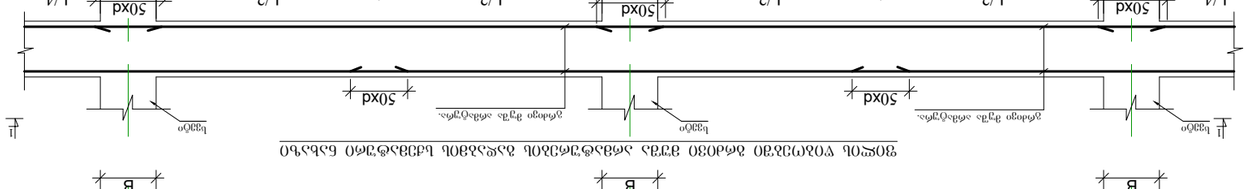

ბ-ბ ჭრილი

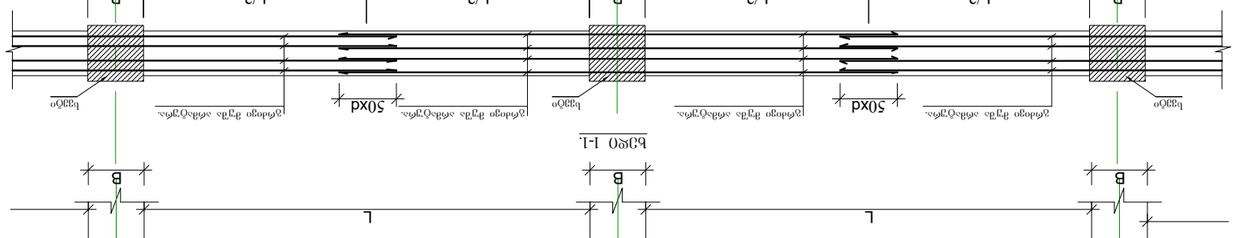

ფილების და ნაბეჭდების ქვედა ბადის ღერძებით
(ვარიანტი-3)

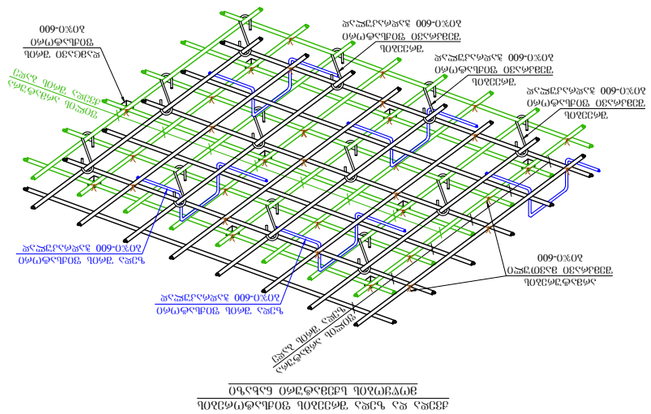

დამკვეთი / Client			
"ვაშლისხევი ენერგეტიკული კორპორაცია"			
პროექტის ადგილმდებარეობა / Site address			
ქ.ტყიბული ვაშლისხევის ჰესების კასკადის ქ.№34			
პროექტის დასახელება / Project name			
ვაშლისხევის ჰესების კასკადის ტყიბულის ქვედა ჰესი			
დამკვეთის წარმომადგენელი / Position	სახელი / Name	ხელმოწერა / Signature	
მთ. ინჟინერი / Chief engineer	ლ. ოსეფაშვილი / K. Odishvili		
შემსრულებელი / Draw	მ.ხარებაშვილი / M. Kharebashvili		
შემსრულებელი / Draw	ჯ. ხუსიშვილი / J. Khutsishvili		
შემოწმებული / Checked	ლ. ოსეფაშვილი / K. Odishvili		
მისამართი / Address	საქართველო, ქ. ტყიბული, 3 ნ. მირცხულავას ქუჩა, +(995 32) 253 76 98 E-mail: info@konex.ge Web: www.konex.ge		
	KONEX კონექსი		
ნახაზის დასახელება / Drwg			
ფილის და ნაბეჭდის ქვედა ბადის ღერძებით განლაგების სქემა			
ნახაზის მასშტაბი/Scale	თარიღი/Date issue	Layout	
	21.03.2024		
სტადია Stage	გვერდების რაოდენობა Pages	რევიზია Revision	
	ს-2		
შენიშვნები / Notes:			
ფაილის სახელი / File name	ფაილის ფორმატი / Format		
	A3		
პროექტის ადგილმდებარეობა / Site address			
ქ.ტყიბული 2024 წ.			
პროექტის დასახელება / Project name			
Tbilisi 2024			
შეკვეთა # Order			
დამკვეთი / Client			

ბლოკის კედლის მოწყობის სქემატური ნახაზი

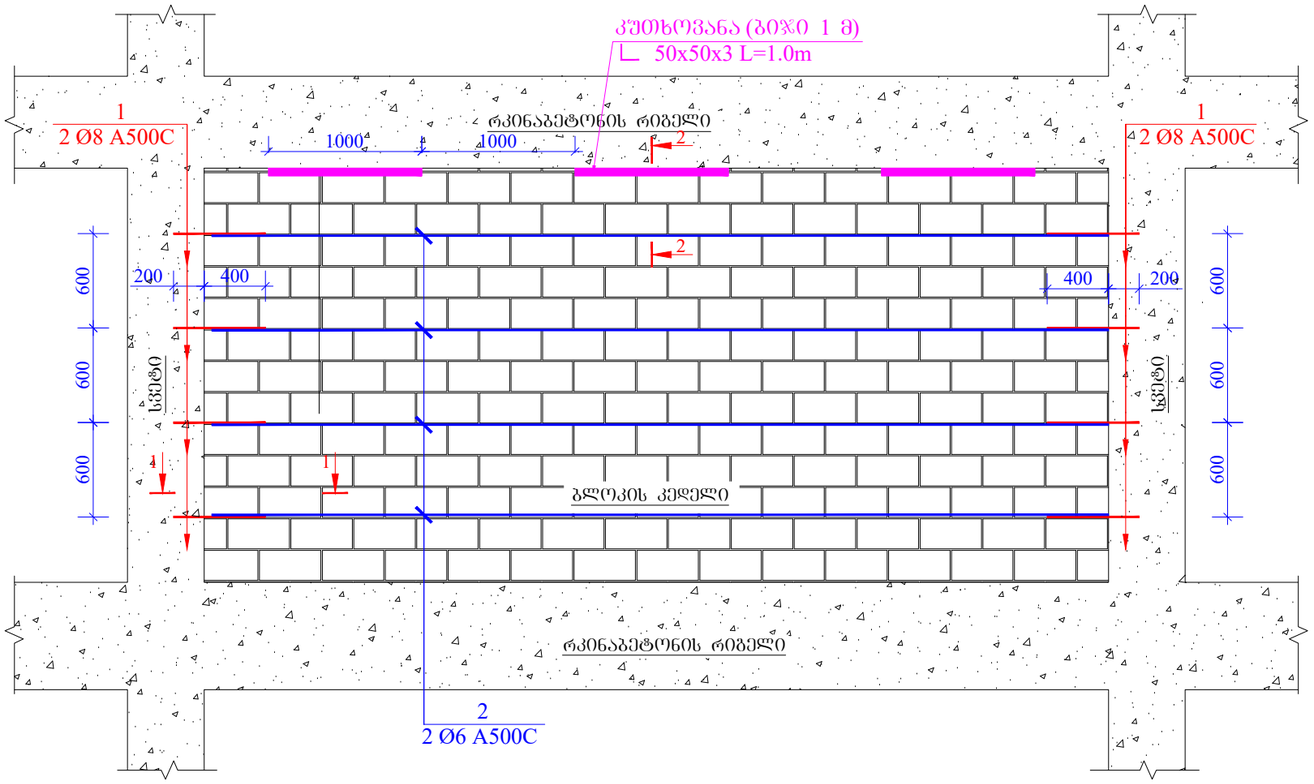

ტიხრების დამაბრების კვანძი მ.1:10 (სქემატური კვანძი)

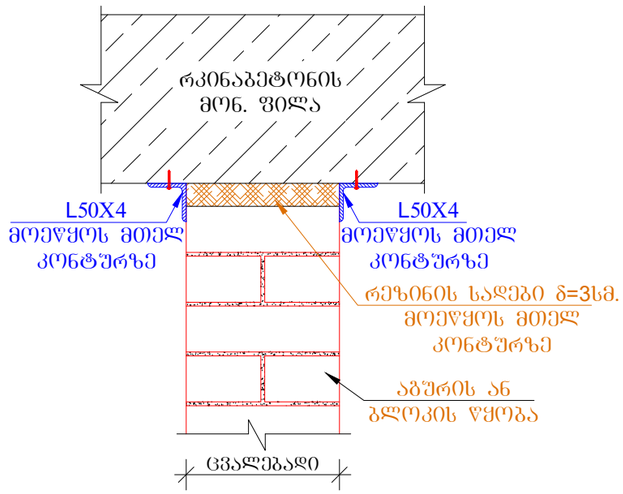

რკინაბეტონის კედელი

ჭრილი 1-1 მ.1:10

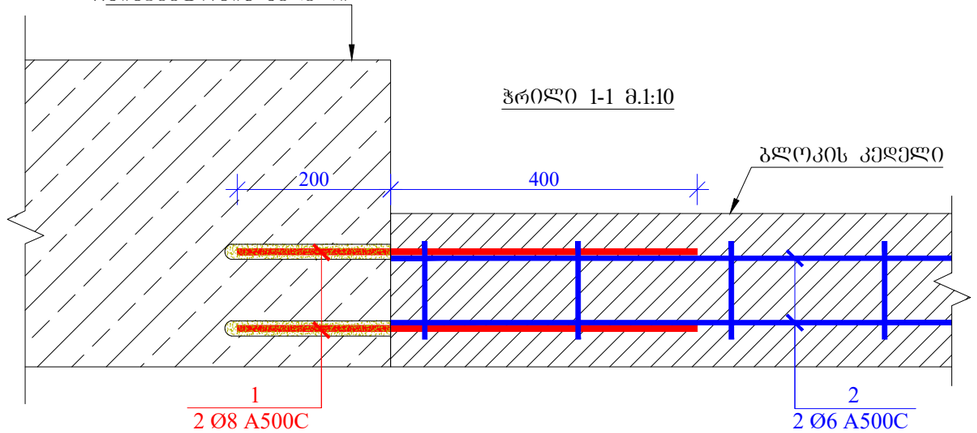

ჭრილი 2-2 მ.1:10

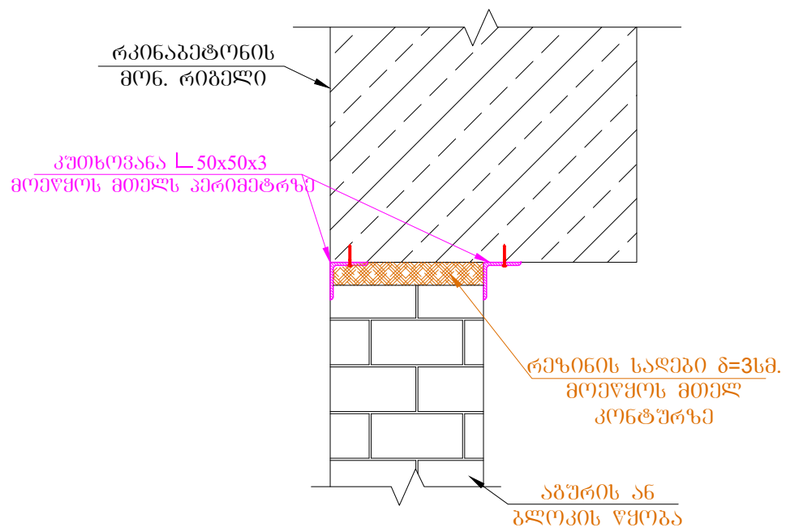

შენიშვნა:

1. პოზიცია-1 (ანკერები) ჩაანკერდეს არსებულ ბეტონის კედელში საანკერო წებოს "Master Brace ADH 1406 BASF" გამოყენებით.
ხვრელის დიამეტრი 12 მმ გაიბურღოს ალმასის ბურღით. ჩაანკერების წინ აუცილებელია ხვრელი იყოს ამოსუფთავებული და გამომშრალი, ხოლო არმატურის ღერო გაიწმინდოს ჟანგის ნადებისგან.
2. მასალის მოცულობები დადგინდეს ადგილზე.

ფორმატი Format	A3
თბილისი 2024 წ. Tbilisi 2024	
ფაილის სახელი File name	File name.dwg
დაკვეთა # Order	
შენიშვნები / Notes:	

დამკვეთი / Client

შპს „ჯორჯიან ფროფერთი ინვესტმენტ"

ობიექტის მისამართი / Site address

ქ.თბილისი ბარბარე ბაირამაშვილის ქ.№34

პროექტის სახელწოდება / Project name

მრავალბინიანი საცხოვრებელი სახლი

თანამდებობა Position	გვარი Name	ხელმოწერა Signature
მთ. ინჟინერი Ceif engineer	ქ. ოდიშვილი K. Odishvili	
შეასრულა Draw	მ.ხარებაშვილი M. Kharebashvili	
შეასრულა Draw	ჯ. ხუციშვილი J. khutsishvili	
შეამოწმა Checked	ქ. ოდიშვილი K. Odishvili	

KONEX
კონექსი

მისამართი / Address

საქართველო, ქ. თბილისი, ელ.მინდელის ქ.№3
3 El. Mindeli Str,Tbilisi,Georgia.
ტელ. / Tel.
+(995 32) 253 76 98

E-mail: info@konex.ge
Web: www.konex.ge

ნახაზი / Drwg

პერიმეტრის კედლის და შიდა ტიხრების მოწყობის სქემატური ნახაზი

მასშტაბი/Scale	თარიღი/Date issue	Layout
	21.03.2024	

სტადია Stage	ფურცელი Page	ფურცლები Pages	რევიზია Revision
	ს-3		

საპროექტო შენობის განთავსება ტოპო გეგმაზე

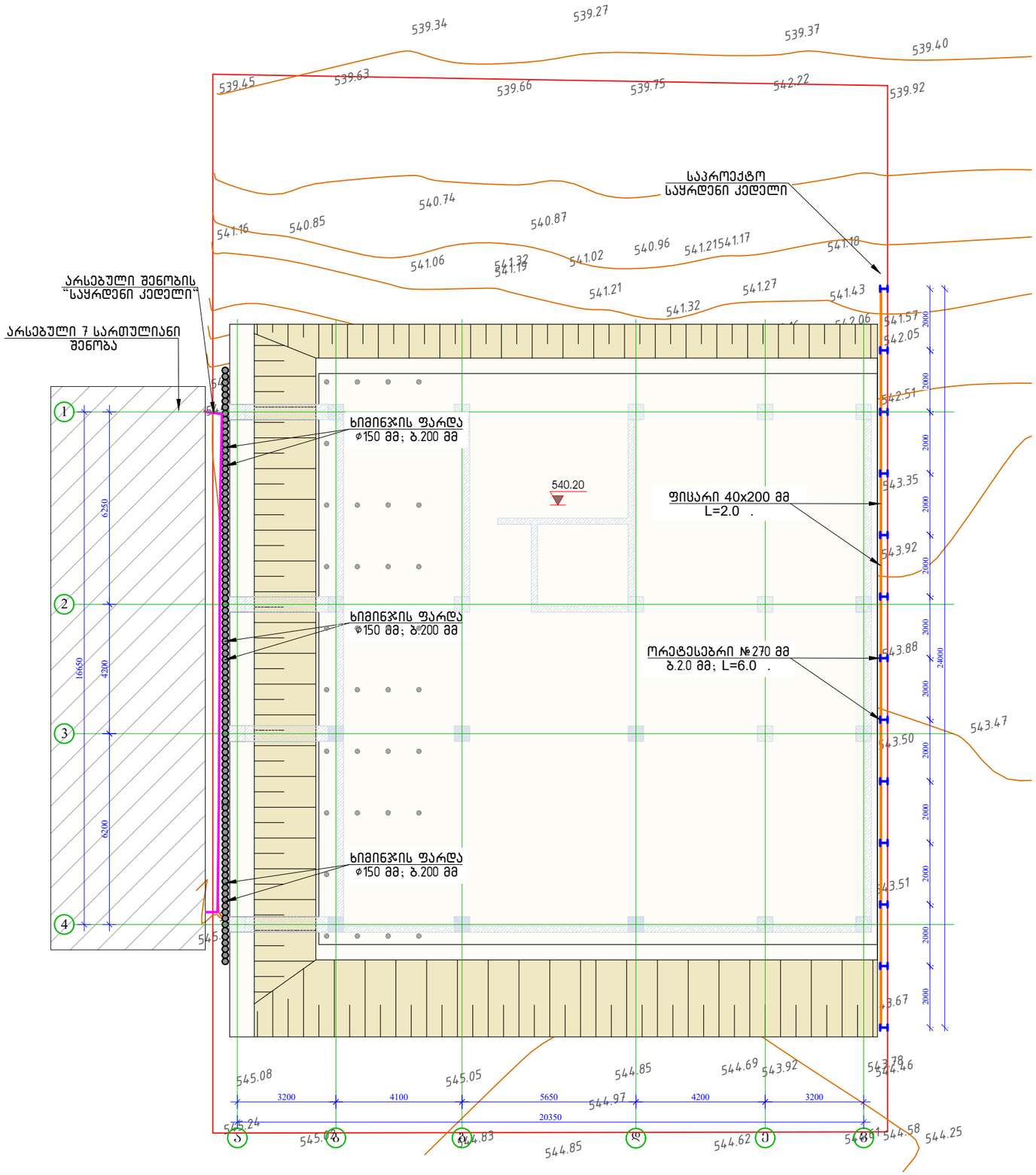

ქვაბულის გამაბრების სქემატური ნახაზი

მ. 1/50

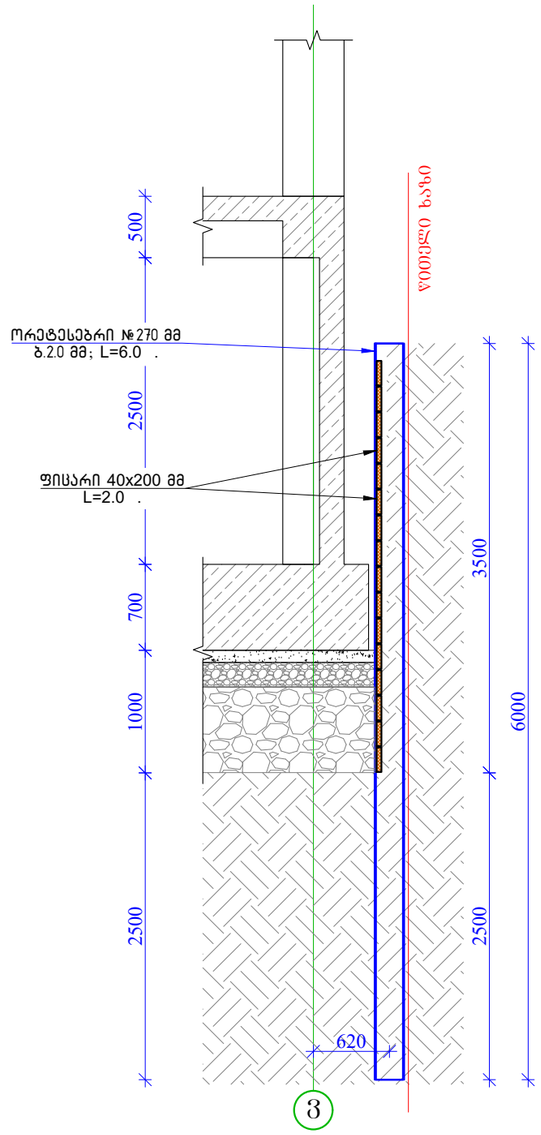

შენიშვნა:

ორტესებრების დემონტაჟი მოხდეს საძირკვლის კერიმეტრის კედლის დაბეტონების შემდეგ.

ლითონის ორტესებარი №27 - სიგრძე **L=6.0** მ; **N=13** ცალი; სულ **3120** კგ.

ფიცარი **40x20** - სიგრძე **L=2.0** მ; **N=192** ცალი; სულ **3.10** მ³

ფორმატი Format	**A3**
	თბილისი 2024 წ. Tbilisi 2024
ფაილის სახელი File name	File name.dwg
დაკვეთა # Order	
შენიშვნები / Notes:	

დამკვეთი / Client

შპს „ჯორჯიან შროუვერიი ინვესტმენტ"

ობიექტის მისამართი / Site address

ქ.თბილისი ბარბარე ბაირამაშვილის ქ.№34

პროექტის სახელწოდება / Project name

მრავალბინიანი საცხოვრებელი სახლი

პოზიცია Position	სახელი Name	ხელმოწერა Signature
მთ. ინჟინერი Ceif engineer	ქ. ოდიშვილი K. Odishvili	
შეასრულა Draw	მ.ხარებაშვილი M. Kharebashvili	
შეასრულა Draw	ჯ. ხუციშვილი J. khutsishvili	
შეამოწმა Checked	ქ. ოდიშვილი K. Odishvili	

KONEX
კონექსი

მისამართი / Address

საქართველო, ქ. თბილისი, ელ.მინდელის ქ.№3
3 El. Mindeli Str,Tbilisi,Georgia.
ტელ. / Tel.
+(995 32) 253 76 98

E-mail: info@konex.ge
Web: www.konex.ge

ნახაზი / Drwg

ქვაბულის მოწყობის გეგმა

მასშტაბი/Scale	თარიღი/Date issue	Layout
	21.03.2024	

სტადია Stage	ფურცელი Page	ფურცლები Pages	რევიზია Revision
	კ-0.1		

საძირკვლის ფილის საყალიბო ნახაზი -3.00(541.90) ნიშნულზე

მ.1/100

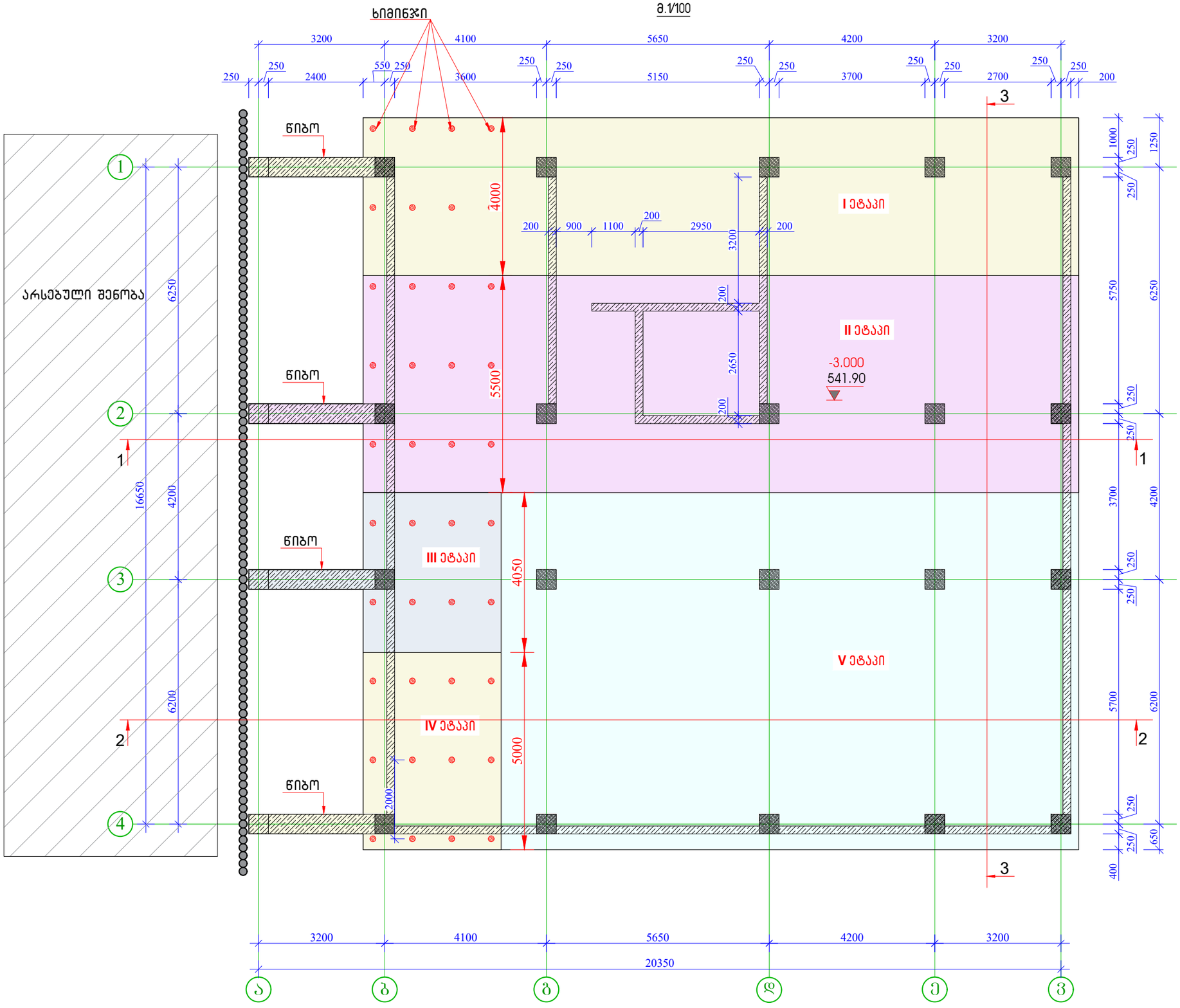

ფორმატი Format	A3
თბილისი 2024 წ. Tbilisi 2024	
ფაილის სახელი File name	File name.dwg
დაკვეთა # Order	
შენიშვნები / Notes:	

დამკვეთი / Client

შპს „ჯორჯიან ფროფერთი ინვესტმენტ"

ობიექტის მისამართი / Site address

ქ.თბილისი ბარბარე ბაირამაშვილის ქ.№34

პროექტის სახელწოდება / Project name

მრავალბინიანი საცხოვრებელი სახლი

თანამდებობა Position	გვარი Name	ხელმოწერა Signature
მთ. ინჟინერი Ceif engineer	ქ. ოდიშვილი K. Odishvili	
შეასრულა Draw	მ.ხარებაშვილი M. Kharebashvili	
შეასრულა Draw	ჯ. ხუციშვილი J. khutsishvili	
შეამოწმა Checked	ქ. ოდიშვილი K. Odishvili	

KONEX
კონექსი

მისამართი / Address

საქართველო, ქ. თბილისი, ელ.მინდელის ქ.№3
3 El. Mindeli Str,Tbilisi,Georgia.
ტელ. / Tel.
+(995 32) 253 76 98

E-mail: info@konex.ge
Web: www.konex.ge

ნახაზი / Drwg

საძირკვლის ფილის საყალიბო ნახაზი
-3.00(541.90) ნიშნულზე

მასშტაბი/Scale	თარიღი/Date issue	Layout
	21.03.2024	

სტადია Stage	ფურცელი Page	ფურცლები Pages	რევიზია Revision
	კ-1		

საძირკვლის საყალიბო ჭრილი 1-1
მ.1/100

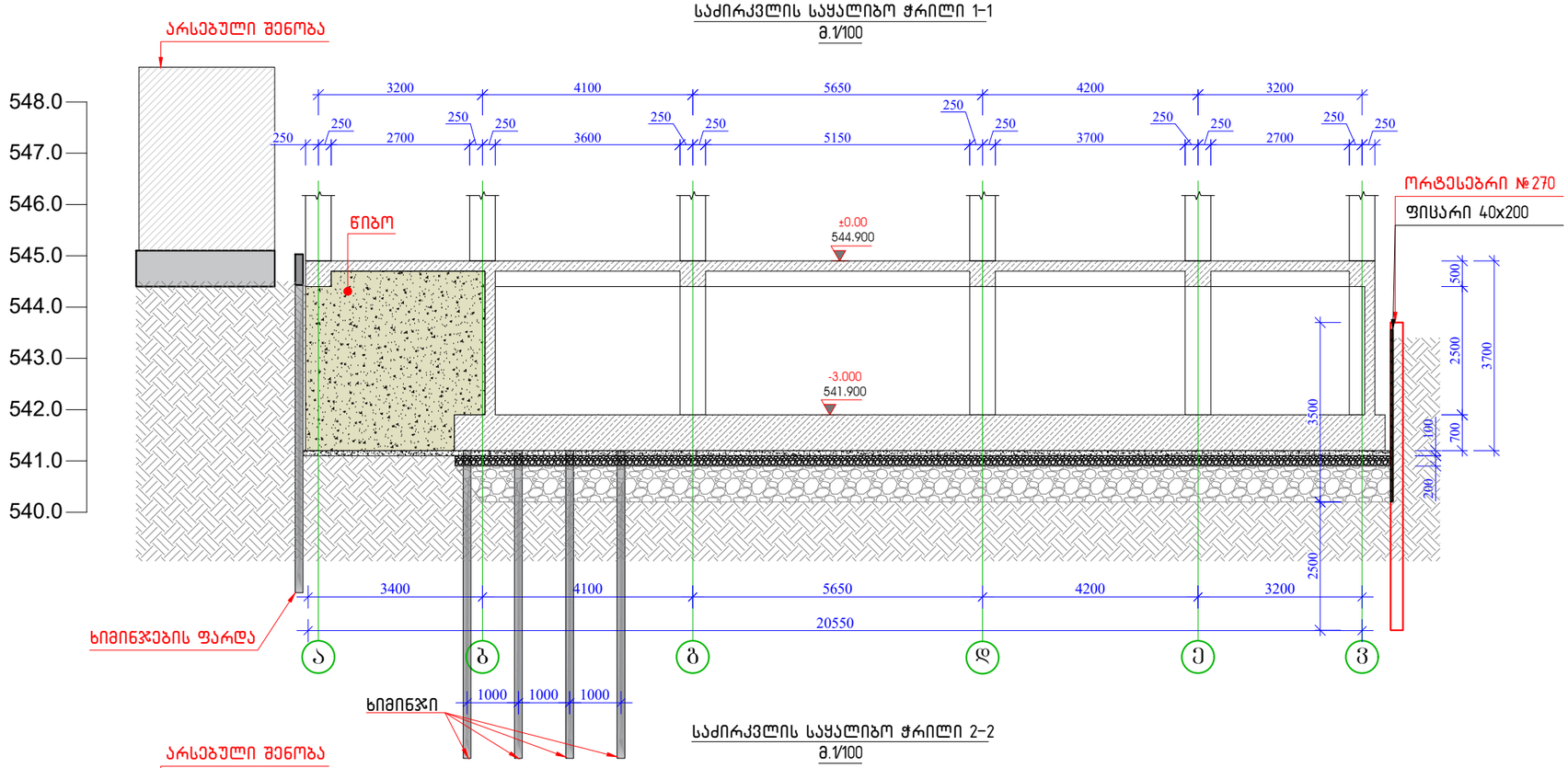

საძირკვლის საყალიბო ჭრილი 2-2
მ.1/100

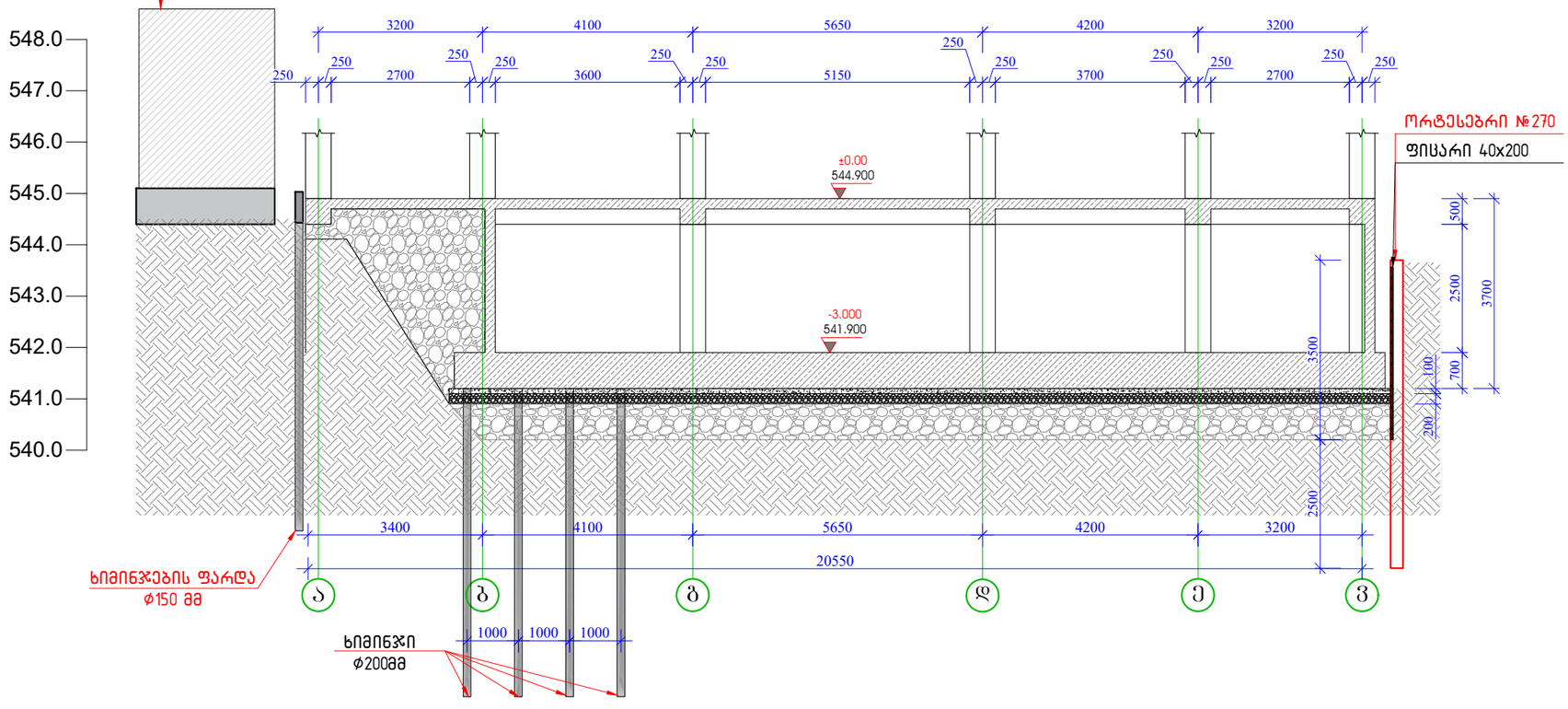

ფორმატი Format	A3
	თბილისი 2024 წ. Tbilisi 2024
ფაილის სახელი File name	File name.dwg
დაკვეთა # Order	
შენიშვნები / Notes:	

დამკვეთი / Client

შპს „ჯორჯიან ფრეფერთი ინვესტმენტ"

ობიექტის მისამართი / Site address

ქ.თბილისი ბარბარე ბაირამაშვილის ქ.№34

პროექტის სახელწოდება / Project name

მრავალბინიანი საცხოვრებელი სახლი

თანამდებობა Position	გვარი Name	ხელმოწერა Signature
მთ. ინჟინერი Ceif engineer	კ. ოდიშვილი K. Odishvili	კ.ოდიშვილი
შეასრულა Draw	მ.ხარებაშვილი M. Kharebashvili	მ.ხარებაშვილი
შეასრულა Draw	ჯ. ხუცისშვილი J. khutsishvili	ჯ. ხუცისშვილი
შეამოწმა Checked	კ. ოდიშვილი K. Odishvili	კ.ოდიშვილი

KONEX
კონექსი

მისამართი / Address

საქართველო, ქ. თბილისი, ელ.მინდელის ქ.№3
3 El. Mindeli Str,Tbilisi,Georgia.
ტელ. / Tel.
+(995 32) 253 76 98

E-mail: info@konex.ge
Web: www.konex.ge

ნახაზი / Drwg

საძირკვლის საყალიბო ჭრილი 1-1; 2-2;

მასშტაბი/Scale	თარიღი/Date issue	Layout
	21.03.2024	

სტადია Stage	ფურცელი Page	ფურცლები Pages	რევიზია Revision
	ა-2		

საძირკვლის საყალიბო ჭრილი 3-3
მ.1/100

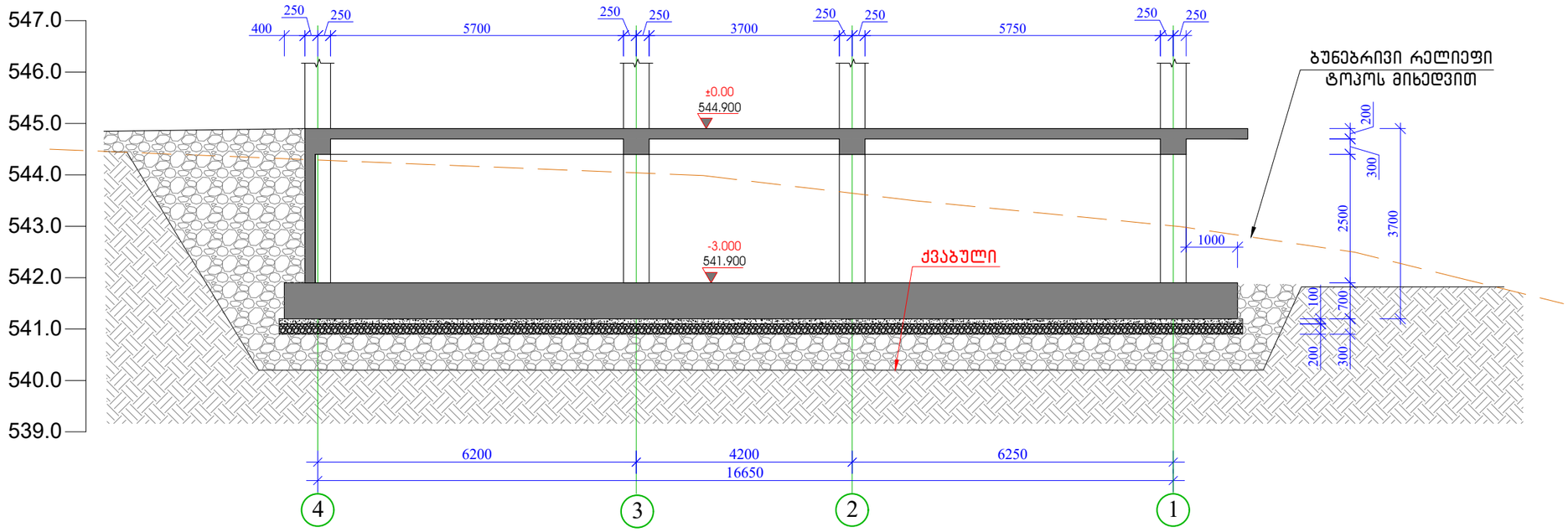

ფორმატი Format	A3
თბილისი 2024 წ. Tbilisi 2024	
ფაილის სახელი File name	File name.dwg
დაკვეთა # Order	
შენიშვნები / Notes:	

დამკვეთი / Client

შპს „ჯორჯიან ფროფერთი ინვესტმენტ"

ობიექტის მისამართი / Site address

ქ.თბილისი ბარბარე ბაირამაშვილის ქ.№34

პროექტის სახელწოდება / Project name

მრავალბინიანი საცხოვრებელი სახლი

თანამდებობა Position	გვარი Name	ხელმოწერა Signature
მთ. ინჟინერი Ceif engineer	ჯ. ოდიშვილი K. Odishvili	
შეასრულა Draw	მ.ხარებაშვილი M. Kharebashvili	
შეასრულა Draw	ჯ. ხუციშვილი J. khutsishvili	
შეამოწმა Checked	ჯ. ოდიშვილი K. Odishvili	

KONEX
კონექსი

მისამართი / Address

საქართველო, ქ. თბილისი, ელ.მინდელის ქ.№3
3 El. Mindeli Str,Tbilisi,Georgia.
ტელ. / Tel.
+(995 32) 253 76 98

E-mail: info@konex.ge
Web: www.konex.ge

ნახაზი / Drwg

საძირკვლის საყალიბო ჭრილი 3-3

მასშტაბი/Scale	თარიღი/Date issue	Layout
	21.03.2024	

სტადია Stage	ფურცელი Page	ფურცლები Pages	რევიზია Revision
	კ-3		

ხიმინჯის მოწყობის ჭრილი

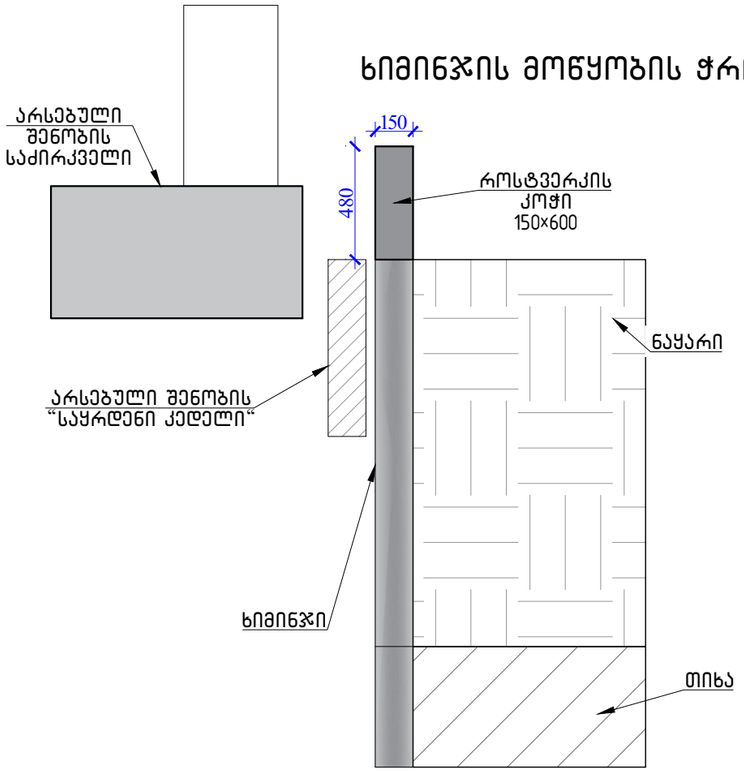

როსტვერკის კოჭის არმირების ჭრილი

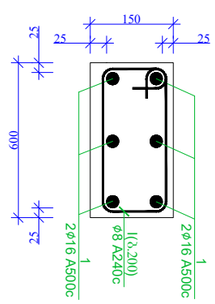

ხიმინჯის განივი ჭრილი

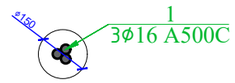

ქვაბულის გამაგრების გეგმის ფრაგმენტი

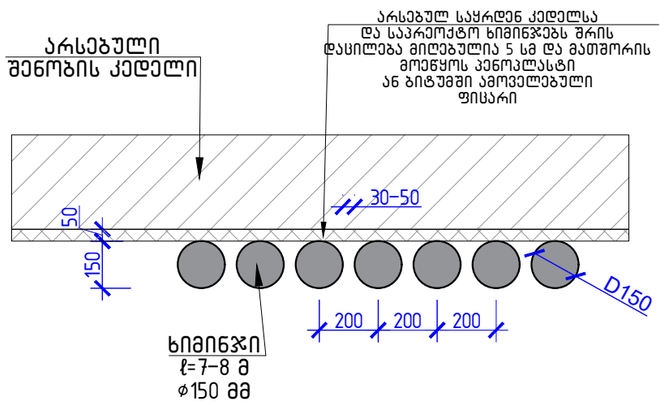

საძირკვლის ფილის ქვეშ ხიმინჯის მოწყობის ნახაზი

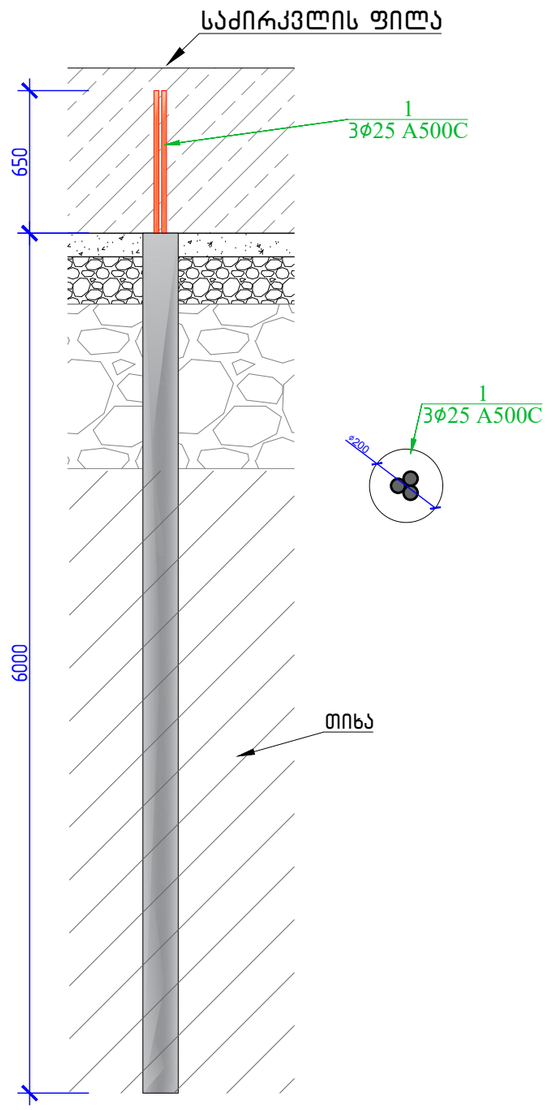

ხიმინჯის სპეციფიკაცია

ერთ ერთეულზე						მასალის ამოკრეფა - ერთ ერთეულზე							სულ კონსტრუქციის რაოდენობა			
													n= 97			
პოზ.	ø (მმ)	კლასი	L (მმ)	n (ცალი)	Lxn მ	ø მმ	∑ Lxn მ	1 გრძ.მ. წონა, კგ	∑ წონა , კგ		ბეტონი მ³		∑ წონა , კგ		ბეტონი მ³	
									A240C	A500C	B25	B7.5	A240C	A500C	B25	B7.5
1	16	A500C	19500	1	19.5	16	19.5	1.578	-	30.771	0.12	0	-	2984.787	11.6	0
							∑		0	30.771	0.12	0	0	2984.787	11.6	0

როსტვერკის კოჭის სპეციფიკაცია

ერთ ერთეულზე						მასალის ამოკრეფა - ერთ ერთეულზე							სულ კონსტრუქციის რაოდენობა			
													n= 1			
პოზ.	ø (მმ)	კლასი	L (მმ)	n (ცალი)	Lxn მ	ø მმ	∑ Lxn მ	1 გრძ.მ. წონა, კგ	∑ წონა , კგ		ბეტონი მ³		∑ წონა , კგ		ბეტონი მ³	
									A240C	A500C	B25	B7.5	A240C	A500C	B25	B7.5
1	16	A500C	100800	1	100.8	16	100.8	1.578	-	159.062	1.12	0	-	159.0624	1.12	0
I	8	A240C	1200	70	84	8	84	0.395	33.18	-			33.18	-		
							∑		33.18	159.062	1.12	0	33.18	159.0624	1.12	0

ხიმინჯი 1-ის სპეციფიკაცია

ერთ ერთეულზე						მასალის ამოკრეფა - ერთ ერთეულზე							სულ კონსტრუქციის რაოდენობა			
													n= 50			
პოზ.	ø (მმ)	კლასი	L (მმ)	n (ცალი)	Lxn მ	ø მმ	∑ Lxn მ	1 გრძ.მ. წონა, კგ	∑ წონა , კგ		ბეტონი მ³		∑ წონა , კგ		ბეტონი მ³	
									A240C	A500C	B25	B7.5	A240C	A500C	B25	B7.5
1	25	A500C	6700	3	20,1	16	20,1	1,578	-	31,7178	0,25	0	-	1585,89	12,6	0
							∑		0	31,7178	0,25	0	0	1585,89	12,6	0

ფორმატი Format	A3
თბილისი 2024 წ. Tbilisi 2024	
ფაილის სახელი File name	File name.dwg
დაკვეთა # Order	
შენიშვნები / Notes:	

დამკვეთი / Client

შპს „ჯორჯიან ფროფერთი ინვესტმენტ"

ობიექტის მისამართი / Site address

ქ.თბილისი ბარბარე ბაირამაშვილის ქ.№34

პროექტის სახელწოდება / Project name

მრავალბინიანი საცხოვრებელი სახლი

თანამდებობა Position	გვარი Name	ხელმოწერა Signature
მთ. ინჟინერი Ceif engineer	ა. ოდიშვილი K. Odishvili	
შეასრულა Draw	მ.ხარებაშვილი M. Kharebashvili	
შეასრულა Draw	ჯ. ხუციშვილი J. khutsishvili	
შეამოწმა Checked	ა. ოდიშვილი K. Odishvili	

KONEX
კონექსი

მისამართი / Address

საქართველო, ქ. თბილისი, ელ.მინდელის ქ.№3
3 El. Mindeli Str,Tbilisi,Georgia.
ტელ. / Tel.
+(995 32) 253 76 98

E-mail: info@konex.ge
Web: www.konex.ge

ნახაზი / Drwg

ხიმინჯების მოწყობის ნახაზი

მასშტაბი/Scale	თარიღი/Date issue	Layout
	21.03.2024	

სტადია Stage	ფურცელი Page	ფურცლები Pages	რევიზია Revision
	პ-3.1		

საძირკვლის ფილის ზედა-ქვედა შრის არმირების ნახაზი -3.00(541.90) ნიშნულზე

მ.1/100

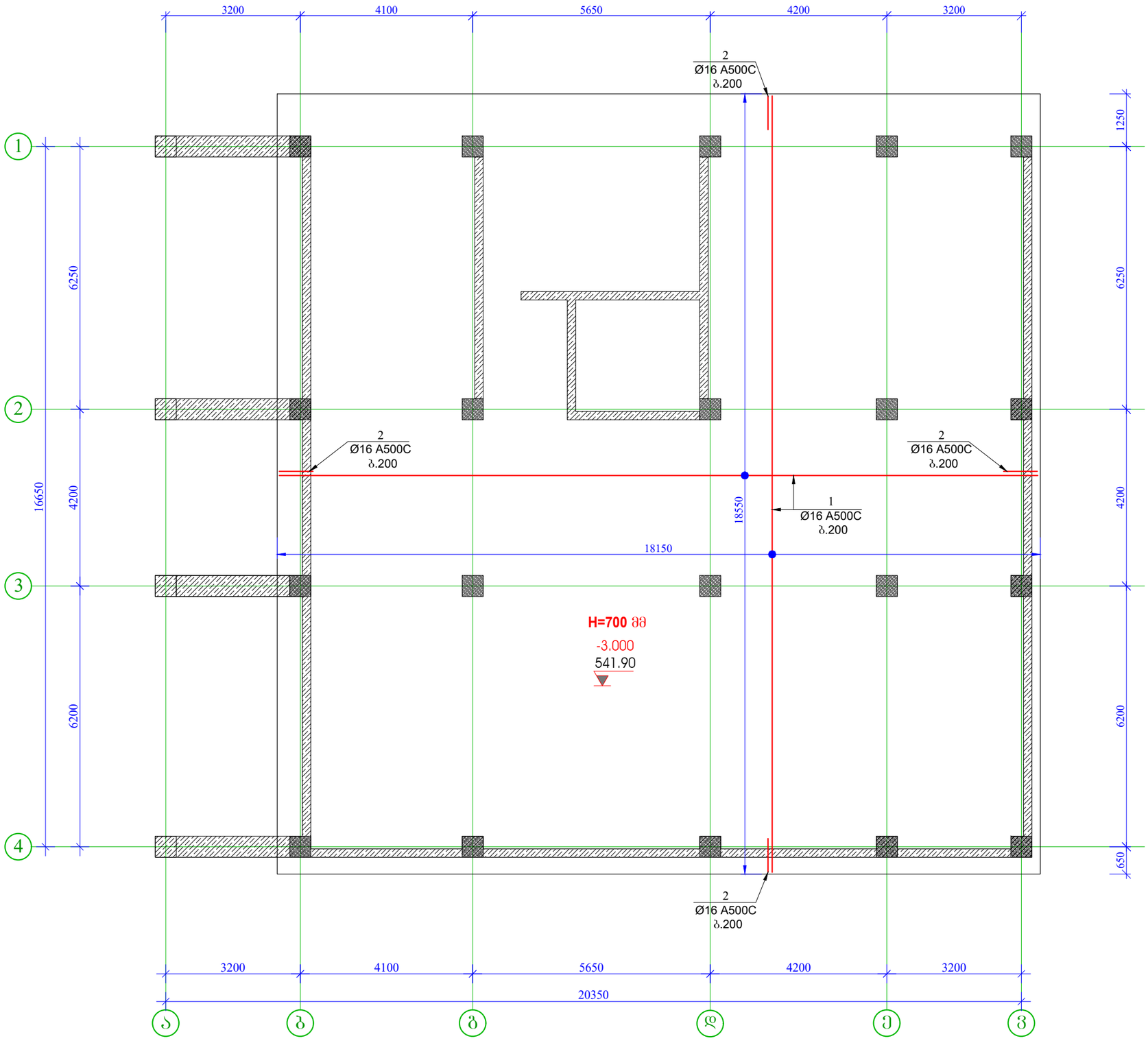

ფორმატი Format	A3
თბილისი 2024 წ. Tbilisi 2024	
ფაილის სახელი File name	File name.dwg
დაკვეთა # Order	
შენიშვნები / Notes:	

დამკვეთი / Client

შპს „ჯორჯიან ფროფერთი ინვესტმენტ"

ობიექტის მისამართი / Site address

ქ.თბილისი ბარბარე ბაირამაშვილის ქ.№34

პროექტის სახელწოდება / Project name

მრავალბინიანი საცხოვრებელი სახლი

თანამდებობა Position	გვარი Name	ხელმოწერა Signature
მთ. ინჟინერი Ceif engineer	ქ. ოდიშვილი K. Odishvili	
შეასრულა Draw	მ.ხარებაშვილი M. Kharebashvili	
შეასრულა Draw	ჯ. ხუციშვილი J. khutsishvili	
შეამოწმა Checked	ქ. ოდიშვილი K. Odishvili	

KONEX
კონექსი

მისამართი / Address

საქართველო, ქ. თბილისი, ელ.მინდელის ქ.№3
3 El. Mindeli Str,Tbilisi,Georgia.
ტელ. / Tel.
+(995 32) 253 76 98

E-mail: info@konex.ge
Web: www.konex.ge

ნახაზი / Drwg

საძირკვლის ფილის ზედა-ქვედა შრის არმირების ნახაზი -3.00(541.90) ნიშნულზე

მასშტაბი/Scale	თარიღი/Date issue	Layout
	21.03.2024	

სტადია Stage	ფურცელი Page	ფურცლები Pages	რევიზია Revision
	კ-4		

საძირკვლის ფილის ქვედა შრის დამატებითი არმირების ნახაზი -3.00(541.90) ნიშნულზე

მ.1:100

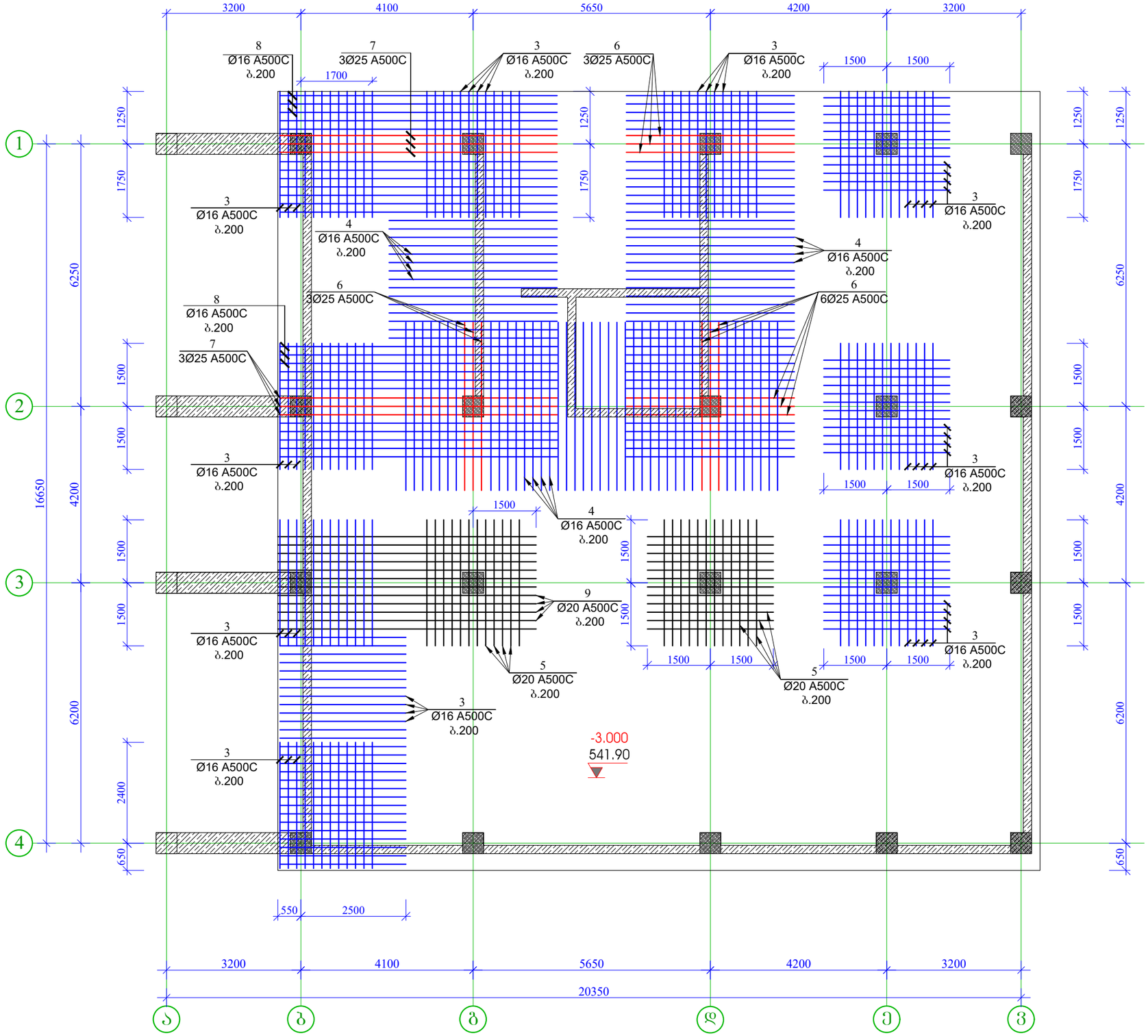
3200
4100
5650
4200
3200
1700
1500
1500
1250
1750
6250
1500
1500
4200
1500
1500
1500

საძირკვლის ფილის ზედა შრის დამატებითი არმირების ნახაზი -3.00(541.90) ნიშნულზე

მ.1/100

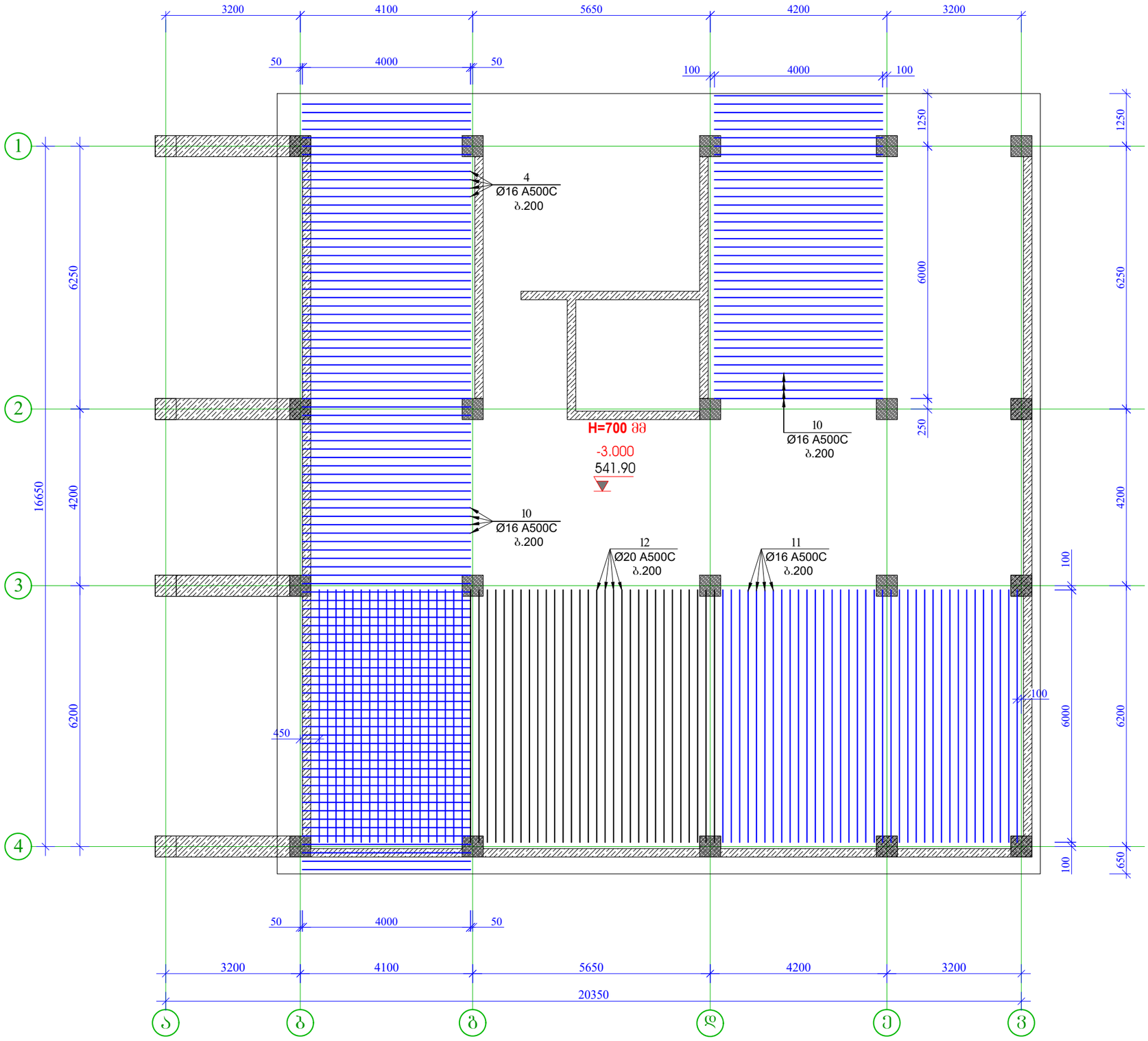

ფორმატი Format	A3
თბილისი 2024 წ. Tbilisi 2024	
ფაილის სახელი File name	File name.dwg
დაკვეთა # Order	
შენიშვნები / Notes:	

დამკვეთი / Client

შპს „ჯორჯიან ფრეშვერთი ინვესტმენტ"

ობიექტის მისამართი / Site address

ქ.თბილისი ბარბარე ბაირამაშვილის ქ.№34

პროექტის სახელწოდება / Project name

მრავალბინიანი საცხოვრებელი სახლი

თანამდებობა Position	გვარი Name	ხელმოწერა Signature
მთ. ინჟინერი Ceif engineer	ქ. ოდიშვილი K. Odishvili	ქ.ოდიშვილი
შეასრულა Draw	მ.ხარებაშვილი M. Kharebashvili	მ.ხარებაშვილი
შეასრულა Draw	ჯ. ხუცისშვილი J. khutsishvili	
შეამოწმა Checked	ქ. ოდიშვილი K. Odishvili	ქ.ოდიშვილი

KONEX
კონექსი

მისამართი / Address

საქართველო, ქ. თბილისი, ელ.მინდელის ქ.№3
3 El. Mindeli Str,Tbilisi,Georgia.
ტელ. / Tel.
+(995 32) 253 76 98

E-mail: info@konex.ge
Web: www.konex.ge

ნახაზი / Drwg

საძირკვლის ფილის ზედა შრის დამატებითი არმირების ნახაზი -3.00(541.90) ნიშნულზე

მასშტაბი/Scale	თარიღი/Date issue	Layout
	21.03.2024	

სტადია Stage	ფურცელი Page	ფურცლები Pages	რევიზია Revision
	კ-6		

ვერტიკალური ღერების განლაგების ნახაზი -3.00(541.90) ნიშნულზე
მ.1/100

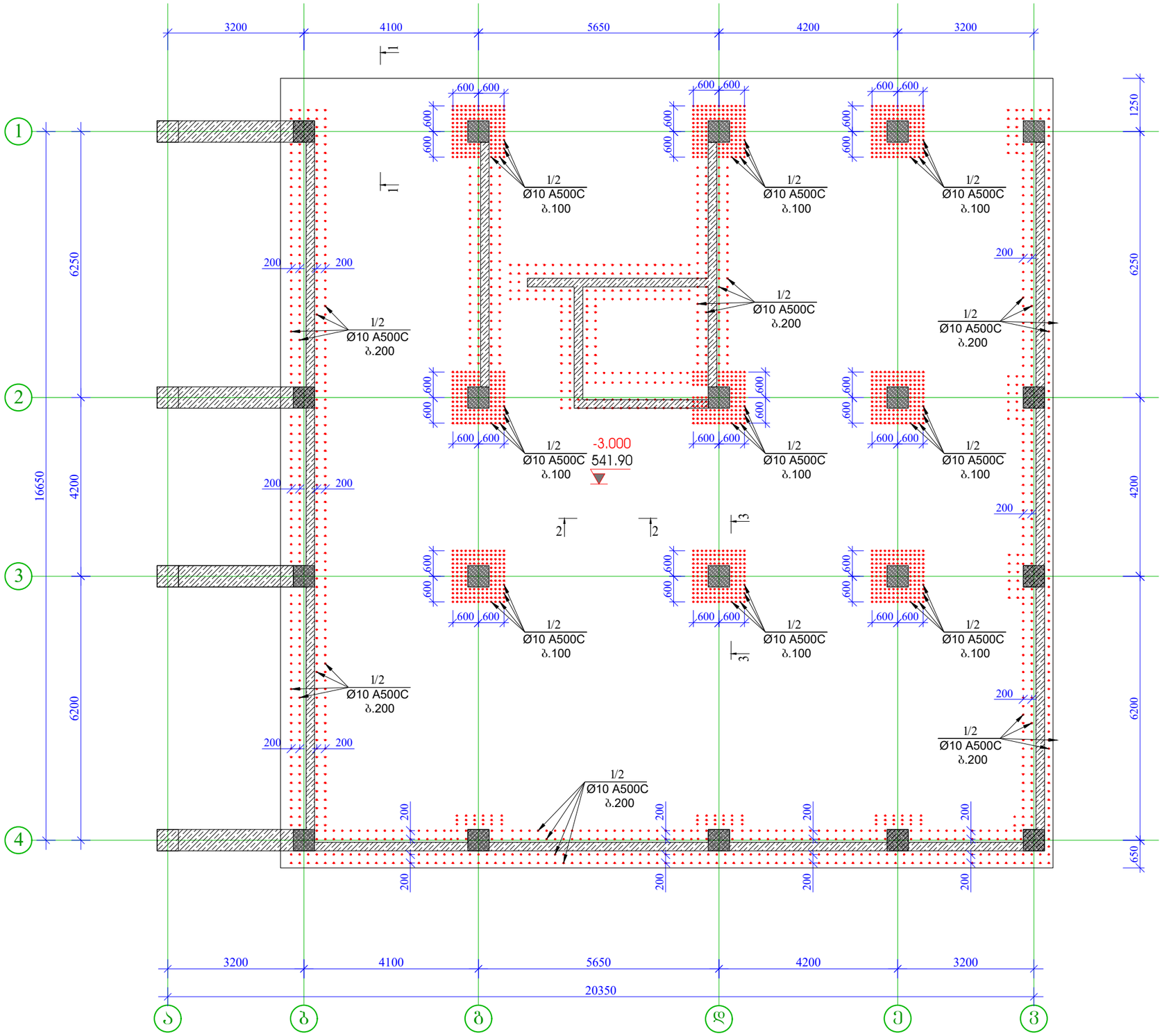

ფორმატი Format	A3
	თბილისი 2024 წ. Tbilisi 2024
ფაილის სახელი File name	File name.dwg
დაკვეთა # Order	
შენიშვნები / Notes:	

დამკვეთი / Client

შპს „ჯორჯიან ფროფერთი ინვესტმენტ"

ობიექტის მისამართი / Site address

ქ.თბილისი ბარბარე ბაირამაშვილის ქ.№34

პროექტის სახელწოდება / Project name

მრავალბინიანი საცხოვრებელი სახლი

პოზიცია Position	გვარი Name	ხელმოწერა Signature
მთ. ინჟინერი Ceif engineer	კ. ოდიშვილი K. Odishvili	
შეასრულა Draw	მ.ხარებაშვილი M. Kharebashvili	
შეასრულა Draw	ჯ. ხუცისშვილი J. khutsishvili	
შეამოწმა Checked	კ. ოდიშვილი K. Odishvili	

KONEX
კონექსი

მისამართი / Address

საქართველო, ქ. თბილისი, ელ.მინდელის ქ.№3
3 El. Mindeli Str,Tbilisi,Georgia.
ტელ. / Tel.
+(995 32) 253 76 98

E-mail: info@konex.ge
Web: www.konex.ge

ნახაზი / Drwg

ვერტიკალური ღერების განლაგების ნახაზი -3.00(541.90) ნიშნულზე

მასშტაბი/Scale	თარიღი/Date issue	Layout
	21.03.2024	

სტადია Stage	ფურცელი Page	ფურცლები Pages	რევიზია Revision
	ა-7		

ჭრილი 1-1
მ. 1/25

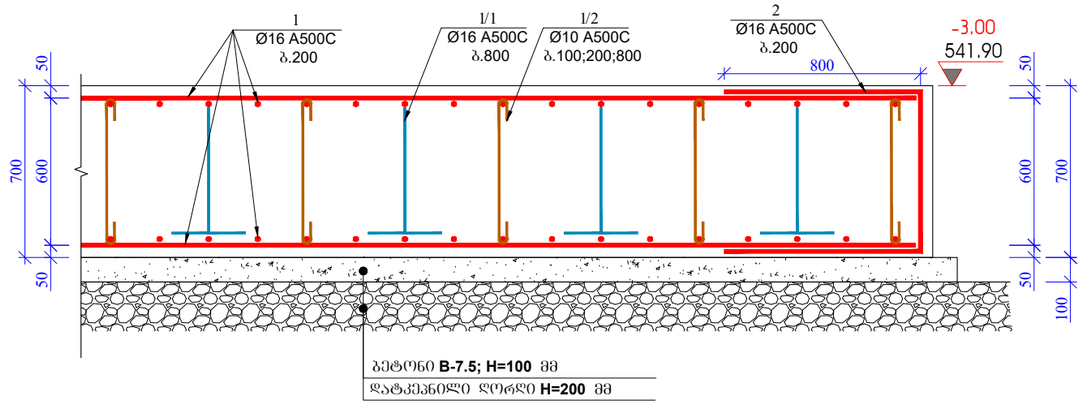

ჭრილი 2-2
მ. 1/25

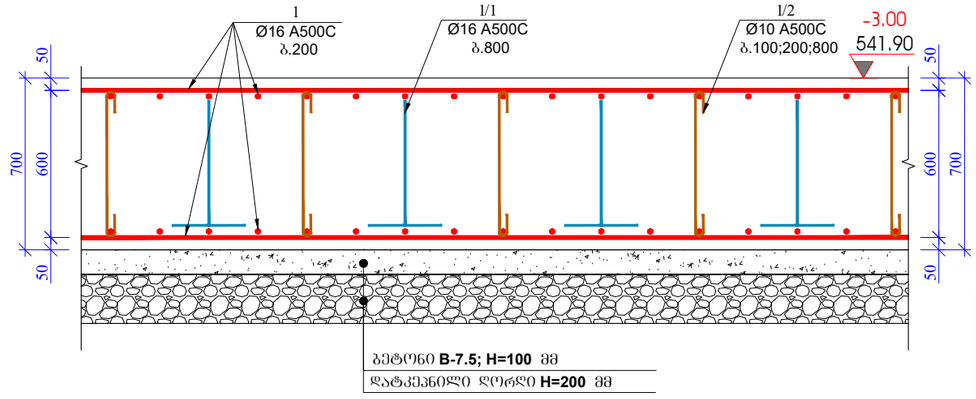

ჭრილი 3-3
მ. 1/25

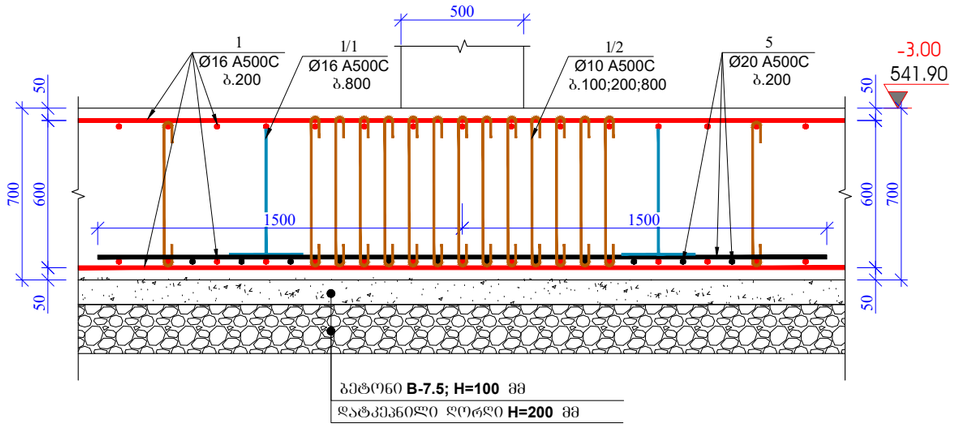

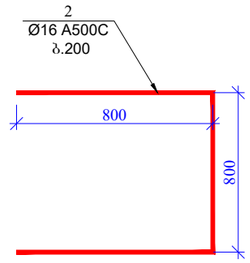

პოზ.-1/2

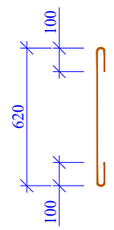

პოზ.-1/1

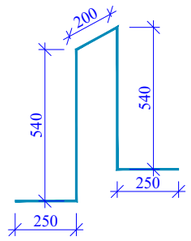

მასალის სპეციფიკაცია საძირკვლის ფილაზე (-3,00 ნიშნულზე)

პოზ. №	დიამეტრი და კლასი Φ მმ	სიგრძე L მმ	რაოდენობა n	სიგრძე Lxn მ	წონა q კგ	რაოდენობა N	სიგრძე LxN მ	წონა QxN კგ
1	Ø 16 A500C	3626700	2	7253,4	11448,0	1	7253,4	11448,0
1/1	Ø 16 A500C	1780	360	640,8	1011,4		640,8	1011,4
1/2	Ø 10 A500C	820	3050	2501,0	1541,9		2501,0	1541,9
2	Ø 16 A500C	2200	368	809,6	1277,8		809,6	1277,8
3	Ø 16 A500C	3000	172	516,0	814,4		516,0	814,4
4	Ø 16 A500C	4000	92	368,0	580,8		368,0	580,8
5	Ø 20 A500C	3000	36	108,0	266,3		108,0	266,3
6	Ø 25 A500C	4000	12	48,0	185,0		48,0	185,0
7	Ø 25 A500C	6600	6	39,6	152,6		39,6	152,6
8	Ø 10 A500C	6600	25	165,0	101,7		165,0	101,7
9	Ø 20 A500C	6000	12	72,0	177,6		72,0	177,6
10	Ø 16 A500C	4000	129	516,0	814,4		516,0	814,4
11	Ø 16 A500C	6000	54	324,0	511,4		324,0	511,4
11	Ø 20 A500C	6000	30	180,0	443,9		180,0	443,9
				სულ q=	19327,კგ		სულ Q=	19327,1

ლითონის წონა	Q=	19327,061	
B25 კლასის ბეტონის მოცულობა	V=	238,5	მ³
B7,5 კლასის ბეტონის მოცულობა	V=	34	მ³
დატკეპნილი ღორღის მოცულობა	V=	68	მ³

ფორმატი Format	A3
თბილისი 2024 წ. Tbilisi 2024	
ფაილის სახელი File name	File name.dwg
დაკვეთა # Order	
შენიშვნები / Notes:	

დამკვეთი / Client

შპს „ჯორჯიან ფროფერთი ინვესტმენტ"

ობიექტის მისამართი / Site address

ქ.თბილისი ბარბარე ბაირამაშვილის ქ.№34

პროექტის სახელწოდება / Project name

მრავალბინიანი საცხოვრებელი სახლი

თანამდებობა Position	გვარი Name	ხელმოწერა Signature
მთ. ინჟინერი Ceif engineer	ქ. ოდიშვილი K. Odishvili	
შეასრულა Draw	მ.ხარებაშვილი M. Kharebashvili	
შეასრულა Draw	ჯ. ხუციშვილი J. khutsishvili	
შეამოწმა Checked	ქ. ოდიშვილი K. Odishvili	

KONEX
კონექსი

მისამართი / Address

საქართველო, ქ. თბილისი, ელ.მინდელის ქ.№3
3 El. Mindeli Str,Tbilisi,Georgia.
ტელ. / Tel.
+(995 32) 253 76 98

E-mail: info@konex.ge
Web: www.konex.ge

ნახაზი / Drwg

ჭრილი 1-1;2-2;3-3; პოზიციები; მასალის სპეციფიკაცია საძირკვლის ფილაზე

მასშტაბი/Scale	თარიღი/Date issue	Layout
	21.03.2024	

სტადია Stage	ფურცელი Page	ფურცლები Pages	რევიზია Revision
	კ-8		

კედლების არმირების ნახაზი -3.00(541.90) ნიშნულზე

მ.1/100

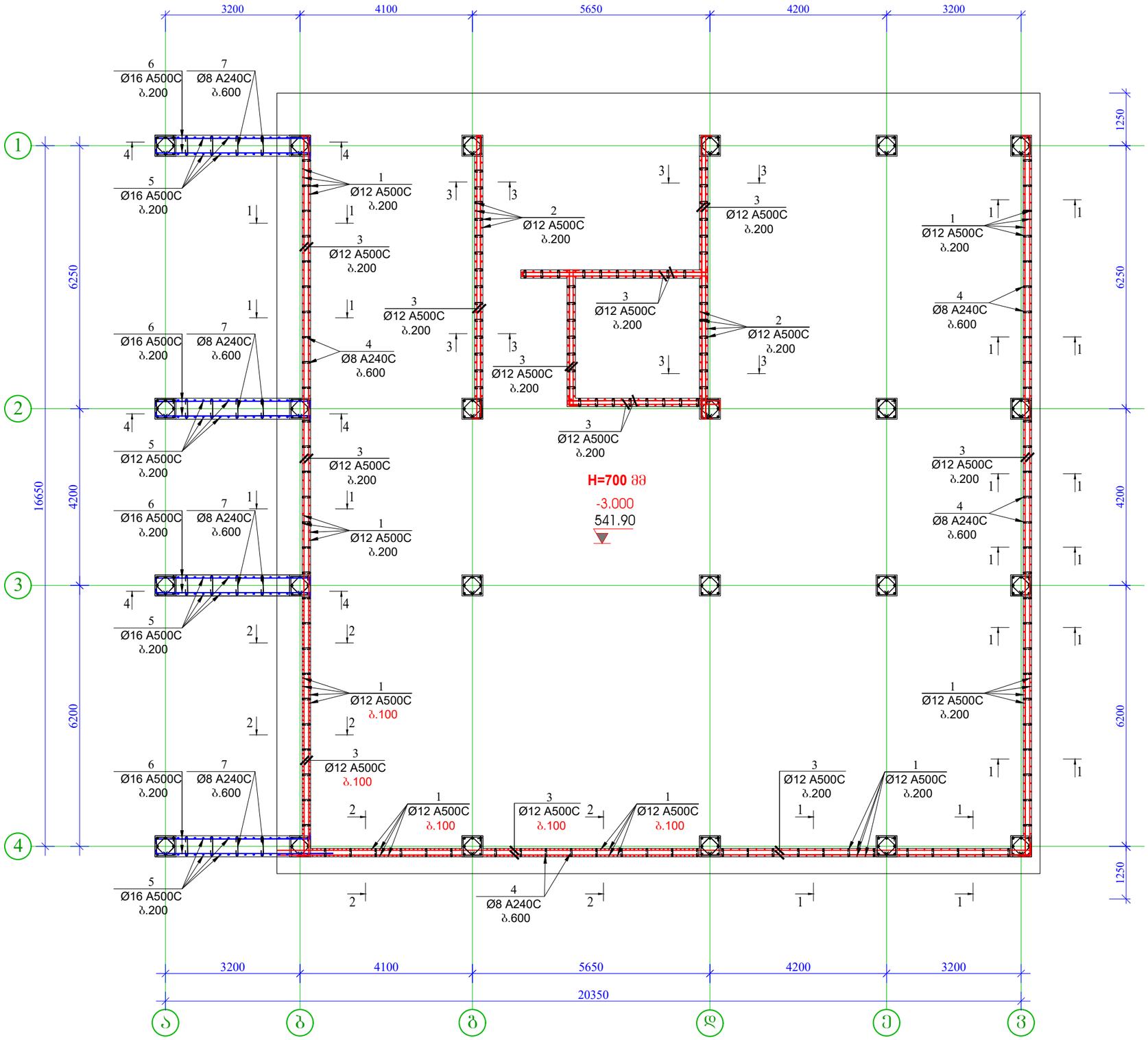

ფორმატი Format	A3
	თბილისი 2024 წ. Tbilisi 2024
ფაილის სახელი File name	File name.dwg
დაკვეთა # Order	
შენიშვნები / Notes:	

დამკვეთი / Client

შპს „ჯორჯიან ფროფერთი ინვესტმენტ"

ობიექტის მისამართი / Site address

ქ.თბილისი ბარბარე ბაირამაშვილის ქ.№34

პროექტის სახელწოდება / Project name

მრავალბინიანი საცხოვრებელი სახლი

თანამდებობა Position	გვარი Name	ხელმოწერა Signature
მთ. ინჟინერი Ceif engineer	ქ. ოდიშვილი K. Odishvili	
შეასრულა Draw	მ.ხარებაშვილი M. Kharebashvili	
შეასრულა Draw	ჯ. ხუციშვილი J. khutsishvili	
შეამოწმა Checked	ქ. ოდიშვილი K. Odishvili	

KONEX
კონექსი

მისამართი / Address

საქართველო, ქ. თბილისი, ელ.მინდელის ქ.№3
3 El. Mindeli Str,Tbilisi,Georgia.
ტელ. / Tel.
+(995 32) 253 76 98

E-mail: info@konex.ge
Web: www.konex.ge

ნახაზი / Drwg

კედლების არმირების ნახაზი -3.00(541.90) ნიშნულზე

მასშტაბი/Scale	თარიღი/Date issue	Layout
	21.03.2024	

სტადია Stage	ფურცელი Page	ფურცლები Pages	რევიზია Revision
	კ-9		

ჭრილი 1-1
მ. 1/25

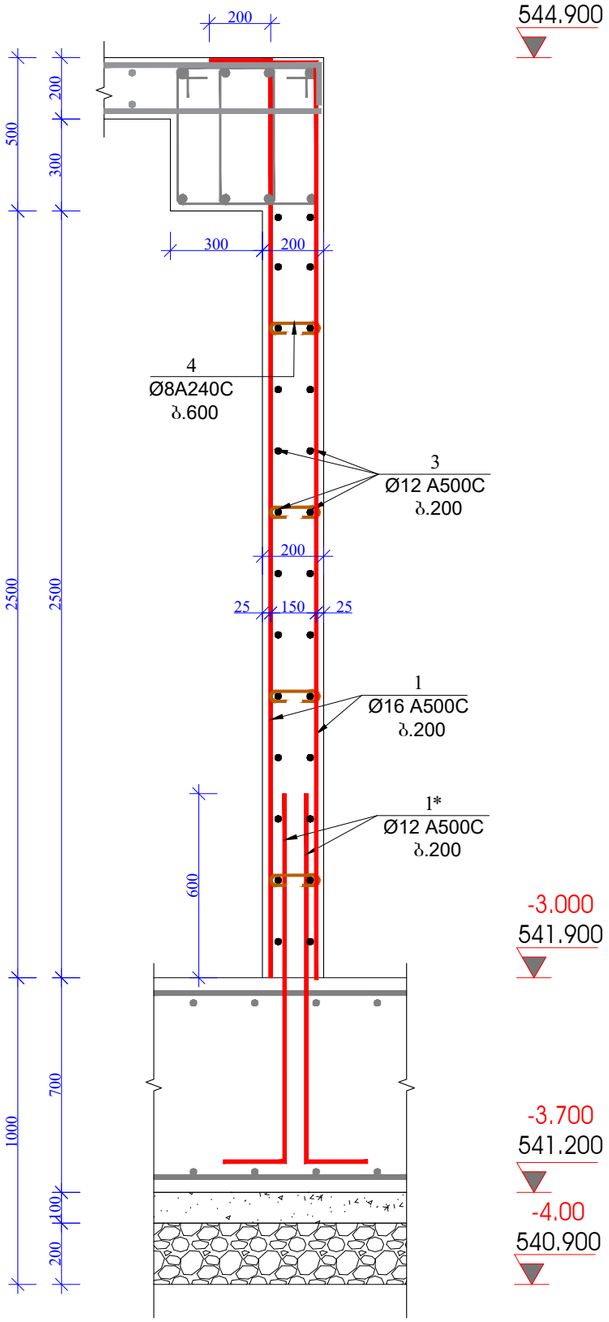

ჭრილი 2-2
მ. 1/25

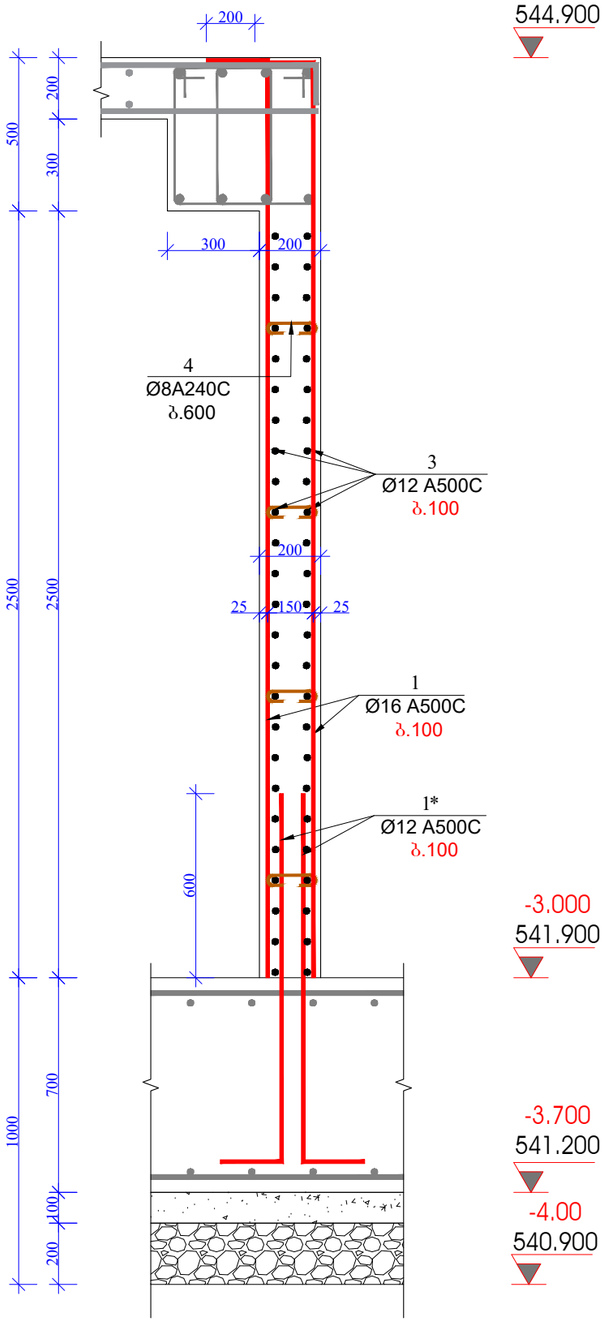

ჭრილი 3-3
მ. 1/25

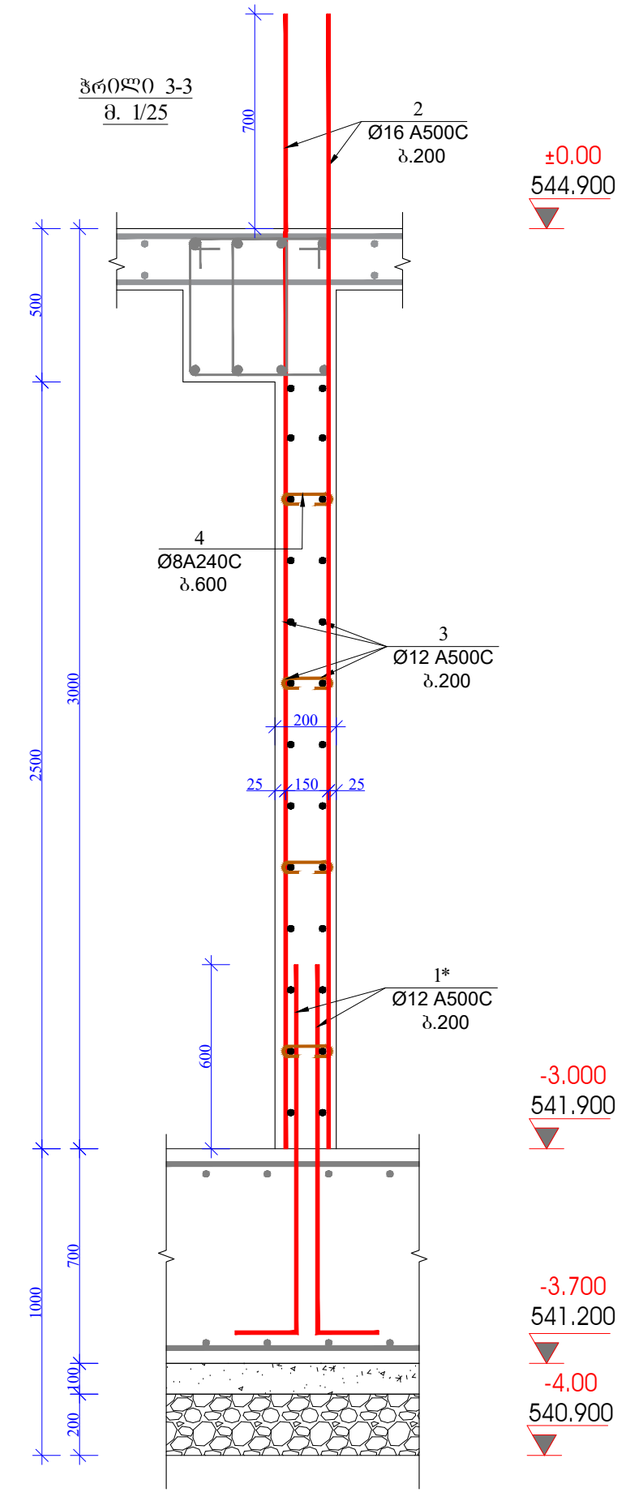

ფორმატი Format	A3
თბილისი 2024 წ. Tbilisi 2024	
ფაილის სახელი File name	File name.dwg
დაკვეთა # Order	
შენიშვნები / Notes:	

დამკვეთი / Client

შპს „ჯორჯიან ფროფერთი ინვესტმენტ"

ობიექტის მისამართი / Site address

ქ.თბილისი ბარბარე ბაირამაშვილის ქ.№34

პროექტის სახელწოდება / Project name

მრავალბინიანი საცხოვრებელი სახლი

თანამდებობა Position	გვარი Name	ხელმოწერა Signature
მთ. ინჟინერი Ceif engineer	ქ. ოდიშვილი K. Odishvili	
შეასრულა Draw	მ.ხარებაშვილი M. Kharebashvili	
შეასრულა Draw	ჯ. ხუცისშვილი J. khutsishvili	
შეამოწმა Checked	ქ. ოდიშვილი K. Odishvili	

KONEX
კონექსი

მისამართი / Address

საქართველო, ქ. თბილისი, ელ.მინდელის ქ.№3
3 El. Mindeli Str,Tbilisi,Georgia.
ტელ. / Tel.
+(995 32) 253 76 98

E-mail: info@konex.ge
Web: www.konex.ge

ნახაზი / Drwg

ჭრილი 1-1;2-2;3-3;

მასშტაბი/Scale	თარიღი/Date issue	Layout
	21.03.2024	

სტადია Stage	ფურცელი Page	ფურცლები Pages	რევიზია Revision
	კ-10		

გადახურვის ფილის საყალიბო ნახაზი +-0.00(544.90) ნიშნულზე

მ.1/100

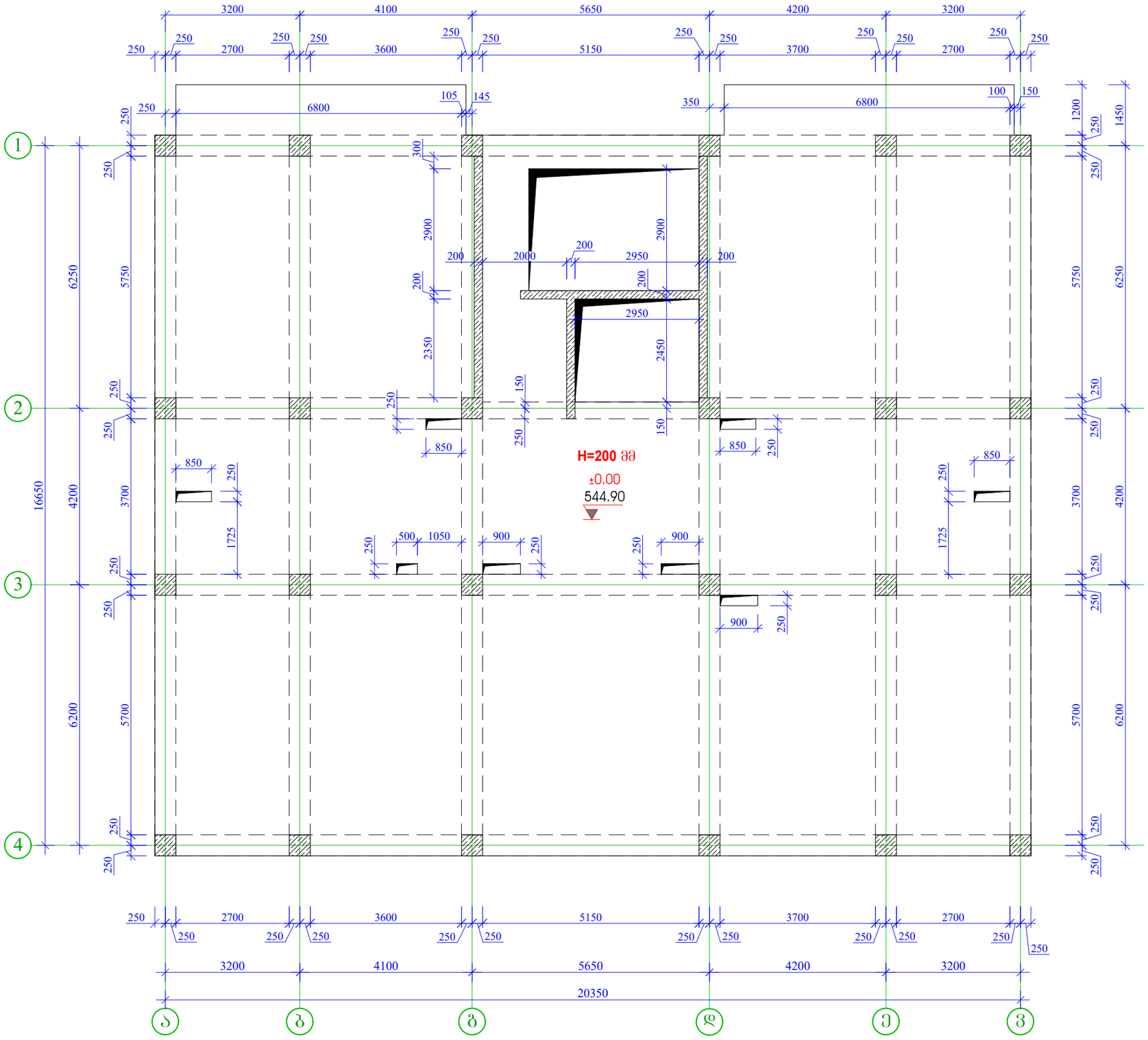

ფორმატი Format	A3
თბილისი 2024 წ. Tbilisi 2024	
ფაილის სახელი File name	File name.dwg
დაკვეთა # Order	
შენიშვნები / Notes:	

დამკვეთი / Client

შპს „ჯორჯიან ფროფერთი ინვესტმენტ"

ობიექტის მისამართი / Site address

ქ.თბილისი ბარბარე ბაირამაშვილის ქ.№34

პროექტის სახელწოდება / Project name

მრავალბინიანი საცხოვრებელი სახლი

პოზიცია Position	გვარი Name	ხელმოწერა Signature
მთ. ინჟინერი Ceif engineer	ქ. ოდიშვილი K. Odishvili	ქ.ოდიშვილი
შეასრულა Draw	მ.ხარებაშვილი M. Kharebashvili	მ.ხარებაშვილი
შეასრულა Draw	ჯ. ხუციშვილი J. khutsishvili	
შეამოწმა Checked	ქ. ოდიშვილი K. Odishvili	ქ.ოდიშვილი

KONEX
კონექსი

მისამართი / Address

საქართველო, ქ. თბილისი, ელ.მინდელის ქ.№3
3 El. Mindeli Str,Tbilisi,Georgia.
ტელ. / Tel.
+(995 32) 253 76 98

E-mail: info@konex.ge
Web: www.konex.ge

ნახაზი / Drwg

გადახურვის ფილის საყალიბო ნახაზი
+-0.00(544.90) ნიშნულზე

მასშტაბი/Scale	თარიღი/Date issue	Layout
	21.03.2024	

სტადია Stage	ფურცელი Page	ფურცლები Pages	რევიზია Revision
	კ-12		

გადახურვის ფილის არმირების ნახაზი +-0.00(544.90) ნიშნულზე
მ.1/100

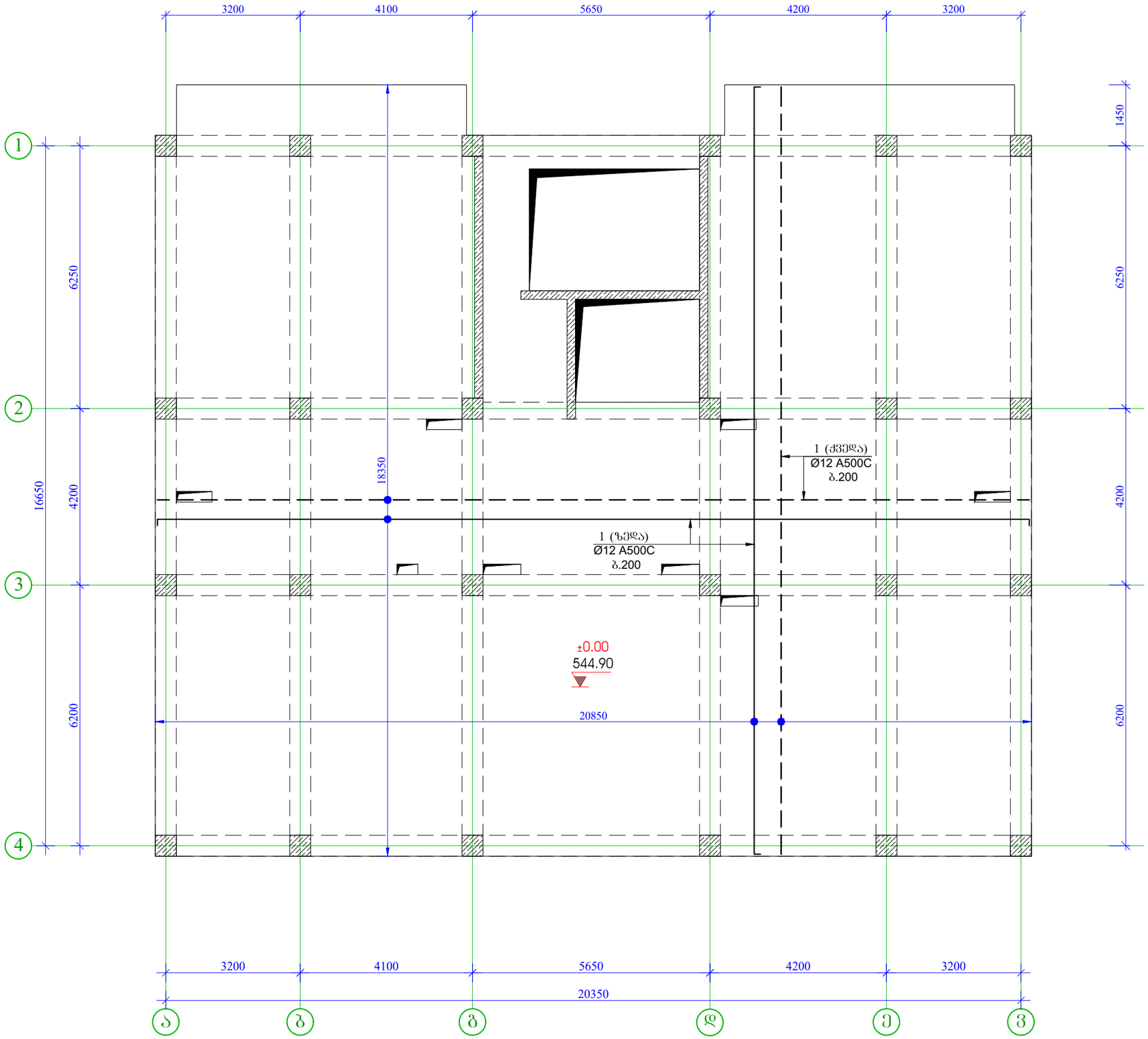

ფორმატი Format	A3
თბილისი 2024 წ. Tbilisi 2024	
ფაილის სახელი File name	File name.dwg
დაკვეთა # Order	
შენიშვნები / Notes:	

დამკვეთი / Client

შპს „ჯორჯიან ფროფერთი ინვესტმენტ"

ობიექტის მისამართი / Site address

ქ.თბილისი ბარბარე ბაირამაშვილის ქ.№34

პროექტის სახელწოდება / Project name

მრავალბინიანი საცხოვრებელი სახლი

თანამდებობა Position	გვარი Name	ხელმოწერა Signature
მთ. ინჟინერი Ceif engineer	კ. ოდიშვილი K. Odishvili	
შეასრულა Draw	მ.ხარებაშვილი M. Kharebashvili	
შეასრულა Draw	ჯ. ხუციშვილი J. khutsishvili	
შეამოწმა Checked	კ. ოდიშვილი K. Odishvili	

KONEX
კონექსი

მისამართი / Address

საქართველო, ქ. თბილისი, ელ.მინდელის ქ.№3
3 El. Mindeli Str,Tbilisi,Georgia.
ტელ. / Tel.
+(995 32) 253 76 98

E-mail: info@konex.ge
Web: www.konex.ge

ნახაზი / Drwg

გადახურვის ფილის არმირების ნახაზი
+-0.00(544.90) ნიშნულზე

მასშტაბი/Scale	თარიღი/Date issue	Layout
	21.03.2024	

სტადია Stage	ფურცელი Page	ფურცლები Pages	რევიზია Revision
	კ-13		

გადახურვის ფილის ქვედა შრის დამატებითი არმირების ნახაზი +-0.00(544.90) ნიშნულზე

მ.1/100

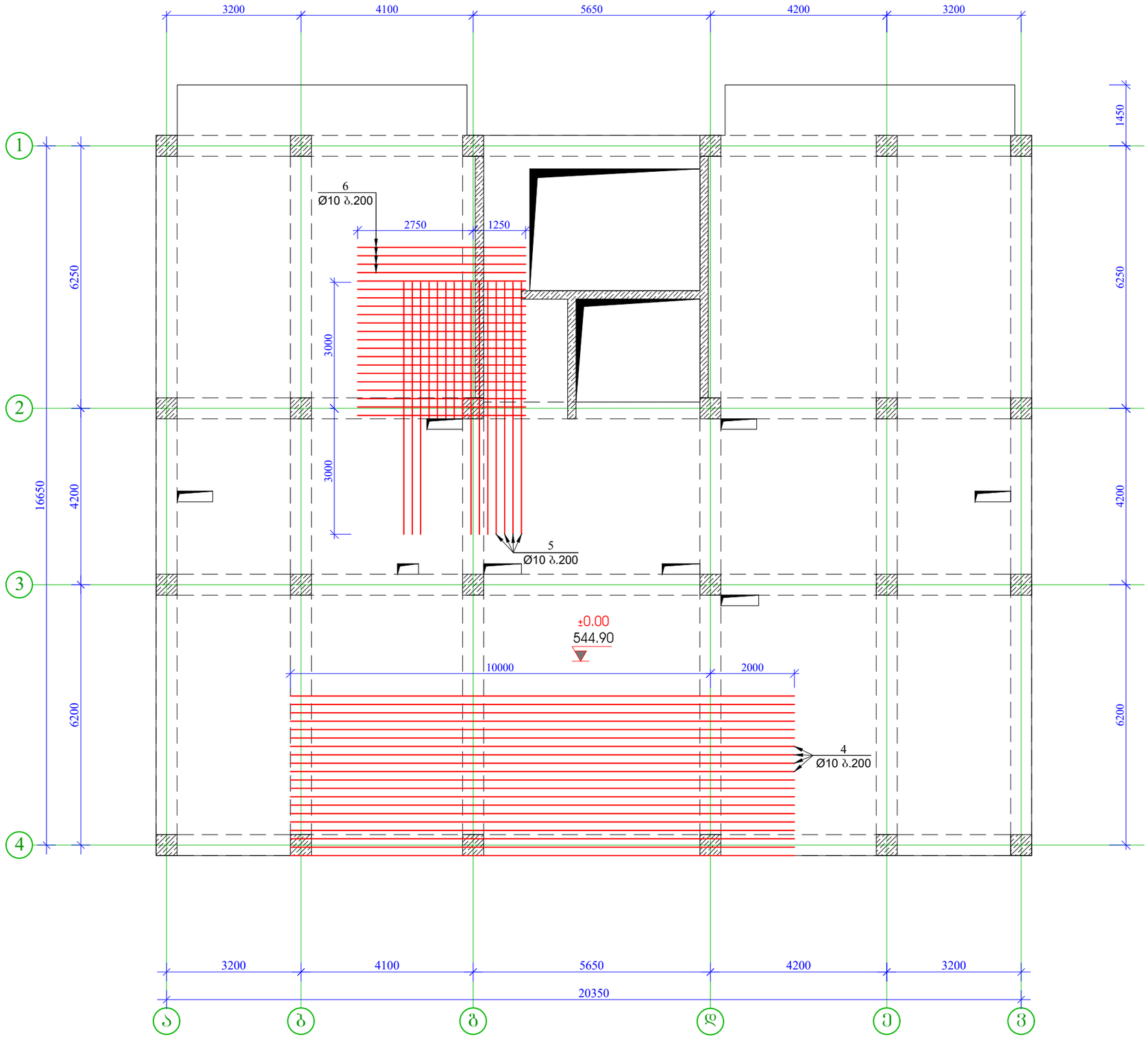

ფორმატი Format	A3
თბილისი 2024 წ. Tbilisi 2024	
ფაილის სახელი File name	File name.dwg
დაკვეთა # Order	
შენიშვნები / Notes:	

დამკვეთი / Client

შპს „ჯორჯიან ფროფერთი ინვესტმენტ"

ობიექტის მისამართი / Site address

ქ.თბილისი ბარბარე ბაირამაშვილის ქ.№34

პროექტის სახელწოდება / Project name

მრავალბინიანი საცხოვრებელი სახლი

თანამდებობა Position	გვარი Name	ხელმოწერა Signature
მთ. ინჟინერი Ceif engineer	ა. ოდიშვილი K. Odishvili	
შეასრულა Draw	მ.ხარებაშვილი M. Kharebashvili	
შეასრულა Draw	ჯ. ხუციშვილი J. khutsishvili	
შეამოწმა Checked	ა. ოდიშვილი K. Odishvili	

KONEX
კონექსი

მისამართი / Address

საქართველო, ქ. თბილისი, ელ.მინდელის ქ.№3
3 El. Mindeli Str,Tbilisi,Georgia.
ტელ. / Tel.
+(995 32) 253 76 98

E-mail: info@konex.ge
Web: www.konex.ge

ნახაზი / Drwg

გადახურვის ფილის ქვედა შრის დამატებითი არმირების ნახაზი +-0.00(544.90) ნიშნულზე

მასშტაბი/Scale	თარიღი/Date issue	Layout
	21.03.2024	

სტადია Stage	ფურცელი Page	ფურცლები Pages	რევიზია Revision
	კ-14		

გადახურვის ფილის ზედა შრის დამატებითი არმირების ნახაზი +-0.00(544.90) ნიშნულზე

მ.1/100

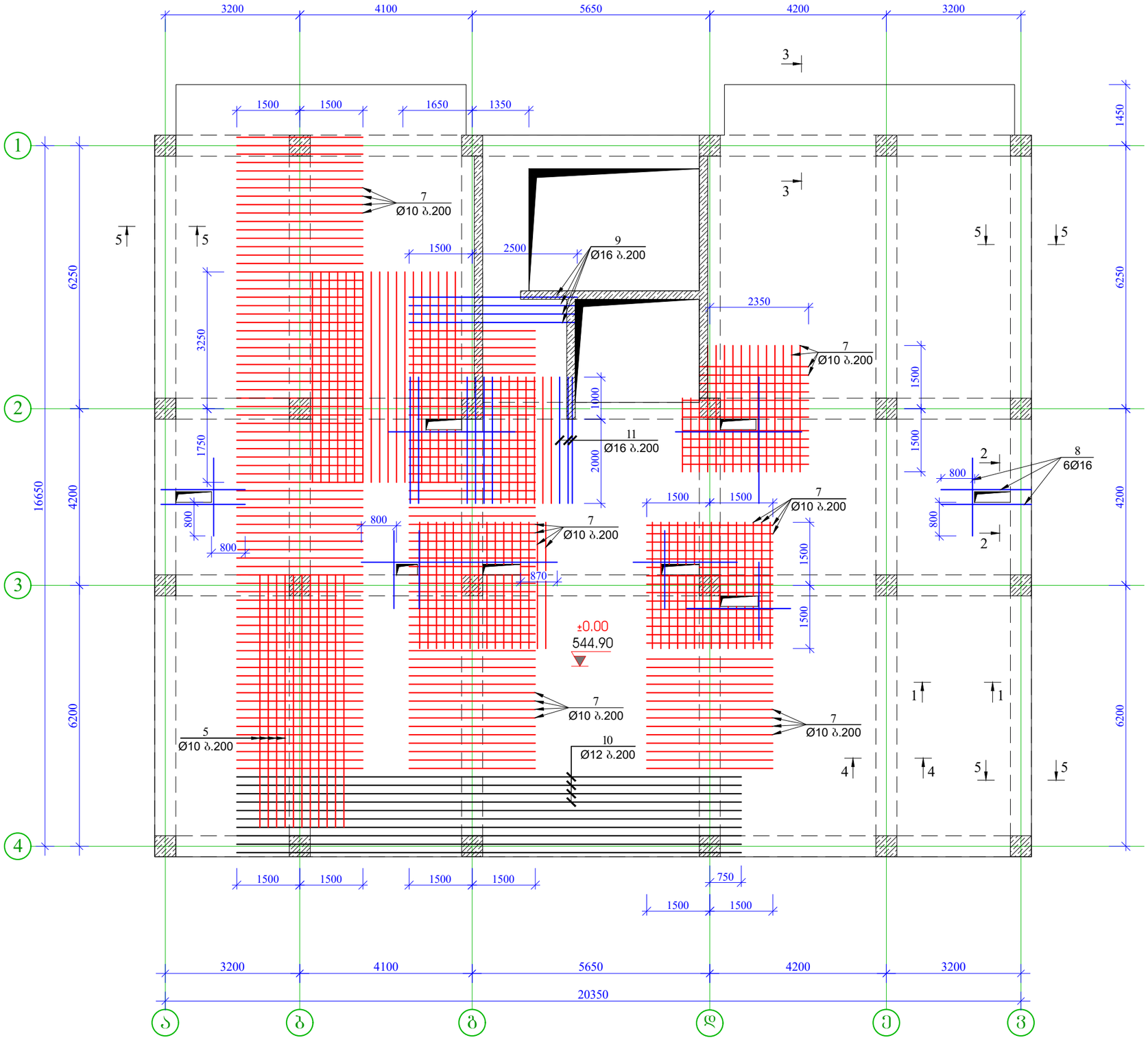

ფორმატი Format	A3
თბილისი 2024 წ. Tbilisi 2024	
ფაილის სახელი File name	File name.dwg
დაკვეთა # Order	
შენიშვნები / Notes:	

დამკვეთი / Client

შპს „ჯორჯიან ფროფერთი ინვესტმენტ"

ობიექტის მისამართი / Site address

ქ.თბილისი ბარბარე ბაირამაშვილის ქ.№34

პროექტის სახელწოდება / Project name

მრავალბინიანი საცხოვრებელი სახლი

თანამდებობა Position	გვარი Name	ხელმოწერა Signature
მთ. ინჟინერი Ceif engineer	ჯ. ოდიშვილი K. Odishvili	
შეასრულა Draw	მ.ხარებაშვილი M. Kharebashvili	
შეასრულა Draw	ჯ. ხუცისშვილი J. khutsishvili	
შეამოწმა Checked	ჯ. ოდიშვილი K. Odishvili	

KONEX
კონექსი

მისამართი / Address

საქართველო, ქ. თბილისი, ელ.მინდელის ქ.№3
3 El. Mindeli Str,Tbilisi,Georgia.
ტელ. / Tel.
+(995 32) 253 76 98

E-mail: info@konex.ge
Web: www.konex.ge

ნახაზი / Drwg

გადახურვის ფილის ზედა შრის დამატებითი არმირების ნახაზი +-0.00(544.90) ნიშნულზე

მასშტაბი/Scale	თარიღი/Date issue	Layout
	21.03.2024	

სტადია Stage	ფურცელი Page	ფურცლები Pages	რევიზია Revision
	ა-15		

ჭრილი 1-1
მ. 1:15

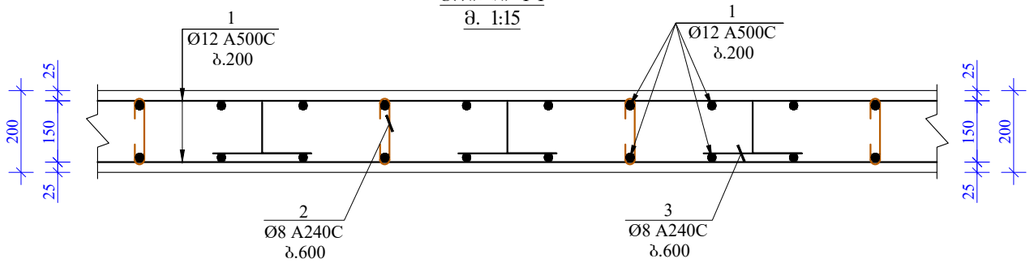

ჭრილი 2-2
შახტის არმირების ნახაზი
მ. 1:15

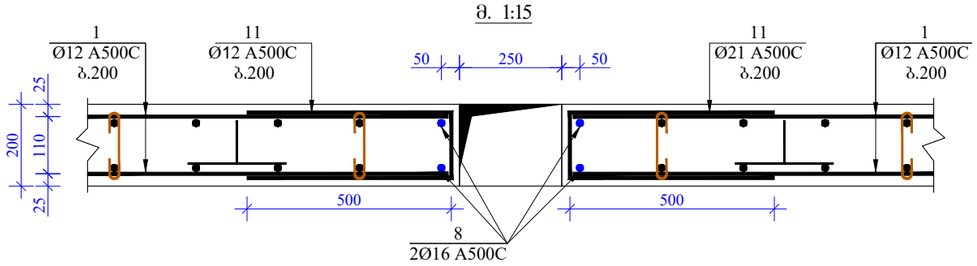

ჭრილი 3-3
მ. 1:15

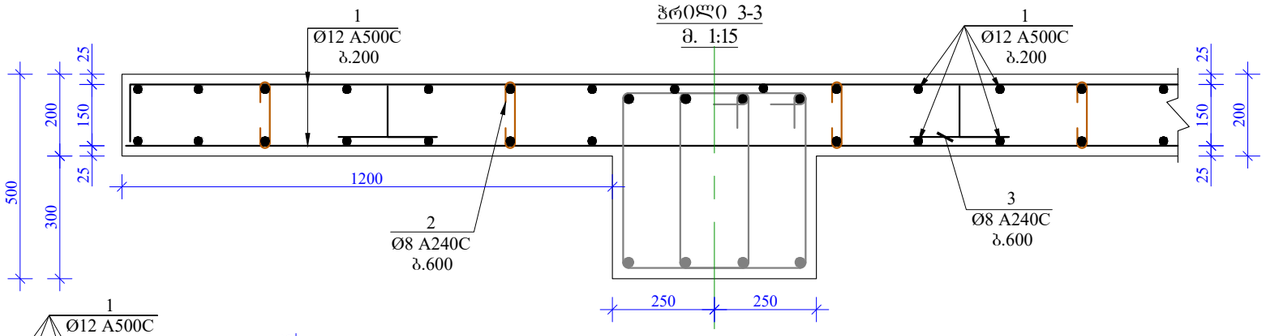

ჭრილი 4-4
მ. 1:15

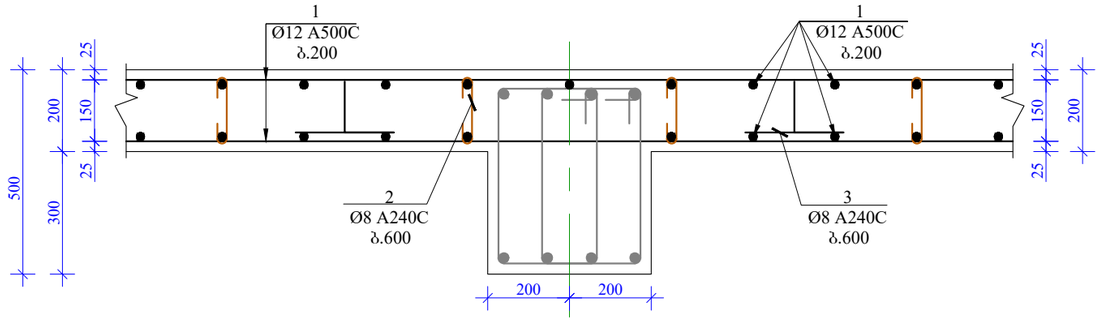

პოზ. 2

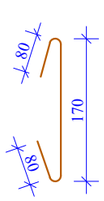

პოზ. 3

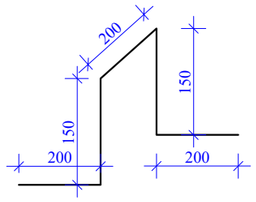

პოზ. 12

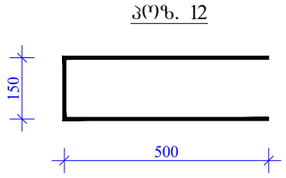

ჭრილი 5-5
მ. 1:15

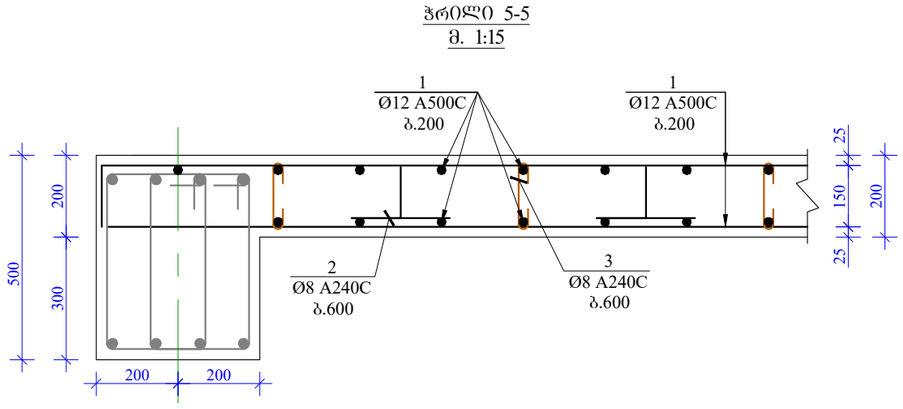

მასალის სპეციფიკაცია გადახურვის ფილაზე (+-0.00 ნიშნულზე)

პოზ. №	დიამეტრი და კლასი Ф мм	სიგრძე L мм	რაოდე-ნობა n	სიგრძე Lxn м	წონა q кг	რაოდე-ნობა N	სიგრძე LxN м	წონა QxN кг
1	Ø 12 A500C	3730500	2	7461,0	6623,8	1	7461,0	6623,8
2	Ø 8 A240C	330	950	313,5	123,7		313,5	123,7
3	Ø 8 A240C	900	680	612,0	241,5		612,0	241,5
4	Ø 10 A500C	12000	20	240,0	148,0		240,0	148,0
5	Ø 10 A500C	6000	35	210,0	129,5		210,0	129,5
6	Ø 12 A500C	12000	10	120,0	106,5		120,0	106,5
7	Ø 10 A500C	3000	224	672,0	414,3		672,0	414,3
8	Ø 16 A500C	70000	1	70,0	110,5		70,0	110,5
9	Ø 16 A500C	4000	4	16,0	25,3		16,0	25,3
10	Ø 12 A500C	12000	10	120,0	106,5		120,0	106,5
11	Ø 16 A500C	3000	10	30,0	47,3		30,0	47,3
12	Ø 12 A500C	1150	110	126,5	112,3		126,5	112,3
				სულ q=	8189,1კგ		სულ Q=	8189,2

ლითონის წონა Q= 8189,1529

B25 კლასის ბეტონის მოცულობა V= 71 მ³

ფორმატი Format	A3
თბილისი 2024 წ. Tbilisi 2024	
ფაილის სახელი File name	File name.dwg
დაკვეთა # Order	
შენიშვნები / Notes:	

დამკვეთი / Client
შპს „ჯორჯიან ფრეშვორთი ინვესტმენტ"

ობიექტის მისამართი / Site address
ქ.თბილისი ბარბარე ბაირამაშვილის ქ.№34

პროექტის სახელწოდება / Project name
მრავალბინიანი საცხოვრებელი სახლი

თანამდებობა Position	გვარი Name	ხელმოწერა Signature
მთ. ინჟინერი Ceif engineer	ა. ოდიშვილი K. Odishvili	
შეასრულა Draw	მ.ხარებაშვილი M. Kharebashvili	
შეასრულა Draw	ჯ. ხუციშვილი J. khutsishvili	
შეამოწმა Checked	ა. ოდიშვილი K. Odishvili	

KONEX
კონექსი
მისამართი / Address
საქართველო, ქ. თბილისი, ელ.მინდელის ქ.№3
3 El. Mindeli Str,Tbilisi,Georgia.
ტელ. / Tel.
+(995 32) 253 76 98
E-mail: info@konex.ge
Web: www.konex.ge

ნახაზი / Drwg
ჭრილი 1-1; 2-2; 3-3; 4-4; 5-5; პოზიციები; მასალის სპეციფიკაცია გადახურვის ფილაზე +-0.00 ნიშნულზე

მასშტაბი/Scale	თარიღი/Date issue	Layout
	21.03.2024	

სტადია Stage	ფურცელი Page	ფურცლები Pages	რევიზია Revision
	კ-16		

რიგელების არმირების ნახაზი +-0.00(544.90) ნიშნულზე
მ.1/100

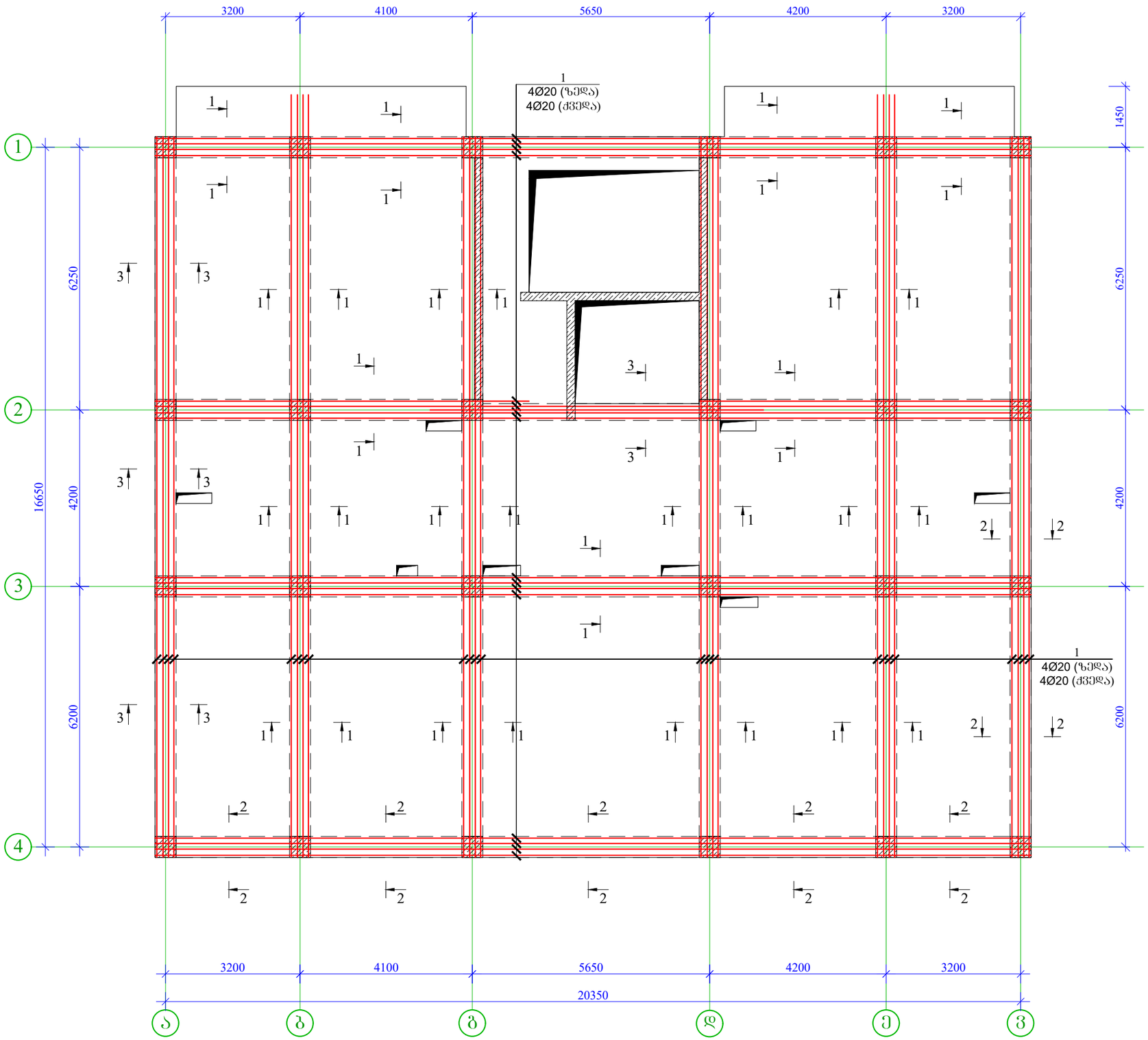

ფორმატი Format	A3
თბილისი 2024 წ. Tbilisi 2024	
ფაილის სახელი File name	File name.dwg
დაკვეთა # Order	
შენიშვნები / Notes:	

დამკვეთი / Client

შპს „ჯორჯიან ფროფერთი ინვესტმენტ"

ობიექტის მისამართი / Site address

ქ.თბილისი ბარბარე ბაირამაშვილის ქ.№34

პროექტის სახელწოდება / Project name

მრავალბინიანი საცხოვრებელი სახლი

თანამდებობა Position	გვარი Name	ხელმოწერა Signature
მთ. ინჟინერი Ceif engineer	ა. ოდიშვილი K. Odishvili	
შეასრულა Draw	მ.ხარებაშვილი M. Kharebashvili	
შეასრულა Draw	ჯ. ხუციშვილი J. khutsishvili	
შეამოწმა Checked	ა. ოდიშვილი K. Odishvili	

KONEX
კონექსი

მისამართი / Address

საქართველო, ქ. თბილისი, ელ.მინდელის ქ.№3
3 El. Mindeli Str,Tbilisi,Georgia.
ტელ. / Tel.
+(995 32) 253 76 98

E-mail: info@konex.ge
Web: www.konex.ge

ნახაზი / Drwg

რიგელების არმირების ნახაზი +-0.00(544.90) ნიშნულზე

მასშტაბი/Scale	თარიღი/Date issue	Layout
	21.03.2024	

სტადია Stage	ფურცელი Page	ფურცლები Pages	რევიზია Revision
	კ-17		

ჭრილი 1-1
მ. 1:10

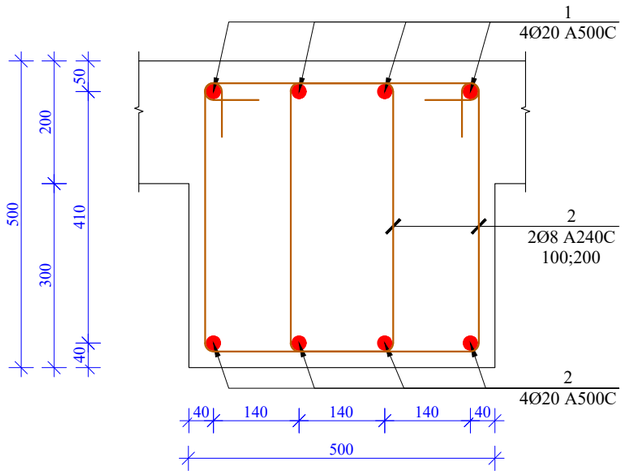

ჭრილი 2-2
მ. 1:10

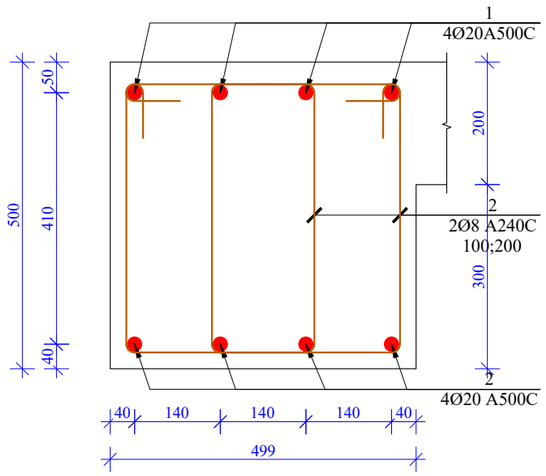

ჭრილი 3-3
მ. 1:10

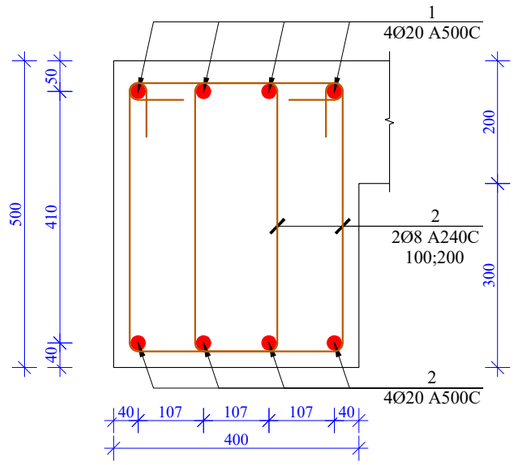

კოზ. 2

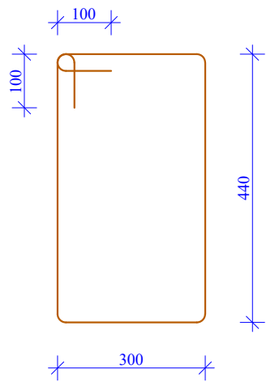

მასალის სპეციფიკაცია რიგელებზე (+-0.00 ნიშნულზე)

კოზ. №	დიამეტრი და კლასი Ф მმ	სიგრძე L მმ	რაოდენობა n	სიგრძე Lxn მ	წონა q კგ	რაოდენობა N	სიგრძე LxN მ	წონა QxN კგ
1	Ø 20 A500C	200000	8	1600,0	3945,7	1	1600,0	3945,7
2	Ø 8 A240C	1680	2460	4132,8	1630,7		4132,8	1630,7
					სულ q= 5576,4კგ		სულ Q=	5576,4

ლითონის წონა Q= 5576,4128

B25 კლასის ბეტონის მოცულობა V= 26,2 მ³

ფორმატი Format	A3	თბილისი 2024 წ. Tbilisi 2024
ფაილის სახელი File name	File name.dwg	
დაკვეთა # Order		
შენიშვნები / Notes:		

დამკვეთი / Client
შპს „ჯორჯიან ფროფერთი ინვესტმენტ"

ობიექტის მისამართი / Site address
ქ.თბილისი ბარბარე ბაირამაშვილის ქ.№34

პროექტის სახელწოდება / Project name
მრავალბინიანი საცხოვრებელი სახლი

თანამდებობა Position	გვარი Name	ხელმოწერა Signature
მთ. ინჟინერი Ceif engineer	ქ. ოდიშვილი K. Odishvili	
შეასრულა Draw	მ.ხარებაშვილი M. Kharebashvili	
შეასრულა Draw	ჯ. ხუციშვილი J. khutsishvili	
შეამოწმა Checked	ქ. ოდიშვილი K. Odishvili	

KONEX
კონექსი
მისამართი / Address
საქართველო, ქ. თბილისი, ელ.მინდელის ქ.№3
3 El. Mindeli Str,Tbilisi,Georgia.
ტელ. / Tel.
+(995 32) 253 76 98
E-mail: info@konex.ge
Web: www.konex.ge

ნახაზი / Drwg
ჭრილი 1-1; 2-2; მასალის სპეციფიკაცია რიგელებზე +-0.00 ნიშნულზე.

მასშტაბი/Scale	თარიღი/Date issue	Layout
	21.03.2024	

სტადია Stage	ფურცელი Page	ფურცლები Pages	რევიზია Revision
	კ-18		

გადახურვის ფილის საყალიბო ნახაზი +3.000. ნიშნულზე

მ.1/100

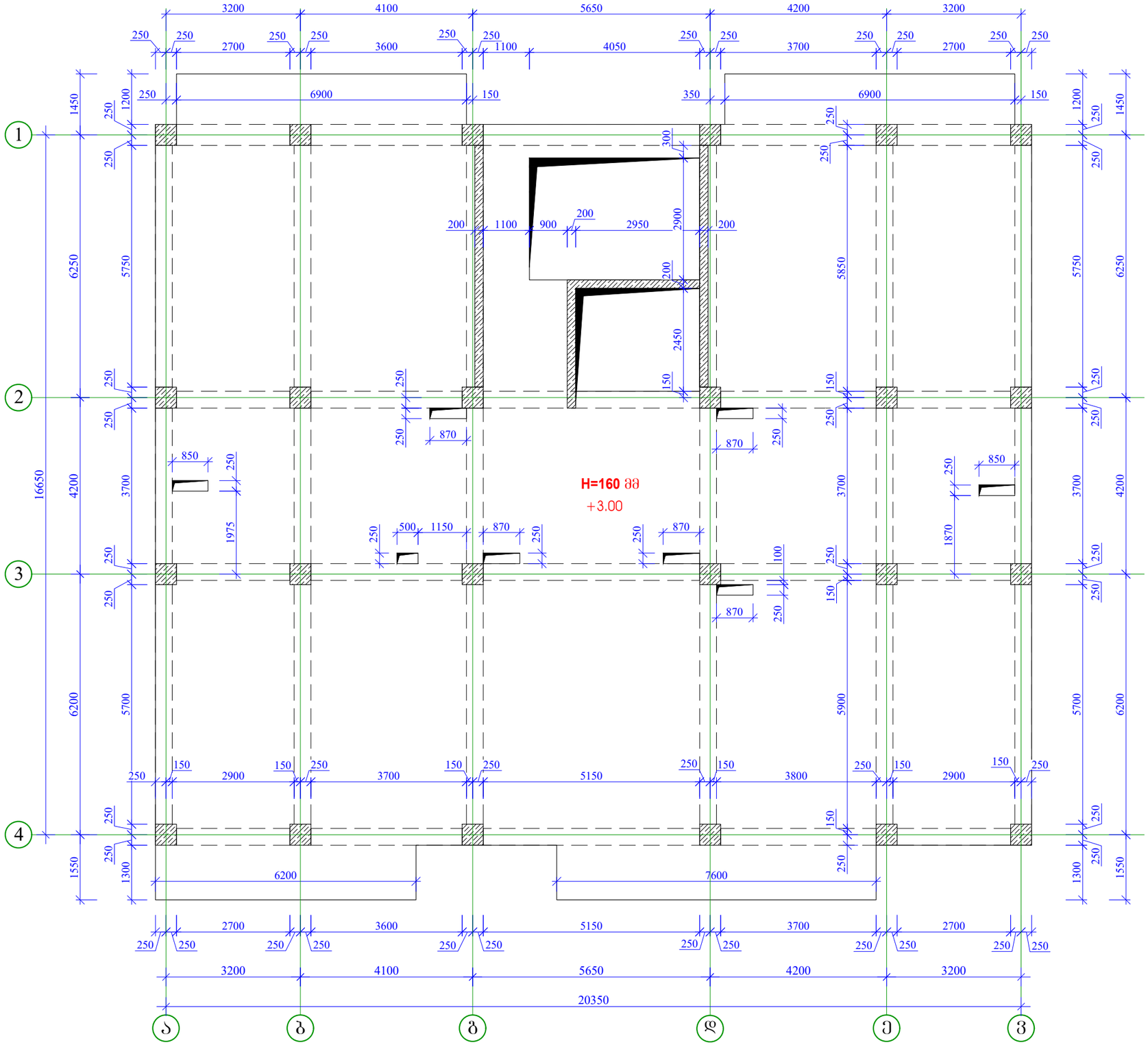

ფორმატი Format	A3	თბილისი 2024 წ. Tbilisi 2024
ფაილის სახელი File name	File name.dwg	
დაკვეთა # Order		
შენიშვნები / Notes:		

დამკვეთი / Client

შპს „ჯორჯიან ფროფერთი ინვესტმენტ"

ობიექტის მისამართი / Site address

ქ.თბილისი ბარბარე ბაირამაშვილის ქ.№34

პროექტის სახელწოდება / Project name

მრავალბინიანი საცხოვრებელი სახლი

თანამდებობა Position	გვარი Name	ხელმოწერა Signature
მთ. ინჟინერი Ceif engineer	ა. ოდიშვილი K. Odishvili	
შეასრულა Draw	მ.ხარებაშვილი M. Kharebashvili	
შეასრულა Draw	ჯ. ხუციშვილი J. khutsishvili	
შეამოწმა Checked	ა. ოდიშვილი K. Odishvili	

KONEX
კონექსი

მისამართი / Address

საქართველო, ქ. თბილისი, ელ.მინდელის ქ.№3
3 El. Mindeli Str,Tbilisi,Georgia.
ტელ. / Tel.
+(995 32) 253 76 98

E-mail: info@konex.ge
Web: www.konex.ge

ნახაზი / Drwg

გადახურვის ფილის საყალიბო ნახაზი +3.000. ნიშნულზე

მასშტაბი/Scale	თარიღი/Date issue	Layout
	21.03.2024	

სტადია Stage	ფურცელი Page	ფურცლები Pages	რევიზია Revision
	კ-19		

გადახურვის ფილის საყალიბო ნახაზი +6.17. ნიშნულზე

მ.1/100

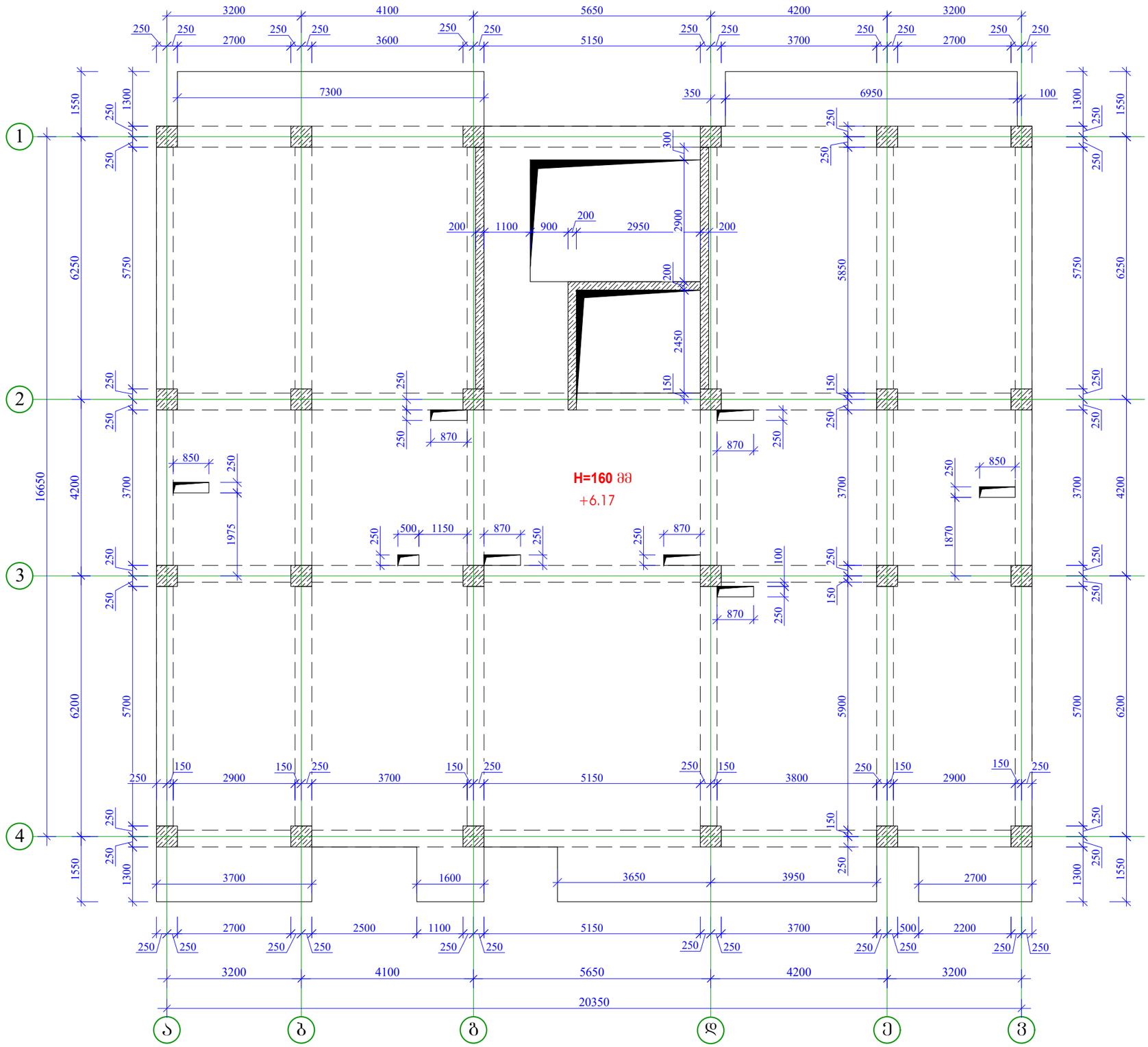

ფორმატი Format	A3
თბილისი 2024 წ. Tbilisi 2024	
ფაილის სახელი File name	File name.dwg
დაკვეთა # Order	
შენიშვნები / Notes:	

დამკვეთი / Client

შპს „ჯორჯიან ფროფერთი ინვესტმენტ"

ობიექტის მისამართი / Site address

ქ.თბილისი ბარბარე ბაირამაშვილის ქ.№34

პროექტის სახელწოდება / Project name

მრავალბინიანი საცხოვრებელი სახლი

თანამდებობა Position	გვარი Name	ხელმოწერა Signature
მთ. ინჟინერი Ceif engineer	ქ. ოდიშვილი K. Odishvili	
შეასრულა Draw	მ.ხარებაშვილი M. Kharebashvili	
შეასრულა Draw	ჯ. ხუცისშვილი J. khutsishvili	
შეამოწმა Checked	ქ. ოდიშვილი K. Odishvili	

KONEX
კონექსი

მისამართი / Address

საქართველო, ქ. თბილისი, ელ.მინდელის ქ.№3
3 El. Mindeli Str,Tbilisi,Georgia.
ტელ. / Tel.
+(995 32) 253 76 98

E-mail: info@konex.ge
Web: www.konex.ge

ნახაზი / Drwg

გადახურვის ფილის საყალიბო ნახაზი +6.17. ნიშნულზე

მასშტაბი/Scale	თარიღი/Date issue	Layout
	21.03.2024	

სტადია Stage	ფურცელი Page	ფურცლები Pages	რევიზია Revision
	ა-20		

გადახურვის ფილის საყალიბო ნახაზი +9.34. ნიშნულზე

მ.1/100

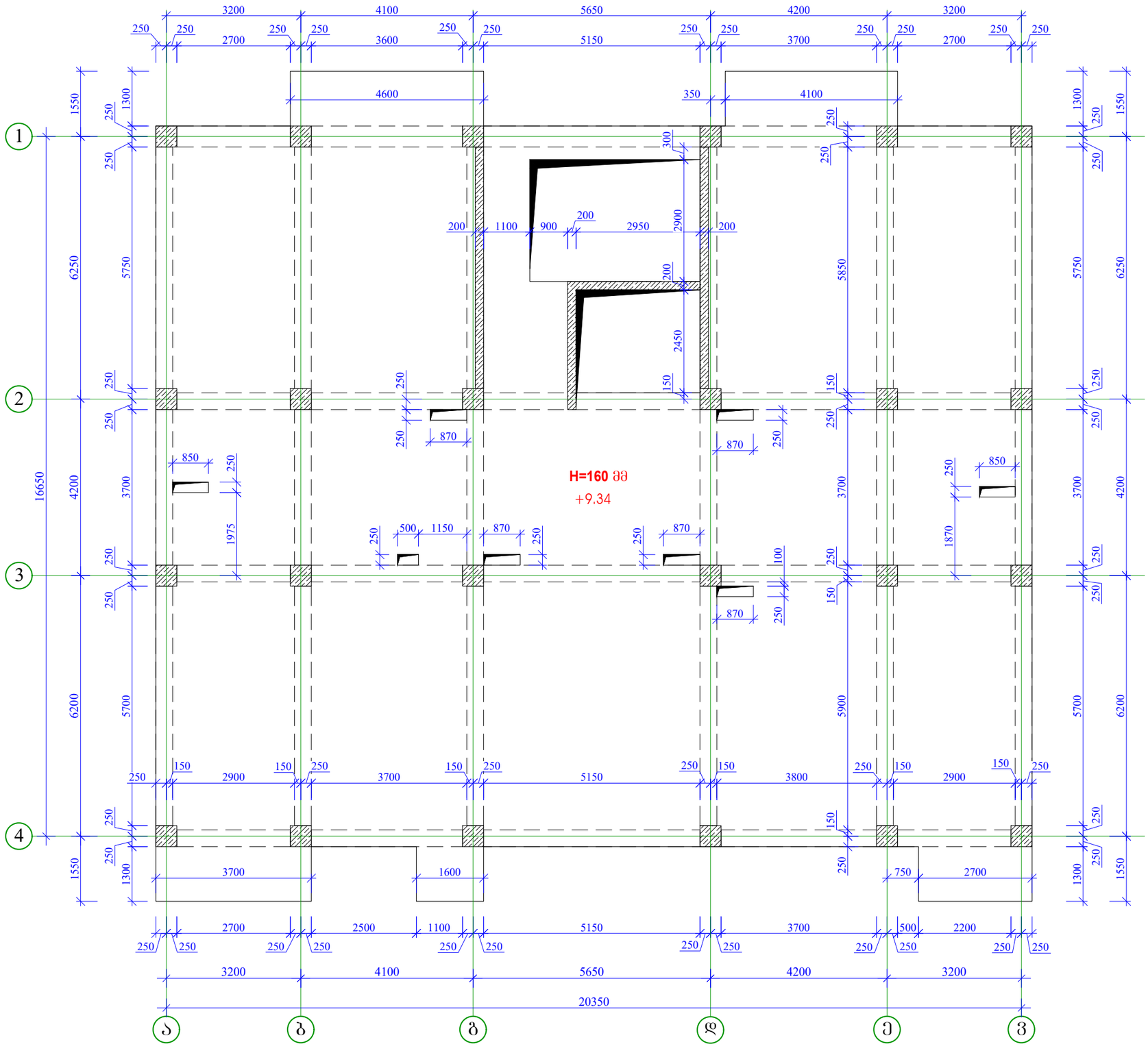

ფორმატი Format	A3
თბილისი 2024 წ. Tbilisi 2024	
ფაილის სახელი File name	File name.dwg
დაკვეთა # Order	
შენიშვნები / Notes:	

დამკვეთი / Client

შპს „ჯორჯიან ფროფერთი ინვესტმენტ"

ობიექტის მისამართი / Site address

ქ.თბილისი ბარბარე ბაირამაშვილის ქ.№34

პროექტის სახელწოდება / Project name

მრავალბინიანი საცხოვრებელი სახლი

თანამდებობა Position	გვარი Name	ხელმოწერა Signature
მთ. ინჟინერი Ceif engineer	ა. ოდიშვილი K. Odishvili	
შეასრულა Draw	მ.ხარებაშვილი M. Kharebashvili	
შეასრულა Draw	ჯ. ხუციშვილი J. khutsishvili	
შეამოწმა Checked	ა. ოდიშვილი K. Odishvili	

KONEX
კონექსი

მისამართი / Address

საქართველო, ქ. თბილისი, ელ.მინდელის ქ.№3
3 El. Mindeli Str,Tbilisi,Georgia.
ტელ. / Tel.
+(995 32) 253 76 98

E-mail: info@konex.ge
Web: www.konex.ge

ნახაზი / Drwg

გადახურვის ფილის საყალიბო ნახაზი +9.34. ნიშნულზე

მასშტაბი/Scale	თარიღი/Date issue	Layout
	21.03.2024	

სტადია Stage	ფურცელი Page	ფურცლები Pages	რევიზია Revision
	კ-21		

გადახურვის ფილის საყალიბო ნახაზი +12.51. ნიშნულზე

მ.1/100

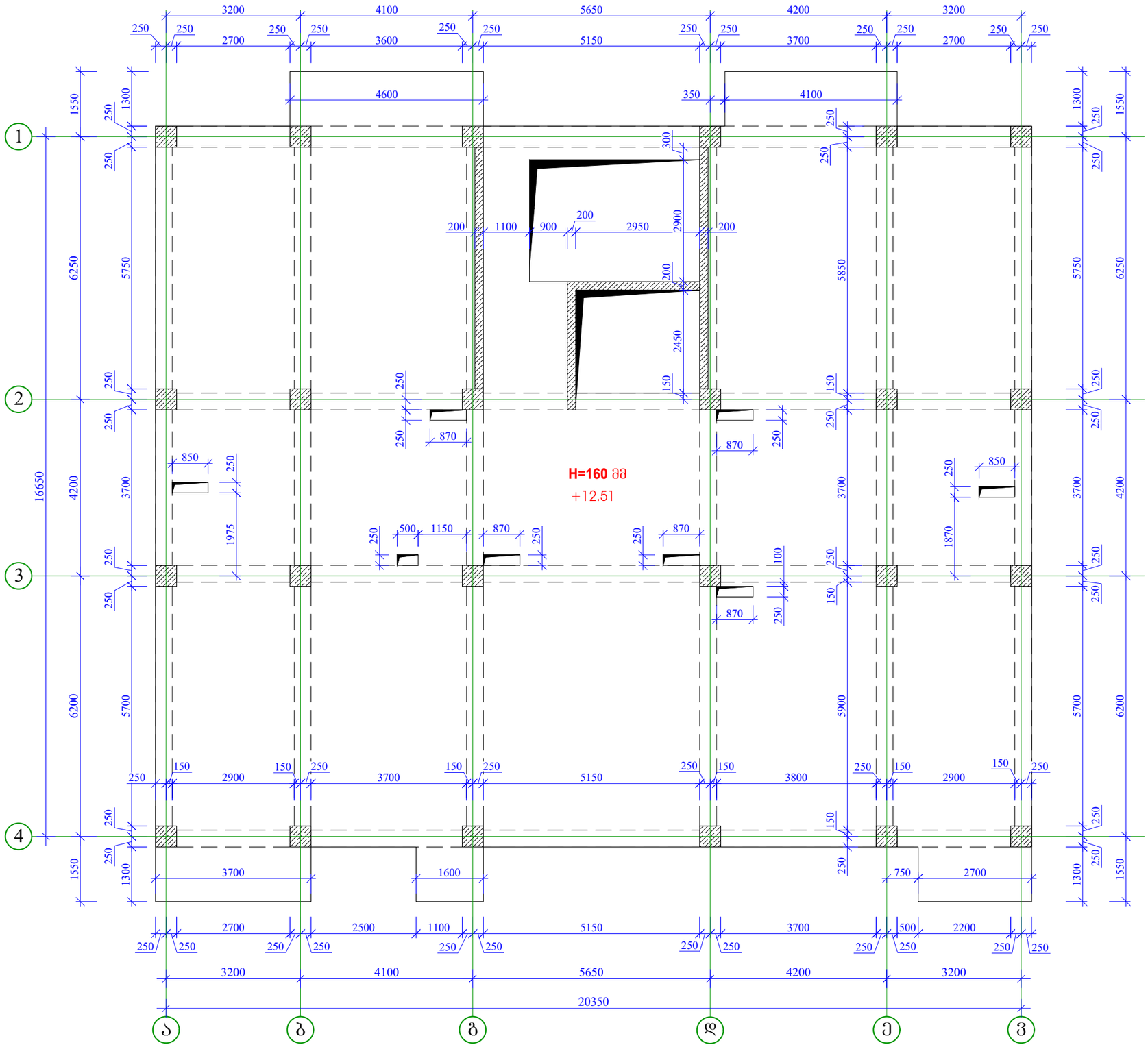

ფორმატი Format	A3
	თბილისი 2024 წ. Tbilisi 2024
ფაილის სახელი File name	File name.dwg
დაკვეთა # Order	
შენიშვნები / Notes:	

დამკვეთი / Client

შპს „ჯორჯიან ფროფერთი ინვესტმენტ"

ობიექტის მისამართი / Site address

ქ.თბილისი ბარბარე ბაირამაშვილის ქ.№34

პროექტის სახელწოდება / Project name

მრავალბინიანი საცხოვრებელი სახლი

თანამდებობა Position	გვარი Name	ხელმოწერა Signature
მთ. ინჟინერი Ceif engineer	ა. ოდიშვილი K. Odishvili	
შეასრულა Draw	მ.ხარებაშვილი M. Kharebashvili	
შეასრულა Draw	ჯ. ხუცისშვილი J. khutsishvili	
შეამოწმა Checked	ა. ოდიშვილი K. Odishvili	

KONEX
კონექსი

მისამართი / Address

საქართველო, ქ. თბილისი, ელ.მინდელის ქ.№3
3 El. Mindeli Str,Tbilisi,Georgia.
ტელ. / Tel.
+(995 32) 253 76 98

E-mail: info@konex.ge
Web: www.konex.ge

ნახაზი / Drwg

გადახურვის ფილის საყალიბო ნახაზი +12.51. ნიშნულზე

მასშტაბი/Scale	თარიღი/Date issue	Layout
	21.03.2024	

სტადია Stage	ფურცელი Page	ფურცლები Pages	რევიზია Revision
	კ-22		

გადახურვის ფილის საყალიბო ნახაზი +15.68. ნიშნულზე
მ.1/100

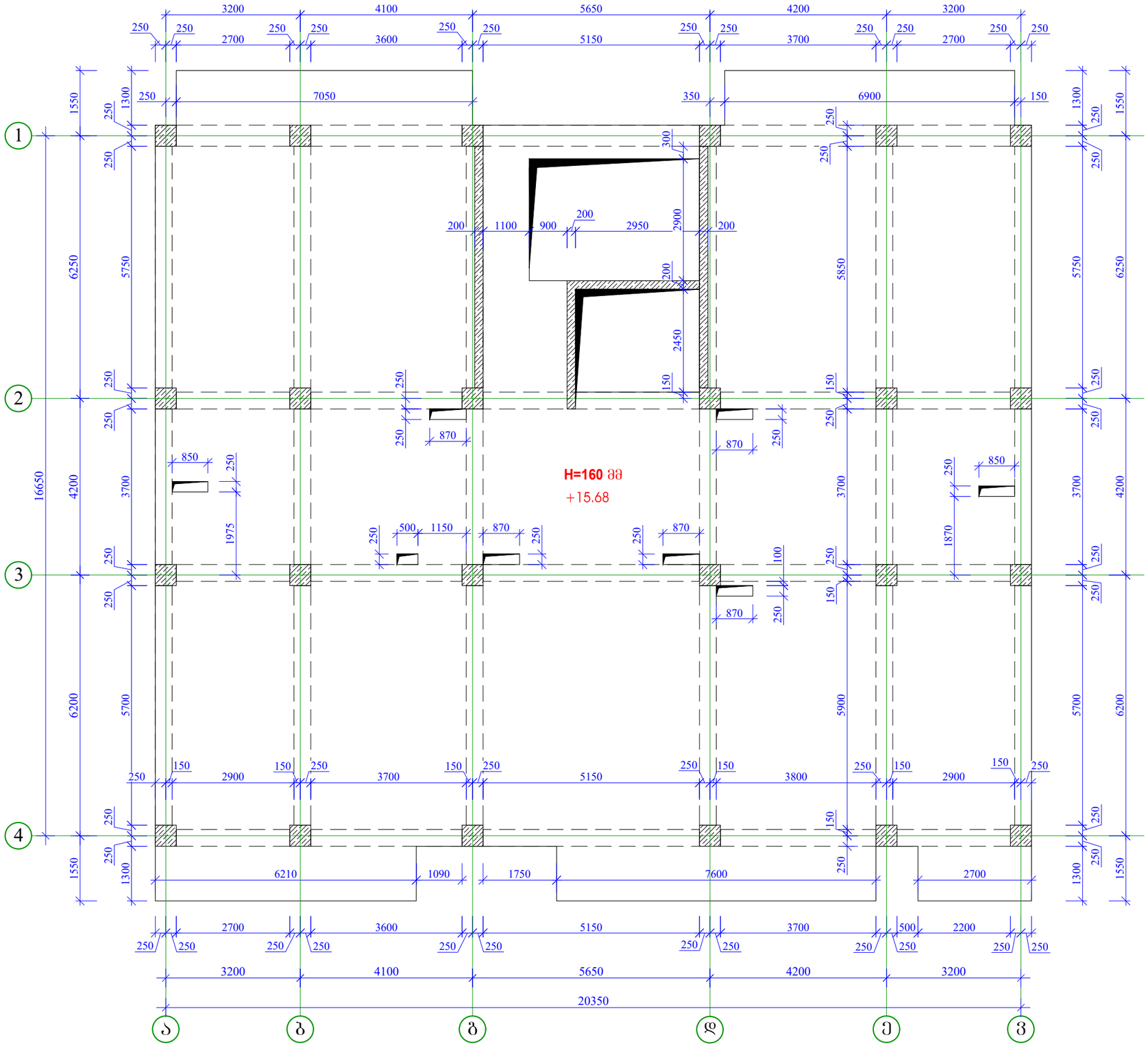

ფორმატი Format	A3
თბილისი 2024 წ. Tbilisi 2024	
ფაილის სახელი File name	File name.dwg
დაკვეთა # Order	
შენიშვნები / Notes:	

დამკვეთი / Client

შპს „ჯორჯიან ფროფერთი ინვესტმენტ"

ობიექტის მისამართი / Site address

ქ.თბილისი ბარბარე ბაირამაშვილის ქ.№34

პროექტის სახელწოდება / Project name

მრავალბინიანი საცხოვრებელი სახლი

თანამდებობა Position	გვარი Name	ხელმოწერა Signature
მთ. ინჟინერი Ceif engineer	ა. ოდიშვილი K. Odishvili	
შეასრულა Draw	მ.ხარებაშვილი M. Kharebashvili	
შეასრულა Draw	ჯ. ხუციშვილი J. khutsishvili	
შეამოწმა Checked	ა. ოდიშვილი K. Odishvili	

KONEX
კონექსი

მისამართი / Address

საქართველო, ქ. თბილისი, ელ.მინდელის ქ.№3
3 El. Mindeli Str,Tbilisi,Georgia.
ტელ. / Tel.
+(995 32) 253 76 98

E-mail: info@konex.ge
Web: www.konex.ge

ნახაზი / Drwg

გადახურვის ფილის საყალიბო ნახაზი +15.68. ნიშნულზე

მასშტაბი/Scale	თარიღი/Date issue	Layout
	21.03.2024	

სტადია Stage	ფურცელი Page	ფურცლები Pages	რევიზია Revision
	კ-23		

გადახურვის ფილის საყალიბო ნახაზი +18.85. ნიშნულზე

მ.1/100

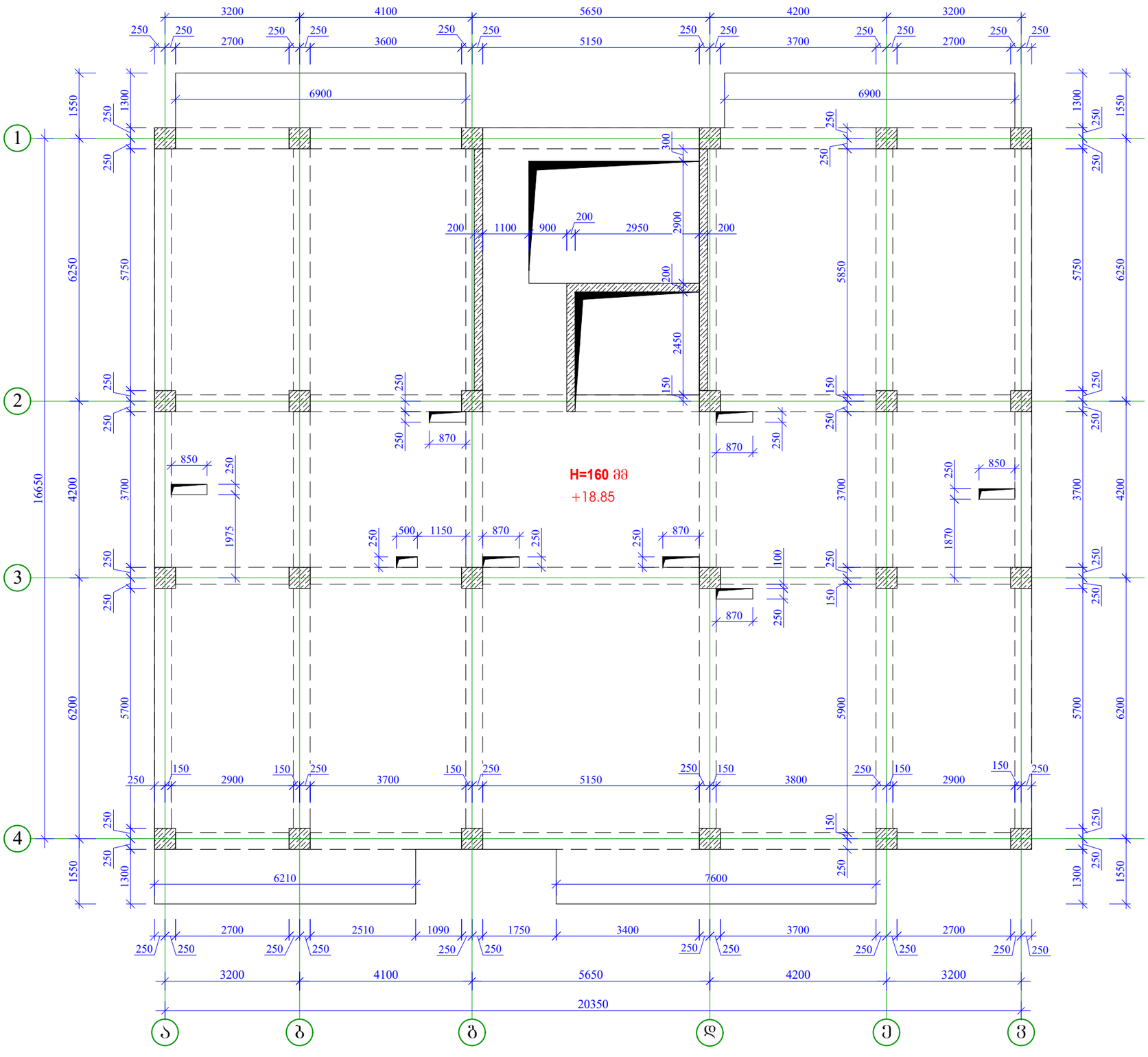

ფორმატი Format	A3	თბილისი 2024 წ. Tbilisi 2024
ფაილის სახელი File name	File name.dwg	
დაკვეთა # Order		
შენიშვნები / Notes:		

დამკვეთი / Client

შპს „ჯორჯიან ფროფერთი ინვესტმენტ"

ობიექტის მისამართი / Site address

ქ.თბილისი ბარბარე ბაირამაშვილის ქ.№34

პროექტის სახელწოდება / Project name

მრავალბინიანი საცხოვრებელი სახლი

თანამდებობა Position	გვარი Name	ხელმოწერა Signature
მთ. ინჟინერი Ceif engineer	კ. ოდიშვილი K. Odishvili	
შეასრულა Draw	მ.ხარებაშვილი M. Kharebashvili	
შეასრულა Draw	ჯ. ხუცისშვილი J. khutsishvili	
შეამოწმა Checked	კ. ოდიშვილი K. Odishvili	

KONEX
კონექსი

მისამართი / Address

საქართველო, ქ. თბილისი, ელ.მინდელის ქ.№3
3 El. Mindeli Str,Tbilisi,Georgia.
ტელ. / Tel.
+(995 32) 253 76 98

E-mail: info@konex.ge
Web: www.konex.ge

ნახაზი / Drwg

გადახურვის ფილის საყალიბო ნახაზი +18.85. ნიშნულზე

მასშტაბი/Scale	თარიღი/Date issue	Layout
	21.03.2024	

სტადია Stage	ფურცელი Page	ფურცლები Pages	რევიზია Revision
	კ-24		

გადახურვის ფილის საყალიბო ნახაზი +22.020. ნიშნულზე

მ.1/100

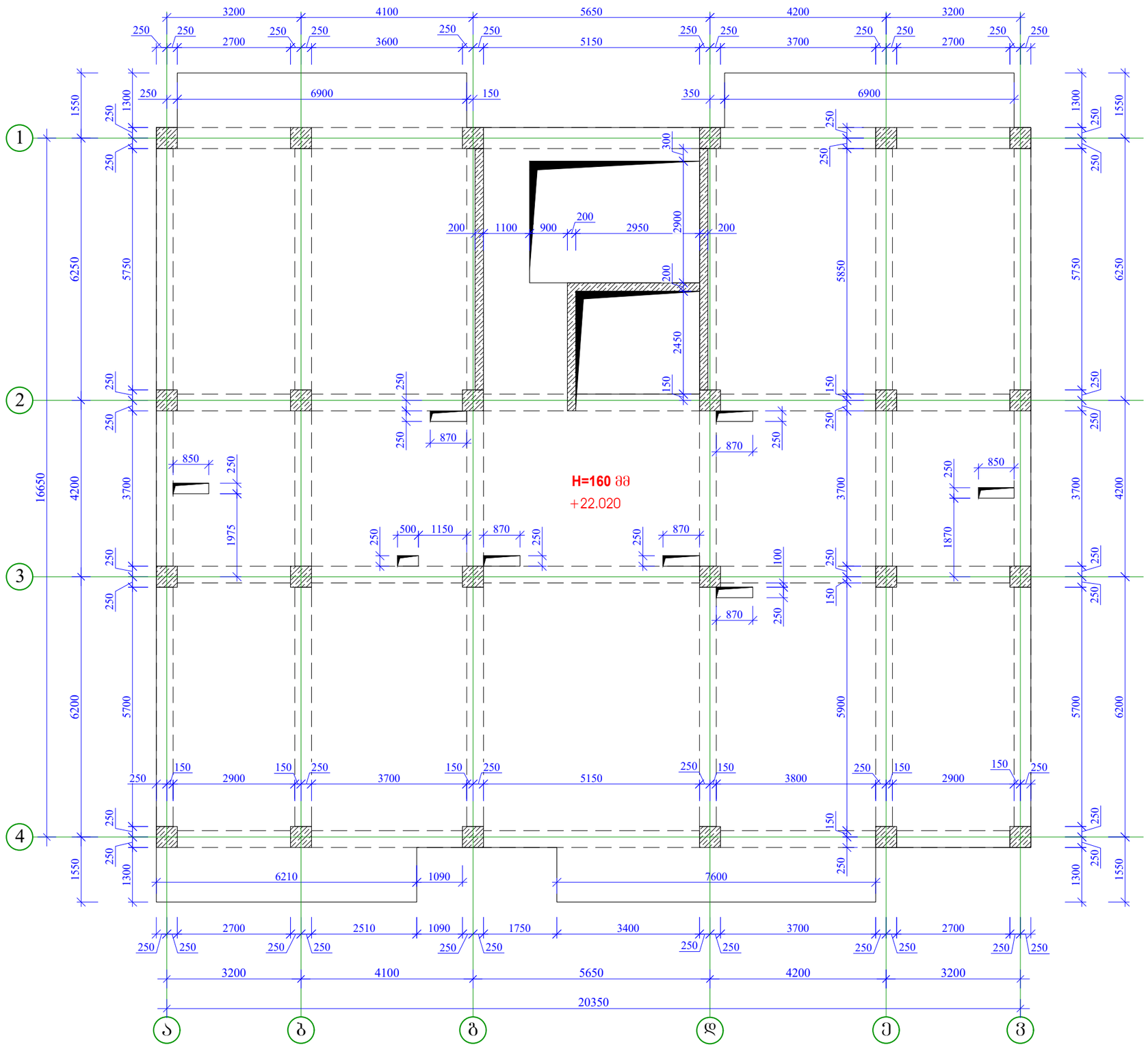

ფორმატი Format	A3
თბილისი 2024 წ. Tbilisi 2024	
ფაილის სახელი File name	File name.dwg
დაკვეთა # Order	
შენიშვნები / Notes:	

დამკვეთი / Client

შპს „ჯორჯიან ფროფერთი ინვესტმენტ"

ობიექტის მისამართი / Site address

ქ.თბილისი ბარბარე ბაირამაშვილის ქ.№34

პროექტის სახელწოდება / Project name

მრავალბინიანი საცხოვრებელი სახლი

თანამდებობა Position	გვარი Name	ხელმოწერა Signature
მთ. ინჟინერი Ceif engineer	ქ. ოდიშვილი K. Odishvili	
შეასრულა Draw	მ.ხარებაშვილი M. Kharebashvili	
შეასრულა Draw	ჯ. ხუციშვილი J. khutsishvili	
შეამოწმა Checked	ქ. ოდიშვილი K. Odishvili	

KONEX
კონექსი

მისამართი / Address

საქართველო, ქ. თბილისი, ელ.მინდელის ქ.№3
3 El. Mindeli Str,Tbilisi,Georgia.
ტელ. / Tel.
+(995 32) 253 76 98

E-mail: info@konex.ge
Web: www.konex.ge

ნახაზი / Drwg

გადახურვის ფილის საყალიბო ნახაზი +22.020. ნიშნულზე

მასშტაბი/Scale	თარიღი/Date issue	Layout
	21.03.2024	

სტადია Stage	ფურცელი Page	ფურცლები Pages	რევიზია Revision
	კ-25		

გადახურვის ფილის საყალიბო ნახაზი +25.19. ნიშნულზე

მ.1/100

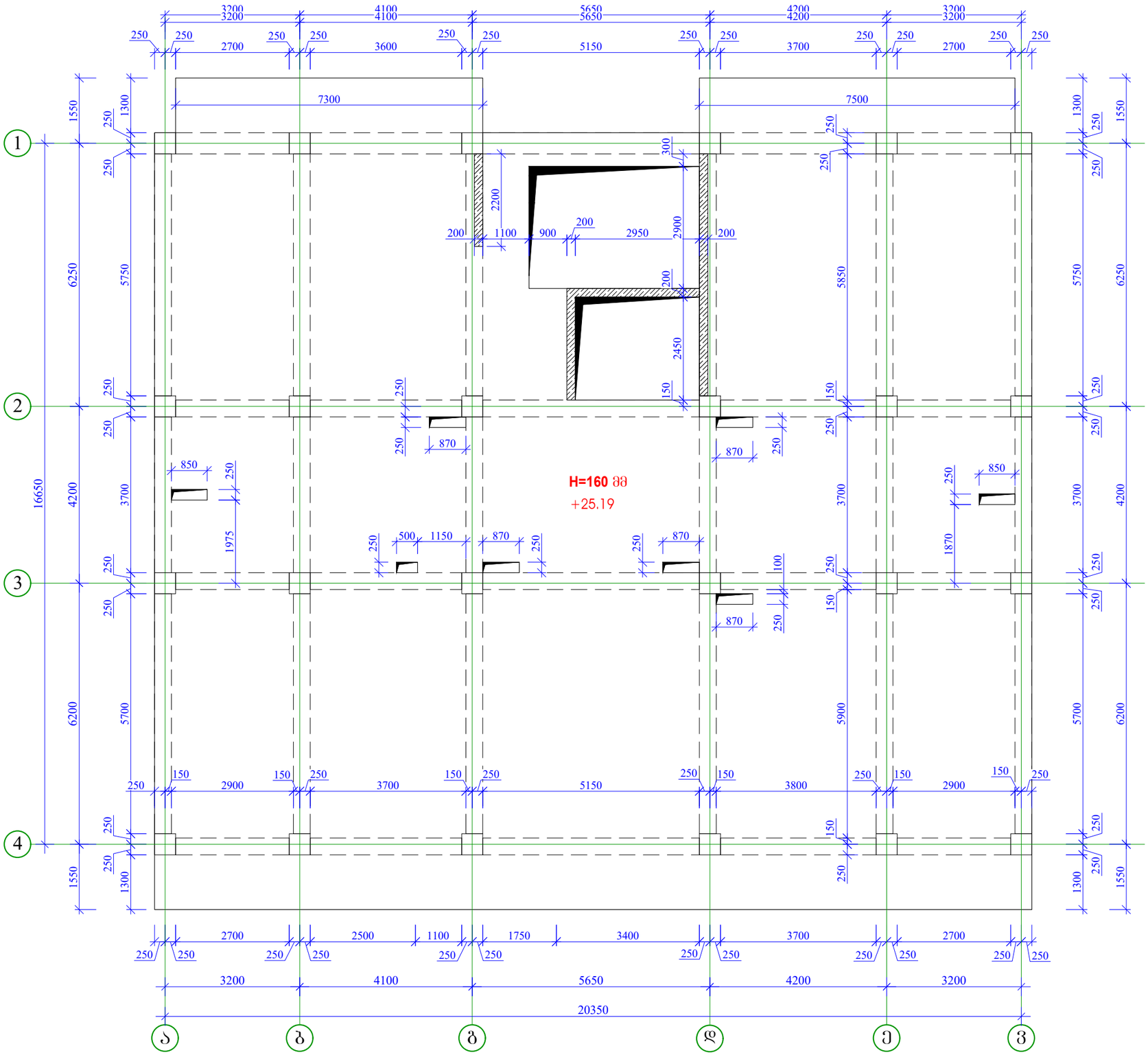

ფორმატი Format	A3	თბილისი 2024 წ. Tbilisi 2024
ფაილის სახელი File name	File name.dwg	
დაკვეთა # Order		
შენიშვნები / Notes:		

დამკვეთი / Client

შპს „ჯორჯიან ფროფერთი ინვესტმენტ"

ობიექტის მისამართი / Site address

ქ.თბილისი ბარბარე ბაირამაშვილის ქ.№34

პროექტის სახელწოდება / Project name

მრავალბინიანი საცხოვრებელი სახლი

თანამდებობა Position	გვარი Name	ხელმოწერა Signature
მთ. ინჟინერი Ceif engineer	ქ. ოდიშვილი K. Odishvili	
შეასრულა Draw	მ.ხარებაშვილი M. Kharebashvili	
შეასრულა Draw	ჯ. ხუციშვილი J. khutsishvili	
შეამოწმა Checked	ქ. ოდიშვილი K. Odishvili	

KONEX
კონექსი

მისამართი / Address

საქართველო, ქ. თბილისი, ელ.მინდელის ქ.№3
3 El. Mindeli Str,Tbilisi,Georgia.
ტელ. / Tel.
+(995 32) 253 76 98

E-mail: info@konex.ge
Web: www.konex.ge

ნახაზი / Drwg

გადახურვის ფილის საყალიბო ნახაზი +25.19. ნიშნულზე

მასშტაბი/Scale	თარიღი/Date issue	Layout
	21.03.2024	

სტადია Stage	ფურცელი Page	ფურცლები Pages	რევიზია Revision
	კ-26		

გადახურვის ფილის საყალიბო ნახაზი +27.64. +28.44. ნიშნულზე
მ.1:50

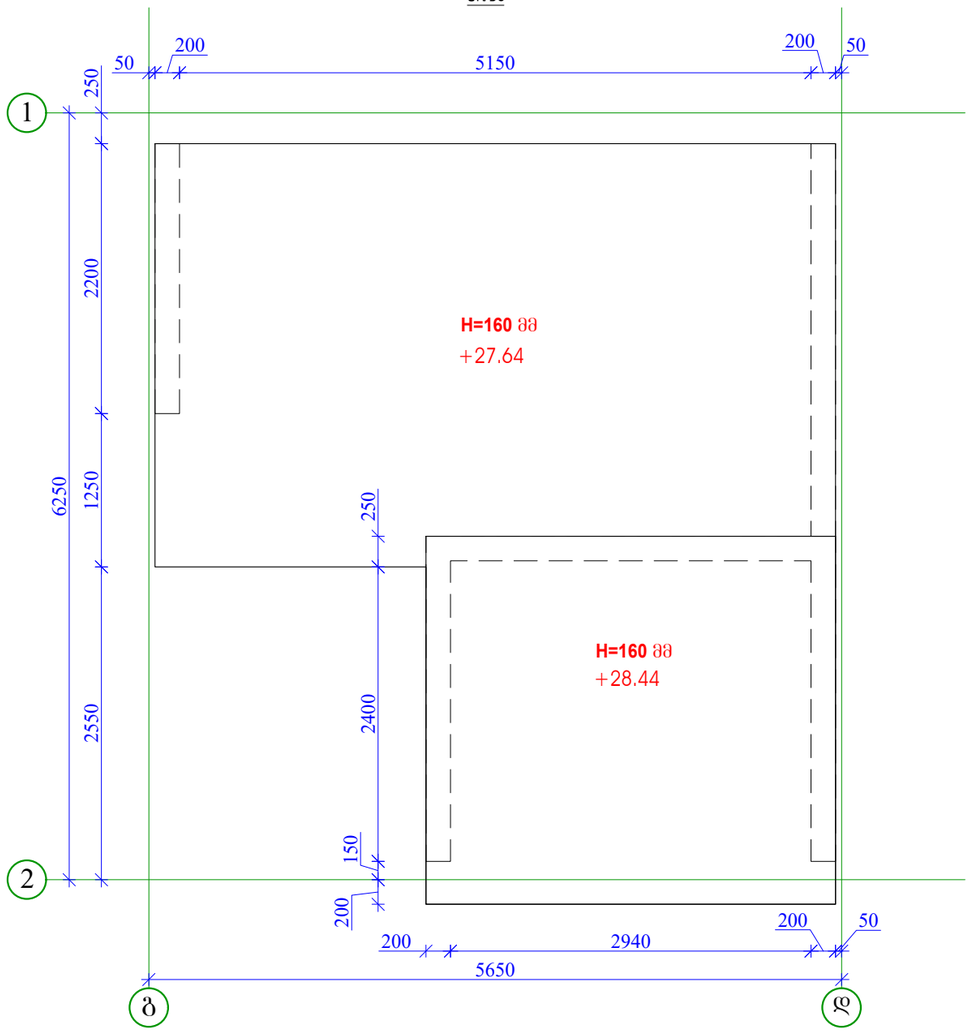

გადახურვის ფილის არმირების ნახაზი +27.64. +28.44. ნიშნულზე
მ.1:50

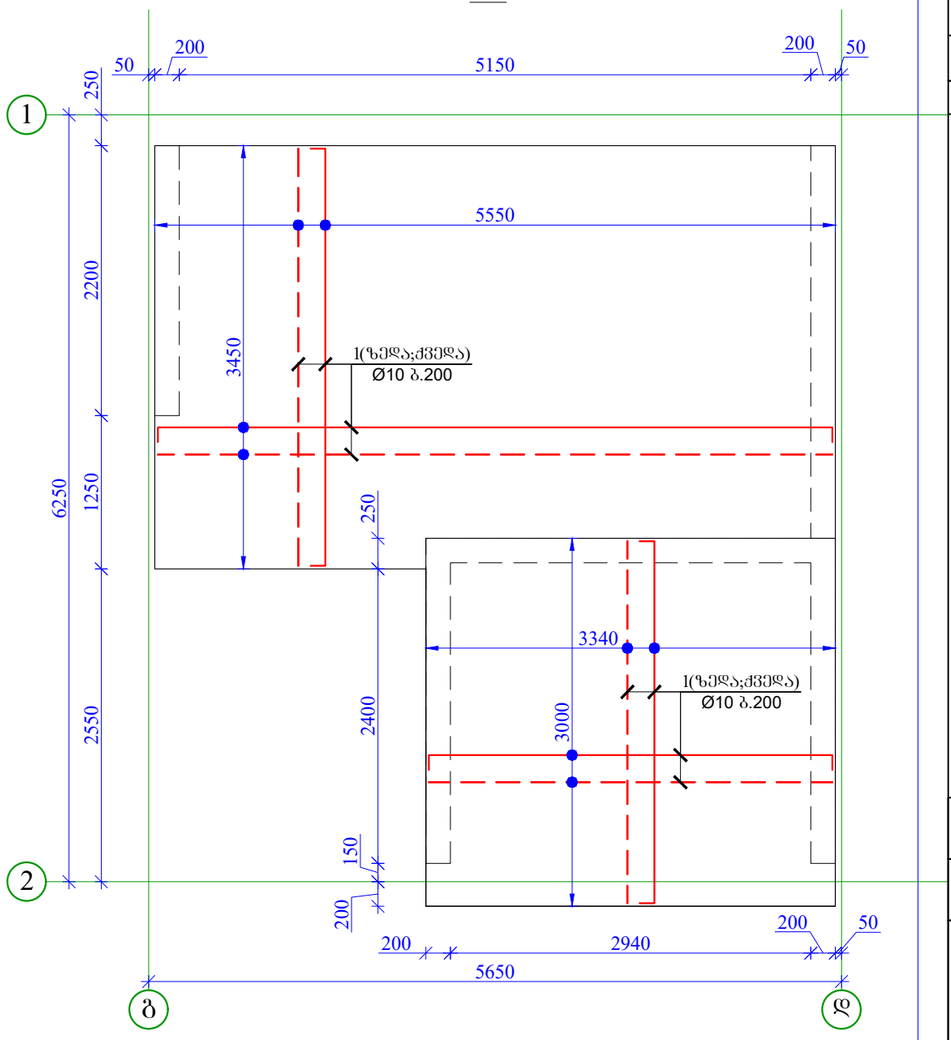

ჭრილი 1-1
მ. 1:15

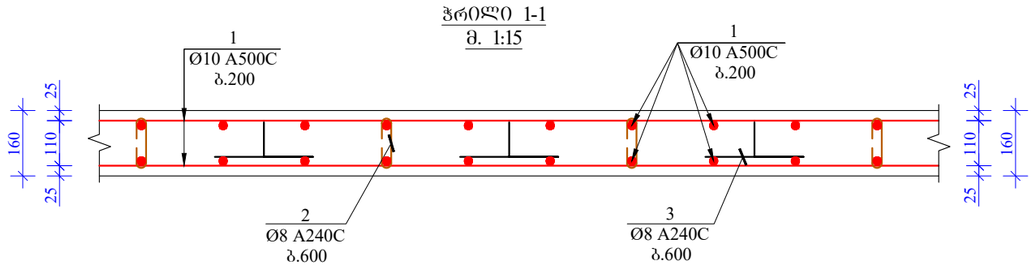

მასალის სპეციფიკაცია გადახურვის ფილაზე (+27,64 და +28,44 ნიშნულებზე)

პოზ. №	დიამეტრი და კლასი Ф მმ	სიგრძე L მმ	რაოდე-ნობა n	სიგრძე Lxn მ	წონა q კგ	რაოდე-ნობა N	სიგრძე LxN მ	წონა QxN კგ
1	Ø 10 A500C	325000	2	650,0	400,7	1	650,0	400,7
2	Ø 8 A240C	250	70	17,5	6,9		17,5	6,9
3	Ø 8 A240C	710	50	35,5	14,0		35,5	14,0
				სულ q=	421,6კგ		სულ Q=	421,6
B25 კლასის ბეტონის მოცულობა V=							4,6 მ³	

ფორმატი Format	A3
	თბილისი 2024 წ. Tbilisi 2024
ფაილის სახელი File name	File name.dwg
დაკვეთა # Order	
შენიშვნები / Notes:	

დამკვეთი / Client

შპს „ჯორჯიან შროუფერთი ინვესტმენტ"

ობიექტის მისამართი / Site address

ქ.თბილისი ბარბარე ბაირამაშვილის ქ.№34

პროექტის სახელწოდება / Project name

მრავალბინიანი საცხოვრებელი სახლი

თანამდებობა Position	გვარი Name	ხელმოწერა Signature
მთ. ინჟინერი Ceif engineer	ა. ოდიშვილი K. Odishvili	
შეასრულა Draw	მ.ხარებაშვილი M. Kharebashvili	
შეასრულა Draw	ჯ. ხუციშვილი J. khutsishvili	
შეამოწმა Checked	ა. ოდიშვილი K. Odishvili	

KONEX
კონექსი

მისამართი / Address
საქართველო, ქ. თბილისი, ელ.მინდელის ქ.№3
3 El. Mindeli Str,Tbilisi,Georgia.
ტელ. / Tel.
+(995 32) 253 76 98
E-mail: info@konex.ge
Web: www.konex.ge

ნახაზი / Drwg

გადახურვის ფილის საყალიბო და არმირების ნახაზი +27.64. +28.44. ნიშნულზე

მასშტაბი/Scale	თარიღი/Date issue	Layout
	21.03.2024	

სტადია Stage	ფურცელი Page	ფურცლები Pages	რევიზია Revision
	კ-27		

გადახურვის ფილის ზედა შრის დამატებითი არმირების ნახაზი +3.00-:-+25.19. ნიშნულებზე

მ.1/100

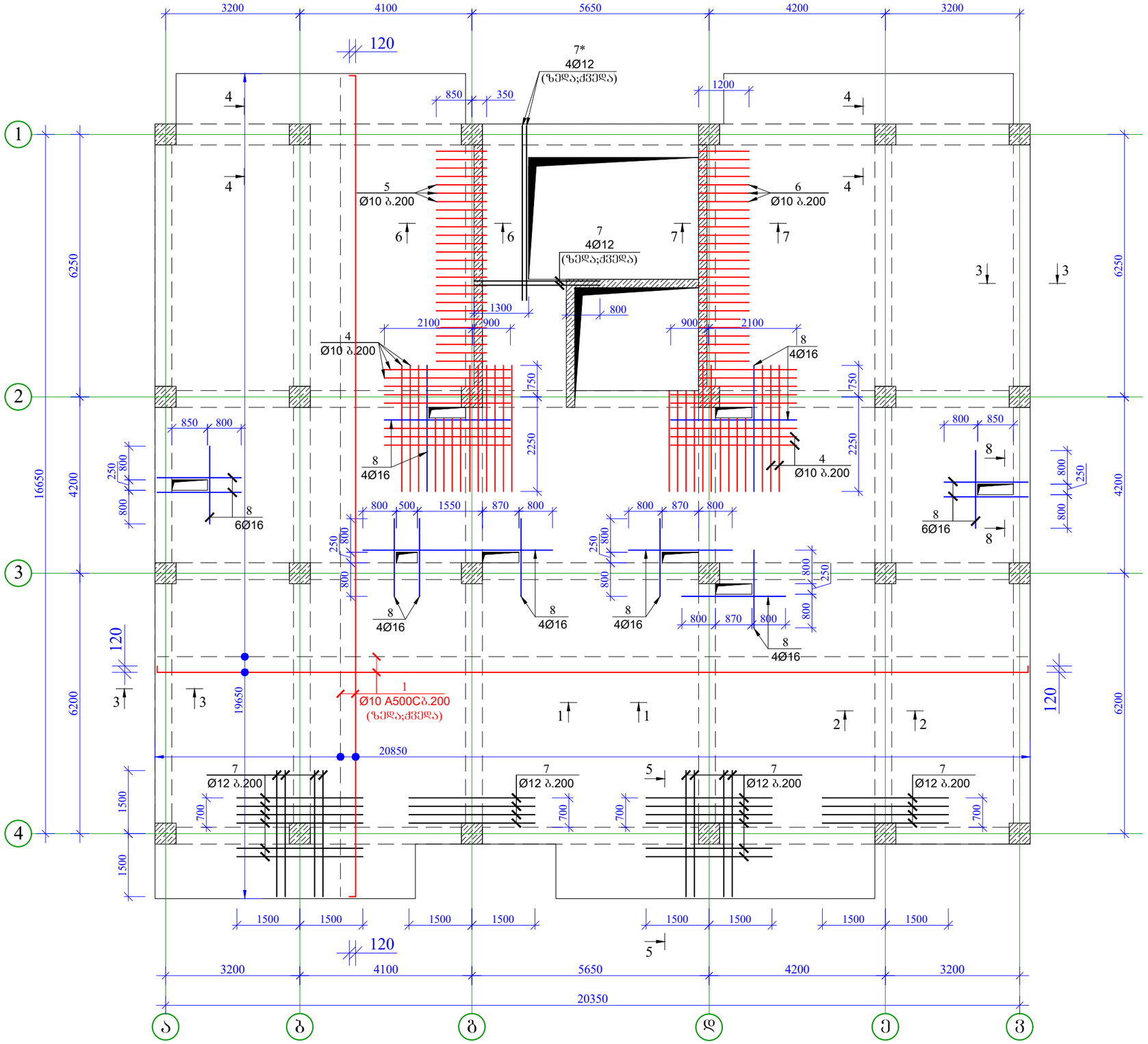

ფორმატი Format	A3
	თბილისი 2024 წ. Tbilisi 2024
ფაილის სახელი File name	File name.dwg
დაკვეთა # Order	
შენიშვნები / Notes:	

დამკვეთი / Client

შპს „ჯორჯიან ფროფერთი ინვესტმენტ"

ობიექტის მისამართი / Site address

ქ.თბილისი ბარბარე ბაირამაშვილის ქ.№34

პროექტის სახელწოდება / Project name

მრავალბინიანი საცხოვრებელი სახლი

თანამდებობა Position	გვარი Name	ხელმოწერა Signature
მთ. ინჟინერი Ceif engineer	ჯ. ოდიშვილი K. Odishvili	
შეასრულა Draw	მ.ხარებაშვილი M. Kharebashvili	
შეასრულა Draw	ჯ. ხუციშვილი J. khutsishvili	
შეამოწმა Checked	ჯ. ოდიშვილი K. Odishvili	

KONEX
კონექსი

მისამართი / Address

საქართველო, ქ. თბილისი, ელ.მინდელის ქ.№3
3 El. Mindeli Str,Tbilisi,Georgia.
ტელ. / Tel.
+(995 32) 253 76 98

E-mail: info@konex.ge
Web: www.konex.ge

ნახაზი / Drwg

გადახურვის ფილის ზედა შრის დამატებითი არმირების ნახაზი +3.00-:-+25.19. ნიშნულებზე

მასშტაბი/Scale	თარიღი/Date issue	Layout
	21.03.2024	

სტადია Stage	ფურცელი Page	ფურცლები Pages	რევიზია Revision
	კ-28		

ჭრილი 1-1
მ. 1:15

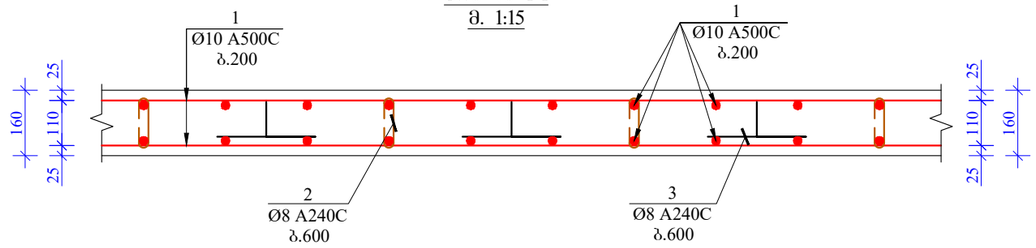

ჭრილი 4-4
მ. 1:15

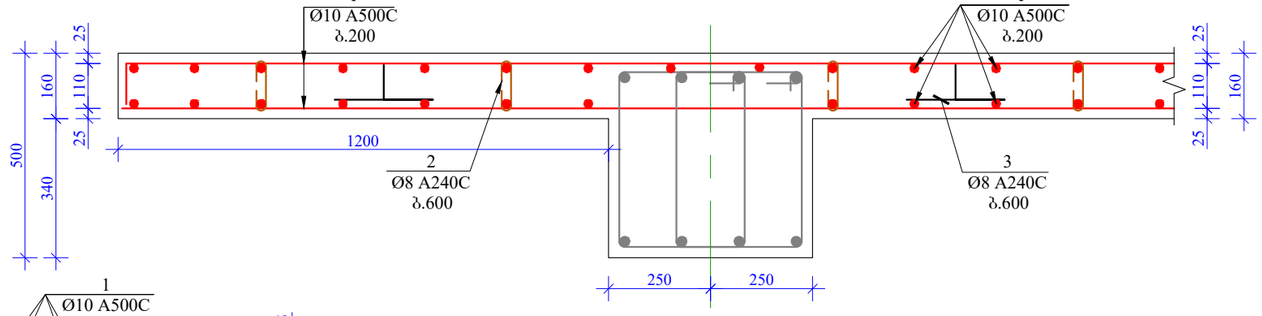

ჭრილი 2-2
მ. 1:15

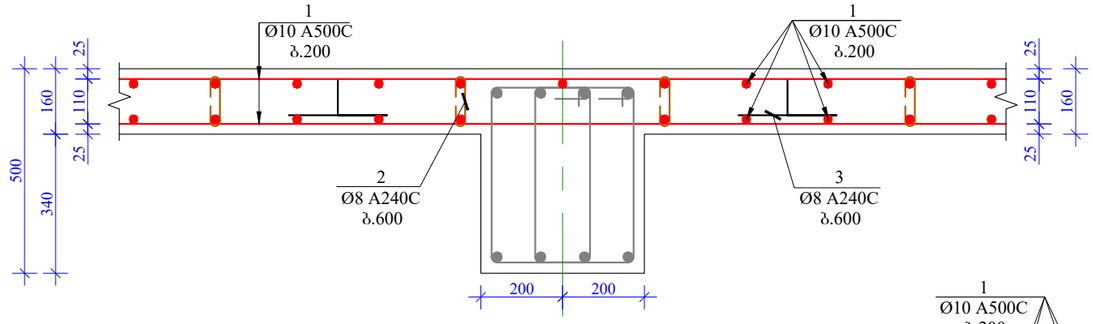

ჭრილი 5-5
მ. 1:15

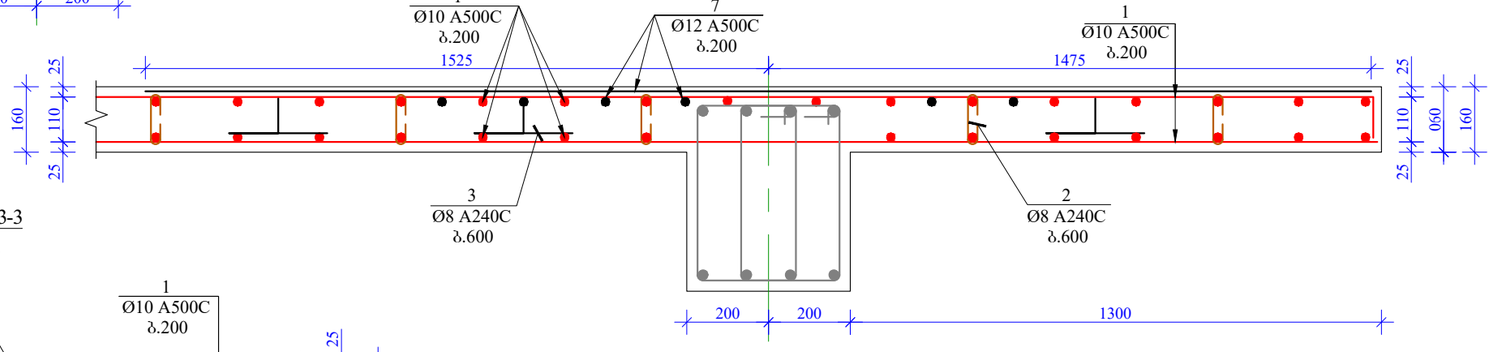

ჭრილი 3-3
მ. 1:15

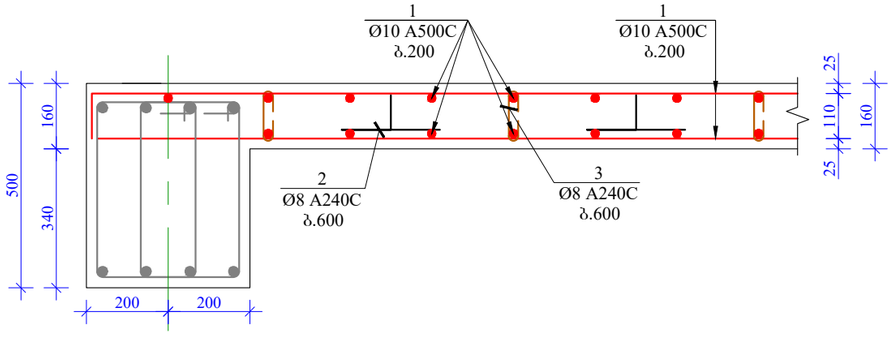

ფორმატი Format	A3
	თბილისი 2024 წ. Tbilisi 2024
ფაილის სახელი File name	File name.dwg
დაკვეთა # Order	
შენიშვნები / Notes:	

დამკვეთი / Client

შპს „ჯორჯიან ფროფერთი ინვესტმენტ"

ობიექტის მისამართი / Site address

ქ.თბილისი ბარბარე ბაირამაშვილის ქ.№34

პროექტის სახელწოდება / Project name

მრავალბინიანი საცხოვრებელი სახლი

თანამდებობა Position	გვარი Name	ხელმოწერა Signature
მთ. ინჟინერი Ceif engineer	ა. ოდიშვილი K. Odishvili	
შეასრულა Draw	მ.ხარებაშვილი M. Kharebashvili	
შეასრულა Draw	ჯ. ხუციშვილი J. khutsishvili	
შეამოწმა Checked	ა. ოდიშვილი K. Odishvili	

KONEX
კონექსი

მისამართი / Address

საქართველო, ქ. თბილისი, ელ.მინდელის ქ.№3
3 El. Mindeli Str,Tbilisi,Georgia.
ტელ. / Tel.
+(995 32) 253 76 98

E-mail: info@konex.ge
Web: www.konex.ge

ნახაზი / Drwg

გადახურვის ფილის არმირების ჭრილი 1-1; 2-2; 3-3; 4-4-; 5-5;

მასშტაბი/Scale	თარიღი/Date issue	Layout
	21.03.2024	

სტადია Stage	ფურცელი Page	ფურცლები Pages	რევიზია Revision
	კ-29		

ჭრილი 6-6
მ. 1:15

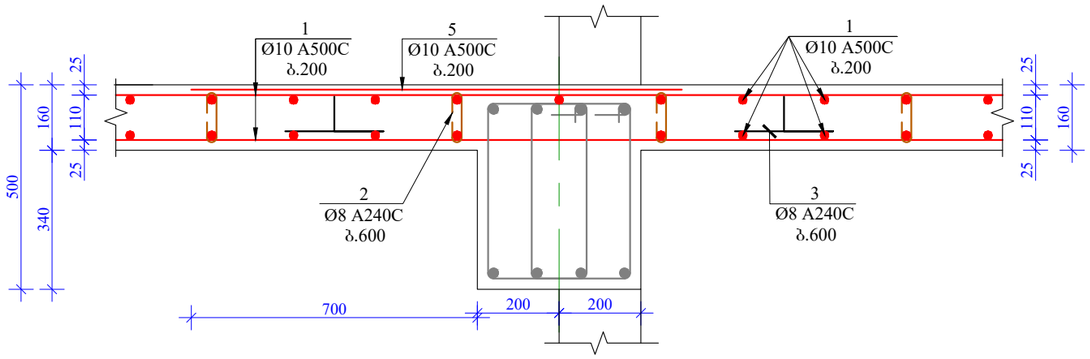

ჭრილი 7-7
მ. 1:15

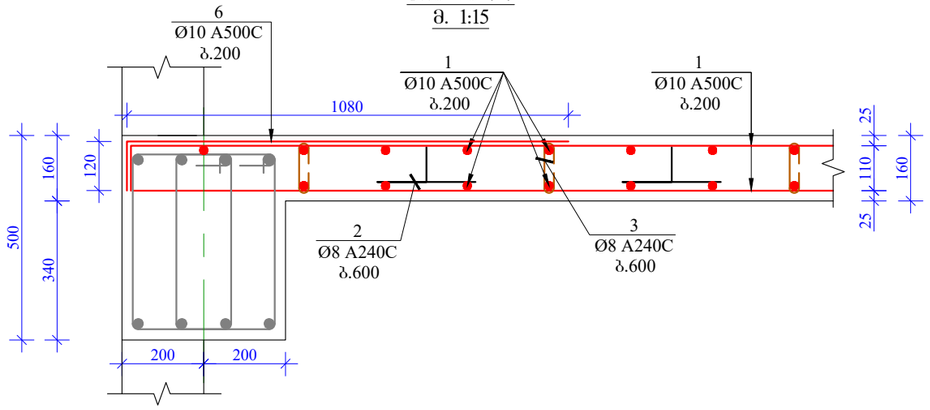

ჭრილი 8-8
შახტის არმირების ნახაზი
მ. 1:15

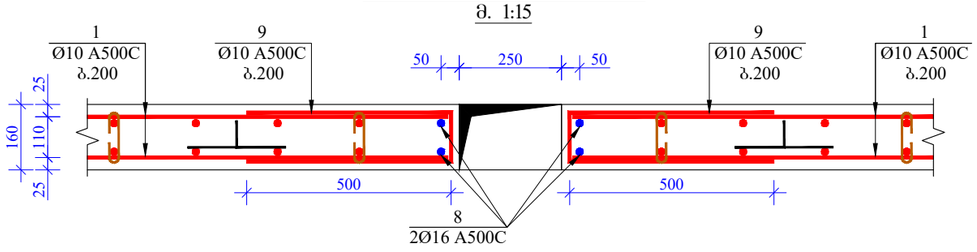

პოზ. 2

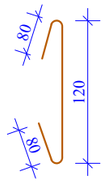

პოზ. 3

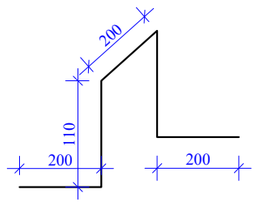

პოზ. 6

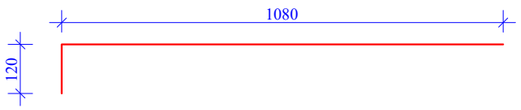

პოზ. 9

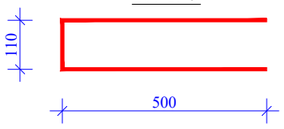

ფორმატი Format	A3
თბილისი 2024 წ. Tbilisi 2024	
ფაილის სახელი File name	File name.dwg
დაკვეთა # Order	
შენიშვნები / Notes:	

დამკვეთი / Client

შპს „ჯორჯიან შროუფერთი ინვესტმენტ"

ობიექტის მისამართი / Site address

ქ.თბილისი ბარბარე ბაირამაშვილის ქ.№34

პროექტის სახელწოდება / Project name

მრავალბინიანი საცხოვრებელი სახლი

თანამდებობა Position	გვარი Name	ხელმოწერა Signature
მთ. ინჟინერი Ceif engineer	ა. ოდიშვილი K. Odishvili	
შეასრულა Draw	მ.ხარებაშვილი M. Kharebashvili	
შეასრულა Draw	ჯ. ხუციშვილი J. khutsishvili	
შეამოწმა Checked	ა. ოდიშვილი K. Odishvili	

KONEX
კონექსი

მისამართი / Address

საქართველო, ქ. თბილისი, ელ.მინდელის ქ.№3
3 El. Mindeli Str,Tbilisi,Georgia.
ტელ. / Tel.
+(995 32) 253 76 98

E-mail: info@konex.ge
Web: www.konex.ge

ნახაზი / Drwg

ჭრილი 6-6; 7-7; 8-8; პოზიციებიდ მასალის

მასშტაბი/Scale	თარიღი/Date issue	Layout
	21.03.2024	

სტადია Stage	ფურცელი Page	ფურცლები Pages	რევიზია Revision
	ა-30		

მასალის სპეციფიკაცია გადახურვის ფილაზე (+3,00 ნ0შნულზე)

პოზ. №	დიამეტრი და კლასი Φ მმ	სიგრძე L მმ	რაოდე-ნობა n	სიგრძე Lxn მ	წონა q კგ	რაოდე-ნობა N	სიგრძე LxN მ	წონა QxN კგ
1	Ø 10 A500C	4083000	2	8166,0	5034,5	1	8166,0	5034,5
2	Ø 8 A240C	250	900	225,0	88,8		225,0	88,8
3	Ø 8 A240C	710	650	461,5	182,1		461,5	182,1
				სულ q=	5305,3კგ		სულ Q=	5305,4
B25 კლასის ბეტონის მოცულობა V=							59,8 მ³	

მასალის სპეციფიკაცია გადახურვის ფილაზე (+6,17 ნ0შნულზე)

პოზ. №	დიამეტრი და კლასი Φ მმ	სიგრძე L მმ	რაოდე-ნობა n	სიგრძე Lxn მ	წონა q კგ	რაოდე-ნობა N	სიგრძე LxN მ	წონა QxN კგ
1	Ø 10 A500C	3937500	2	7875,0	4855,1	1	7875,0	4855,1
2	Ø 8 A240C	250	880	220,0	86,8		220,0	86,8
3	Ø 8 A240C	710	640	454,4	179,3		454,4	179,3
				სულ q=	5121,1კგ		სულ Q=	5121,2
B25 კლასის ბეტონის მოცულობა V=							60,4 მ³	

მასალის სპეციფიკაცია გადახურვის ფილაზე (+9,34 ნ0შნულზე)

პოზ. №	დიამეტრი და კლასი Φ მმ	სიგრძე L მმ	რაოდე-ნობა n	სიგრძე Lxn მ	წონა q კგ	რაოდე-ნობა N	სიგრძე LxN მ	წონა QxN კგ
1	Ø 10 A500C	3750000	2	7500,0	4623,9	1	7500,0	4623,9
2	Ø 8 A240C	250	870	217,5	85,8		217,5	85,8
3	Ø 8 A240C	710	634	450,1	177,6		450,1	177,6
				სულ q=	4887,3კგ		სულ Q=	4887,3
B25 კლასის ბეტონის მოცულობა V=							57,7 მ³	

მასალის სპეციფიკაცია გადახურვის ფილაზე (+12,51 ნ0შნულზე)

პოზ. №	დიამეტრი და კლასი Φ მმ	სიგრძე L მმ	რაოდე-ნობა n	სიგრძე Lxn მ	წონა q კგ	რაოდე-ნობა N	სიგრძე LxN მ	წონა QxN კგ
1	Ø 10 A500C	3760400	2	7520,8	4636,7	1	7520,8	4636,7
2	Ø 8 A240C	250	870	217,5	85,8		217,5	85,8
3	Ø 8 A240C	710	634	450,1	177,6		450,1	177,6
				სულ q=	4900,1კგ		სულ Q=	4900,2
B25 კლასის ბეტონის მოცულობა V=							57,7 მ³	

მასალის სპეციფიკაცია გადახურვის ფილაზე (+15,68 ნ0შნულზე)

პოზ. №	დიამეტრი და კლასი Φ მმ	სიგრძე L მმ	რაოდე-ნობა n	სიგრძე Lxn მ	წონა q კგ	რაოდე-ნობა N	სიგრძე LxN მ	წონა QxN კგ
1	Ø 10 A500C	3950900	2	7901,8	4871,6	1	7901,8	4871,6
2	Ø 8 A240C	250	870	217,5	85,8		217,5	85,8
3	Ø 8 A240C	710	634	450,1	177,6		450,1	177,6
				სულ q=	5135კგ		სულ Q=	5135,0
B25 კლასის ბეტონის მოცულობა V=							60,6 მ³	

მასალის სპეციფიკაცია გადახურვის ფილაზე (+18,85 ნ0შნულზე)

პოზ. №	დიამეტრი და კლასი Φ მმ	სიგრძე L მმ	რაოდე-ნობა n	სიგრძე Lxn მ	წონა q კგ	რაოდე-ნობა N	სიგრძე LxN მ	წონა QxN კგ
1	Ø 10 A500C	3950200	2	7900,4	4870,7	1	7900,4	4870,7
2	Ø 8 A240C	250	870	217,5	85,8		217,5	85,8
3	Ø 8 A240C	710	634	450,1	177,6		450,1	177,6
				სულ q=	5134,1კგ		სულ Q=	5134,2
B25 კლასის ბეტონის მოცულობა V=							60 მ³	

მასალის სპეციფიკაცია გადახურვის ფილაზე (+22,02 ნ0შნულზე)

პოზ. №	დიამეტრი და კლასი Φ მმ	სიგრძე L მმ	რაოდე-ნობა n	სიგრძე Lxn მ	წონა q კგ	რაოდე-ნობა N	სიგრძე LxN მ	წონა QxN კგ
1	Ø 10 A500C	3895800	2	7791,6	4803,7	1	7791,6	4803,7
2	Ø 8 A240C	250	860	215,0	84,8		215,0	84,8
3	Ø 8 A240C	710	630	447,3	176,5		447,3	176,5
				სულ q=	5064,9კგ		სულ Q=	5065,0
B25 კლასის ბეტონის მოცულობა V=							60 მ³	

მასალის სპეციფიკაცია გადახურვის ფილაზე (+25,19 ნ0შნულზე)

პოზ. №	დიამეტრი და კლასი Φ მმ	სიგრძე L მმ	რაოდე-ნობა n	სიგრძე Lxn მ	წონა q კგ	რაოდე-ნობა N	სიგრძე LxN მ	წონა QxN კგ
1	Ø 10 A500C	4010500	2	8021,0	4945,1	1	8021,0	4945,1
2	Ø 8 A240C	250	860	215,0	84,8		215,0	84,8
3	Ø 8 A240C	710	630	447,3	176,5		447,3	176,5
				სულ q=	5206,4კგ		სულ Q=	5206,4
B25 კლასის ბეტონის მოცულობა V=							61,6 მ³	

მასალის სპეციფიკაცია გადახურვის ფილების დამატებით არმირებაზე (+3,00-:-25,19 ნ0შნულებზე)

პოზ. №	დიამეტრი და კლასი Φ მმ	სიგრძე L მმ	რაოდე-ნობა n	სიგრძე Lxn მ	წონა q კგ	რაოდე-ნობა N	სიგრძე LxN მ	წონა QxN კგ
4	Ø 10 A500C	3000	42	126,0	77,7	8	1008,0	621,5
5	Ø 10 A500C	1200	26	31,2	19,2		249,6	153,9
6	Ø 10 A500C	1200	26	31,2	19,2		249,6	153,9
7	Ø 12 A500C	3000	32	96,0	85,2		768,0	681,8
7*	Ø 12 A500C	4000	4	16,0	14,2		128,0	113,6
8	Ø 16 A500C	80000	1	80,0	126,3		640,0	1010,1
				სულ q=	341,8კგ		სულ Q=	2734,8

ფორმატი Format	A3
	თბილისი 2024 წ. Tbilisi 2024
ფაილის სახელი File name	File name.dwg
დაკვეთა # Order	
შენიშვნები / Notes:	

დამკვეთი / Client

შპს „ჯორჯიან ფროფერთი ინვესტმენტ"

ობიექტის მისამართი / Site address

ქ.თბილისი ბარბარე ბაირამაშვილის ქ.№34

პროექტის სახელწოდება / Project name

მრავალბინიანი საცხოვრებელი სახლი

თანამდებობა Position	გვარი Name	ხელმოწერა Signature
მთ. ინჟინერი Ceif engineer	ა. ოდიშვილი K. Odishvili	
შეასრულა Draw	მ.ხარებაშვილი M. Kharebashvili	
შეასრულა Draw	ჯ. ხუციშვილი J. khutsishvili	
შეამოწმა Checked	ა. ოდიშვილი K. Odishvili	

KONEX
კონექსი

მისამართი / Address

საქართველო, ქ. თბილისი, ელ.მინდელის ქ.№3
3 El. Mindeli Str,Tbilisi,Georgia.
ტელ. / Tel.
+(995 32) 253 76 98

E-mail: info@konex.ge
Web: www.konex.ge

ნახაზი / Drwg

მასალის სპეციფიკაცია
გადახურვის ფილებზე (-3.00-:-+25.19)

მასშტაბი/Scale	თარიღი/Date issue	Layout
	21.03.2024	

სტადია Stage	ფურცელი Page	ფურცლები Pages	რევიზია Revision
	კ-31		

რიგელების არმირების ნახაზი **+3.00-:-+25.19** ნიშნულებზე
მ.1/100

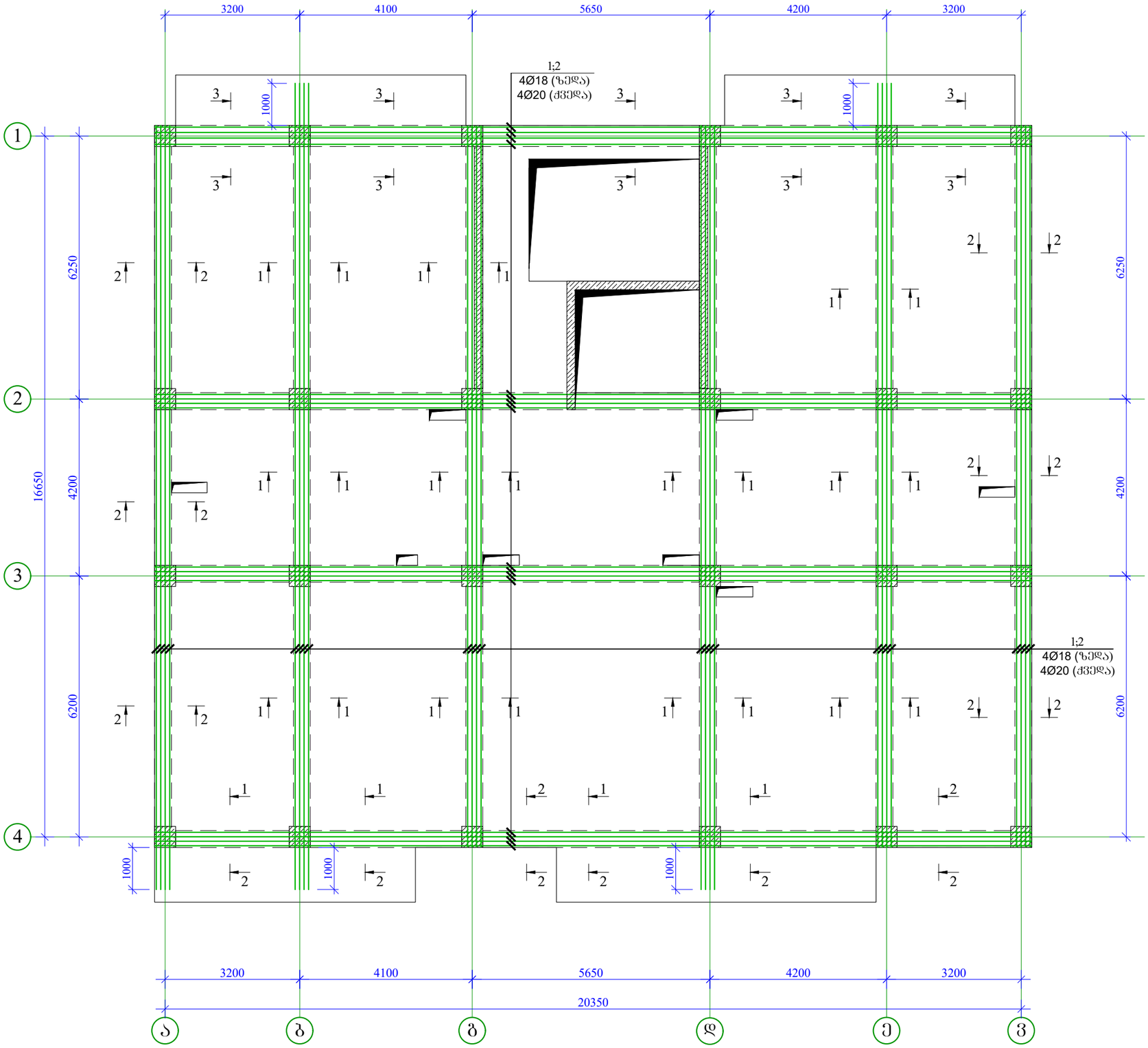

ფორმატი Format	A3
თბილისი 2024 წ. Tbilisi 2024	
ფაილის სახელი File name	File name.dwg
დაკვეთა # Order	
შენიშვნები / Notes:	

დამკვეთი / Client

შპს „ჯორჯიან ფროფერთი ინვესტმენტ"

ობიექტის მისამართი / Site address

ქ.თბილისი ბარბარე ბაირამაშვილის ქ.№34

პროექტის სახელწოდება / Project name

მრავალბინიანი საცხოვრებელი სახლი

თანამდებობა Position	გვარი Name	ხელმოწერა Signature
მთ. ინჟინერი Ceif engineer	ა. ოდიშვილი K. Odishvili	
შეასრულა Draw	მ.ხარებაშვილი M. Kharebashvili	
შეასრულა Draw	ჯ. ხუციშვილი J. khutsishvili	
შეამოწმა Checked	ა. ოდიშვილი K. Odishvili	

KONEX
კონექსი

მისამართი / Address

საქართველო, ქ. თბილისი, ელ.მინდელის ქ.№3
3 El. Mindeli Str,Tbilisi,Georgia.
ტელ. / Tel.
+(995 32) 253 76 98

E-mail: info@konex.ge
Web: www.konex.ge

ნახაზი / Drwg

რიგელების არმირების ნახაზი +3.00-:-+25.19. ნიშნულებზე

მასშტაბი/Scale	თარიღი/Date issue	Layout
	21.03.2024	

სტადია Stage	ფურცელი Page	ფურცლები Pages	რევიზია Revision
	კ-32		

რიგელების ზედა შრის დამატებითი არმირების ნახაზი **+3.00-:-+25.19**. ნიშნულებზე

მ.1/100

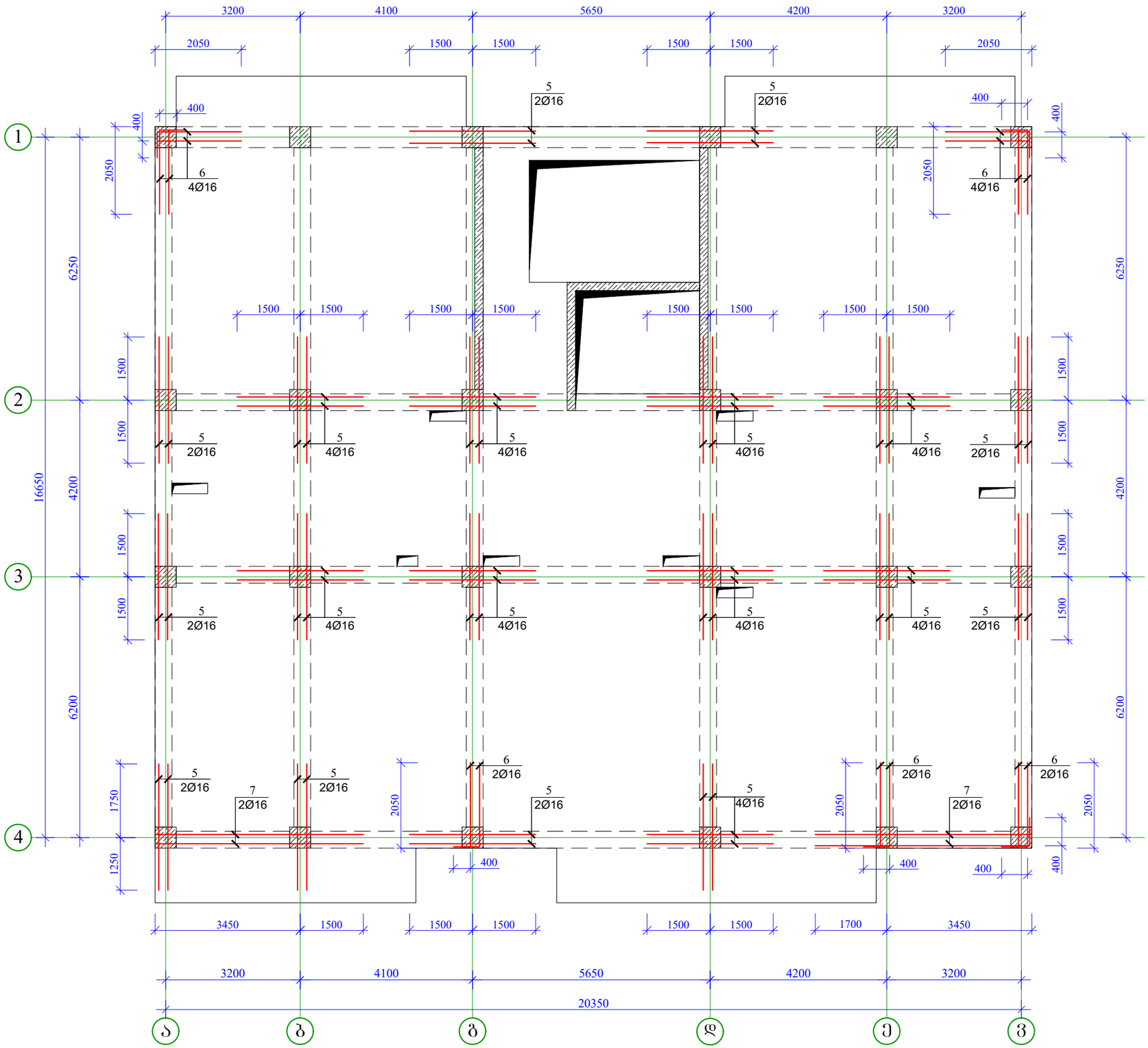
3200
4100
5650
4200
3200
2050
1500
1500
1500
1500
2050
400
400
400
400
5
2Ø16
5
2Ø16
6
4Ø16
6
4Ø16
1
2
3
4
6250
16650
4200
6200
2050
1500
1500
1500
1500

რიგელების ქვედა შრის დამატებითი არმირების ნახაზი **+3.00-:-+25.19**. ნიშნულებზე

მ.1/100

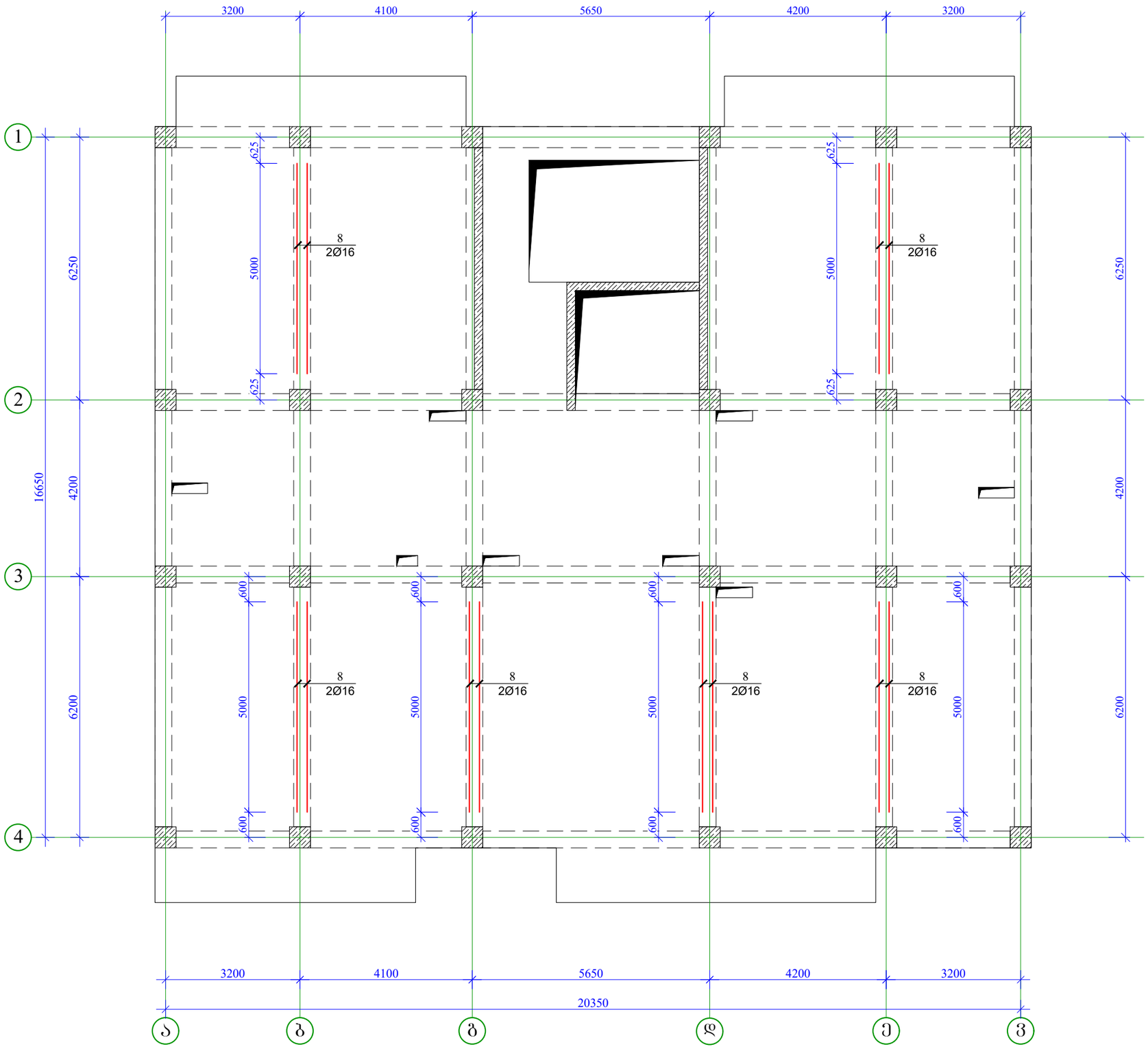

ფორმატი Format	A3
თბილისი 2024 წ. Tbilisi 2024	
ფაილის სახელი File name	File name.dwg
დაკვეთა # Order	
შენიშვნები / Notes:	

დამკვეთი / Client

შპს „ჯორჯიან ფროფერთი ინვესტმენტ"

ობიექტის მისამართი / Site address

ქ.თბილისი ბარბარე ბაირამაშვილის ქ.№34

პროექტის სახელწოდება / Project name

მრავალბინიანი საცხოვრებელი სახლი

პოზიცია Position	სახელი Name	ხელმოწერა Signature
მთ. ინჟინერი Ceif engineer	ქ. ოდიშვილი K. Odishvili	
შეასრულა Draw	მ.ხარებაშვილი M. Kharebashvili	
შეასრულა Draw	ჯ. ხუციშვილი J. khutsishvili	
შეამოწმა Checked	ქ. ოდიშვილი K. Odishvili	

KONEX
კონექსი

მისამართი / Address

საქართველო, ქ. თბილისი, ელ.მინდელის ქ.№3
3 El. Mindeli Str,Tbilisi,Georgia.
ტელ. / Tel.
+(995 32) 253 76 98

E-mail: info@konex.ge
Web: www.konex.ge

ნახაზი / Drwg

რიგელების ქვედა შრის დამატებითი არმირების ნახაზი +3.00-:-+25.19. ნიშნულებზე

მასშტაბი/Scale	თარიღი/Date issue	Layout
	21.03.2024	

სტადია Stage	ფურცელი Page	ფურცლები Pages	რევიზია Revision
	ა-34		

ჭრილი 1-1
მ. 1:10

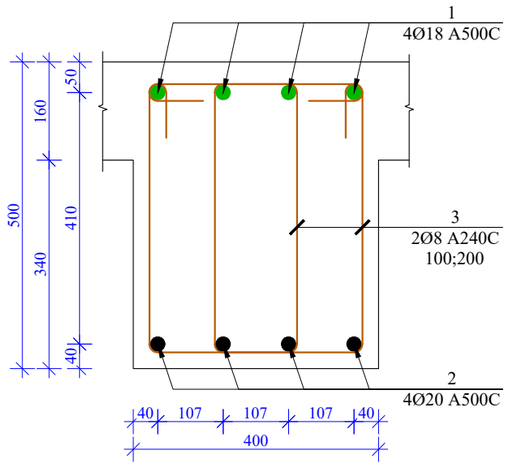

ჭრილი 2-2
მ. 1:10

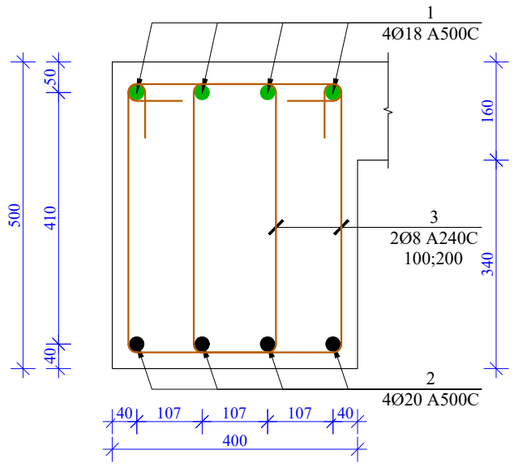

ჭრილი 3-3
მ. 1:10

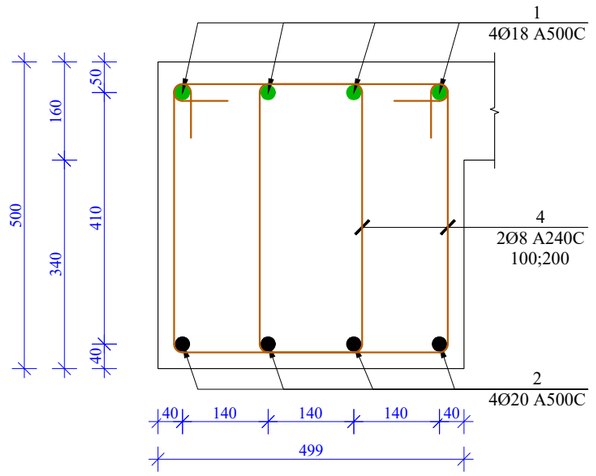

რიბელში ზედა შრის დამატებითი არმატურის ღერების განლაგების ნახაზი
მ. 1:10

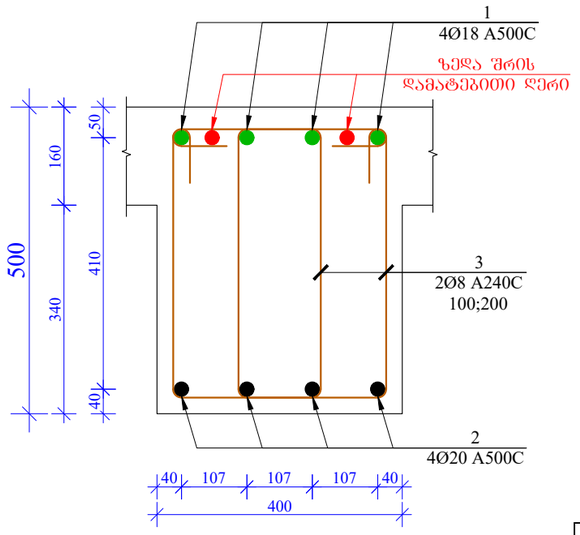

რიბელში ქვედა შრის დამატებითი არმატურის ღერების განლაგების ნახაზი
მ. 1:10

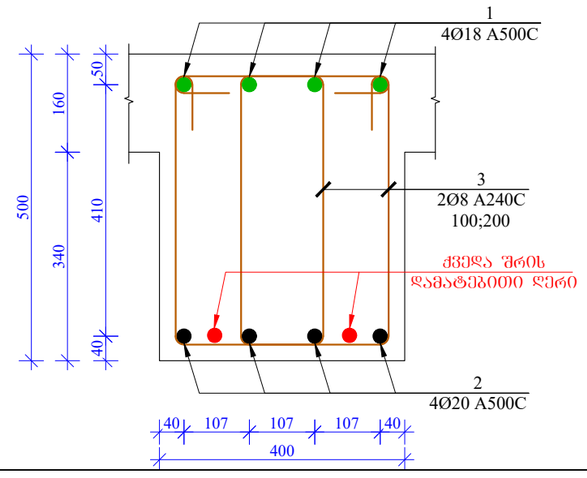

პოზ. 3

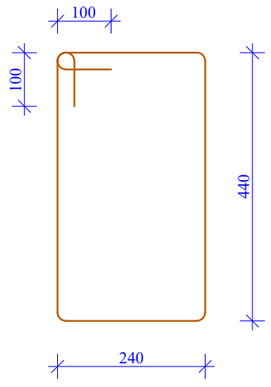

პოზ. 4

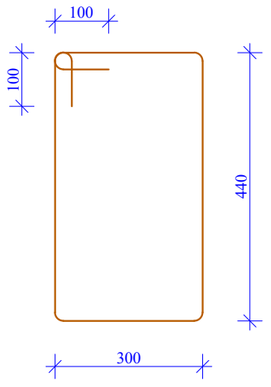

მასალის სპეციფიკაცია რიბელებზე (+3,00-:-+25,19 ნიშნულებზე)

პოზ. №	დიამეტრი და კლასი Ф მმ	სიგრძე L მმ	რაოდენობა n	სიგრძე Lxn მ	წონა q კგ	რაოდენობა N	სიგრძე LxN მ	წონა QxN კგ
1	Ø 20 A500C	19650	4	78,6	193,8	8	628,8	1550,7
2	Ø 18 A500C	200400	4	801,6	1601,2		6412,8	12809,7
3	Ø 8 A240C	1560	2174	3391,4	1338,2		27131,5	10705,3
4	Ø 8 A240C	1680	270	453,6	179,0		3628,8	1431,8
5	Ø 16 A500C	3000	54	162,0	255,7		1296,0	2045,5
6	Ø 16 A500C	2400	14	33,6	53,0		268,8	424,2
7	Ø 16 A500C	5500	4	22,0	34,7		176,0	277,8
8	Ø 16 A500C	5000	12	60,0	94,7		480,0	757,6
				სულ q=	3750,3კგ		სულ Q=	30002,6

ლითონის წონა Q= 30002,6

B25 კლასის ბეტონის მოცულობა V= 197,2 მ³

ფორმატი Format	A3
	თბილისი 2024 წ. Tbilisi 2024
ფაილის სახელი File name	File name.dwg
დაკვეთა # Order	
შენიშვნები / Notes:	

დამკვეთი / Client

შპს „ჯორჯიან შრიფერთი ინვესტმენტ"

ობიექტის მისამართი / Site address

ქ.თბილისი ბარბარე ბაირამაშვილის ქ.№34

პროექტის სახელწოდება / Project name

მრავალბინიანი საცხოვრებელი სახლი

პოზიცია Position	სახელი Name	ხელმოწერა Signature
მთ. ინჟინერი Ceif engineer	ქ. ოდიშვილი K. Odishvili	
შეასრულა Draw	მ.ხარებაშვილი M. Kharebashvili	
შეასრულა Draw	ჯ. ხუციშვილი J. khutsishvili	
შეამოწმა Checked	ქ. ოდიშვილი K. Odishvili	

KONEX
კონექსი

მისამართი / Address

საქართველო, ქ. თბილისი, ელ.მინდელის ქ.№3
3 El. Mindeli Str,Tbilisi,Georgia.
ტელ. / Tel.
+(995 32) 253 76 98

E-mail: info@konex.ge
Web: www.konex.ge

ნახაზი / Drwg

ჭრილი 1-1; 2-2; 3-3; რიბელებში დამატებითი ღერების მოწყობის ნახაზი; მასალის სპეციფიკაცია რიბელებზე

მასშტაბი/Scale	თარიღი/Date issue	Layout
	21.03.2024	

სტადია Stage	ფურცელი Page	ფურცლები Pages	რევიზია Revision
	კ-35		

სვეტების მარკირების გეგმა -3.00÷25.19. ნიშნულზე
მ.1/100

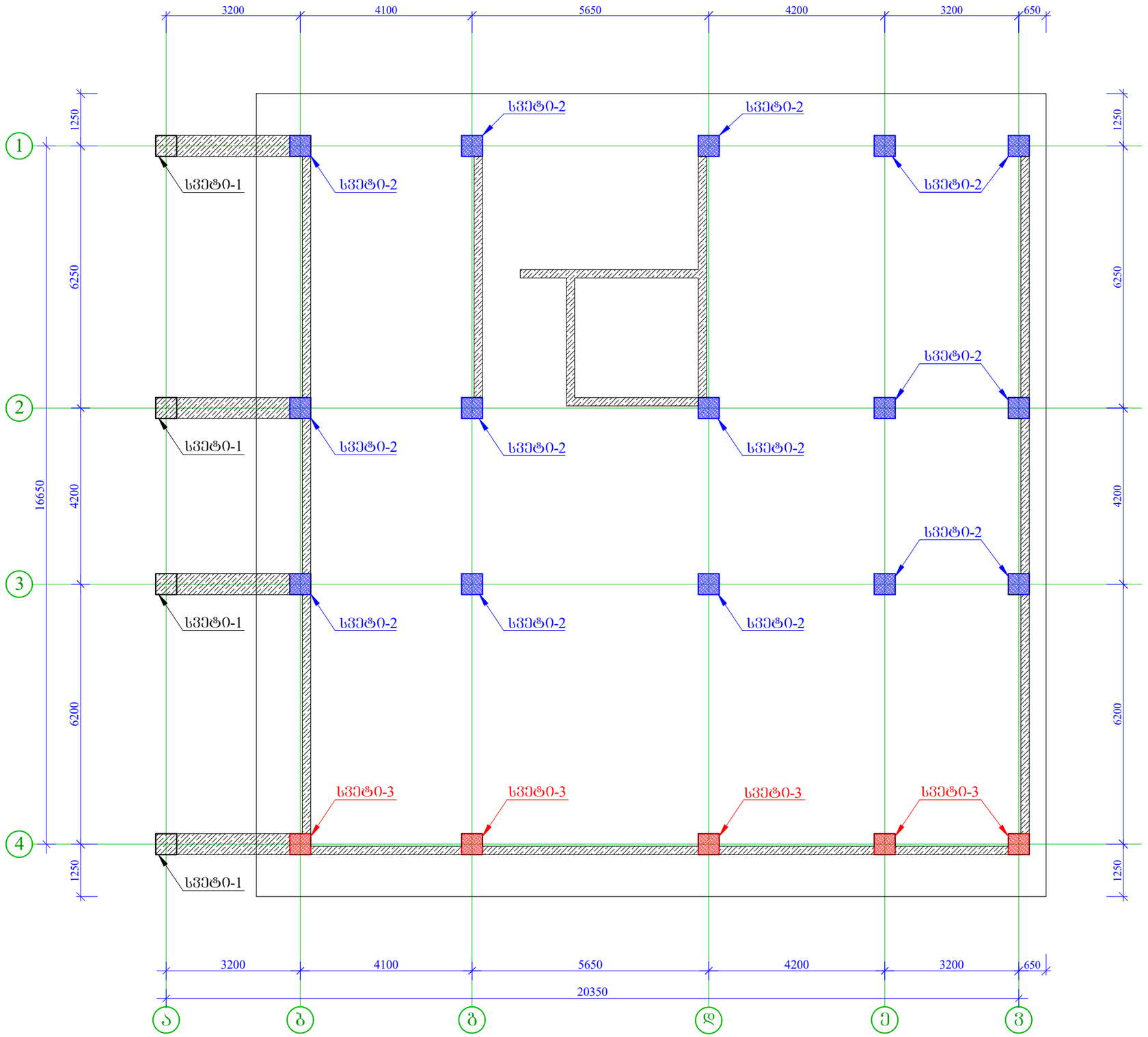

ფორმატი Format	A3
	თბილისი 2024 წ. Tbilisi 2024
ფაილის სახელი File name	File name.dwg
დაკვეთა # Order	
შენიშვნები / Notes:	

დამკვეთი / Client

შპს „ჯორჯიან ფროფერთი ინვესტმენტ"

ობიექტის მისამართი / Site address

ქ.თბილისი ბარბარე ბაირამაშვილის ქ.№34

პროექტის სახელწოდება / Project name

მრავალბინიანი საცხოვრებელი სახლი

თანამდებობა Position	გვარი Name	ხელმოწერა Signature
მთ. ინჟინერი Ceif engineer	ა. ოდიშვილი K. Odishvili	
შეასრულა Draw	მ.ხარებაშვილი M. Kharebashvili	
შეასრულა Draw	ჯ. ხუცისშვილი J. khutsishvili	
შეამოწმა Checked	ა. ოდიშვილი K. Odishvili	

KONEX
კონექსი

მისამართი / Address

საქართველო, ქ. თბილისი, ელ.მინდელის ქ.№3
3 El. Mindeli Str,Tbilisi,Georgia.
ტელ. / Tel.
+(995 32) 253 76 98

E-mail: info@konex.ge
Web: www.konex.ge

ნახაზი / Drwg

სვეტების მარკირების გეგმა -3.00 ნიშნულზე

მასშტაბი/Scale	თარიღი/Date issue	Layout
	21.03.2024	

სტადია Stage	ფურცელი Page	ფურცლები Pages	რევიზია Revision
	პ-36		

სვეტი-1
მ. 1/60

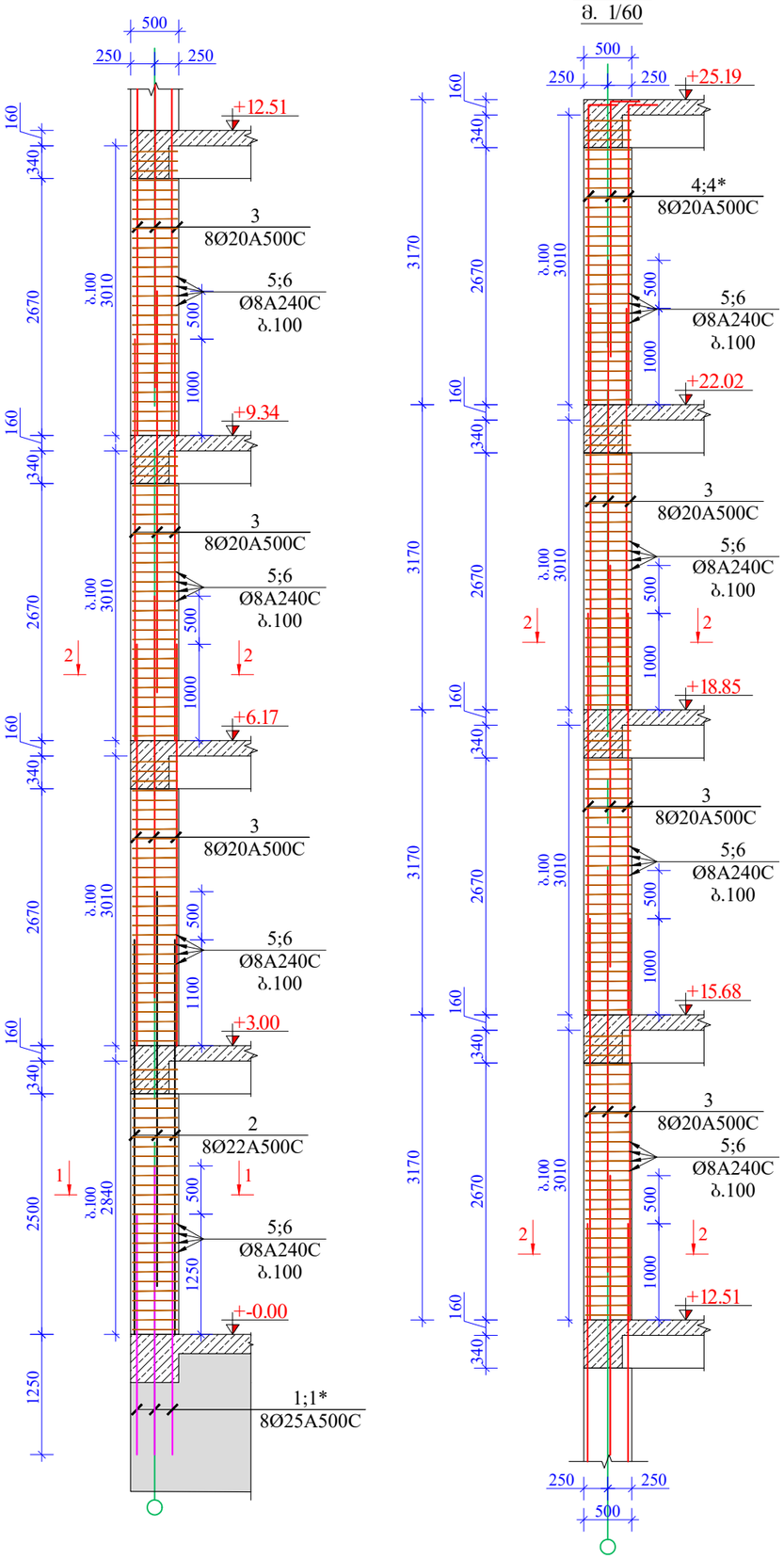

ჭრილი 1-1
მ. 1:10

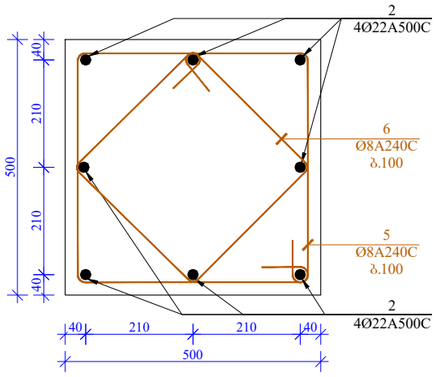

ჭრილი 2-2
მ. 1:10

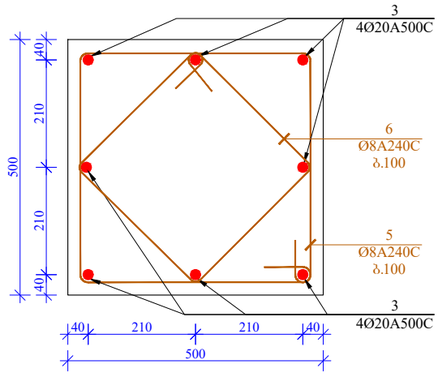

პოზ. 5

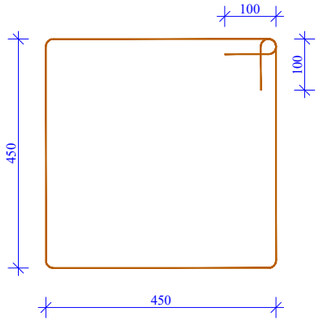

პოზ. 6

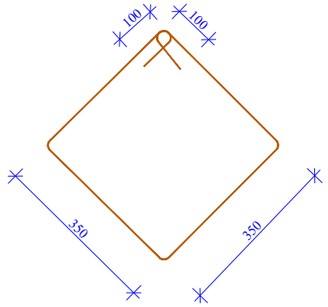

პოზ. 1

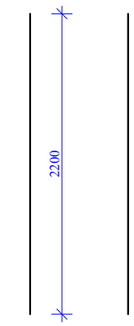

პოზ. 1*

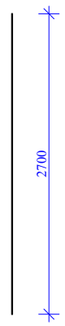

პოზ. 4

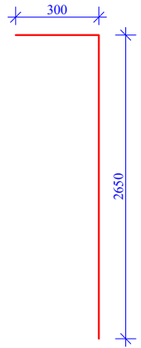

პოზ. 4*

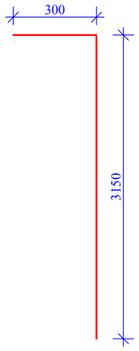

მასალის სპეციფიკაცია სვეტი 1-ზე

პოზ. №	დიამეტრი და კლასი Φ მმ	სიგრძე L მმ	რაოდენობა n	სიგრძე Lxn მ	წონა q კგ	რაოდენობა N	სიგრძე LxN მ	წონა QxN კგ
1	Ø 25 A500C	3000	4	12,0	46,2	4	48,0	185,0
1*	Ø 25 A500C	2500	4	10,0	38,5		40,0	154,1
2	Ø 22 A500C	4100	8	32,8	97,9		131,2	391,5
3	Ø 20 A500C	4170	48	200,2	493,6		800,6	1974,4
4	Ø 20 A500C	2950	4	11,8	29,1		47,2	116,4
4*	Ø 20 A500C	3450	4	13,8	34,0		55,2	136,1
5	Ø 8 A240C	2000	238	476,0	187,8		1904,0	751,3
6	Ø 8 A240C	1600	238	380,8	150,3		1523,2	601,0
				სულ q=	1077,4კგ		სულ Q=	4309,8

ლითონის წონა (კგ) Q= 4309,8

B 25 კლასის ბეტონის მოცულობა V= 21,2 მ³

ფორმატი Format	A3
თბილისი 2024 წ. Tbilisi 2024	
ფაილის სახელი File name	File name.dwg
დაკვეთა # Order	
შენიშვნები / Notes:	

დამკვეთი / Client

შპს „ჯორჯიან ფროფერთი ინვესტმენტ"

ობიექტის მისამართი / Site address

ქ.თბილისი ბარბარე ბაირამაშვილის ქ.№34

პროექტის სახელწოდება / Project name

მრავალბინიანი საცხოვრებელი სახლი

პოზიცია Position	გვარი Name	ხელმოწერა Signature
მთ. ინჟინერი Ceif engineer	ა. ოდიშვილი K. Odishvili	
შეასრულა Draw	მ.ხარებაშვილი M. Kharebashvili	
შეასრულა Draw	ჯ. ხუცისშვილი J. khutsishvili	
შეამოწმა Checked	ა. ოდიშვილი K. Odishvili	

KONEX
კონექსი

მისამართი / Address

საქართველო, ქ. თბილისი, ელ.მინდელის ქ.№3
3 El. Mindeli Str,Tbilisi,Georgia.
ტელ. / Tel.
+(995 32) 253 76 98

E-mail: info@konex.ge
Web: www.konex.ge

ნახაზი / Drwg

სვეტი-1-ის არმირების ნახაზი

მასშტაბი/Scale	თარიღი/Date issue	Layout
	21.03.2024	

სტადია Stage	ფურცელი Page	ფურცლები Pages	რევიზია Revision
	ა-37		

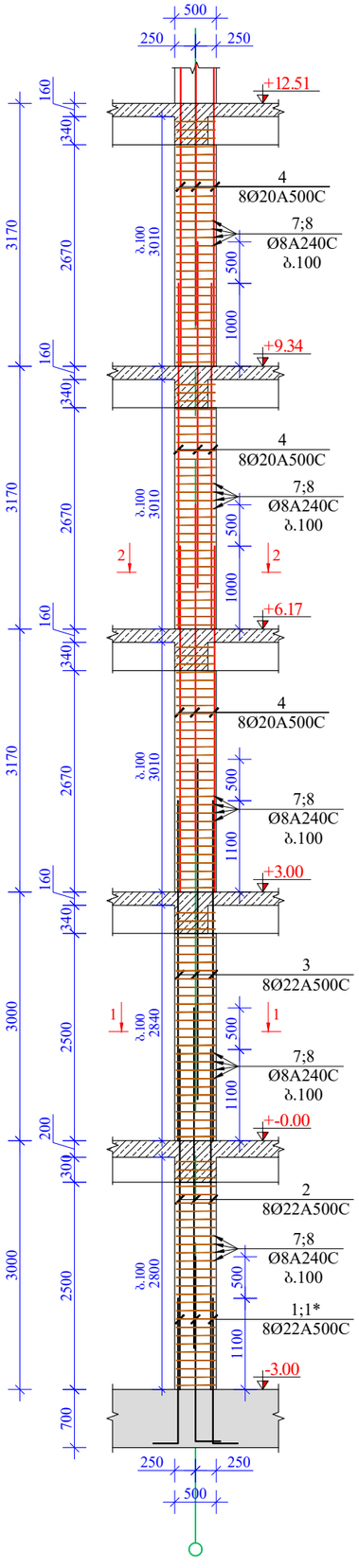

სვეტი-2
მ. 1/70

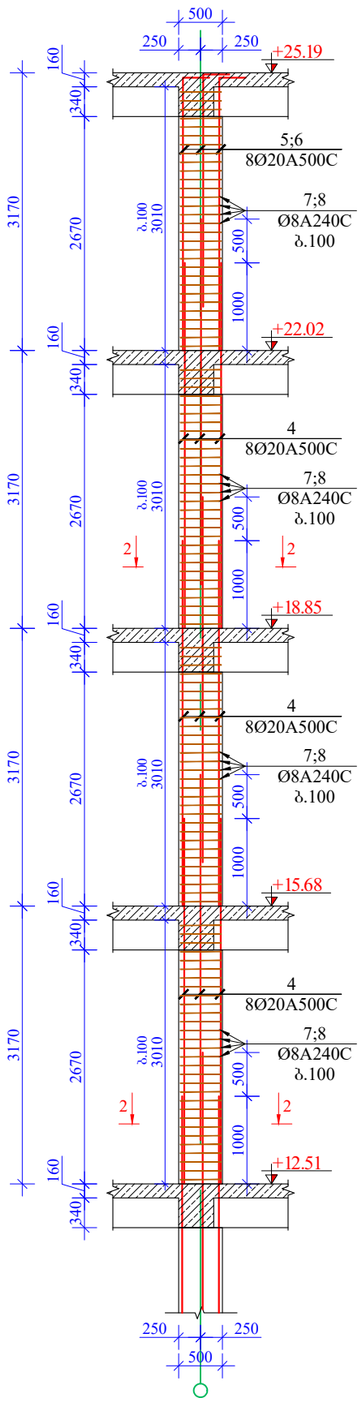

ჭრილი 1-1
მ. 1:10

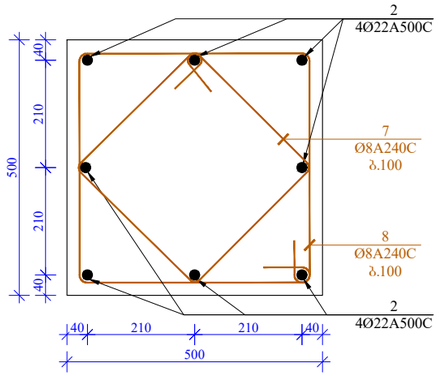

ჭრილი 2-2
მ. 1:10

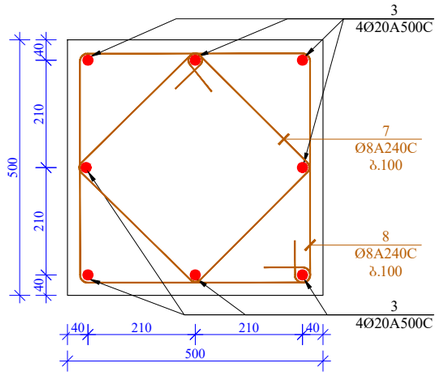

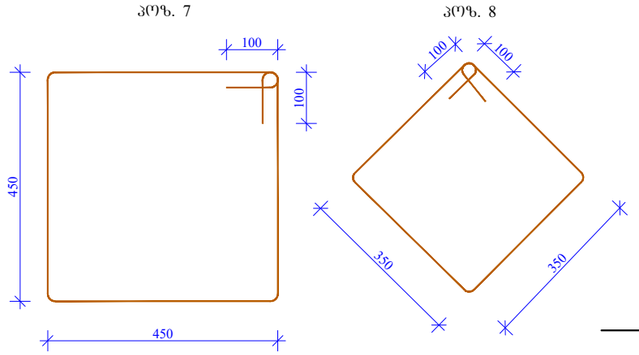

მასალის სპეციფიკაცია სვეტი 2-ზე

პოზ. №	დიამეტრი და კლასი Ø მმ			სიგრძე L მმ	რაოდენობა n	სიგრძე Lxn მ	წონა q კგ	რაოდენობა N	სიგრძე LxN მ	წონა QxN კგ
1	Ø	22	A500C	2050	4	8,2	24,5		123,0	367,0
1*	Ø	22	A500C	2550	4	10,2	30,4		153,0	456,5
2	Ø	22	A500C	4100	8	32,8	97,9		492,0	1468,1
3	Ø	22	A500C	4100	8	32,8	97,9		492,0	1468,1
4	Ø	20	A500C	4170	48	200,2	493,6	15	3002,4	7404,2
5	Ø	20	A500C	2950	4	11,8	29,1		177,0	436,5
6	Ø	20	A500C	3450	4	13,8	34,0		207,0	510,5
7	Ø	8	A240C	2000	266	532,0	209,9		7980,0	3148,7
8	Ø	8	A240C	1600	266	425,6	167,9		6384,0	2519,0
						სულ q=	1185,2კგ		სულ Q=	17778

ლითონის წონა (კგ) Q= 17778,5

B 25 კლასის ბეტონის მოცულობა V= 88,95 მ³

ფორმატი Format	A3
	თბილისი 2024 წ. Tbilisi 2024
ფაილის სახელი File name	File name.dwg
დაკვეთა # Order	
შენიშვნები / Notes:	

დამკვეთი / Client

შპს „ჯორჯიან ფროფერთი ინვესტმენტ"

ობიექტის მისამართი / Site address

ქ.თბილისი ბარბარე ბაირამაშვილის ქ.№34

პროექტის სახელწოდება / Project name

მრავალბინიანი საცხოვრებელი სახლი

თანამდებობა Position	გვარი Name	ხელმოწერა Signature
მთ. ინჟინერი Ceif engineer	პ. ოდიშვილი K. Odishvili	
შეასრულა Draw	მ.ხარებაშვილი M. Kharebashvili	
შეასრულა Draw	ჯ. ხუციშვილი J. khutsishvili	
შეამოწმა Checked	პ. ოდიშვილი K. Odishvili	

KONEX
კონექსი

მისამართი / Address

საქართველო, ქ. თბილისი, ელ.მინდელის ქ.№3
3 El. Mindeli Str,Tbilisi,Georgia.
ტელ. / Tel.
+(995 32) 253 76 98

E-mail: info@konex.ge
Web: www.konex.ge

ნახაზი / Drwg

სვეტი-2-ის არმირების ნახაზი

მასშტაბი/Scale	თარიღი/Date issue	Layout
	21.03.2024	

სტადია Stage	ფურცელი Page	ფურცლები Pages	რევიზია Revision
	კ-38		

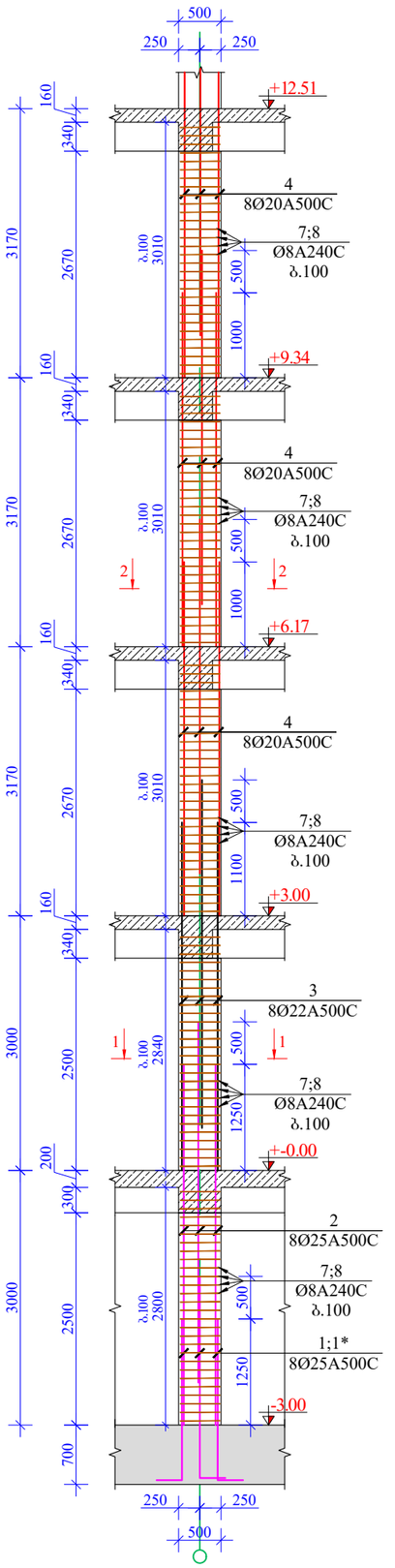

სვეტი-3
მ. 1/70

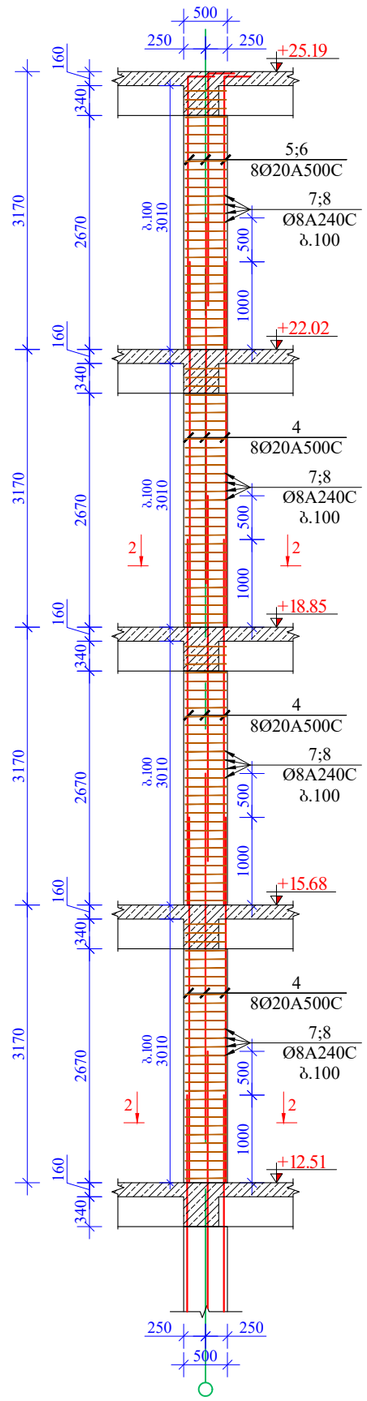

ჭრილი 1-1
მ. 1:10

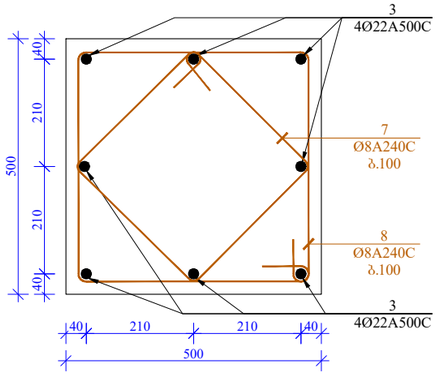

ჭრილი 2-2
მ. 1:10

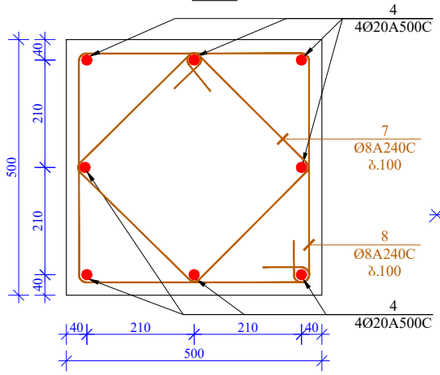

პოზ. 7

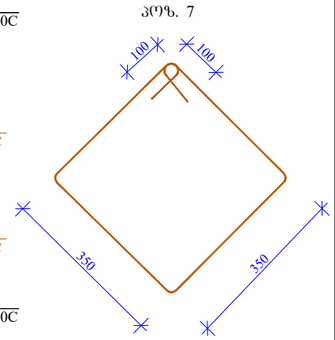

პოზ. 1

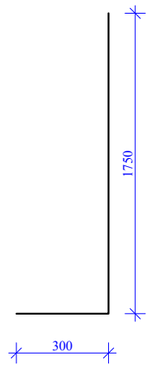

პოზ. 1*

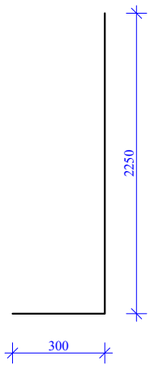

პოზ. 5

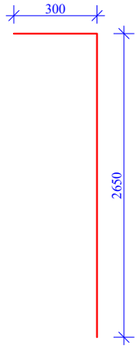

პოზ. 6

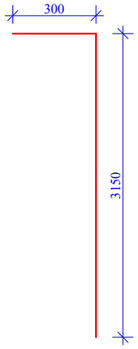

პოზ. 8

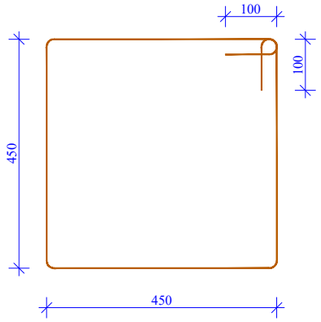

მასალის სპეციფიკაცია სვეტი 3-ზე

პოზ. №	დიამეტრი და კლასი Ф мм	სიგრძე L мм	რაოდენობა n	სიგრძე Lxn მ	წონა q კგ	რაოდენობა N	სიგრძე LxN მ	წონა QxN კგ
1	Ø 25 A500C	2200	4	8,8	33,9		44,0	169,5
1*	Ø 25 A500C	2700	4	10,8	41,6		54,0	208,1
2	Ø 25 A500C	4250	8	34,0	131,0		170,0	655,1
3	Ø 22 A500C	4100	8	32,8	97,9		164,0	489,4
4	Ø 20 A500C	4170	48	200,2	493,6	5	1000,8	2468,1
5	Ø 20 A500C	2950	4	11,8	29,1		59,0	145,5
6	Ø 20 A500C	3450	4	13,8	34,0		69,0	170,2
7	Ø 8 A240C	2000	266	532,0	209,9		2660,0	1049,6
8	Ø 8 A240C	1600	266	425,6	167,9		2128,0	839,7
				სულ q=	1238,9კბ		სულ Q=	6195,0

ლითონის წონა (კბ) Q= 6195,0

B 25 კლასის ბეტონის მოცულობა V= 29,65 მ³

ფორმატი Format	A3
თბილისი 2024 წ. Tbilisi 2024	
ფაილის სახელი File name	File name.dwg
დაკვეთა # Order	
შენიშვნები / Notes:	

დამკვეთი / Client

შპს „ჯორჯიან ფროფერთი ინვესტმენტ"

ობიექტის მისამართი / Site address

ქ.თბილისი ბარბარე ბაირამაშვილის ქ.№34

პროექტის სახელწოდება / Project name

მრავალბინიანი საცხოვრებელი სახლი

თანამდებობა Position	გვარი Name	ხელმოწერა Signature
მთ. ინჟინერი Ceif engineer	ჯ. ოდიშვილი K. Odishvili	
შეასრულა Draw	მ.ხარებაშვილი M. Kharebashvili	
შეასრულა Draw	ჯ. ხუცისვილი J. khutsishvili	
შეამოწმა Checked	ჯ. ოდიშვილი K. Odishvili	

KONEX
კონექსი

მისამართი / Address

საქართველო, ქ. თბილისი, ელ.მინდელის ქ.№3
3 El. Mindeli Str,Tbilisi,Georgia.
ტელ. / Tel.
+(995 32) 253 76 98

E-mail: info@konex.ge
Web: www.konex.ge

ნახაზი / Drwg

სვეტი-3ის არმირების ნახაზი

მასშტაბი/Scale	თარიღი/Date issue	Layout
	21.03.2024	

სტადია Stage	ფურცელი Page	ფურცლები Pages	რევიზია Revision
	ა-39		

სიხისტის ბირთვის არმირების ნახაზი
+−0.00 −:− +3.00 ნიშნულებს შორის
მ.1:30

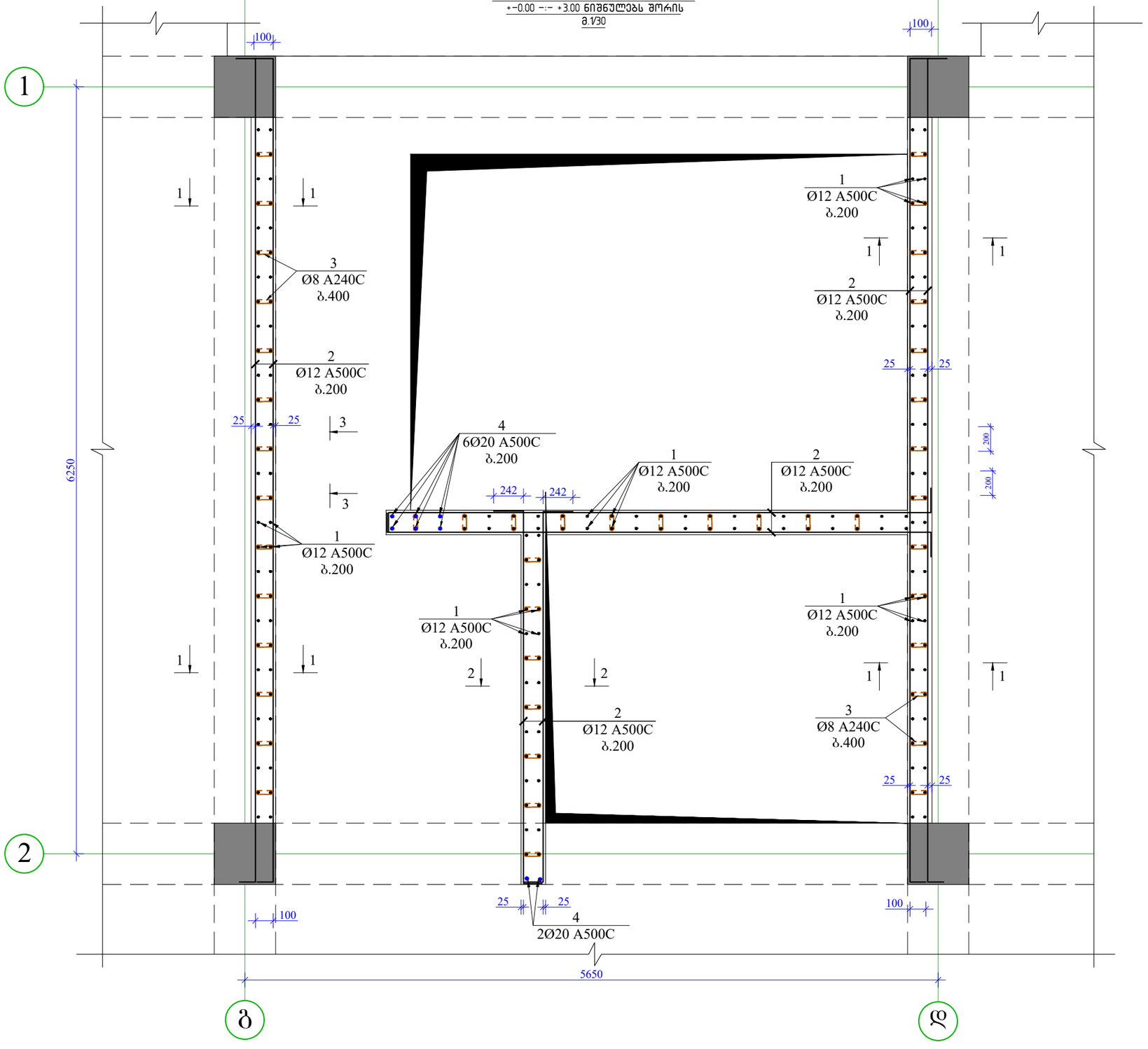

ფორმატი Format	A3
	თბილისი 2024 წ. Tbilisi 2024
ფაილის სახელი File name	File name.dwg
დაკვეთა # Order	
შენიშვნები / Notes:	

დამკვეთი / Client

შპს „ჯორჯიან ფროფერთი ინვესტმენტ"

ობიექტის მისამართი / Site address

ქ.თბილისი ბარბარე ბაირამაშვილის ქ.№34

პროექტის სახელწოდება / Project name

მრავალბინიანი საცხოვრებელი სახლი

თანამდებობა Position	გვარი Name	ხელმოწერა Signature
მთ. ინჟინერი Ceif engineer	ა. ოდიშვილი K. Odishvili	
შეასრულა Draw	მ.ხარებაშვილი M. Kharebashvili	
შეასრულა Draw	ჯ. ხუციშვილი J. khutsishvili	
შეამოწმა Checked	ა. ოდიშვილი K. Odishvili	

KONEX
კონექსი

მისამართი / Address

საქართველო, ქ. თბილისი, ელ.მინდელის ქ.№3
3 El. Mindeli Str,Tbilisi,Georgia.
ტელ. / Tel.
+(995 32) 253 76 98

E-mail: info@konex.ge
Web: www.konex.ge

ნახაზი / Drwg

სიხისტის ბირთვის არმირების ნახაზი
+−0.00 −:− +3.00 ნიშნულებს შორის

მასშტაბი/Scale	თარიღი/Date issue	Layout
	21.03.2024	

სტადია Stage	ფურცელი Page	ფურცლები Pages	რევიზია Revision
	კ-40		

ჭრილი 1-1
მ. 1/25

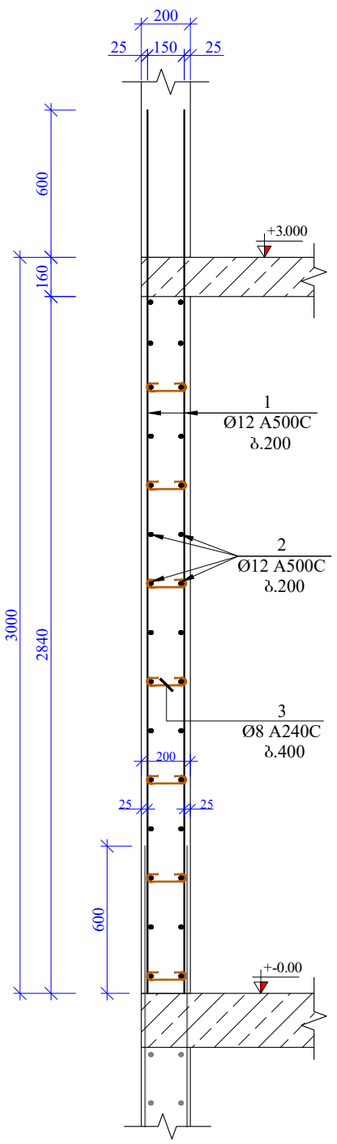

ჭრილი 2-2
მ. 1/25

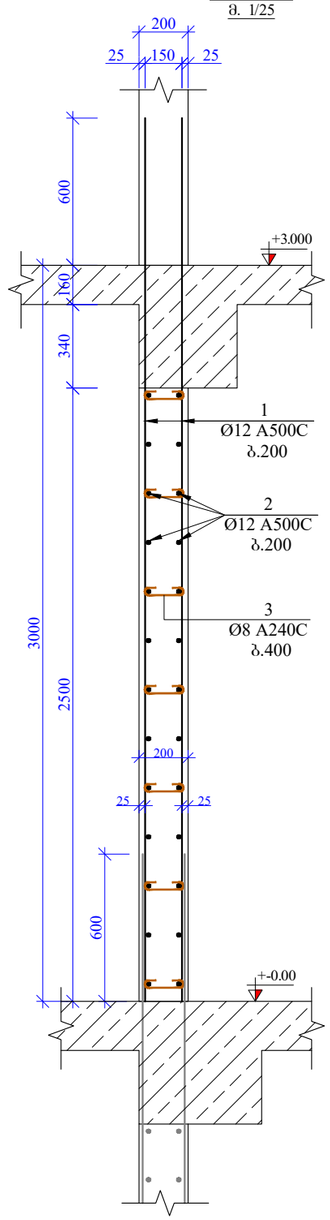

ჭრილი 3-3
მ. 1/25

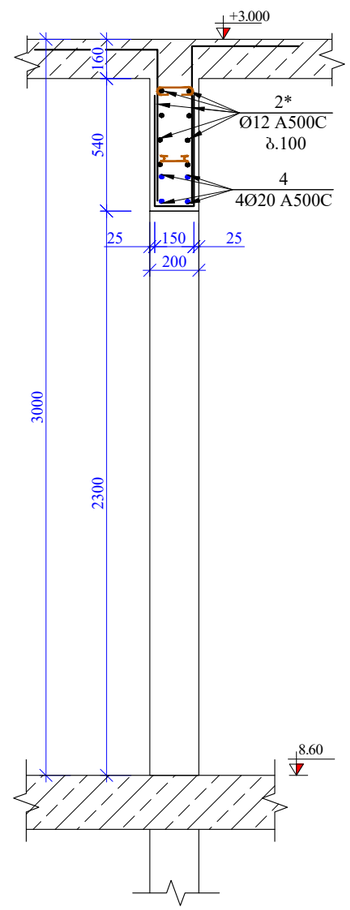

მასალის სპეციფიკაცია სიხისტის ბირთვზე (+-0,00-:-+3,00 ნიშნულებს შორის)

პოზ. №	დიამეტრი და კლასი Ф მმ	სიგრძე L მმ	რაოდენობა n	სიგრძე Lxn მ	წონა q კგ	რაოდენობა N	სიგრძე LxN მ	წონა QxN კგ
1	Ø 12 A500C	3600	182	655,2	581,7	1	655,2	581,7
2	Ø 12 A500C	670000	1	670,0	594,8		670,0	594,8
3	Ø 8 A240C	300	360	108,0	42,6		108,0	42,6
4	Ø 20 A500C	4000	12	48,0	118,4		48,0	118,4
				სულ q=	1337,4კგ		სულ Q=	1337,5
ლითონის წონა (კგ) Q=				1337,5				

ფორმატი Format	A3
თბილისი 2024 წ. Tbilisi 2024	
ფაილის სახელი File name	File name.dwg
დაკვეთა # Order	
შენიშვნები / Notes:	

დამკვეთი / Client

შპს „ჯორჯიან ფროფერთი ინვესტმენტ"

ობიექტის მისამართი / Site address

ქ.თბილისი ბარბარე ბაირამაშვილის ქ.№34

პროექტის სახელწოდება / Project name

მრავალბინიანი საცხოვრებელი სახლი

თანამდებობა Position	გვარი Name	ხელმოწერა Signature
მთ. ინჟინერი Ceif engineer	კ. ოდიშვილი K. Odishvili	
შეასრულა Draw	მ.ხარებაშვილი M. Kharebashvili	
შეასრულა Draw	ჯ. ხუცისშვილი J. khutsishvili	
შეამოწმა Checked	კ. ოდიშვილი K. Odishvili	

KONEX
კონექსი

მისამართი / Address

საქართველო, ქ. თბილისი, ელ.მინდელის ქ.№3
3 El. Mindeli Str,Tbilisi,Georgia.
ტელ. / Tel.
+(995 32) 253 76 98

E-mail: info@konex.ge
Web: www.konex.ge

ნახაზი / Drwg

ჭრილი 1-1; 2-2; 3-3; მასალის სპეციფიკაცია სიხისტის ბირთვზე

მასშტაბი/Scale	თარიღი/Date issue	Layout
	21.03.2024	

სტადია Stage	ფურცელი Page	ფურცლები Pages	რევიზია Revision
	კ-41		

სიხისტის ბირთვის არმირების ნახაზი
+3.00 –:– +25.19 ნიშნულებს შორის
მ.1/30

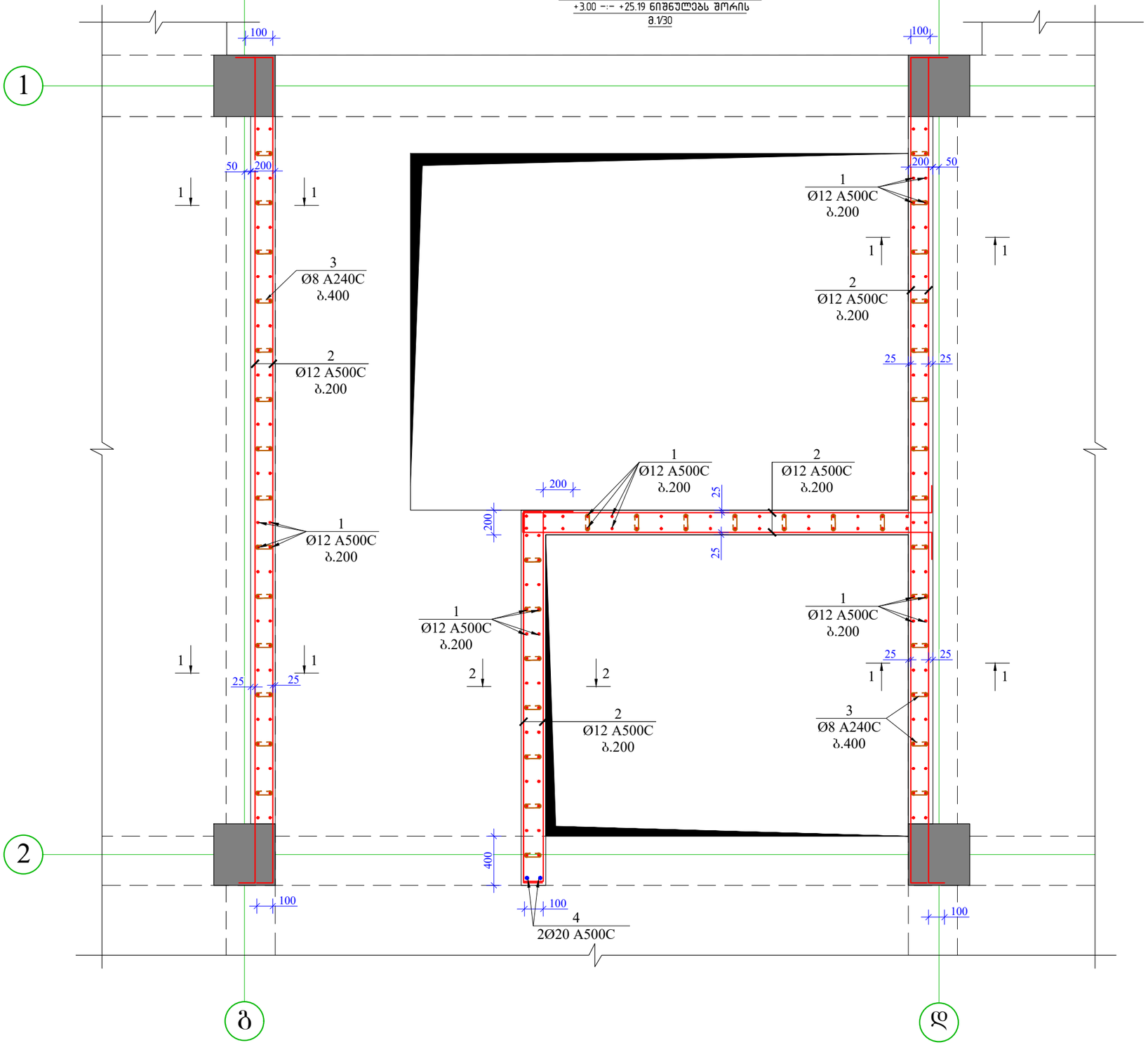

ფორმატი Format	A3
	თბილისი 2024 წ. Tbilisi 2024
ფაილის სახელი File name	File name.dwg
დაკვეთა # Order	
შენიშვნები / Notes:	

დამკვეთი / Client
შპს „ჯორჯიან ფროფერთი ინვესტმენტ"

ობიექტის მისამართი / Site address
ქ.თბილისი ბარბარე ბაირამაშვილის ქ.№34

პროექტის სახელწოდება / Project name
მრავალბინიანი საცხოვრებელი სახლი

თანამდებობა Position	გვარი Name	ხელმოწერა Signature
მთ. ინჟინერი Ceif engineer	პ. ოდიშვილი K. Odishvili	
შეასრულა Draw	მ.ხარებაშვილი M. Kharebashvili	
შეასრულა Draw	ჯ. ხუციშვილი J. khutsishvili	
შეამოწმა Checked	პ. ოდიშვილი K. Odishvili	

KONEX
კონექსი

მისამართი / Address
საქართველო, ქ. თბილისი, ელ.მინდელის ქ.№3
3 El. Mindeli Str,Tbilisi,Georgia.
ტელ. / Tel.
+(995 32) 253 76 98
E-mail: info@konex.ge
Web: www.konex.ge

ნახაზი / Drwg
სიხისტის ბირთვის არმირების ნახაზი
+3.00 –:– +25.19 ნიშნულებს შორის

მასშტაბი/Scale	თარიღი/Date issue	Layout
	21.03.2024	

სტადია Stage	ფურცელი Page	ფურცლები Pages	რევიზია Revision
	კ-42		

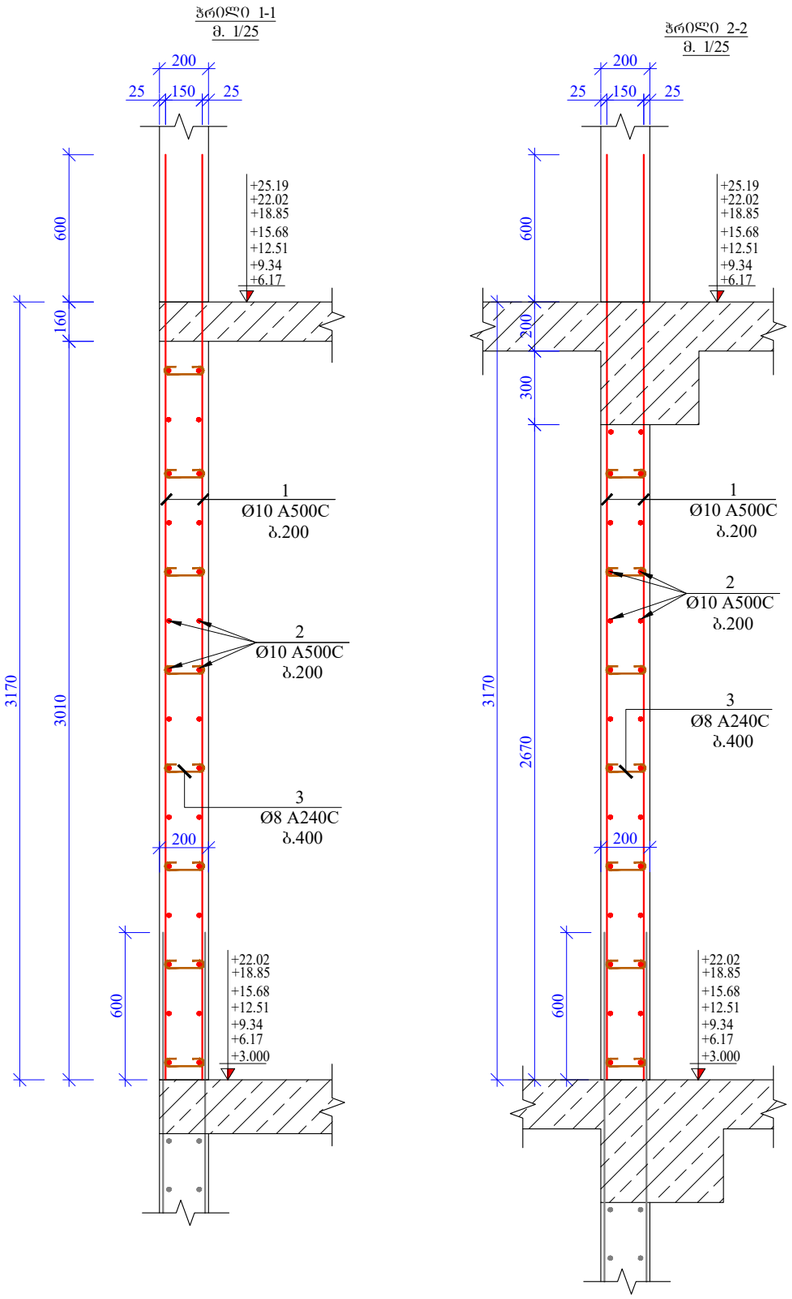

მასალის სპეციფიკაცია სიხისტის ბირთვზე (+3,00-:-+25,19 ნიშნულებს შორის)								
პოზ. №	დიამეტრი და კლასი Φ მმ	სიგრძე L მმ	რაოდე-ნობა n	სიგრძე Lxn მ	წონა q კგ	რაოდე-ნობა N	სიგრძე LxN მ	წონა QxN კგ
1	Ø 10 A500C	3770	182	686,1	423,0	7	4803,0	2961,1
2	Ø 10 A500C	637000	1	637,0	392,7		4459,0	2749,1
3	Ø 8 A240C	300	360	108,0	42,6		756,0	298,3
4	Ø 20 A500C	4000	2	8,0	19,7		56,0	138,1
				სულ q=	878კგ		სულ Q=	6146,6
ლითონის წონა (კგ) Q=					6146,6			
B 25 კლასის ბეტონის მოცულობა V=							64,75 მ³	

ფორმატი Format	A3
თბილისი 2024 წ. Tbilisi 2024	
ფაილის სახელი File name	File name.dwg
დაკვეთა # Order	
შენიშვნები / Notes:	

დამკვეთი / Client

შპს „ჯორჯიან ფროფერთი ინვესტმენტ"

ობიექტის მისამართი / Site address

ქ.თბილისი ბარბარე ბაირამაშვილის ქ.№34

პროექტის სახელწოდება / Project name

მრავალბინიანი საცხოვრებელი სახლი

თანამდებობა Position	გვარი Name	ხელმოწერა Signature
მთ. ინჟინერი Ceif engineer	ქ. ოდიშვილი K. Odishvili	
შეასრულა Draw	მ.ხარებაშვილი M. Kharebashvili	
შეასრულა Draw	ჯ. ხუციშვილი J. khutsishvili	
შეამოწმა Checked	ქ. ოდიშვილი K. Odishvili	

KONEX
კონექსი

მისამართი / Address

საქართველო, ქ. თბილისი, ელ.მინდელის ქ.№3
3 El. Mindeli Str,Tbilisi,Georgia.
ტელ. / Tel.
+(995 32) 253 76 98

E-mail: info@konex.ge
Web: www.konex.ge

ნახაზი / Drwg

ჭრილი 1-1; 2-2; მასალის სპეციფიკაცია სიხისტის ბირთვზე

მასშტაბი/Scale	თარიღი/Date issue	Layout
	21.03.2024	

სტადია Stage	ფურცელი Page	ფურცლები Pages	რევიზია Revision
	კ-43		

სიხისტის ბირთვის არმირების ნახაზი
+25.19 -:- +28.59 ნიშნულებს შორის
მ.1:100

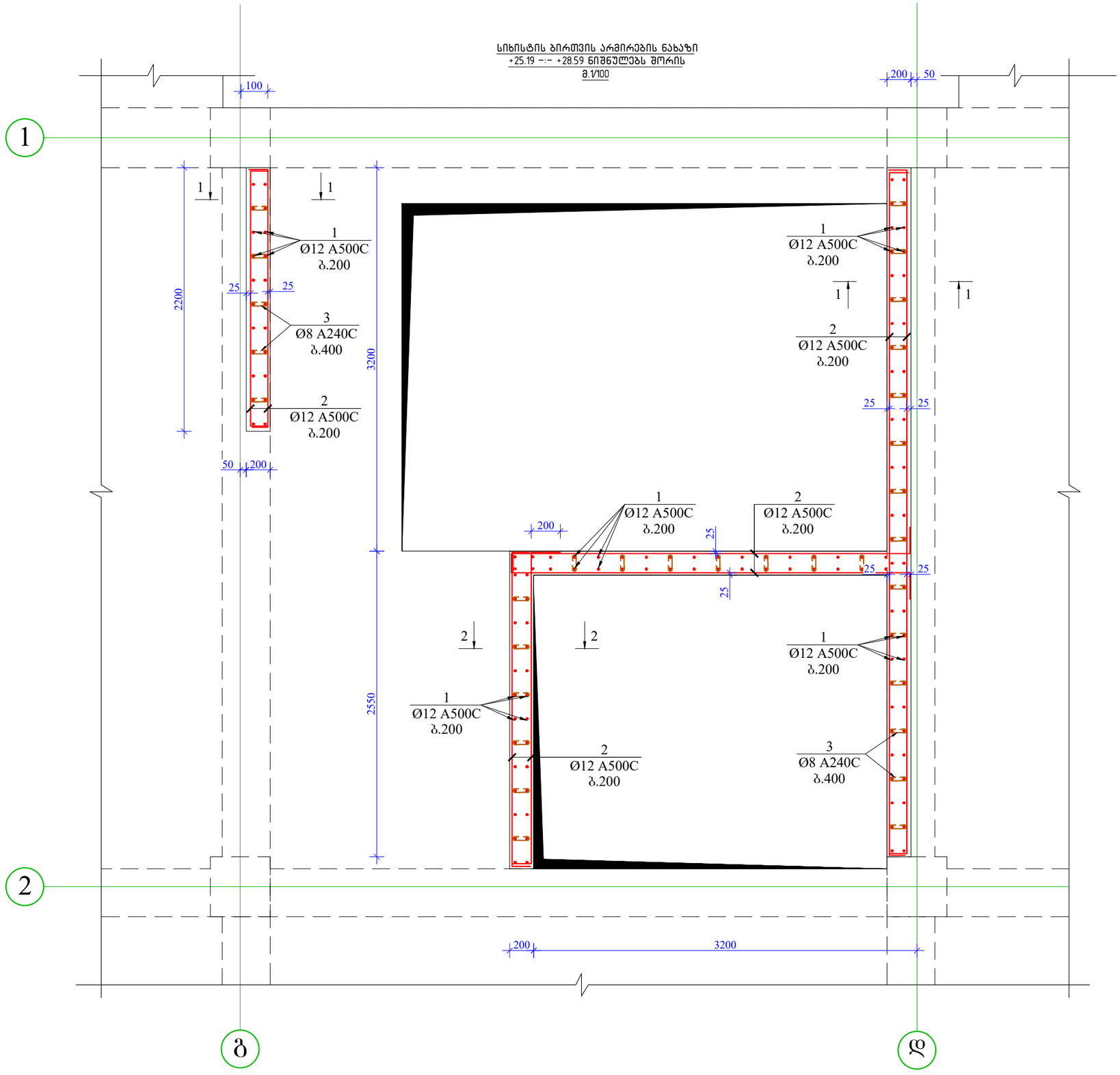

ფორმატი Format	A3
თბილისი 2024 წ. Tbilisi 2024	
ფაილის სახელი File name	File name.dwg
დაკვეთა # Order	
შენიშვნები / Notes:	

დამკვეთი / Client

შპს „ჯორჯიან შროუზერთი ინვესტმენტ"

ობიექტის მისამართი / Site address

ქ.თბილისი ბარბარე ბაირამაშვილის ქ.№34

პროექტის სახელწოდება / Project name

მრავალბინიანი საცხოვრებელი სახლი

თანამდებობა Position	გვარი Name	ხელმოწერა Signature
მთ. ინჟინერი Ceif engineer	ქ. ოდიშვილი K. Odishvili	
შეასრულა Draw	მ.ხარებაშვილი M. Kharebashvili	
შეასრულა Draw	ჯ. ხუციშვილი J. khutsishvili	
შეამოწმა Checked	ქ. ოდიშვილი K. Odishvili	

KONEX
კონექსი

მისამართი / Address

საქართველო, ქ. თბილისი, ელ.მინდელის ქ.№3
3 El. Mindeli Str,Tbilisi,Georgia.
ტელ. / Tel.
+(995 32) 253 76 98

E-mail: info@konex.ge
Web: www.konex.ge

ნახაზი / Drwg

სიხისტის ბირთვის არმირების ნახაზი
+25.19 -:- +28.59 ნიშნულებს შორის

მასშტაბი/Scale	თარიღი/Date issue	Layout
	21.03.2024	

სტადია Stage	ფურცელი Page	ფურცლები Pages	რევიზია Revision
	კ-44		

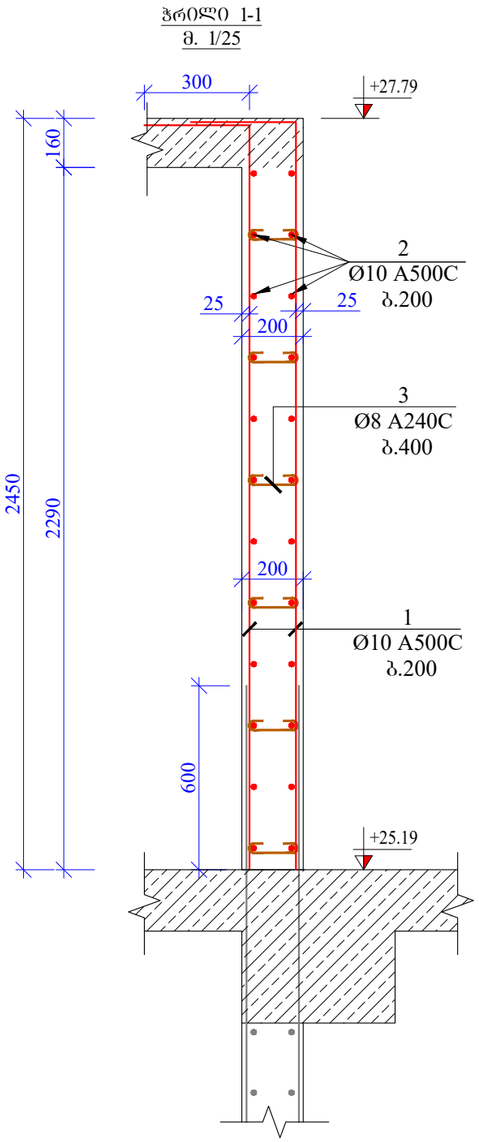

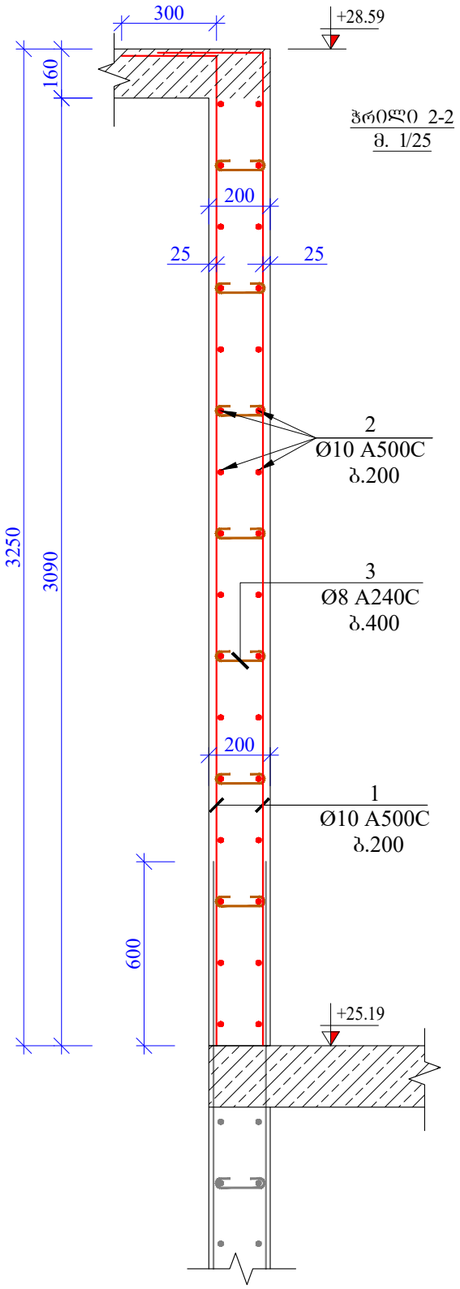

მასალის სპეციფიკაცია სიხისტის ბირთვზე (+25,19-:-+28,44 ნიშნულებს შორის)

პოზ. №	დიამეტრი და კლასი Ф მმ	სიგრძე L მმ	რაოდე-ნობა n	სიგრძე Lxn მ	წონა q კგ	რაოდე-ნობა N	სიგრძე LxN მ	წონა QxN კგ
1	Ø 10 A500C	481840	1	481,8	297,1	1	481,8	297,1
2	Ø 10 A500C	451500	1	451,5	278,4		451,5	278,4
3	Ø 8 A240C	300	220	66,0	26,0		66,0	26,0
				სულ q=	601,4კგ		სულ Q=	601,5

ლითონის წონა (კგ) Q= 601,5

B 25 კლასის ბეტონის მოცულობა V= 8,01 მ³

ფორმატი Format	A3
თბილისი 2024 წ. Tbilisi 2024	
ფაილის სახელი File name	File name.dwg
დაკვეთა # Order	
შენიშვნები / Notes:	

დამკვეთი / Client

შპს „ჯორჯიან ფროფერთი ინვესტმენტ"

ობიექტის მისამართი / Site address

ქ.თბილისი ბარბარე ბაირამაშვილის ქ.№34

პროექტის სახელწოდება / Project name

მრავალბინიანი საცხოვრებელი სახლი

თანამდებობა Position	გვარი Name	ხელმოწერა Signature
მთ. ინჟინერი Ceif engineer	ჯ. ოდიშვილი K. Odishvili	
შეასრულა Draw	მ.ხარებაშვილი M. Kharebashvili	
შეასრულა Draw	ჯ. ხუციშვილი J. khutsishvili	
შეამოწმა Checked	ჯ. ოდიშვილი K. Odishvili	

KONEX
კონექსი

მისამართი / Address

საქართველო, ქ. თბილისი, ელ.მინდელის ქ.№3
3 El. Mindeli Str,Tbilisi,Georgia.
ტელ. / Tel.
+(995 32) 253 76 98

E-mail: info@konex.ge
Web: www.konex.ge

ნახაზი / Drwg

ჭრილი 1-1; 2-2; მასალის სპეციფიკაცია სიხისტის ბირთვზე

მასშტაბი/Scale	თარიღი/Date issue	Layout
	21.03.2024	

სტადია Stage	ფურცელი Page	ფურცლები Pages	რევიზია Revision
	კ-45		

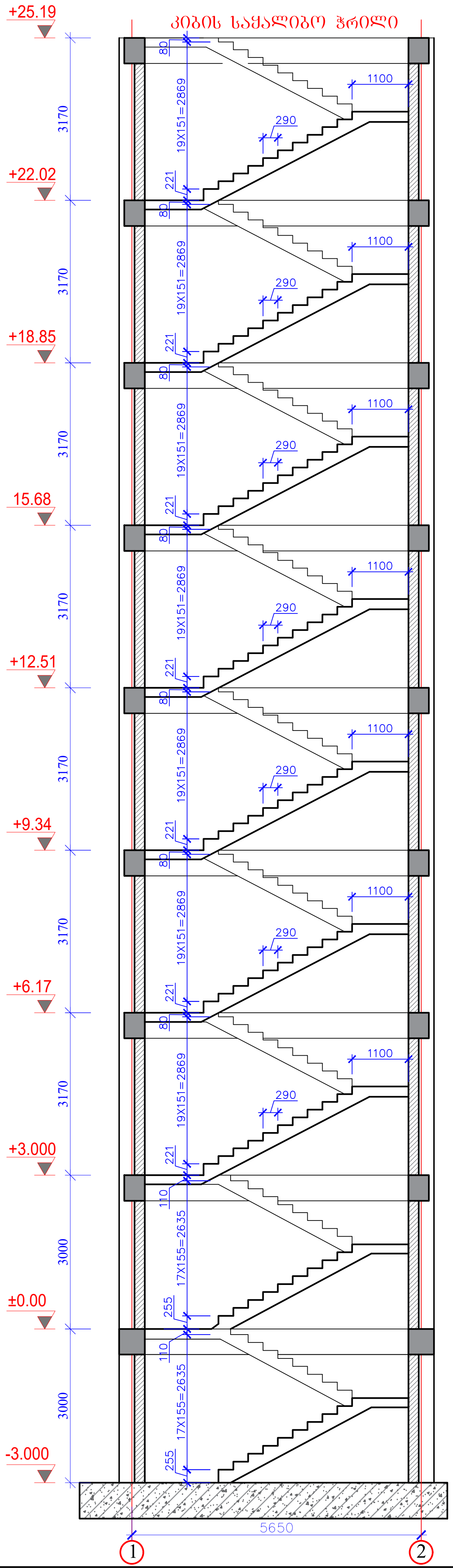

კიბის სამონტაჟო კვანძი 1

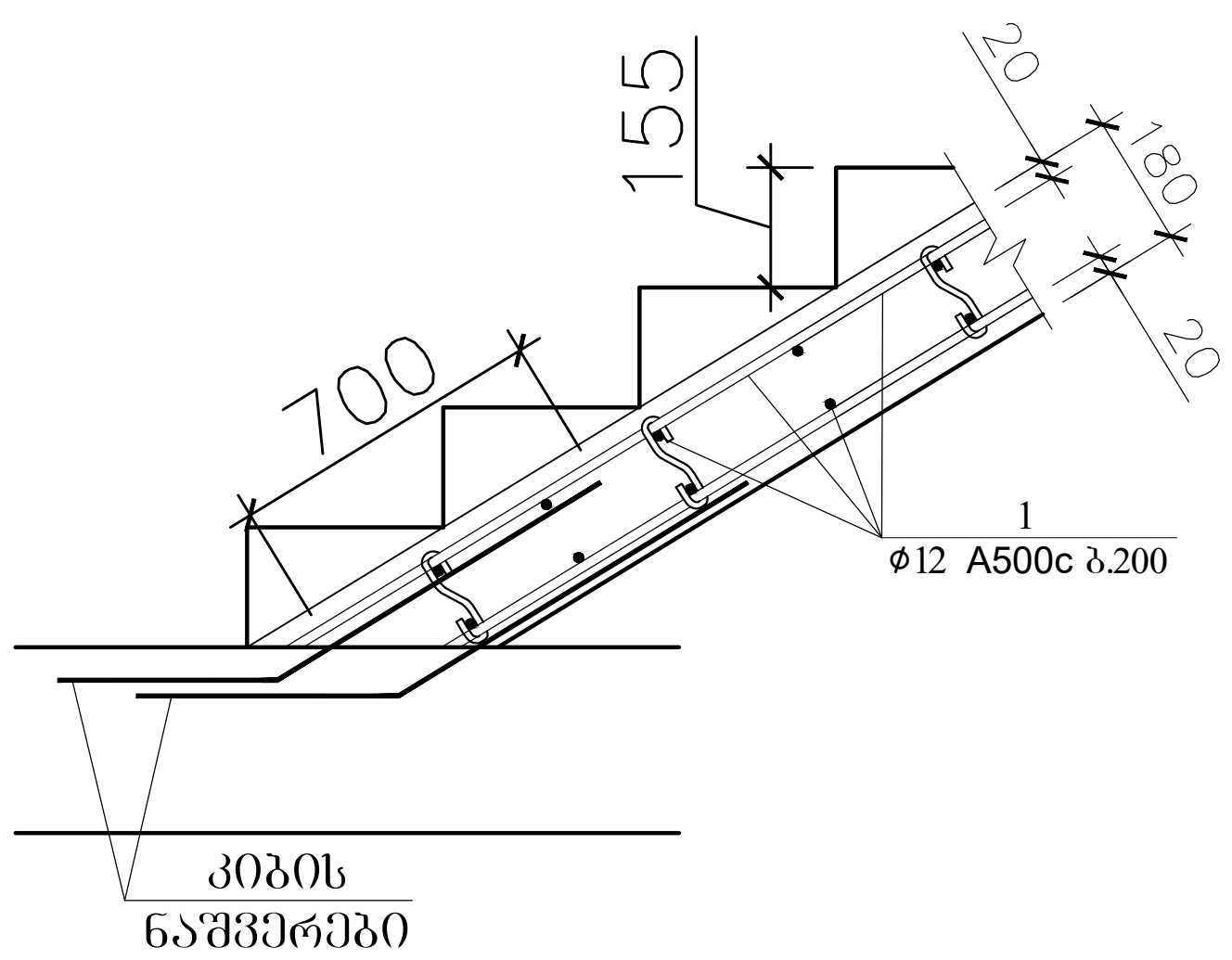

კიბის სამონტაჟო კვანძი 3
რ.ბ კედელში ჩამაგრების

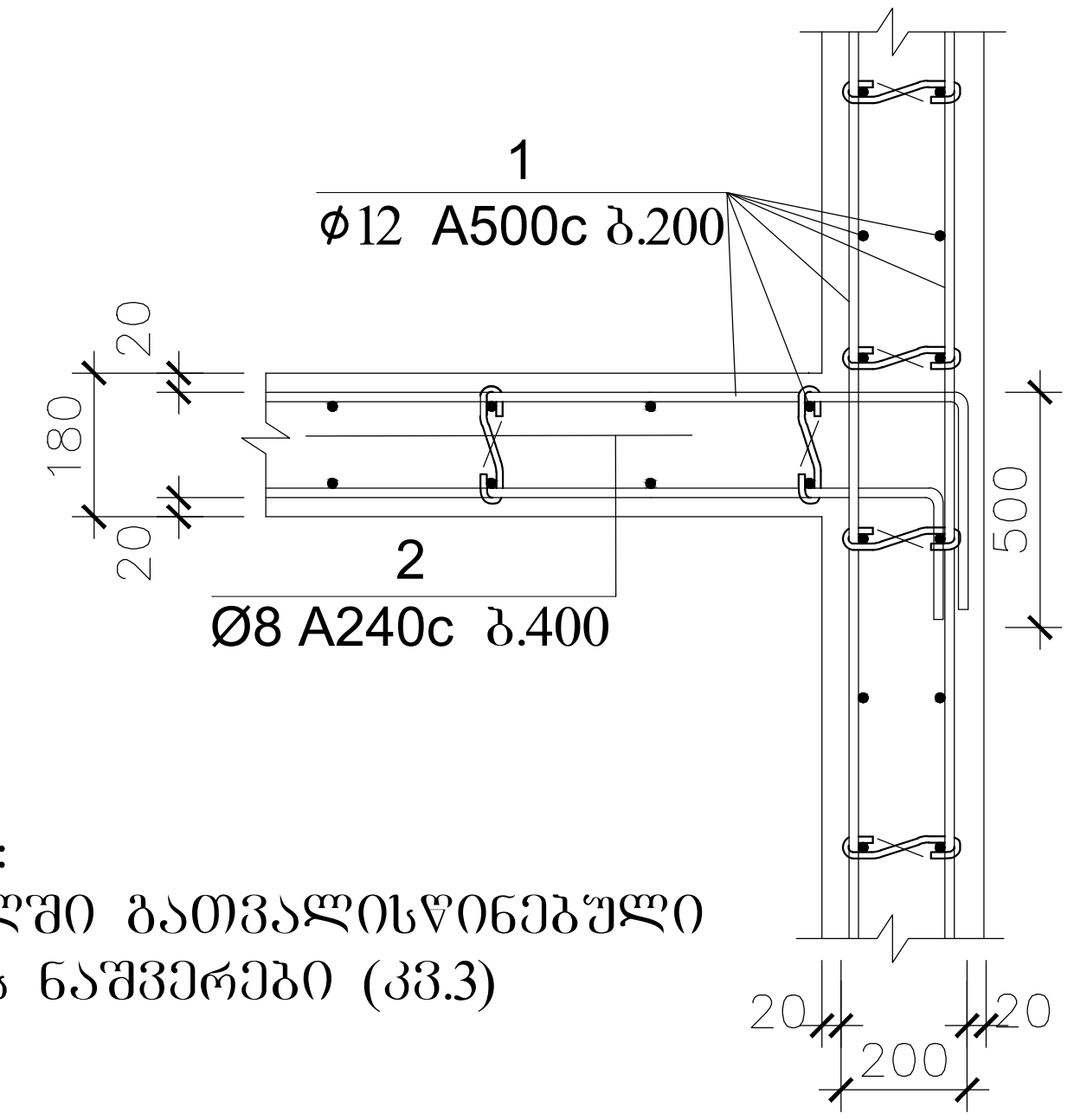

შენიშვნები:
1. რ.ბ კედელში გათვალისწინებული იქნას კიბის ნაშვერები (კვ.3)

კიბის სამონტაჟო კვანძი 2

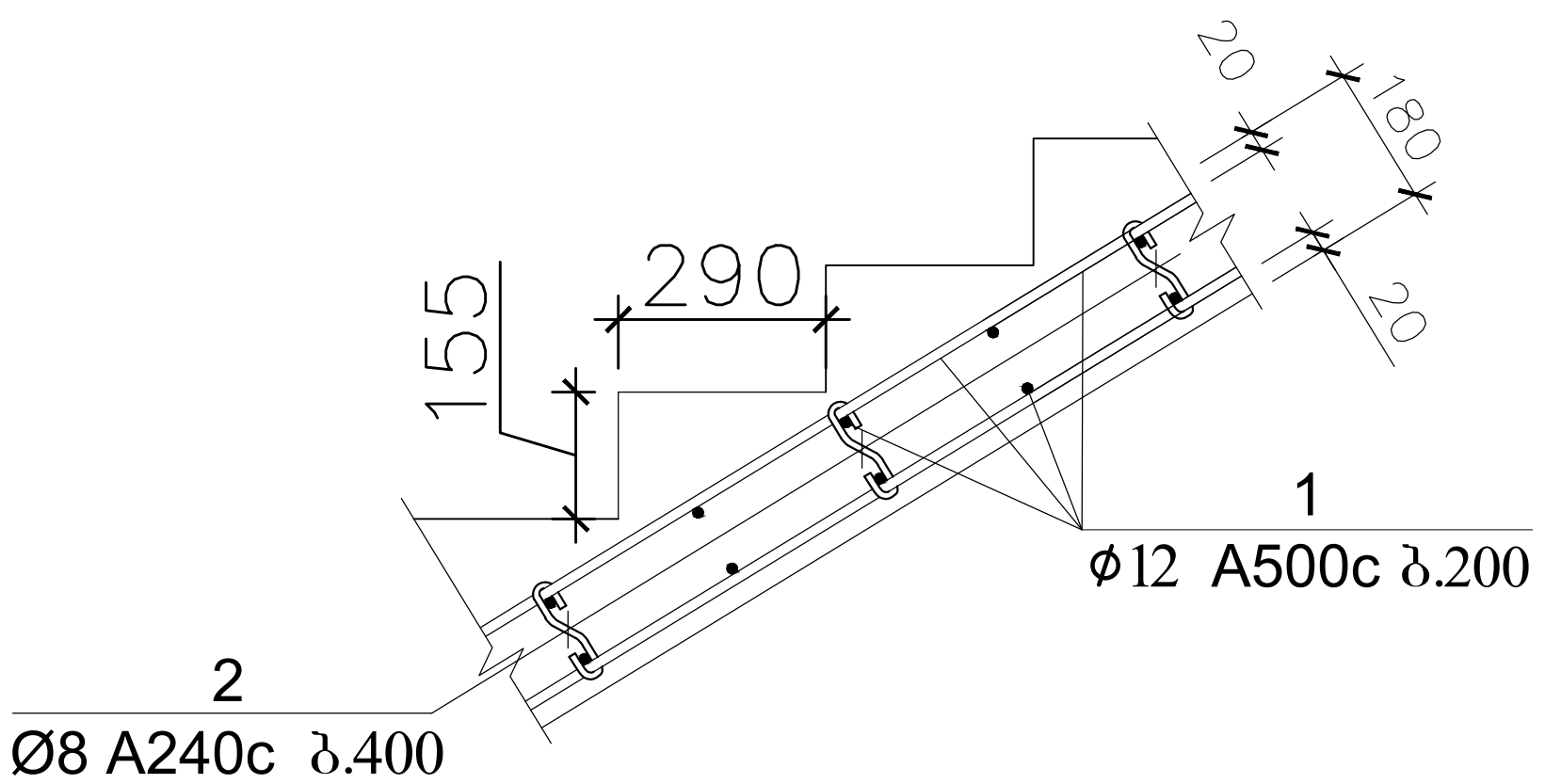

პოზ.2
L=320

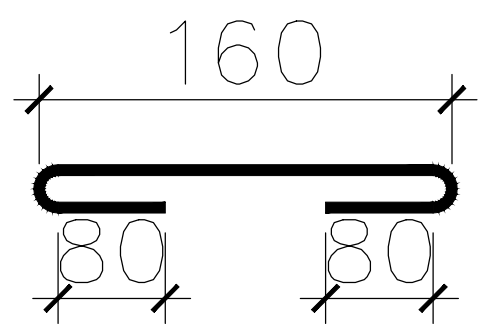

მასალის სპეციფიკაცია კიბეზე								
პოზ. №	დიამეტრი და კლასი Φ მმ	სიგრძე L მმ	რაოდე-ნობა n	სიგრძე Lxn მ	წონა q კგ	რაოდე-ნობა N	სიგრძე LxN მ	წონა QxN კგ
1	Ø 12 A500C	2970000	1	2970,0	2636,7	1	2970,0	2636,7
8	Ø 8 A240C	320	810	259,2	102,3		259,2	102,3
				სულ q=	2739კგ		სულ Q=	2739,0
ლითონის წონა (კგ) Q=					2739,0			
B 25 კლასის ბეტონის მოცულობა V=								45,4 მ^3

ფორმატი Format A3	თბილისი 2024 წ. Tbilisi 2024	
ფაილის სახელი File name	File name.dwg	
დაკვეთა # Order		
შენიშვნები / Notes:		
დამკვეთი / Client	შპს „ჯორჯიან ფროფერთი ინვესტმენტ"	
ობიექტის მისამართი / Site address	ქ.თბილისი ბარბარე ბაირამაშვილის ქ.№34	
პროექტის სახელწოდება / Project name	მრავალბინიანი საცხოვრებელი სახლი	
თანამდებობა Position	გვარი Name	ხელმოწერა Signature
მთ. ინჟინერი Ceif engineer	კ. ოდიშვილი K. Odishvili	
შემსრულა Draw	მ.ხარებაშვილი M. Kharebashvili	
შემსრულა Draw	ჯ. ხუციშვილი J. khutsishvili	
შემოწმა Checked	კ. ოდიშვილი K. Odishvili	

KONEX
კონექსი
მისამართი / Address
საქართველო, ქ. თბილისი, ელ.მინდელის ქ.№3
3 El. Mindeli Str,Tbilisi,Georgia.
ტელ. / Tel.
+(995 32) 253 76 98
E-mail: info@konex.ge
Web: www.konex.ge

ნახაზი / Drwg	კიბის მოწყობის ნახაზი		
მასშტაბი/Scale	თარიღი/Date issue 21.03.2024	Layout	
სტადია Stage	ფურცელი Page	ფურცლები Pages	რევიზია Revision
	კ-46		

სსიპ „აკრედიტაციის ერთიანი ეროვნული ორგანო – აკრედიტაციის ცენტრი“

აკრედიტაციის მოწმობა

GAC-IB-0350

ადასტურებს, რომ

შპს „მშენ-ექსპერტი+“-ს

A - ტიპის ინსპექტირების ორგანო

აკრედიტებულია სსტ ისო/იეკ 17020:2012/2013-ის

მოთხოვნებთან შესაბამისობაზე თანდართულ სფეროში

მის.: ქ. თბილისი, გიორგი მიროტაძის ქ. №6

გაცემულია 09 თებერვალი 2021 წელი

ძალაშია 09 თებერვალი 2025 წელი

იხ. სფერო და სტატუსი

გენერალური დირექტორი

KA990154623612421

საქართველოს
ეკონომიკისა და მდგრადი
განვითარების სამინისტრო

სსიპ აკრედიტაციის ერთიანი ეროვნული ორგანო
-აკრედიტაციის ცენტრი

MINISTRY OF ECONOMY
AND SUSTAINABLE
DEVELOPMENT OF GEORGIA

LEPL NATIONAL BODY OF ACCREDITATION
ACCREDITATION CENTER

0186, თბილისი, ალ. ყაზბეგის გამზ. 42ა

42[a] Al. Kazbegi Ave, 0186, Tbilisi, Georgia

Tel: + 995 2 19 22 33
Fax: + 995 2 39 93 48;
E-mail: gac@gac.gov.ge

№ GAC-03/106

10 / თებერვალი / **2021** წ.

შპს „მშენ-ექსპერტი +“-ს A - ტიპის ინსპექტირების
ორგანოს

გიგზავნით, სსიპ „აკრედიტაციის ერთიანი ეროვნული ორგანო - აკრედიტაციის ცენტრი“-ს გენერალური დირექტორის 2021 წლის 09 თებერვლის № 06/27 განკარგულებას, არედიტაციის მოწმობას და თანდართულ აკრედიტაციის სფეროს.

დანართი: აკრედიტაციის მოწობა, სფერო და განკარგულება.

გენერალური დირექტორი

ხელმოწერილია/
შტამპდასმულია
ელექტრონულად

ნათია მიქელაძე

სსიპ „აკრედიტაციის ერთიანი ეროვნული ორგანო - აკრედიტაციის ცენტრი“

განკარგულება

KA990108174596221

№ **06/27** 09 / თებერვალი / 2021 წ.

შპს „მშენ-ექსპერტი +“-ს **A** - ტიპის ინსპექტირების ორგანოს აკრედიტაციის მინიჭების თაობაზე

საქართველოს კანონის „პროდუქტის უსაფრთხოებისა და თავისუფალი მიმოქცევის კოდექსის“ 99-ე მუხლის მე-3 ნაწილის შესაბამისად და სსიპ აკრედიტაციის ერთიანი ეროვნული ორგანო - აკრედიტაციის ცენტრის გენერალური დირექტორის 2020 წლის 10 აპრილის N01-1 ბრძანებით დამტკიცებული „აკრედიტაციის წესების და პროცედურების" საკ 1.1:2020 - „აკრედიტაციის საერთო წესები და პროცედურები“-ს მე-10 მუხლის მე-5 და მე-6 პუნქტების, საკ 1.7:2020 "წესები და პროცედურები ინსპექტირების ორგანოების სსტ ისო/იეკ 17020:2012/2013 შესაბამისობაზე აკრედიტაციისათვის“ და საკ 1.10:2020 – „აკრედიტაციის ცენტრის მიერ აკრედიტებული შშო-ების რეესტრის წარმოების წესი“-ის მე-3 მუხლის საფუძველზე,

1. შპს „მშენ-ექსპერტი+“-ს A-ტიპის ინსპექტირების ორგანო დადებითად შეფასდეს საქართველოს სტანდარტთან ისო/იეკ 17020:2012/2013 შესაბამისობაზე და მიენიჭოს აკრედიტაცია.

2. გაიცეს აკრედიტაციის მოწმობა თანდართულ აკრედიტაციის სფეროსთან ერთად.

3. შესაბამისი ინფორმაცია შეტანილ იქნას აკრედიტებული შშო-ების რეესტრში და გამოქვეყნდეს აკრედიტაციის ცენტრის ვებგვერდზე www.gac.gov.ge.

4. განკარგულება შეიძლება გასაჩივრდეს საქართველოს ეკონომიკისა და მდგრადი განვითარების სამინისტროში (მის. ქ. თბილისი, სანაპიროს ქ. N2) ან თბილისის საქალაქო სასამართლოში (მის. ქ. თბილისი, დავით აღმაშენებლის ხეივანი, მე-12 კმ, N6) მისი ოფიციალური წესით გაცნობის დღიდან ერთი თვის ვადაში.

საფუძველი:

1. აკრედიტაციის კომიტეტის 2021 წლის 05 თებერვლის გადაწყვეტილება.
2. აკრედიტაციის სამსახურის უფროსის ნესტან მგელაძის 2021 წლის 08 თებერვლის **№ 80-04/GAC** მოხსენებითი ბარათი.

გენერალური დირექტორი

ხელმოწერილია/
შტამპდასმულია
ელექტრონულად

ნათია მიქელაძე

აკრედიტაციის მოწმობის ნომერი GAC-IB-0350
განკარგულება № 06/27
თარიღი: 09.02.2021 წელი

„ვამტკიცებ“
აკრედიტაციის ცენტრის
გენერალური დირექტორი
ნათია მიქელაძე

სფეროს აქტუალიზაცია
აკრედიტაციის მოწმობის ნომერი GAC-IB-0350
განკარგულება № 01/40
თარიღი: 08.06.2021 წელი

სფეროს აქტუალიზაცია
განკარგულება №01/88
თარიღი: 12.09.2023 წ.

A - ტიპის ინსპექტირების ორგანოს აკრედიტაციის სფერო

შპს „მშენ-ექსპერტი +“

იურიდიული მისამართი: ქ. თბილისი, გუდარეხის შესახვევი №23;
ფაქტიური მისამართი: ქ. თბილისი, გიორგი მიროტაძის ქ. №6;

1	2	3	4
1	ობიექტის ხარჯთაღრიცხვის ინსპექტირება.	ინსპექტირების ამოცანიდან გამომდინარე: ობიექტის ხარჯთაღრიცხვის შესაბამისობის შეფასება დადგენილ მოთხოვნებთან, საშუალო საბაზრო ფასებთან და საჭიროების შემთხვევაში პროექტთან.	1. სამშენებლო ნორმები და წესები (СНиП - ნაწილი IV); 2. ერთიანი ნორმები და ფასდებები -(ЕНиР) 3. (ВНиР)-სამშენებლო სამუშაოების უწყებრივი ნორმები; 4. (ВЗЕР)-სარემონტო-სამშენებლო სამუშაოების ზონალური ერთეული ნორმების კრებული; 5. (ССН)-ისტორიული და კულტურის ძეგლების სარესტავრაციო აღდგენითი სამუშაოების ნორმები და წესები; 6. სამშენებლო რესურსების ფასები (სრფ), გამომცემელი –მშენებლობის შემფასებელთა კავშირი (მშკ); 7. ტექნიკური რეგლამენტი – სამშენებლო სამუშაოების სახელმწიფო შესყიდვისას ზედნადები ხარჯებისა და გეგმიური მოგების განსაზღვრის შესახებ (საქართველოს მთავრობის 2014 წლის 14 იანვრის დადგენილება N55); 8. MEP-TP-G01 - ინსპექტირების მეთოდები და პროცედურები.
2	ობიექტის ხარჯთაღრიცხვის ფასწარმოქმნის ადექვატურობის ინსპექტირება.	ობიექტის ხარჯთაღრიცხვის შესაბამისობის შეფასება: • დადგენილ მოთხოვნებთან, საშუალო საბაზრო ფასებთან და საჭიროების შემთხვევაში პროექტთან; • კონკრეტული მომწოდებლის რესურსებთან და შესაძლებლობებთან.	1. სამშენებლო ნორმები და წესები (СНиП - ნაწილი IV - 82); 2. ერთიანი ნორმები და ფასები - (ЕНиР) 3. (ВНиР)-სამშენებლო სამუშაოების უწყებრივი ნორმები; 4. (ВЗЕР)-სარემონტო-სამშენებლო სამუშაოების ზონალური ერთეული ნორმების კრებული; 5. (ССН)-ისტორიული და კულტურის ძეგლების სარესტავრაციო აღდგენითი სამუშაოების ნორმები და წესები;

			6. სამშენებლო რესურსების ფასები (სრფ), გამომცემელი - მშენებლობის შემფასებელთა კავშირი (მშკ); 7. ტექნიკური რეგლამენტი -„სამშენებლო სამუშაოების ხარჯთაღრიცხვის ფასწარმოქმნის ადეკვატურობის დადგენის მეთოდიკა“ (საქართველოს მთავრობის 2017 წლის 26 სექტემბერი, დადგენილება №439) 8. ტექნიკური რეგლამენტი - სამშენებლო სამუშაოების სახელმწიფო შესყიდვისას ზედნადები ხარჯებისა და გეგმიური მოგების განსაზღვრის შესახებ (საქართველოს მთავრობის 2014 წლის 14 იანვრის დადგენილება N55); 9. MEP-TP-G02 - ინსპექტირების მეთოდები და პროცედურები.
3	ობიექტზე შესრულებული სამუშაოების ინსპექტირება (მათ შორის ფორმა N2-ის მიხედვით)	ინსპექტირების ამოცანიდან გამომდინარე: შესრულებული სამუშაოების შესაბამისობის შეფასება, საპროექტო-სახარჯთაღრიცხვო დოკუმენტაციასთან ან/და დადგენილ მოთხოვნებთან, შესყიდვების დოკუმენტებთან, მშენებლობის დროისათვის არსებულ საშუალო საბაზრო ფასებთან, ფარულ სამუშაოთა აქტებთან, ობიექტის ვიზუალური დათვალიერებისა (ფოტოფიქსირების ჩათვლით), აზომვების შედეგებთან და შესაბამისობის შეფასების დოკუმენტებთან;	1. სამშენებლო ნორმები და წესები (СНиП - ნაწილი IV); 2. ერთიანი ნორმები და ფასდებები -(ЕНиР) 3. (ВНиР)-სამშენებლო სამუშაოების უწყებრივი ნორმები; 4. (ВЗЕР)-სარემონტო-სამშენებლო სამუშაოების ზონალური ერთეული ნორმების კრებული; 5. (ССН)-ისტორიული და კულტურის ძეგლების სარესტავრაციო აღდგენითი სამუშაოების ნორმები და წესები; 6. სამშენებლო რესურსების ფასები (სრფ), გამომცემელი –მშენებლობის შემფასებელთა კავშირი (მშკ); 7. ტექნიკური რეგლამენტი – სამშენებლო სამუშაოების სახელმწიფო შესყიდვისას ზედნადები ხარჯებისა და გეგმიური მოგების განსაზღვრის შესახებ (საქართველოს მთავრობის 2014 წლის 14 იანვრის დადგენილება N55); 8. MEP-TP-G03 - ინსპექტირების მეთოდები და პროცედურები

4	ობიექტის ან მისი ნაწილის ტექნიკური მდგომარეობის (სამრეწველო და სამოქალაქო შენობა-ნაგებობების, ხიდების, გვირაბების, ჰიდროტექნიკური ნაგებობების, საავტომობილო გზების, აეროდრომების) შესრულებული სამშენებლო, სარემონტო, სამონტაჟო, სადემონტაჟო, სარეკონსტრუქციო, სარესტავრაციო სამუშაოების ინსპექტირება	ინსპექტირების ამოცანიდან გამომდინარე: არსებული ობიექტის მდგომარეობის შესაბამისობის შეფასება საპროექტო დოკუმენტაციასთან ან/და დადგენილ მოთხოვნებთან, ფარულ სამუშაოთა აქტებთან, ობიექტის ვიზუალური დათვალიერების (ფოტოფიქსირების ჩათვლით), აზომვებისა და გაზომვების შედეგებთან და შესაბამისობის შეფასების დოკუმენტებთან, მათ შორის ლაბორატორიული, ურღვევი კონტროლის მეთოდებით, გეოლოგიური და გეოფიზიკური კვლევების შედეგებთან.	1. სამშენებლო ნორმები და წესები -(СНиП-ნაწილი 1); 2. სამშენებლო ნორმები და წესები (СНиП - ნაწილი 2); 3. სამშენებლო ნორმები და წესები (СНиП - ნაწილი 3); 4. საქართველოს ტერიტორიაზე სამშენებლო სფეროს მარეგულირებელი ტექნიკური რეგლამენტები (საქართველოს მთავრობის 2014 წლის 15 იანვრის დადგენილება N71); 5. ტექნიკური რეგლამენტი „მისაწვდომობის ეროვნული სტანდარტების დამტკიცების თაობაზე“ (საქართველოს მთავრობის 2020 წლის 20 დეკემბერის დადგენილება N 732). 6. ტექნიკური რეგლამენტი (საქართველოს მთავრობის 2016 წლის 28 იანვარის დადგენილება N41; 7. საქართველოს ეროვნული სტანდარტი სსტ 72:2009 „გზები საავტომობილო და საერთო სარგებლობის, გეომეტრიული და სტრუქტურული მოთხოვნები“; 8. MEP-TP-G04.1 - ინსპექტირების მეთოდები და პროცედურები.
5	ობიექტის ან მისი ნაწილის საინჟინრო ქსელების: • ელექტროქსელების და სისტემების (1000 ვ-მდე და 1000 ვ-ს ზევით); • სუსტი დენების; • გათბობა-ვენტილაცია-გაგრილების ქსელების და სისტემების; • წყალმომარაგება, კანალიზაცია,	ინსპექტირების ამოცანიდან გამომდინარე: არსებული ობიექტის მდგომარეობის შესაბამისობის შეფასება საპროექტო დოკუმენტაციასთან ან/და დადგენილ მოთხოვნებთან, ობიექტის ვიზუალური დათვალიერების (ფოტოფიქსირების ჩათვლით), აზომვებისა და გაზომვების შედეგებთან და შესაბამისობის შეფასების დოკუმენტებთან, მათ შორის ლაბორატორიული, ურღვევი კონტროლის მეთოდებით, გეოლოგიური და გეოფიზიკური კვლევების შედეგებთან.	1. სამშენებლო ნორმები და წესები (СНиП - ნაწილი 2); 2. სამშენებლო ნორმები და წესები (СНиП - ნაწილი 3;) 3. საქართველოს ტერიტორიაზე სამშენებლო სფეროს მარეგულირებელი ტექნიკური რეგლამენტები (საქართველოს მთავრობის 2014 წლის 15 იანვრის დადგენილება N71); 4. ელექტროდანადგართა მოწყობის წესები (ПУЭ) 5. ტექნიკური რეგლამენტი: „ელექტრო-სადგურებისა და ქსელების ტექნიკური ექსპლუატაციის წესების შესახებ) (საქართველოს მთავრობის დადგენილება №434, 2013 წლის 31 დეკემბერი); 6. ტექნიკური რეგლამენტი: „ ელექტრო დანადგარების

	წყალარინების სისტემების; • გაზის ქსელებისა და სისტემების: - საშუალო და დაბალი წნევის, მიწის ზედა და მიწის ქვედა გაზსადენები წნევა - 0 კგ/სმ²-დან - 0,005 კგ/სმ²-ჩათვლით. - საშუალო წნევის, მიწის ზედა და მიწის ქვედა გაზსადენები, წნევით: 0,005 კგ/სმ²-დან - 3 კგ/სმ²-ჩათვლით. - ძეოო კატეგოოიის მაღალი წნევის მიწის ზედა და მიწის ქვედა გაზსადენები, წნევით: 3 კგ/სმ²-დან - 6 კგ/სმ²-ჩათვლით. - პირველადი კატეგორიის მაღალი წნევის მიწის ზედა და მიწის ქვედა გაზსადენები, წნევით: 6 კგ/სმ²-დან - 12 კგ/სმ²-ჩათვლით)		ექსპლუატაციისას უსაფრთხოების წესების შესახებ“ (საქართველოს მთავრობის დადგენილება №340, 2013 წლის 17 დეკემბერი); 7. ტექნიკური რეგლამენტი „ელექტრული ქსელების ხაზობრივი ნაგებობების დაცვის წესისა და მათი დაცვის ზონების დადგენის შესახებ“ (საქართველოს მთავრობის 2013 წლის 24 დეკემბრის N 366 დადგენილება); 8. ტექნიკური რეგლამენტი: „გაზის სისტემების უსაფრთხოების ზოგადი მოთხოვნები“ (საქართველოს მთავრობის N101 დადგენილება 2014 წლის 22 იანვარი); 9. ტექნიკური რეგლამენტი (საქართველოს მთავრობის 2016 წლის 28 იანვარის დადგენილება N41; 10. საუწყებო სამშენებლო ნორმები (BCH); 11. ისო/იეკ 11801-2017 12. MEP-TP-G04.2 - ინსპექტირების მეთოდები და პროცედურები.

	შესრულებული სამშენებლო, სარემონტო, სამონტაჟო, სადემონტაჟო, სარეკონსტრუქციო, სარესტავრაციო სამუშაოების ინსპექტირება		
6	ობიექტის (სამრეწველო და სამოქალაქო შენობა-ნაგებობების, ხიდების, გვირაბების, ჰიდროტექნიკური ნაგებობების, საავტომობილო გზების, აეროდრომების, ელექტროქსელების და სისტემების (1000 ვ-მდე და 1000 ვ-ს ზევით), სუსტი დენების, გათბობა-ვენტილაცია-გაგრილების ქსელების და სისტემების, წყალმომარაგება, კანალიზაცია, წყალარინების ქსელების და სისტემების.....) სამშენებლო სამუშაოებზე ტექნიკური ზედამხედველობა – ინსპექტირება	ინსპექტირების ამოცანიდან გამომდინარე: ობიექტის სამშენებლო, სარემონტო, სამონტაჟო, სადემონტაჟო, სარეკონსტრუქციო, სარესტავრავიო სამუშაოების პროცესზე დასწრება/დაკვირვება და შესაბამისობის შეფასება საპროექტო-სახარჯთაღრიცხვო დოკუმენტაციასთან ან/და დადგენილ მოთხოვნებთან. შენობების, შენობების ნაწილების ან შენობების ელემენტების ენერგოეფექტურობის პროექტთან შესაბამისობის დადგენა.	1. სამშენებლო ნორმები და წესები (СНиП - ნაწილი 3); 2. სამშენებლო ნორმები და წესები (СНиП - ნაწილი 4); 3. ელექტროდანადგართა მოწყობის წესები (ПУЭ); 4. საქართველოს ტერიტორიაზე სამშენებლო სფეროს მარეგულირებელი ტექნიკური რეგლამენტები (საქართველოს მთავრობის 2014 წლის 15 იანვრის დადგენილება N71); 5. საქართველოს ეროვნული სტანდარტი სსტ 72:2009 „ გზები საავტომობილო და საერთო სარგებლობის. გეომეტრიული და სტრუქტურული მოთხოვნები“; 6. საქართველოს მთავრობის 2014 წლის 15 იანვრის დადგენილებაში N 732. 2020 წლის 20 დეკემბერი. (ტექნიკური რეგლამენტი „მისაწვდომობის ეროვნული სტანდარტების დამტკიცების თაობაზე“) 7. ტექნიკური რეგლამენტი (საქართველოს მთავრობის 2016 წლის 28 იანვარის დადგენილება N41); 8. ტექნიკური რეგლამენტი: „ელექტრო-სადგურებისა და ქსელების ტექნიკური ექსპლუატაციის წესების შესახებ) (საქართველოს

			მთავრობის დადგენილება №434, 2013 წლის 31 დეკემბერი); 9. ტექნიკური რეგლამენტი: „ ელექტრო დანადგარების ექსპლუატაციისას უსაფრთხოების წესების შესახებ“ (საქართველოს მთავრობის დადგენილება №340, 2013 წლის 17 დეკემბერი); 10. ტექნიკური რეგლამენტი „ელექტრული ქსელების ხაზობრივი ნაგებობების დაცვის წესისა და მათი დაცვის ზონების დადგენის შესახებ“ (საქართველოს მთავრობის 2013 წლის 24 დეკემბრის # 366 დადგენილება); 11. საქართველოს მთავრობის 2021 წლის 13 ივლისის დადგენილება N 354 „შენობების, შენობების ნაწილების ან შენობების ელემენტების ენერგოეფექტურობის მინიმალური მოთხოვნების დამტკიცების შესახებ" 12. MEP-TP-G05 - ინსპექტირების მეთოდები და პროცედურები
7	პროექტის საინჟინრო-გეოლოგიური კვლევის/დასკვნის მოქმედ დოკუმენტებთან შესაბამისობის შეფასება/ინსპექტირება	ობიექტის საპროექტო დოკუმენტაციის, ობიექტის პროექტის ნაწილების შესაბამისობის დადგენა ტექნიკურ დავალებასთან ან/და დადგენილ მოთხოვნებთან.	1. სამშენებლო ნორმები და წესები - (СНиП-ნაწილი 1); 2. სამშენებლო ნორმები და წესები - (СНиП-ნაწილი 4); 3. საქართველოს ტერიტორიაზე სამშენებლო სფეროს მარეგულირებელი ტექნიკური რეგლამენტები (საქართველოს მთავრობის 2014 წლის 15 იანვრის დადგენილება N71); 4. MEP-TP-G06.5 - ინსპექტირების მეთოდები და პროცედურები.

8	პროექტის არქიტექტურული ნაწილის მოქმედ დოკუმენტებთან შესაბამისობის შეფასება/ინსპექტირება.	ობიექტის საპროექტო დოკუმენტაციის, ობიექტის პროექტის ნაწილების შესაბამისობის დადგენა ტექნიკურ დავალებასთან ან/და დადგენილ მოთხოვნებთან.	1. სამშენებლო ნორმები და წესები -(СНиП-ნაწილი 2); 2. ტექნიკური რეგლამენტი „მისაწვდომობის ეროვნული სტანდარტების დამტკიცების თაობაზე“ (საქართველოს მთავრობის 2020 წლის 20 დეკემბერის დადგენილება N 732). 3. ტექნიკური რეგლამენტი (საქართველოს მთავრობის 2016 წლის 28 იანვარის დადგენილება N41); 4. საქართველოს ტერიტორიაზე სამშენებლო სფეროს მარეგულირებელი ტექნიკური რეგლამენტები (საქართველოს მთავრობის 2014 წლის 15 იანვრის დადგენილებაში N71) 5. MEP-TP-G06.6 - ინსპექტირების მეთოდები და პროცედურები.
9	პროექტის კონსტრუქციული ნაწილის (სამრეწველო და სამოქალაქო შენობა-ნაგებობების, ხიდების, გვირაბების, ჰიდროტექნიკური ნაგებობების, საავტომობილო გზების, აეროდრომების, ...) მოქმედ დოკუმენტებთან შესაბამისობის შეფასება/ინსპექტირება	ობიექტის საპროექტო დოკუმენტაციის, ობიექტის პროექტის ნაწილების შესაბამისობის დადგენა ტექნიკურ დავალებასთან ან/და დადგენილ მოთხოვნებთან.	1. სამშენებლო ნორმები და წესები -(СНиП-ნაწილი 1); 2. სამშენებლო ნორმები და წესები -(СНиП-ნაწილი 2); 3. სამშენებლო ნორმები და წესები -(СНиП-ნაწილი 3); 4. საქართველოს ტერიტორიაზე სამშენებლო სფეროს მარეგულირებელი ტექნიკური რეგლამენტები (საქართველოს მთავრობის 2014 წლის 15 იანვრის დადგენილებაში N71); 5. საქართველოს ეროვნული სტანდარტი სსტ 72:2009 „ გზები საავტომობილო და საერთო სარგებლობის. გეომეტრიული და სტრუქტურული მოთხოვნები“; 6. MEP-TP-G06.1 - ინსპექტირების მეთოდები და პროცედურები.
10	პროექტის საინჟინრო ქსელების: ელ. მომარაგება 1000 ვ-მდე და 1000 ვ-ს ზევით, და მათი	ობიექტის საპროექტო დოკუმენტაციის, ობიექტის პროექტის ნაწილების შესაბამისობის დადგენა ტექნიკურ	1. სამშენებლო ნორმები და წესები -(СНиП-ნაწილი 2); 2. ტექნიკური რეგლამენტი: „ელექტრო-სადგურებისა და ქსელების ტექნიკური ექსპლუატაციის წესების

	ტექნოლოგიური ნაწილის მოქმედ დოკუმენტებთან შესაბამისობის შეფასება/ინსპექტირება	დავალებასთან ან/და დადგენილ მოთხოვნებთან.	შესახებ) (საქართველოს მთავრობის დადგენილება №434, 2013 წლის 31 დეკემბერი); 3. ტექნიკური რეგლამენტი: „ ელექტრო დანადგარების ექსპლუატაციისას უსაფრთხოების წესების შესახებ“ (საქართველოს მთავრობის დადგენილება №340, 2013 წლის 17 დეკემბერი); 4. ელექტროდანადგართა მოწყობის წესები (ПУЭ); 5. ტექნიკური რეგლამენტი „ელექტრული ქსელების ხაზობრივი ნაგებობების დაცვის წესისა და მათი დაცვის ზონების დადგენის შესახებ“ (საქართველოს მთავრობის 2013 წლის 24 დეკემბრის N366 დადგენილება); 6. MEP-TP-G06.2 - ინსპექტირების მეთოდები და პროცედურები.
11	პროექტის საინჟინრო ქსელების: სუსტი დენების და მათი ტექნოლოგიური ნაწილის მოქმედ დოკუმენტებთან შესაბამისობის შეფასება/ინსპექტირება		1. სამშენებლო ნორმები და წესები - (СНиП-ნაწილი 2); 2. საუწყებო სამშენებლო ნორმები (ВСН); 3. ტექნიკური რეგლამენტი (საქართველოს მთავრობის 2016 წლის 28 იანვარის დადგენილება N41); 4. ელექტროდანადგართა მოწყობის წესები (ПУЭ); 5. MEP-TP-G06.2 - ინსპექტირების მეთოდები და პროცედურები.
12	პროექტის საინჟინრო ქსელების: წყალმომარაგება, კანალიზაცია, წყალარინება და მათი ტექნოლოგიური ნაწილის მოქმედ დოკუმენტებთან	ობიექტის საპროექტო დოკუმენტაციის, ობიექტის პროექტის ნაწილების შესაბამისობის დადგენა ტექნიკურ დავალებასთან ან/და დადგენილ მოთხოვნებთან.	1. სამშენებლო ნორმები და წესები (СНиП - ნაწილი 2); 2. სამშენებლო ნორმები და წესები (СНиП - ნაწილი 3); 3. საქართველოს ტერიტორიაზე სამშენებლო სფეროს მარეგულირებელი ტექნიკური რეგლამენტები (საქართველოს მთავრობის 2014 წლის 15 იანვრის დადგენილებაში N71); 4. ტექნიკური რეგლამენტი (საქართველოს მთავრობის 2016 წლის 28 იანვარის დადგენილება

	შესაბამისობის შეფასება/ინსპექტირება		N41); 5. MEP-TP-G06.4 - ინსპექტირების მეთოდები და პროცედურები.
13	პროექტის საინჟინრო ქსელების: ვენტილაცია, კონდიცირება, გათბობა და მათი ტექნოლოგიური ნაწილის მოქმედ დოკუმენტებთან შესაბამისობის შეფასება/ინსპექტირება	ობიექტის საპროექტო დოკუმენტაციის, ობიექტის პროექტის ნაწილების შესაბამისობის დადგენა ტექნიკურ დავალებასთან ან/და დადგენილ მოთხოვნებთან.	1. სამშენებლო ნორმები და წესები (СНиП - ნაწილი 2); 2. ტექნიკური რეგლამენტი (საქართველოს მთავრობის 2016 წლის 28 იანვარის დადგენილება N41); 3. საქართველოს ტერიტორიაზე სამშენებლო სფეროს მარეგულირებელი ტექნიკური რეგლამენტები (საქართველოს მთავრობის 2014 წლის 15 იანვრის დადგენილებაში N71); 4. MEP-TP-G06.3 - ინსპექტირების მეთოდები და პროცედურები.
14	პროექტის საინჟინრო ქსელების: გაზმომარაგება და მათი ტექნოლოგიური ნაწილის მოქმედ დოკუმენტებთან შესაბამისობის შეფასება/ინსპექტირება	ობიექტის საპროექტო დოკუმენტაციის, ობიექტის პროექტის ნაწილების შესაბამისობის დადგენა ტექნიკურ დავალებასთან ან/და დადგენილ მოთხოვნებთან.	1. სამშენებლო ნორმები და წესები (СНиП - ნაწილი 1); 2. სამშენებლო ნორმები და წესები (СНиП - ნაწილი 2); 3. ტექნიკური რეგლამენტი: „გაზის სისტემების უსაფრთხოების ზოგადი მოთხოვნები“ (საქართველოს მთავრობის N101 დადგენილება 2014 წლის 22 იანვარი); 4. ტექნიკური რეგლამენტი „მაგისტრალური გაზსადენის უსაფრთხო ექსპლუატაციის შესახებ“. საქართველოს მთავრობის დადგენილება №257. 2014 წლის 26 მარტი. 5. MEP-TP-G06 - ინსპექტირების მეთოდები და პროცედურები.

15	პროექტის სახანძრო უსაფრთხოების ნაწილის მოქმედ დოკუმენტებთან შესაბამისობის შეფასება/ინსპექტირება	ობიექტის საპროექტო დოკუმენტაციის, ობიექტის პროექტის ნაწილების შესაბამისობის დადგენა ტექნიკურ დავალებასთან ან/და დადგენილ მოთხოვნებთან.	1. სამშენებლო ნორმები და წესები (СНиП - ნაწილი 2); 2. ტექნიკური რეგლამენტი - „სახანძრო უსაფრთხოების წესების და პირობების შესახებ“ - საქართველოს მთავრობის დადგენილება N370; 3. ელექტროდანადგართა მოწყობის წესები (ПУЭ); 4. ტექნიკური რეგლამენტი (საქართველოს მთავრობის 2016 წლის 28 იანვარის დადგენილება N41); 5. MEP-TP-G06.8 - ინსპექტირების მეთოდები და პროცედურები.
16	პროექტის შრომის უსაფრთხოების ნაწილის მოქმედ დოკუმენტებთან შესაბამისობის შეფასება/ინსპექტირება	ობიექტის საპროექტო დოკუმენტაციის, ობიექტის პროექტის ნაწილების შესაბამისობის დადგენა ტექნიკურ დავალებასთან ან/და დადგენილ მოთხოვნებთან.	1. სამშენებლო ნორმები და წესები -(СНиП-ნაწილი 3); 2. ტექნიკური რეგლამენტი: „მშენებლობის უსაფრთხოების შესახებ“ (საქართველოს მთავრობის 2014 წლის 27 მაისის დადგენილება, N 361); 3. ტექნიკური რეგლამენტი: “ სიმაღლეზე მუშაობის უსაფრთხოების მოთხოვნები“ (საქართველოს მთავრობის 2017 წლის 27 ოქტომბრის დადგენილება N 477) 4. ტექნიკური რეგლამენტი (საქართველოს მთავრობის 2016 წლის 28 იანვარის დადგენილება N41); 5. საქართველოს ტერიტორიაზე სამშენებლო სფეროს მარეგულირებელი ტექნიკური რეგლამენტები (საქართველოს მთავრობის 2014 წლის 15 იანვრის დადგენილებაში N71); 6. MEP-TP-G06.7 - ინსპექტირების მეთოდები და პროცედურები.