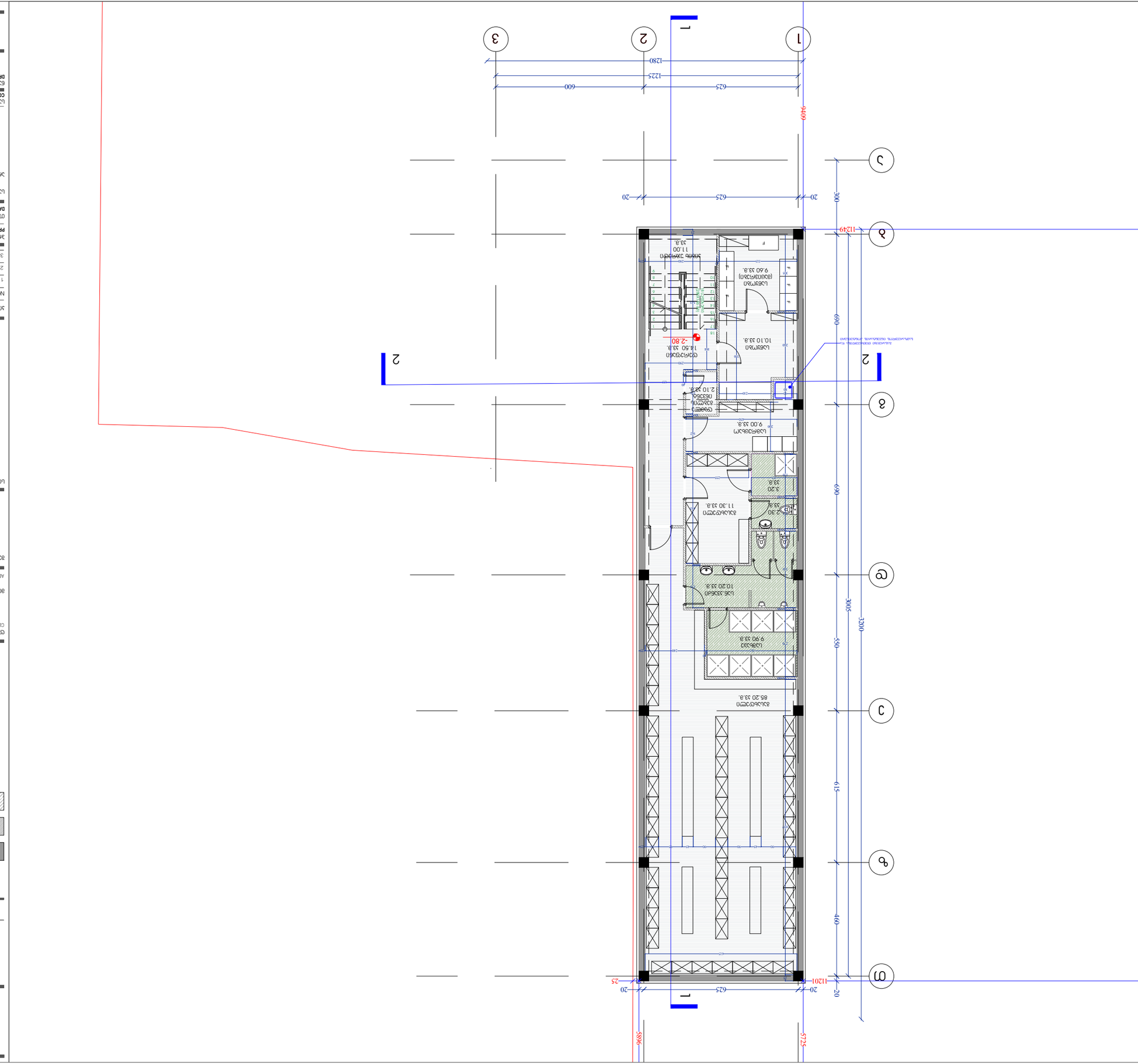

ՀԱՅԱՍՏԱՆԻ ՀԱՆՐԱՊԵՏՈՒԹՅՈՒՆ

ՀԱՐԿԱՅԻՆ ԻՇԽԱՆԱԿԱՆՈՒԹՅՈՒՆ

ՀԱՏԱԿԱՑՎԱԾ ՀԱՄԱՁԱՅՆՈՒԹՅՈՒՆ

ՀՈՂԱՄԱՍԻ ՍԱՀՄԱՆԱՓԱԿՈՒՄ

ԱՐՏԱՔԻՆ ՀԱՐԿԱՅԻՆ ՀՈՂԱՄԱՍ

ՀՈՂԱՄԱՍԻ ՍԱՀՄԱՆԱՓԱԿՈՒՄ

ՀՈՂԱՄԱՍԻ ՀԱՏԱԿԱՑՎԱԾ ՀԱՄԱՁԱՅՆՈՒԹՅՈՒՆ

ՀՈՂԱՄԱՍԻ ԱՐՏԱՔԻՆ ՀԱՐԿԱՅԻՆ ՀՈՂԱՄԱՍ

ՀՈՂԱՄԱՍԻ ՀԱՏԱԿԱՑՎԱԾ ՀԱՄԱՁԱՅՆՈՒԹՅՈՒՆ

ՀՈՂԱՄԱՍԻ ՍԱՀՄԱՆԱՓԱԿՈՒՄ

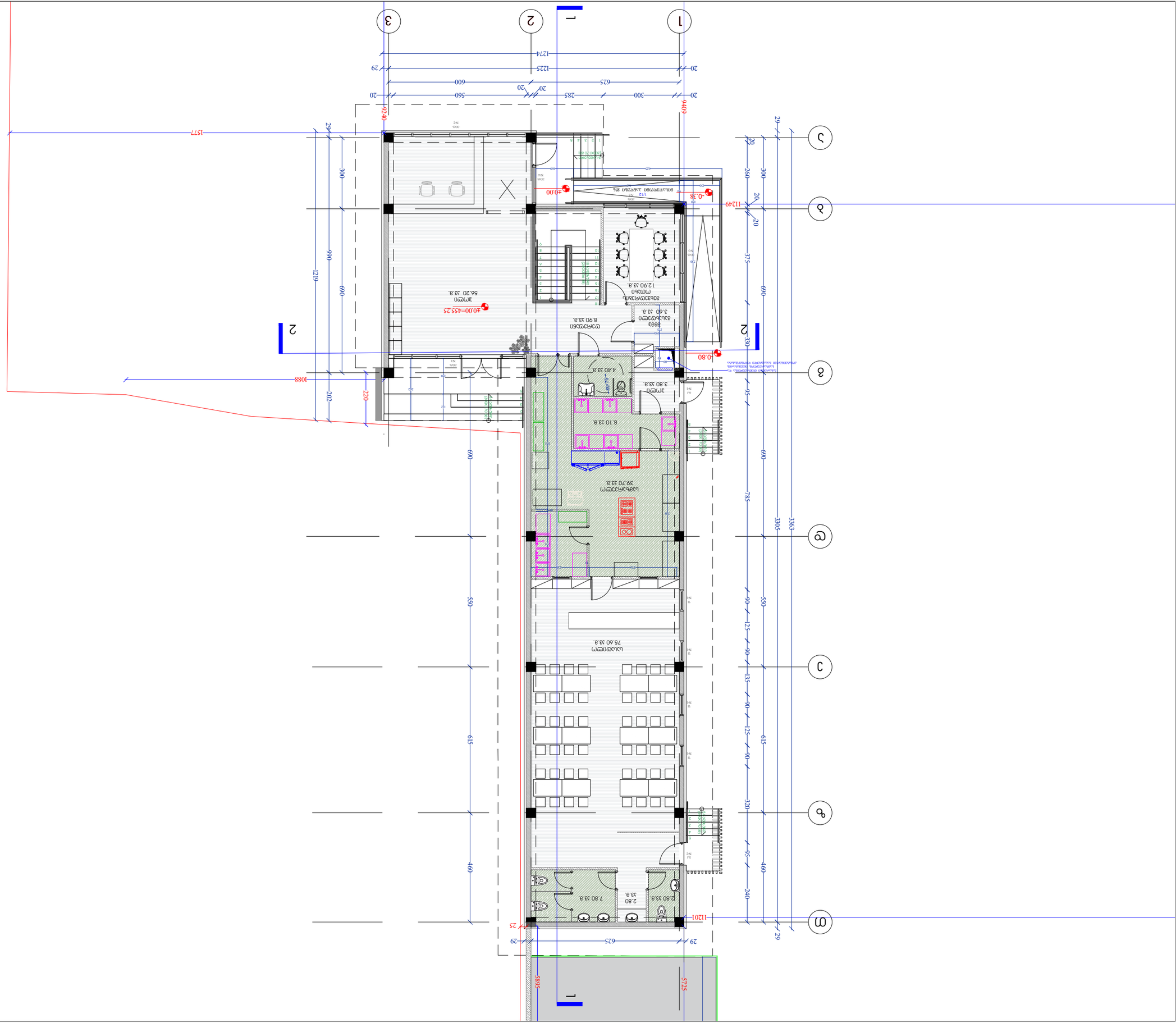

№	ПОМЕЩЕНИЕ	ЭТАЖ
1		
2		
3		

ЗАКАЗЧИК:

НАЗВАНИЕ ОБЪЕКТА:

ПРОЕКТ N:

ДАТА N:

ГЕНЕРАЛЬНЫЙ ПЛАН

ШТАМП ГИПа

ПОДПИСЬ

ЭЛЕМЕНТЫ БЛАГОУСТРОЙСТВА

ЗЕЛЕНЫЕ НАСАЖДЕНИЯ

ПЛОЩАДКИ ОТДЫХА

ПЛОЩАДКИ ДЛЯ ВЫГУЛА СОБАК

ПЛОЩАДКИ ДЛЯ ЗАНЯТИЯ СПОРТОМ

ПЛОЩАДКИ ДЛЯ ИГР ДЕТЕЙ

ПЛОЩАДКИ ДЛЯ ПАРКОВКИ АВТОМОБИЛЕЙ

ПЛОЩАДКИ ДЛЯ ВЫГУЛА СОБАК

ПЛОЩАДКИ ДЛЯ ЗАНЯТИЯ СПОРТОМ

ПЛОЩАДКИ ДЛЯ ИГР ДЕТЕЙ

ПЛОЩАДКИ ДЛЯ ПАРКОВКИ АВТОМОБИЛЕЙ

ЗАКАЗЧИК:

CLIENT

ТЕЛЕФОН, ФАКС, E-MAIL ПРОЕКТНОЙ ОРГАНИЗАЦИИ, ОСУЩЕСТВЛЯВШЕЙ ПОДГОТОВКУ ПРОЕКТНОЙ ДОКУМЕНТАЦИИ, ФАМИЛИЯ ГИПа

ADRESS

ТЕЛЕФОН:

ООО **ММК GROUP**

ОБЩЕСТВО С ОГРАНИЧЕННОЙ ОТВЕТСТВЕННОСТЬЮ

ММК GROUP LTD

COPYRIGHT HALL ARCHITECTS:

ВЫХОДНЫЕ ДАННЫЕ

DRWG:

ГЕНЕРАЛЬНЫЙ ПЛАН

1:150

A-102

A3

00

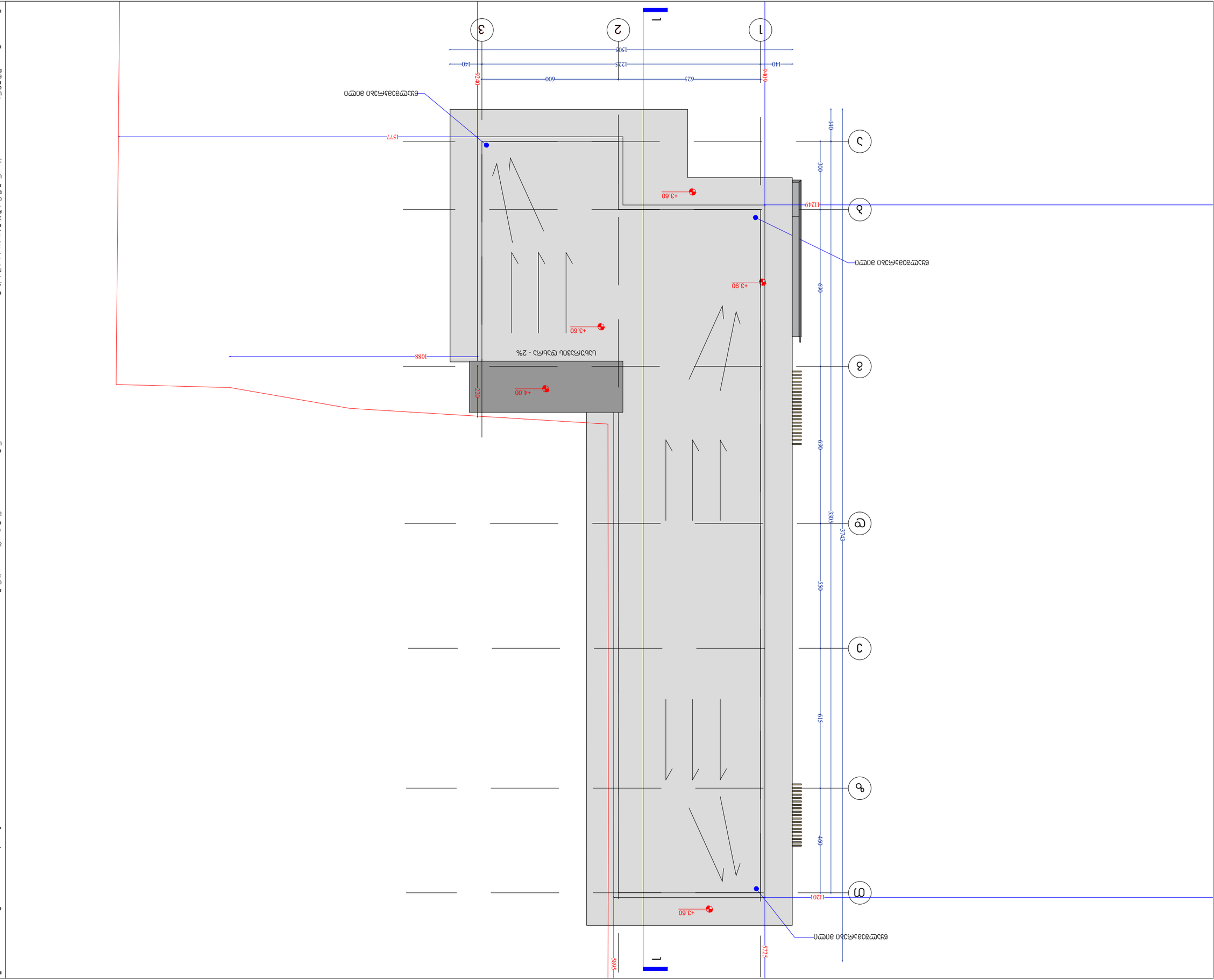

GROUP

בניין משרדים חדש-משרדים ומסחר

תוכנית קומת קרקע וחניון

תכנית סביבה כללית

מס'	תיאור	תאריך
1		
2		
3		

PROJECT N: מספר פרויקט:

DATE N: תאריך:

עורך הפרויקט: אדריכל מיכאל לוי

מהנדס אחראי: אדריכל מיכאל לוי

מתכנן השלד: אדריכל מיכאל לוי

COPYRIGHT HALL ARCHITECTS: כל הזכויות שמורות: **MHD GROUP LTD**

DRWG: שם התכנית:

SCALE: קנ"מ: 1:150

A3

00

CLIENT שם הלקוח:

ADDRESS כתובת:

PROJECT: שם הפרויקט: בניין משרדים חדש-משרדים ומסחר

כתובת הפרויקט: רחוב הברזל 3, מגדל העמקים, 4659071

ARCHITECT: שם האדריכל: אדריכל מיכאל לוי

רישיון מס' 36 מ"ר עד 100 מ"ר

טל': 0507076359

მისაწვდომობის ეროვნული სტანდარტის შესაბამისი დოკუმენტაცია

ობიექტი: საოფისე შენობა (კორექტირება)

მისამართი: ქ.თბილისი, დასახლება ქვემო ალექსეევკა; ქალაქი თბილისი, ქვემო ალექსეევკა.

მიწის (უძრავი ქონების) საკადასტრო კოდი №ს/კ 01.19.24.007.359

"ტექნიკური რეგლამენტის მისაწვდომობის ეროვნული სტანდარტები"-ს საქართველოს მთავრობის 2020 წლის 4 დეკემბრის №732 დადგენილების შესაბამისობის ანალიზი.

თ.ჯინჭარაძე
tatiajincharadze27@gmail.com
მობ:599 730364

02.14.2024წ

მისაწვდომობის მოთხოვნებს არეგულირებს “ტექნიკური რეგლამენტის მისაწვდომობის ეროვნული სტანდარტები“-ს საქართველოს მთავრობის 2020 წლის 4 დეკემბრის #732 დადგენილება.

102.1 ზოგადი. ამ ტექნიკური რეგლამენტის 3-10 თავებსა და 1002, 1003 და 1006 ქვეთავებში წარმოდგენილი ტექნიკური კრიტერიუმები ადგილებს, საშუალებებს, შენობებსა და ელემენტებს იმ ადამიანებისთვის მისაწვდომსა და გამოყენებადს ხდის, რომელთაც ფიზიკური შეზღუდული შესაძლებლობის გამო არ შეუძლიათ გადაადგილება, სიარულისას დამოკიდებულნი არიან დამხმარე საშუალებებზე, არიან უსინათლონი და მცირემხედველნი, ყრუ და სმენადაქვეითებულნი, არ შეუძლიათ კოორდინაცია, არ შეუძლიათ რამესთან მიღწევა და მანიპულაცია/ხელის მტევნისა და თითების მოძრაობა, ნაკლებ ამტანები არიან, უჭირთ გრძნობიერი ინფორმაციის გადმოცემა და მასზე რეაგირება და ახასიათებთ ფიზიკური ზომის უკიდურესობები. ამ ქვეთავების მიზანია, შეზღუდული შესაძლებლობის მქონე პირს შესაძლებლობა მისცეს, დამოუკიდებლად მიუახლოვდეს, შევიდეს და გამოიყენოს ადგილი, საშუალება, შენობა ან ელემენტი.

ობიექტი: საოფისე შენობა

(შეთანხმებული პროექტის კორექტირება)

მისამართი: ქ. თბილისში, დასახლება ქვემო ალექსეევკა.

საკადასტრო კოდი: ს/კ: 01.19.24.007.359

არქიტექტორ(ებ)ი: მ. გიორგობიანი ე.მინდიაშვილი

ექსპერტი(ებ)ი: თ. ჯინჭარაძე

შ ე ნ ი შ ვ ნ ე ბ ი

▪ საპროექტო დასკვნა წარმოადგენს სანებართვო არქიტექტურული პროექტისა საქართველოს მთავრობის 2020 წლის 4 დეკემბერის დადგენილება №732, ტექნიკური რეგლამენტის – „მისაწვდომობის ეროვნული სტანდარტების“ დამტკიცების თაობაზე შესაბამისობის შეფასებას და არ მოიცავს საქართველოს ტერიტორიაზე მოქმედ, სამშენებლო სფეროში გამოყენებულ სხვა რაიმე დადგენილებასთან შესაბამისობის ანალიზს.

▪ საექსპერტო დასკვნისთვის მოწოდებული დოკუმენტაციის სისწორეზე და რეალობასთან შესაბამისობაზე პასუხისმგებელია მომწოდებელი მხარე.

▪ დამკვეთი ვალდებულია შენობა-ნაგებობის მშენებლობა და შემდგომი ექსპლუატაციის პროცესი განახორციელოს წინამდებარე დასკვნის შესაბამისად და დასკვნაში აღნიშნული შენიშვნა-რეკომენდაციების გათვალისწინებით.

▪ პროექტის რაიმე სახის ცვლილებას მშენებლობის დროს ან ექსპლუატაციის მიღების შემდგომ ავტომატურად გამოიწვევს გაცემული საექსპერტო დასკვნის გაუქმებას.

▪ საპროექტო შენობის არქიტექტურული დოკუმენტაციის ისეთი კორექტირება, რომელიც შეუსაბამობაში მოდის წინამდებარე დასკვნის ნაწილებთან, შეთანხმებული უნდა იყოს ექსპერტთან.

▪ ექსპერტი პასუხს აგებს მხოლოდ არქიტექტურული პროექტის რეგლამენტთან შესაბამისობაზე და არა მის განხორციელებაზე მშენებლობის პროცესში.

ტექნიკური რეგლამენტი „მისაწვდომობის ეროვნული სტანდარტები“ -ის შესაბამისობის ანალიზი მოიცავს შემდეგი პარამეტრების შეფასებას:

1. მისაწვდომი სვლაგეზი:
- მისაწვდომი სვლაგეზის სავალი ზედაპირები;
- თითოეული კარი და კართან მანევრირებისთვის საჭირო სივრცეები;
- პანდუსები;

2. ადგილისა და შენობის ზოგადი ელემენტები:
- მისაწვდომი გზაკიბეები;
- ფანჯრები;

3. წყალსადენის ელემენტები და მოწყობილობები”
- ტუალეტების ოთახები:
- უნიტაზები;
- ხელსაბანები;

4. საკომუნიკაციო ელემენტები და ფუნქციები:
- ნიშნები;

დაგეგმარების საფუძველი და მიზნის აღწერა

დამხმარე-ტექნიკური შენობა დაპროექტებულია ქ. თბილისში, დასახლება ქვემო ალექსეევკაში არსებულ მიწის ნაკვეთზე საკადასტრო კოდით 01.19. 24. 007 .359 ტერიტორია ხასიათდება სწორი რელიეფით. წარმოდგენილი დოკუმენტაციით დაგეგმილია შეთანხმებული პროექტის კორექტირება,რაც გულისხმობს შენობისთვის მიწისქვეშა სართულის დამატებას.

საპროექტო შენობა მიწის ზემოთ ერთსართულიანია და მოიცავს სასადილოსა და საოფისე ფართს შეხვედრების ოთახით. მიწისქვეშა სართულზე განთავსებულია საწყობები, სველი წერტილები და სხვა დამხმარე სივრცეები.

შენობის აბსოლიტური ნიშნული 454.25 -ია.საპროექტო შენობა მარტივი ფორმებით ხასიათდება, გაფორმებულია დეკორატიული ლესვით და კომპოზიტური პანელებით. შენობის სახურავი ბრტყელი გადახურვის ტიპისაა. შენობას მთავარი შესასვლელი ჩრდილოეთით მდებარე ქუჩის მხრიდან აქვს. საპროექტო მიწის ნაკვეთზე დამხმარე ტექნიკური შენობის მიმდებარედ გათვალისწინებულია ტექნიკური სივრცე დანადგარებისთვის, რაც გულისხმობს გრუნტზე მოწყობილ ფილას თავისივე ღობით. საპროექტო შენობის აღმოსავლეთ კედლის გასწვრივ დაგეგმილია ასევე ღობის მოწყობა და დაცვის ჯიხურის განთავსება.

1. მისაწვდომი სვლა გეზი:

საპროექტო მიწის ნაკვეთსა და საპროექტო შენობაში მისაწვდომი სვლაგეზები შეესაბამება ტექნიკური რეგლამენტი - „მისაწვდომობის ეროვნული სტანდარტები“-ს მე-4 თავის დებულებებს. მისაწვდომი სვლაგეზი მოიცავს არაუმეტეს 1:20 დახრილ სავალ ზედაპირებს, კარებს, პანდუსს და ლიფტს, რაც შეესაბამება 402.2 ქვეთავის მოთხოვნებს.

მისაწვდომი სვლაგეზის სავალი ზედაპირები შეესაბამება 403 ქვეთავის მოთხოვნებს:

- იატაკის ზედაპირები არის მდგრადი, მყარი და არასრიალა, რაც შეესაბამება 302 ქვეთავის მოთხოვნას.
- საზოგადოებრივი სივრციდან საპროექტო მიწის ნაკვეთის გავლით მოწყობილი სავალი ზედაპირის დახრილი სვლა არ არის 1:20-ზე მეტად დახრილი, ხოლო სავალი ზედაპირის განივი დახრა არ აღემატება 1:48-ს, თანახმად 403.3 ქვეთავისა.
- იატაკის ზედაპირებზე დონე არ იცვლება, შესაბამისად დაკმაყოფილებულია 303-ე ქვეთავის მოთხოვნა.
- მისაწვდომი სვლაგეზის მინიმალური თავისუფალი სიგანე შენობაში უტოლდება 900 მმ-ს, ხოლო შენობის გარეთ - 1200 მმ-ს, რაც შეესაბამება 403.5.1 ქვეთავის მოთხოვნას.
- სადაც მისაწვდომი სვლაგეზი აკეთებს 180 გრადუსიან ბრუნს (სავაჭრო ფართში, თაროებს შორის), თავისუფალი სიგანე მოსატრიალებელთან მიახლოებისას და მოსატრიალებლიდან მოშორებისას აკმაყოფილებს 403.5.2.1 ქვეთავით განსაზღვრულ ყველა კრიტერიუმს.
- სადაც მისაწვდომი სვლაგეზი აკეთებს 90 გრადუსიან ბრუნს, თავისუფალი სიგანე მოსატრიალებელთან მიახლოებისას და მოსატრიალებლიდან მოშორებისას აკმაყოფილებს 403.5.3.1 ქვეთავით განსაზღვრულ ყველა კრიტერიუმს.

▪ საპროექტო შენობაში მისაწვდომი სვლაგეზები მოიცავს გვერდასავლელ სივრცეებს, რაც შეესაბამება 403.5.4.1 ქვეთავის მოთხოვნას.

კარები და გზა-კარები, რომლებიც მისაწვდომი სვლაგეზის ნაწილია შეესაბამება 404 ქვეთავის მოთხოვნებს:

▪ მისაწვდომ სვლაგეზზე არსებული ყველა გზა-კარების თავისუფალი სიგანე არ არის 820 მმ-ზე ნაკლები, რაც შეესაბამება 404.2.2 ქვეთავის მოთხოვნას.
▪ მისაწვდომ სვლაგეზზე არსებულ ყველა კართან და გზა-კართან უზრუნველყოფილია მანევრირებისათვის თავისუფალი სივრცე 404.2.3.2 ცხრილის შესაბამისად. მანევრირებისთვის აუცილებელ თავისუფალ სივრცეში, იატაკის ზედაპირი შეესაბამება 302-ე ქვეთავს და მათი ზედაპირი არ არის 1:48-ზე მეტად დახრილი. ყოველივე აღნიშნული შეესაბამება 404.2.3 და 404.2.3.1 ქვეთავების მოთხოვნებს.
▪ გზა-კარების ზღურბლების სიმაღლე არაუმეტეს 13 მმ-ია, რაც შეესაბამება 404.2.4 ქვეთავის მოთხოვნას. რაც შეეხება ამავე ქვეთავით განსაზღვრულ იატაკის დონეებს შორის ცვლილების საკითხს, კარებთან იატაკის დონეები უცვლელია.
ტექნიკური რეგლამენტი „მისაწვდომობის ეროვნული სტანდარტები“
▪ კარების კავეულის სიმაღლე მდებარეობს არაუმცირეს 860 მმ და არაუმეტეს 1200 მმ სიმაღლეზე, რაც შეესაბამება 404.2.6.1 ქვეთავის მოთხოვნას.
▪ იატაკიდან 250 მმ-ის საზღვრებში, შვეულად გაზომვისას, კარების ზედაპირები გლუვია მიწოლის მხარეს და ასეთი გლუვი ზედაპირები კარის მთელ სიგანეზე გრძელდება. კარის კავეული და ნებისმიერი სხვა შემაფერხებელი ან გამოშვერილი ნაწილი, არ არის მოწყობილი იატაკიდან 250 მმ- ის საზღვრებში. ყოველივე აღნიშნული აკმაყოფილებს 404.2.9 ქვეთავის მოთხოვნებს.
მისაწვდომ სვლაგეზზე არსებული ბორდიურის პანდუსი, რომელიც წარმოდგენილი პროექტის მიხედვით მდებარეობს საპროექტო ტერიტორიის ცენტრალური შესასვლელის ნაწილში, საზოგადოებრივ სივრცესთან, შეესაბამება 406 ქვეთავის მოთხოვნებს, კერძოდ:
▪ საფეხმავლო ბილიკის გასწვრივ, ბორდიურის პანდუსის ბაქნის სიგრძე უტოლდება 1500 მმ-ს, ხოლო სიგანე 1200 მმ-ს, რაც შეესაბამება 406.2.1 ქვეთავს.
▪ ბორდიურის პანდუსის დახრა განისაზღვრება 1:20 თანაფარდობით, რაც შეესაბამება 406.2.2 ქვეთავს.
▪ ბორდიურის პანდუსის სიგანე შეადგენს 1200 მმ-ს, რაც შეესაბამება 406.5.1 ქვეთავს.
▪ დონის წყვეტისადმი მოთხოვნები შეესაბამება 406.5.2 ქვეთავს.
▪ ბორდიურის პანდუსის განივი დახრა არის სწორი, რაც აკმაყოფილებს 406.5.3 ქვეთავის მოთხოვნას.
▪ პანდუსის ბოლოში, ავტომობილების სამოძრაო გზის მიღმა, მოწყობილია თავისუფალი სივრცე 1200 მმ X 1200 მმ-ის სახით, თანახმად 406.5.5 ქვეთავისა.
▪ ბორდიურის პანდუსის მდებარეობა შეესაბამება 406.5.7 და 406.5.8 ქვეთავების მოთხოვნას.
▪ 705-ე ქვეთავის შესაბამისი ამოცნობადი გამაფრთხილებლები განთავსებულია ქვეითთა გზაზე გადასასვლელთან არსებულ ბორდიურის პანდუსთან, რაც შეესაბამება 406.6.2 ქვეთავის 1-ლი პუნქტის მოთხოვნას. ამოცნობადი გამაფრთხილებლები მოწყობილია შემდეგი ნორმების დაცვით:

▪ ამოცნობადი გამაფრთხილებლების კონტრასტი სხვა ზედაპირებისაგან შესაბამისობაშია 705.3 ქვეთავთან.
▪ თავწაკვეთილი გუმბათების პარამეტრები შესაბამისობაშია 705.5.1 – 705.5.4 ქვეთავებთან.
▪ ამოცნობადი გამაფრთხილებლების სიღრმე და სიგანე შეესაბამება 705.6 ქვეთავს.
▪ ამოცნობადი გამაფრთხილებლები განთავსებულია ბორდიურის უკან, პანდუსის ზედაპირზე, ქვედა დონის ცვლილების ხაზიდან ერთი გუმბათის ფარგლებში, თანახმად 705.7.1 ქვეთავის მე- 2 პუნქტისა.

2. ადგილის და შენობის ელემენტები:

საპროექტო შენობაში მისაწვდომი კიბის ვალდებულების საკითხი დარეგულირებულია საქართველოს მთავრობის 28.01.2016 წლის #41-ე დადგენილების საფუძველზე. ასეთი მისაწვდომი კიბისადმი მოთხოვნები ასევე შეესაბამება ტექნიკური რეგლამენტი - „მისაწვდომობის ეროვნული სტანდარტები“-ს მე-5 თავის დებულებებს:

▪ კიბის მარშის საზღვრებში არ არის მოწყობილი ღია შუბლები, რაც შეესაბამება 504.3 ქვეთავს.
▪ საფეხურის საბიჯელები შეესაბამება 302-ე ქვეთავს და დაქანება არ არის 1:48-ზე მეტი.
▪ კიბის ყოველი საფეხურის და საბიჯელის 40 მმ სავალ ნაწილს, რომელიც იზომება საფეხურის ნაშვერიდან თარაზულად, აქვს ერთგვაროვანი ფერის მქონე ზედაპირი, რომელიც საფეხურის დანარჩენი ნაწილისგან მკვეთრად განსხვავებულია (მუქი ღია ფონზე). ხილვადი კონტრასტი გრძელდება ყოველი საფეხურის ერთი კიდიდან საფეხურის მეორე კიდემდე.
▪ კიბის საზღვრებში მოწყობილია 505 ქვეთავის შესაბამისი სახელურები.
▪ ამოწეული სიმბოლოებითა და ბრაილის ასოებით შექმნილი, ნიშანი, წარწერით -
▪ „გასასვლელი/EXIT“ გასასვლელის გზა-კიბეში შესასვლელ ყველა კართან არის განთავსებული და ასეთივე ნიშანი განთავსებულია კიბის უჯრედიდან გარეთ გამავალ კართან. აღნიშნული ნიშანი შეესაბამება 703.3 და 703.4 ქვეთავების მოთხოვნებს.
▪ სართულის ამოსაცნობად, შიგა გასასვლელის გზაკიბის საზღვრებში, თითოეული სართულის ბაქანთან, დერეფანში გამავალი კარის მომიჯნავედ განთავსებულია 703.3 და 703.4 ქვეთავების შესაბამისი ნიშნები. სართულის აღმნიშვნელი ნიშანი ამობურცულია და იგი გამეორებულია ბრაილში, თანახმად 703.3.1 ქვეთავისა. ბრაილის ტექსტი შეესაბამება 703.4 ქვეთავს. ასევე აღსანიშნავია, რომ ამობურცული სიმბოლოების და ბრაილის შემცველი ნიშანი განთავსებულია კარის გასწვრივ საკეტიან მხარეს. ამობურცული სიმბოლოების და ბრაილის შემცველი ნიშნები ისეა განთავსებული, რომ კარის 45 გრადუსით გაღებისას, ნიშნის წინ შენარჩუნებულია 450X450 მმ იატაკის თავისუფალი სივრცე, თანახმად 703.3.11 ქვეთავისა.

3. წყალსადენის ელემენტები და მოწყობილობები:

საპროექტო ფართში განთავსებული ტუალეტები შეესაბამება 603 ქვეთავის მოთხოვნებს:
ტექნიკური რეგლამენტი „მისაწვდომობის ეროვნული სტანდარტები“

▪ ტუალეტის ოთახებში უზრუნველყოფილია საპროექტო შენობებისათვის განკუთვნილი T-ს ფორმის მოსატრიალებელი სივრცე, რაც შეესაბამება 603.2.1 ქვეთავის მოთხოვნას.
▪ ტუალეტის ოთახების კარის გაღებისას, ისინი არ იჭრებიან მოწყობილობებისათვის განკუთვნილ იატაკის თავისუფალ სივრცეებში, რაც შეესაბამება 603.2.2 ქვეთავს.ტუალეტის ოთახებში განთავსებული უნიტაზები შეესაბამება 604 ქვეთავის მოთხოვნებს:
▪ უნიტაზის განთავსებულია კედელთან ახლოს და უნიტაზის ცენტრიდან კედლის ზედაპირამდე მანძილი განსაზღვრულია 450 მმ-ით, რაც შეესაბამება 604.2 ქვეთავის მოთხოვნას.
▪ უნიტაზთან მოწყობილია იატაკის თავისუფალი სივრცე 1400 მმ სიღრმისა და 1500 მმ სიგანის სახით, სადაც არ იჭრება რაიმე სახის დეტალი, რაც აკმაყოფილებს 604.3 ქვეთავის მოთხოვნას.
▪ უნიტაზის დასაჯდომის სიმაღლე განთავსებულია 450 მმ-ზე იატაკის ზედაპირიდან, რაც შეესაბამება 604.4 ქვეთავს.
▪ უნიტაზთან მოწყობილია ხელჩასაჭიდი ძელები 604.5 ქვეთავის მოთხოვნების დაცვით.
▪ უნიტაზთან მოწყობილი ძელები შეესაბამება 609 ქვეთავის მოთხოვნებს.
ტუალეტის ოთახებში განთავსებული ხელსაბანები შეესაბამება 606 ქვეთავის მოთხოვნებს:
▪ ხელსაბანთან მოწყობილია იატაკის თავისუფალი სივრცე, 606.2 ქვეთავის შესაბამისად.
▪ ხელსაბანის განთავსების სიმაღლე შესაბამისობაშია 606.3 ქვეთავის მოთხოვნასთან. ტექნიკური რეგლამენტი „მისაწვდომობის ეროვნული სტანდარტები“

4. საკომუნიკაციო ელემენტები და ფუნქციები:

▪ გასასვლელის გზა-კიბეში შესასვლელ ყველა კართან, კიბის უჯრედიდან გარეთ გამავალ კართან და 0.00 ნიშნულზე გარეთ გამავალ ყველა კართან მოწყობილია ნიშანი ამოწეული სიმბოლოებითა და ბრაილის ასოებით, წარწერით - „გასასვლელი/EXIT“ აღნიშნული ნიშანი შეესაბამება 703.3 და 703.4 ქვეთავების მოთხოვნებს, ამობურცულ სიმბოლოებსა და ბრაილთან მიმართებაში.
▪ სართულის ამოსაცნობად, შიგა გასასვლელის გზაკიბის საზღვრებში, თითოეული სართულის ბაქანთან, დერეფანში გამავალი კარის მომიჯნავედ განთავსებულია იატაკის დონის ამოსაცნობი ნიშანი. აღნიშნული ნიშანი შეესაბამება 703.3 და 703.4 ქვეთავების მოთხოვნებს, ამობურცულ სიმბოლოებსა და ბრაილთან მიმართებაში.
▪ მისაწვდომობის საერთაშორისო სიმბოლო მოწყობილია საზოგადოებრივ სივრცეებში განთავსებულ ყველა მისაწვდომ ერთადგილიან ტუალეტის ოთახთან. ნიშანი შეესაბამება 703.6.3 და 703.2 ქვეთავებს.

▪ მისაწვდომობის საერთაშორისო სიმბოლო მოწყობილია მისაწვდომი მსუბუქი ავტომობილის და მიკროავტობუსის ავტოსადგომ სივრცეებში. ნიშანი შეესაბამება 703.6.3 და 703.2 ქვეთავებს.

ტექნიკური რეგლამენტი „მისაწვდომობის ეროვნული სტანდარტები“ ზემოაღნიშნულ ნიშნებში გამოყენებული ვიზუალური სიმბოლოები შეესაბამება 703.2 ქვეთავის მოთხოვნებს:

▪ სიმბოლოებს ტრადიციული ფორმა აქვთ. სიმბოლოები არ არის დაწერილი იტალიკით, დახრილად, გაკრული შრიფტით, მეტისმეტად დეკორატიულად ან სხვა უჩვეულო ფორმით.

▪ სიმბოლოების ზომა, სიგანე, შტრიხის სიგანე, სიმბოლოებს და სტრიქონებს შორის დაშორება შეესაბამება 703.2.4 – 703.2.8 ქვეთავების მოთხოვნებს.

▪ ვიზუალური სიმბოლოების იატაკიდან განთავსების სიმაღლე შეესაბამება 703.2.4 ცხრილს.

▪ სიმბოლოებისა და მათი ფონის ზედაპირი არ კაშკაშებს. სიმბოლოები ფონისგან განირჩევა, ანუ სიმბოლო სიმბოლო მუქი ფერისაა, ფონი კი ღია ფერის, რაც შეესაბამება 703.2.10 ქვეთავის მოთხოვნას.

ზემოაღნიშნულ ნიშნებში გამოყენებული ამობურცული სიმბოლოები შეესაბამება 703.3 ქვეთავის მოთხოვნებს:

▪ ამობურცული სიმბოლოები უკანა სიბრტყიდან ამობურცულია 703.3.2 ქვეთავის შესაბამისად.

▪ ლათინური სიმბოლოები ასახულია დიდი ასობგერებით, თანახმად 703.3.3 ქვეთავისა.

▪ ლათინური სიმბოლოებისთვის გამოყენებულია „SANS SERIF“-ის ტიპის შრიფტი. სიმბოლოები არ არის შესრულებული იტალიკით, დახრილად, ხელნაწერის სახით, მეტისმეტად დეკორატიულად ან სხვა უჩვეულო ფორმით, თანახმად 703.3.4 ქვეთავისა.

▪ შრიფტის ყველა სიმბოლოს დასაშვები სიმაღლე, სიგანე, სიმბოლოებს შორის დაშორება, სტრიქონებს შორის დაშორება განსაზღვრულია 703.3.5 – 703.3.9 ქვეთავების შესაბამისად.

▪ სიმბოლოების იატაკის დონიდან განთავსების სიმაღლე შეესაბამება 703.3.10 ქვეთავის მოთხოვნას.

▪ ამობურცული სიმბოლოების და ბრაილის შემცველი ნიშანების განთავსების არეალები შეესაბამება 703.3.11 ქვეთავის მოთხოვნებს.

▪ სიმბოლოები ფონისგან განირჩევა (მუქი ფერის სიმბოლოებს ღია ფერის ფონი აქვთ), თანახმად 703.3.12 ქვეთავისა.

ზემოაღნიშნულ ნიშნებში გამოყენებული ბრაილი შეესაბამება 703.4 ქვეთავის მოთხოვნებს:

▪ ნიშნებზე გამოყენებულია მე-2 ხარისხის ბრაილი, თანახმად 703.4.1 ქვეთავისა.

▪ ბრაილის წერტილებს აქვს გუმბათისებური ფორმა და ისინი უნდა შეესაბამება 703.4.3 ცხრილს.

▪ ბრაილის განთავსების პოზიცია შეესაბამება 703.4.4 ქვეთავს.

▪ ბრაილის იატაკიდან განთავსების სიმაღლე შეესაბამება 703.4.5 ქვეთავს.

ტექნიკური რეგლამენტი „მისაწვდომობის ეროვნული სტანდარტები“ ზემოაღნიშნულ ნიშნებში გამოყენებული მისაწვდომობის სიმბოლო შეესაბამება 703.6 ქვეთავის მოთხოვნებს:

▪ მისაწვდომობის სიმბოლოები მკვეთრად განირჩევა ფონისგან, ანუ მუქი ფერის

სიმბოლო მოწყობილია ღია ფერის ფონზე, თანახმად 703.6.2 ქვეთავისა.
- მისაწვდომობის საერთაშორისო სიმბოლო შეესაბამება 703.6.3.1 სურათს.
- მისაწვდომობის სიმბოლოები და მათი ფონები არ არის ამრეკლავი.

დ ა ს კ ვ ნ ა

ქ. თბილისში, დასახლება ქვემო ალექსეევკა.
(ს/კ: 01.19.24.007.359)
საოფისე შენობა, სრულად შესაბამისობაშია საქართველოს მთავრობის 2020 წლის 4 დეკემბერის №732 დადგენილებასთან. ტექნიკური რეგლამენტის – „მისაწვდომობის ეროვნული სტანდარტების“ დამტკიცების თაობაზე. ასევე ვადასტურებ დოკუმენტაცია შედგენილია კარგ ტექნიკურ დონეზე და მოიცავს სტანდარტებთან შესაბამისობისთვის ყველა საჭირო ინფორმაციას. საექსპერტო დასკვნის საფუძველზე პროექტს ეძლევა დადებითი შეფასება

ექსპერტი:  თამარ ჯინჭარაძე

20 მარტი 2024 წელი

მისაწვდომი სვლა გეზი
გენერალური გეგმა 1:1000

ქ.თბილისი, ქვემო ალექსეევკის დასახლება

მიწის ნაკვეთის საკადასტრო კოდი 01.19.24.007.359- 31551 კვ.მ

მიწის ნაკვეთის ფართობი - 31551 კვ.მ

ქუჩის ღეძულა ხაზი

N

ვერტიკალური გეგმარება

პირობითი აღნიშვნები

- საპროექტო შენობა
- ბეტონის ბორდიური
- ასფალტის საფარი
- ტროტუარი
- ბეტონის ბორდიური
- ბეტონის ბორდიური
- ბეტონის ბორდიური

გეგმა -2,80 ნიშნულზე მ 1:150
მისაწვდომი სვლა გეზი



საპროექტო დოკუმენტაციის მიხედვით წარმოდგენილი საოფისე შენობა ექვემდებარება წესების 1104.4 ქვეთავის №1 გამონაკლისის მიხედვით დაშვებას,რომელიც გულისხმობს, რომ "მისაწვდომი სვლა გეზი არ სჭირდება სართულებს და ანტრესოლებს, რომელთა საერთო ფართობი არ აღემატება 280 მ2-ს და რომლებიც მდებარეობს მისაწვდომის ზემოთ ან ქვემოთ.

საოფისე შენობა

არქიტექტურული პროექტი

დამკვეთი: შპს ენ ერ ჯი ჯორჯია
CLIENT

ს. კ: 405076359

მისამართი: ქ.თბილისი, დასახლება ქვემო ალექსეევკა

ADRESS ქალაქი თბილისი, ქვემო ალექსეევკა

შენიშვნები:

სიტუაციური სქემა

კორექტირება

№	თარიღი	აღწერა
1		
2		
3		

პროექტის №:
PROJECT N:

თარიღი:
DATE N:

საპროექტო ჯგუფი

არქიტექტორი: მიხეილ გიორგობიანი

ეკატერინე მინდიაშვილი

საავტორო უფლებები: შპს **MHD GROUP**
COPYRIGHT HALL ARCHITECTS: LTD MHD GROUP

ნახაზი: სართულის გეგმა -2,80 ნიშნულზე
DRWG: მ. 1:150

A-103

A3

00

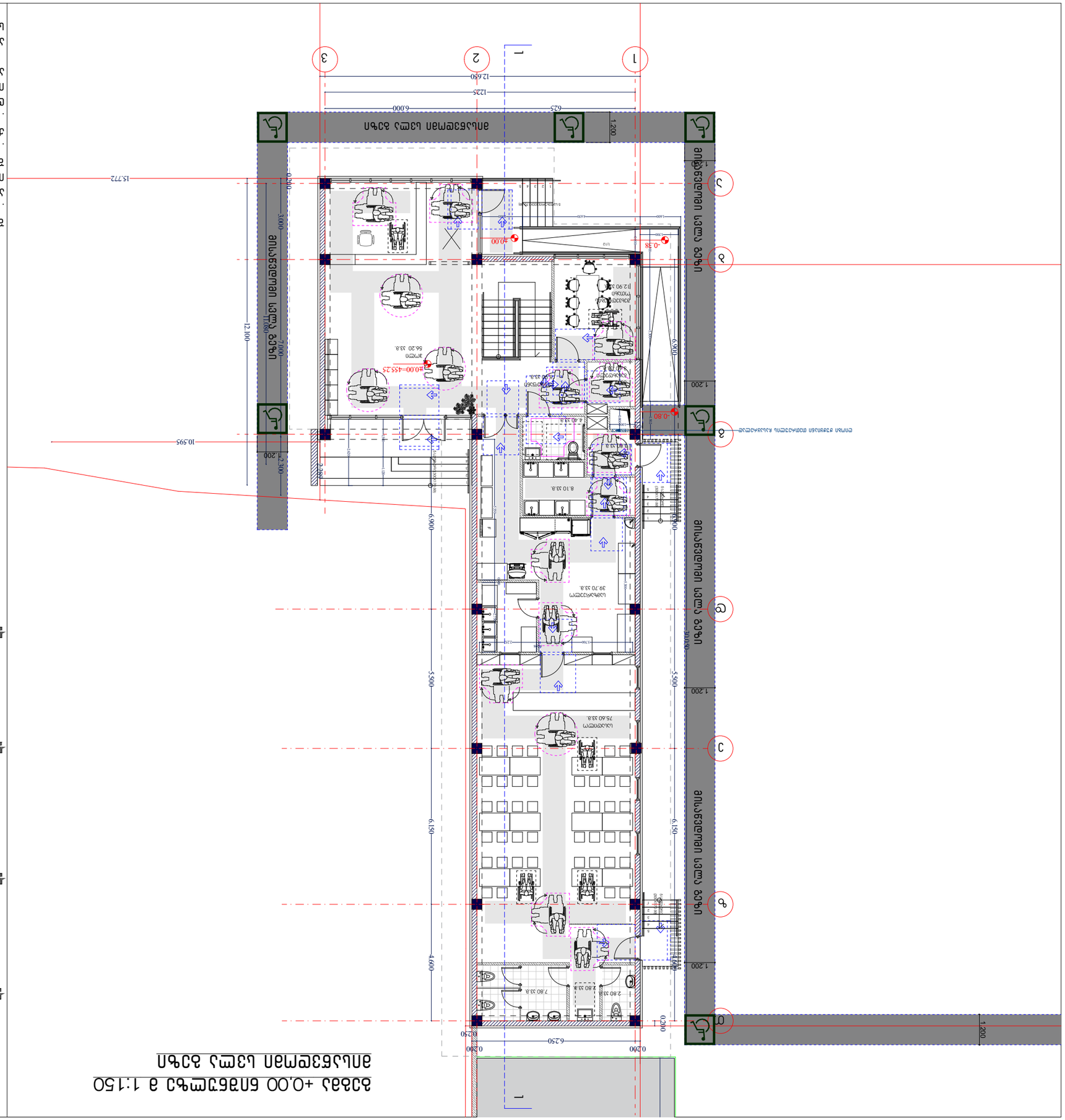
1
2
3
А
Б
В
Г
Д
12.650
12.25
6.000
625
1.200
15.772
10.595
12.100
3.000
3.300
0.200
0.250
6.250
0.200
0.300
-0.20
±0.00
-0.35
-0.80
-0.80 –155.25
-5.500
-6.150
-4.000
-6.000
1.200
0.200
0.250
0.300
0.200
0.200
0.200

სართულის გეგმა +0.00 ნიშნულზე მ. 1:50
მისაწვდომი ტუალეტი

გეგმა

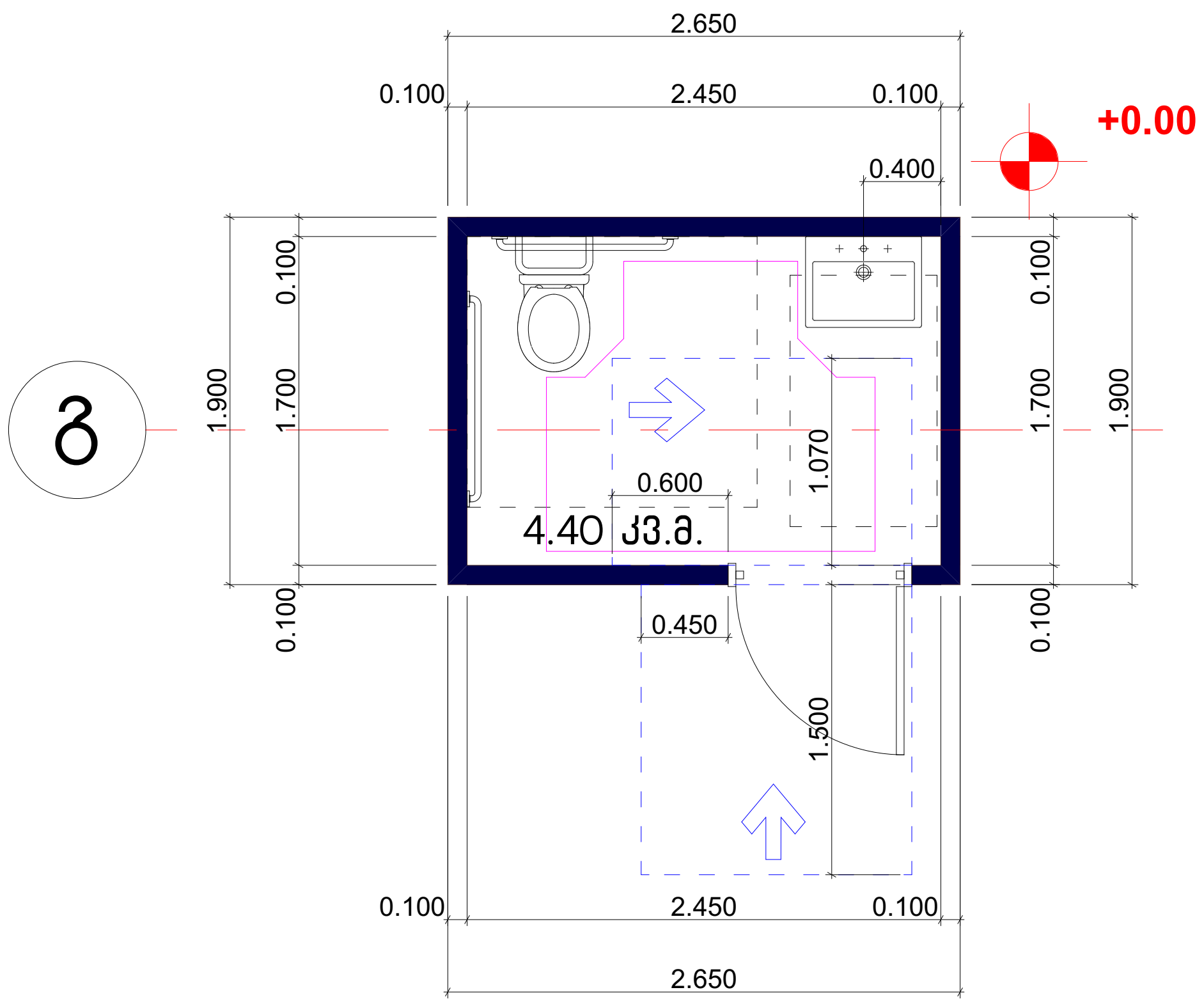

T ფორმის მოსატრიალებელი სივრცე 304.3.2.1 (ა) ვარიანტი 1

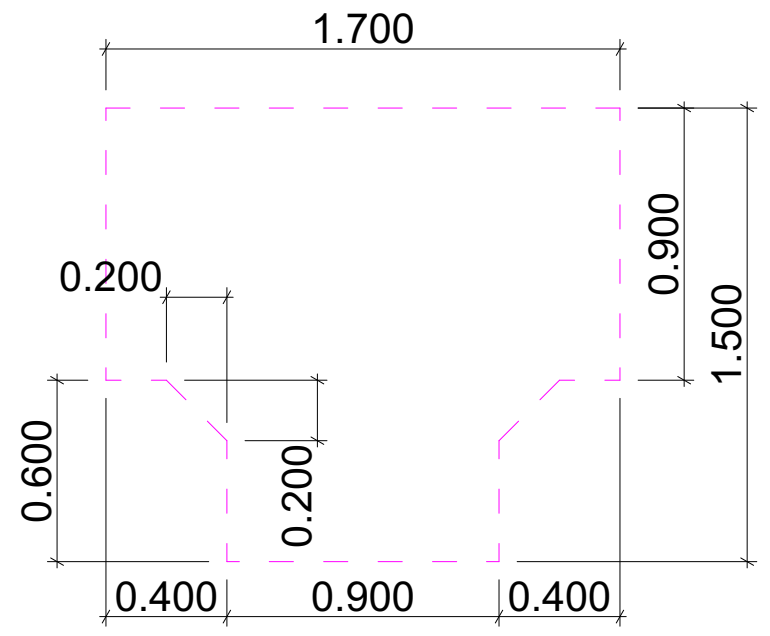

თავისუფალი სივრცე ფეხის ფალანგისთვის

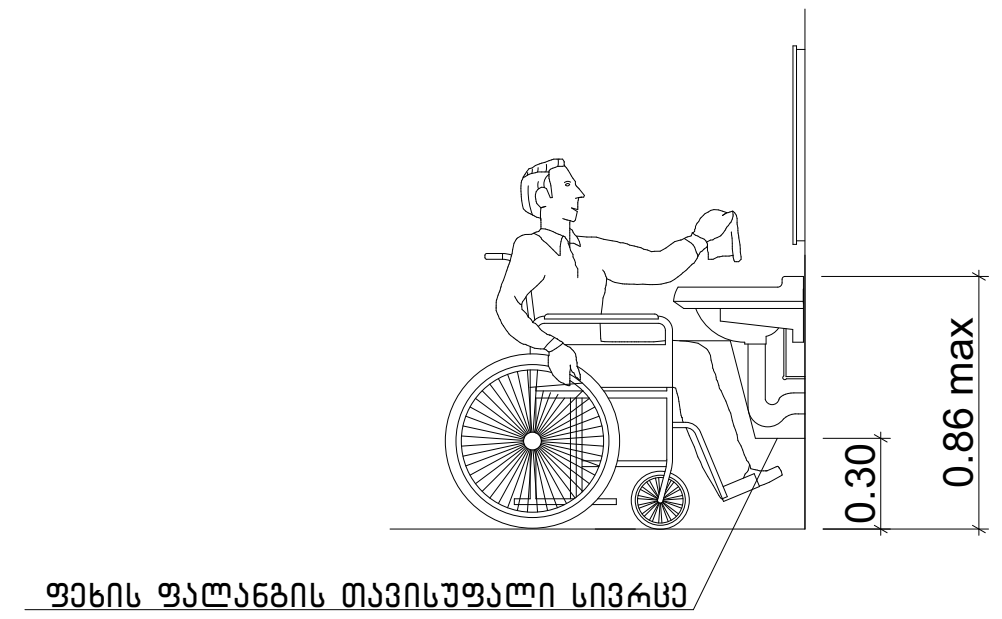

ხელსაბანის მდებარეობა

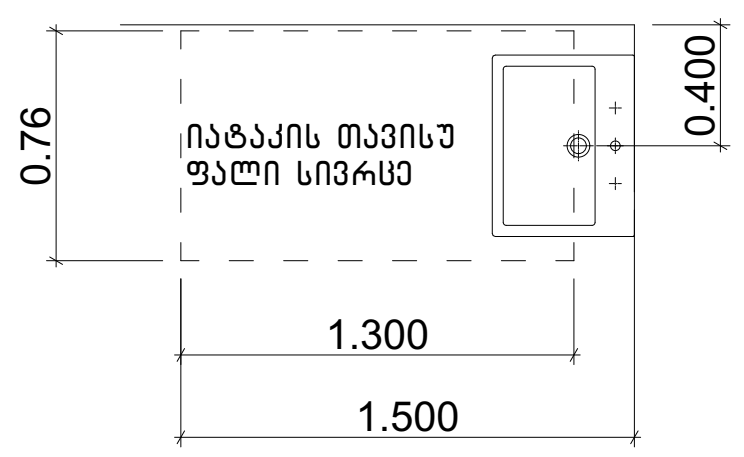

აბაზანის კაბინაზე მიწვდომა

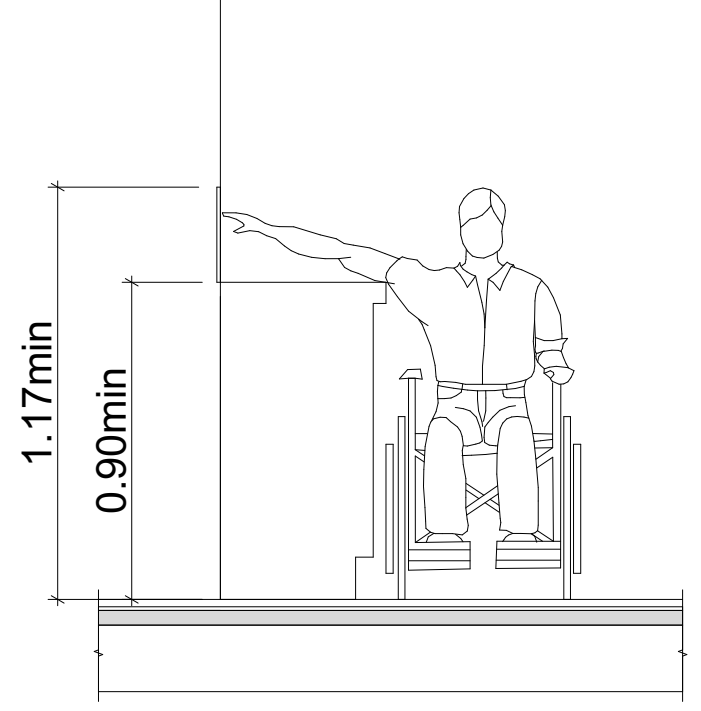

თავისუფალი სივრცე კართან მანევრირებისთვის –
ანჯამიანი კარი
წინიდან მისაწვდომი –
გამოწევით გაღება

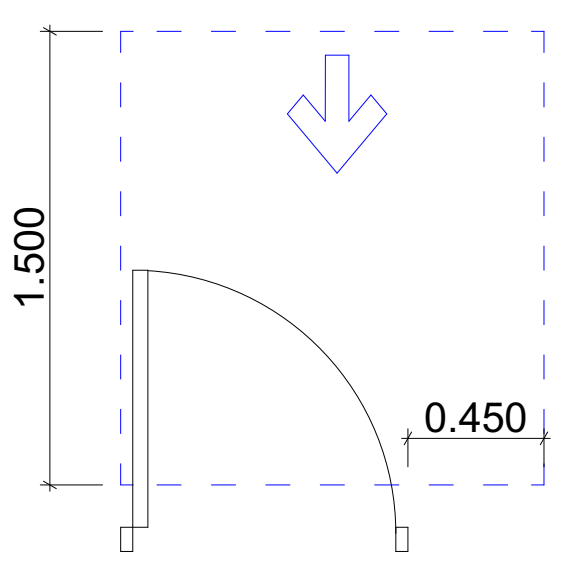

თავისუფალი სივრცე კართან
მანევრირებისთვის
ანჯამიანი კარი
საკეტის მხრიდან მისაწვდომი –
მიწოლით გაღება
404.2.3.2 (თ)

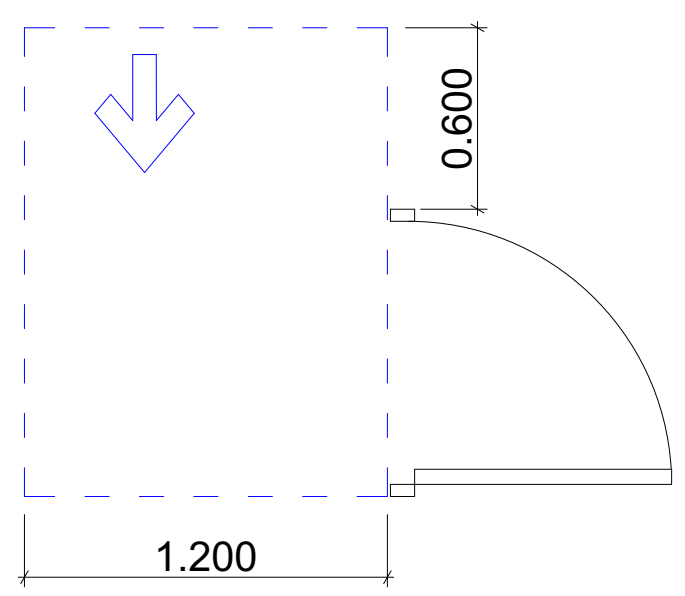

604.7.1 (ა) დისპენსერის მდებარეობა გამოშვერილი დისპენსერი

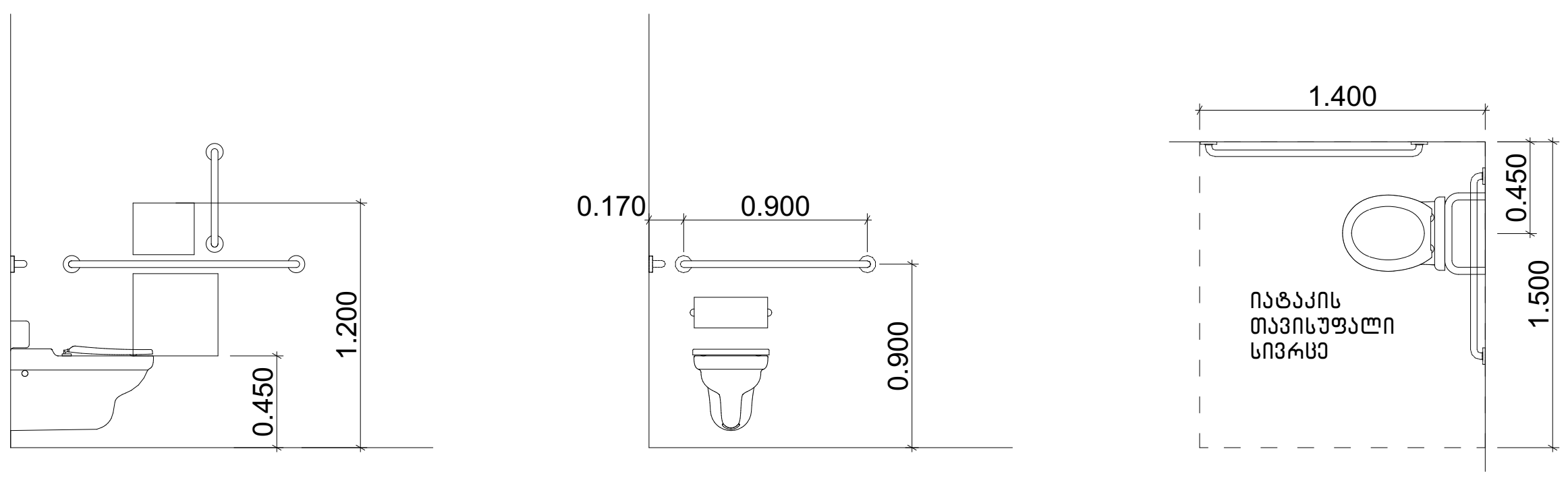

საოფისე შენობა

არქიტექტურული პროექტი

დამკვეთი: შპს ენ ერ ჯი ჯორჯია
CLIENT

ს.კ: 405076359

მისამართი: ქ.თბილისი, დასახლება ქვემო ალექსეევკა
ADRESS ქალაქი თბილისი, ქვემო ალექსეევკა

შენიშვნები:

სიტუაციური სქემა

კორექტირება

№	თარიღი	აღწერა
1		
2		
3		

პროექტის №:
PROJECT N:

თარიღი:
DATE N:

საპროექტო ჯგუფი

არქიტექტორი: მიხეილ გიორგობიანი

ეკატერინე მინდიაშვილი

საავტორო უფლებები: შპს MHD GROUP
COPYRIGHT HALL ARCHITECTS: LTD MHD GROUP

ნახაზი: სართულის გეგმა +0.00 ნიშნულზე
DRWG: მ. 1:150

A-103

A3

00

მისაწვდომი ნიშნები მ. 1:50

ნიშანი, ამობურცული ნიშნებით და ბრაილით განთავსდება მისაწვდომ ტუალეტებთან კარის მომიჯნავედ.

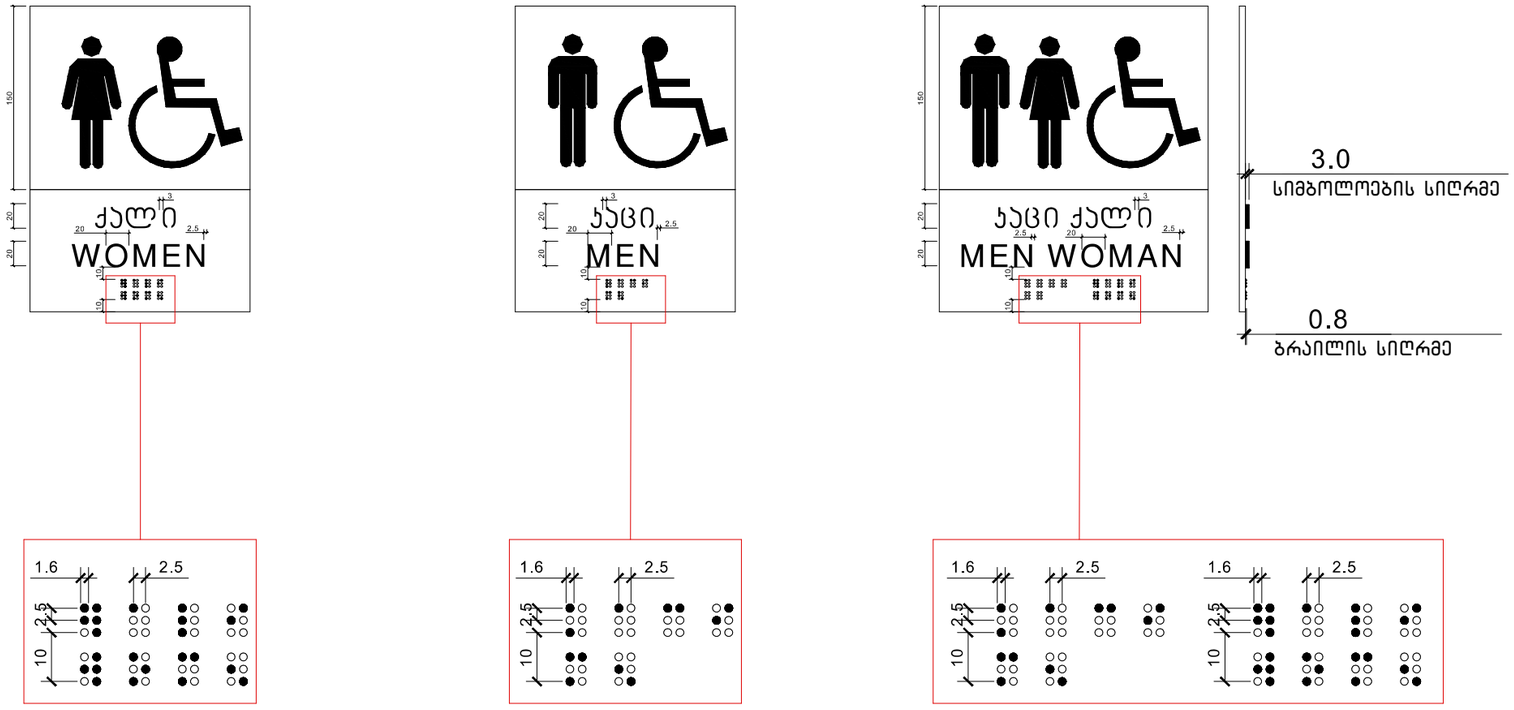

MHD GROUP

საოფისე შენობა

არქიტექტურული პროექტი

დამკვეთი: შპს 36 ერ ჯი ჯორჯია.
CLIENT ს: 405076359

მისამართი: ქ.თბილისი, დასახლება ქვემო ალექსეევკაძალაჯი
ADRESS თბილისი, ქვემო ალექსეევკა

მონაწილეები:

№	თარიღი	აღწერა
1		
2		
3		

პროექტირება

პროექტის №:
PROJECT N:

თარიღი: 02.14.20246
DATE N:

საპროექტო ჯგუფი

არქიტექტორი: მიხეილ გიორგობიანი

ეკატერინე მინდიაშვილი

საავტორო უფლებები: "შპს ემ ეიჩ დი გრუპ"
COPYRIGHT HALL ARCHITECTS: MHD group

ნახაზი:
DRWG: ნიშნები და გეგმა
მანთავსების აღწერილობა
მ.1:50

A-000

A3

00

საპროექტო შენობაში გამოყენებული თავისუფალი სივრცეები კართან მანევრირებისთვის მ1:50

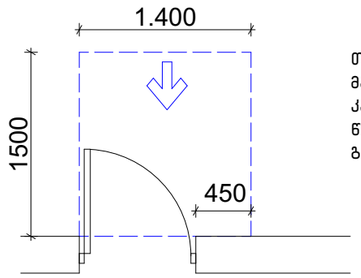

თავისუფალი სივრცე კართან მანევრირებისთვის – ანჯამიანი კარი
წინიდან მისაწვდომი – გამოწევით გაღება

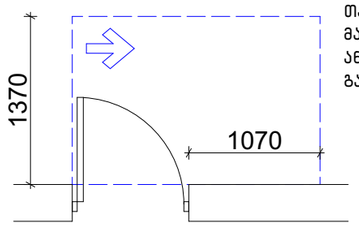

თავისუფალი სივრცე კართან მანევრირებისთვის – ანჯამიანი კარი
ანჯამის მხრიდან მისაწვდომი – გამოწევით გაღება

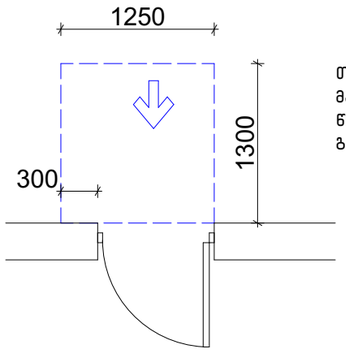

თავისუფალი სივრცე კართან მანევრირებისთვის – ანჯამიანი კარი
წინიდან მისაწვდომი – მიწოლით გაღება

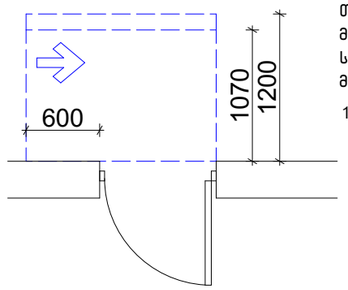

თავისუფალი სივრცე კართან მანევრირებისთვის – ანჯამიანი კარი
საკეტის მხრიდან მისაწვდომი – მიწოლით გაღება

120 მინ. თუ მოწყობილია მიმახურავი

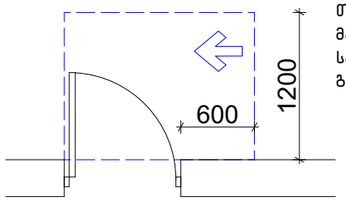

თავისუფალი სივრცე კართან მანევრირებისთვის – ანჯამიანი კარი
საკეტის მხრიდან მისაწვდომი – გამოწევით გაღება

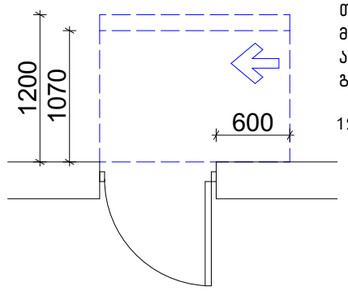

თავისუფალი სივრცე კართან მანევრირებისთვის – ანჯამიანი კარი
ანჯამის მხრიდან მისაწვდომი – მიწოლით გაღება

120 მინ. თუ მოწყობილია მიმახურავი

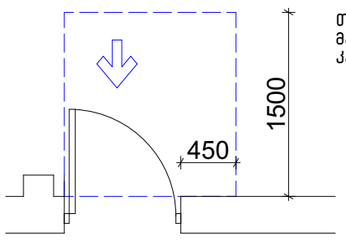

თავისუფალი სივრცე კართან მანევრირებისთვის–ნიშებში მოწყობილი კარი და ჭიშკარი–გამოწევით გაღება

იატაკის თავისუფალი სივრცე

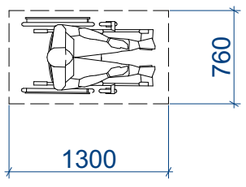

მოსატრიალებელი სივრცეები

ვარიანტი 4

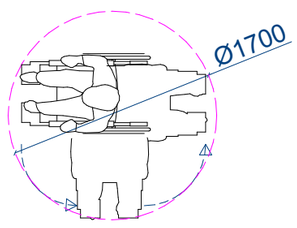

შენობაში გამოყენებული ბლოკები

ვარიანტი 1

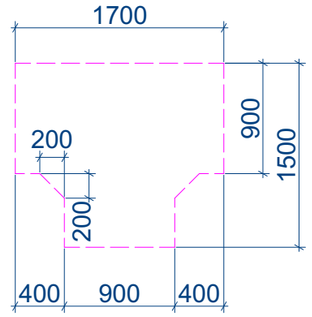

ვარიანტი 2

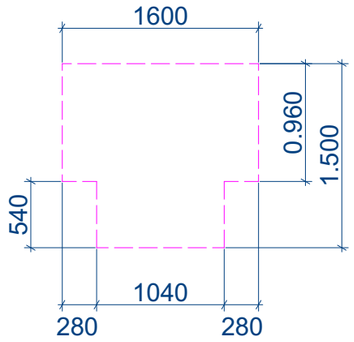

ვარიანტი 3

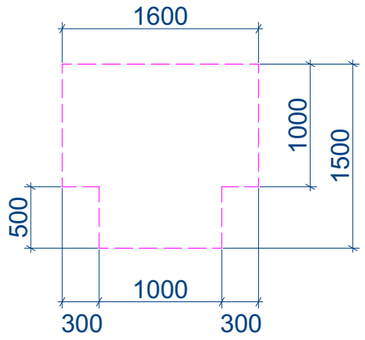

GROUP

საოფისე შენობა

არქიტექტურული პროექტი

დამკვეთი: შპს 36 ერ ჯი კორპორაციას.
CLIENT ს: 405076359

მისამართი: ქ.თბილისი, დიღომში ჭავჭავაძის ალეკსანდრეს ქუჩა
ADRESS თბილისი, ქავჭავ ალექსანდრეა

მენეჯერი:

კორექტირება

№	თარიღი	აღწერა
1		
2		
3		

პროექტის №:
PROJECT N:

თარიღი: 02.14.20246
DATE N:

საავტორო ჯგუფი

არქიტექტორი: მიხეილ გიორგობიანი

ეკატერინე მინდიაშვილი

საავტორო უფლებები: " შპს ემ ეიჩ დი გრუპ"
COPYRIGHT HALL ARCHITECTS: MHD group

ნახაზი:
DRWG:

თავისუფალი სივრცეები
მ.1:50

A-000

A3

00

კარების დეტალიზაცია მ. 1:50

კ-1 კარი ზღურბლის გარეშე მიმხურავით

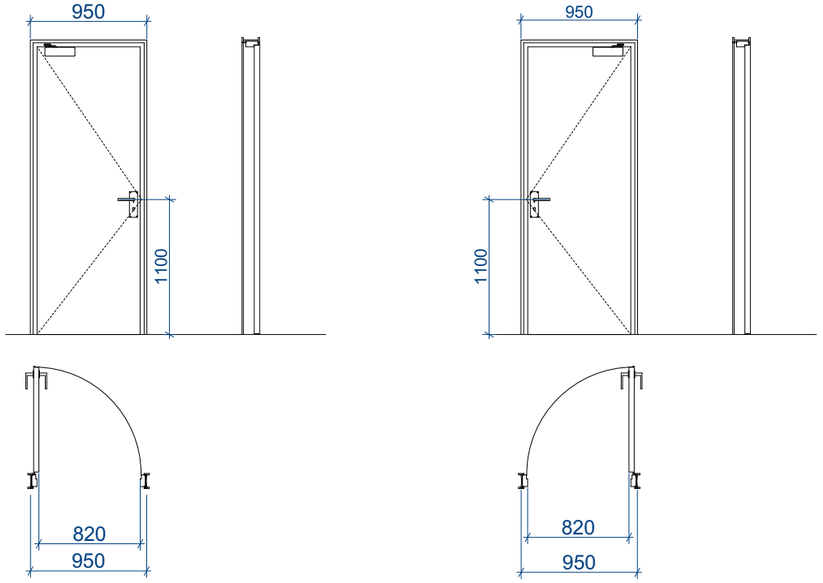

კ-2 კარი ზღურბლით მიმხურავის გარეშე

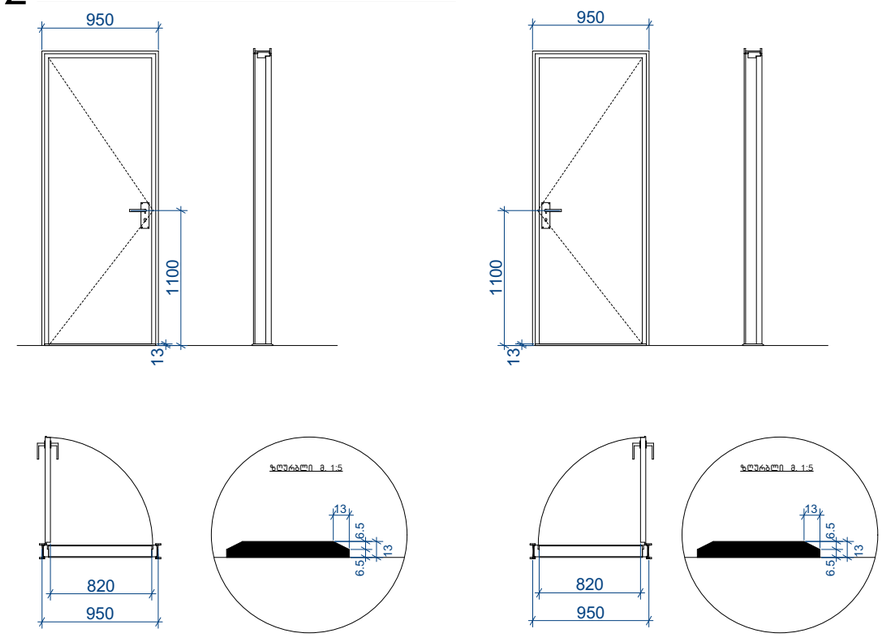

კ-3 კარი ზღურბლის და მიმხურავის გარეშე

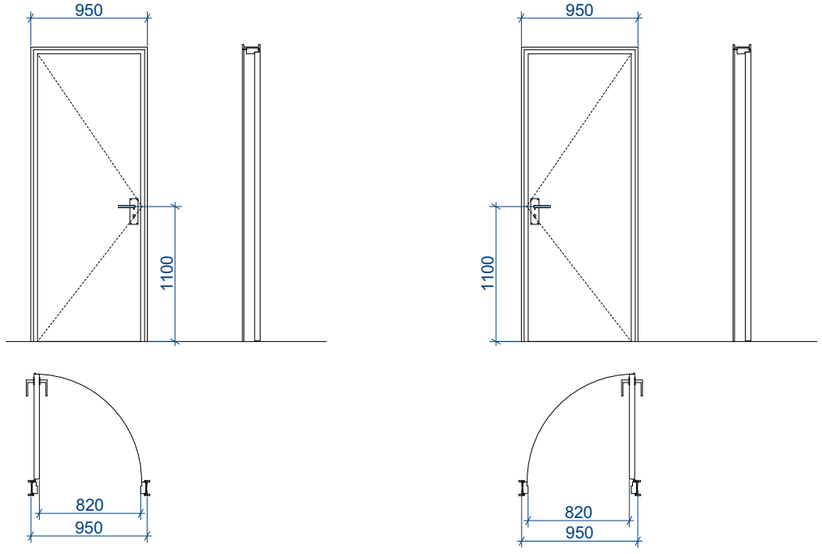

შენიშვნები:

- კარის ზედაპირი უნდა იყოს გლუვი იატაკიდან მინიმუმ 250 მმ-ის საზღვრებში.
- სახელურები, ჩამოსაწევი სახელურები, საკეტები, რაზები და მისაწვდომი კარის სხვა სამართავები ისეთი ფორმის იქნება, რომ ადვილად შეიძლებოდეს ერთი ხელით მოჭიდება და მის ასამუშავებლად საჭირო არ იქნება მაგრად მოჭიდება, წვალება ან მაჯის ტრიალი.
- დახურული კარის კავეულის გასაღები ნაწილები და გაღებისათვის განკუთვნილი ძალა შესაბამისობაში იქნება **შემდეგთან:**

1. წინიდან მისაწვდომობისას, გამოწევით ან მიწოლით გაღებადი, არაუმეტეს 66.7 ნიუტონი.
2. ბრუნვითი მოძრაობით გასაღები, არაუმეტეს 315 ნიუტონი სმ.

- **გასასვლელის კომპონენტებს (გზა-კიბე და ვესტიბიული) ემსახურება მიმხურავით აღჭურვილი კარებები.**
- კარის მიმხურავები ისე მოეწყობა, რომ 90 გრადუსით, ღია მდგომარეობიდან 12 გრადუსით გაღებულ მდგომარეობამდე კარის მისახურად საჭირო დრო არაუმცირეს 5 წამი იქნება.
- კარის ზამბარიანი ანჯამები ისე მოეწყობა, რომ 70 გრადუსით ღია მდგომარეობიდან დახურულ მდგომარეობამდე კარი არაუმცირეს 1.5 წამში გადავა.
- ცეცხლმედეგი კარისგან განსხვავებული კარის მიწოლით ან გამოწევით გაღებისათვის საჭირო ძალა შესაბამისობაში

იქნება შემდეგთან:

1. შენობაში განთავსებული ანჯამიანი კარი: არაუმეტეს 22.2 ნიუტონი.

- კარებების ცეცხლმედეგობა მითითებულია ხანძარსაწინააღმდეგო გეგმებზე.
- კარებების გაღების მიმართულება მითითებულია გეგმებზე.
- კერის ზღურბლი მითითბულია გეგმებზე
- არცერთი კარის სუფთა სიმაღლე არ იქნება 2,05 მეტრზე

MHD GROUP

საოფისე შენობა

არქიტექტურული პროექტი

დამკვეთი: შპს 36 ერ ჯი ჯორჯია, ს: 405076359
CLIENT

მისამართი: ქ.თბილისი, დიღომში ქვემო ალექსეევკაში
ADRESS თბილისი, ქვემო ალექსეევკა

მენეჯერი:

პროექტირება

№	თარიღი	აღწერა
1		
2		
3		

პროექტის №:
PROJECT N:

თარიღი: 02.14.20246
DATE N:

სპარტაკის ჯგუფი

არქიტექტორი: მიხეილ გიორგობიანი

ეკატერინე მინდიაშვილი

საავტორო უფლებები: "შპს ემ ეიჩ დი გრუპ"
COPYRIGHT HALL ARCHITECTS: MHD group

ნახაზი:
DRWG:

კარების დეტალიზაცია
მ.1:50

A-000

A3

00

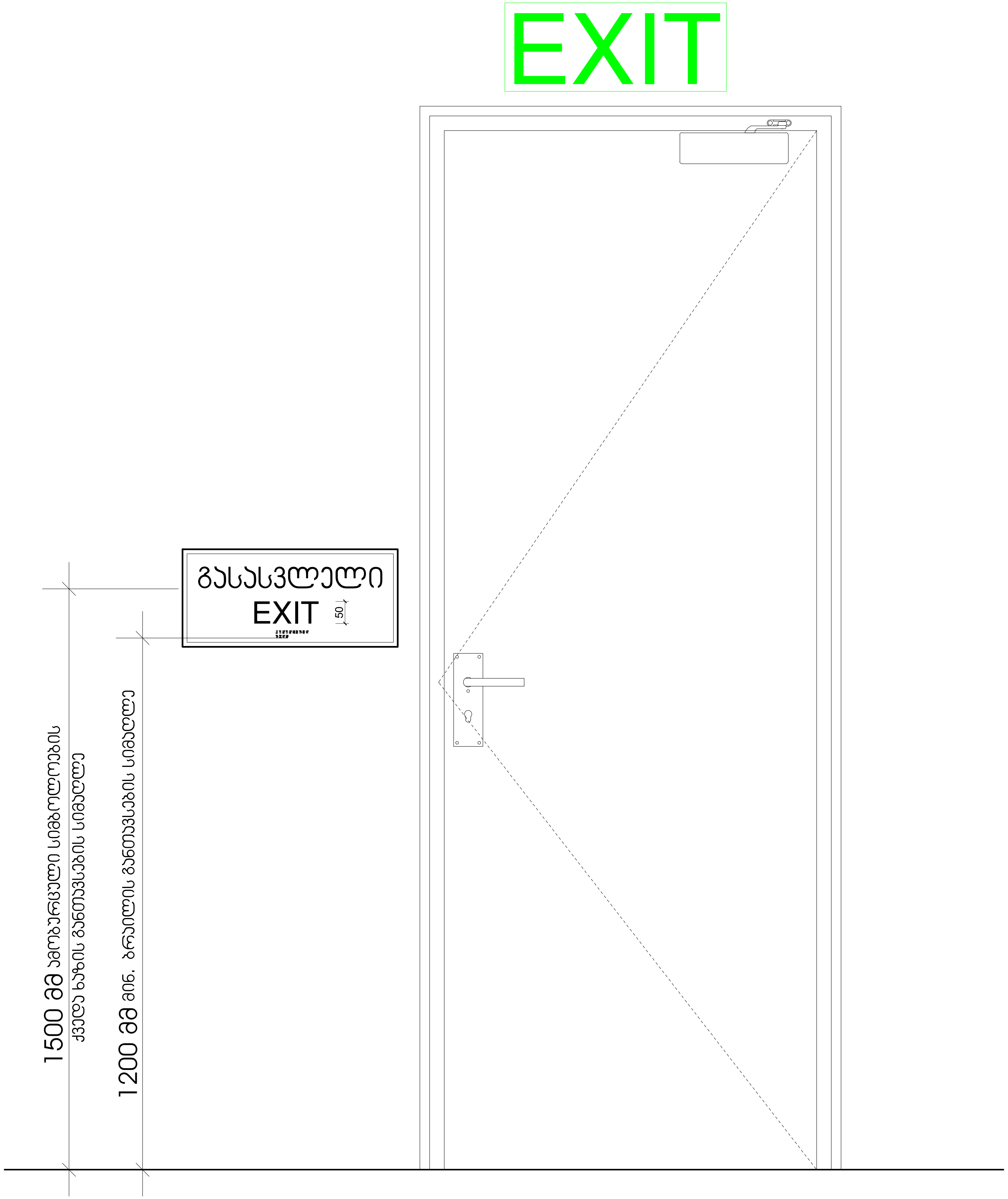

HD
GROUP

საოფისე შენობა

არქიტექტურული პროექტი

დამკვეთი: შპს ენ ერ ჯი ჯორჯიას.
CLIENT ს: 405076359

მისამართი: ქ.თბილისი, დასახლება ქვემო ალექსეევკაქალაქი
ADRESS თბილისი, ქვემო ალექსეევკა

შენიშვნები:

კორექტირება

№	თარიღი	აღწერა
1		
2		
3		

პროექტის №:
PROJECT N:

თარიღი: 02.14.2024წ
DATE N:

საპროექტო ჯგუფი

არქიტექტორი: მიხეილ გიორგობიანი

ეკატერინე მინდიაშვილი

საავტორო უფლებები: " შპს ემ ეიჩ დი გრუპ"
COPYRIGHT HALL ARCHITECTS: MHD group

ნახაზი:
DRWG:
ნიშნები და მათი
განთავსების ადგილები
მ.1:10

A-000

A3

00

ნიშანი ამობურცული სიმბოლოებით და ბრაილით გზა-კიბის შესასვლელთან და გარეთ გამავალ ყველა კართან

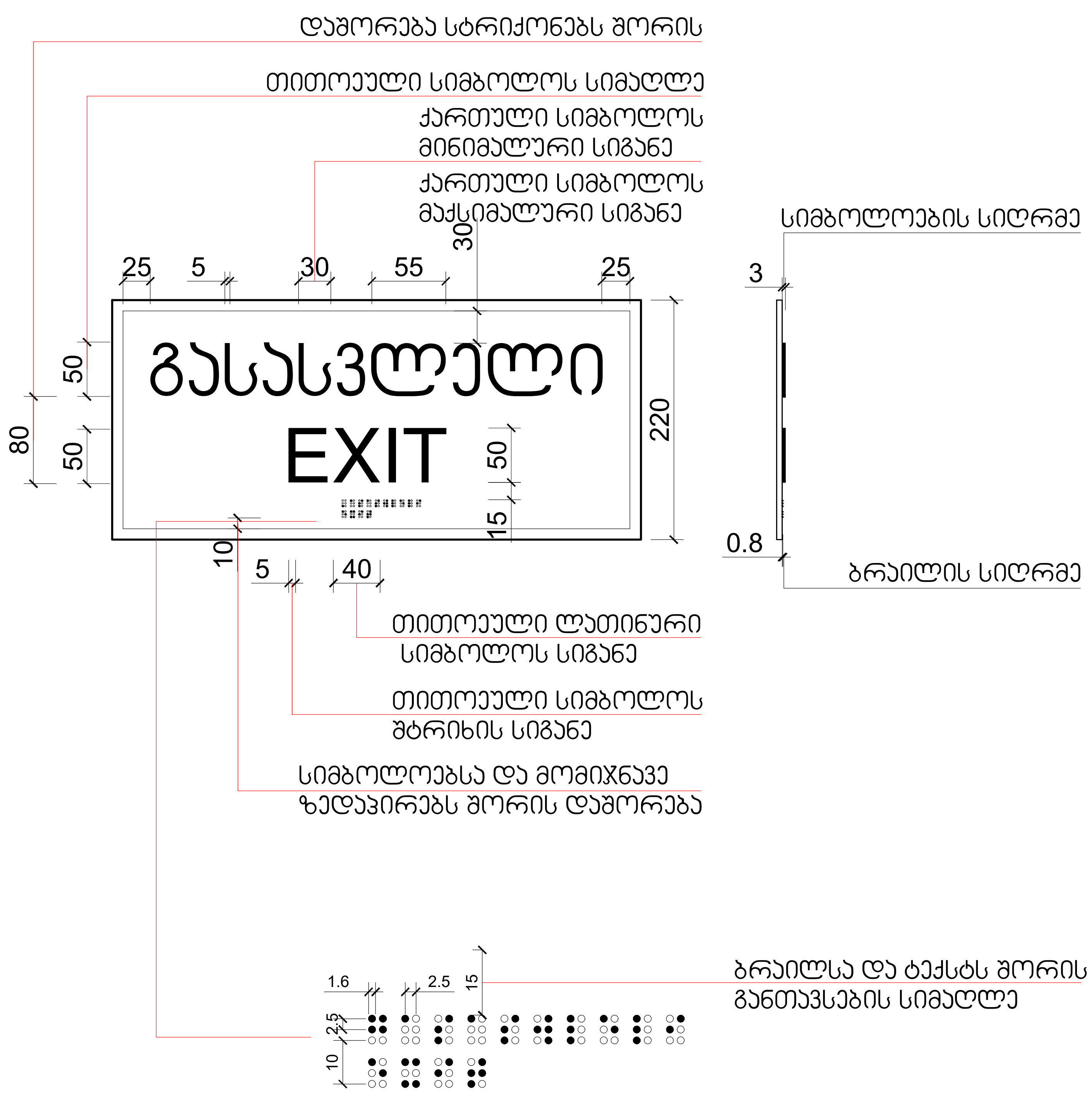

გასასვლელის განათებული ნიშანი

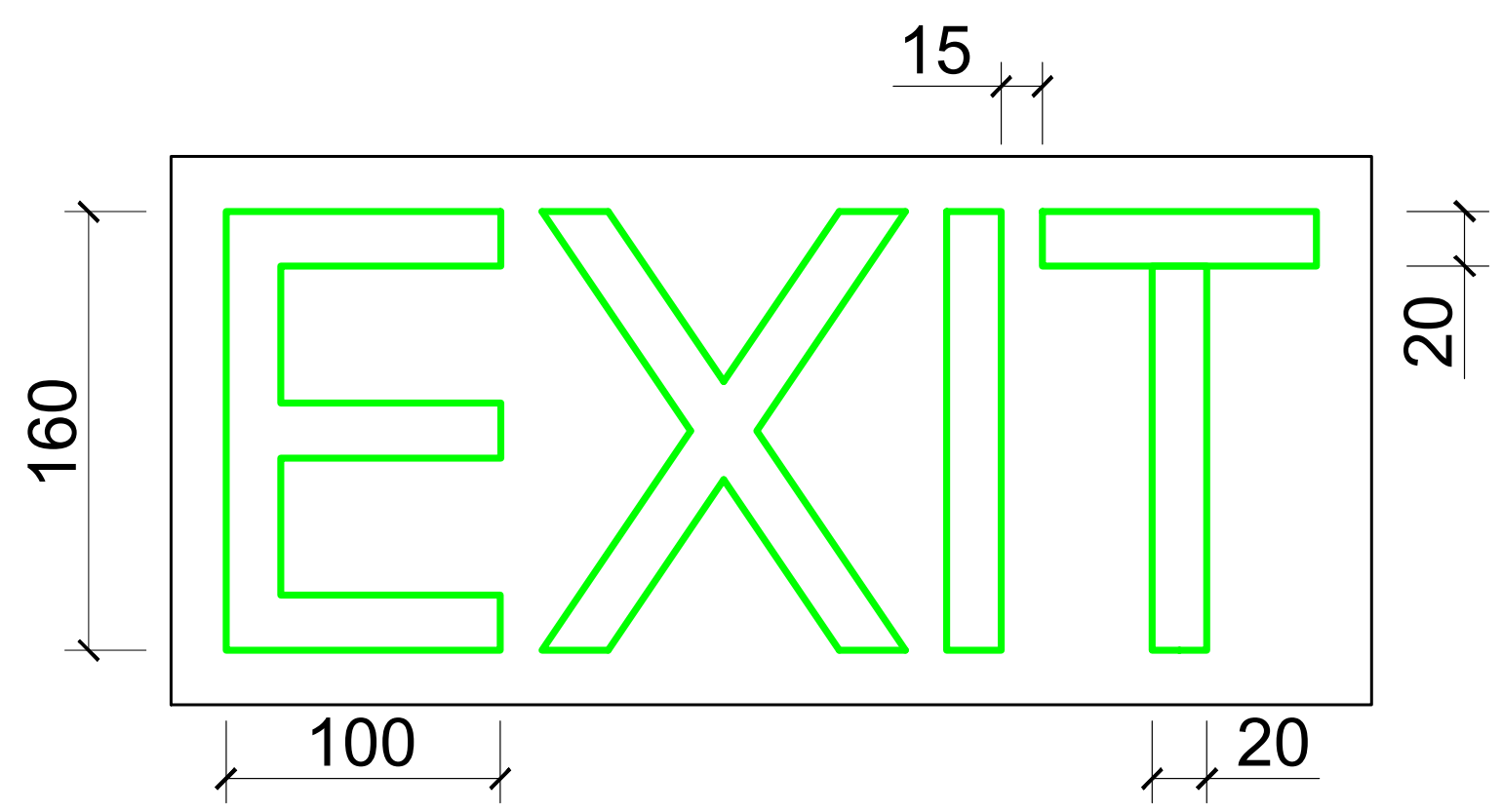

საოფისე შენობა

არქიტექტურული პროექტი

დამკვეთი: შპს ენ ერ ჯი ჯორჯიას.
CLIENT ს: 405076359

მისამართი: ქ.თბილისი, დასახლება ქვემო ალექსეევკააქალაქი თბილისი, ქვემო ალექსეევკა
ADRESS

შენიშვნები:

კორექტირება

№	თარიღი	აღწერა
1		
2		
3		

პროექტის №:
PROJECT N:

თარიღი: 02.14.2024წ
DATE N:

საპროექტო ჯგუფი

არქიტექტორი: მიხეილ გიორგობიანი

ეკატერინე მინდიაშვილი

საავტორო უფლებები: " შპს ემ ეიჩ დი გრუპ"
COPYRIGHT HALL ARCHITECTS: MHD group

ნახაზი: ნიშნები და მათი განთავსების ადგილები
DRWG: მ.1:5

A-000

A3

00

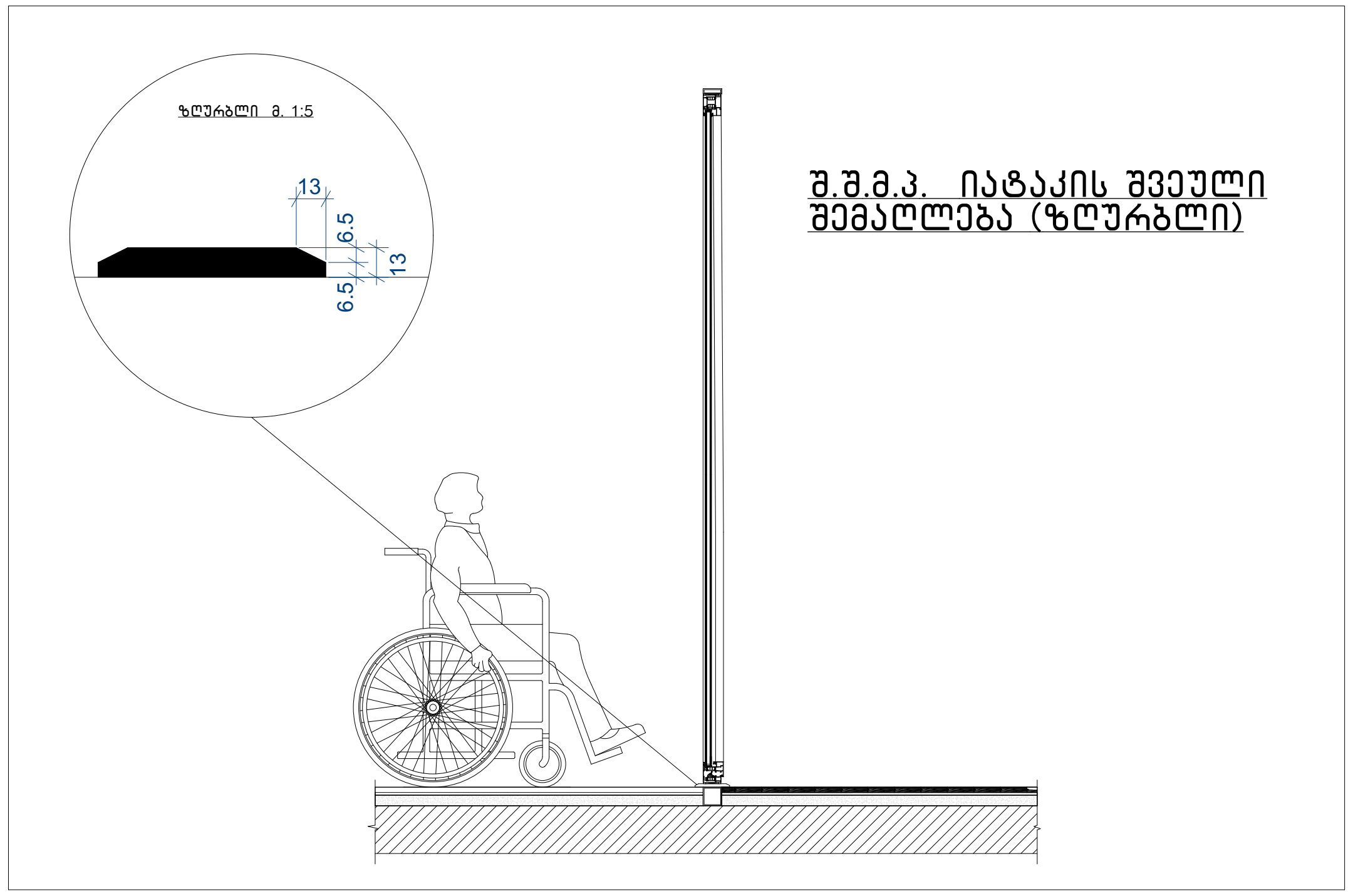

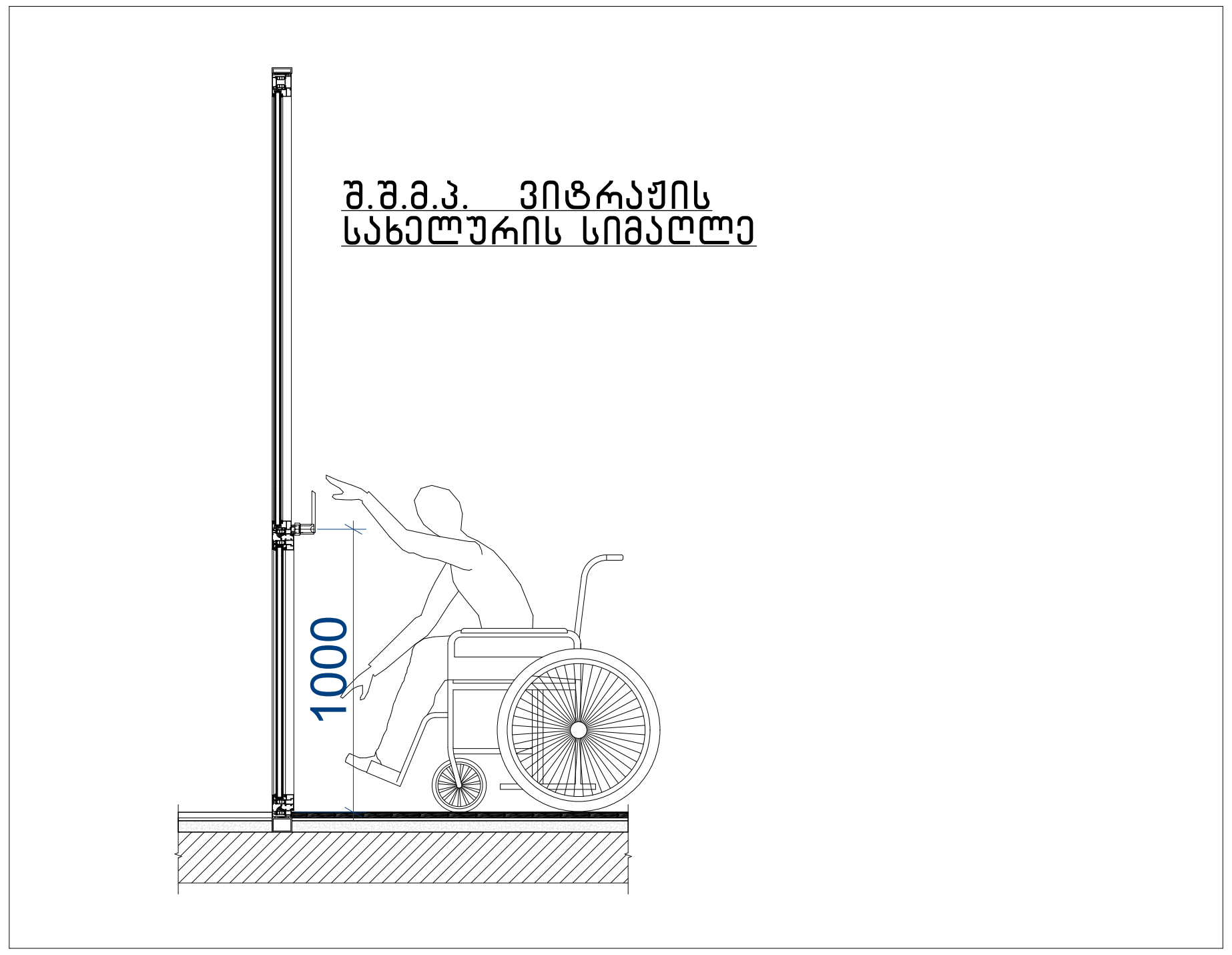

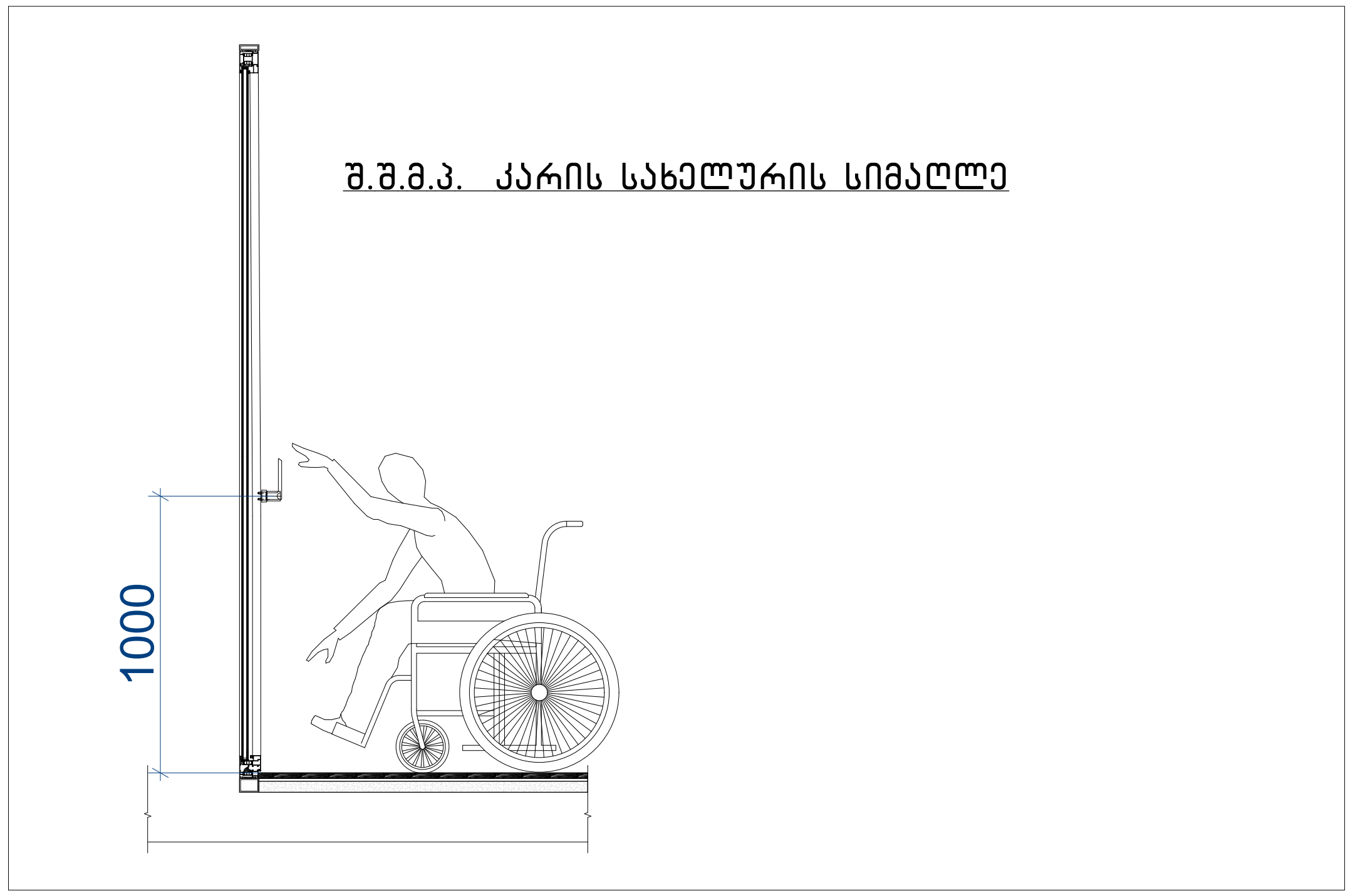

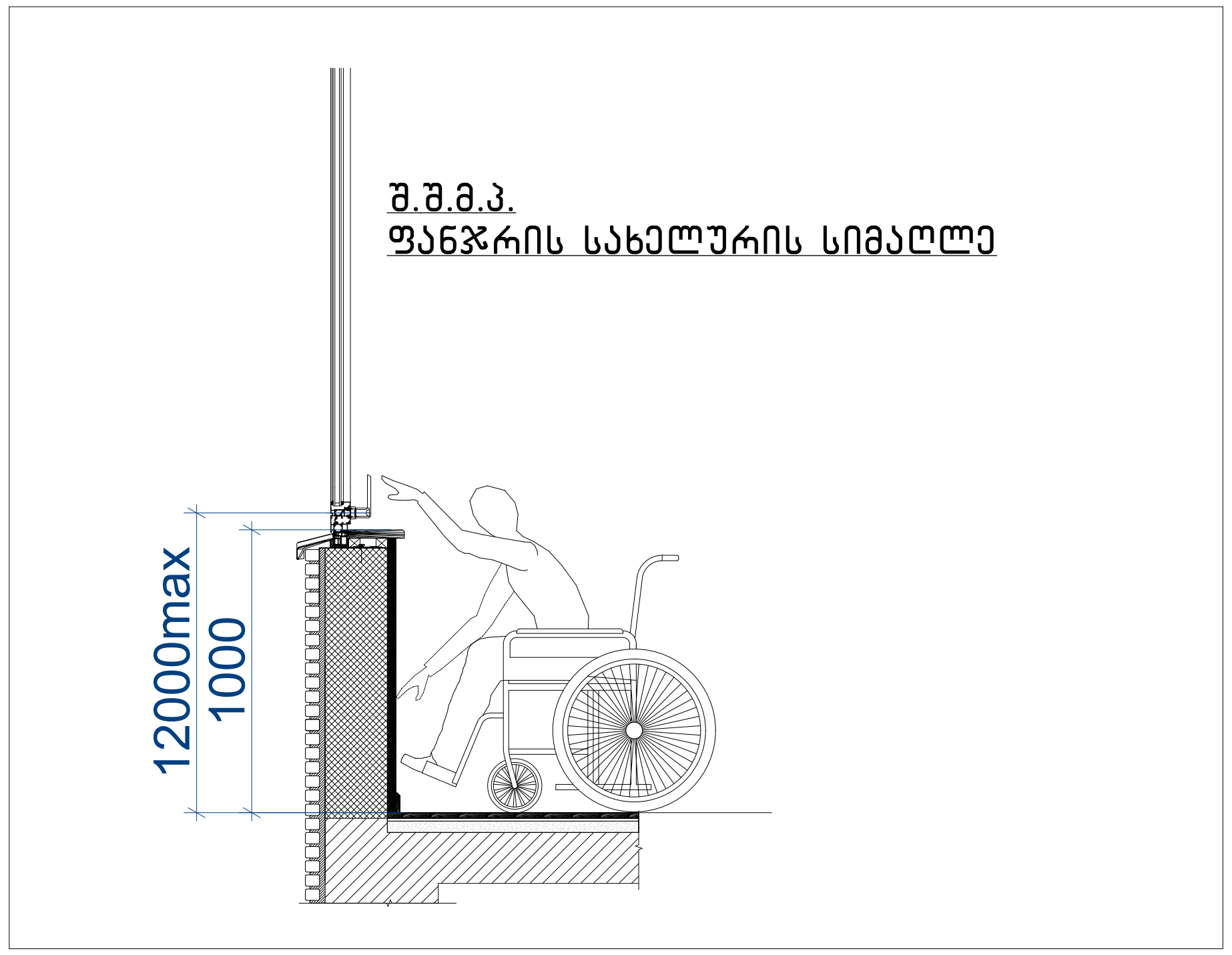

შენიშვნა:

- იტაკის ზედაპირები მოეწყობა ისე, რომ იქნება მდგრადი, მყარი და არასრიალა 302 ქვეთავის შესაბამისად
- იატაკის ზედაპიზე დონის შეცვა უნდა მოხდეს 303-ე ქვეთავის შესაბამისად.
- როდესაც ელემენტის ქვემოთ არსებული სივრცე მიჩნეულია ელემენტთან მდებარე იატაკის თავისუფალი სივრცის, ელემენტთან არსებული თავისუფალი სივრცის ან მოსატრიალებელი სივრცის ნაწილად, სივრცე უნდა შეესაბამებოდეს 306-ე ქვეთავს. ელემენტის ქვემოთ დასაშვებია დამატებითი სივრცე მუხლის სიმაღლემდე და ფეხის ფალანგისთვის.
- მიწვდომის დიაპაზონი უნდა შეესაბამებოდეს 308-ე ქვეთავს.

GROUP

საოფისე შენობა

არქიტექტურული პროექტი

დამკვეთი: შპს ენ ერ ჯი ჯორჯიას.
CLIENT ს: 405076359

მისამართი: ქ.თბილისი, დასახლება ქვემო ალექსეევკაქალაქი თბილისი, ქვემო ალექსეევკა
ADRESS

შენიშვნები:

კორექტირება

№	თარიღი	აღწერა
1		
2		
3		

პროექტის №:
PROJECT N:

თარიღი: 02.14.2024წ
DATE N:

საპროექტო ჯგუფი

არქიტექტორი: მიხეილ გიორგობიანი

ეკატერინე მინდიაშვილი

საავტორო უფლებები: " შპს ემ ეიჩ დი გრუპ"
COPYRIGHT HALL ARCHITECTS: MHD group

ნახაზი:
DRWG: შ.შ.მ.პ სივრცეები

A-000

A3

00

გეგმა

პანდუსების დეტალიზაცია მ. 1:50

მისაწვდომი პანდუსი

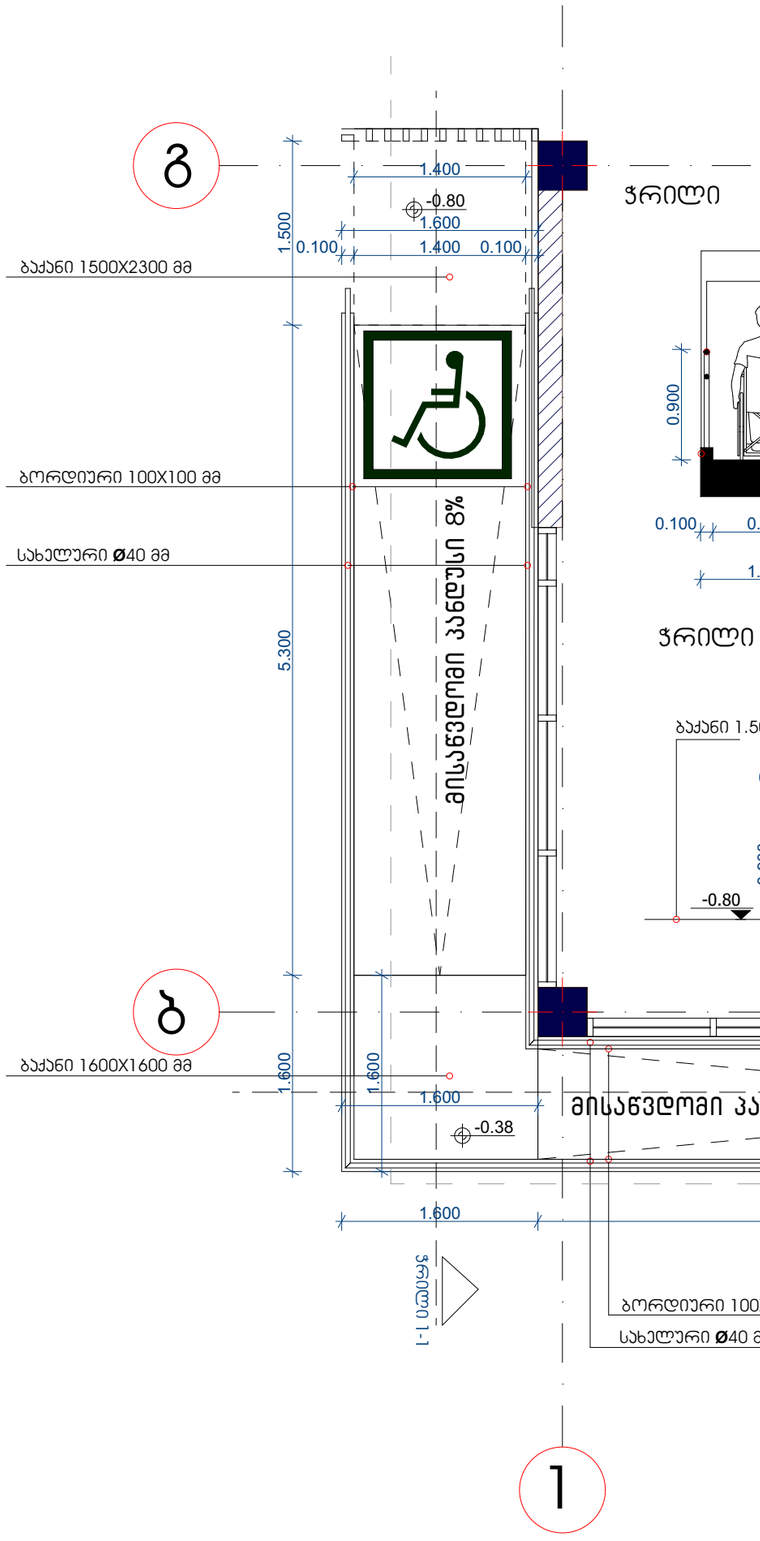

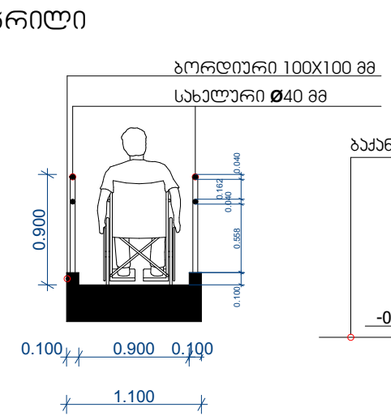

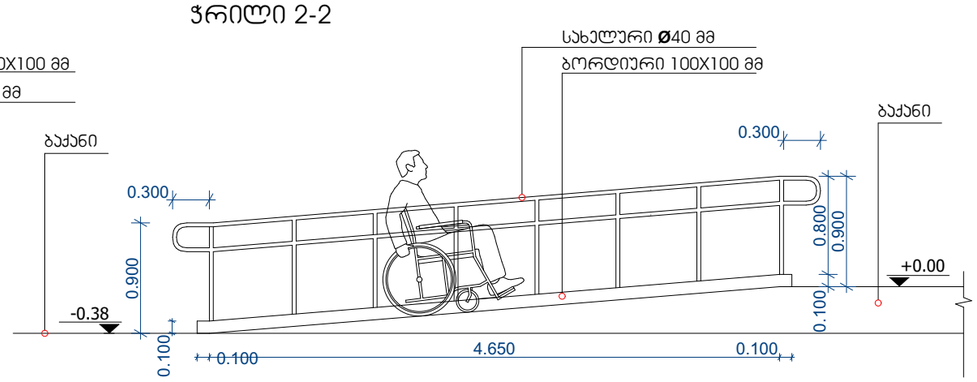

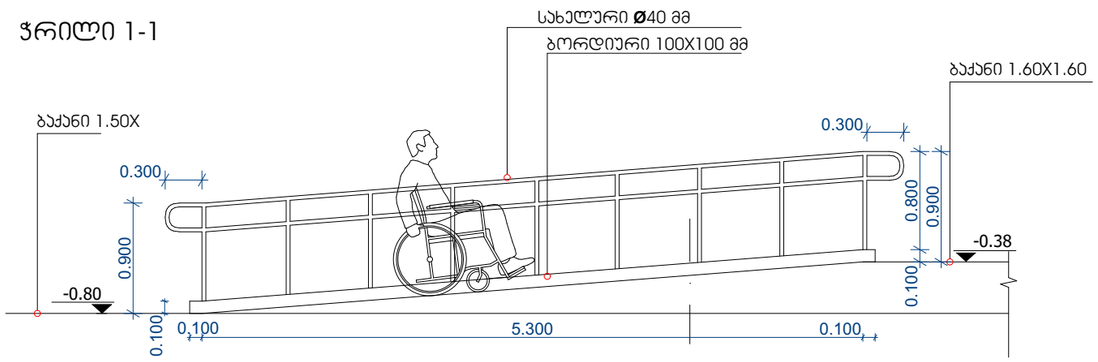

შენიშვნები:

* პანდუსების და ბაქნების ზედაპირი იქნება მდგრადი, მყარი და არასრიალა.

*ზოგადი. პანდუსები, რომლებიც მისაწვდომი სვლაგეზების ნაწილია, უნდა შეესაბამებოდეს 405-ე ქვეთავს

*დახრა. პანდუსის ქანობი არ უნდა იყოს 1:12-ზე მეტად დახრილი.

*გვერდითი დახრა. ქანობი, რომელიც იზომება პანდუსის სავალი მიმართულების პერპენდიკულარულად, არ უნდა აღემატებოდეს 1:48-ს.

*იატაკის ზედაპირები. პანდუსის ზედაპირები უნდა შეესაბამებოდეს 302-ე ქვეთავს.

*თავისუფალი სიგანე. პანდუსის თავისუფალი სიგანე უნდა იყოს არაუმცირეს 900 მმ. სადაც პანდუსის სვლაზე მოწყობილია სახელურები, თავისუფალი სიგანე უნდა გაიზომოს სახელურებს შორის.

*ბაქნები. თითოეული პანდუსის თავსა და ბოლოში უნდა იყოს ბაქნები. ბაქნები უნდა შეესაბამებოდეს 405.7 ქვეთავს.

*სახელურები. 150 მმ-ზე მეტად ამაღლებულ პანდუსებს უნდა ჰქონდეს 505-ე ქვეთავის შესაბამისი სახელურები.

* სახელურები და ნებისმიერი კედელი ან მათ მომიჯნავედ მდებარე სხვა ზედაპირი არ შეიცავს ბასრ ან უხეშ ელემენტებს.

*შენობის გარეთ მდებარე პანდუსები ისე დაგეგმარდება, რომ სავალ ზედაპირზე წყალი არ დაგროვდება.

* გამაფრთხილებლებს უნდა ჰქონდეს თავწაკვეთილი გუმბათის ფორმა და უნდა შეესაბამებოდეს შემდეგ მოთხოვნებს:

* თავწაკვეთილი გუმბათები კვადრატული ბადის სახით უნდა იყოს დალაგებული.

*თავწაკვეთილი გუმთათების ფუძის დიამეტრი უნდა იყოს,არაუმცირეს 23 მმ და, არაუმეტეს, 36 მმ, ხოლო წვეროს დიამეტრი ფუძი დიამეტრის, არაუმცირეს 50% და,არაუმეტეს, 65%.

* თავწაკვეთილი გუმბათების სიმაღლე უნდა იყოს 5,0 მმ.

* თავწაკვეთილი გუმბათების ცენტრიდან ცენტრამდე დაშორება უნდა იყოს, არაუმცირეს, 40 მმ და, არაუმეტეს, 60 მმ, ხოლო ფუძიდან ფუძემდე დაშორება, არაუმცირეს, 16,5 მმ დაფაზე ყველაზე ახლოს მდებარე გუმბათებს შორის გაზომვისას.

* თავწაკვეთილი გუმბათები კვადრატული ბადის სახით უნდა იყოს დალაგებული.

LTD MHD GROUP

საოფისე შენობა

არქიტექტურული პროექტი

დამკვეთი: CLIENT — შპს ეგ არ ჯი ჯორჯია

ს.ა: 405076359

მისამართი: ქ.თბილისი, დღასახლება ჭავჭო ალექსეევა

ADRESS — ქალაქი თბილისი, ჭავჭო ალექსეევა

შენიშვნები:

სინქრონიული ცქმა

პროექტირება

№	თარიღი	ხელმწერა
1		
2		
3		

პროექტის №: PROJECT N:

თარიღი: DATE N:

საპროექტო ჯგუფი

არქიტექტორი: მიხეილ გიორგობიანი

ეკატერინე მინდიაშვილი

საავტორო უფლებები: COPYRIGHT HALL ARCHITECTS: — მპს MHD GROUP LTD MHD GROUP

ნახაზი: DRWG: მისაწვდომი პანდუსის დეტალიზაცია

მ. 1:50

A-103

A3

00

ბორდიურის პანდუსი მ.1:25

გარე ტერიტორიის მოწყობის დროს გათვალისწინებული
იქნას ბორდიულის პანდუსების სწორად მოწყობის ნორმები.

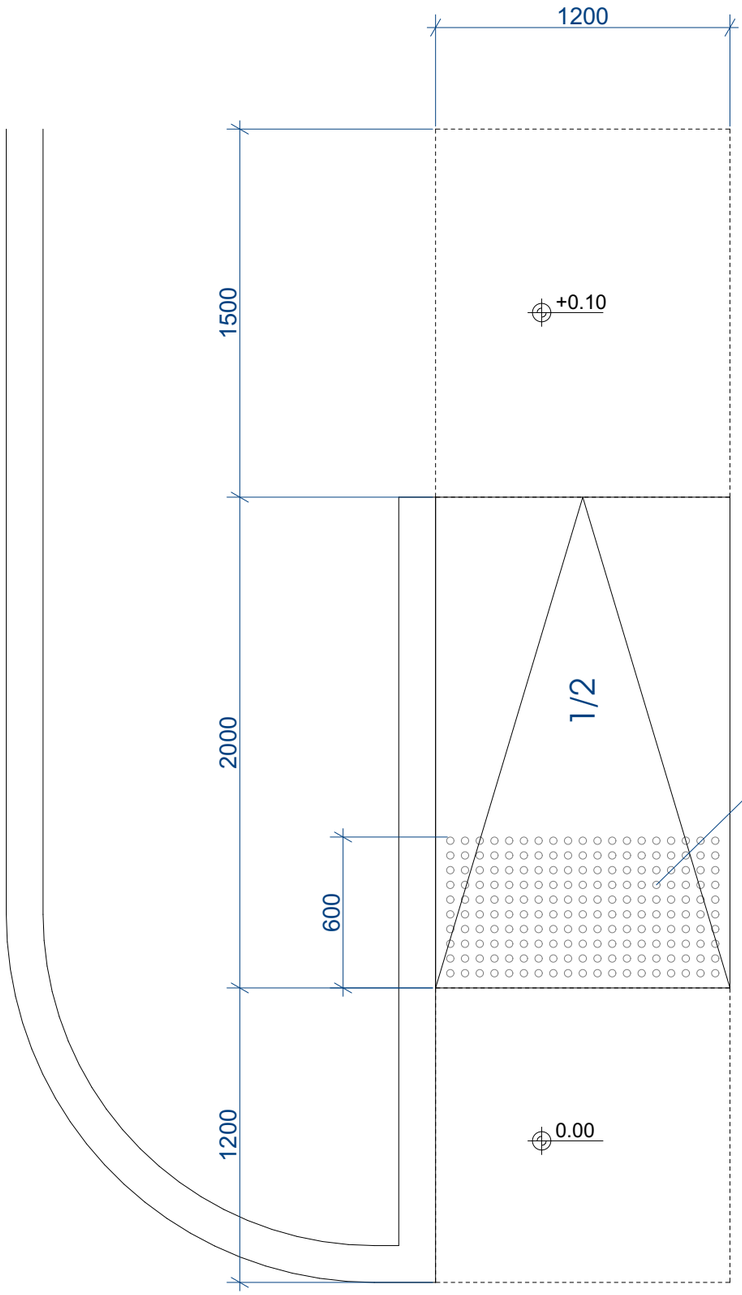

ამოცნობადი გამაფრთხილებელის დეტალიზაცია

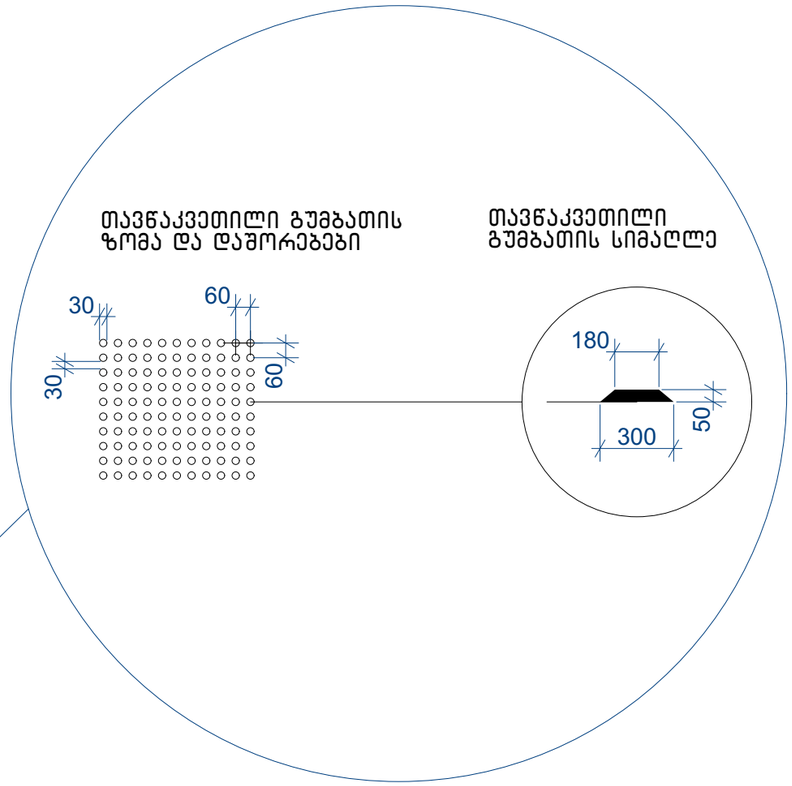

შენიშვნები:

- პანდუსების და ბაქნების ზედაპირი იქნება მდგრადი, მყარი და არასრიალა.
- პანდუსების სახელურები არ იტრიალებს მათი ბუდეების საზღვრებში.
- სახელურები და ნებისმიერი კედელი ან მათ მომიჯნავედ მდებარე სხვა ზედაპირი არ შეიცავს ბასრ ან უხეშ ელემენტებს.
- შენობის გარეთ მდებარე პანდუსები ისე დაგეგმარდება, რომ სავალ ზედაპირზე წყალი არ დაგროვდება.
- პანდუსის და ბაქნების განივი კვეთის დახრა არ აღემატება 1/48-ს. ამოცნობადი გამაფრთხილებლების ზედაპირები ვიზუალურად უნდა განსხვავდებოდეს მომიჯნავე ზედაპირებისგან და უნდა იყოს ღია ფერზე მუქი ან მუქ ფერზე ღია.
- გამაფრთხილებლებს უნდა ჰქონდეს თავწაკვეთილი გუმბათის ფორმა და უნდა შეესაბამებოდეს შემდეგ მოთხოვნებს:
- თავწაკვეთილი გუმბათები კვადრატული ბადის სახით უნდა იყოს დალაგებული.
- თავწაკვეთილი გუმთათების ფუძის დიამეტრი უნდა იყოს,არაუმცირეს 23 მმ და, არაუმეტეს, 36 მმ, ხოლო წვეროს დიამეტრი ფუძი დიამეტრის, არაუმცირეს 50% და,არაუმეტეს, 65%.
- თავწაკვეთილი გუმბათების სიმაღლე უნდა იყოს 5,0 მმ.
- თავწაკვეთილი გუმბათების ცენტრიდან ცენტრამდე დაშორება უნდა იყოს, არაუმცირეს, 40 მმ და, არაუმეტეს, 60 მმ, ხოლო ფუძიდან ფუძემდე დაშორება, არაუმცირეს, 16,5 მმ დაფაზე ყველაზე ახლოს მდებარე გუმბათებს შორის გაზომვისას.
- თავწაკვეთილი გუმბათები კვადრატული ბადის სახით უნდა იყოს დალაგებული.

HD GROUP

საოფისე შენობა

არქიტექტურული პროექტი

დამკვეთი: შპს 36 ერ ჯი ჯორჯინა.
CLIENT ს: 405076359

მისამართი: ქ.თბილისი, დასახლება ქვემო ალექსეევკაძალაქი
ADRESS თბილისი, ქვემო ალექსეევკა

მენიშვნები:

კორექტირება

№	თარიღი	აღწერა
1		
2		
3		

პროექტის №:
PROJECT N:

თარიღი: 02.14.20246
DATE N:

საპროექტო ჯგუფი

არქიტექტორი: მიხეილ გიორგობიანი

ეკატერინე მინდიაშვილი

საავტორო უფლებები: " შპს ემ ეიჩ დი გრუპ"
COPYRIGHT HALL ARCHITECTS: MHD group

ნახაზი:
DRWG:

ბორდიულის პანდუსი
მ.1:50

A-000

A3

00

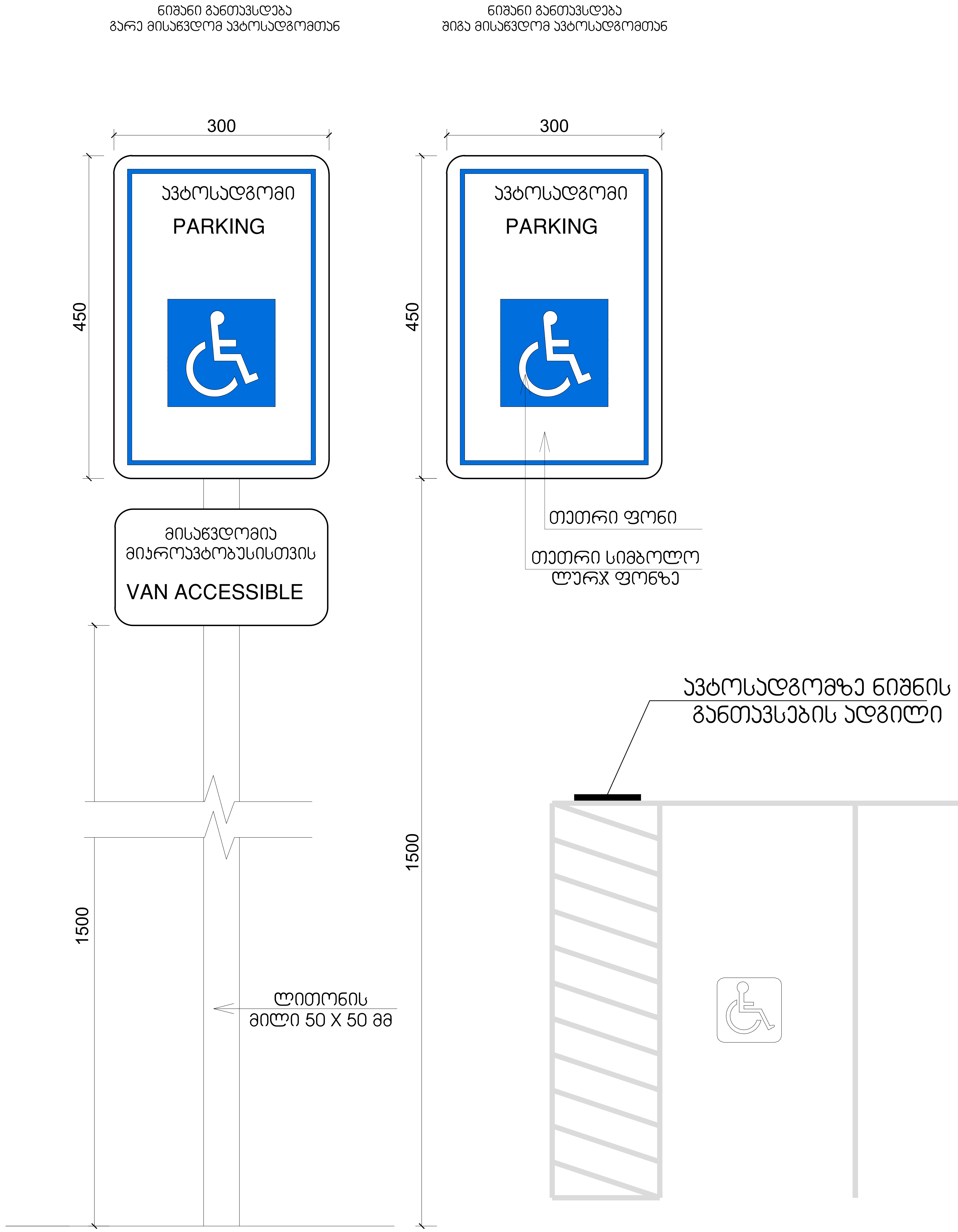

საოფისე შენობა

არქიტექტურული პროექტი

დამკვეთი: შპს ენ ერ ჯი ჯორჯიას.
CLIENT კ: 405076359

მისამართი: ქ.თბილისი, დასახლება ქვემო ალექსეევკაქალაქი თბილისი, ქვემო ალექსეევკა
ADRESS

შენიშვნები:

კორექტირება

№	თარიღი	აღწერა
1		
2		
3		

პროექტის №:
PROJECT N:

თარიღი: 02.14.2024წ
DATE N:

საპროექტო ჯგუფი

არქიტექტორი: მიხეილ გიორგობიანი

ეკატერინე მინდიაშვილი

საავტორო უფლებები: " შპს ემ ეიჩ დი გრუპ"
COPYRIGHT HALL ARCHITECTS: MHD group

ნახაზი:
DRWG:
ნიშნები და მათი
განთავსების ადგილები
მ.1:10

A-000

A2

00

GEORGIAN TECHNICAL UNIVERSITY

DIPLOMA

STU N 000511

This is to certify that Mr./Ms. Tamar Jincharadze was enrolled in 2000 and in 2005 completed Georgian Technical University the full study programme of the Faculty of Architecture with a major in Architecture

By the decision of the Qualification Commission 11.30. 2005 (Month, Day, Year) was awarded an Academic Degree of Certified Specialist and the qualification of Architect

Seal

Rector R. Khurodze

Dean

City Tbilisi

Registration No 00601

საქართველოს ტექნიკური უნივერსიტეტი

დიპლომი

STU N 000511

მოქალაქე თამარ ჯინჭარაძეს

მას შემდეგ, რაც იგი 2000 წელს ჩაირიცხა და 2005 წელს დაამთავრა საქართველოს ტექნიკური უნივერსიტეტის არქიტექტურის ფაკულტეტის

დიპლომირებული სპეციალისტის სრული კურსი არქიტექტურის სპეციალობით

საკვალიფიკაციო კომისიის 2005 30. 11 (წელი, რიცხვი, თვე) გადაწყვეტილებით

თამარ ჯინჭარაძეს მიენიჭა

დიპლომირებული სპეციალისტის აკადემიური ხარისხი და

არქიტექტორის კვალიფიკაცია

ბ.ა.

რექტორი

დეკანი

ქ. თბილისი

სარეგისტრაციო N 00601


Georgia
IDENTITY CARD
მოქალაქის პირადობის მოწმობა
საქართველო
GEO
სახელი / FIRST NAME
თამარ
TAMAR
გვარი / LAST NAME
ჯინჭარაძე
JINCHARADZE
მოქ. / CIT
GEO
სქესი / SEX
მდ / F
პირადი No / PERSONAL No
01003009688
დაბადების თარიღი
DATE OF BIRTH
27.01.1982
მოქმედების ვადა
DATE OF EXPIRY
04.09.2024
ხელმოწერა
SIGNATURE

თბ. ზ.საკანდელიძის ქ.3
ტ- (99532) 2915257
Email: info@artstudio.ge

არტსტუდიო პროექტი

3. Z.Sakandelidze st, Tbilisi
Tel (99532) 2915257
Email: <info@artstudio.ge>

02.02.2022

ც ნ ო ბ ა

ეძლევა მოქალაქე თამარ ჯინჭარაძეს (პირადი №01003009688) მასზედ, რომ 2005-2009 წლებში ის მუშაობდა შპს "არტსტუდიო-პროექტში" (ს/ნ 204489393) არქიტექტორის თანამდებობაზე.

ცნობა ეძლევა დანიშნულების ადგილზე წარსადგენად.

ირენე სკალვინი

შპს "არტსტუდიო-პროექტი"-ს დირექტორი

Industrial
Construction
Engineering
Solutions

08.02.2022 წ.

ც ნ ო ბ ა

ცნობა ეძლევა ჯინჭარაძე თამარს (პირადი #01003009688), რომ იგი ნამდვილად მუშაობდა შპს "აი-სი-ი-ეს" ICES -ში (ს/ნ 236 094 677) არქიტექტორის თანამდებობაზე 2009 წლის 11 ნოემბრიდან 2017 წლის 1 აპრილამდე.

შპს აი-სი-ი-ეს ICES-ის
დირექტორი: /ლევან მეხრიშვილი/

Phone/Fax (995 32) 240 00 60
E-mail: info@ices.ge
www.ices.ge

03.02.2022

ცნობა

ეძლევა თამარ ჯინჭარაძეს (პ.ნ. 01003009688) მასზედ, რომ იგი 2016-2018 წლებში მუშაობდა შპს ,,ეკოჰაუსში“ (ს.კ.**400154104**) არქიტექტორის თანამდებობაზე.

ცნობა ეძლევა დანიშნულების ადგილზე წარსადგენად.

დირექტორი დავით მორჩილაძე