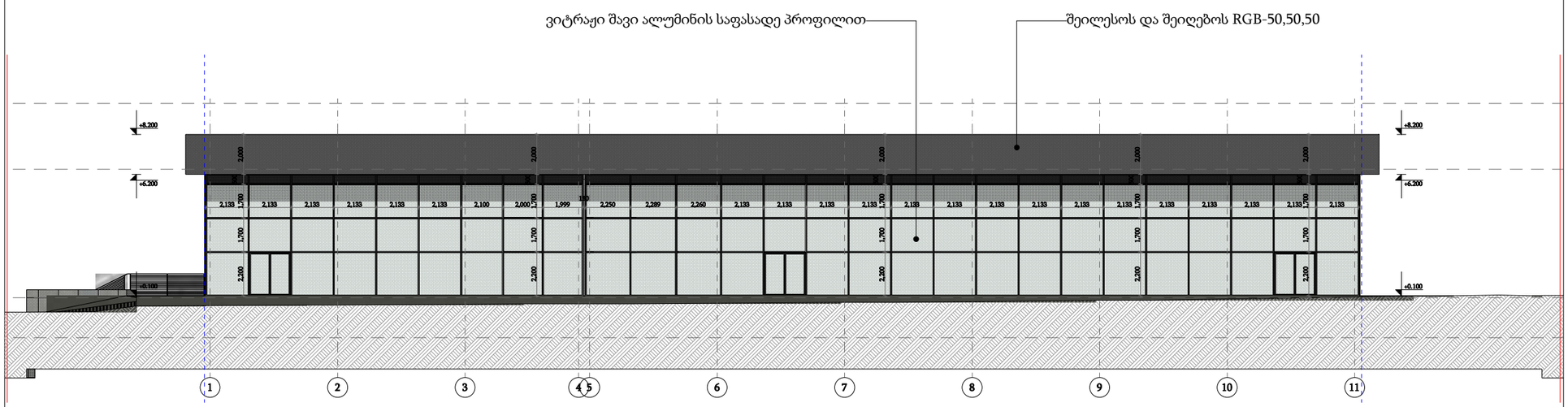

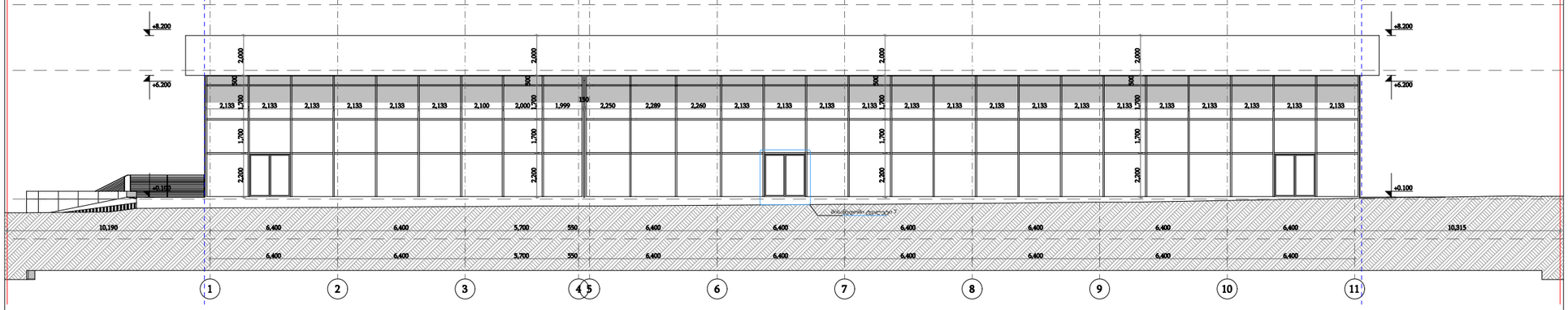

პირობითი ნიშნები

მიწის ნაკვეთის საზღვარი

ბეტონი

ბლოკი

+0.100 მოპირკეთებული ზედაპირის ნიშნული

+0.000 სტრუქტურული ზედაპირის ნიშნული

დამკვეთი	შ.პ.ს. "ნიუ ფორსი"
მისამართი	ნესტან-დარეჯანის ქ 36
პროექტის სახელი	
მაღაზია	

მასშტაბი	ნახაზის დასახელება	
1:250	ფასადები ფასადი 1-11 ღერძებში	
სტადია	ფურცლის №	ფურცლები
მ.პ.	A.01.4.1	44

შემსრულებელი	შ.პ.ს. "ჰელიქსი" 404855992	
თანამდებობა	გვარი	ხელმოწერა
დირექტორი	ვ. ცომაია	
მთ.არქიტექტორი	ვ. ცომაია	

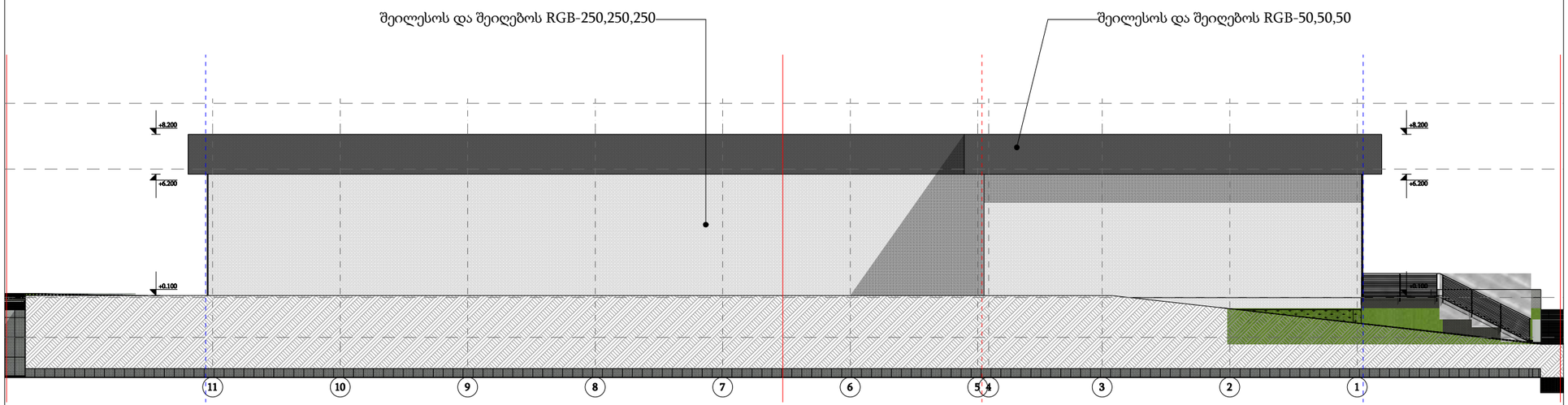

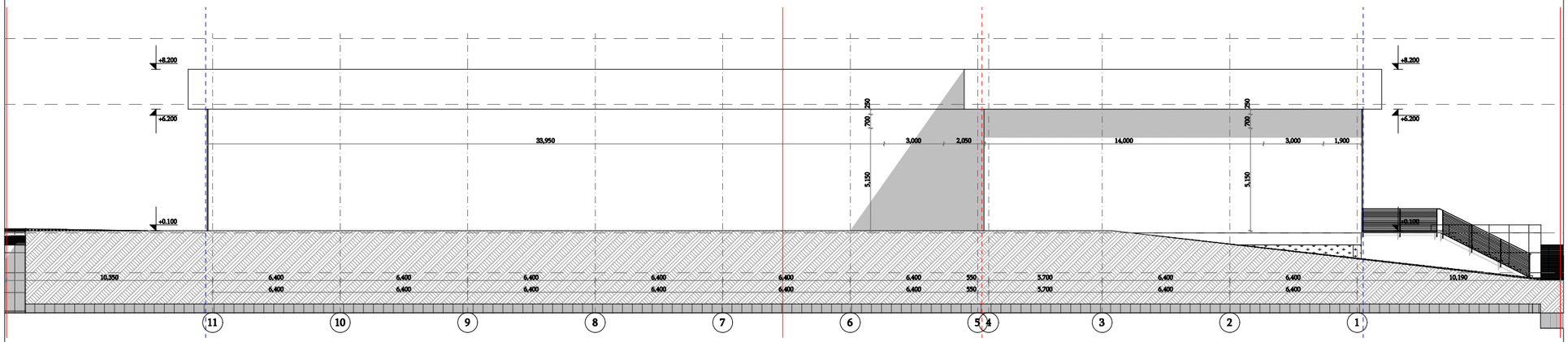

პირობითი ნიშნები

მიწის ნაკვეთის საზღვარი

ბეტონი

ბლოკი

+0.100 მოპირკეთებული ზედაპირის ნიშნული

+0.000 სტრუქტურული ზედაპირის ნიშნული

TSOMAIA ARCHITECTS

დამკვეთი	შ.პ.ს. "ნიუ ფორსი"
მისამართი	ნესტან-დარეჯანის ქ 36
პროექტის სახელი	
მაღაზია	

მასშტაბი	ნახაზის დასახელება	
1:250	ფასადები ფასადი 11-1 ღერძებში	
სტადია	ფურცლის №	ფურცლები
მ.პ.	A.01.4.2	44

შემსრულებელი	შ.პ.ს. "ჰელიქსი" 404855992	
თანამდებობა	გვარი	ხელმოწერა
დირექტორი	ვ. ცომაია	
მთ.არქიტექტორი	ვ. ცომაია	

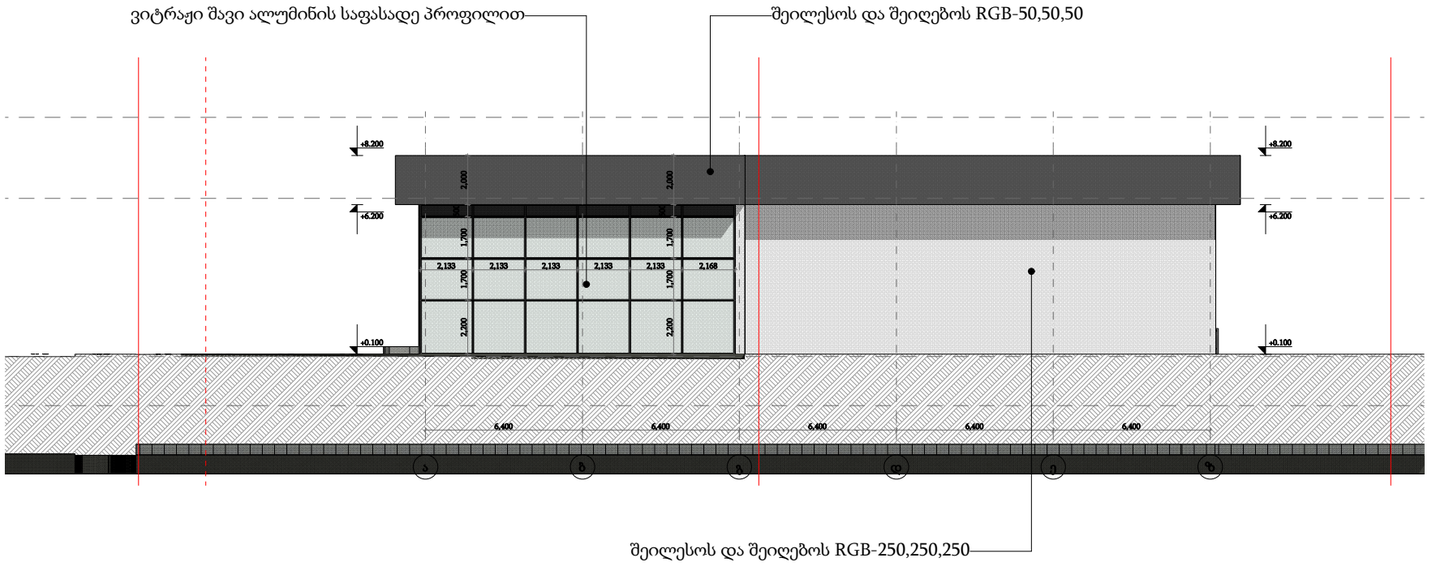

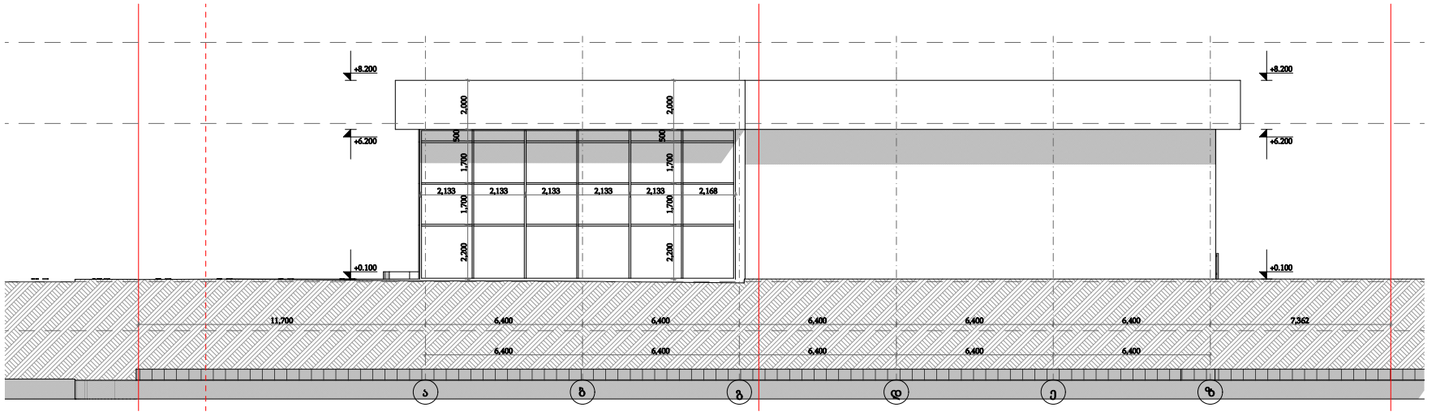

პირობითი ნიშნები

მიწის ნაკვეთის საზღვარი

ბეტონი

ბლოკი

+0.100 მოპირკეთებული ზედაპირის ნიშნული

+0.000 სტრუქტურული ზედაპირის ნიშნული

დამკვეთი	შ.პ.ს. "ნიუ ფორსი"
მისამართი	ნესტან-დარეჯანის ქ 36
პროექტის სახელი	
მაღაზია	

მასშტაბი	ნახაზის დასახელება	
1:250	ფასადები ფასადი ა-ზ ღერძებში	
სტადია	ფურცლის №	ფურცლები
მ.პ.	A.01.4.3	44

შემსრულებელი	შ.პ.ს. "ჰელიქსი" 404855992	
თანამდებობა	გვარი	ხელმოწერა
დირექტორი	ვ. ცომაია	
მთ.არქიტექტორი	ვ. ცომაია	

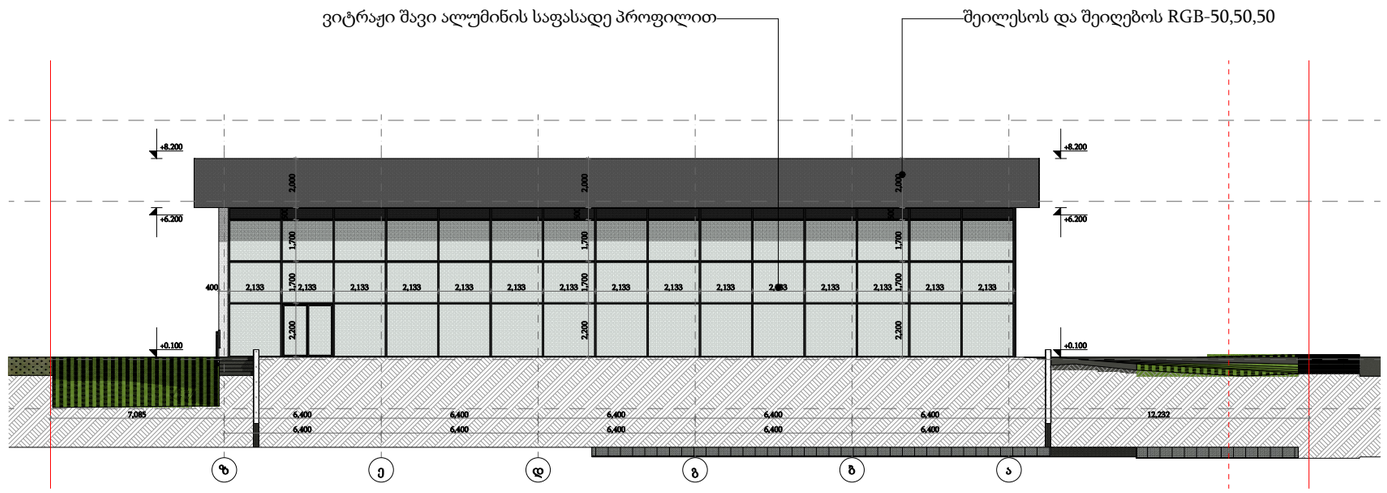

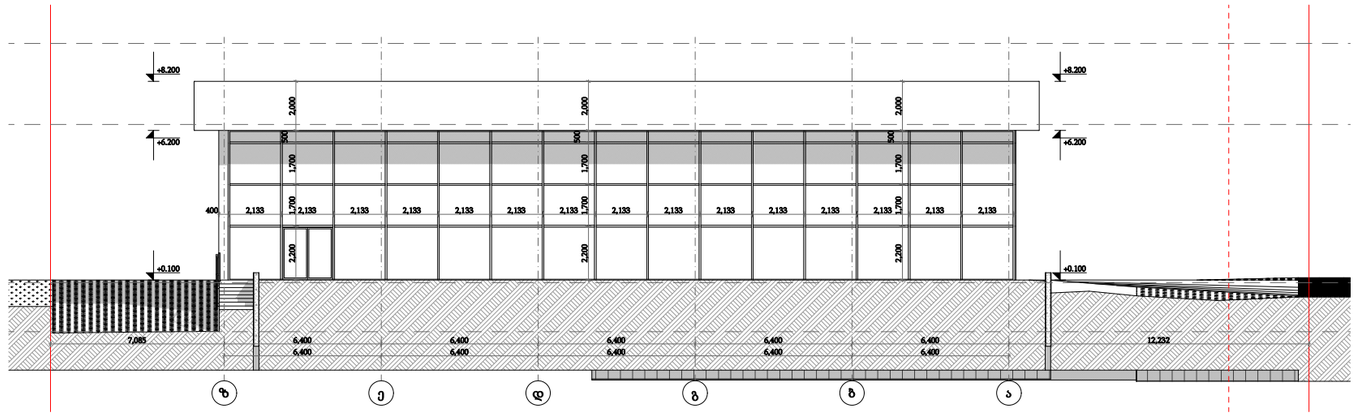

პირობითი ნიშნები

მიწის ნაკვეთის საზღვარი

ბეტონი

ბლოკი

+0.100 მოპირკეთებული ზედაპირის ნიშნული

+0.000 სტრუქტურული ზედაპირის ნიშნული

დამკვეთი	შ.პ.ს. "ნიუ ფორსი"
მისამართი	ნესტან-დარეჯანის ქ 36
პროექტის სახელი	
მაღაზია	

მასშტაბი	ნახაზის დასახელება	
1:250	ფასადები ფასადი ზ-ა ღერძებში	
სტადია	ფურცლის №	ფურცლები
მ.პ.	A.01.4.4	44

შემსრულებელი	შ.პ.ს. "ჰელიქსი" 404855992	
თანამდებობა	გვარი	ხელმოწერა
დირექტორი	ვ. ცომაია	
მთ.არქიტექტორი	ვ. ცომაია	

დეტალი 1

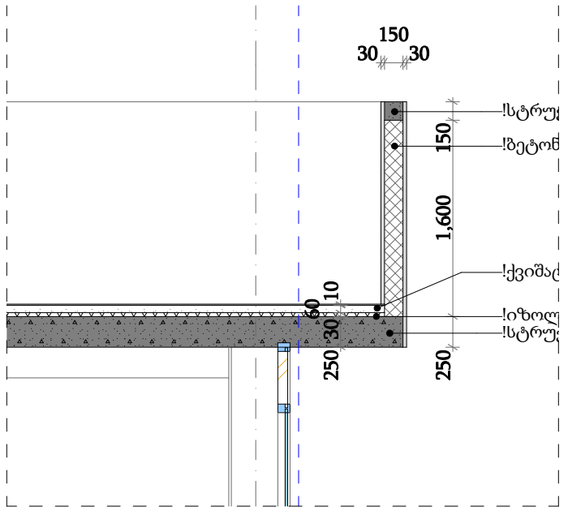

1 Detail 1:50

დეტალი 2

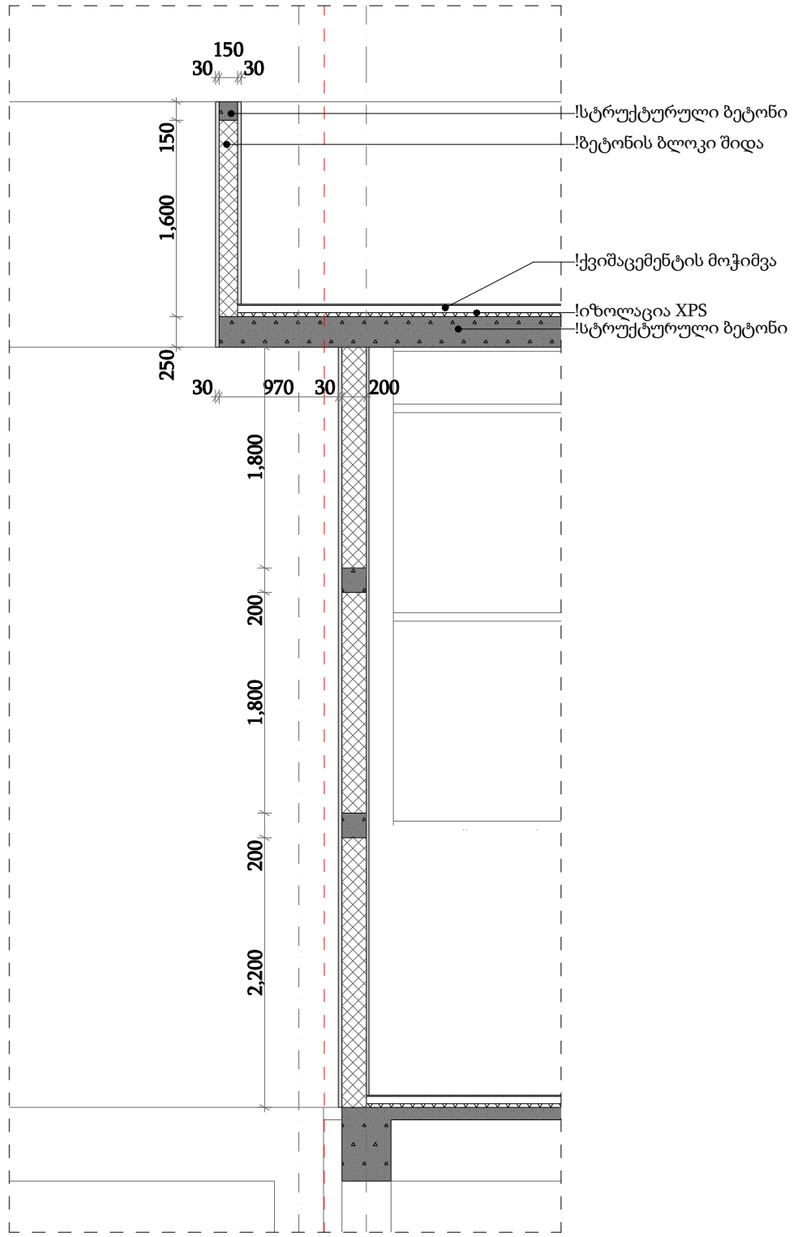

2 Detail 1:50

	TSOMAIA ARCHITECTS	დამკვეთი	შ.პ.ს. "ნიუ ფორსი"	მასშტაბი	ნახაზის დასახელება	შემსრულებელი	შ.პ.ს. "ჰელიქსი" 404855992
		მისამართი	ნესტან-დარეჯანის ქ 36	1:50	დეტალები კედლების დეტალები	თანამდებობა	გვარი / ხელმოწერა
		პროექტის სახელი				დირექტორი	ვ. ცომაია
		მაღაზია		სტადია	ფურცლის № / ფურცლები	მთ.არქიტექტორი	ვ. ცომაია
				მ.პ.	A.01.6.1 / 44		

დეტალი 3

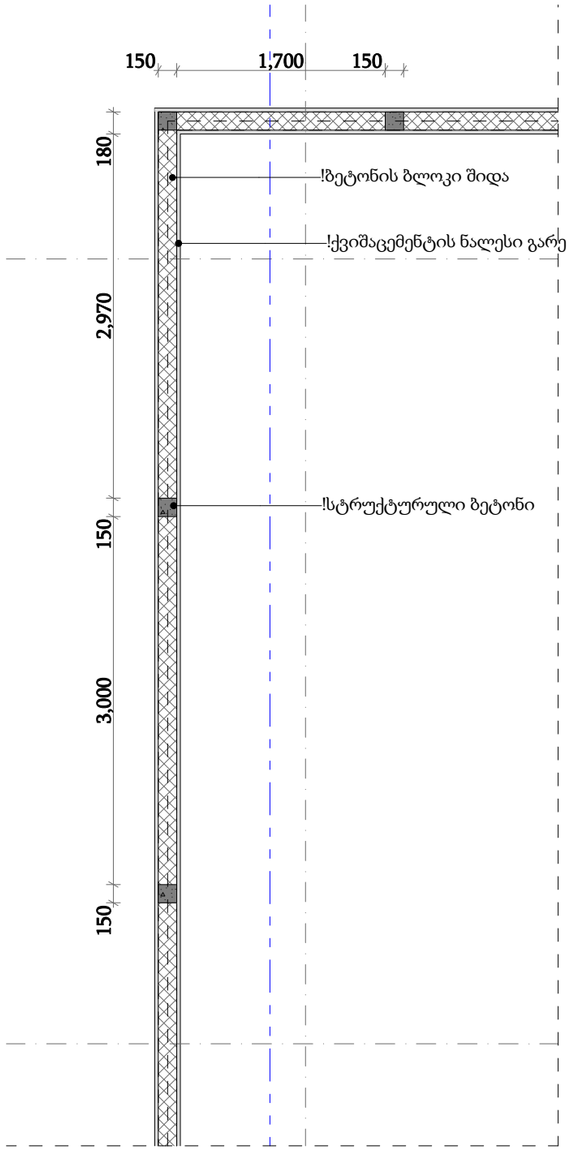

3 Detail 1:50

დეტალი 4

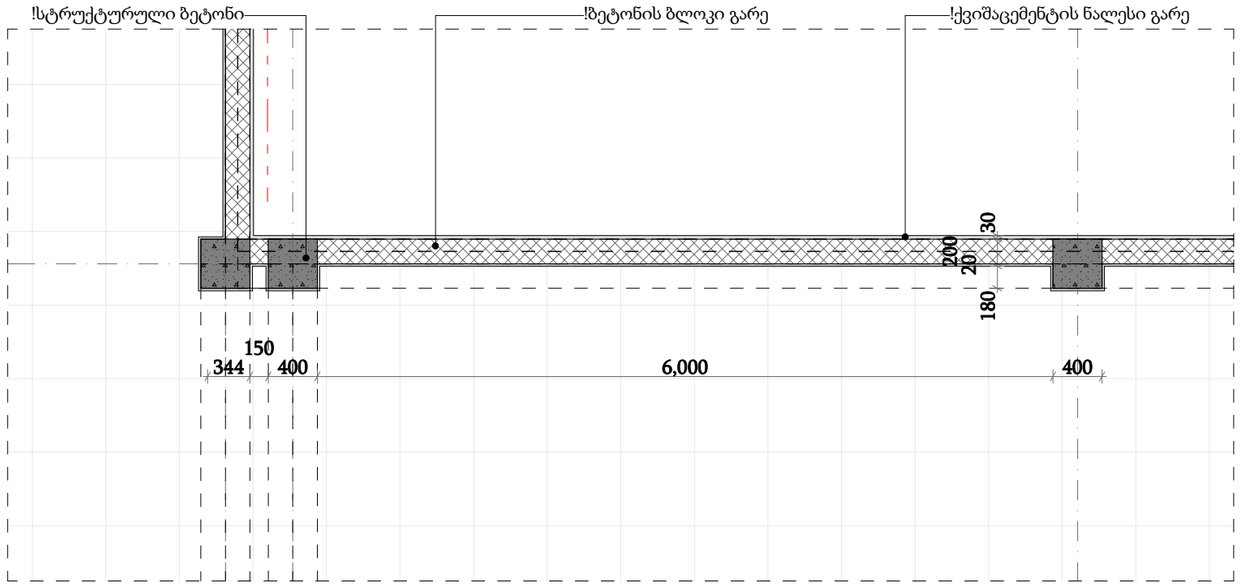

4 Detail 1:50

დამკვეთი	შ.პ.ს. "ნიუ ფორსი"	მასშტაბი	ნახაზის დასახელება
მისამართი	ნესტან-დარეჯანის ქ 36	1:50	დეტალები კედლების დეტალები
პროექტის სახელი		სტადია	ფურცლის № / ფურცლები
მაღაზია		მ.პ.	A.01.6.2 / 44

შემსრულებელი	შ.პ.ს. "ჰელიქსი" 404855992	
თანამდებობა	გვარი	ხელმოწერა
დირექტორი	ვ. ცომაია	
მთ.არქიტექტორი	ვ. ცომაია	

კ-3

კარი ზღურბლის და
მიმხურავის გარეშე

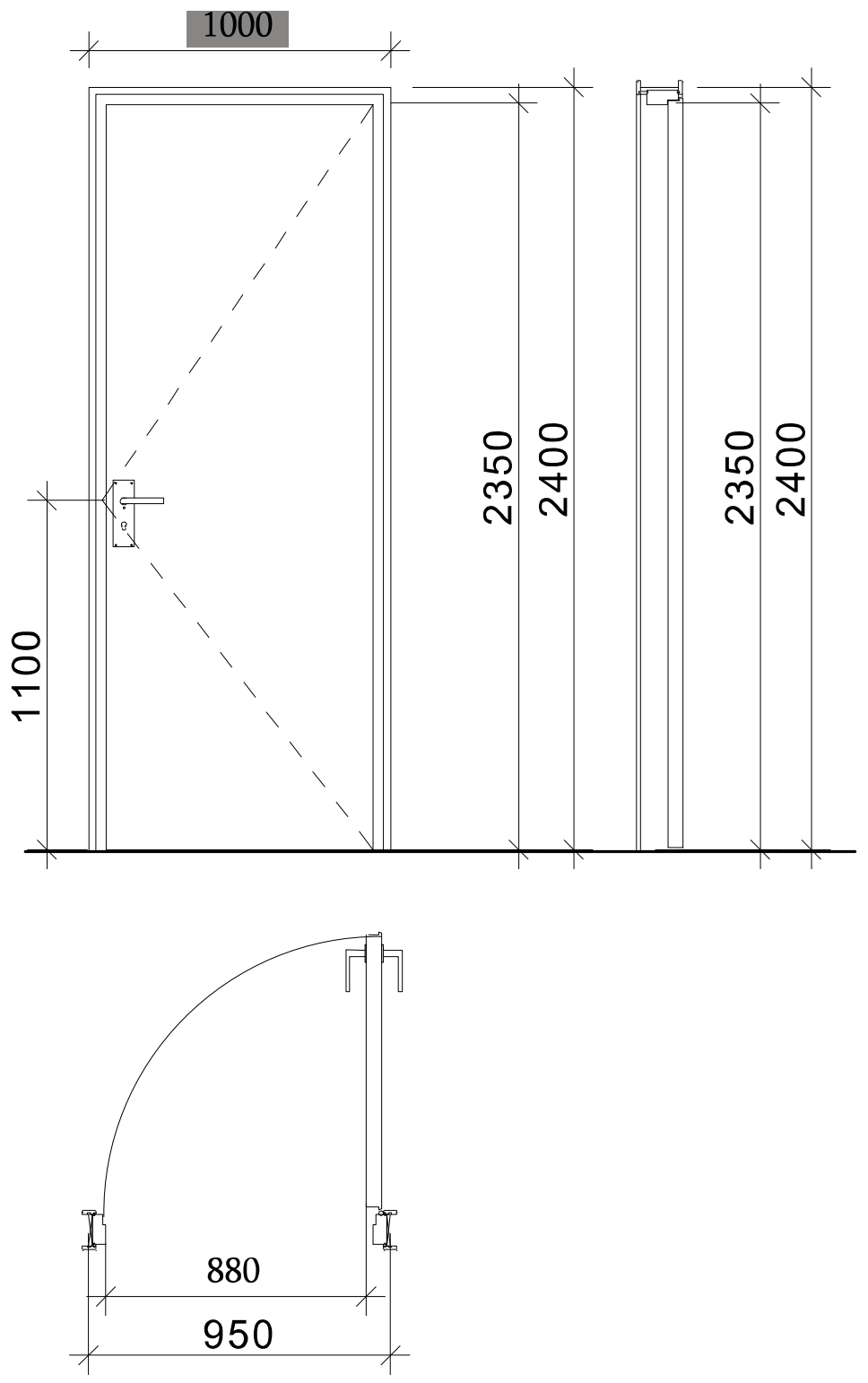

კ-2;

კარი ზღურბლით
მიმხურავის გარეშე

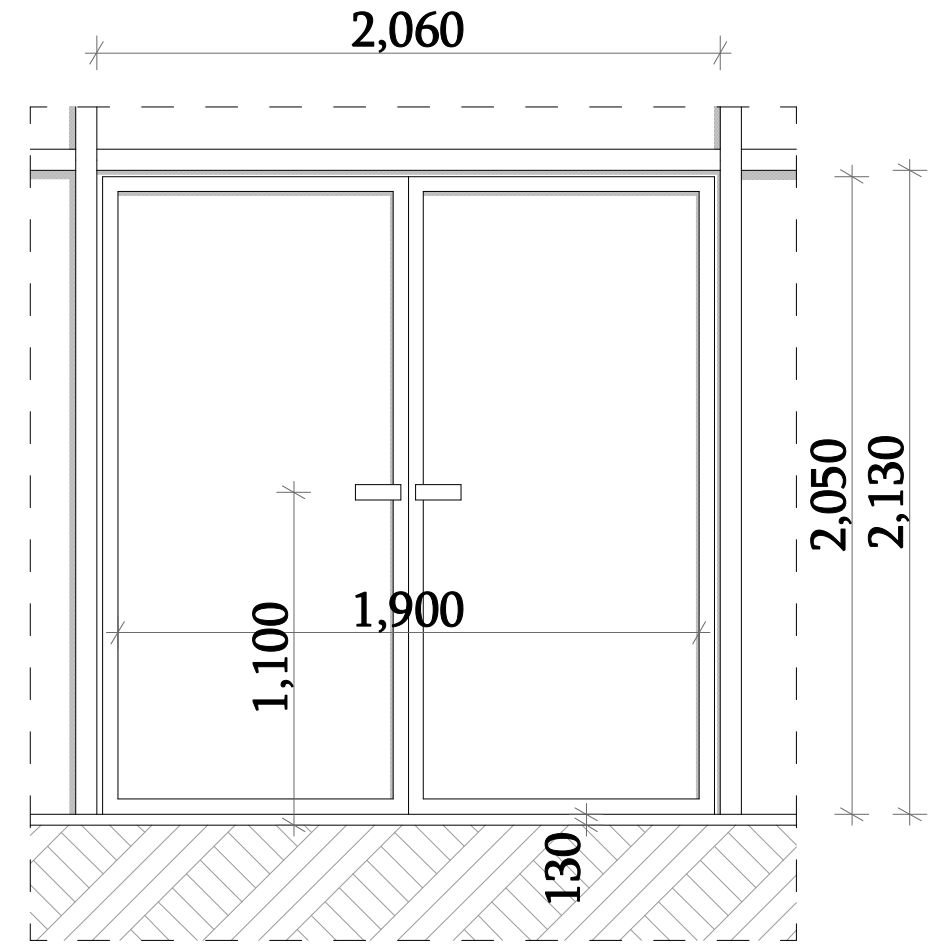

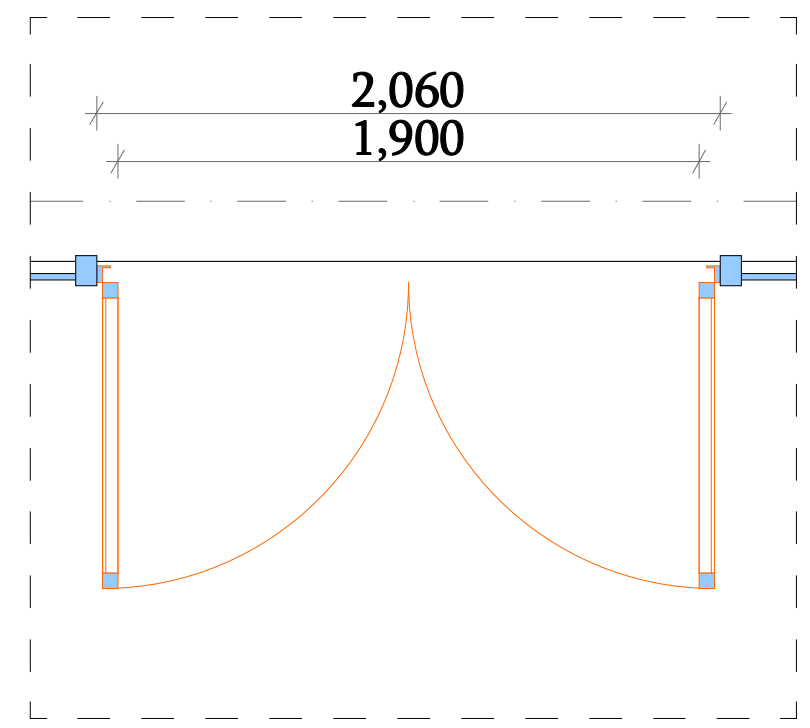

ზღურბლი მ. 1:1

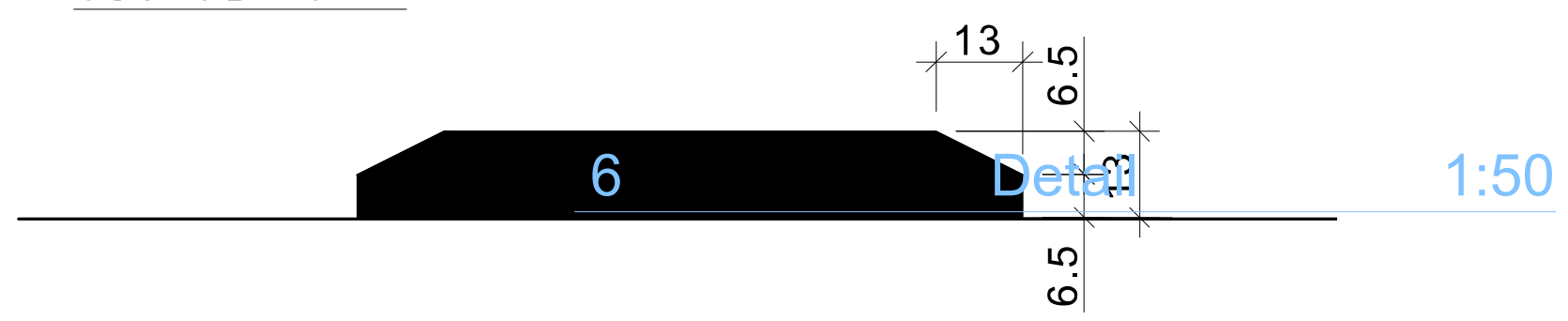

TSOMAIA ARCHITECTS

დამკვეთი	შ.პ.ს. "ნიუ ფორსი"
მისამართი	ნესტან-დარეჯანის ქ 36
პროექტის სახელი	
მაღაზია	

მასშტაბი	ნახაზის დასახელება	
1:1, 1:50	დეტალები კარის ტიპები	
სტადია	ფურცლის №	ფურცლები
მ.პ.	A.01.6.3	44

შემსრულებელი	შ.პ.ს. "ჰელიქსი" 404855992	
თანამდებობა	გვარი	ხელმოწერა
დირექტორი	ვ. ცომაია	
მთ.არქიტექტორი	ვ. ცომაია	