

აუზის
კონსტრუქციის პროექტი (მუშა ნახაზი)
ქ. თბილისი, სოფ. თხინვალა; ს/კ:01.72.58.033.130

მესაკუთრე: შპს "ლისის განვითარების ფონდი"

2024

mcgroup.ge

აუზის
კონსტრუქციის პროექტი (მუშა ნახაზი)
ქ. თბილისი, სოფ. თხინვალა; ს/კ:01.72.58.033.130

მესაკუთრე: შპს "ლისის განვითარების ფონდი"

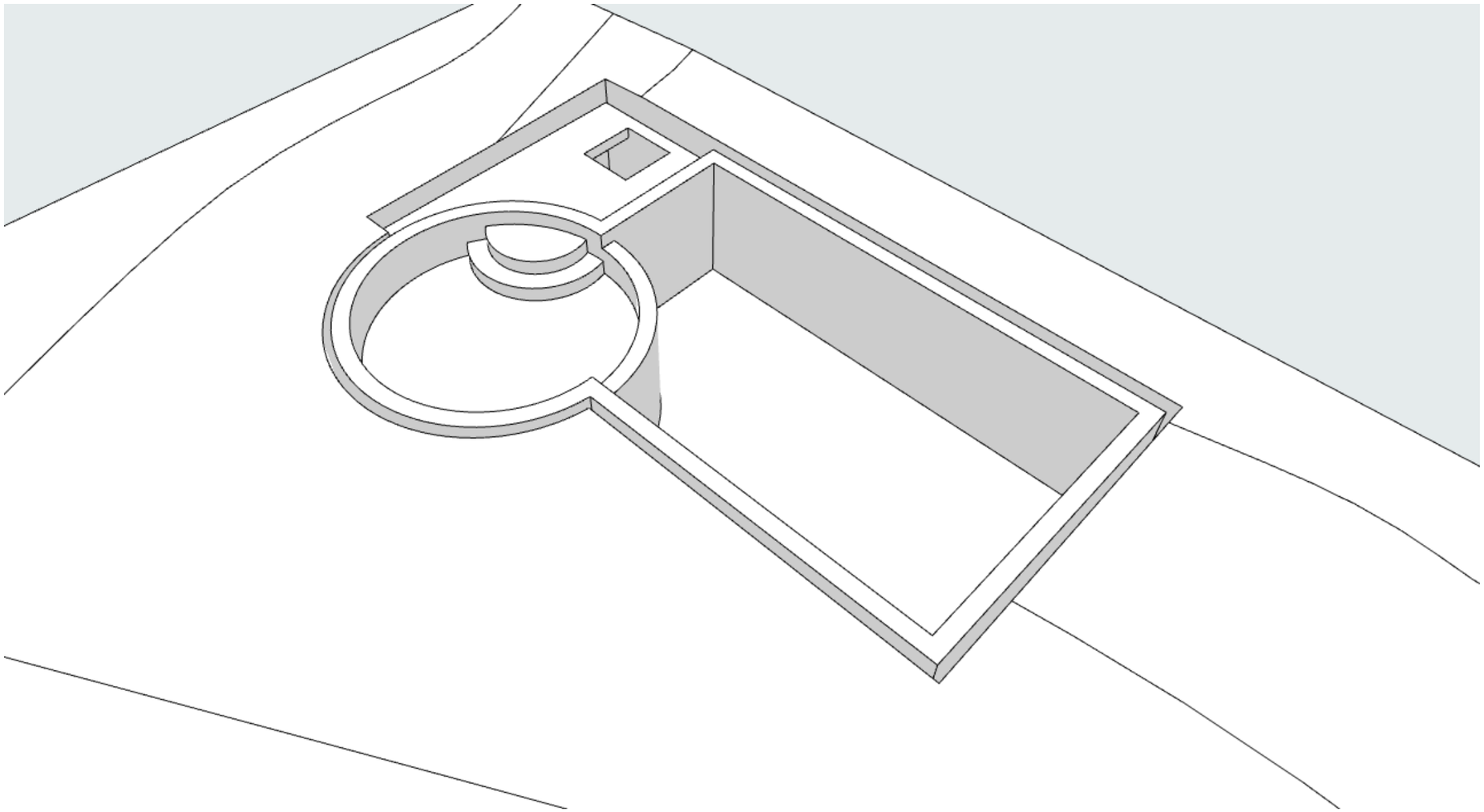

2024წ

არქიტექტორი: ალექსანდრე ჩუტკერაშვილი _____

კონსტრუქტორი: ირაკლი კაკალია _____

განმარტებითი ბარათი

ქ. თბილისი, სოფ. თხინვალა (D31); (ს/კ:01.72.58.033.130) აუზის კონსტრუქციული ნაწილისთვის
აუზი გეგმაში მართკუთხა ფორმისაა, ღერძებს შორის მისი მაქსიმალური ზომებია Lxb =3.75X8.25მ.
მისი მზიდი კონსტრუქცია გადაწყვეტილია მონოლითური რკინაბეტონის ჩარჩოვანი სისტემის სახით. კედლის სისქე 20სმ.

შენობის საძირკველი წარმოადგენს, მონოლითურ ერთიანი ფილის საძირკვლებს 25სმ სისქის; საძირკვლის ფუძეს წარმოადგენს თიხნარი ბრუნტები რომლის R_0=4.0კგძ/სმ^2. საძირკვლის ძირზე ეწყობა 10 სმ სისქის ბეტონის მოჭიმვა კლასით B7.50 და მის ქვეშ ეწყობა 10 სმ სისქის დატკეპნილი ღორღი.
საძირკვლის ფუძე უნდა გადამოწმდეს ინჟინერ-გეოლოგის მიერ ან უნდა გადაკორექტირდეს გეოლოგიური დასკვნის საფუძველზე.
კონსტრუქციებისათვის ბეტონის სიმტკიცე კლასით B25, B25-w8 ხოლო არმატურა B500c, A240c.
პროექტში გათვალისწინებულია შემდები კლიმატური მონაცემები:
1) თოვლის ნორმატიული დატვირთვა S=50 კგ/მ2
2) საანგარიშო სეისმური ზემოქმედება J=8 ბალი. ჰორიზონტალური აჩქარება 0.16.

პროექტი შედგენილია დღეისათვის მოქმედი სამშენებლო ნორმებისა და წესების საფუძველზე.

არმატურის ამონაკრებს დაემატოს სამშენებლო დანაკარგი 4%.

±0.00=+639.81; (არქიტექტურის პროექტის შესაბამისად)

რკინაბეტონის ელემენტების მასალის ამოკრეფა

კონსტრუქციის დასახელება	არმატურის კლასი				მთლიანად არმატურა კგ.	ბეტონი კლასით მ^3
	A240C (ДСТУ 3760-98)		A500C (ДСТУ 3760-98)			
	Ø 8	სულ:	Ø 12	სულ:		B25
აუზის სპეციფილაცია						
საძირკველი	56	56	2401	2401	2457	25
ჯამი Σ	**56**	**56**	**2401**	**2401**	**2457**	**25**

აუზის საძირკვლის მოწყობის გეგმა -2.10 ნიშნულზე

მ1:50

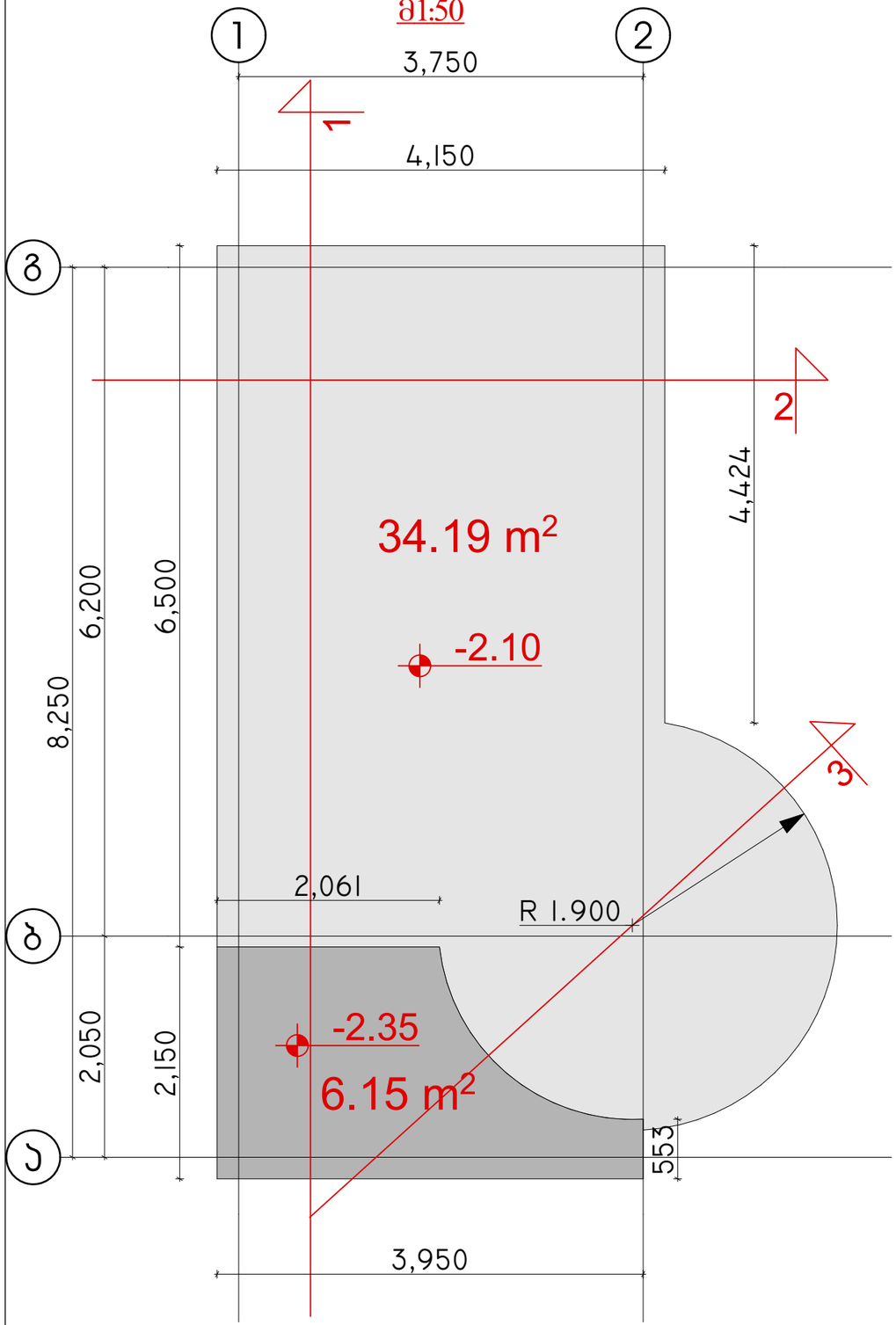

აუზის კედლები მოწყობის გეგმა -2.10 ნიშნულზე

მ1:50

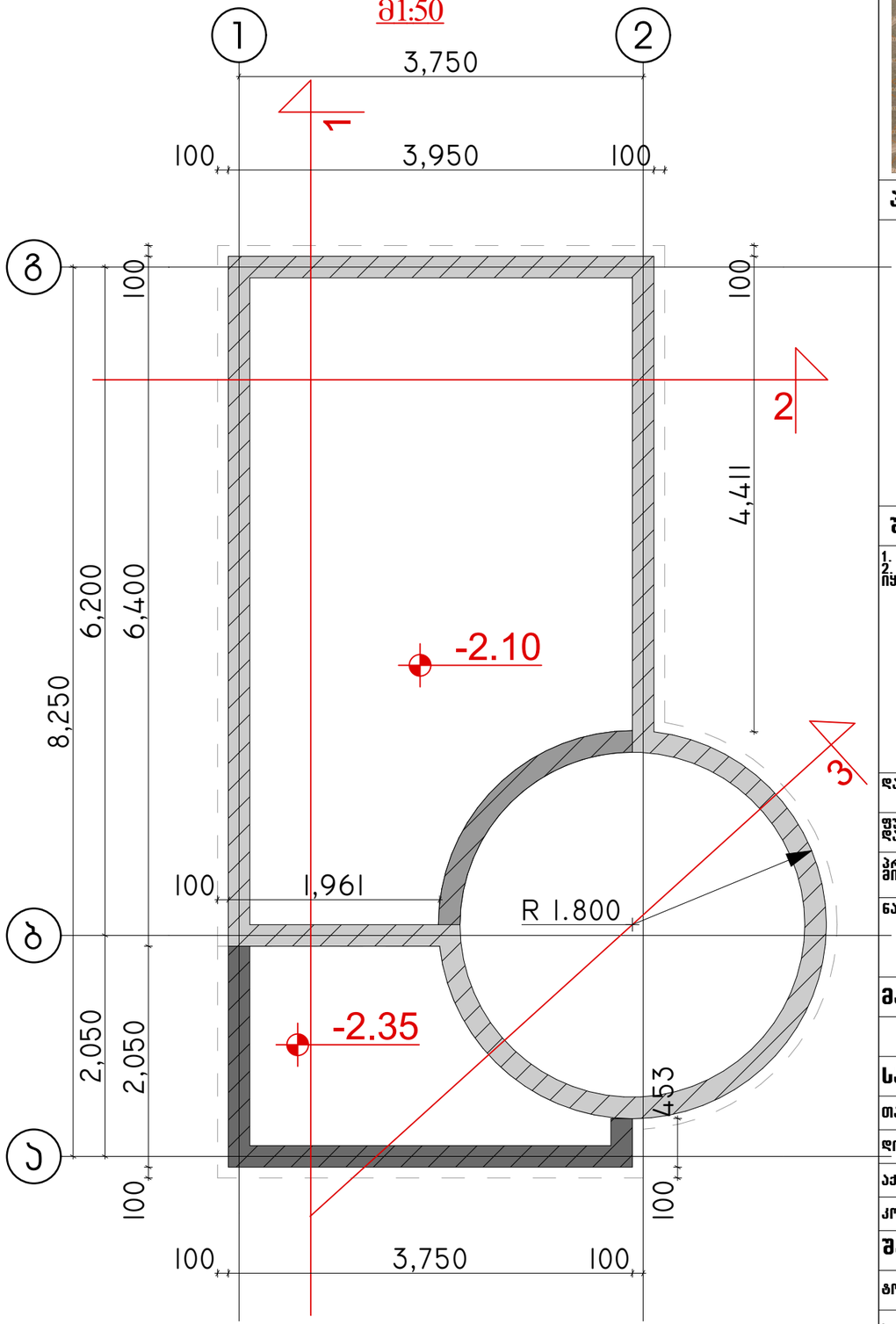

A3	დაკვეთა №	პროექტი №

სიტუაციური სქემა



პირობითი აღნიშვნები

შენიშვნები

1. ზომები მოცემულია სანგრიმეტრებში;
2. ნახაზზე ყველა ცვლილება შეთანხმებული უნდა იყოს პროექტის ავტორთან;

დამკვეთი:	შპს "ლისი განვითარების ფონდი" ID ნომერი: 402167114
ფუნქციური დანიშნულება:	აუზი
პროექტის მისამართი:	ქ. თბილისი, სოფ. თხინვალა; ს/კ:01.72.58.033.130
ნახაზი:	

მასშტაბი		თარიღი	2024 წ.

კონსტრუქციული ნაწილი

საპროექტო ჯგუფი

თანამდებობა	გვარი	ხელმოწერა
დირექტორი	ვ. ბერიძე	
არქიტექტორი	ა. ჩუბაქარაშვილი	
კონსტრუქტორი	ი. კაკალია	

შპს. „ემ ეი სტუდიო+“

ბოგო გუდავას №22

info@mcgroup.ge

MC GROUP

ტექ. ოთახის გადახურვა და აუზის კიბეების მოწყობა
მ1:50

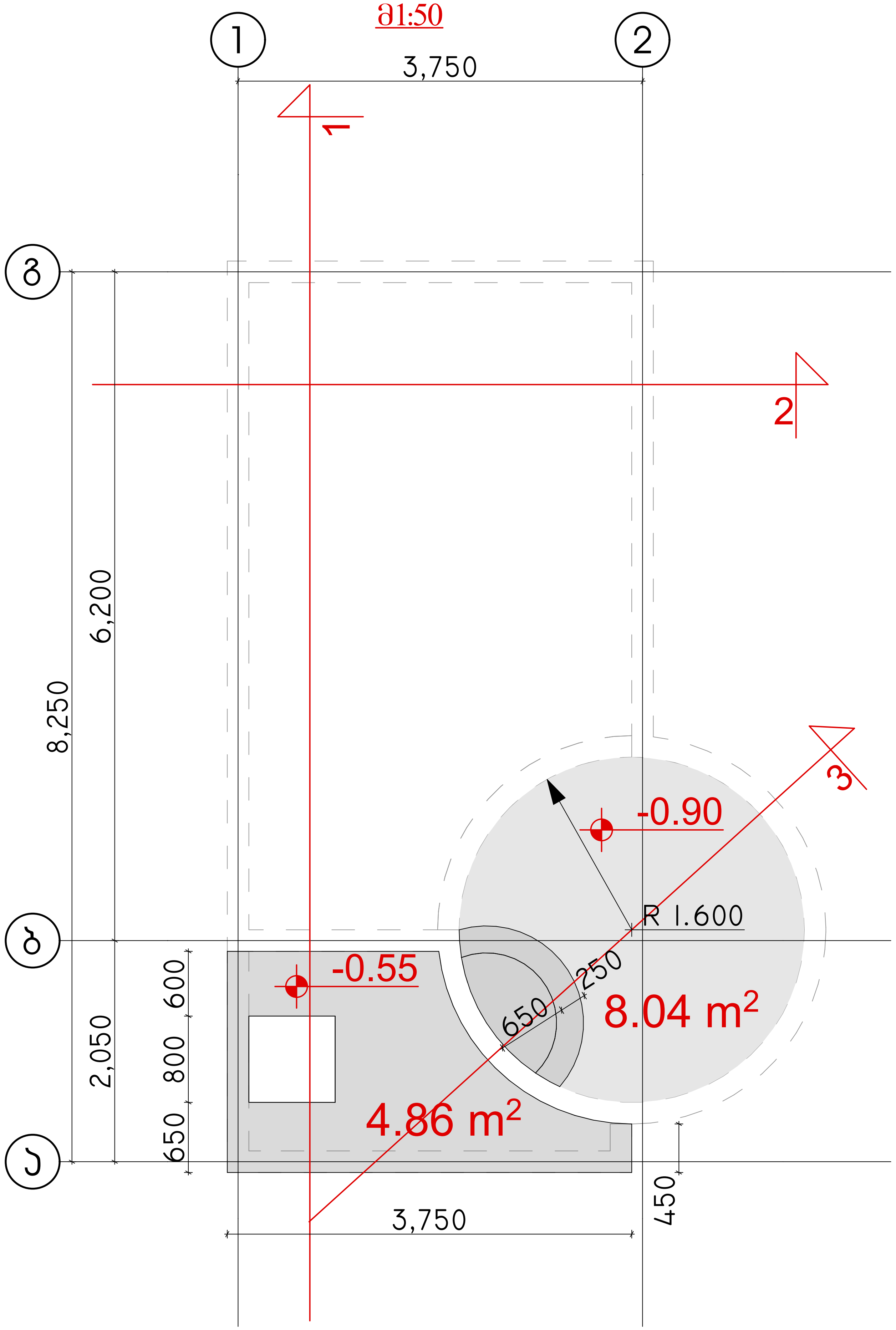

A3	დაკვეთა №	პროექტი №

სიტუაციური სქემა



პირობითი აღნიშვნები

შენიშვნები

1. ზომები მოცემულია სანტიმეტრებში;
2. ნახაზზე ყველა ცვლილება შეთანხმებული უნდა იყოს პროექტის ავტორთან;

დამკვეთი:	შპს "ლისი განვითარების ფონდი" ID ნომერი: 402167114
ფუნქციური დანიშნულება:	აუზი
პროექტის მისამართი:	ქ. თბილისი, სოფ. თხინვალა; სკ:01.72.58.033.130
ნახაზი:	

მასშტაბი		თარიღი	2024 წ.

კონსტრუქციული ნაწილი

საპროექტო ჯგუფი

თანამდებობა	გვარი	ხელმოწერა
დირექტორი	ვ. ბერიძე	
აქრიტექტორი	ა. ჩუტკერაშვილი	
კონსტრუქტორი	ი. კაკალია	

შპს. ,,ემ ეი სტუდიო+"

ტოგო გუდავას №22

info@mcgroup.ge

აუზის ჭრილი
-1-
მ1:100

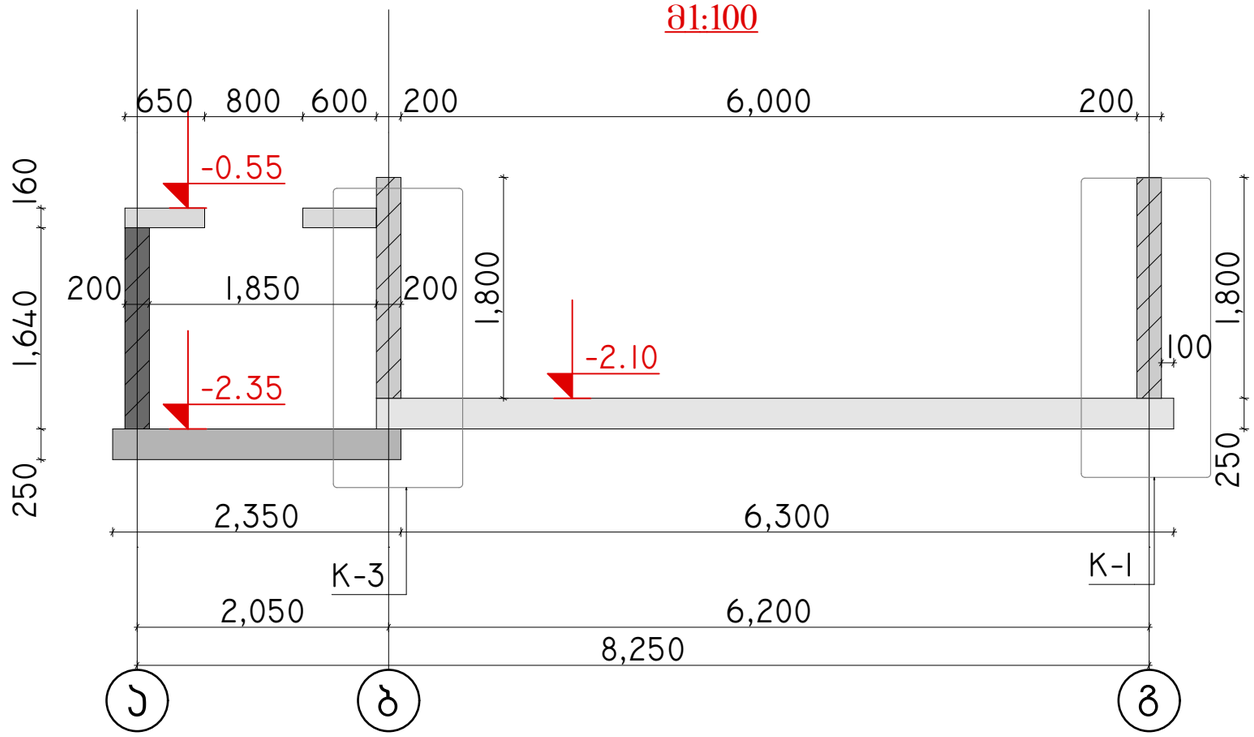

აუზის ჭრილი
-1-
მ1:50

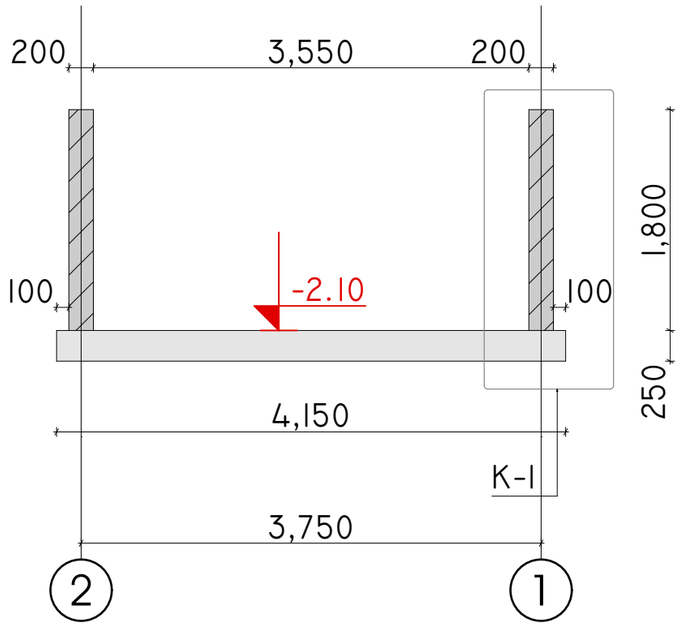

აუზის ჭრილი
-3-
მ1:100

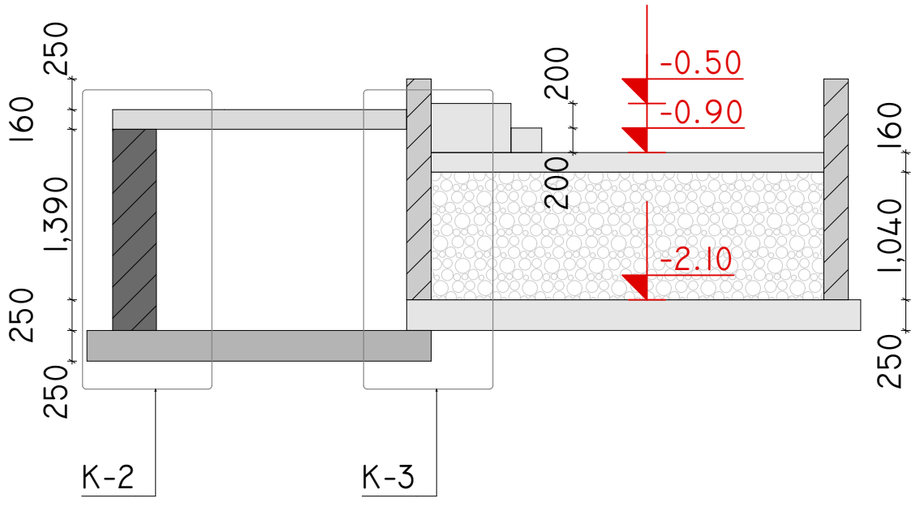

A3	დაკვეთა №	პროექტი №

სიტუაციური სქემა



პირობითი აღნიშვნები

შენიშვნები

1. ზომები მოცემულია სანტიმეტრებში;
2. ნახაზზე ყველა ცვლილება შეთანხმებული უნდა იყოს პროექტის ავტორთან;

დამკვეთი:	შპს "ლისი განვითარების ფონდი" ID ნომერი: 402167114
ფუნქციური დანიშნულება:	აუზი
პროექტის მისამართი:	ქ. თბილისი, სოფ. თხინვალა; ს/კ:01.72.58.033.130
ნახაზი:	

მასშტაბი		თარიღი	2024 წ.

კონსტრუქციული ნაწილი

საპროექტო ჯგუფი

თანამდებობა	გვარი	ხელმოწერა
დირექტორი	ვ. ბერიძე	
აქრიტექტორი	ა. ჩუბაკრაშვილი	
კონსტრუქტორი	ი. კაკალია	

შპს. „ემ ეი სტუდიო+“
ბოგო გუდავას №22
info@mcgroup.ge

K-1

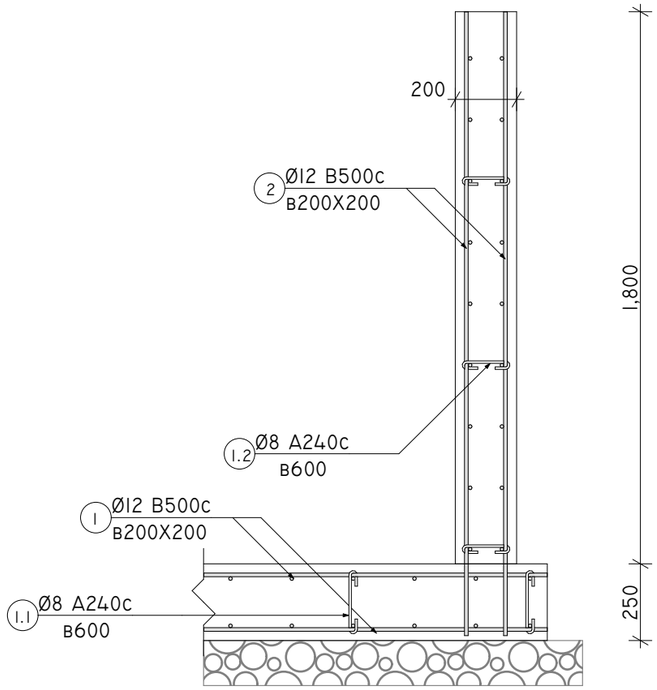

K-2

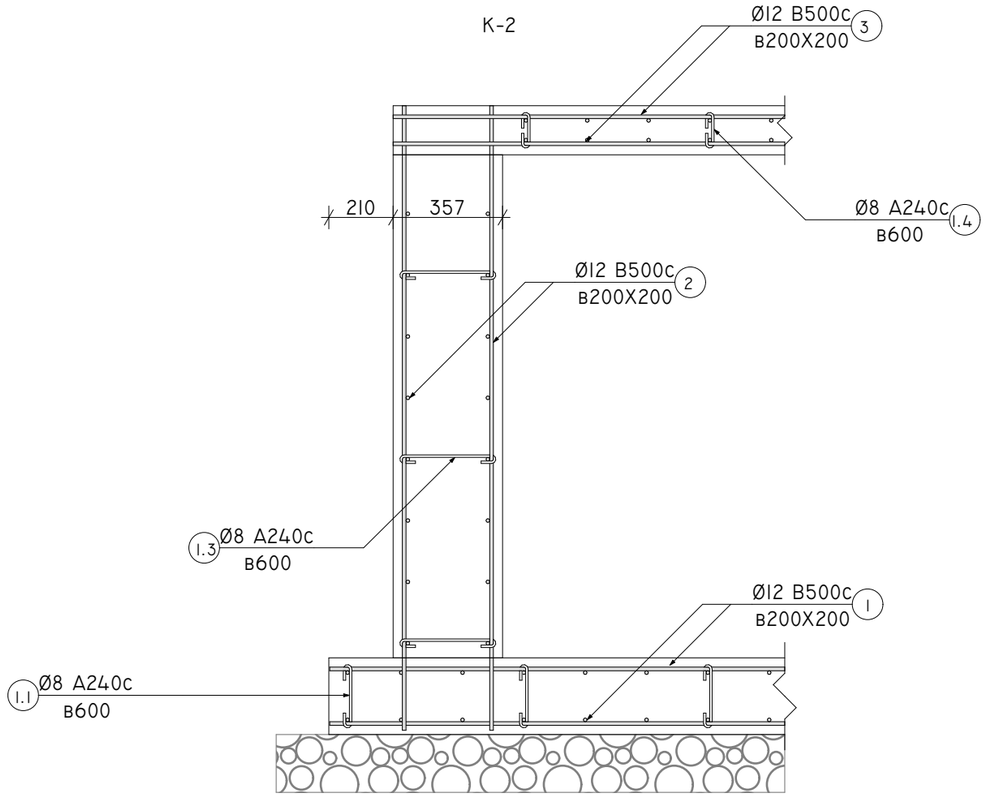

K-3

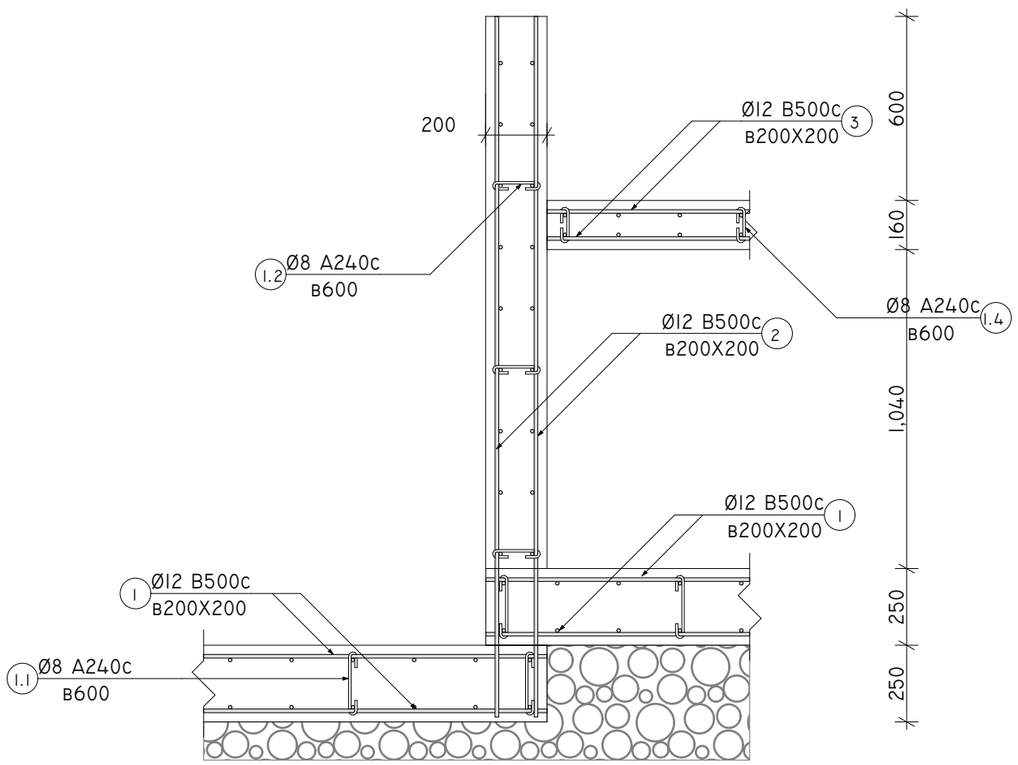

კონსტრ. დასახ.	ელემენტის დასახ.	პოზ. №	დიამეტრი ან კვეთი (მმ)	ერთეულის სიგრძე (მმ.)	რაოდენობა (ც.)	საერთო სიგრძე (მ.)	საერთო წონა (კგ.)
	საუზის საძირკვლები	1	Ø 12 A500C	40000	11 X 2	880	781
		1.1	Ø 8 A240C	350	40 X 3	42	17
	საუზის კედლები	2	Ø 12 A500C	70000	11 X 2	1540	1367
		1.2	Ø 8 A240C	300	67 X 4	80	32
		1.3	Ø 8 A240C	500	8 X 3	12	5
	ტექ ოთახის ფილა	3	Ø 12 A500C	13000	11 X 2	286	254
		1.4	Ø 8 A240C	200	12 X 3	7	3
		მძიმე ბეტონი	B25	V =	24.8 X 1	= 24.80 მ³	

A3	დაკვეთა №	პროექტი №

სიტუაციური სქემა



პირობითი აღნიშვნები

შენიშვნები

1. ზომები მოცემულია სანტიმეტრებში;
2. ნახაზზე ყველა ცვლილება შეთანხმებული უნდა იყოს პროექტის ავტორთან;

დამკვეთი:	შპს "ლისი განვითარების ფონდი" ID ნომერი: 402167114
ფუნქციური დანიშნულება:	აუზი
პროექტის მისამართი:	ქ. თბილისი, სოფ. თხინვალა; ს/კ:01.72.58.033.130
ნახაზი:	

მასშტაბი		თარიღი	2024 წ.

კონსტრუქციული ნაწილი

საპროექტო ჯგუფი

თანამდებობა	გვარი	ხელმოწერა
დირექტორი	ვ. ბერიძე	
პროექტის ხელმძღვანელი	ა. ჩუბაქრაშვილი	
კონსტრუქტორი	ი. კაკალია	

შპს. „ემ ეი სტუდიო+“

ბოგო გუდავას №22

info@mcgroup.ge

საექსპერტო კვლევითი ჯგუფი

შ.პ.ს "ექსპერტ დეველოპმენტი"



LTD "expert development"

მტკვრის ქუჩა №6

ტელ: 599 98 05 21

Mail:expert_development@gmail.com

11/04/2024 წელი

პროექტის კონსტრუქციული ნაწილის ექსპერტიზა

ქალაქი თბილისი, სოფელი თხინვალა საკადასტრო კოდით №01.72.58.033.130 შპს "ლისის განვითარების ფონდი"-ს საკუთრებაში არსებულ მიწის ნაკვეთზე არიტექტურულ პროექტზე დაყრდნობით აუზის პროექტის კონსტრუქციული ნაწილის ექსპერტიზა

შინაარსი

ქალაქი თბილისი, სოფელი თხინვალა საკ. კოდით №01.72.58.033.130 შემოწმება ჩავუტარეთ შპს "ლისის განვითარების ფონდი"-ს საკუთრებაში არსებულ მიწის ნაკვეთზე შედგენილ საპროექტო დოკუმენტაციას, რომელიც მოიცავს არქიტექტურულ ნახაზებზე დამუშავებულ კონსტრუქციულ მუშა ნახაზებს. პროექტის მიხედვით დაგეგმარებულია არსებულ მიწის ნაკვეთზე აუზის მშენებლობა, რომლის მაქსიმალური გაბარიტული ზომები ღერძებს შორის შეადგენს 3,75X8,25 მეტრს. გეოლოგიურ მონაცემებზე დაყრდნობით აუზის საძირკველი განისაზღვრა რკინა-ბეტონის მონოლითურ ფილაზე.

კონსტრუქციული ნაწილის ექსპერტიზა

აღნიშნულ პროექტზე ჩვენს მიერ ჩატარებულ იქნა კვლავა, სადაც შესწავლილ იქნა ყველა ის კონსტრუქციული მახასიათებლები და საანგარიშო სქემა, რაც მოიცავს ზემოთ აღნიშნული აუზის მნიშვნელოვან მზიდუნარიან დეტალებს.

1. საძირკველი – მონოლითური რკინა-ბეტონის ფილა ორმაგი არმირებით (სისქით 250 მმ),
2. კედლები – მონოლითური რკინა-ბეტონის (სისქით 200 მმ)
3. ტექნიკური ოთახის გადახურვის ფილა – მონოლითური რკინა-ბეტონის სისქით 160 მმ

საპროექტო დოკუმენტაციის მიხედვით გათვალისწინებულია საცურაო აუზის მშენებლობა. საძირკვლების კონსტრუქციული სქემა წარმოდგენილია რკინა-ბეტონის მონოლითურ ფილაზე, რომელიც გეოლოგიური მონაცემების მიხედვით დასულია 2 შრეზე. დაფუძნების პირობები: თიხოვანი გრუნტი, საანგარიშო წინაღობა R_0=4.0 კგძ/სმ^2, დეფორმაციის მოდული E=200 კგ/სმ^2. საძირკველში გამოყენებულია საანგარიშო გათვალებით B500c და A240c არამტურა (სისქით 250 მმ). რკინა-ბეტონის კედლებში გამოყენებულია 12B500c კლასის არმირება, რომელიც შეკრულია საკიდებით (არმირება 8A240c). ტექნიკური ოთახის კონსტრუქცია მოქცეულია სრულად რკინა-ბეტონის კედლებში (სისქით 200 მმ) და გამოყენებულია 12B500c კლასის მუშა არმატურა. გაანგარიშების შესაბამისად ტექნიკური ოთახის გადახურვის ფილის კვეთი შეადგენს 160 მმ-ს. სეისმომედეგობის პირობის მიხედვით აღნიშნული კონსტრუქციული პროექტი მოქმედ სამშენებლო

ნორმატივებთან მიმართებაში წარმოებულია სწორად, რასაც ვეთანხმებით და ვანიჭებთ დადებით შეფასებას.

ჩატარებული ექსპერტიზის საფუძველზე საპროექტო დოკუმენტაცია შედგენილია გეოლოგიური მონაცემების და კონსტრუქციული სწორი საანგარიშო სქემის მიხედვით თანდართული მასალებით, რაც მოცემულია მუშა ნახაზებში და გათვლებში. შესაბამისად წარმოდგენილი აუზის პროექტის კონსტრუქციული ნაწილი შედგენილია და დამუშავებული სამშენებლო ნორმატივებისა და წესების ფარგლებში.

აუზის მზიდი კონსტრუქციები გაანგარიშებულია Lira-SAPR 2018R2 პროგრამული კომპლექსის მეშვეობით (ლიც. 3289) სასრული ელემენტების მეთოდის საფუძველზე, გაანგარიშებაში განხილულია შემდეგი დატვირთვები: 1. სტატიკური მუდმივი 2. სტატიკური ხანმოკლე 3. სტატიკური ხანგრძლივი 4. სეისმური X მიმართულება (0.17g აჩქარება) 5. სეისმური Y მიმართულება 6. სეისმური 45^0 7. სეისმური 135^0 8. ქარი სტატიკური X მიმართულება 9. ქარი სტატიკური Y 10. ქარი პულსაციური X 11. ქარი პულსაციური Y 12. აქსელეროგრამა 1, X მიმართულება 13. აქსელეროგრამა 1, Y 14. აქსელეროგრამა 2, X მიმართულება 15. აქსელეროგრამა 2, Y მიმართულება 16. აქსელეროგრამა 3, X მიმართულება 17. აქსელეროგრამა 3, Y მიმართულება 18. აქსელეროგრამა 4, X მიმართულება 19. აქსელეროგრამა აქსელეროგრამა Y მიმართულება 20. აქსელეროგრამა 5, X მიმართულება 21. აქსელეროგრამა Y მიმართულება 22. აქსელეროგრამა 6, X მიმართულება 23. აქსელეროგრამა 6, Y მიმართულება 24. აქსელეროგრამა 7, X მიმართულება 25. აქსელეროგრამა 7, Y მიმართულება.

გრუნტის კატეგორია სეისმური თვისებებით-II. საანგარიშო სეისმურობა 8 ბალს შეადგენს. (EMS-98 სკალით) გათვალისწინებულია საკუთარი რხევის 36 ფორმა. ბეტონის კლასი B25 და B25 –W8. არმატურა B500c, A240c. შესაბამისად წარმოდგენილი პროექტის კონსტრუქციული ნაწილი შედგენილია და დამუშავებული სამშენებლო ნორმატივებისა და წესების ფარგლებში.

დასკვნითი ნაწილი: ჩვენს მიერ შესწავლილი ქალაქი თბილისი, სოფელი თხინვალა საკადასტრო კოდით №01.72.58.033.130 შპს "ლისის განვითარების ფონდი"-ს საკუთრებაში არსებულ მიწის ნაკვეთზე

შედგენილი აუზის საპროექტო დოკუმენტაცია და მასში მოცემული კონსტრუქციული ნახაზები შესრულებულია სამშენებლო ნორმატივების, გეოლოგიური მონაცემებზე დაგეგმარებული კონსტრუქციული ნაწილის გათვალისწინებით. წარმოდგენილი კონსტრუქციული პროექტი დამაკმაყოფილებელია და საიმედო დღეისათვის მოქმედ სამშენებლო ნორმებთან და წესებთან მიმართებაში. კონსტრუქციულ პროექტში სრულად არის დამუშავებული ფუძე-საძირკვლებისა და აუზის საყრდენი კედლების საანგარიშო სქემები, რის საფუძველზეც ჩატარებული ექსპერტიზის შედეგად წარმოდგენილ კონსტრუქციულ პროექტს ცალსახად ენიჭება დადებითი შეფასება.

კონსტრუქტორ-ექსპერტი: **ა. ყურაშვილი**



სამუშაო გამოცდილება

გვარი, სახელი, მამის სახელი: - ყურაშვილი ალექსანდრე

მისამართი: - ქ.თბილისი, იპ. ხვიჩიას ქუჩა №16, ბინა 11

ტელეფონი: - ტელ: 2 37 55 77
მობ: 5 99 05 70 94
პ/ნ 01024034907

განათლება: - 2002 წელს ჩავაბარე და 2008 წელს დავამთავრე საქართველოს პოლიტექნიკური ინსტიტუტის სამშენებლო ფაკულტეტი, სპეციალობით სამრეწველო და სამოქალაქო მშენებლობა (მაგისტრი)

- მშნებელ-ინჟინერის სამუშაო საქმიანობა და გამოცდილება 2006 წლიდან დღემდე.

-შპს "ვალენტია ინდუსტრია" 2005-2006წწ.

-"სახელმწიფო უზრუნველყოფის სამსახური" თანამდებობა: ქონების განვითარების სამსახურის სპეციალისტი 2006-2009 წწ. (ავლაბრის ადმინისტრაციული კომპლექსის მშენებლობაზე)

- 2009 წლიდან 2011 წლამდე ვმუშაობდი საპროექტო ორგანიზაცია შპს "დიტრიხ"-ში კონსტრუქტორის პოზიციაზე მის: ქ.თბილისის, ბახტრიონის ქუჩა №28

- 2011 წლიდან შპს "ლილეო"– ს დირექტორი თანამდებობა: ინჟინერ-კონსტრუქტორი
- 2018 წლიდან დღემდე შპს "ექსპერტ დეველოპმენტი"-ს დირექტორი, თანამდებობა : ინჟინერ-ექსპერტი

ენების ცოდნა: - ქართული– მშობლიური
- რუსული-კარგად
- ინგლისური-კარგად

სხვა მონაცემები:

კომპიუტერული პროგრამები:
OS: Auto cad; ArchiCAD; Windows XP; Microsoft Office; Internet Explorer; საინჟინრო-გამოთვლითი პროგრამა Lira

2009 წლიდან - დღემდე, თბილისსა და საქართველოს სხვადასხვა რეგიონებში, შესწავლილი მაქვს 200 ერთეულამდე ავარიული ან/და სარეკონსტრუქციო 1-ლი, მე-2, მე-3 და მე-4 კლასის შენობა-ნაგებობა, რაზედაც გაცემულია შესაბამისი ნახაზები, საექსპერტო დასკვნები და რეკომენდაციები. თბილისსა და საქართველოს სხვადასხვა რეგიონებში დაპროექტებული მაქვს 600-ზე მეტი 1-ლი, მე-2, მე-3, მე-4 კლასის შენობების კონსტრუქციული პროექტი. თბილისსა და საქართველოს სხვადასხვა რეგიონებში შესრულებული მაქვს 4000 მეტ ობიექტზე საექსპერტო დასკვნები, სადემონტაჟო-სამშენებლო ობიექტების ექსპერტიზა, შენობა-ნაგებობების ტექნიკური მდგომარეობების ექსპერტიზა, სარეკონსტრუქციო ნაგებობების ექსპერტიზა, შენობა-ნაგებობებზე ზემოქმედებასა და მე-4 კლასის შენობებისთვის ფუძე-საძირკვლებისა და სხვა კონსტრუქციული ელემენტების საექსპერტო შეფასების შესახებ. ჩემს მიერ, თბილისში მომზადებულია რამოდენიმე ათეული მეოთხე კლასის მრავალბინიანი საცხოვრებელი და მრავალფუნქციური კომპლექსების, საწარმო ტიპის ნაგებობების პროექტის კონსტრუქციული ნაწილები.

Georgia

IDENTITY CARD

მოქალაქის პირადობის მოწმობა

საქართველო

GEO



ბარათის No / CARD No

19IA43611

სახელი / FIRST NAME

ალექსანდრე

ALEKSANDRE

გვარი / LAST NAME

ყურაშვილი

KURASHVILI

მოქ. / CIT	სქესი / SEX	პირადი No / PERSONAL No
GEO	მმ / M	01024034907

დაბადების თარიღი DATE OF BIRTH	მოქმედების ვადა DATE OF EXPIRY
21.02.1985	15.10.2029

ხელმოწერა
SIGNATURE

დაბადების ადგილი / PLACE OF BIRTH

თბილისი

TBILISI

გაცემის თარიღი / DATE OF ISSUE

15.10.2019

გამცემი ორგანო / ISSUING AUTHORITY

იუსტიციის სამინისტრო

MINISTRY OF JUSTICE

დამკვეთი: სრს; დამამზადებელი: MB-IDS 2019

სფს-ს რეგისტრაციის No 26-3184

IDGE019IA4361130102403490 7<<<<

8502212M2910150GEO<<<<<<<<<<<8

KURASHVILI<<ALEKSANDRE<<<<<<<<<

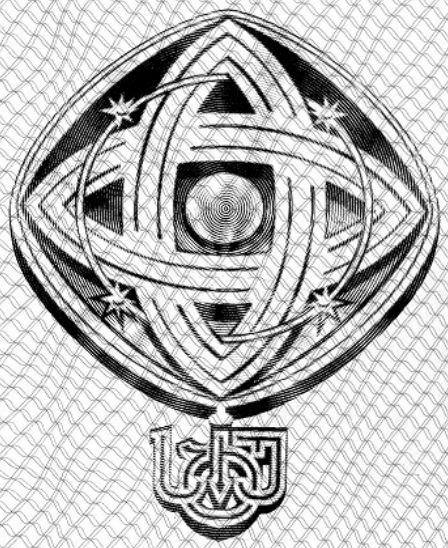

დამკვეთი: საქართველოს ტექნიკური უნივერსიტეტი
შემსრულებელი: საგამომცემლო პოლიგრაფიული სახლი კაბადონი
ს.ფ.ს. რეგისტრაციის № 7 - 0158

საქართველოს ტექნიკური უნივერსიტეტი

GEORGIAN TECHNICAL UNIVERSITY



ბაკალავრის დიპლომი

BACHELOR'S DIPLOMA

GEORGIAN TECHNICAL UNIVERSITY

DIPLOMA

With honours

STU № 000839

This is to certify that Mr./Ms. Alexander
Name, Surname
Kurashvili

was enrolled in 2002 in Georgian Technical University and in 2006

completed the requirements of Faculty of

Civil Engineering

Bachelor's Degree of the University

with major in Industrial and Civil Engineering

By the decision of the State Qualification Commission, September
Month, Day, Year
18, 2006, Mr. Alexander Kurashvili
Name, Surname

was awarded the Academic Degree of

Bachelor of Civil Engineering

Seal

Rector

Dean

City: Tbilisi

Registration # 06535

საქართველოს ტექნიკური უნივერსიტეტი

დიპლომი

წარჩინებით

STU № 000839

ეძლევა ალექსანდრე ყურაშვილს

მასზედ, რომ იგი 2002 წელს ჩაირიცხა და 2006

წელს დაამთავრა საქართველოს ტექნიკური უნივერსიტეტის

სამშენებლო

ფაკულტეტის

ბაკალავრიატის სრული კურსი სამრეწველო და სამოქალაქო

მშენებლობის

სპეციალობით

საკვალიფიკაციო კომისიის 2006 18. 9
(წელი, რიცხვი, თვე)
გადაწყვეტილებით

ალექსანდრე ყურაშვილს მიენიჭა

ბაკალავრის აკადემიური ხარისხი და მშენებლის

კვალიფიკაცია

რექტორი

დეკანი

ქალაქი თბილისი

სარეგისტრაციო ნომერი 06535



მაგისტრის
დიპლომი

MASTER'S
DIPLOMA

დამკვეთი: საქართველოს ტექნიკური უნივერსიტეტი
დამამზადებელი: შპს „ფორმა“
სფს რეგისტრაციის № 04-1599

GEORGIA

LEGAL ENTITY OF PUBLIC LAW

TECHNICAL UNIVERSITY OF GEORGIA

MASTER'S

DIPLOMA

MA № 000505

This is to certify that by the decision June 26, 2008.

of the Civil Engineering faculty

of the **Technical University of Georgia**

Mr. Alexander Kurashvili

born on February 21, 1985.

was awarded an academic Degree of Master with a Major in

Civil Engineering

seal

Dean of the faculty

Rector

Tbilisi September 18, 2008. Registration No 00504

საქართველო

საჯარო სამართლის იურიდიული პირი

საქართველოს ტექნიკური უნივერსიტეტი

მაგისტრის

დიპლომი

MA № 000505

საქართველოს ტექნიკური უნივერსიტეტის

საინჟინრო

ფაკულტეტის 2008 წლის 26. 6 გადაწყვეტილებით,

ალექსანდრე ყურაშვილს

დაბადებულს 1985 წლის 21 თებერვალს

მიენიჭა მშენებლობის

მაგისტრის აკადემიური ხარისხი.

ბ. ა.

ფაკულტეტის დეკანი

რექტორი

თბილისი 18/09/2008 სარეგისტრაციო # 00504

საქართველო

ორი ათას ჩვიდმეტი წლის ექვს დეკემბერს მე, საქართველოს ნოტარიუსს თეა მაღალდაძეს, ჩემს სანოტარო ბიუროში, რომელიც მდებარეობს მისამართზე: თბილისი, მტკვრის ქ. N6, მომმართა: **ალექსანდრე ყურაშვილმა**, რომელმაც წარმოადგინა მის მიერ შედგენილი **სამუშაო გამოცდილების** ერთი ეგზემპლარი და მოითხოვა მასზე მისი ხელმოწერის სანოტარო წესით დამოწმება.

მე დავადგინე მისი პირადობა წარმოდგენილი პირადობის დამადასტურებელი დოკუმენტით და დავრწმუნდი, რომ მე ნამდვილად **ალექსანდრე ყურაშვილმა (დაბად.21.02.1985წ. პ/ნ 01024034907, პ/მ დ1428509)** მომმართა.

მე შევამოწმე მისი ქმედუნარიანობა და ვადასტურებ, რომ მის ქმედუნარიანობაში ეჭვის შეტანის საფუძველი არ მაქვს.

მან განაცხადა, რომ მისთვის ცნობილია სამუშაო გამოცდილების შინაარსი და მასზე ხელმოწერის სამართლებრივი შედეგი, რომ იგი სრულად გამოხატავს მის ნებასა და სურვილს, რის შემდეგაც მან ჩემი თანდასწრებით, პირადად მოაწერა ხელი **სამუშაო გამოცდილებას**, რომელიც თან ერთვის სანოტარო აქტს.

ნოტარიუსმა მას განუმარტა, რომ იგი ამოწმებს მხოლოდ **სამუშაო გამოცდილებაზე** მისი ხელმოწერის ნამდვილობას და არა **სამუშაო გამოცდილებაში** მოყვანილი ფაქტის სიზუსტეს და ნამდვილობას. მე მას აგრეთვე განვუმარტე, რომ ნოტარიუსს არ ეკისრება პასუხისმგებლობა კერძო აქტის კანონმდებლობასთან შეუსაბამობის, ან კერძო აქტში ხელმომწერის ნების არაადეკვატურად ასახვის გამო და შესაბამისად, პასუხს არ აგებს მის ნამდვილობაზე.

დამოწმებულია ერთი ხელმოწერის ნამდვილობა **სამუშაო გამოცდილების** ერთ ეგზემპლარზე და შესაბამისად გადახდილია სანოტარო საზღაური: "სანოტარო მოქმედებათა შესრულებისათვის საზღაურისა და საქართველოს ნოტარიუსთა პალატისათვის დადგენილი საფასურის ოდენობების, მათი გადახდევინების წესისა და მომსახურების ვადების დამტკიცების შესახებ" საქართველოს მთავრობის #507-ე დადგენილების (29.12.2011 წ.) 31-ე მუხლის საფუძველზე 2.00 ლარი, 39-ე მუხლის საფუძველზე 2.00 ლარი და საგადასახადო კოდექსის 169-ე მუხლის საფუძველზე დ.ღ.გ. 0.36 ლარი, ჯამში: 4.36 ლარი.

საქართველოს ნოტარიუსი
თეა მაღალდაძე

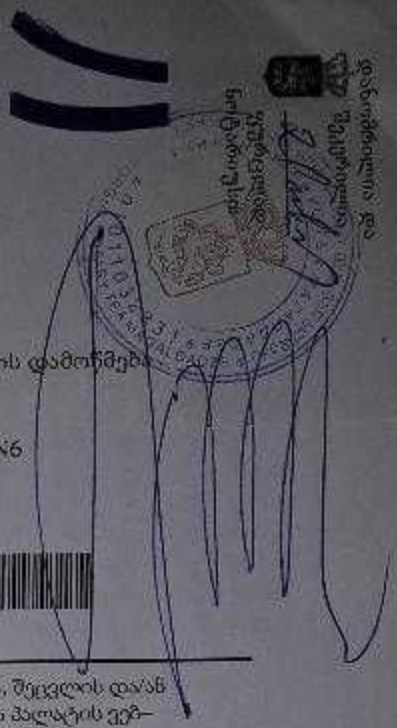

სანოტარო მოქმედების რეგისტრაციის ნომერი	N171419327
სანოტარო მოქმედების რეგისტრაციის თარიღი	06.12.2017 წ
სანოტარო მოქმედების დასახელება	ხელმოწერის ნამდვილობის დამოწმება
სრულიად	თეა მაღალდაძე
სანოტარო ბიუროს მისამართი	თბილისი, მტკვრის ქუჩა N6
სანოტარო ბიუროს ტელეფონი	0322931887
სანოტარო მოქმედების ინდივიდუალური ნომერი	31278100086917

სანოტარო მოქმედებისა და სანოტარო აქტის შესახებ ინფორმაციის (მისი შექმნის, შეცვლის და/ან გაუქმების შესახებ) მიღება–გადამოწმება შეგიძლიათ საქართველოს ნოტარიუსთა პალატის ვებ–გვერდზე: www.notary.ge ასევე შეგიძლიათ დარეკოთ ტელეფონზე: +995(32) 2 66 19 18