

ა. თბილელის ქ. 3/8-ის კულტურული მემკვიდრეობის უძრავი ძეგლის რეკონსტრუქციის
პროექტი და ქ. თბილისში, ა. თბილელის ქ. 3-ში მდებარე მიწის ნაკვეთზე,
ისტორიულ გარემოსთან ადაპტირებული თანამედროვე, სასტუმროს ფუნქციის შენობის

კორექტირებული პროექტი.

AA
ATELIER ARCHITECTS

2023

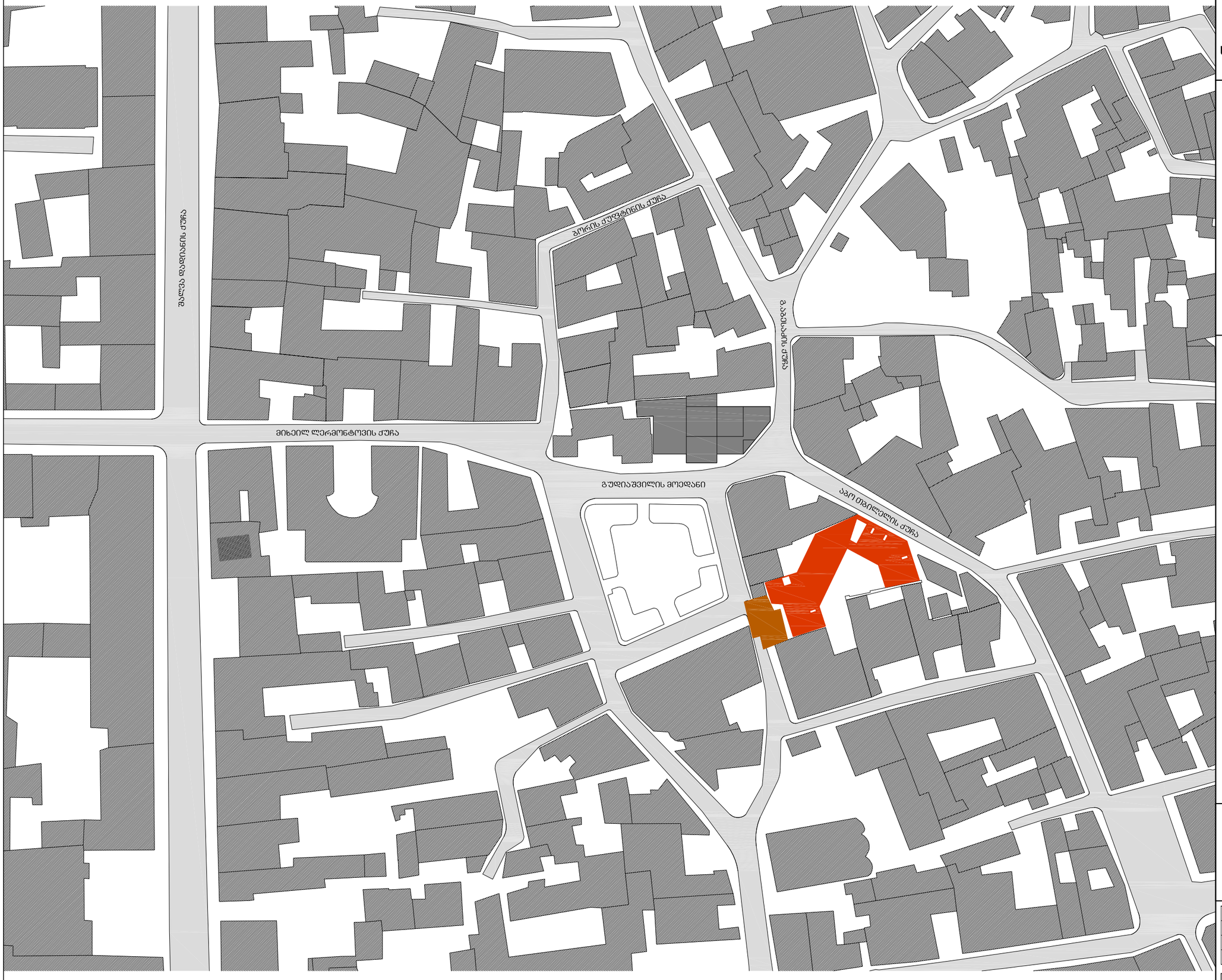

სასტუმრო გულიაშვილის მოედანზე

სიტუაციური გეგმა

მასშტაბი 1:1000

AA
ATELIER ARCHITECTS

თანამდებობა	სახ.გვარი	ხელმოწერა
პრ.არქ.	რ.ჩომახიძე	
პრ.არქ.	ვ.კასრელიშვილი	
შემოწმა	ი.შარაბიძე	

თარიღი		
25.08.2016	A101	A3



სასტუმრო გუდიაშვილის მოედანზე

სიტუაციური გეგმა

მასშტაბი 1-500

AA
ATELIER ARCHITECTS

თანამდებობა	სახ.გვარი	ხელმოწერა
პრ.არქ.	რ.ჩომახიძე	
პრ.არქ.	ვ.კასრელიშვილი	
შეამოწმა	ი.შარაბიძე	

თარიღი		
25.08.2016	A102	A3

სასტუმრო გუდიაშვილის მოედანზე

ტოპოგრაფიული გეგმა

მასშტაბი 1-500

პირობითი აღნიღვებები:

- ელ. ლამპიონი
- ელ. ტრანსფორმატორი
- ელ. გაყვანილობა საჰაერო
- ხეები
- ბუჩქები
- მინდვრის
- ქვის, ბეტონის კაფელი (ღობე)
- ლითონის ღობე
- ხის ღობე
- 66.55 / 63.25 საყრდენი კაფელი
- საყენტილაციო ფანჯარა
- მიწისქვეშა კომუნიკაციების ჭები
- ვენტილები წყლის
- ფლატე
- ქს ას შენობა
- მშენ. მშენებარე
- ფარდული

AA
ATELIER ARCHITECTS

თანამდებობა	სახ.გვარი	ხელმოწერა
პრ.არქ.	რ.ჩომახიძე	
პრ.არქ.	ვ.კასრელიშვილი	
შეამოწმა	ი.შარაბიძე	

თარიღი	A103	
25.08.2016		

სასტუმრო გუდიაშვილის მოედანზე

სარდაფის სართულის გეგმა
კორექტირებული

მასშტაბი 1-150

ექსპლიკაცია:

1. ავტოფარეხი - 322.0მ2
2. კორიდორი - 22.5მ2
3. დაცვის ოთახი - 15.7მ2
4. დამხმარე სათავსო - 30.9მ2
5. ტექნიკური ოთახი - 3.1მ2
6. დამლაგებლის ოთახი - 6.3მ2
7. სამზარეულო ზონა - 140.4მ2
8. ლიფტის მოს. ბაძანი - 4.4მ2
9. კიბის უჯრედი - 16.9მ2
10. პერსონალის ოთახი - 11.5მ2
11. ბარგის შესანახი ოთახი - 4.5მ2
12. ღვინის დარბაზი - 41.7 მ2
13. კიბის უჯრედი - 14.4მ2
14. სამზარეულოს ეზო - 28.3მ2
15. საგენერატორო - 18.5მ2
16. წყლის რეზერვუარი/სატუმბო - 39.0მ2

ATELIER ARCHITECTS

თანამდებობა	სახ.გვარი	ხელმოწერა
პრ.არძ.	რ.ჩომახიძე	
პრ.არძ.	ვ.კასრელიშვილი	
შეამოწმა	ი.შარაბიძე	

თარიღი		
10.05.2021	A105	A3

სასტუმრო გუდიაშვილის მოედანზე

პირველი სართულის გეგმა
კორექტირებული

მასშტაბი 1-150

ექსპლიკაცია:

1. სასტუმროს ჰოლი - 29.78მ
2. რეცეფცია - 44.28მ
3. სასტ. რესტორანი - 93.48მ
4. სამზარეულო ზონა - 12.58მ
5. სველი წერტილები - 12.08მ
6. კიბის უჯრედი - 18.88მ
7. კაფე-ბარი - 52.88მ
8. აზიური დარბაზი - 31.18მ
9. სველი წერტილები -8.68მ
10. კიბის უჯრედი - 14.88მ
11. ბარის სააწყობი - 4.98მ
12. სველი წერტილები - 8.38მ
13. საოფისე სივრცე - 103.48მ
14. შიდა ეზო - 318მ

ATELIER ARCHITECTS

თანამდებობა	სახ.გვარი	ხელმოწერა
არ.არქ.	რ.ჩომახიძე	
არ.არქ.	ვ.კასრელიშვილი	
შეამოწმა	ი.შარაბიძე	

თარიღი		
10.05.2021	A106	A3

სასტუმრო გუდიაშვილის მოედანზე

მეორე სართულის გეგმა
კორექტირებული

მასშტაბი 1-150

ექსპლიკაცია:

1. მოსაცდელი - 54.0მ2
2. კორიდორი - 57.7მ2
3. ლუქსი - 63.6მ2
4. ადმინისტრაცია - 25.0მ2
5. სასტუმროს ნომრები -260.0მ2
6. შშმპ სასტუმრო ნომერი- 25.3მ2
7. სახანძრო კიბე - 3.6მ2
8. დამხმარე სათავსო - 13.8მ2
9. ტექნიკური ოთახი - 3.1მ2
10. აივანი-17.5მ2

AA
ATELIER ARCHITECTS

თანამდებობა	სახ.გვარი	ხელმოწერა
პრ.არძ.	რ.ჩომახიძე	
პრ.არძ.	ვ.კასრელიშვილი	
შეამოწმა	ი.შარაბიძე	

თარიღი		
10.05.2021	A107	A3

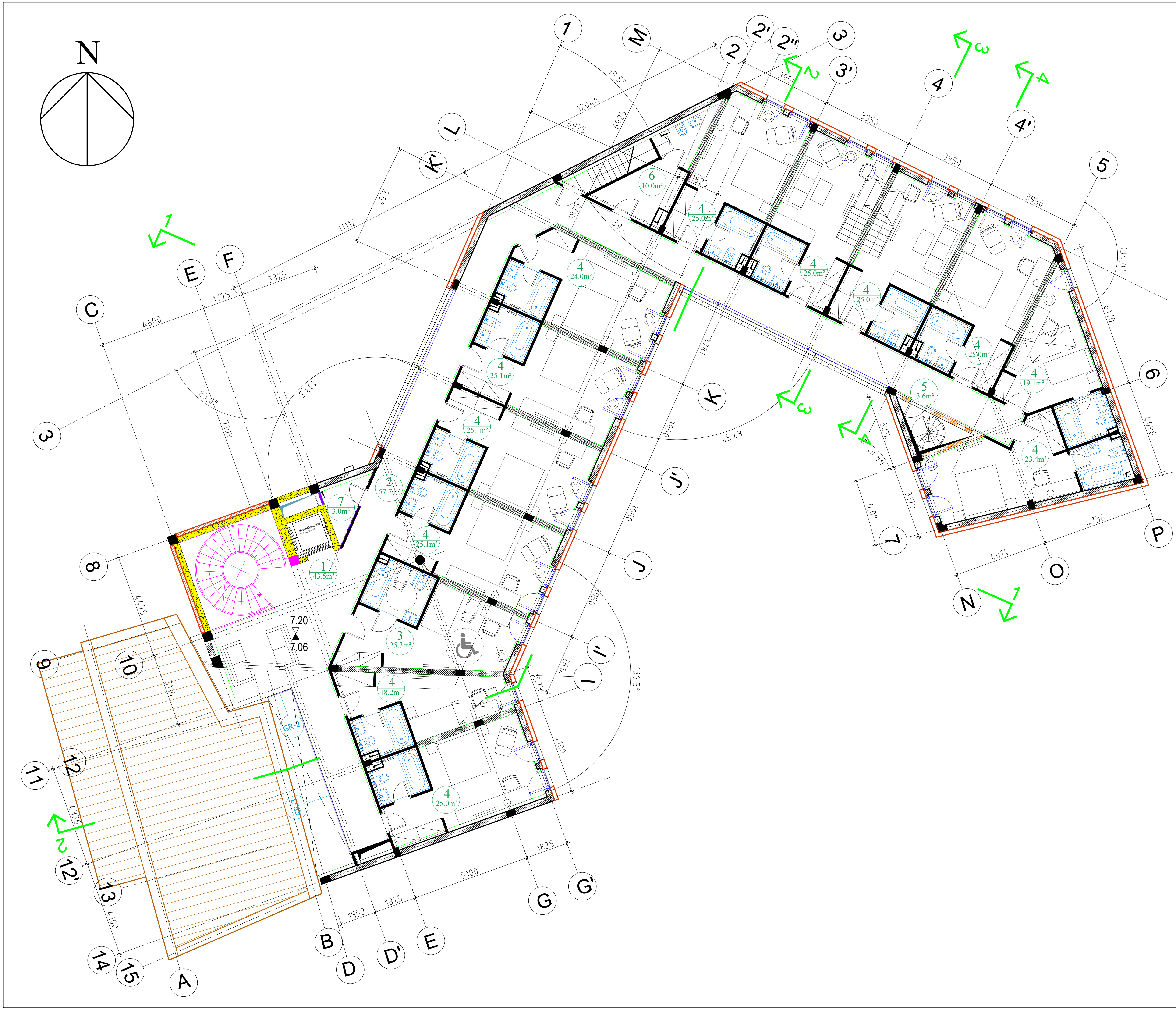

სასტუმრო გუდიაშვილის მოედანზე

მესამე სართულის გეგმა
კორექტირებული

მასშტაბი 1-150

ექსპლიკაცია:

1. მოსაცდელი - 43.5მ2
2. კორიდორი - 57.7მ2
3. შშმპ სასტუმრო ნომერი - 25.3მ2
4. სასტუმროს ნომრები -260.0მ2
5. სახანძრო კიბე - 3.6მ2
6. დამხმარე სათავსო - 10.0მ2
7. ტექნიკური ოთახი - 3.1მ2

ATELIER ARCHITECTS

თანამდებობა	სახ.გვარი	ხელმოწერა
პრ.არქ.	რ.ჩომახიძე	
პრ.არქ.	ვ.კასრელიშვილი	
შეამოწმა	ი.შარაბიძე	

თარიღი	A108	A3
10.05.2021		

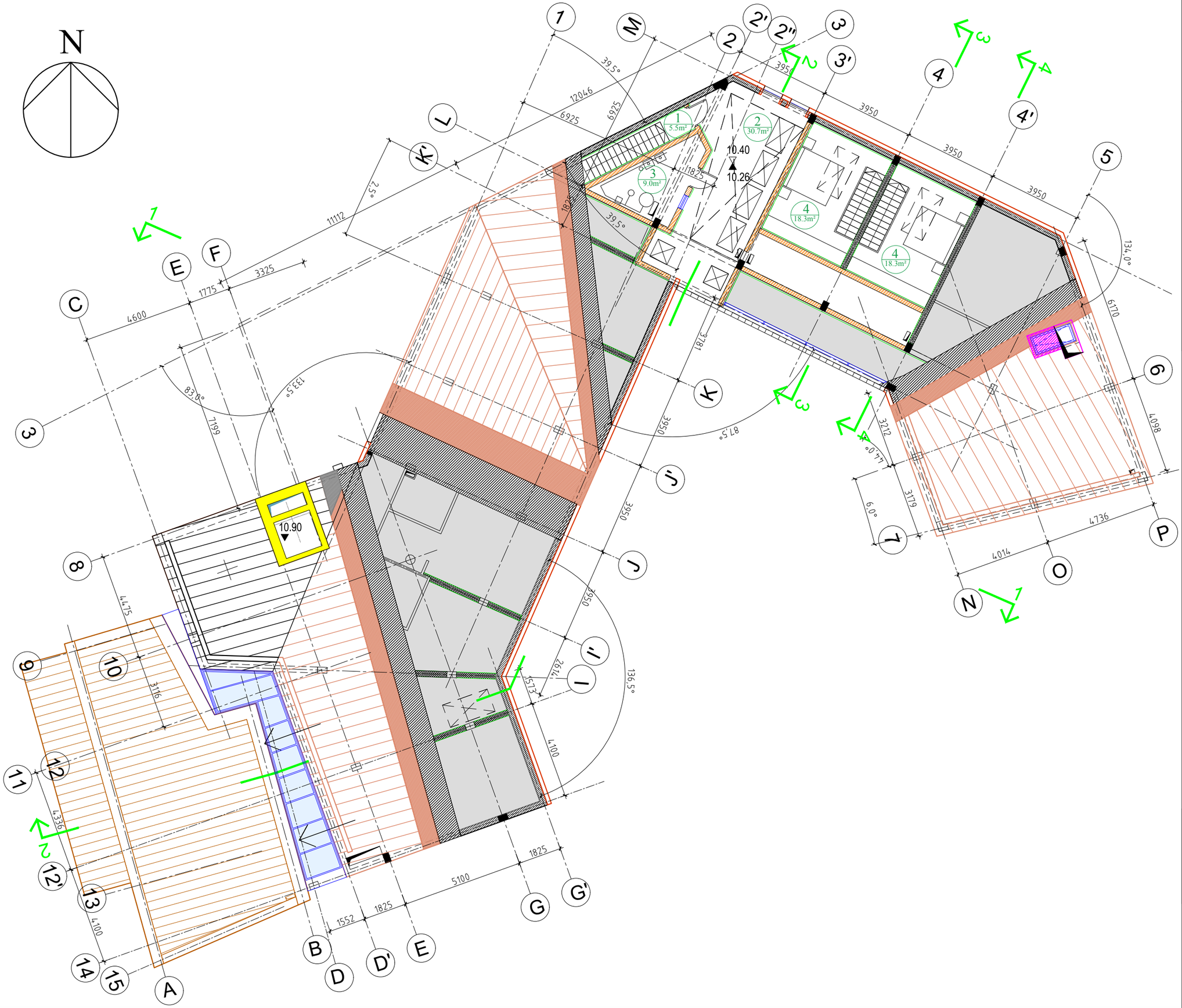

სასტუმრო გუდიაშვილის მოედანზე

მეოთხე სართულის გეგმა
კორექტირებული

მასშტაბი 1-150

ექსპლიკაცია:

1. კიბე - 5.5მ2
2. ტექნიკური ოთახი - 30.7მ2
3. საძვაბე - 9.0მ2
4. დუპლექსი - 36.6მ2

AA
ATELIER ARCHITECTS

თანამდებობა	სახ.გვარი	ხელმოწერა
პრ.არძ.	რ.ჩომახიძე	
პრ.არძ.	ვ.კასრელიშვილი	
შეამოწმა	ი.შარაბიძე	

თარიღი		
10.05.2021	A109	A3

სასტუმრო გუდიაშვილის მოედანზე

სახურავის გეგმა
კორექტირებული

მასშტაბი 1-150

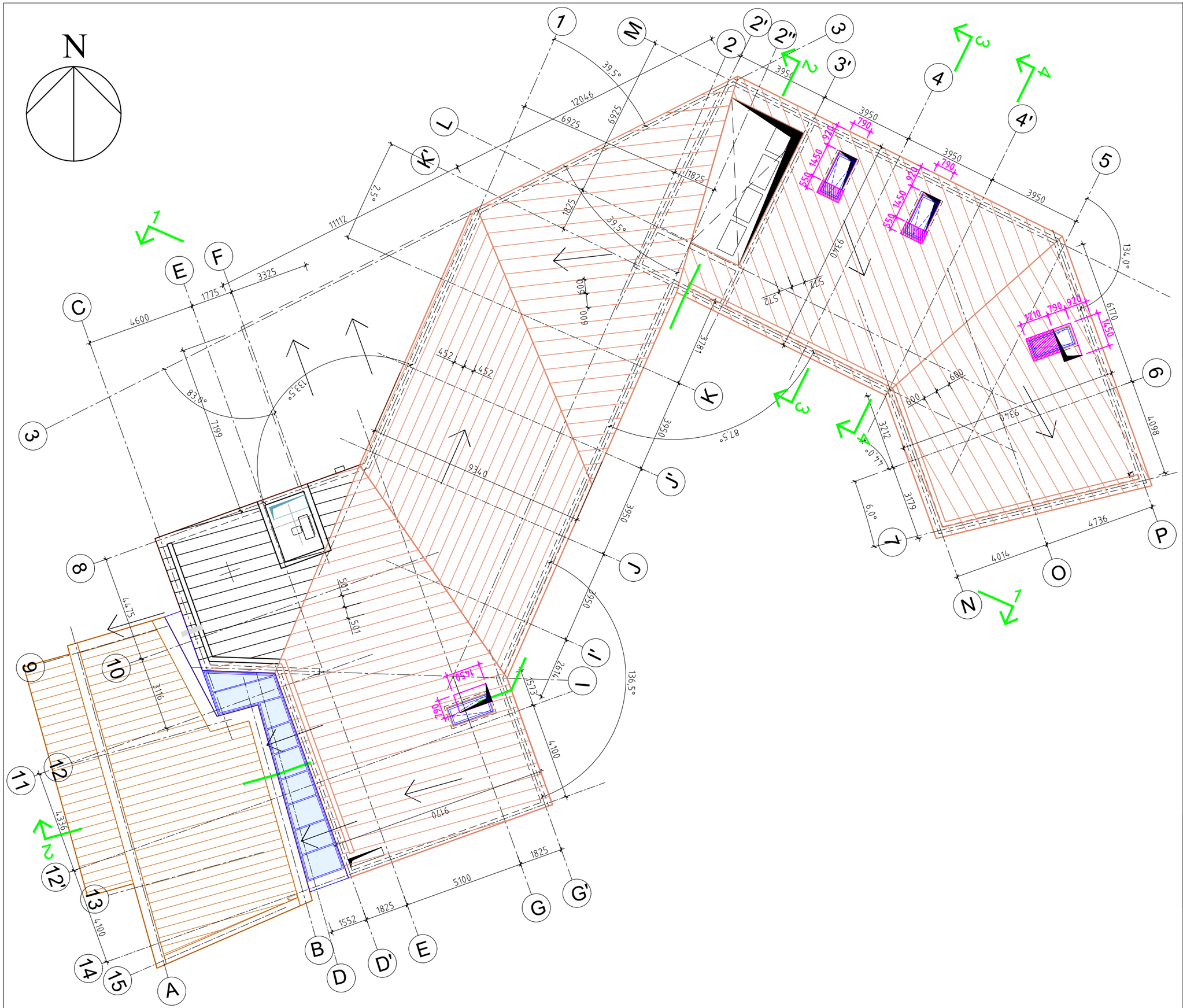

ATELIER ARCHITECTS

თანამდებობა	სახ.გვარი	ხელმოწერა
პრ.არძ.	რ.ჩომახიძე	
პრ.არძ.	ვ.კასრელიშვილი	
შეამოწმა	ი.შარაბიძე	

თარიღი		
10.05.2021	A110	A3

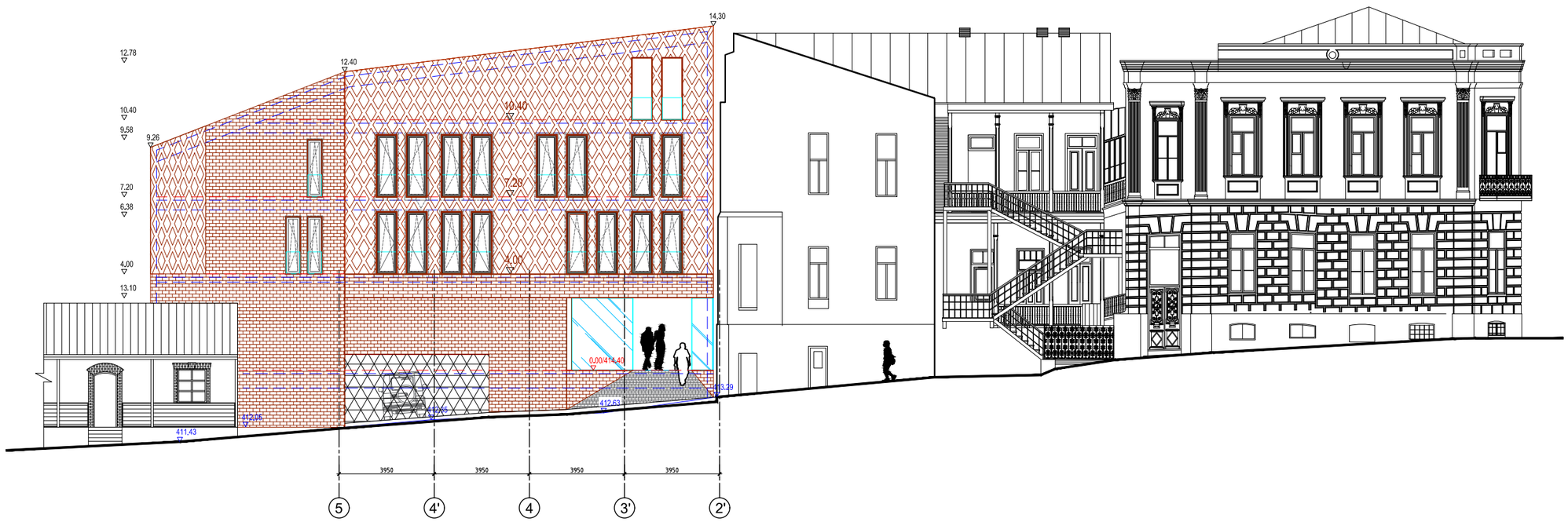

სასტუმრო გუდიაშვილის მოედანზე

განშლა აბო თბილელის ქუჩიდან

მასშტაბი 1-200

ATELIER ARCHITECTS

თანამდებობა	სახ.გვარი	ხელმოწერა
პრ.არქ.	რ.ჩომახიძე	
პრ.არქ.	ვ.კასრელიშვილი	
შეამოწმა	ი.შარაბიძე	

თარიღი	A201	A3
25.08.2016		

სასტუმრო გუდიაშვილის მოედანზე

ფასადი აბო თბილელის ქუჩიდან
მასშტაბი 1-100

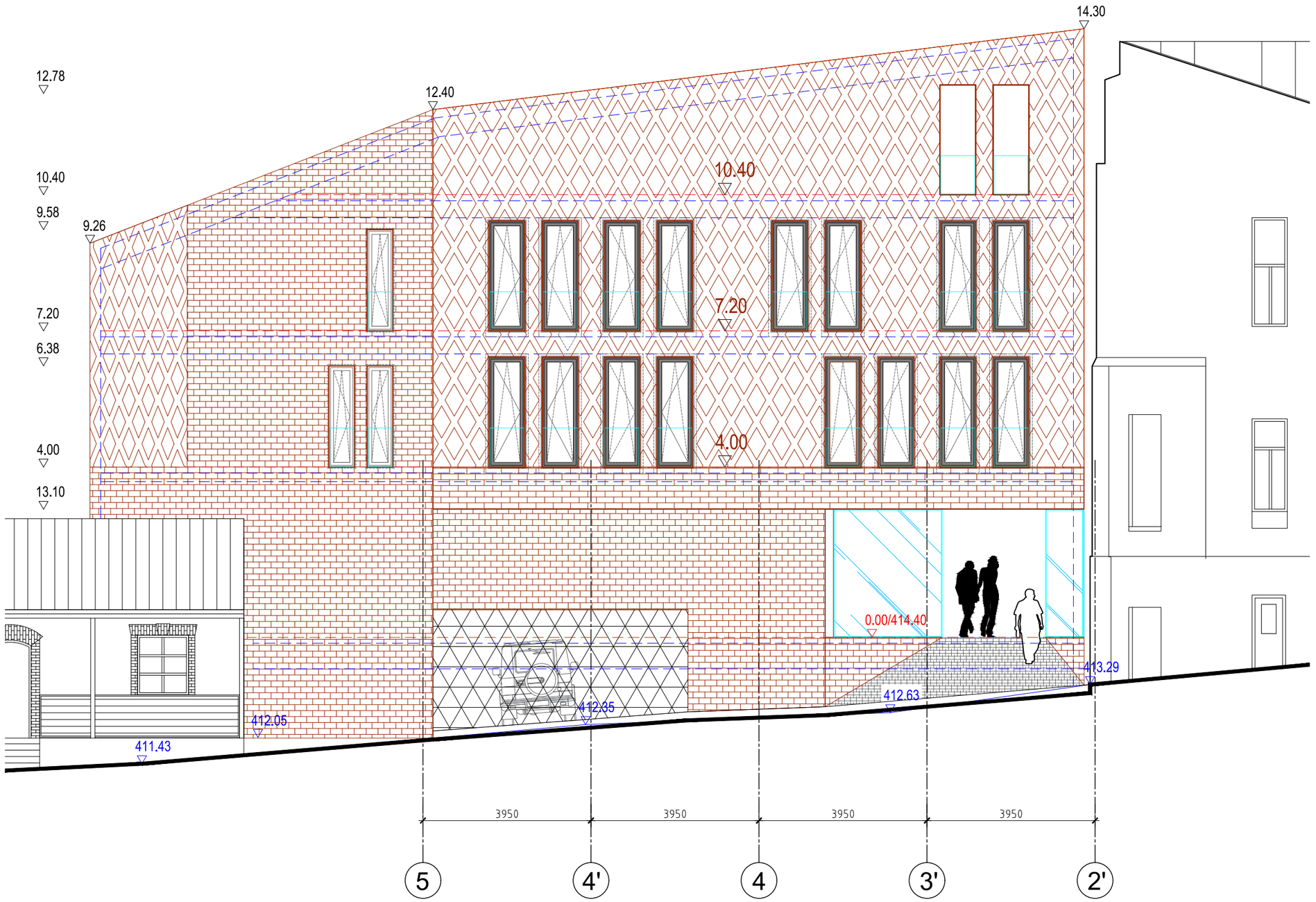

ATELIER ARCHITECTS

თანამდებობა	სახ.გვარი	ხელმოწერა
პრ.არქ.	რ.ჩომახიძე	
პრ.არქ.	ვ.კასრელიშვილი	
შეამოწმა	ი.შარაბიძე	

თარიღი	A202	A3
25.08.2016		



სასტუმრო გუდიაშვილის მოედანზე

განშლა გუდიაშვილის მოედნის მხრიდან

მასშტაბი 1-200

ATELIER ARCHITECTS

თანამდებობა	სახ.გვარი	ხელმოწერა
პრ.არქ.	რ.ჩომახიძე	
პრ.არქ.	ვ.კასრელიშვილი	
შეამოწმა	ი.შარაბიძე	

თარიღი		
25.08.2016	A203	A3

სასტუმრო გუდიაშვილის მოედანზე

ფასადი გუდიაშვილის მოედნის მხრიდან

მასშტაბი 1-100



ATELIER ARCHITECTS

თანამდებობა	სახ.გვარი	ხელმოწერა
პრ.არქ.	რ.ჩომახიძე	
პრ.არქ.	ვ.კასრელიშვილი	
შეამოწმა	ი.შარაბიძე	

თარიღი	A204	A3
25.08.2016		

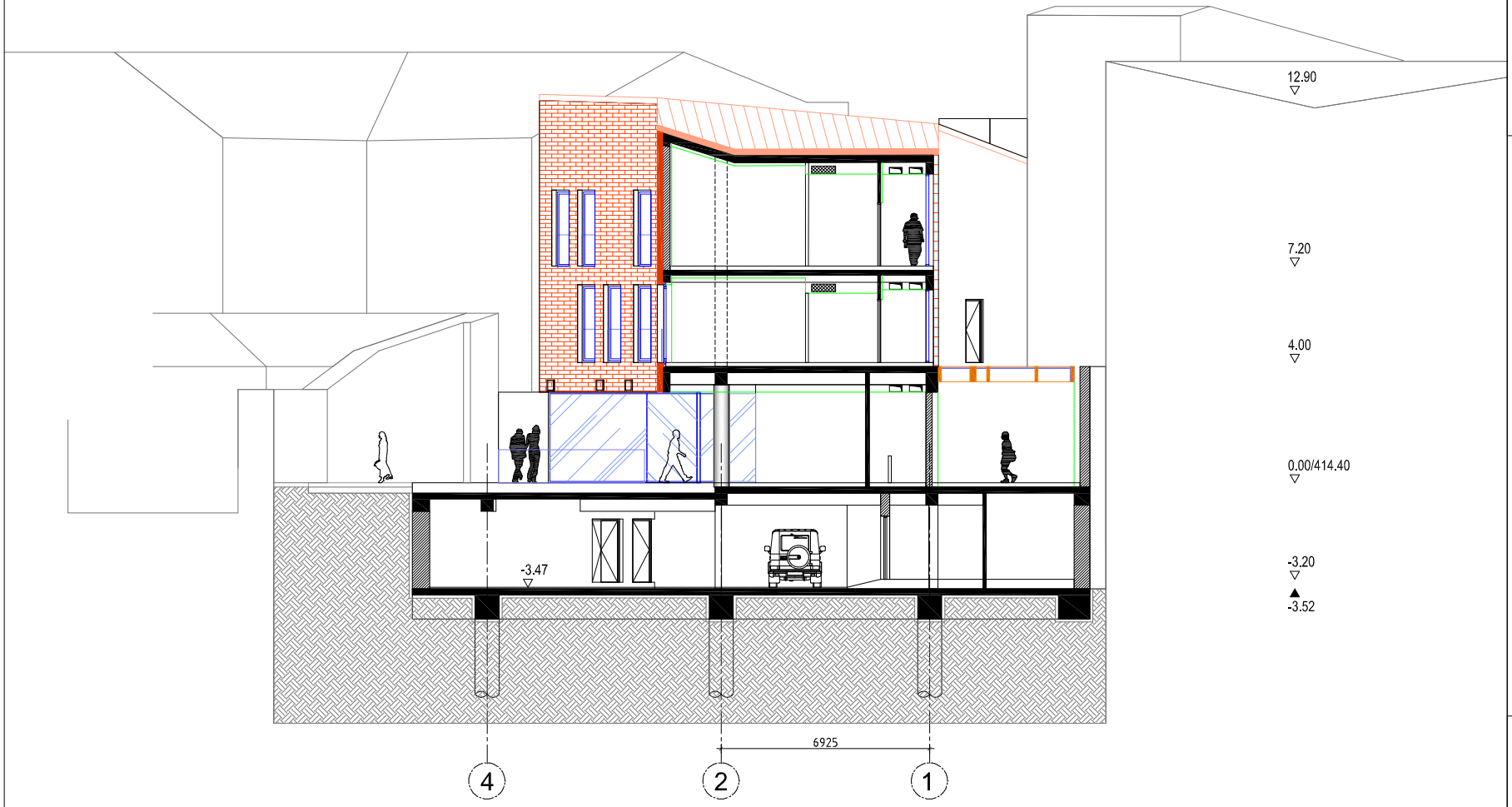

სასტუმრო გუდიაშვილის მოედანზე

ჭრილი 1-1

მაშტაბი 1-150

AA
ATELIER ARCHITECTS

თანამდებობა	სახ.გვარი	ხელმოწერა
პრ.არქ.	რ.ჩომახიძე	
პრ.არქ.	ვ.კასრელიშვილი	
შემოწმა	ი.შარაბიძე	

თარიღი	A301	A3
25.08.2016		

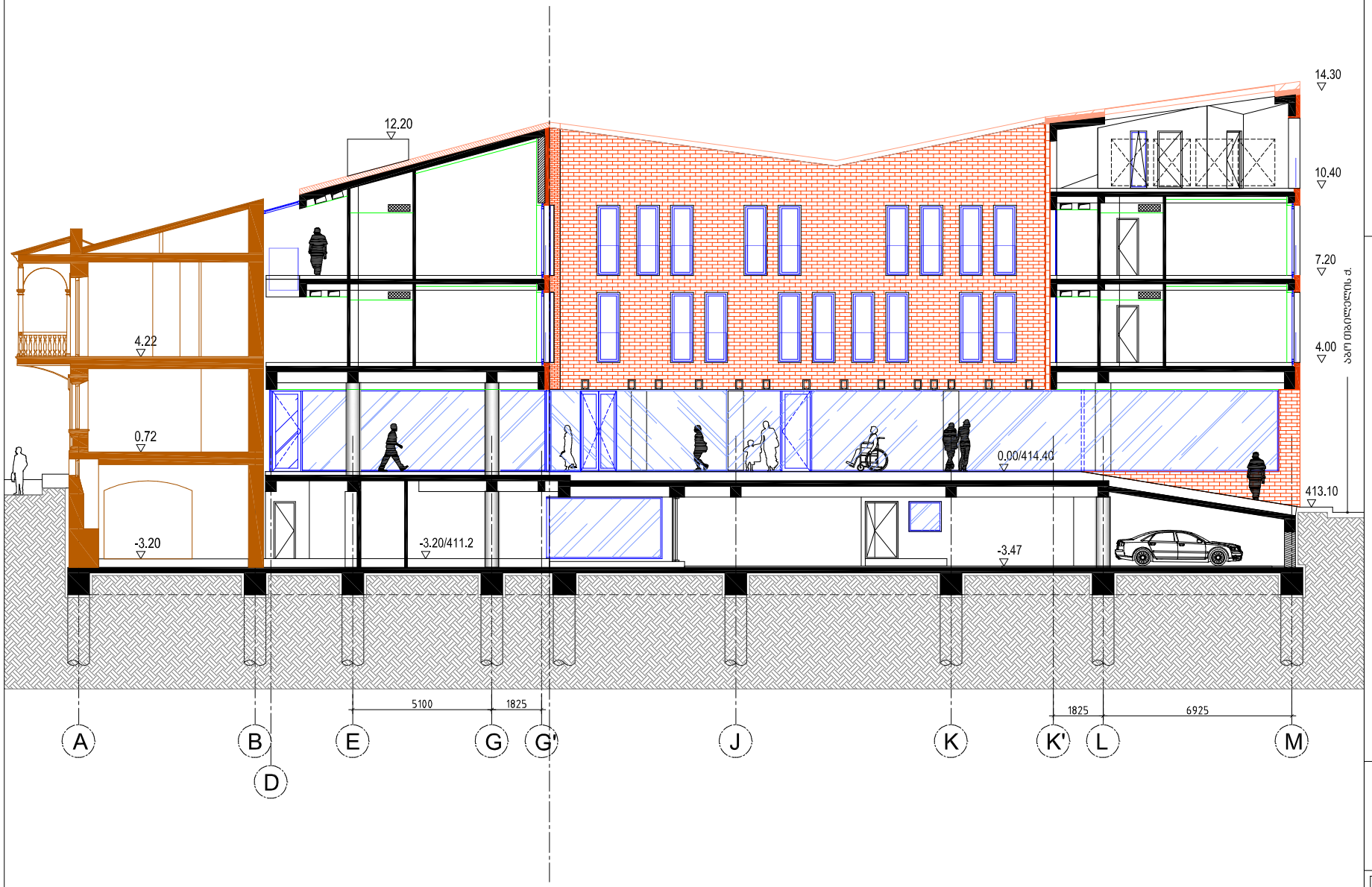

სასტუმრო გუდიაშვილის მოედანზე

ჭრილი 2-2

მასშტაბი 1-150

ATELIER ARCHITECTS

თანამდებობა	სახ.გვარი	ხელმოწერა
პრ.არქ.	რ.ჩომახიძე	
პრ.არქ.	ვ.პასრელიშვილი	
შემოწმა	ი.შარაბიძე	

თარიღი		
25.08.2016	A302	A3

სასტუმრო გუდიაშვილის მოედანზე

ჭრილი 3-3

მასშტაბი 1-150

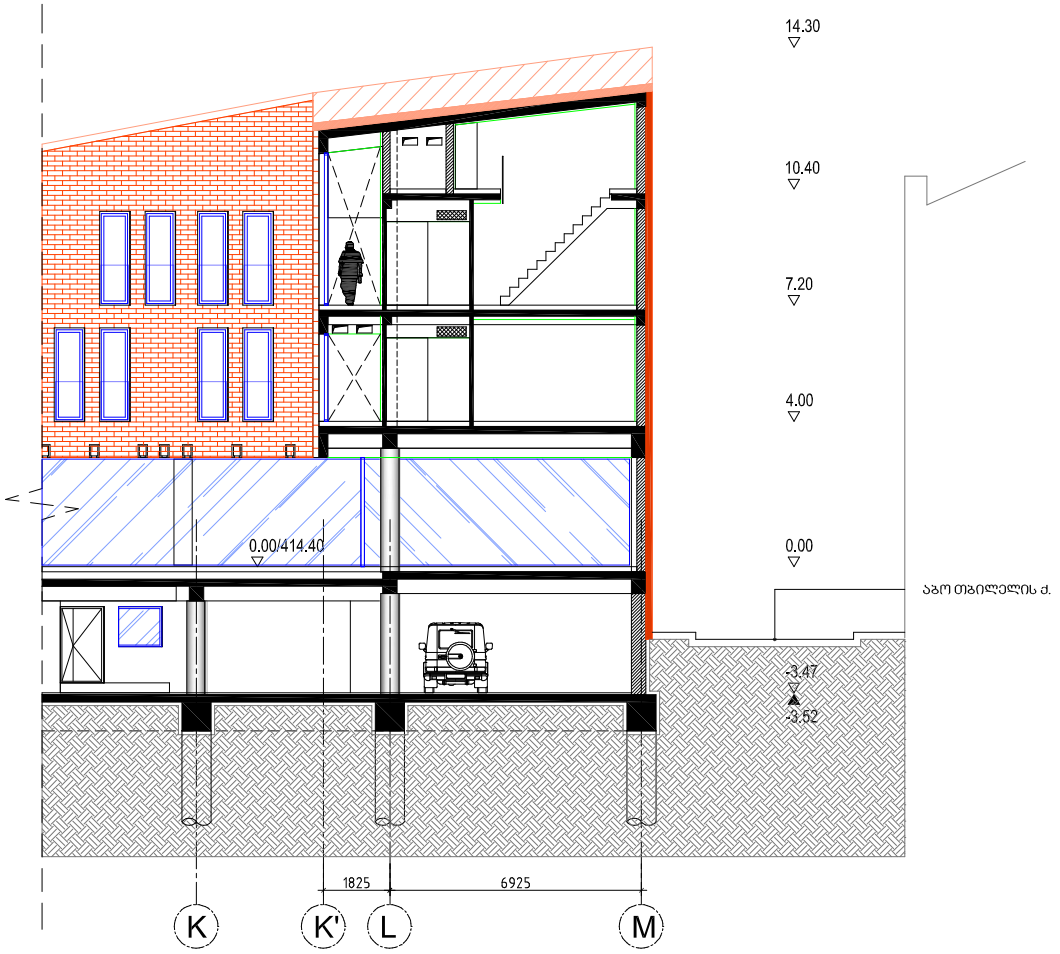

ATELIER ARCHITECTS

თანამდებობა	სახ.გვარი	ხელმოწერა
პრ.არქ.	რ.ჩომახიძე	
პრ.არქ.	ვ.კასრელიშვილი	
შეამოწმა	ი.შარაბიძე	

თარიღი	A303	A3
25.08.2016		

სასტუმრო გუდიაშვილის მოედანზე

ჭრილი 4-4

მასშტაბი 1-150

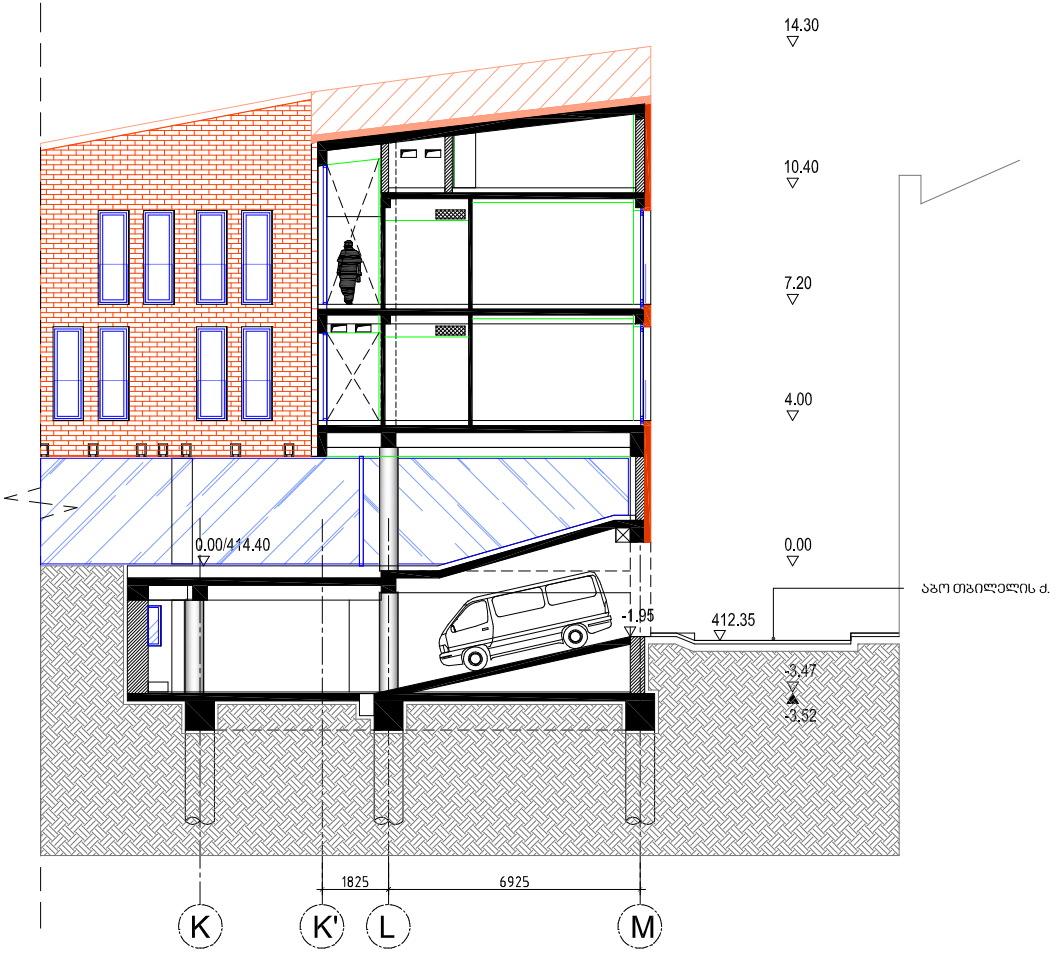

ATELIER ARCHITECTS

თანამდებობა	სახ.გვარი	ხელმოწერა
პრ.არქ.	რ.ჩომახიძე	
პრ.არქ.	ვ.კასრელიშვილი	
შეამოწმა	ი.შარაბიძე	

თარიღი	A304	A3
25.08.2016		

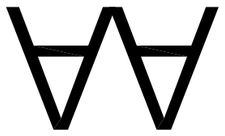

ᑌᕮᑕᑭᕽᕮᕮ ᑌᓓᑦᑕᕮᔕᑌᕮᑕᑭᔕᑌᔑᕮ

სასტუმრო გუდიაშვილის მოედანზე

პირველი სართულის გეგმა

მასშტაბი 1-150

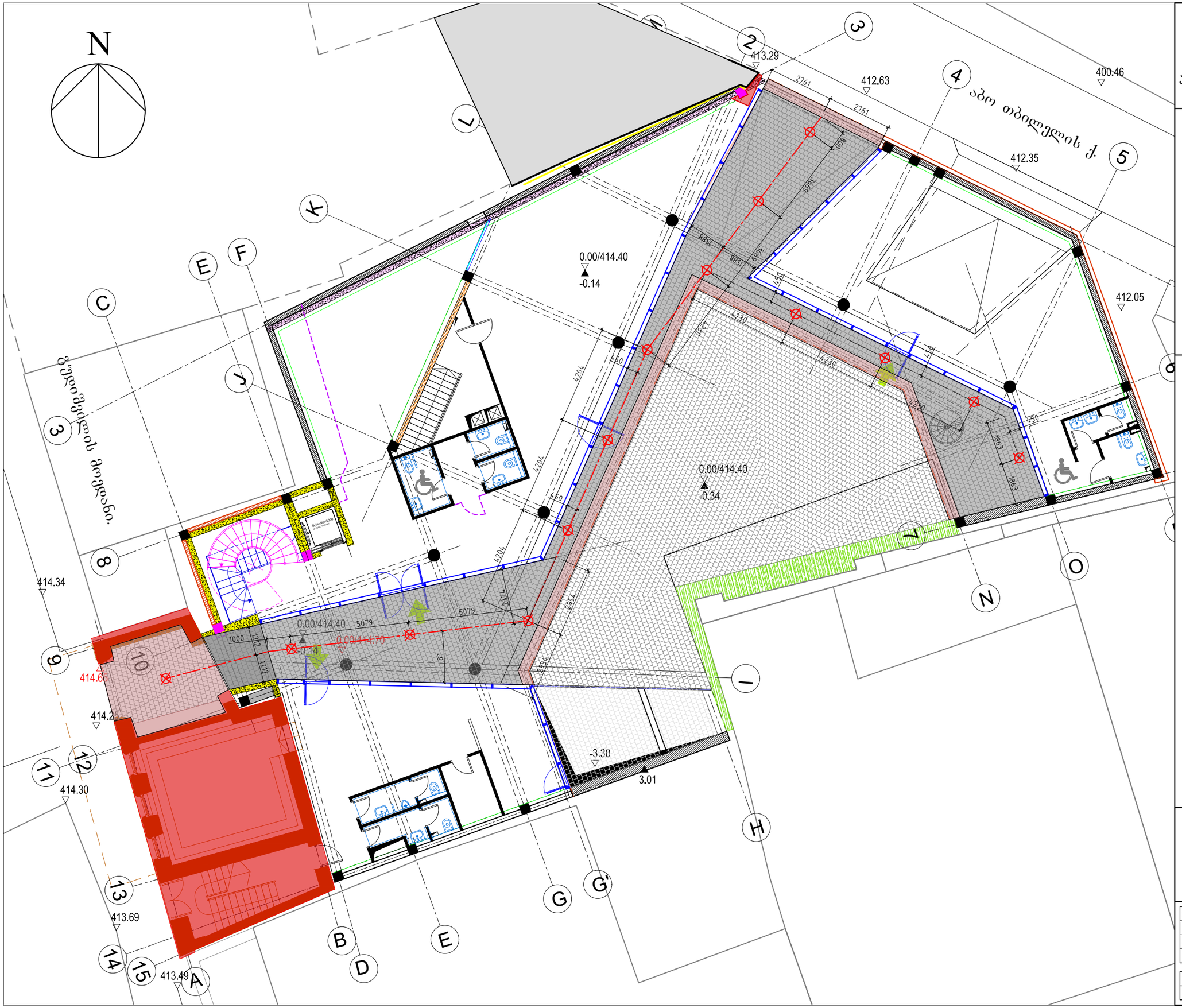

ATELIER ARCHITECTS

თანამდებობა	სახ.გვარი	ხელმოწერა
პრ.არძ.	რ.ჩომახიძე	
პრ.არძ.	ვ.კასრელიშვილი	
შეამოწმა	ი.შარაბიძე	

თარიღი		
16.03.2021	A106	A3



სანათის ტიპი- გარე განათება ჭერზე მისამაგრებელი (exterior ceiling surface)

შენიშვნა

1. ფერი მუქი ნაცრისფერი
2. სასურველია რაოდენობა არ გაიზარდოს და სანათის ტიპის შერჩევით(გაბარიტული ზომა ან ნათურის გაშლის კუთხით) მოხდეს სასურველი განთების მიღება
3. სასურველი არ იყოს ძალიან გადანათებული და დიდი გაშლილი კუთხის სანათები რომ თვალებში არ გხვდებოდეს და ეზოს სიმყუდროვე არ დაარღვიოს
4. შერჩეული მოდელი შეთანხმდეს არქიტექტორთან

სასტუმრო გუდიაშვილის მოედანზე

პირველი სართულის გეგმა

მასშტაბი 1-150

ATELIER ARCHITECTS

თანამდებობა	სახ.გვარი	ხელმოწერა
პრ.არქ.	რ.ჩომახიძე	
პრ.არქ.	ვ.კასრელიშვილი	
შეამოწმა	ი.შარაბიძე	

თარიღი	A106	A3
16.03.2021		

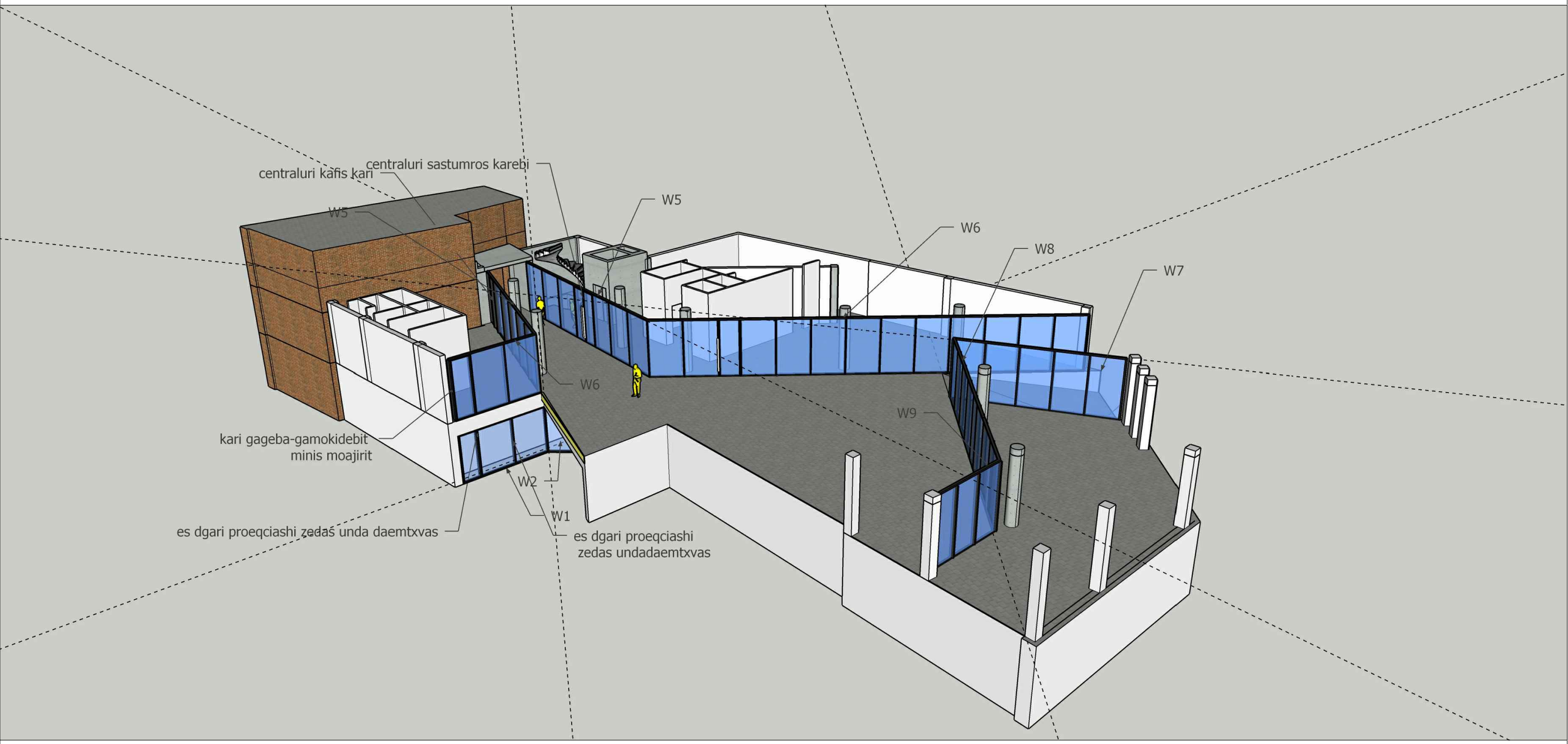
centraluri sastumros karebi
centraluri kafis kari
W5
W5
W6
W8
W7
W6
W9
kari gageba-gamokidebit
minis moajirit
W2
W1
es dgari proeqciashi zedaś unda daemtxvas
es dgari proeqciashi
zedas undadaemtxvas

ჟოლოპის ვერტიკალური
დგარი ხვრელი კედელში, რიგელის ქვემოთ 400მმ.

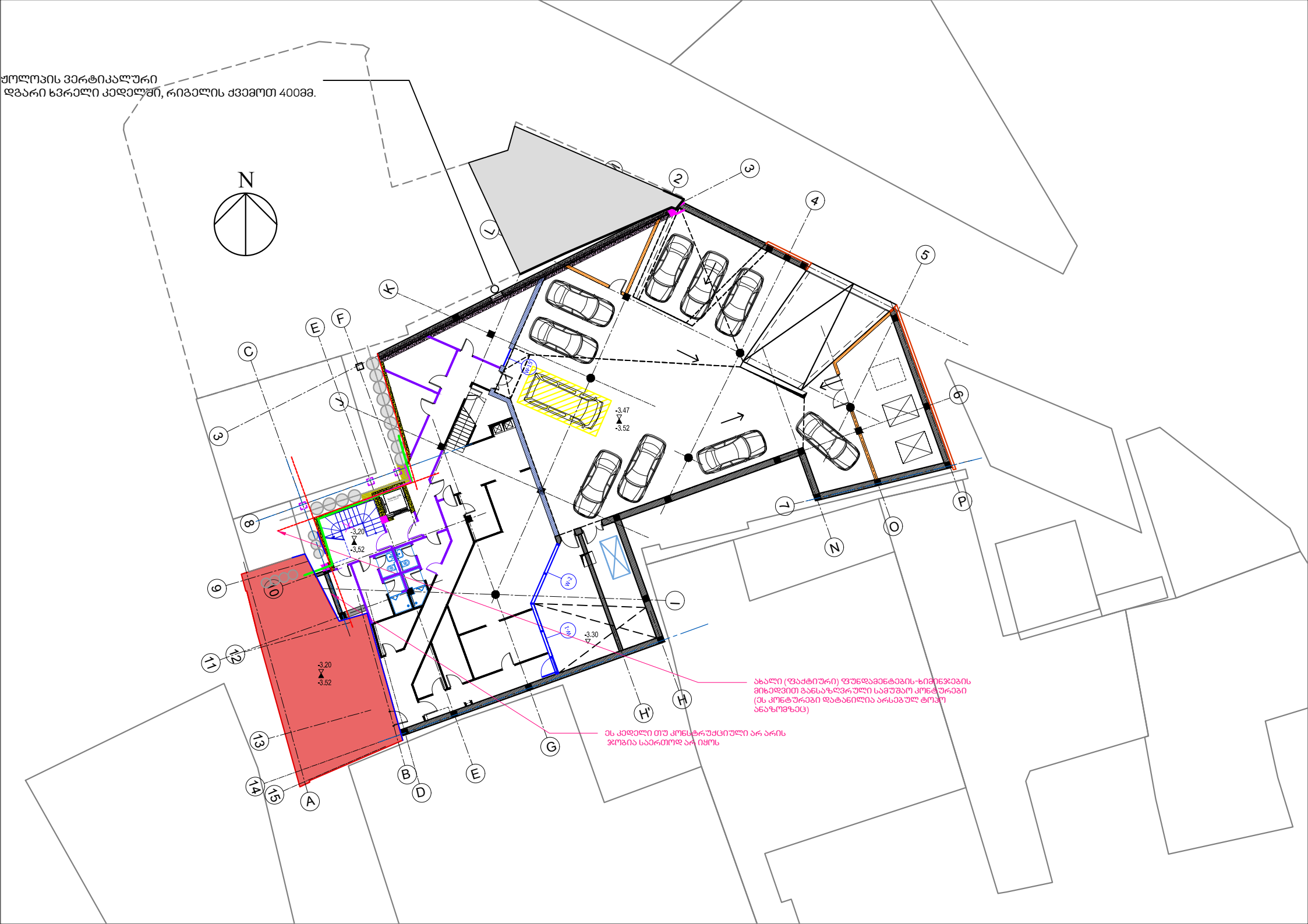

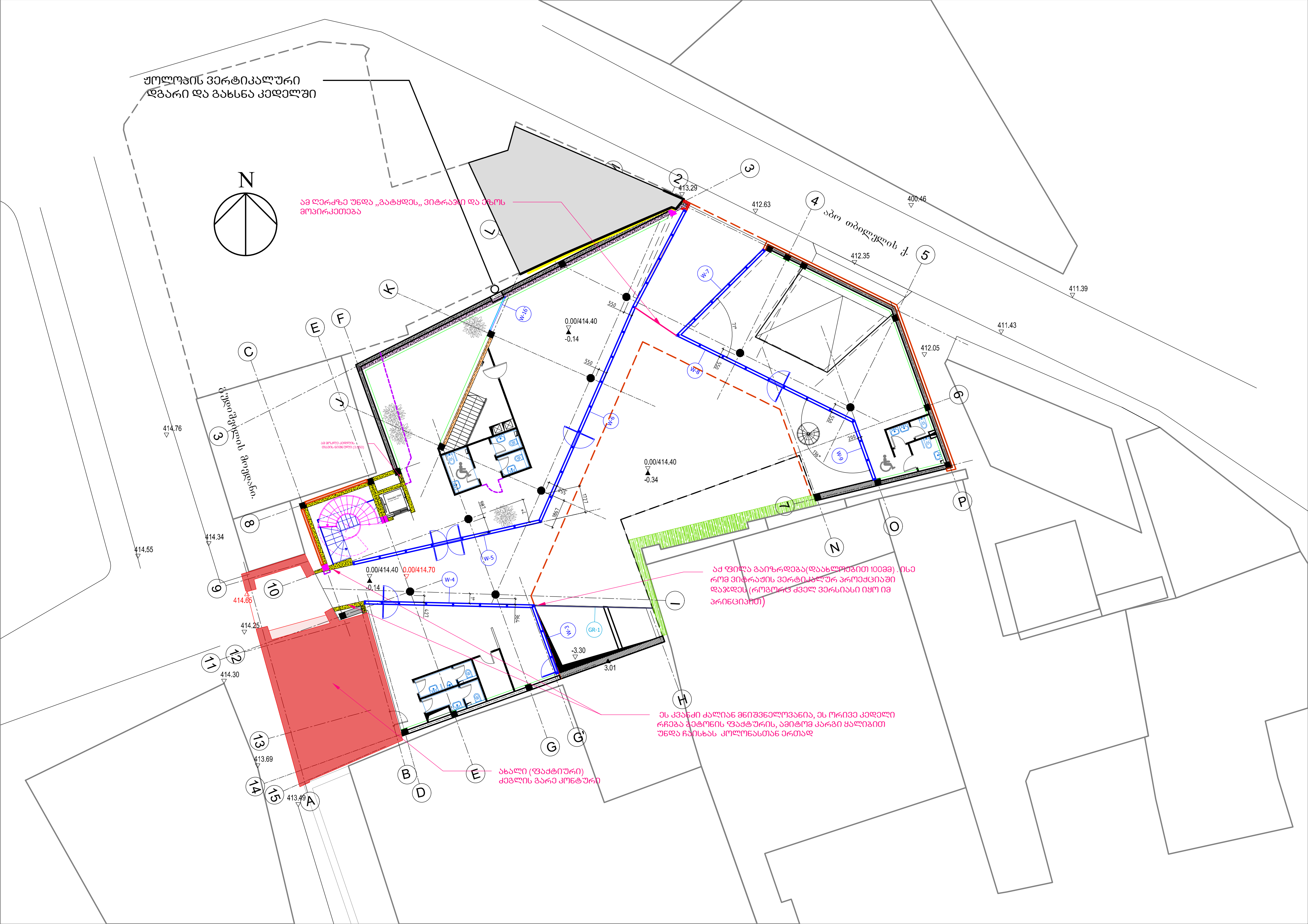

ჟოლოფის ვერტიკალური დგარი და გახსნა კედელში
N
ამ ღერძზე უნდა „გატყდეს" ვიტრაჟი და ეზოს მოპირკეთება
აბო თბილელის ქ.
413.29
412.63
400.46
412.35
411.39
411.43
412.05
0.00/414.40
-0.14
0.00/414.40
-0.34
414.76
414.34
414.55
0.00/414.40
0.00/414.70
-0.14
414.65
414.25
414.30
413.69
413.49
-3.30
3.01
W-3
W-4
W-5
W-6
W-7
W-8
W-9
W-16
GR-1
აქ ფილა გაიზრდება(დაახლოებით 100მმ) . ისე რომ ვიტრაჟის ვერტიკალურ პროექციაში დაჯდეს (როგორც ძველ ვერსიასი იყო იმ პრინციპით)
ეს კვანძი ძალიან მნიშვნელოვანია, ეს ორივე კედელი რჩება ბეტონის ფაქტურის, ამიტომ კარგი ყალიბით უნდა ჩაისხას კოლონასთან ერთად
ახალი (ფაქტიური) ძეგლის გარე კონტური

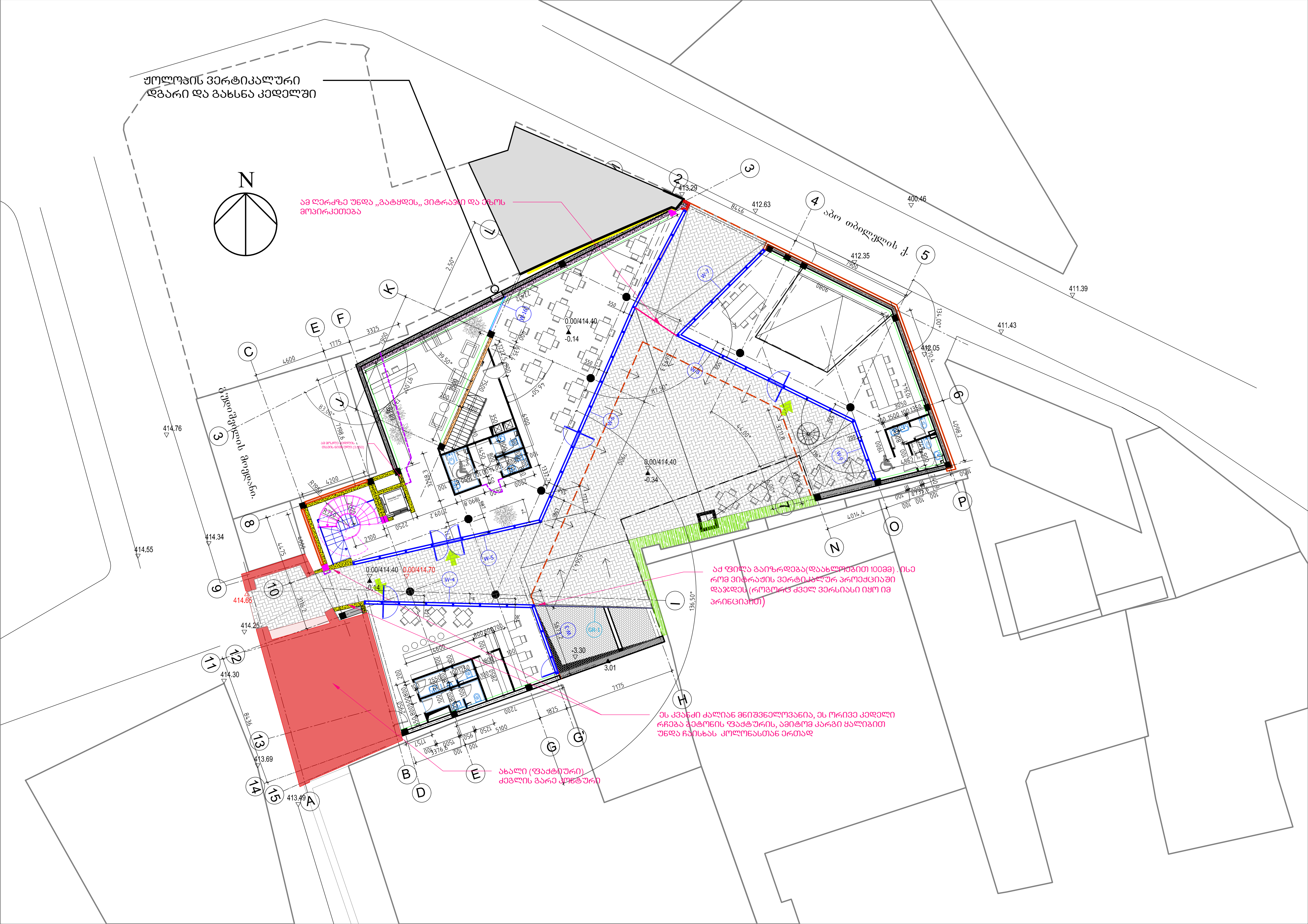
ჭოლოფის ვერტიკალური
დგარი და გახსნა კედელში
N
ამ ლერძზე უნდა ,,გატყდეს,, ვიტრაჟი და ეზოს
მოპირკეთება
აბო თბილელის ქ.
413.29
412.63
400.46
412.35
411.39
411.43
412.05
0.00/414.40
-0.14
0.00/414.40
-0.34
0.00/414.40
0.00/414.70
-0.14
414.76
414.55
414.34
414.65
414.25
414.30
413.69
413.49
-3.30
3.01
აქ ფილა გაიზრდება(დაახლოებით 100მმ) . ისე
რომ ვიტრაჟის ვერტიკალურ პროექციაში
დაჯდეს (როგორც ძველ ვერსიასი იყო იმ
პრინციპით)
ეს კვანძი ძალიან მნიშვნელოვანია, ეს ორივე კედელი
რჩება ბეტონის ფაქტურის, ამიტომ კარგი ყალიბით
უნდა ჩაისხას კოლონასთან ერთად
ახალი (ფაქტიური)
ძეგლის გარე კონტური

სასტუმრო გუდიაშვილის მოედანზე

პირველი სართულის გეგმა

მასშტაბი 1-150

აბო თბილელის ქ.

გელოვანის გამზ.

აქ ფილა გაიზრდება(დაახლოებით 100მმ) . ისე რომ ვიტრაჟის ვერტიკალურ პროექციაში დაჯდეს (როგორც ძველ ვერსიასი იყო იმ პრინციპით)

ეს კვანძი ძალიან მნიშვნელოვანია, ეს ორივე კედელი რჩება ბეტონის ფაქტურის, ამიტომ კარგი ყალიბით უნდა ჩაისხას კოლონასთან ერთად

ახალი (ფაქტიური) ქვეშის გარე კონტური

ATELIER ARCHITECTS

თანამდებობა	სახ.გვარი	ხელმოწერა
პრ.არქ.	რ.ჩომახიძე	
პრ.არქ.	ვ.კასრელიშვილი	
შემოწმა	ი.შარაბიძე	

თარიღი		
16.03.2021	A106	A3

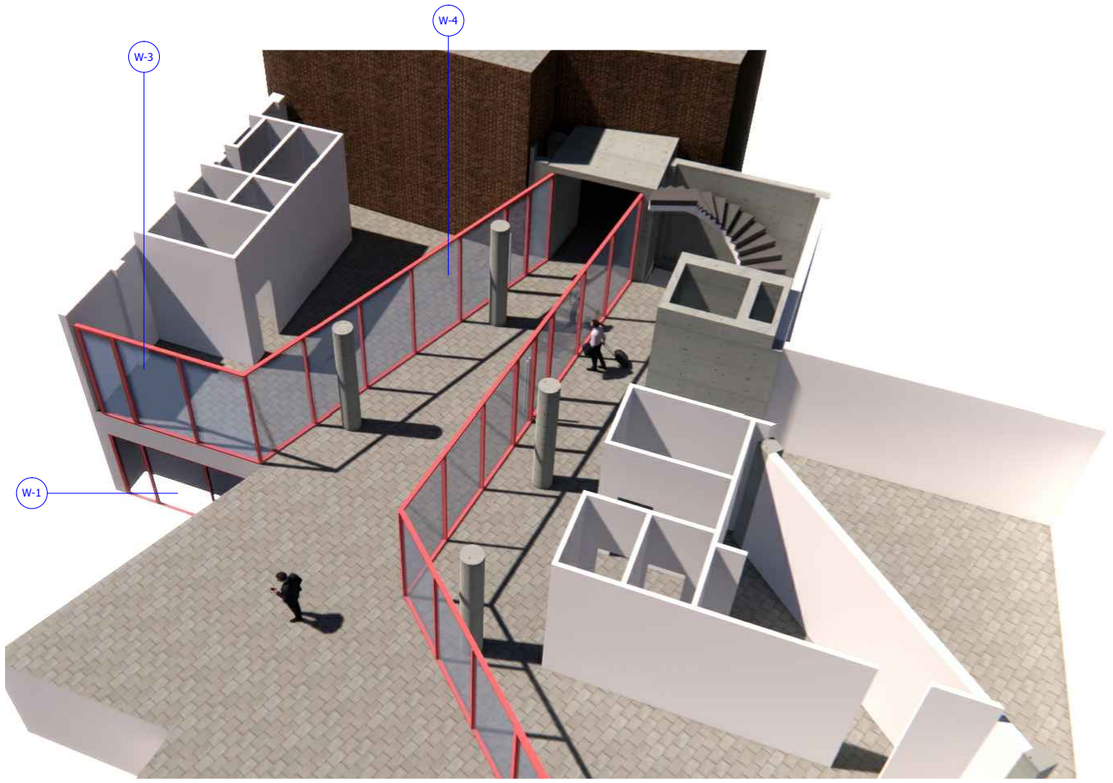
W-3
W-4
W-1

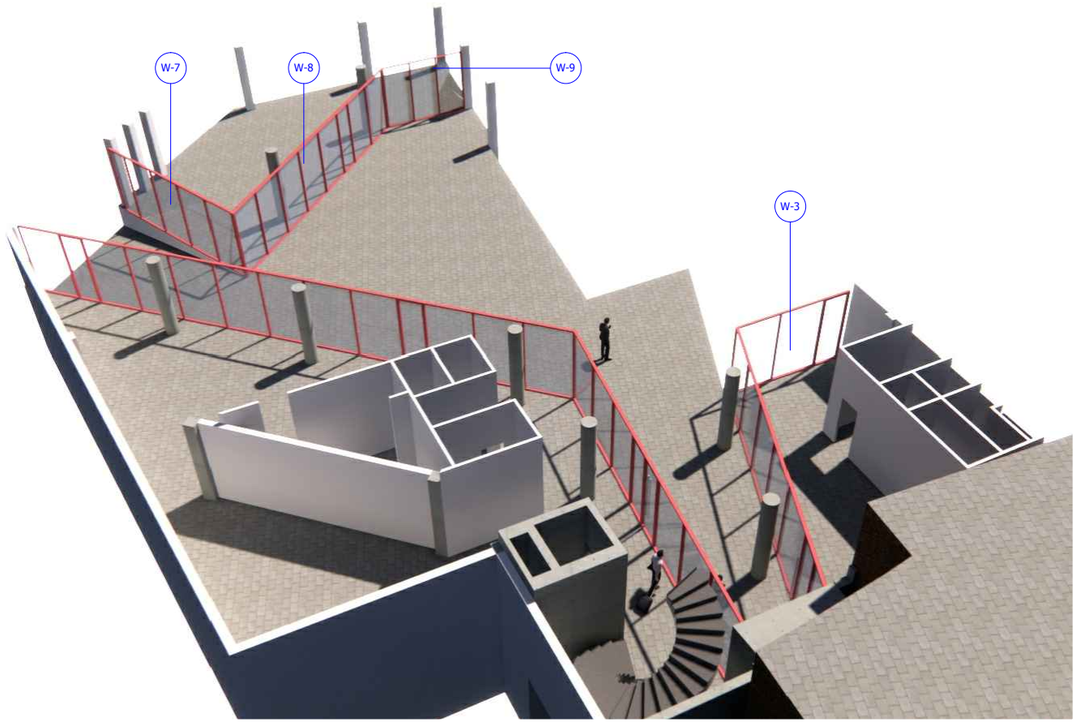
W-7
W-8
W-9
W-3

950mm
W5
1900mm
W6
1050mm
1770mm
1808mm
kari gageba-gamokidebit
minis moajirit
3010mm
centraluri kafis karebi
es dgari proeqciashi zedas unda daemtxvas
es dgari proeqciashi zedas unda daemtxvas
W1
W2

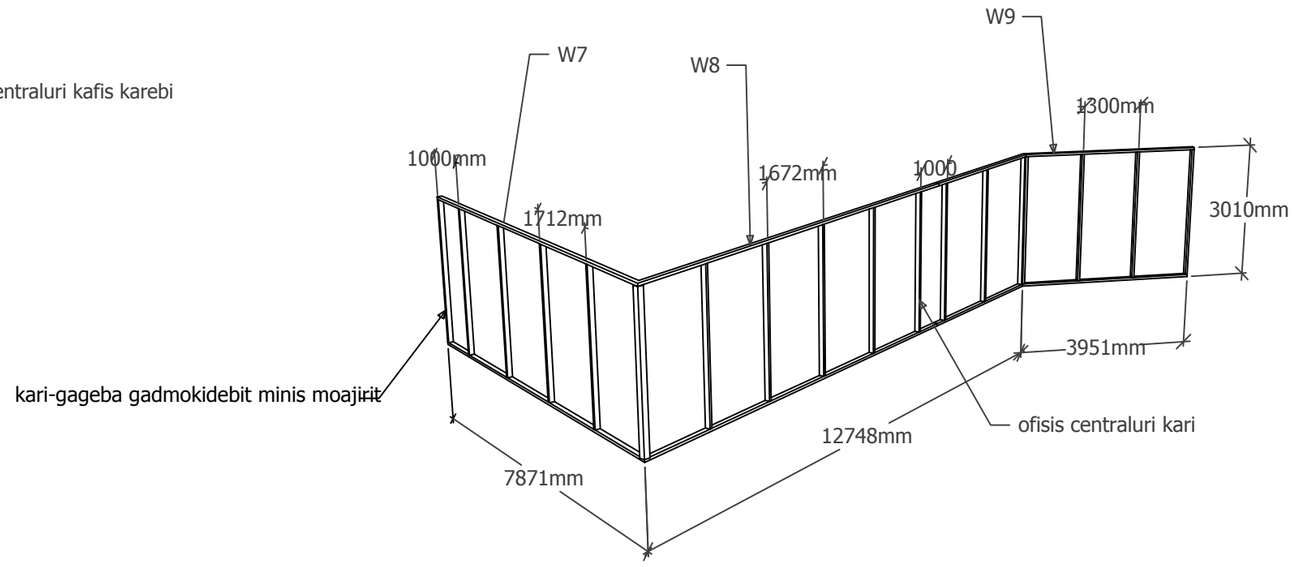
W9
W7
W8
1300mm
1000mm
1672mm
1000
1712mm
3010mm
3951mm
kari-gageba gadmokidebit minis moajirit
ofisis centraluri kari
12748mm
7871mm

შენიშვნა: 1. ვიზუალებზე ალუმინის პროფილების ფერი პირობითია
2. საბოლოო დამზადების წინ კიდევ ერთხელ დაზუსტდეს არქიტექტორთან

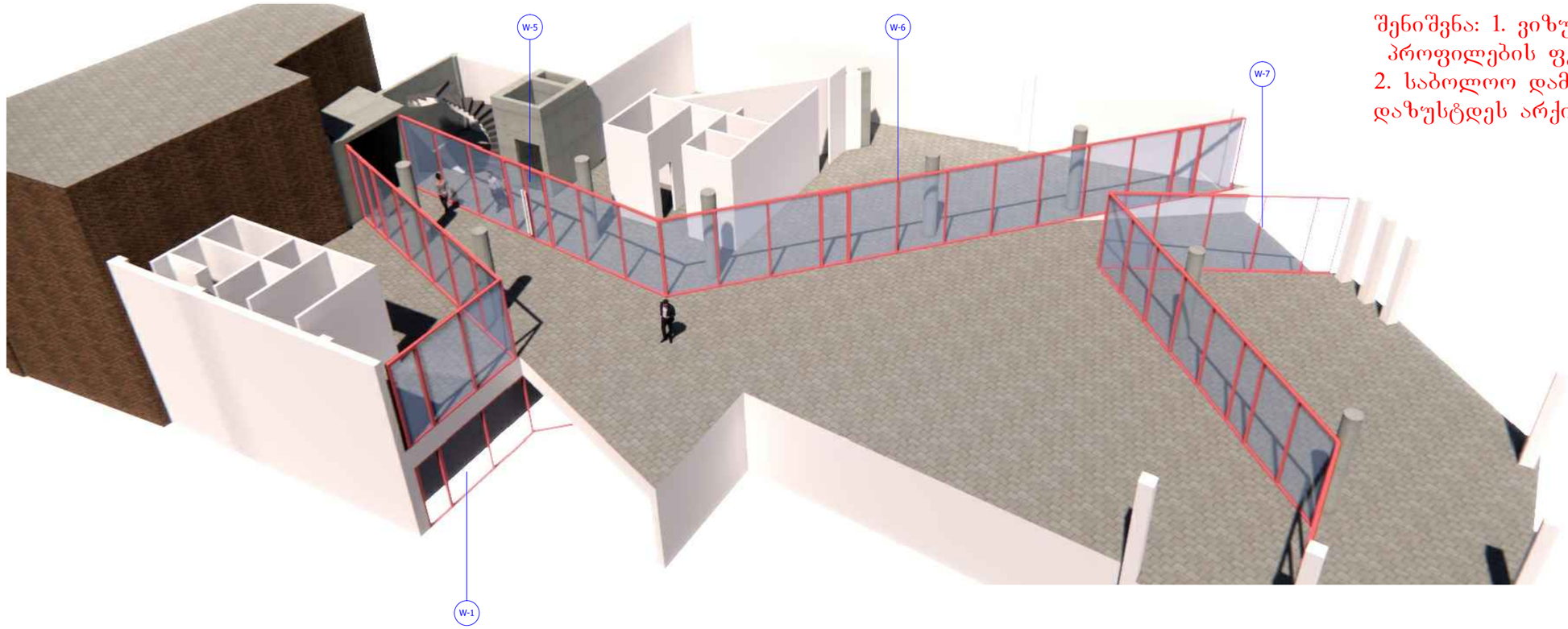

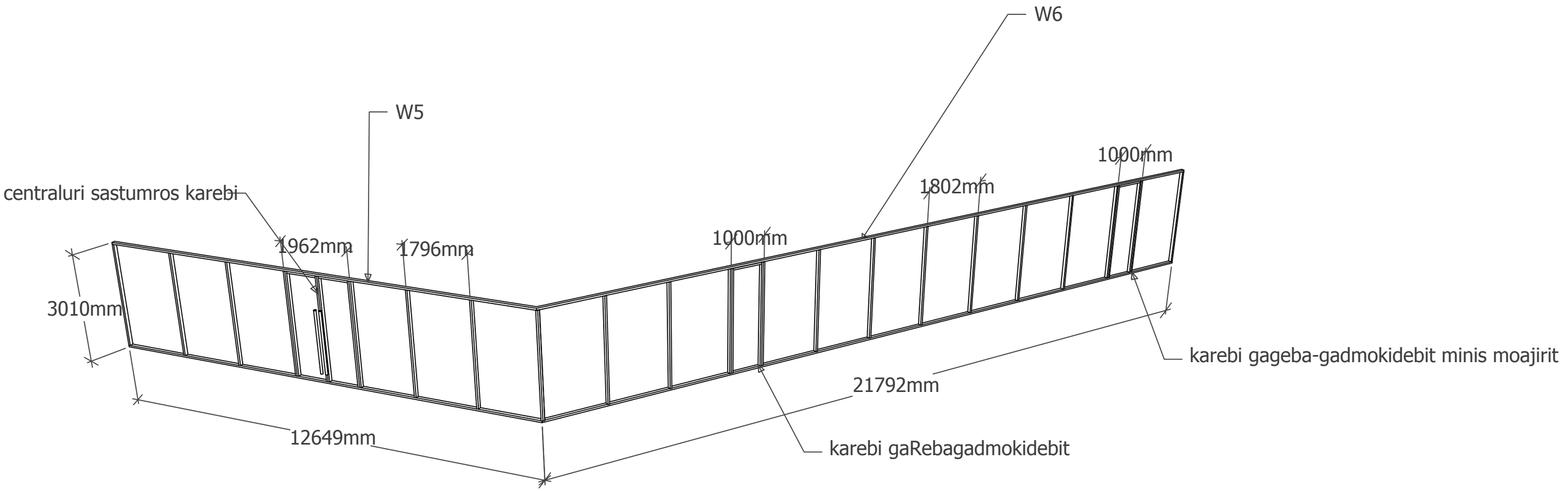

სასტუმრო გუდიაშვილის მოედანზე

კვანძი-5.1

მასშტაბი 1/10

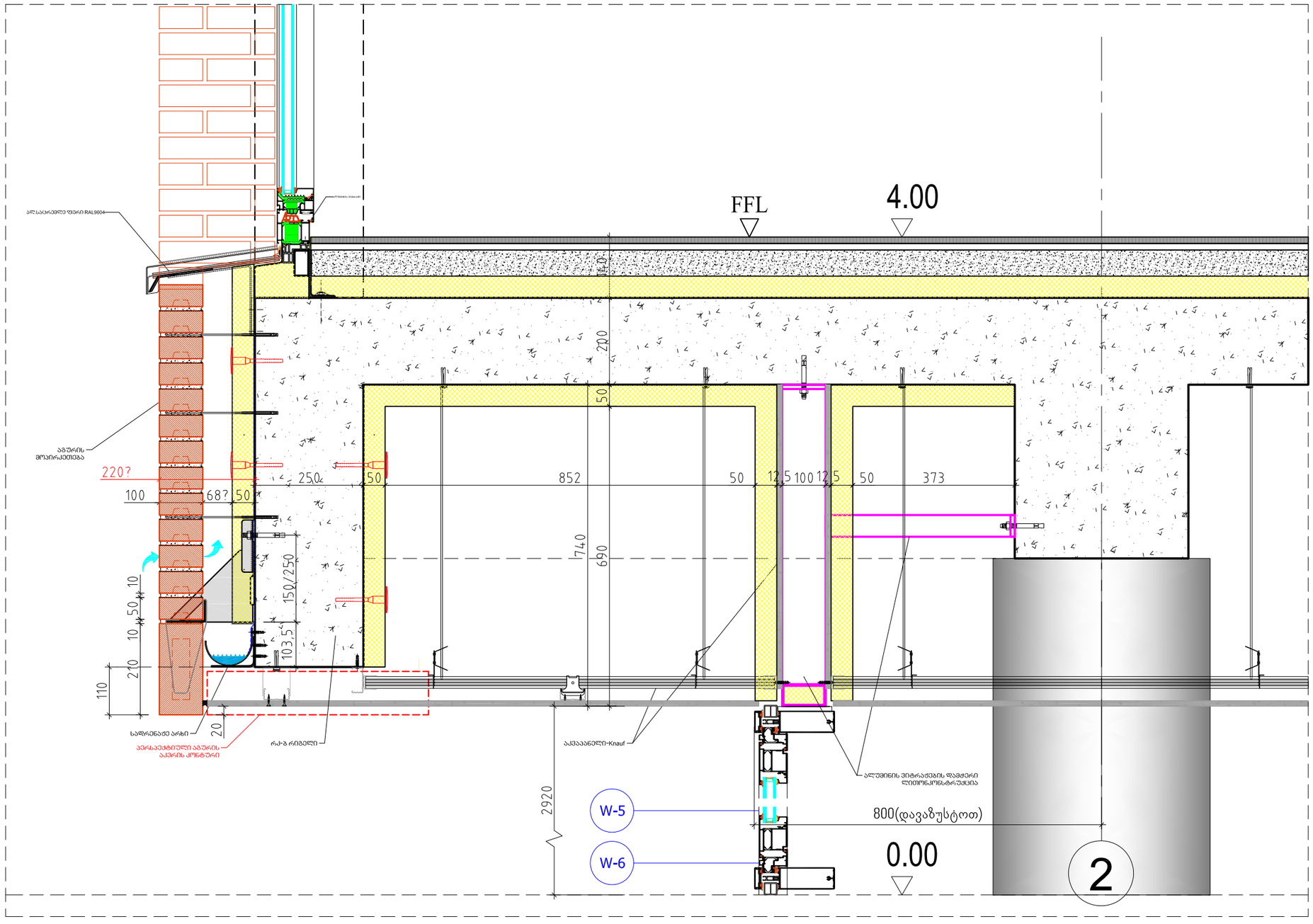

კვანძი-5.3

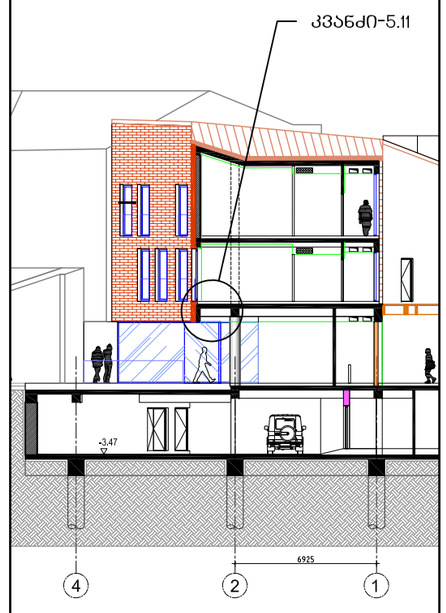

AA
ATELIER ARCHITECTS

თანამდებობა	სახ.გვარი	ხელმოწერა
პრ.არქ.	რ.ჩომახიძე	
პრ.არქ.	ვ.კასრელიშვილი	
შეამოწმა	ი.შარაბიძე	

თარიღი	A511	A3
1.09.2022		

სასტუმრო გუდიაშვილის მოედანზე

კვანძი-5.1

მასშტაბი 1/10

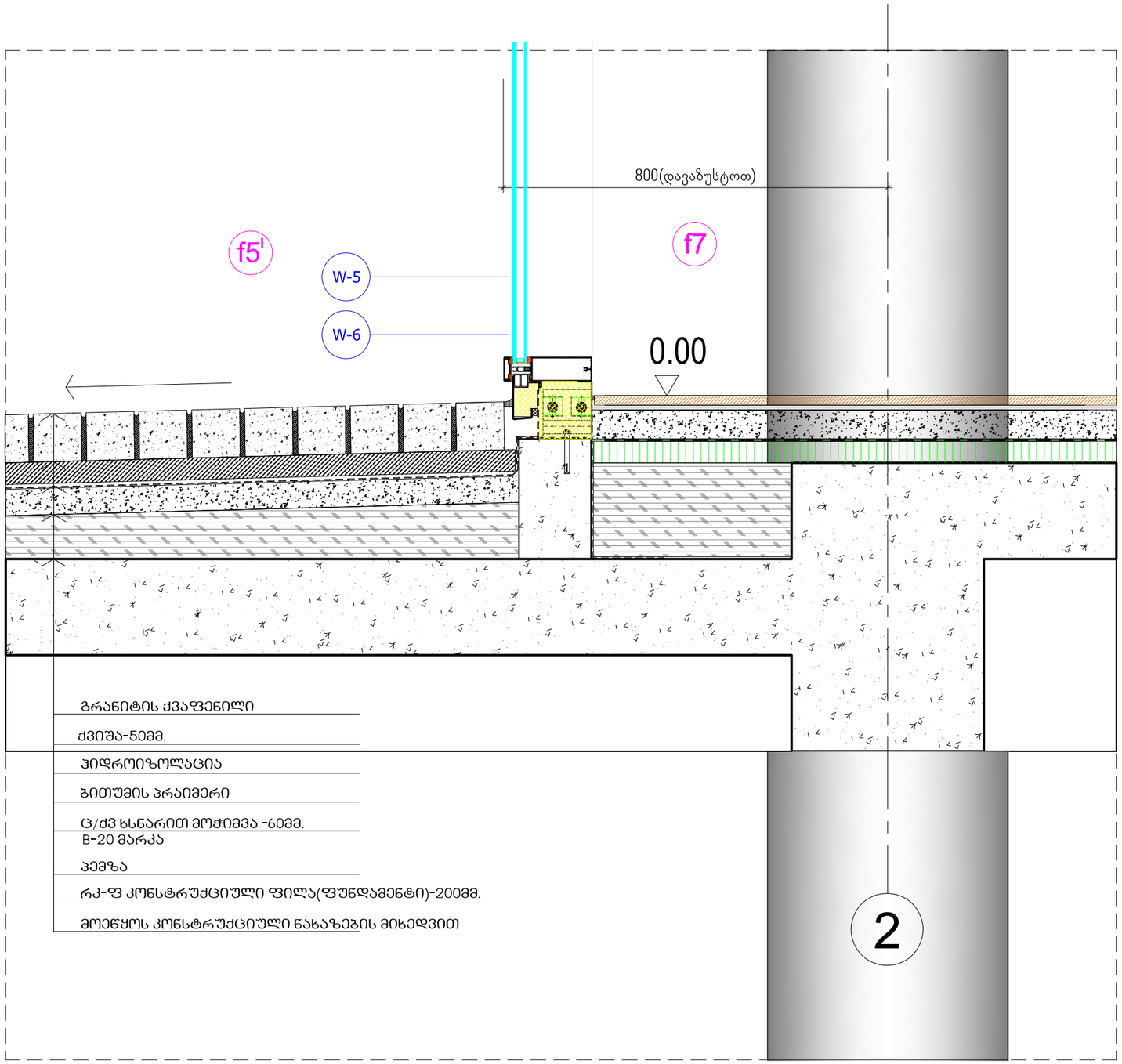

გრანიტის ძვაფენილი

ქვიშა-50მმ.

ჰიდროიზოლაცია

ბითუმის პრაიმერი

ც/ძვ ხსნარით მოჭიმვა -60მმ.
B-20 მარკა

პემზა

რკ-ფ კონსტრუქციული ფილა(ფუნდამენტი)-200მმ.

მოეწყოს კონსტრუქციული ნახაზეგის მიხედვით

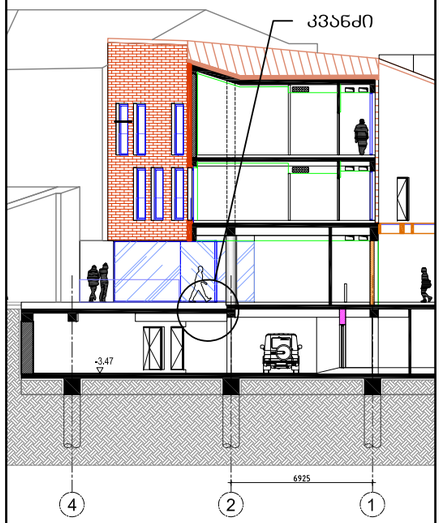

AA
ATELIER ARCHITECTS

თანამდებობა	სახ.გვარი	ხელმოწერა
პრ.არქ.	რ.ჩომახიძე	
პრ.არქ.	ვ.კასრელიშვილი	
შეამოწმა	ი.შარაბიძე	

თარიღი		
1.09.2022	A511	A3

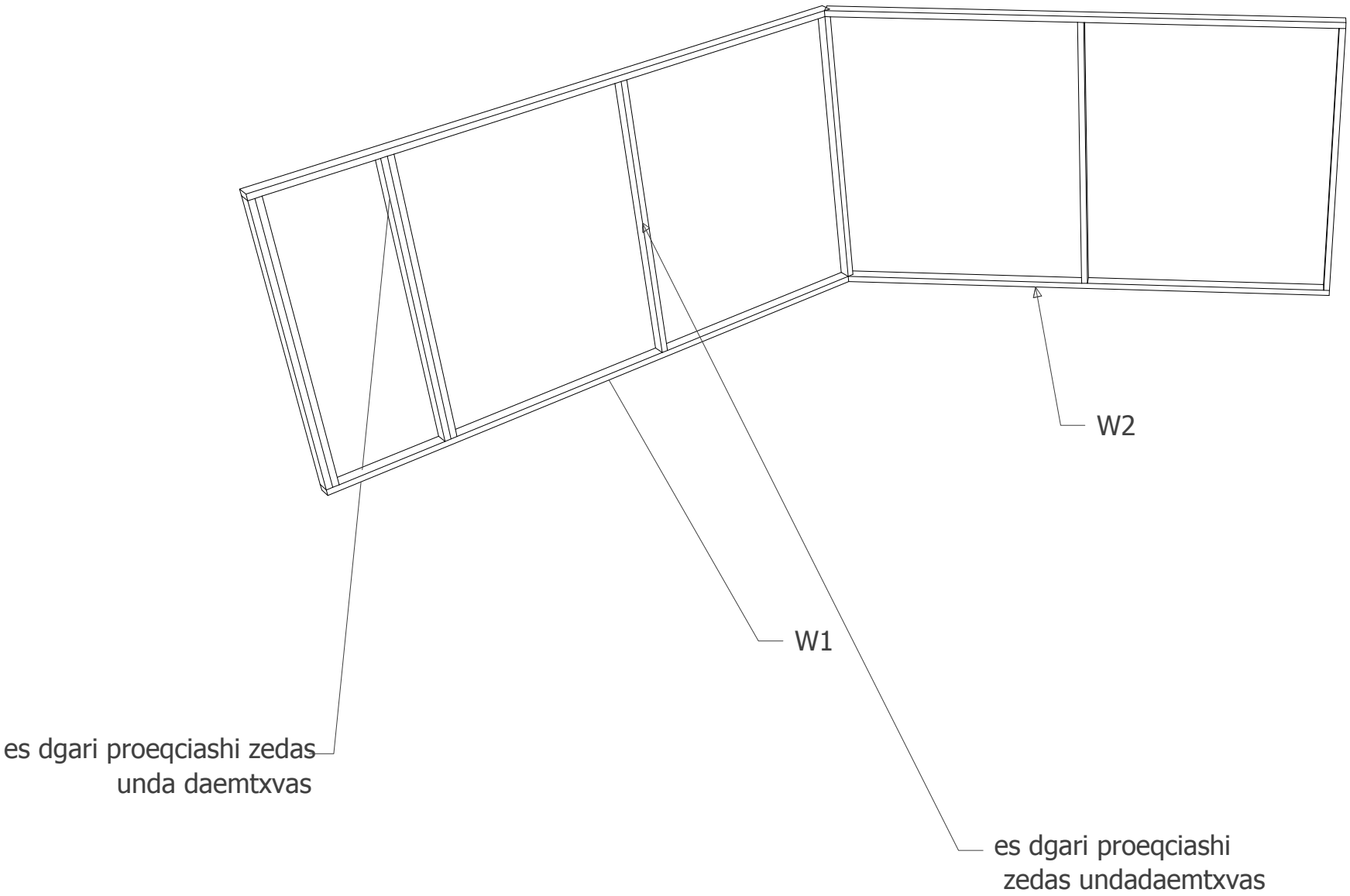
W2
W1
es dgari proeqciashi zedas
unda daemtxvas
es dgari proeqciashi
zedas undadaemtxvas

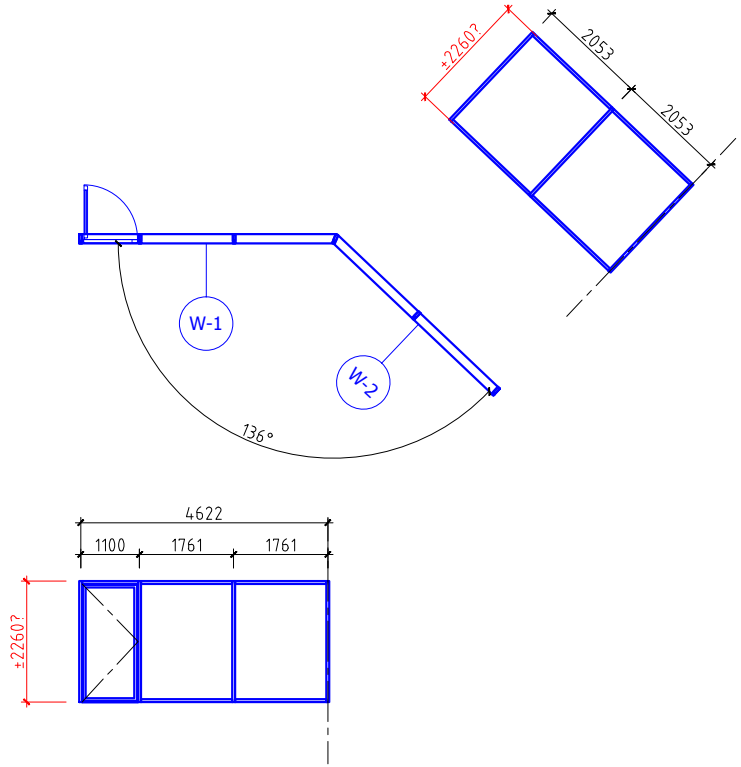
±2260?
2053
2053
W-1
W-2
136°
4622
1100
1761
1761
±2260?

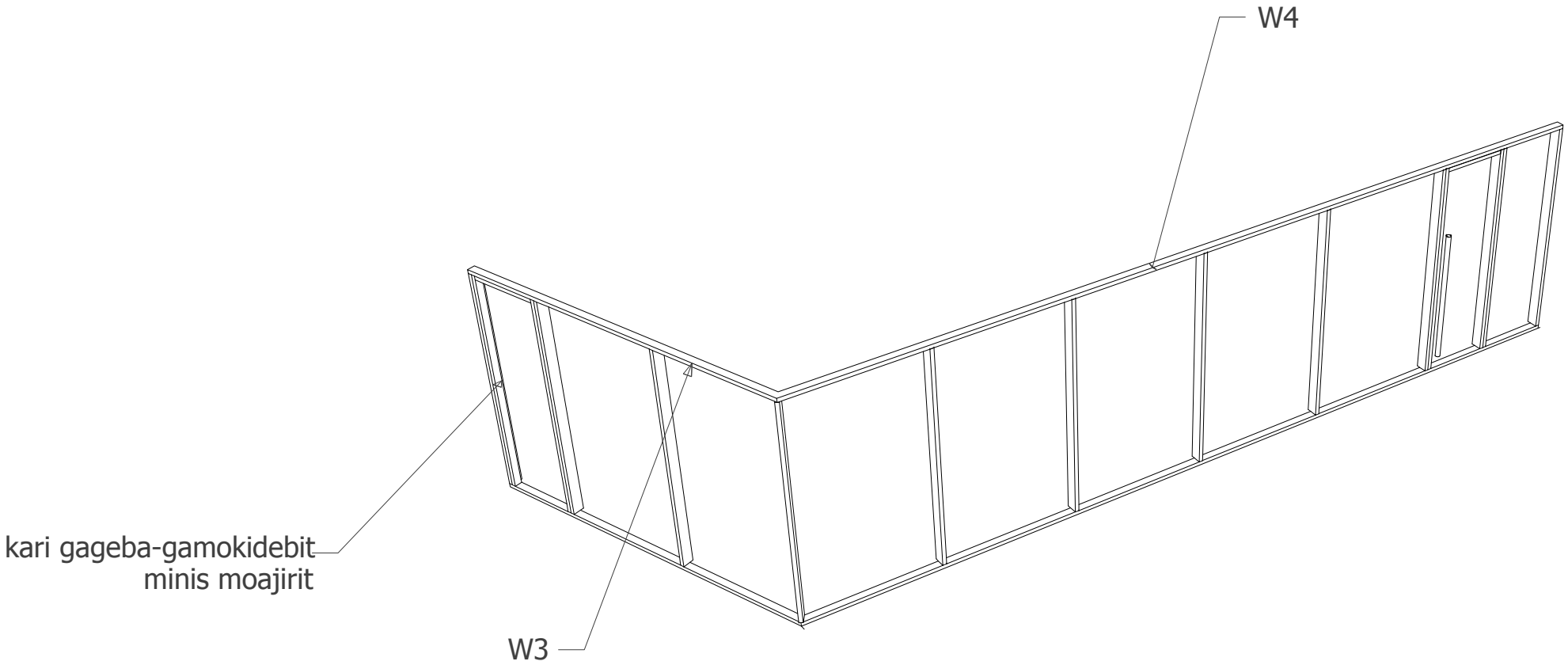
W4
kari gageba-gamokidebit
minis moajirit
W3

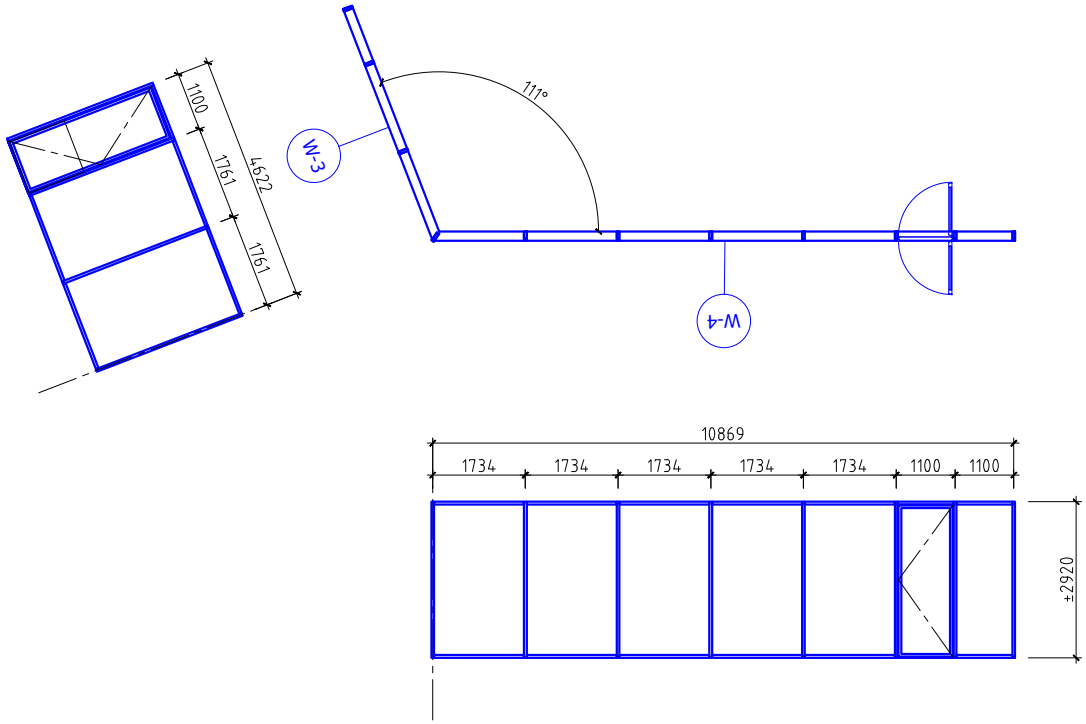
1100
1761
1761
4622
W-3
111°
W-4
10869
1734
1734
1734
1734
1734
1100
1100
±2920

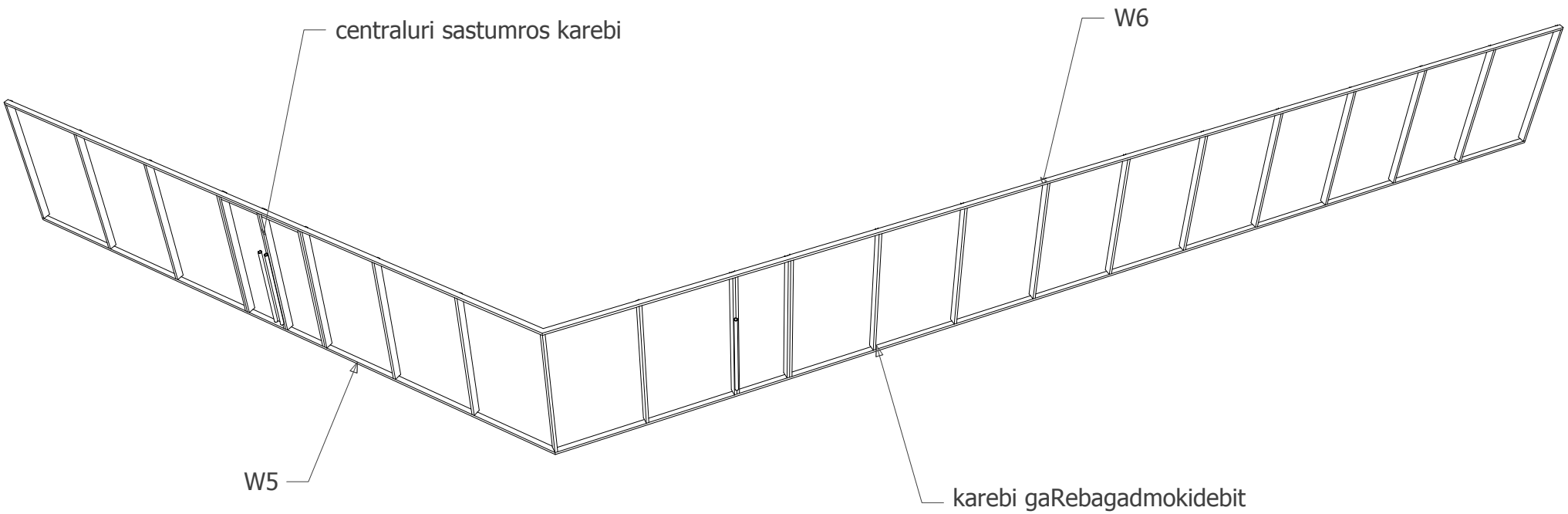
centraluri sastumros karebi
W6
W5
karebi gaRebagadmokidebit

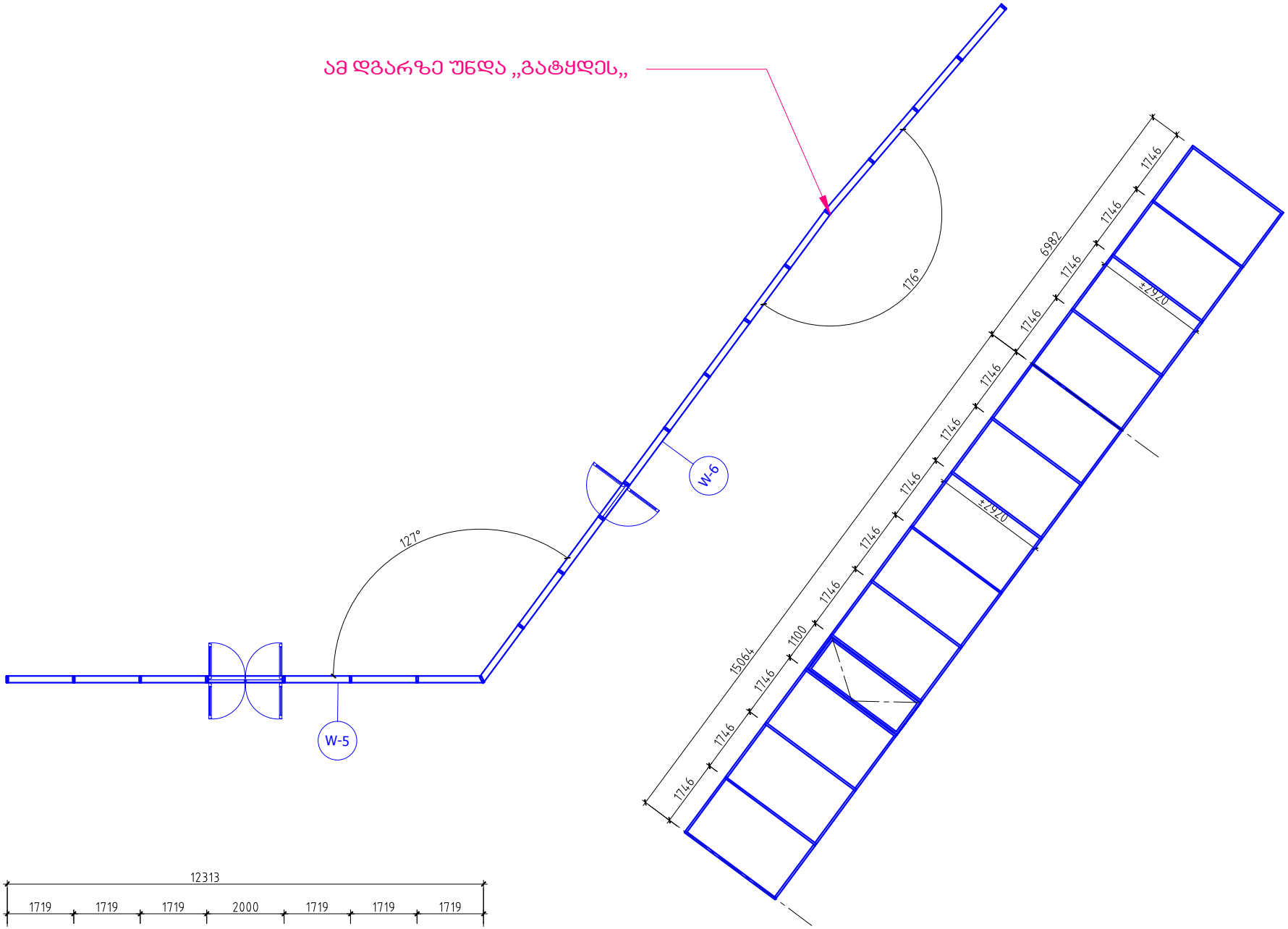
ამ დგარზე უნდა „გატყდეს„
176°
127°
W-6
W-5
6982
1746
1746
1746
1746
1746
1746
1746
1746
1746
1746
1746
1746
1100
15064
±2920
±2920
12313
1719
1719
1719
2000
1719
1719
1719
±2920

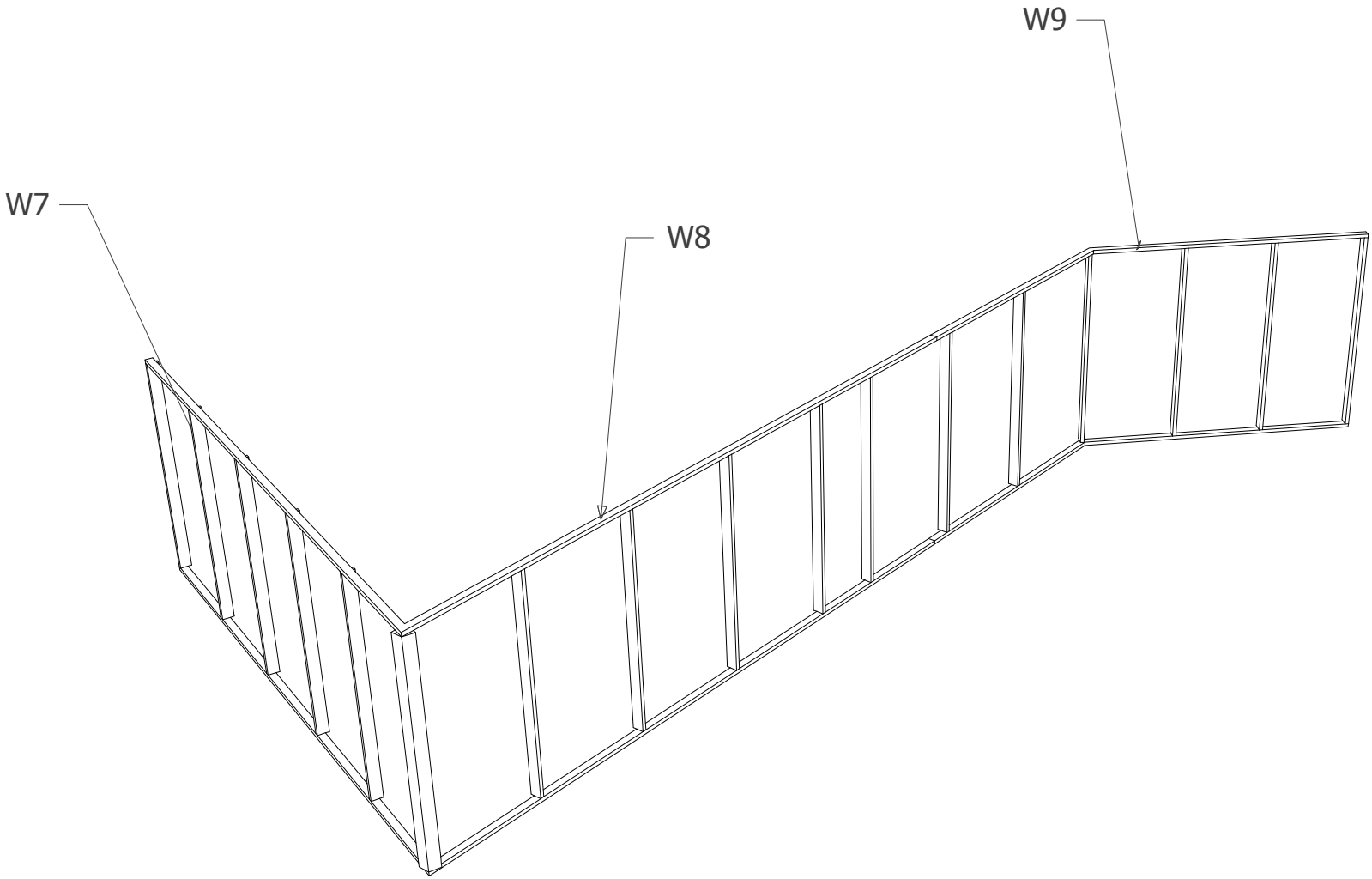
W9
W7
W8

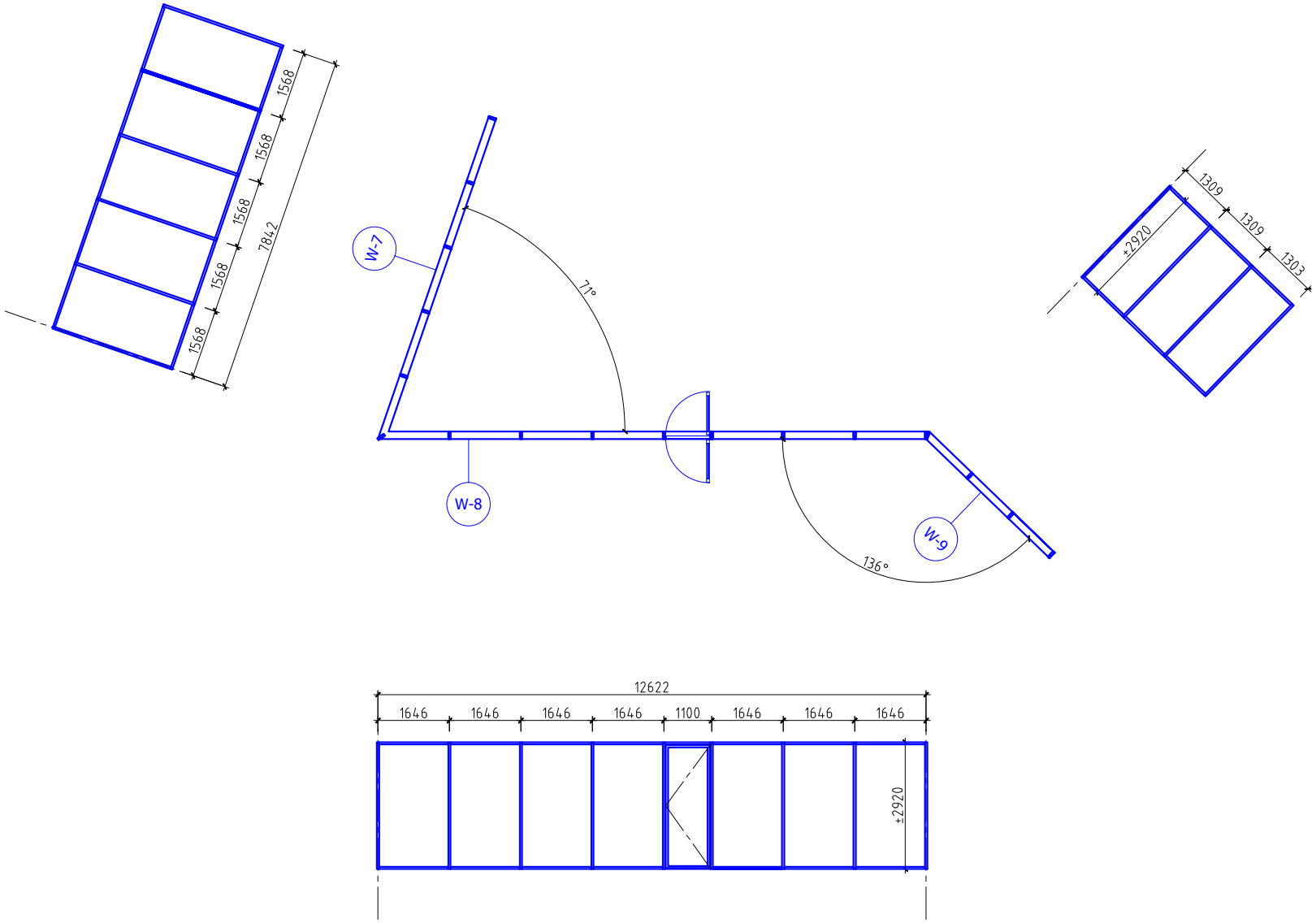
1568
1568
1568
1568
1568
7842
W-7
71°
W-8
W-9
136°
1309
1309
1303
±2920
12622
1646
1646
1646
1646
1100
1646
1646
1646
±2920

სასტუმრო გუდიაშვილის მოედანზე

მასშტაბი 1/15

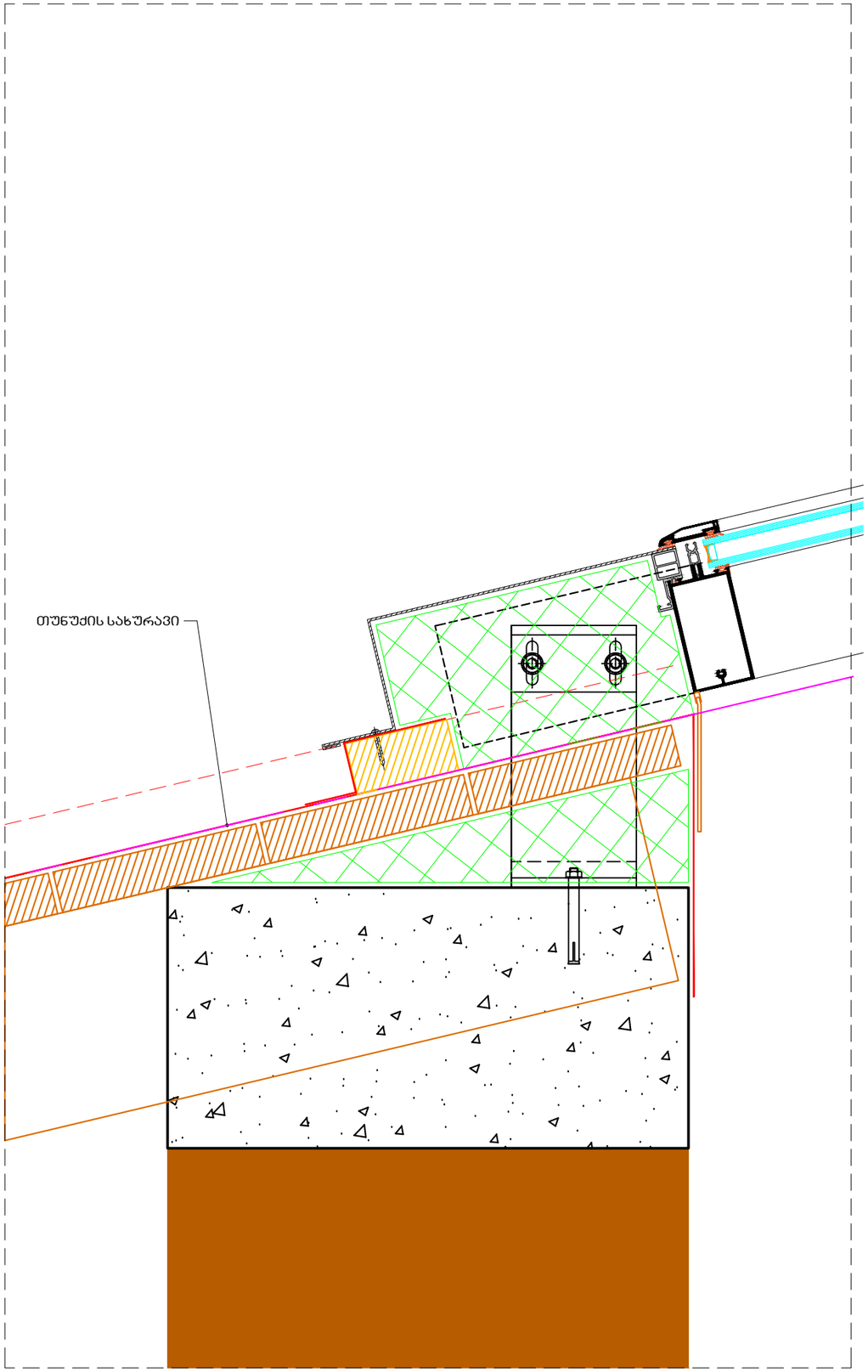

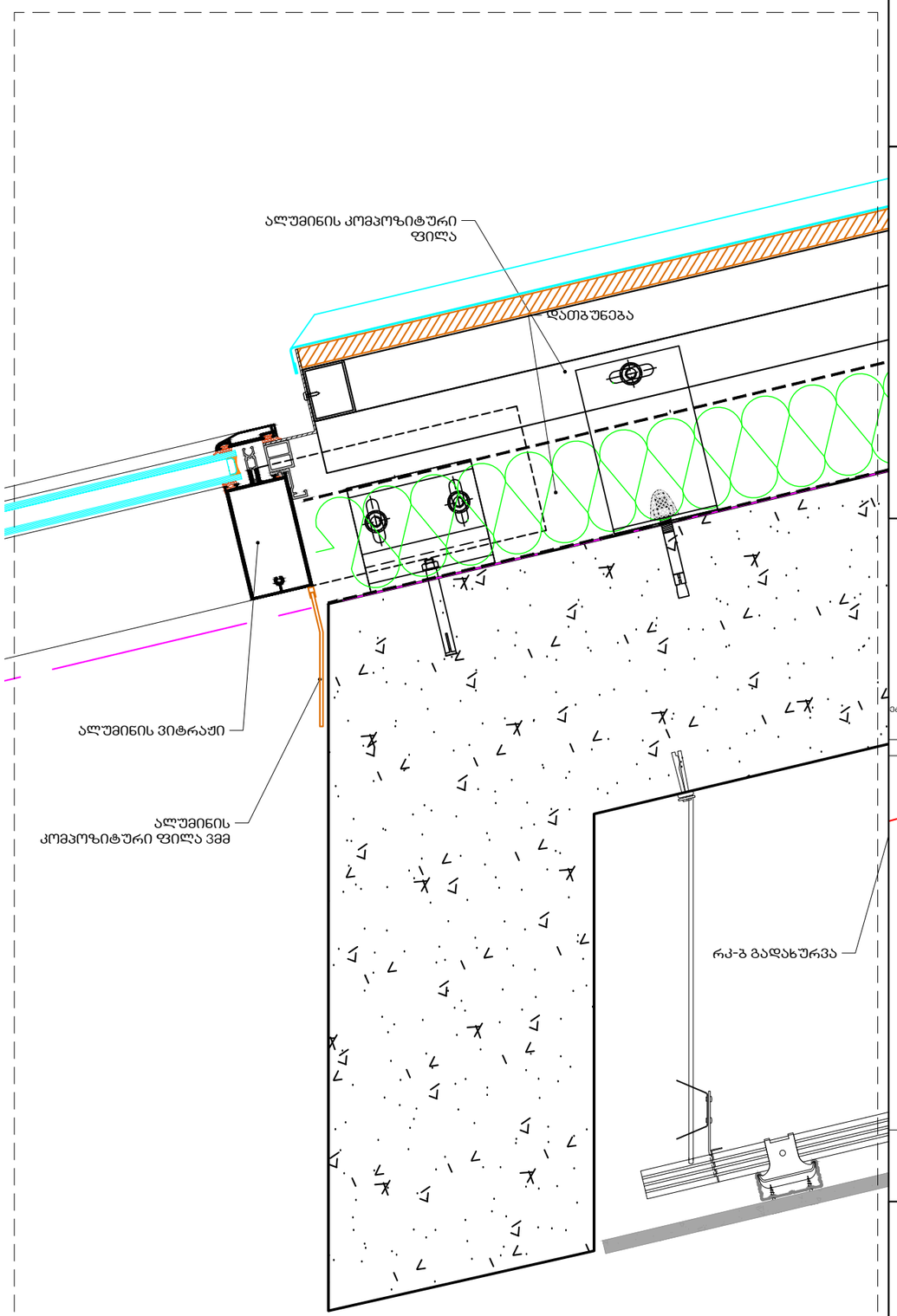

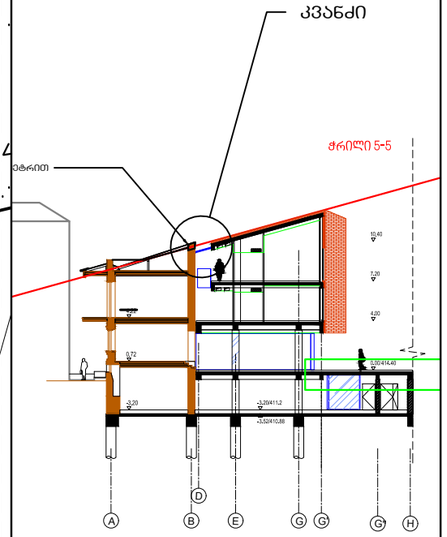

ATELIER ARCHITECTS

თანამდებობა	სახ.გვარი	ხელმოწერა
პრ.არძ.	რ.ჩომახიძე	
პრ.არძ.	ვ.კასრელიშვილი	
შეამოწმა	ი.შარაბიძე	

თარიღი		
	A511	A3

სასტუმრო გუდიაშვილის მოედანზე

მასშტაბი 1/100
1/10

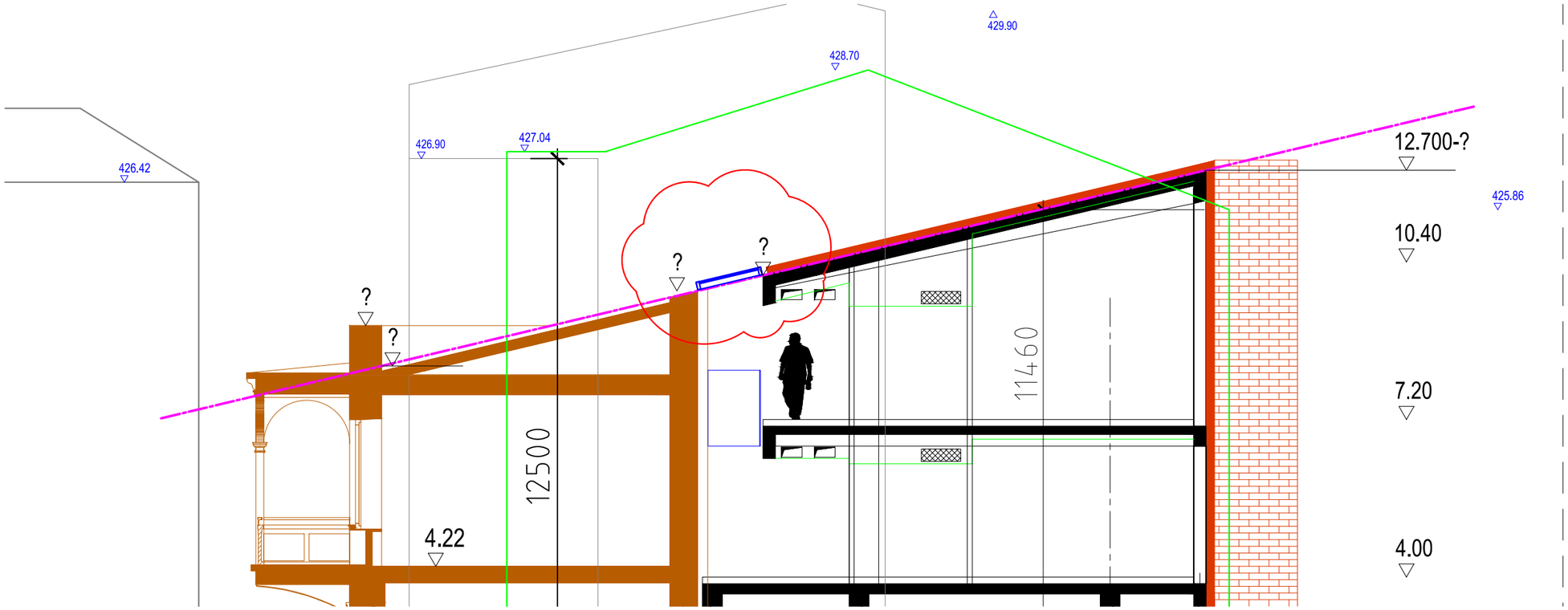

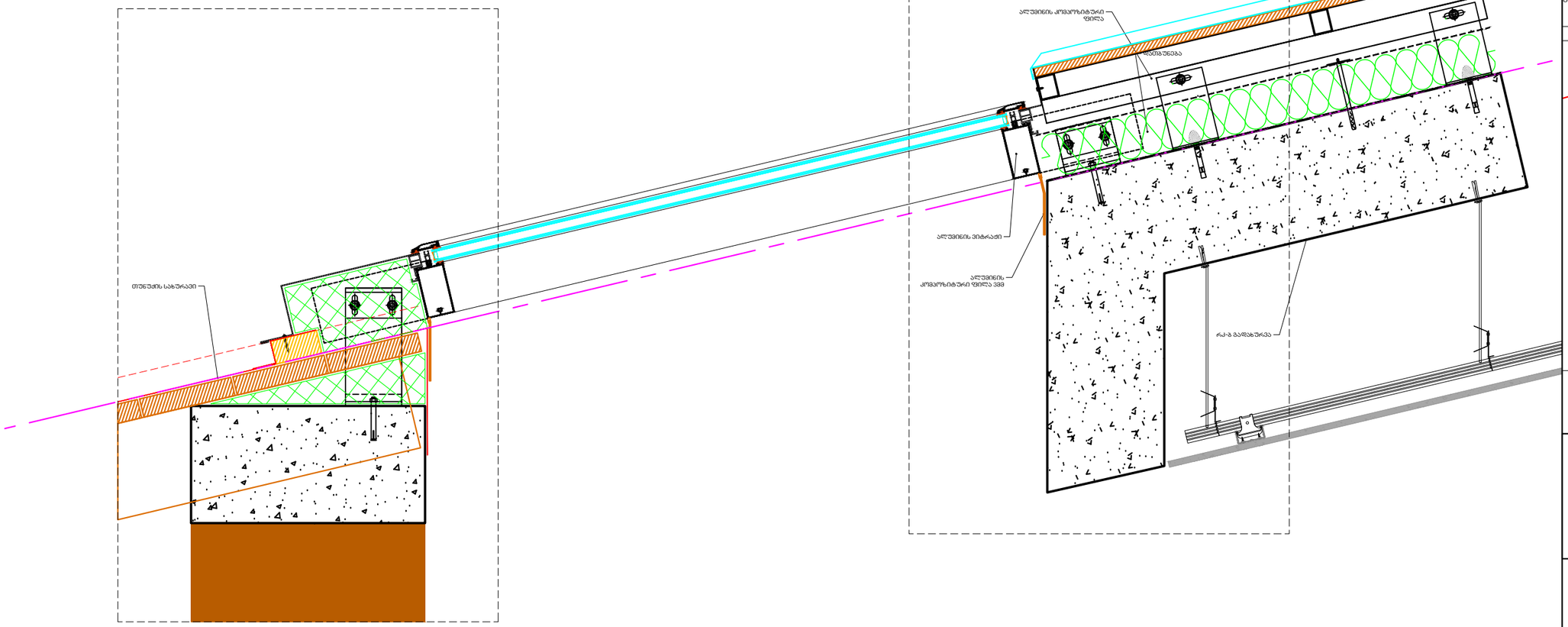

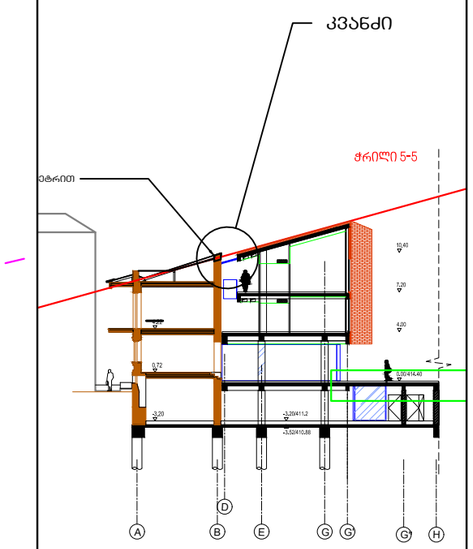

ATELIER ARCHITECTS

თანამდებობა	სახ.გვარი	ხელმოწერა
პრ.არძ.	რ.ჩომახიძე	
პრ.არძ.	ვ.კასრელიშვილი	
შეამოწმა	ი.შარაბიძე	

თარიღი		
	A511	A3

სასტუმრო გუდიაშვილის მოედანზე

კვანძი-5.1

მასშტაბი 1/10

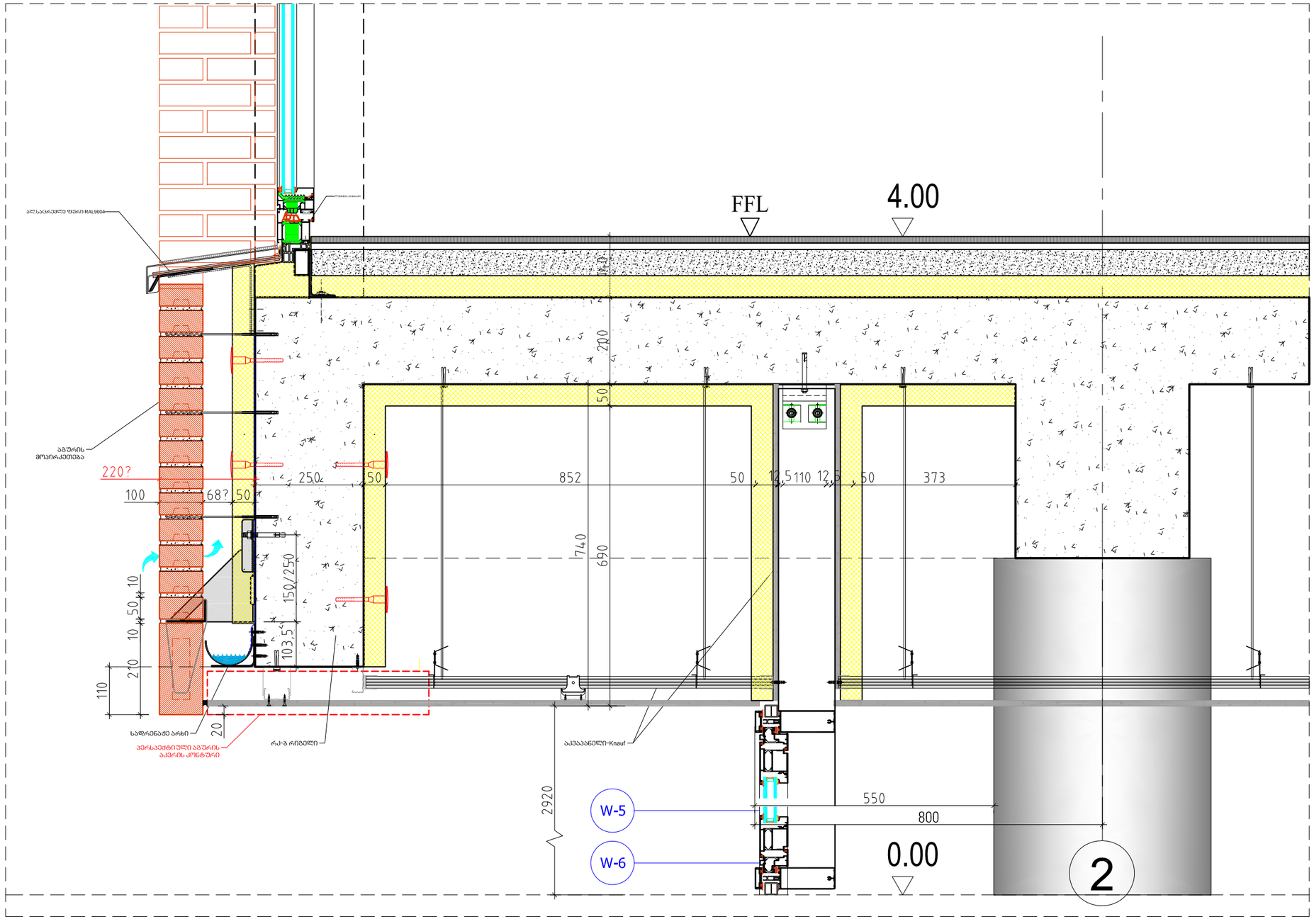

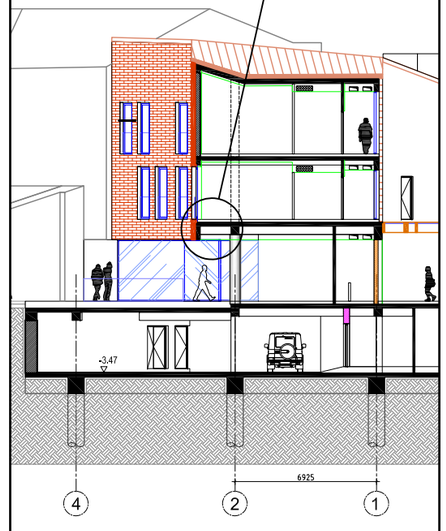

ATELIER ARCHITECTS

თანამდებობა	სახ.გვარი	ხელმოწერა
პრ.არქ.	რ.ჩომახიძე	
პრ.არქ.	ვ.კასრელიშვილი	
შეამოწმა	ი.შარაბიძე	

თარიღი	A511	A3
1.09.2022		

კვანძი-5.3

სასტუმრო გუდიაშვილის მოედანზე

კვანძი-5.1

მასშტაბი 1/10

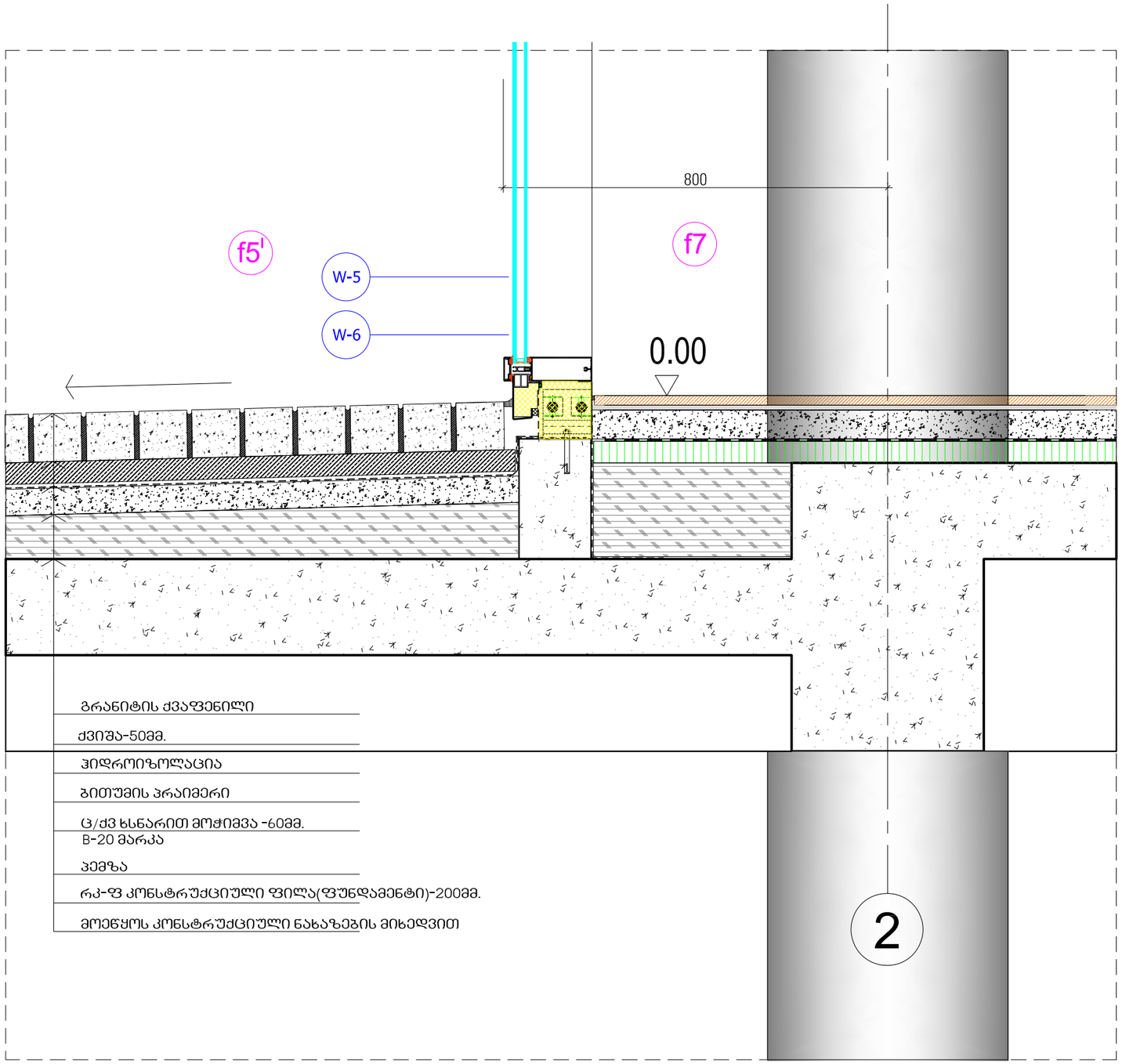

გრანიტის ქვაფენილი

ქვიშა-50მმ.

ჰიდროიზოლაცია

ბითუმის პრაიმერი

ც/ძვ ხსნარით მოჭიმვა -60მმ.
B-20 მარკა

პემზა

რკ-ფ კონსტრუქციული ფილა(ფუნდამენტი)-200მმ.

მოეწყოს კონსტრუქციული ნახაზების მიხედვით

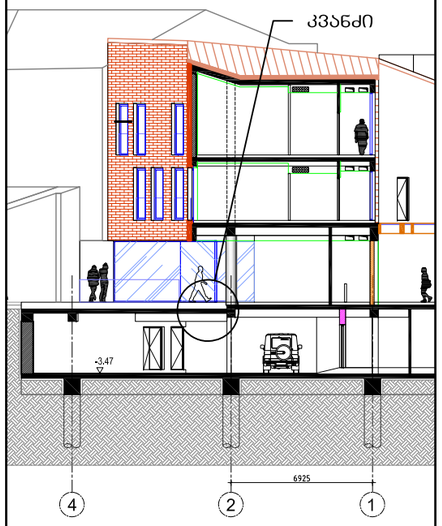

AA
ATELIER ARCHITECTS

თანამდებობა	სახ.გვარი	ხელმოწერა
პრ.არქ.	რ.ჩომახიძე	
პრ.არქ.	ვ.კასრელიშვილი	
შეამოწმა	ი.შარაბიძე	

თარიღი		
1.09.2022	A511	A3

ვარიანტი №1
ვმმ. ლითონი ფილა საფეხურის ორივე მხარეს

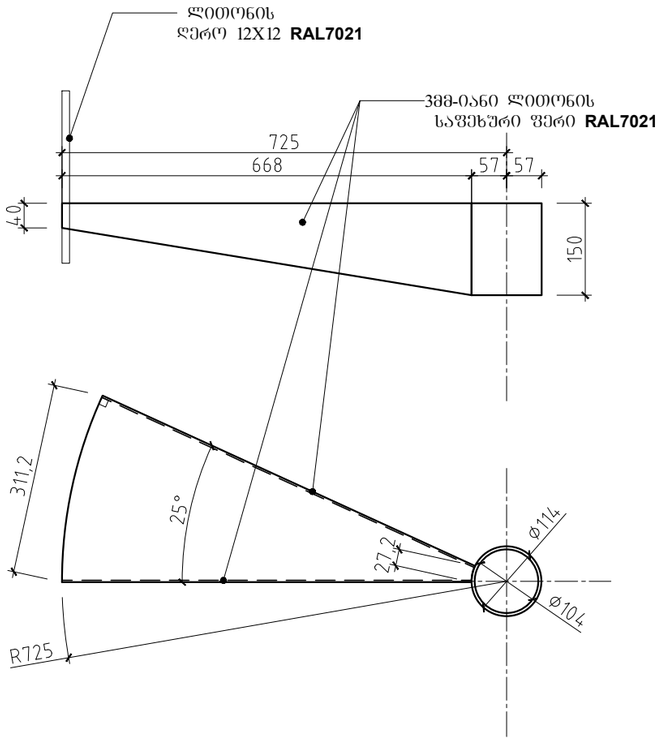

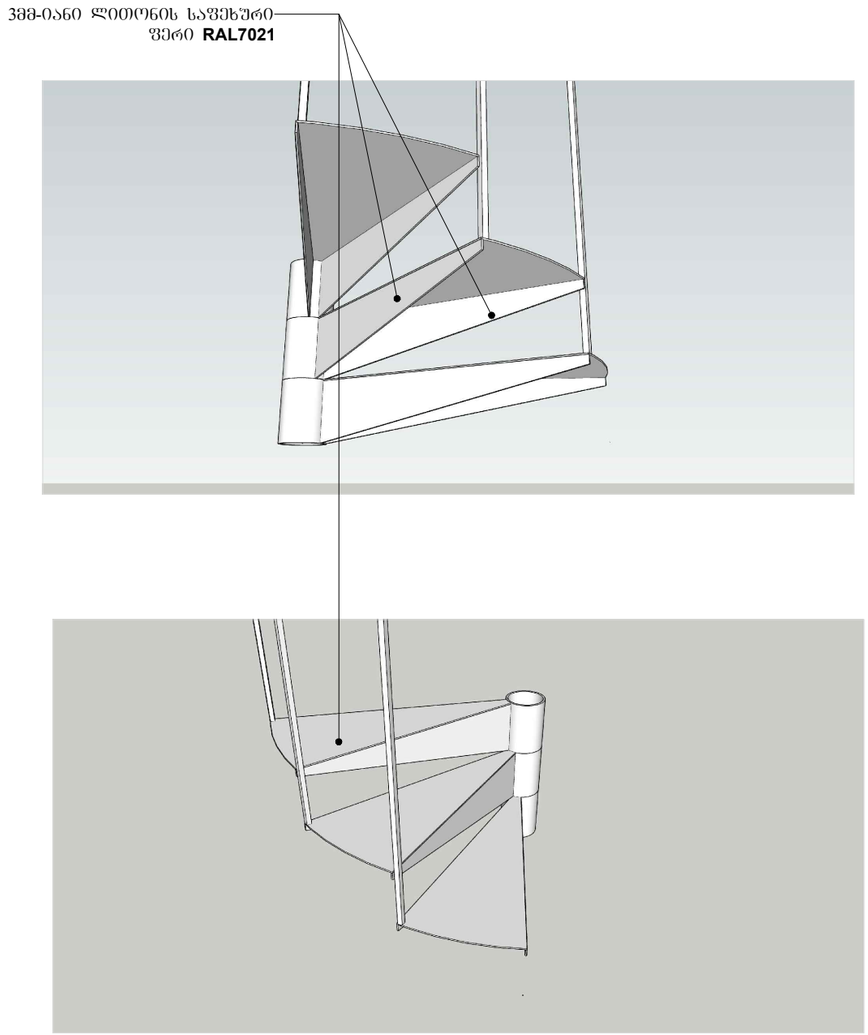

კვანძი -01

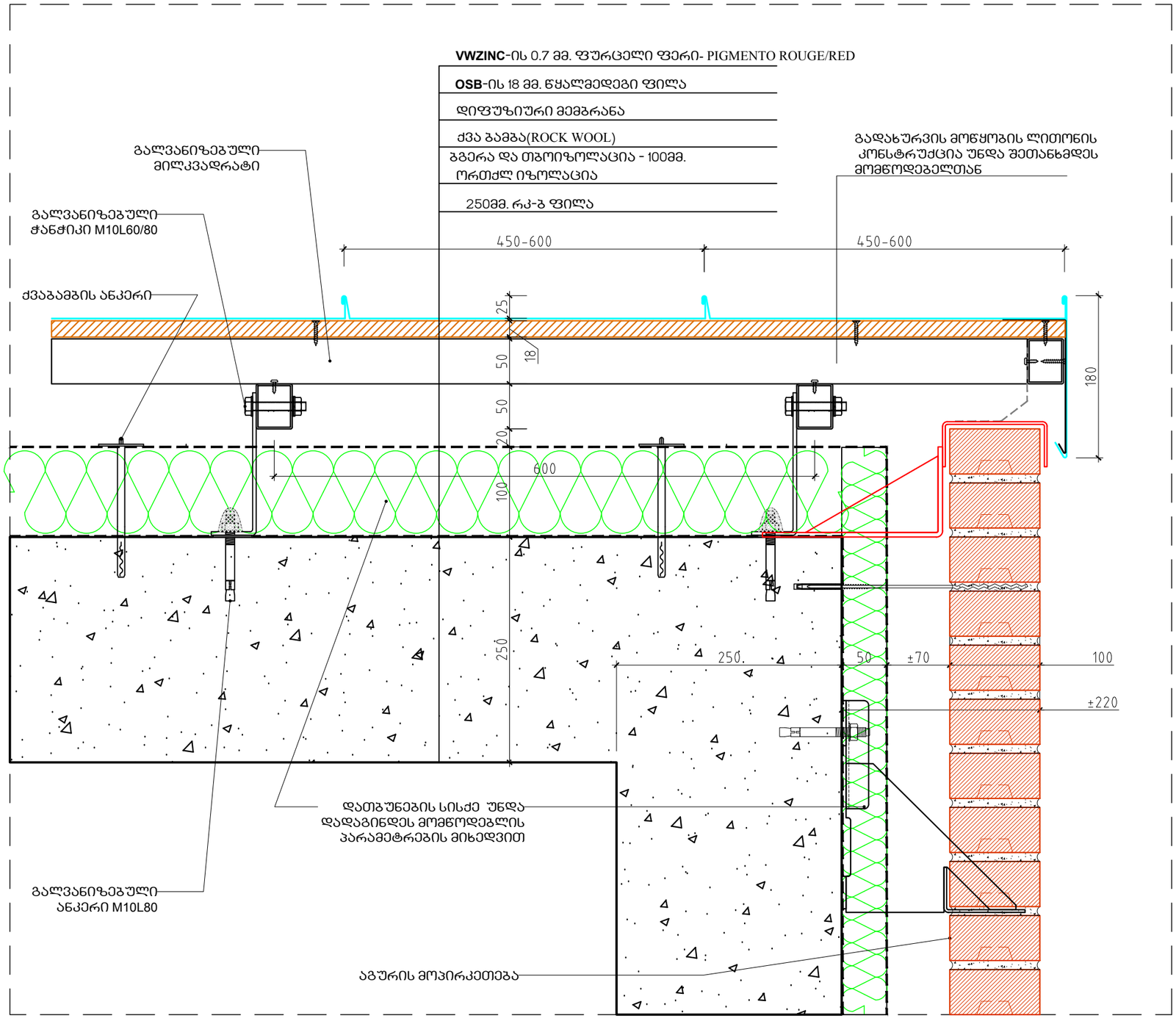

სასტუმრო გუდიაშვილის მოედანზე

კვანძი-5.1

მასშტაბი 1/2

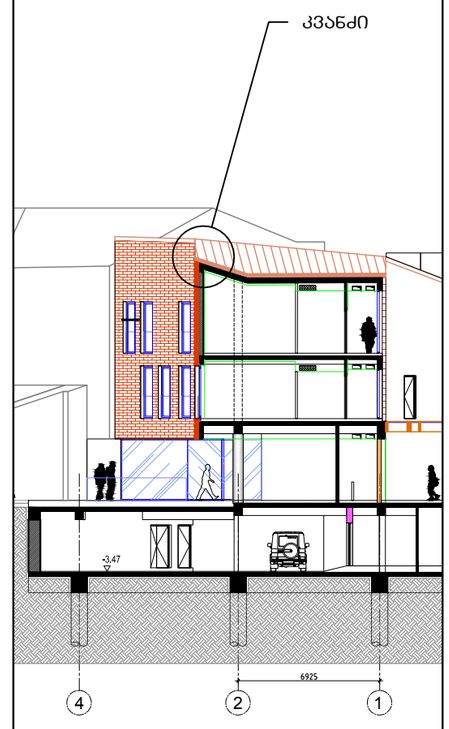

ATELIER ARCHITECTS

თანამდებობა	სახ.გვარი	ხელმოწერა
პრ.არქ.	რ.ჩოგოვაძე	
პრ.არქ.	ვ.კასრელიშვილი	
შეამოწმა	ი.შარაბიძე	

თარიღი	A511	A3

სასტუმრო გუდიაშვილის მოედანზე

კვანძი-5.1

მასშტაბი 1/2

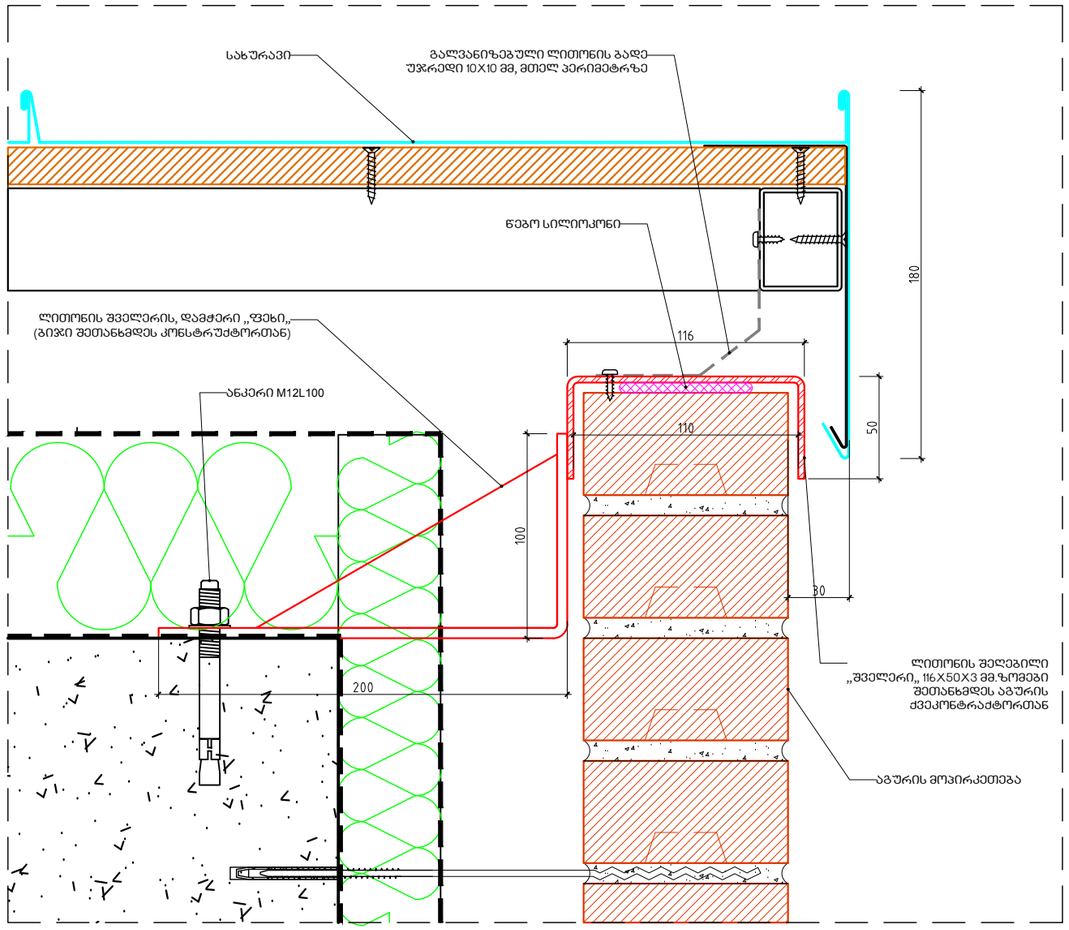

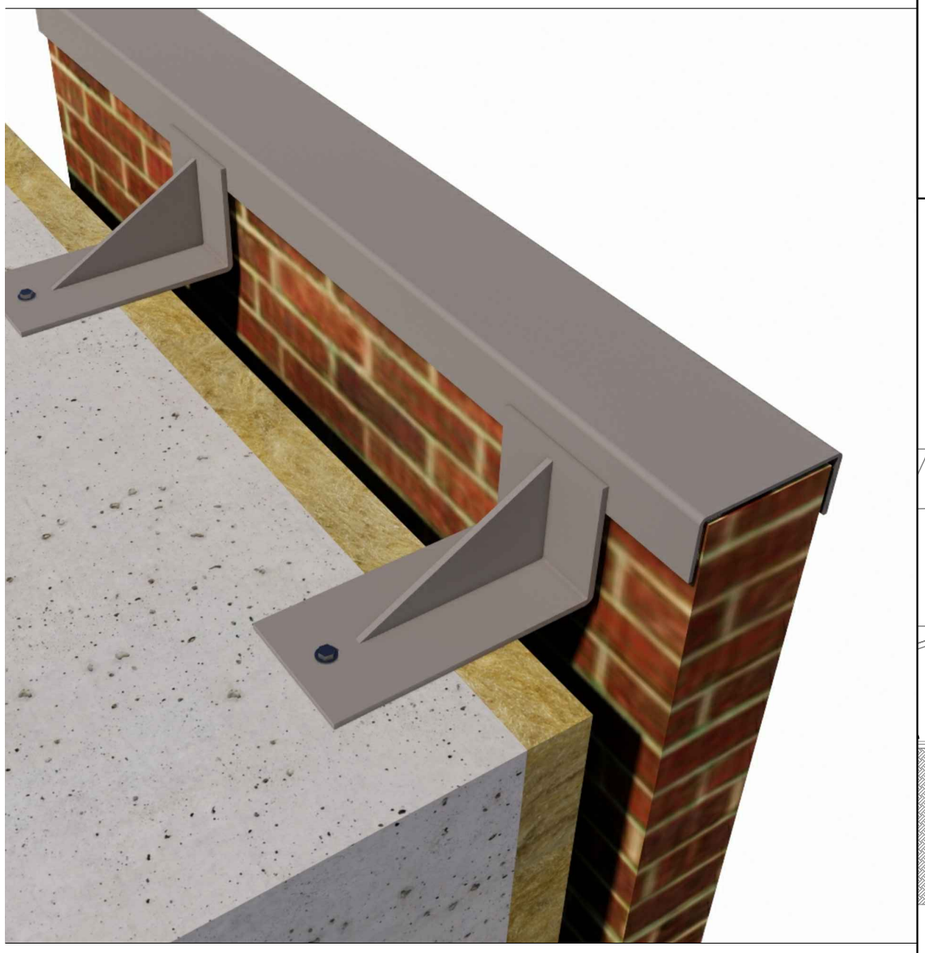

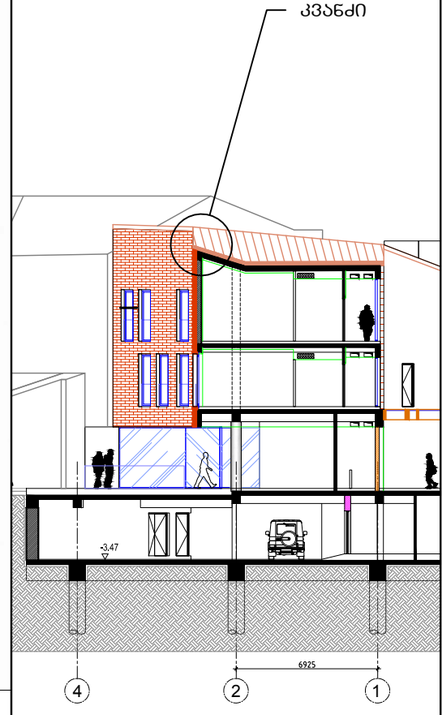

ATELIER ARCHITECTS

თანამდებობა	სახ.გვარი	ხელმოწერა
პრ.არძ.	რ.ჩომახიძე	
პრ.არძ.	ვ.კასრელიშვილი	
შეამოწმა	ი.შარაბიძე	

თარიღი		
	A511	A3

შერჩეული ვერსია

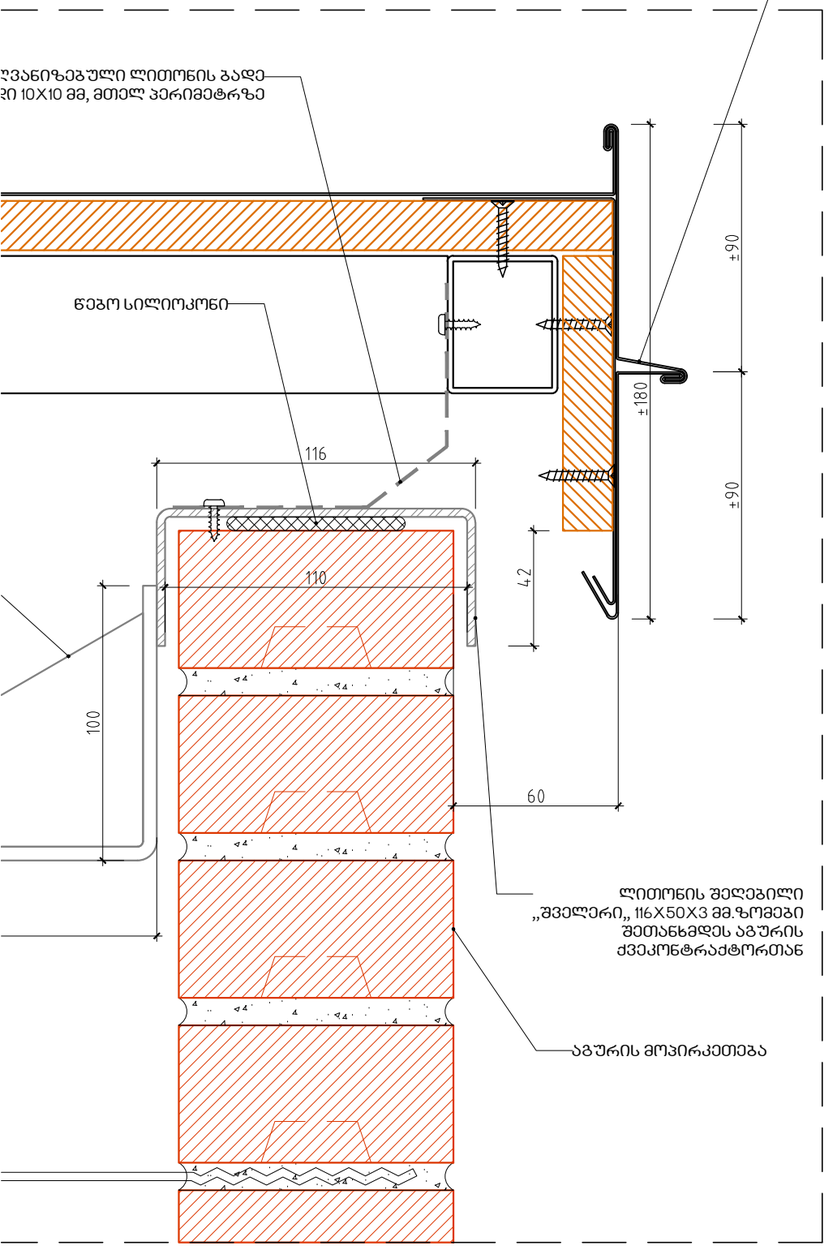

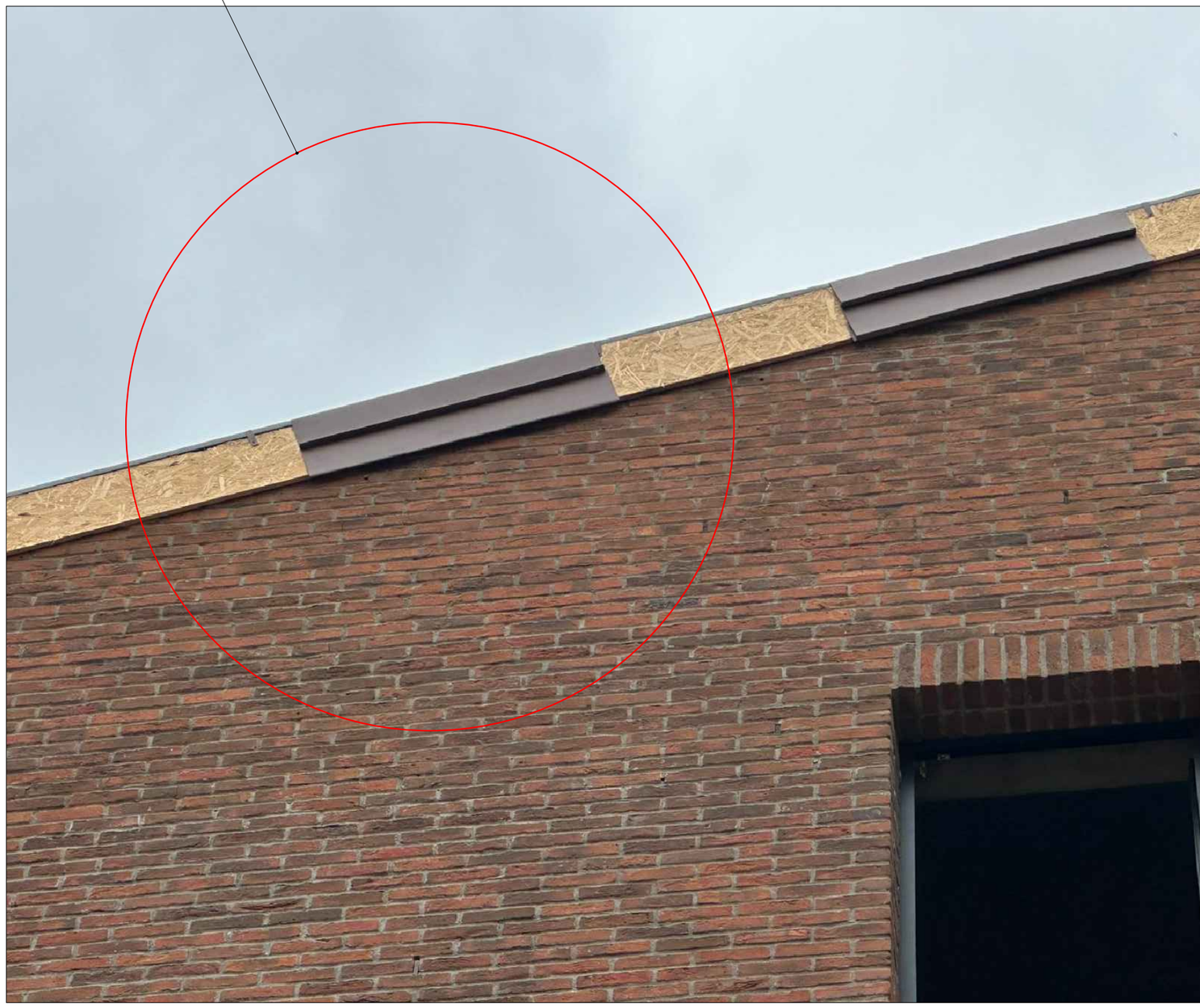

სანიაღვრე ვერტიკალური
მილი ϕ200

სასტუმრო გუდიაშვილის მოედანზე

სახურავის გეგმის ფრაგმენტი

მასშტაბი 1-75

ATELIER ARCHITECTS

თანამდებობა	სახ.გვარი	ხელმოწერა
პრ.არძ.	რ.ჩომახიძე	
პრ.არძ.	ვ.კასრელიშვილი	
შეამოწმა	ი.შარაბიძე	

თარიღი		
16.03.2021	A105	A3

N

ჟოლოპის ვერტიკალური დგარები

-3.47
-3.52

-3.20
-3.52

-3.30

-3.20
-3.52

სასტუმრო გუდიაშვილის მოედანზე

სარდაფის სართულის გეგმა

მასშტაბი 1-150

ATELIER ARCHITECTS

თანამდებობა	სახ.გვარი	ხელმოწერა
პრ.არძ.	რ.ჩომახიძე	
პრ.არძ.	ვ.კასრელიშვილი	
შეამოწმა	ი.შარაბიძე	

თარიღი	A105	A3
16.03.2021		

სასტუმრო გუდიაშვილის მოედანზე

ჭრილი 5-5(ფარგმენტი)

მასშტაბი 1-100

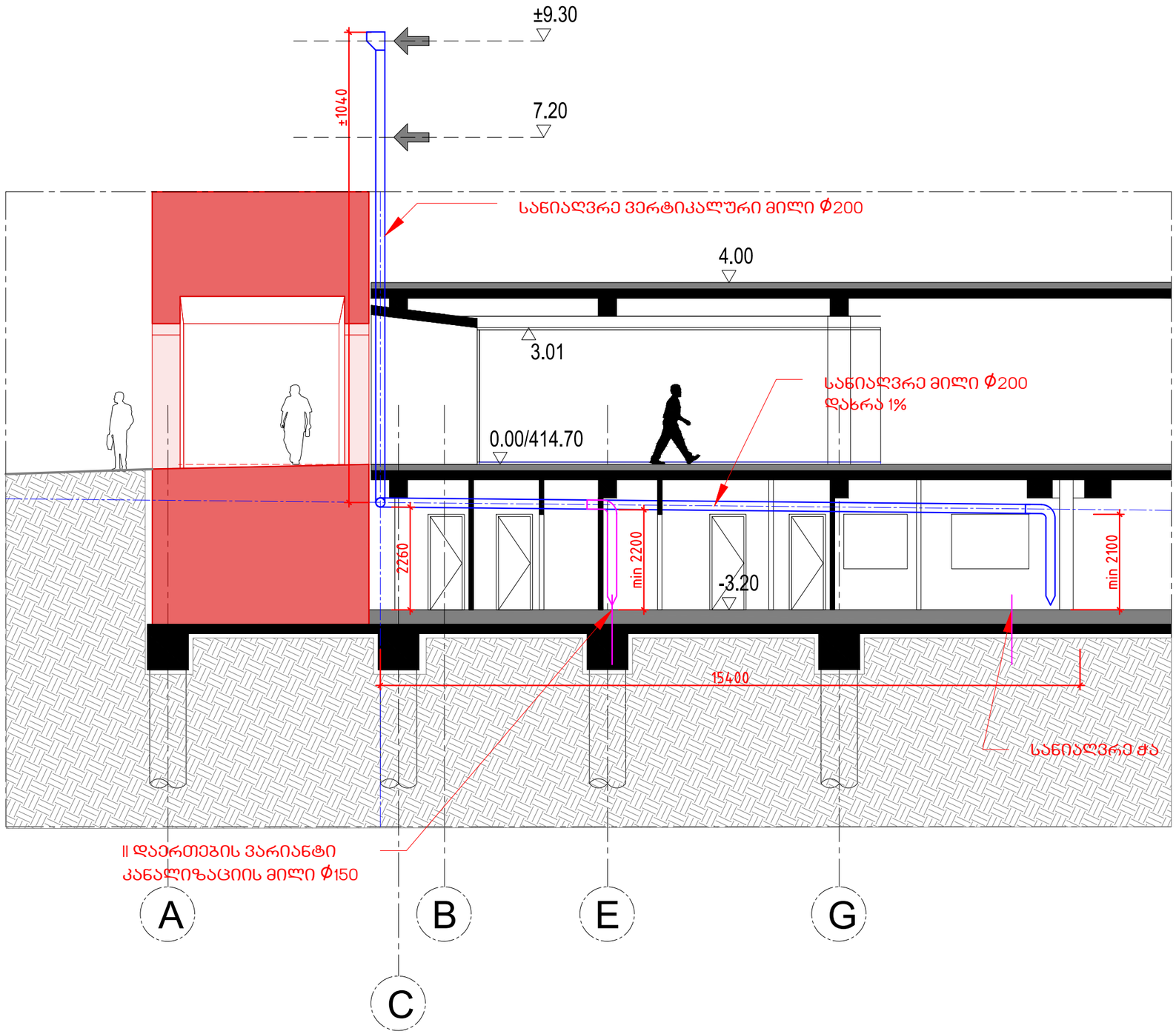

AA
ATELIER ARCHITECTS

თანამდებობა	სახ.გვარი	ხელმოწერა
პრ.არძ.	რ.ჩომახიძე	
პრ.არძ.	ვ.კასრელიშვილი	
შეამოწმა	ი.შარაბიძე	

თარიღი	A305	A3
16.03.2021		

სასტუმრო გუდიაშვილის მოედანზე

მასშტაბი 1/50

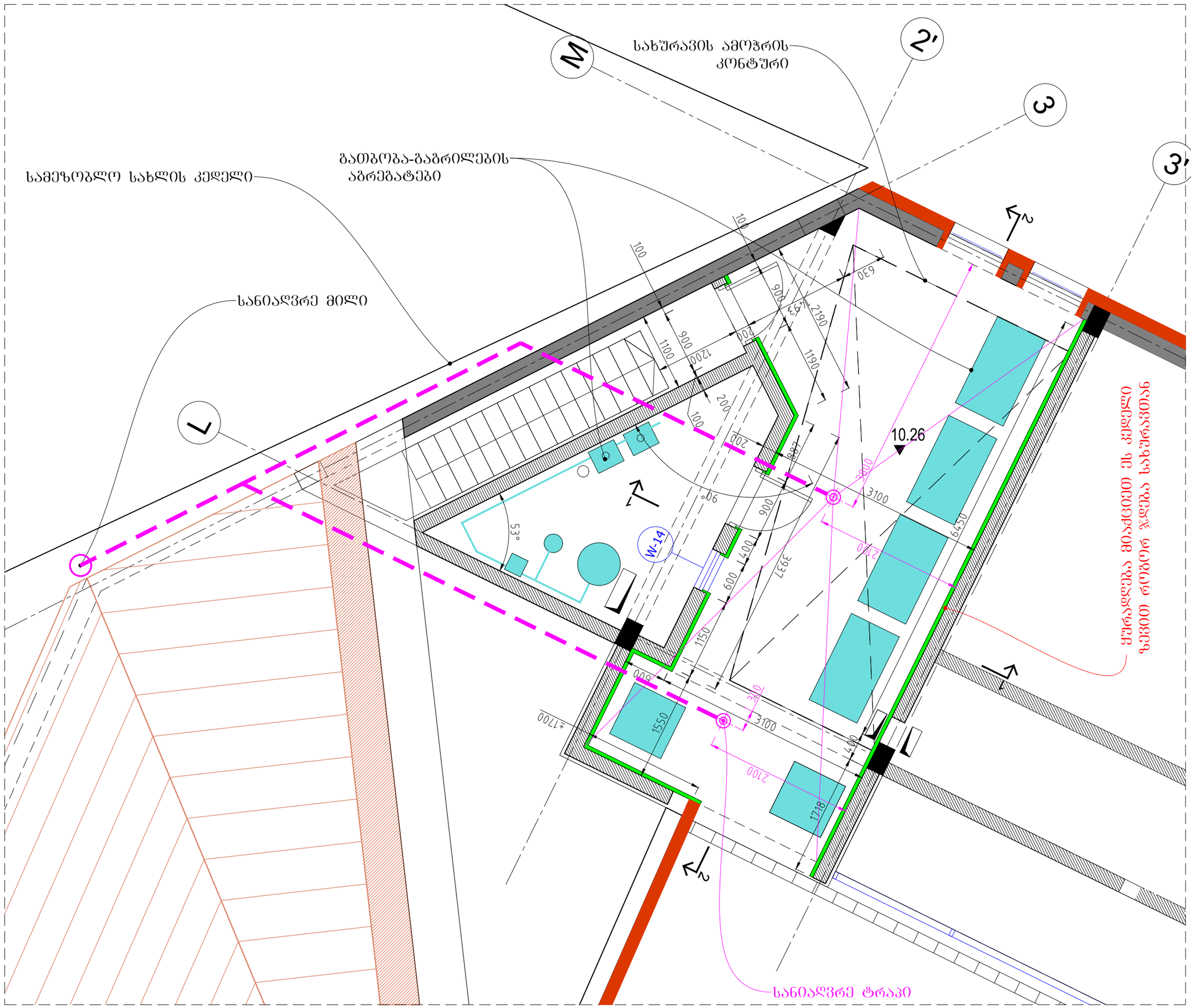

AA
ATELIER ARCHITECTS

თანამდებობა	სახ.გვარი	ხელმოწერა
პრ.არძ.	რ.ჩომახიძე	
პრ.არძ.	ვ.კასრელიშვილი	
შეამოწმა	ი.შარაბიძე	

თარიღი		
	A511	A3

სასტუმრო გუდიაშვილის მოედანზე

მასშტაბი 1/10

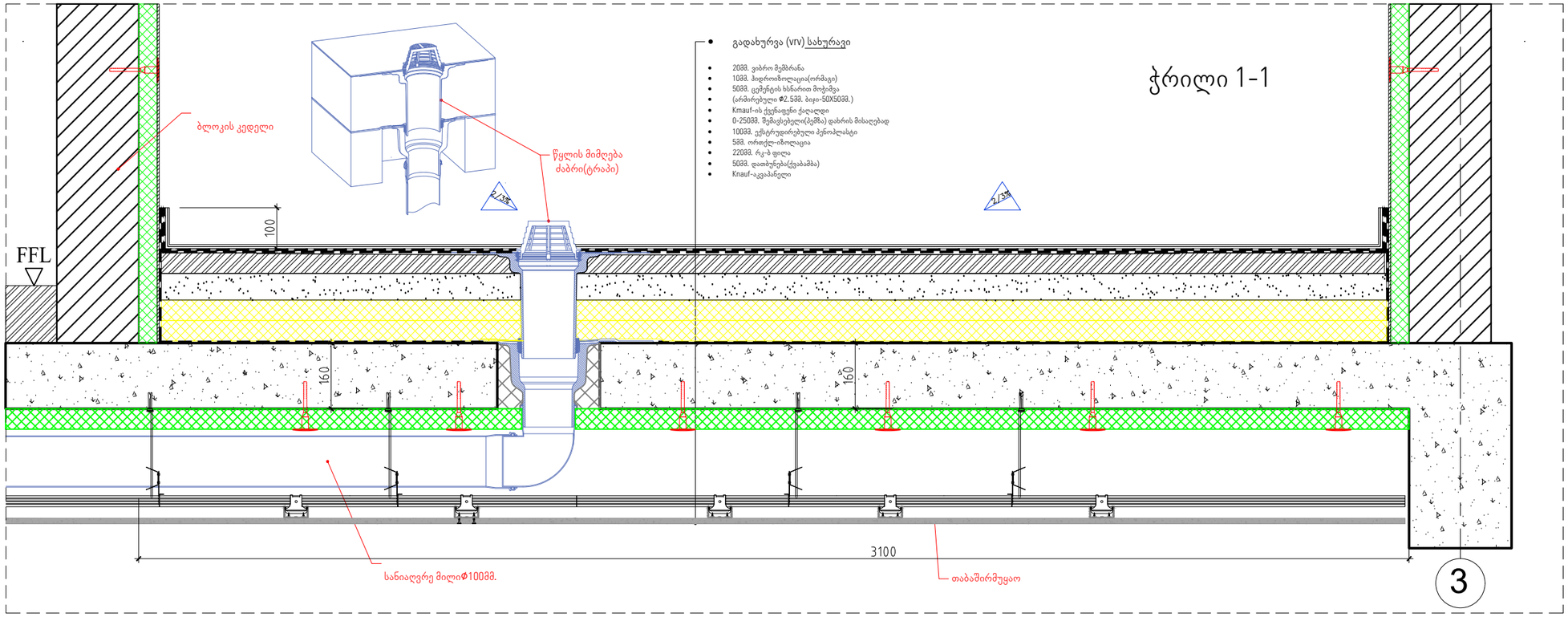

ATELIER ARCHITECTS

თანამდებობა	სახ.გვარი	ხელმოწერა
პრ.არძ.	რ.ჩომახიძე	
პრ.არძ.	ვ.კასრელიშვილი	
შეამოწმა	ი.შარაბიძე	

თარიღი	A511	A3

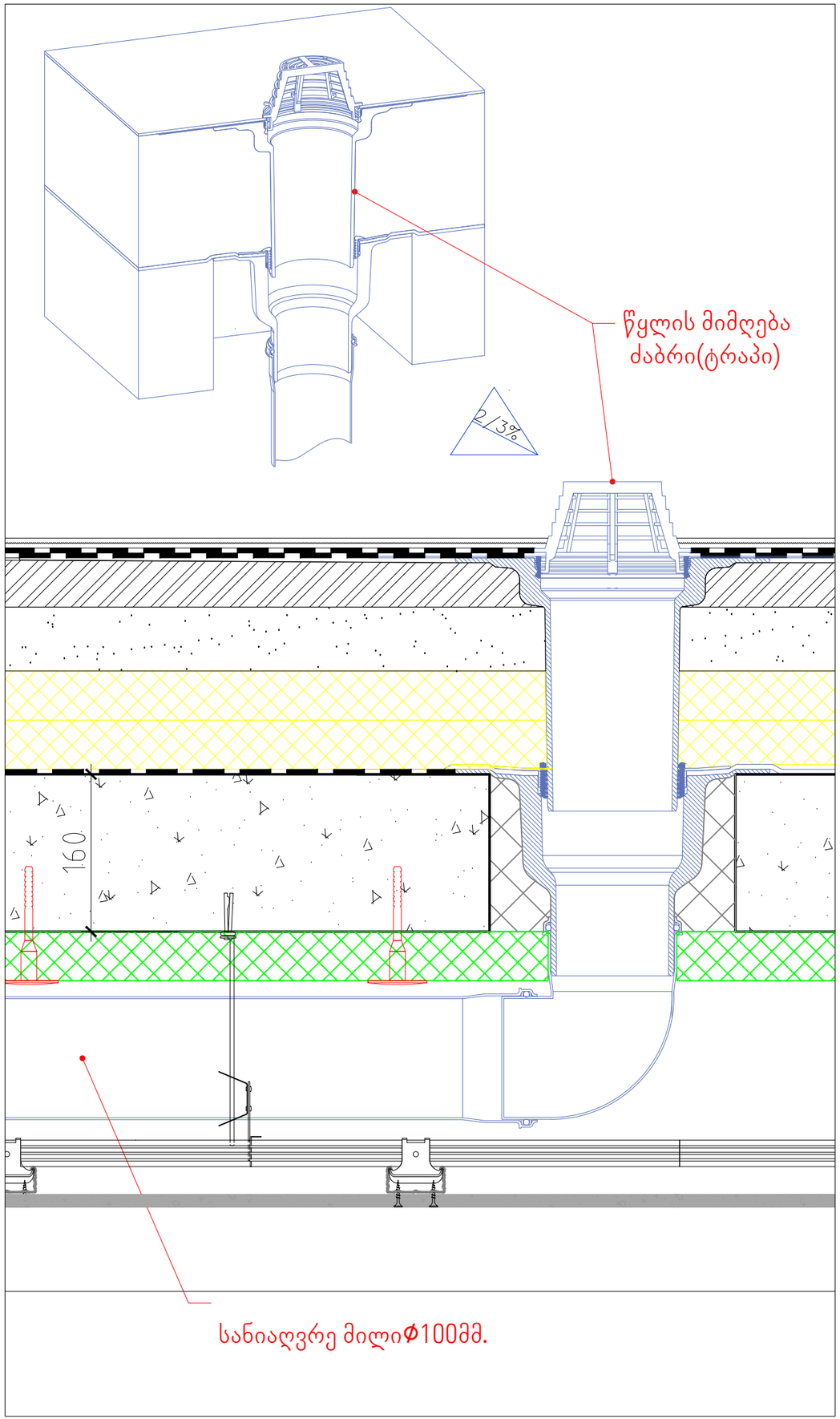

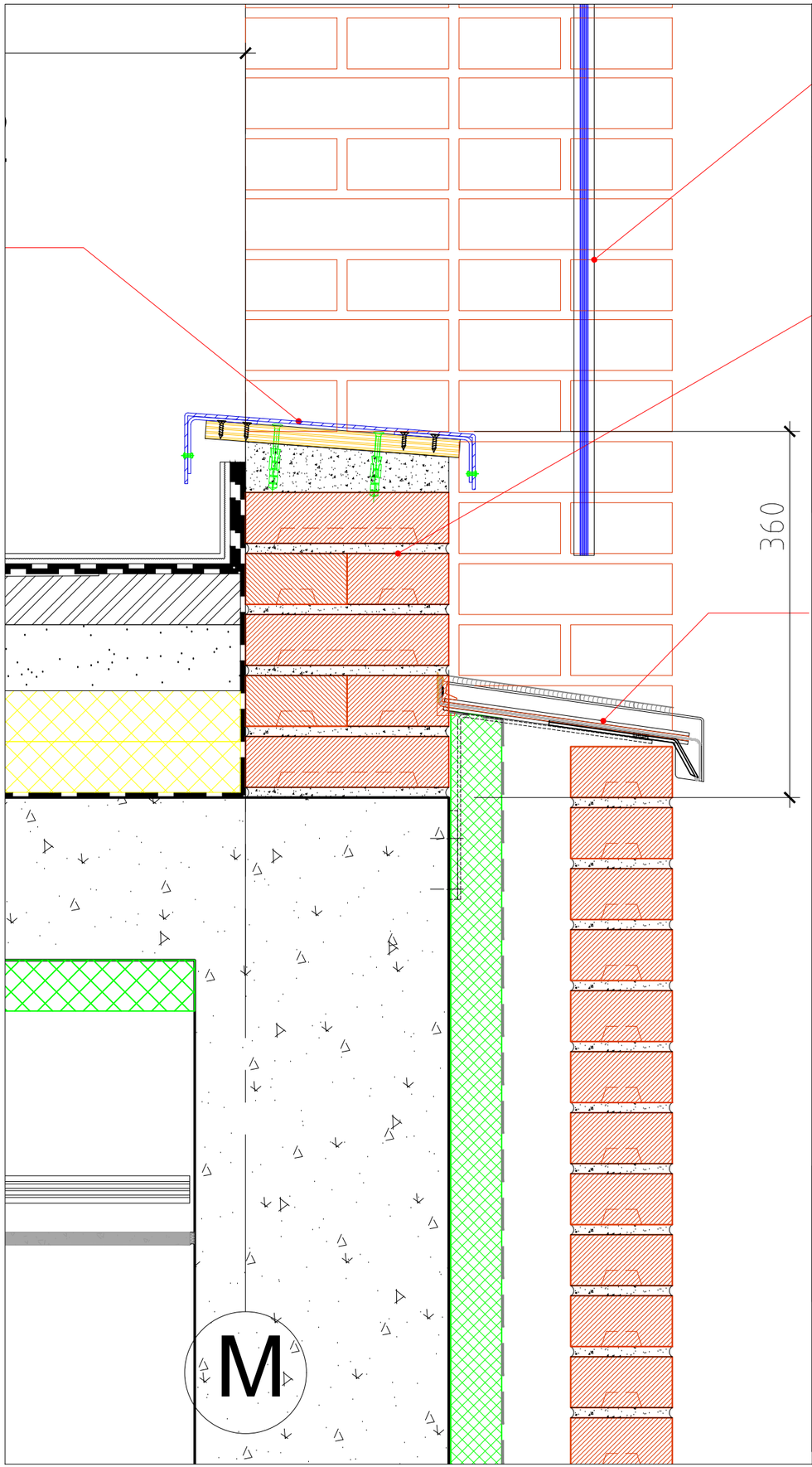

სასტუმრო გუდიაშვილის მოედანზე

მასშტაბი 1/5

AA
ATELIER ARCHITECTS

თანამდებობა	სახ.გვარი	ხელმოწერა
პრ.არძ.	რ.ჩომახიძე	
პრ.არძ.	ვ.კასრელიშვილი	
შეამოწმა	ი.შარაბიძე	

თარიღი	A511	A3

შენობებს შორის ვერტიკალური ჩახურვა

მასალების ჩამონათვალი			
ლითონის მასიური ზოლოვან 10X50მმ.	გრძ. მ	5. 4	
მილვადრატი40X40მმ.	გრძ. მ	45	
OSB	მ^2	±15	
თუნუქი	მ^2	±20	
ანკერი M12 L200	ცალი	72	

შენიშვნა: 1. წვრილმანი მასალები იხილეთ დეტალურ ნახაზებში
2. ლითონ კონსტრუქცია უნდა შეიღებოს ანტიკოროზიული საღებავით

ეს კვანძი აბილზე გადაწყდეს

გაორმაგებული კრონშტეინები ±14.00 ნიშნულზე

ვერტიკალური ჩახურვის კრონშტეინები

ვერტიკალური შოლოკის
200მმ. დგარი

ლების
სქემა

11560

760 1200 1200 1200

სასტუმრო გუდიაშვილის მოედანზე

მასშტაბი 1/5

გეგმის ფრაგმენტი

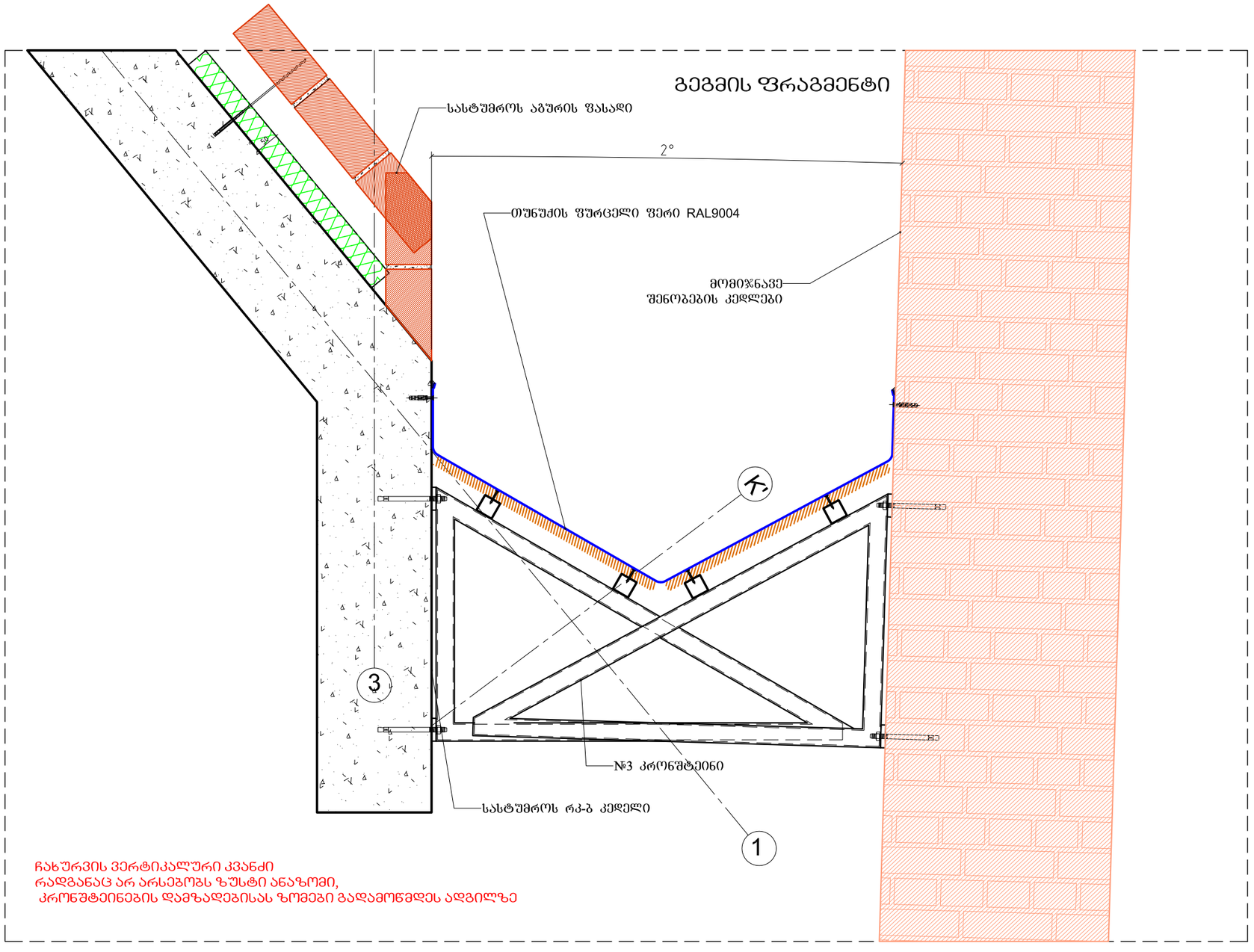

ჩახურვის ვერტიკალური კვანძი
რადგანაც არ არსებობს ზუსტი ანაზომი,
კრონშტეინების დამზადებისას ზომები გადამოწმდეს ადგილზე



ATELIER ARCHITECTS

თანამდებობა	სახ.გვარი	ხელმოწერა
პრ.არქ.	რ.ჩომახიძე	
პრ.არქ.	ვ.კასრელიშვილი	
შეამოწმა	ი.შარაბიძე	

თარიღი	A511	A3

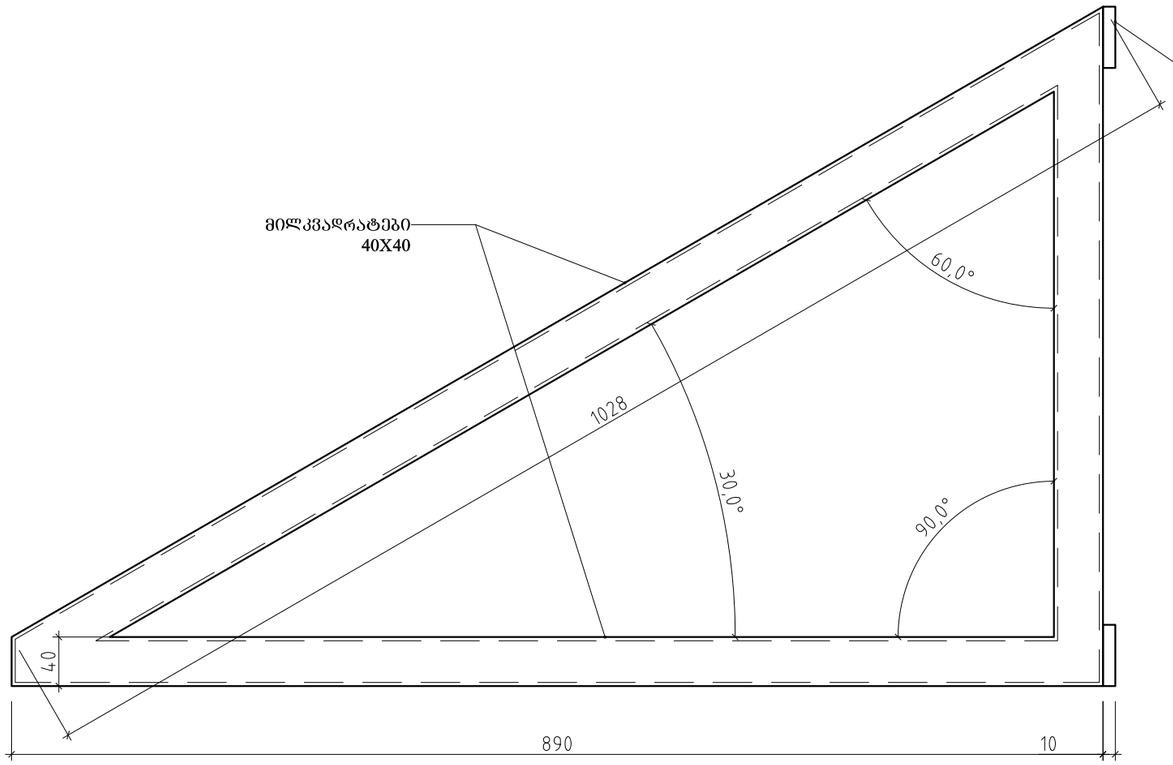

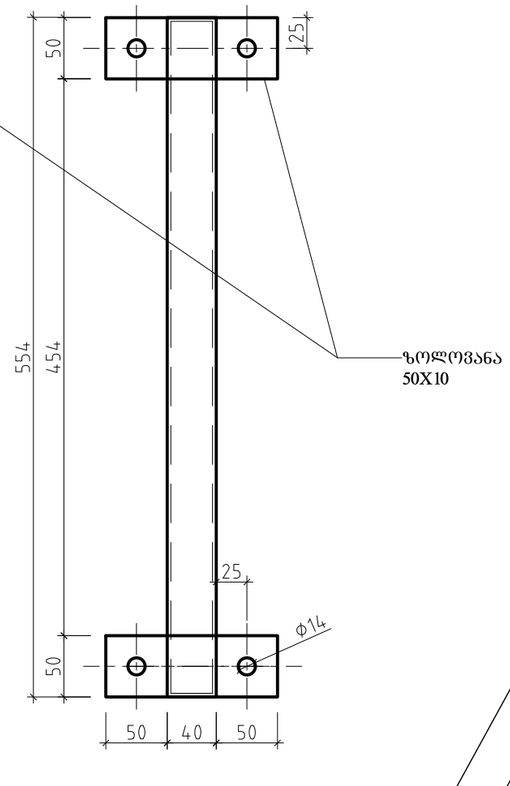

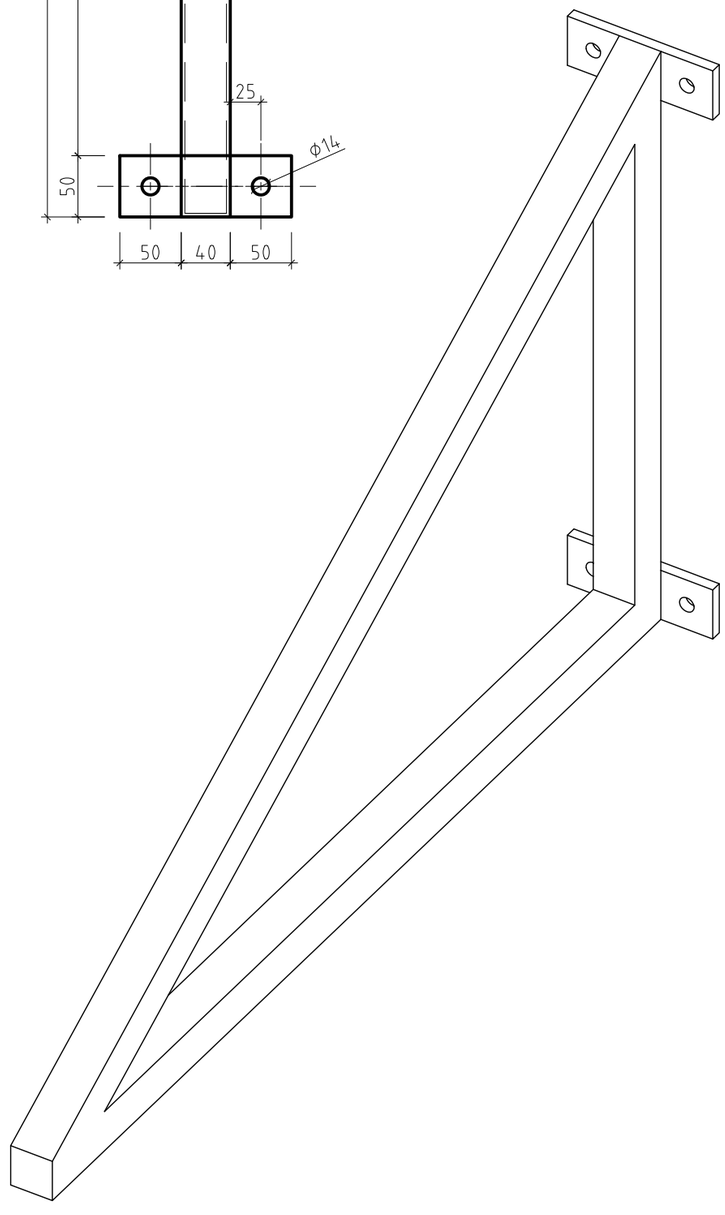

კრონშტენი #3 18 ცალი

სასტუმრო გუდიაშვილის მოედანზე

მასშტაბი 1/5

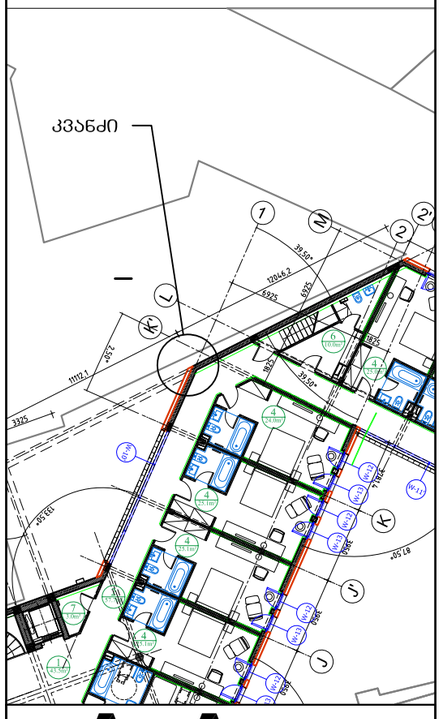

ATELIER ARCHITECTS

თანამდებობა	სახ.გვარი	ხელმოწერა
პრ.არქ.	რ.ჩომახიძე	
პრ.არქ.	ვ.კასრელიშვილი	
შეამოწმა	ი.შარაბიძე	

თარიღი	A511	A3

შენობებს შორის ჩახურვა 4.00 ნიშნულზე



მასალების ჩამონათვალი			
ლითონის მასიური ზოლოვან 10X50მმ.	გრძ. მ	5	
მილვადრატი40X40მმ.	გრძ. მ	62	
მილვადრატი 250X250მმ.	გრძ. მ	19	
OSB	მ^2	13	
თუნუქი	მ^2	18	
ანკერი M12 L200	ცალი	68	

შენიშვნა: 1. წვრილმანი მასალები იხილეთ დეტალურ ნახაზებში
2. ლითონ კონსტრუქცია უნდა შეიღებოს ანტიკოროზიული საღებავით

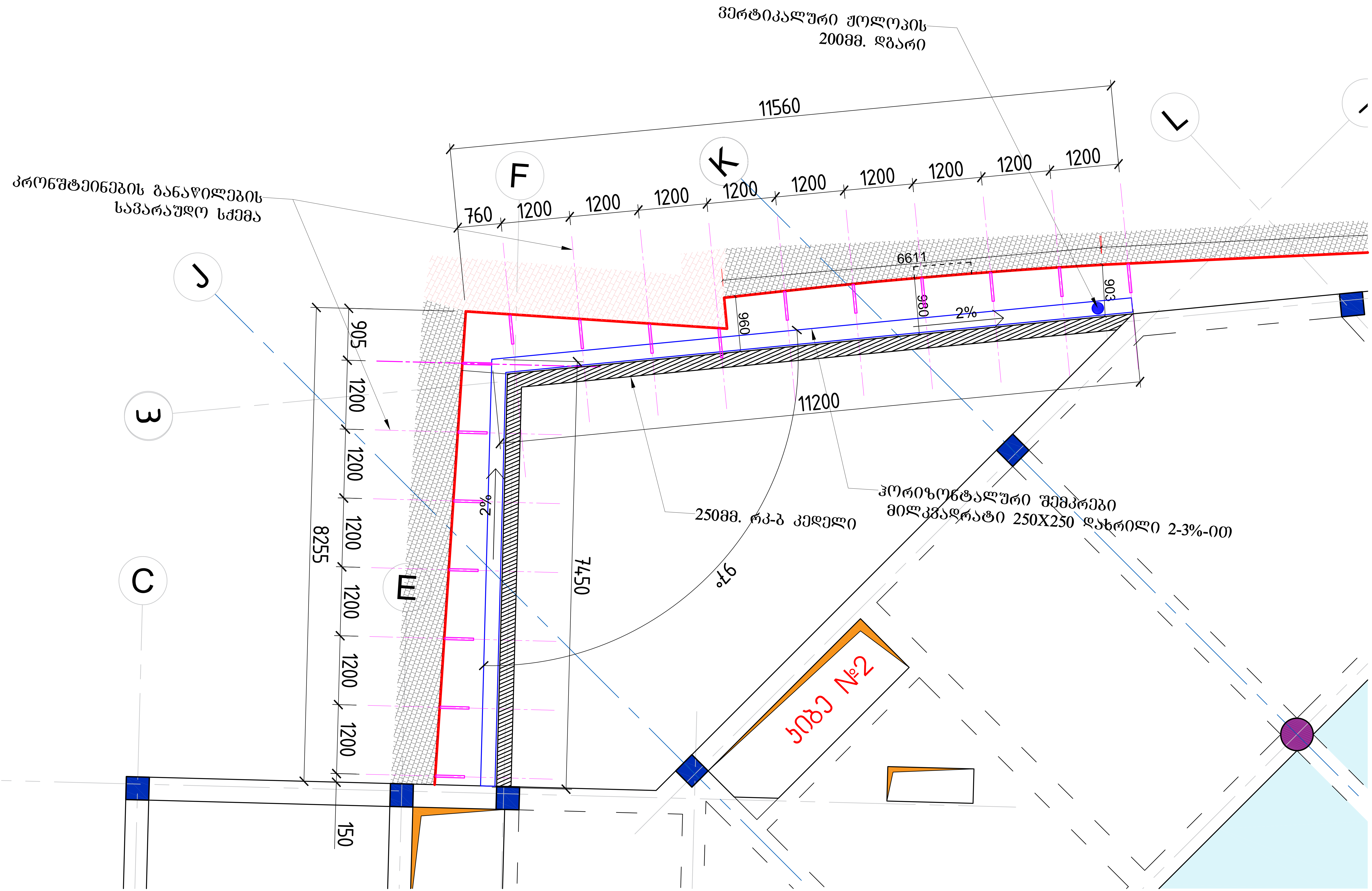

ვერტიკალური ჟოლოპის
200მმ. დგარი
კრონშტეინების განაწილების
სავარაუდო სქემა
ჰორიზონტალური შემკრები
მილკვადრატი 250X250 დახრილი 2-3%-ით
250მმ. რკ-ბ კედელი
კიბე №2
11560
760
1200
11200
8255
7450
905
150
6611
960
980
903
2%
97°
F
K
L
J
E
C

კვანძი -05 ახალი

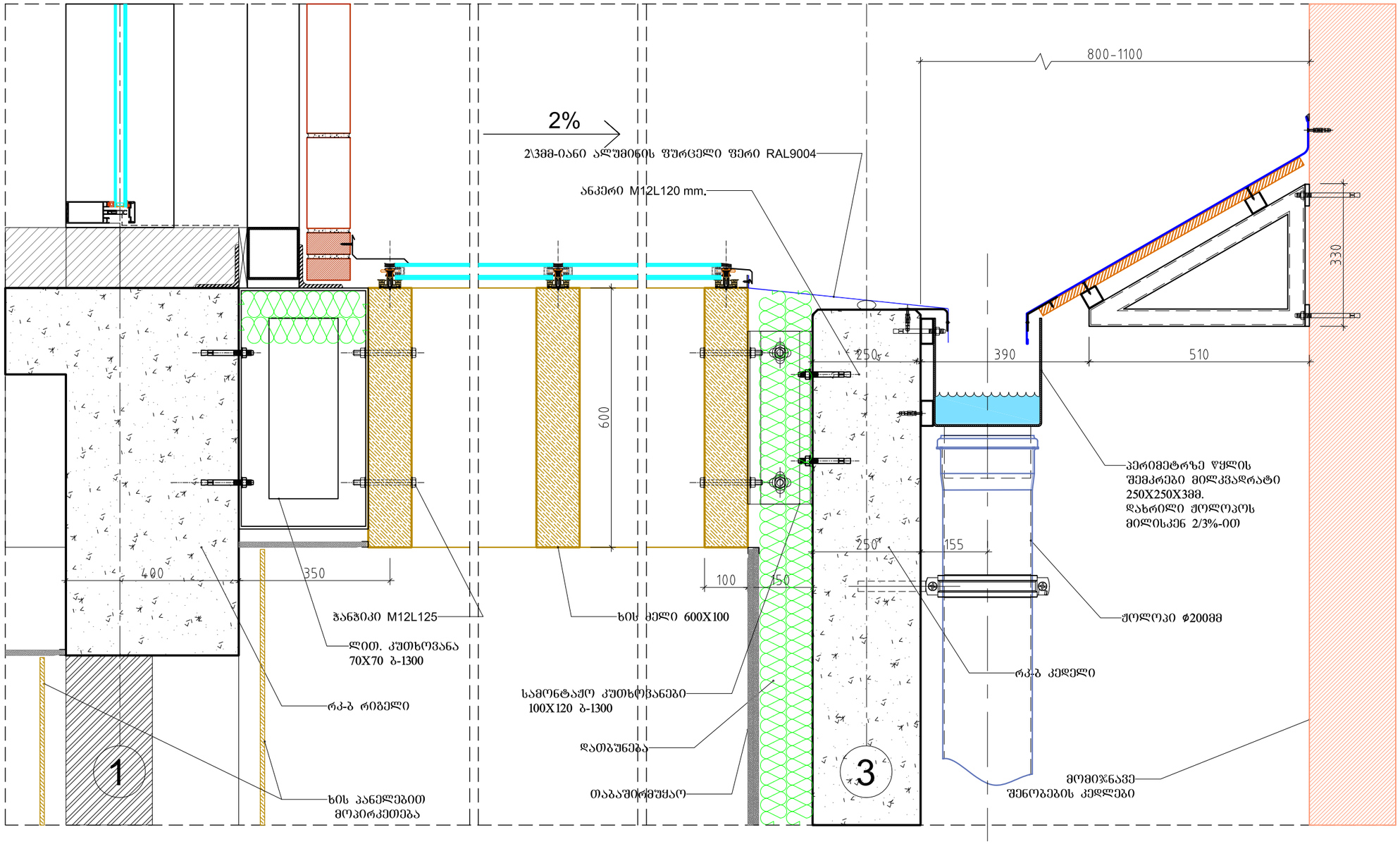

სასტუმრო გუდიაშვილის მოედანზე

მასშტაბი 1/10

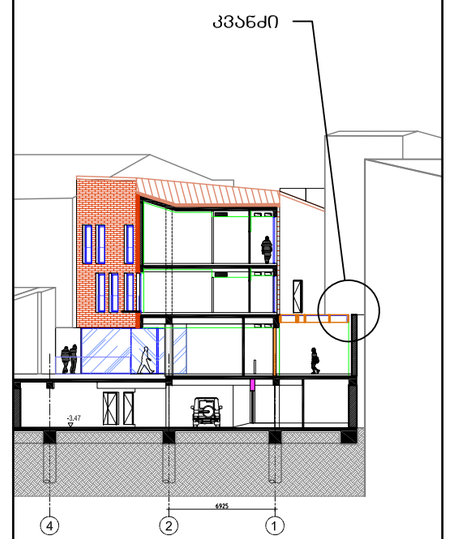

AA
ATELIER ARCHITECTS

თანამდებობა	სახ.გვარი	ხელმოწერა
პრ.არქ.	რ.ჩომახიძე	
პრ.არქ.	ვ.კასრელიშვილი	
შეამოწმა	ი.შარაბიძე	

თარიღი	A511	A3

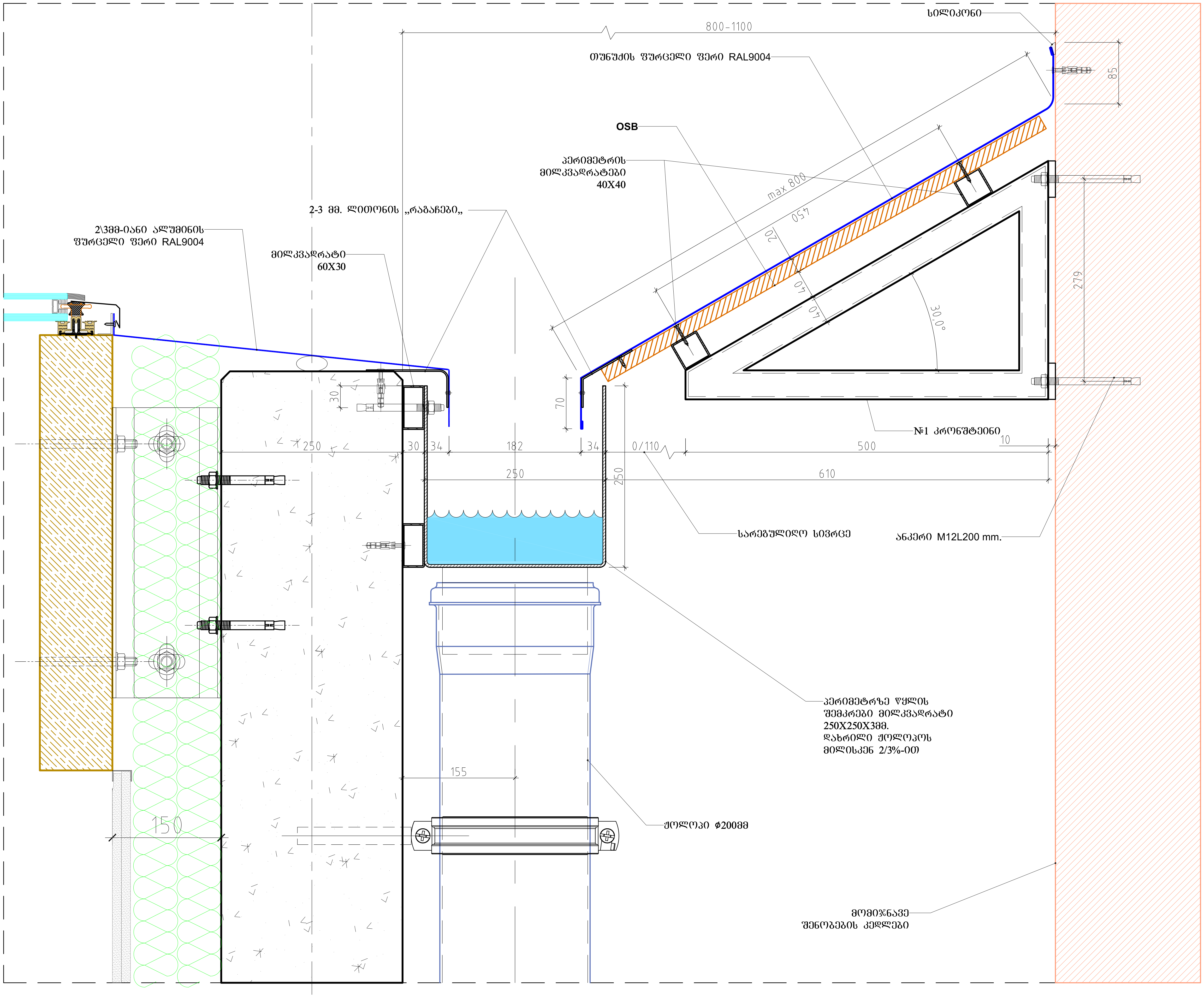

სასტუმრო გუდიაშვილის მოედანზე

მასშტაბი 1/5

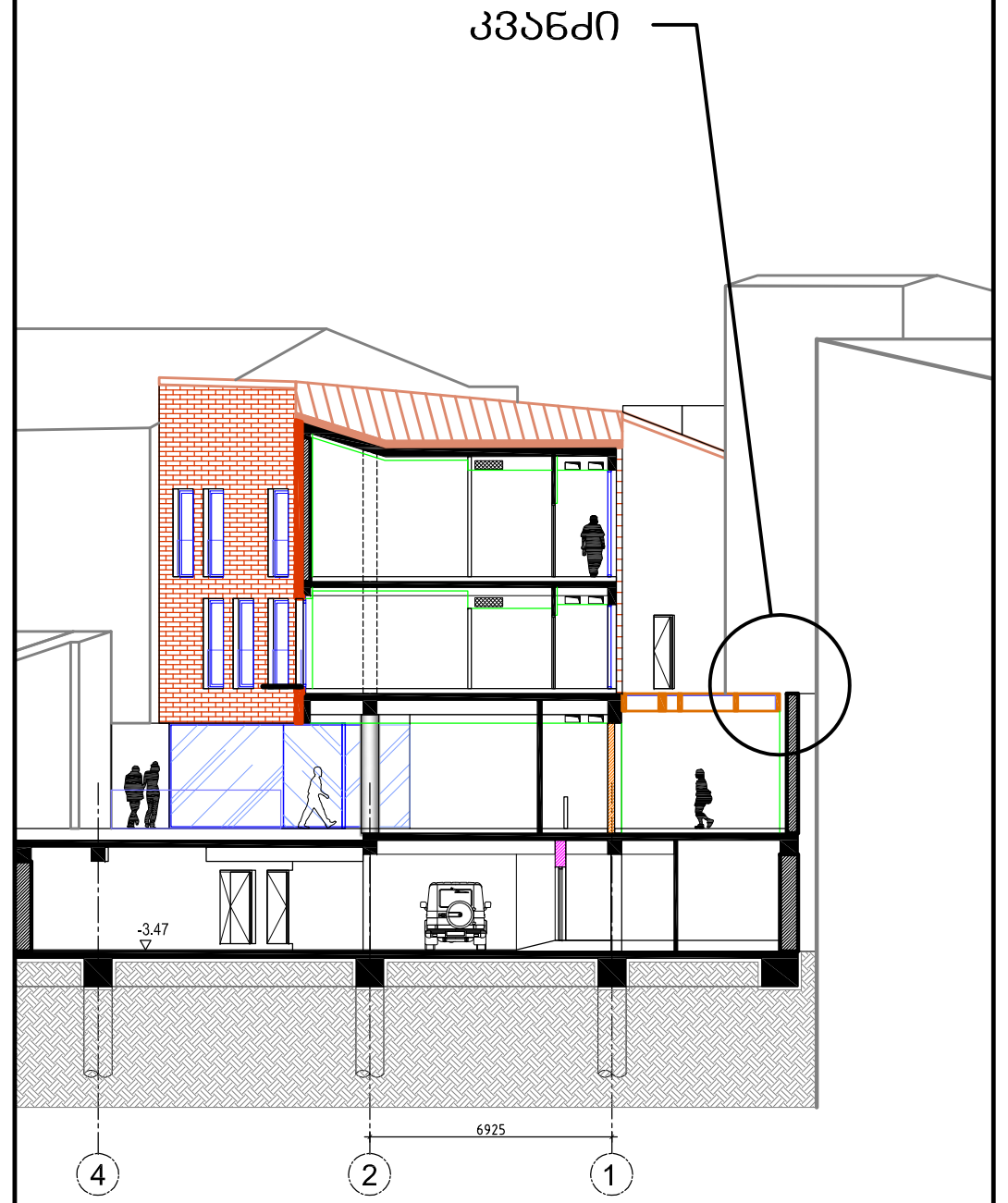

ATELIER ARCHITECTS

თანამდებობა	სახ.გვარი	ხელმოწერა
პრ.არქ.	რ.ჩომახიძე	
პრ.არქ.	ვ.კასრელიშვილი	
შეამოწმა	ი.ფარაბიძე	

თარიღი	A511	A3

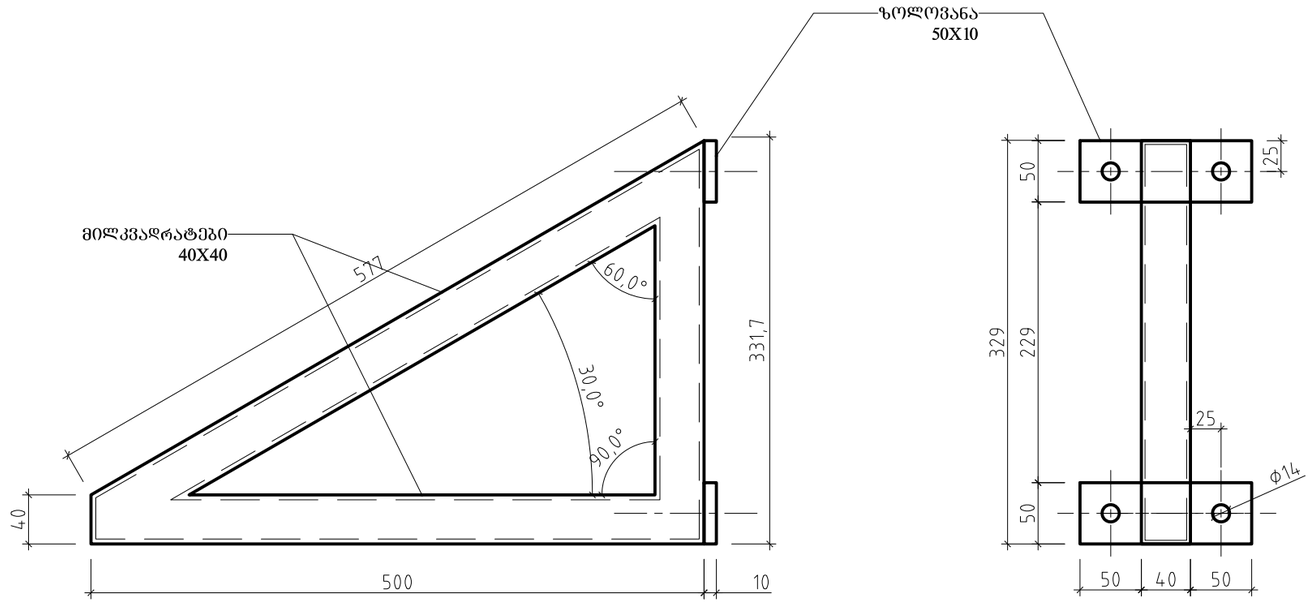

კრონშტეინი #1 17 ცალი

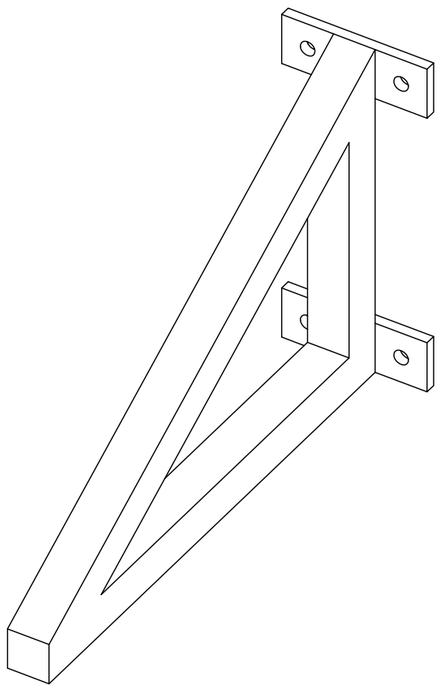

სასტუმრო გუდიაშვილის მოედანზე

მასშტაბი 1/5

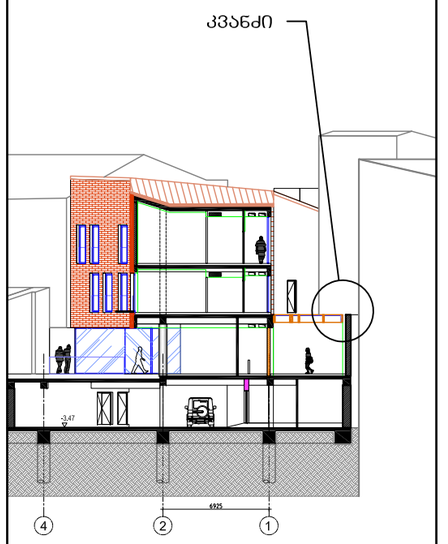

AA
ATELIER ARCHITECTS

თანამდებობა	სახ.გვარი	ხელმოწერა
პრ.არქ.	რ.ჩოჩახიძე	
პრ.არქ.	ვ.კასრელიშვილი	
შეამოწმა	ი.შარაბიძე	

თარიღი	A511	A3

შენობებს შორის ჩახურვა ±14.00 ნიშნულზე

მასალების ჩამონათვალი			
ლითონის მასიური ზოლოვან 10X50მმ.	გრძ. მ	5. 4	
მილვადრატი40X40მმ.	გრძ. მ	45	
OSB	მ^2	±15	
თუნუქი	მ^2	±20	
ანკერი M12 L200	ცალი	72	

შენიშვნა: 1. წვრილმანი მასალები იხილეთ დეტალურ ნახაზებში
2. ლითონ კონსტრუქცია უნდა შეიღებოს ანტიკოროზიული საღებავით

ეს კვანძი აბილზე გადაწყდეს

გაორმაგებული კრონშტეინები ±14.00 ნიშნულზე

ვერტიკალური ჩახურვის კრონშტეინები

ვერტიკალური შოლოკის
200მმ. დგარი

ლების
სქემა

11560

760 1200 1200 1200

სასტუმრო გუდიაშვილის მოედანზე

მასშტაბი 1/5

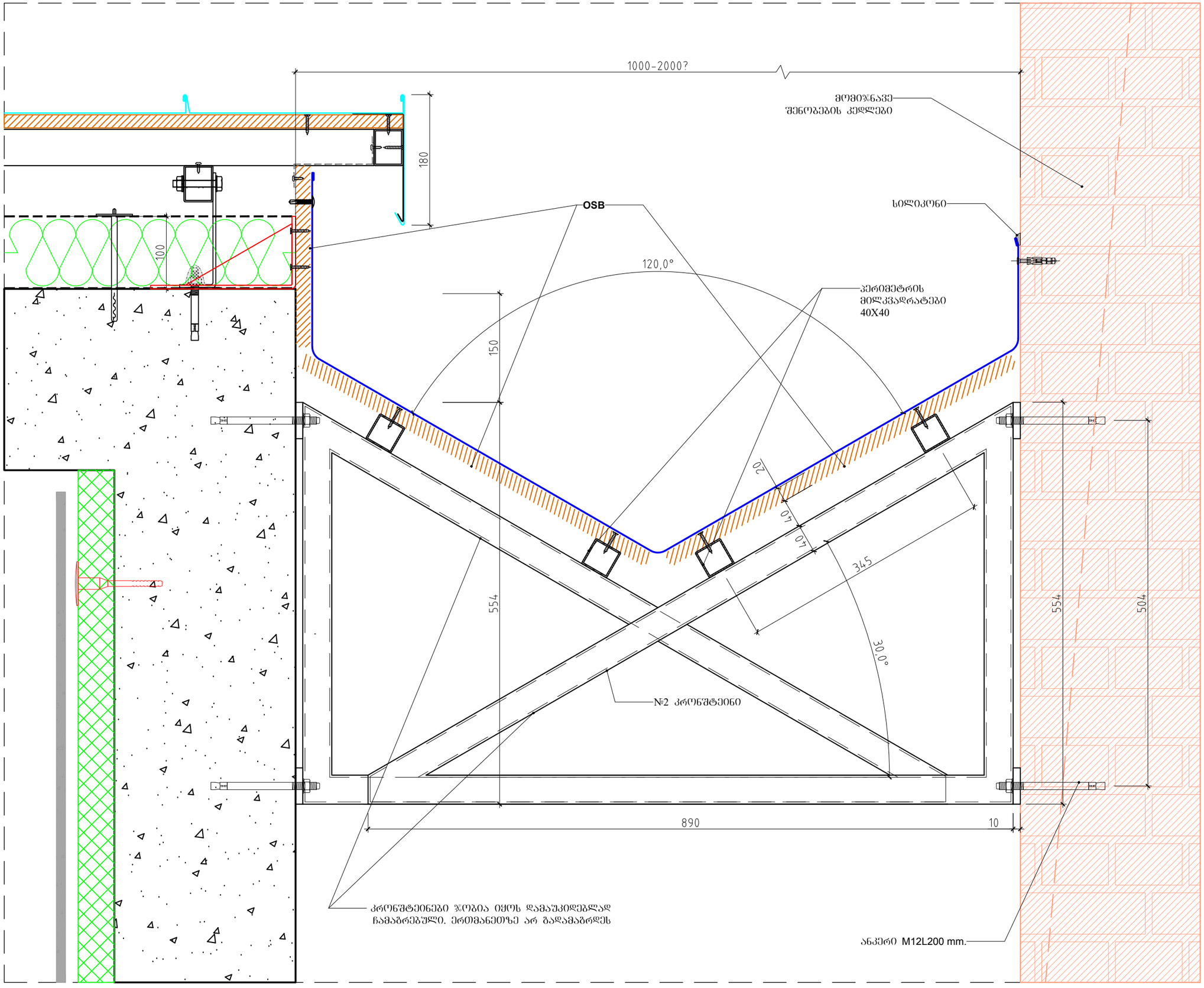

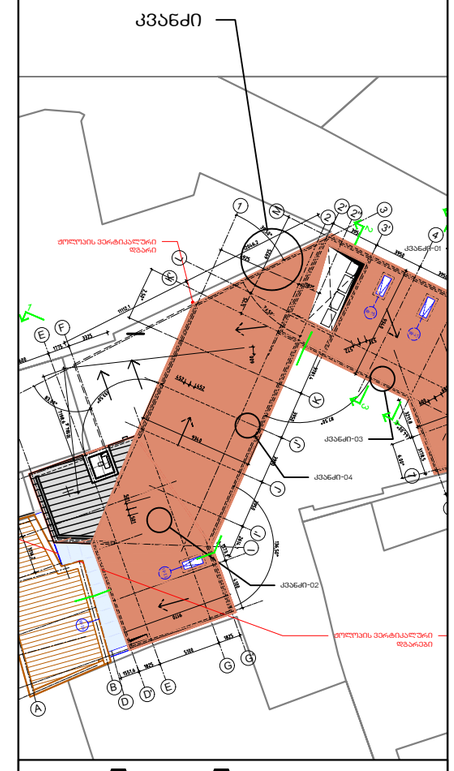

თანამდებობა	სახ.გვარი	ხელმოწერა
პრ.არძ.	რ.ჩომახიძე	
პრ.არძ.	ვ.კასრელიშვილი	
შემამოწმა	ი.შარაბიძე	

თარიღი	A511	A3

სასტუმრო გუდიაშვილის მოედანზე

მასშტაბი 1/10

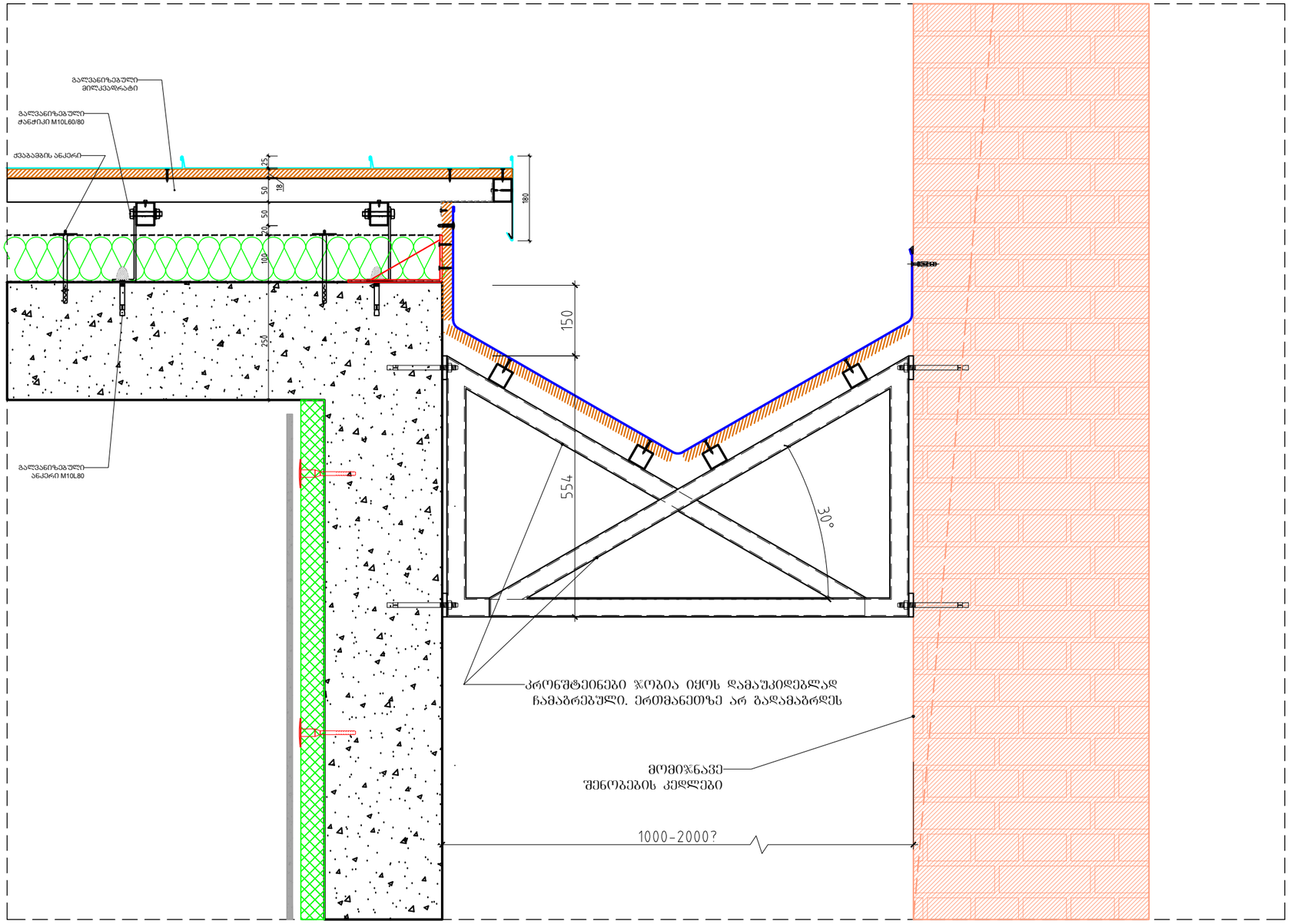

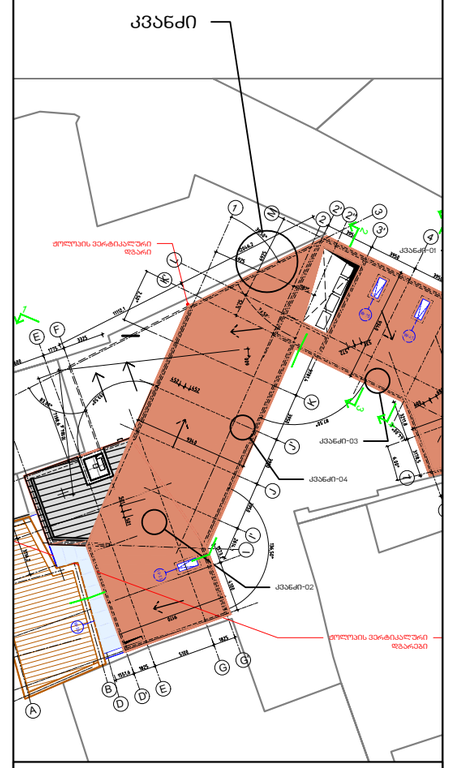

ATELIER ARCHITECTS

თანამდებობა	სახ.გვარი	ხელმოწერა
პრ.არძ.	რ.ჩომახიძე	
პრ.არძ.	ვ.კასრელიშვილი	
შეამოწმა	ი.შარაბიძე	

თარიღი	A511	A3

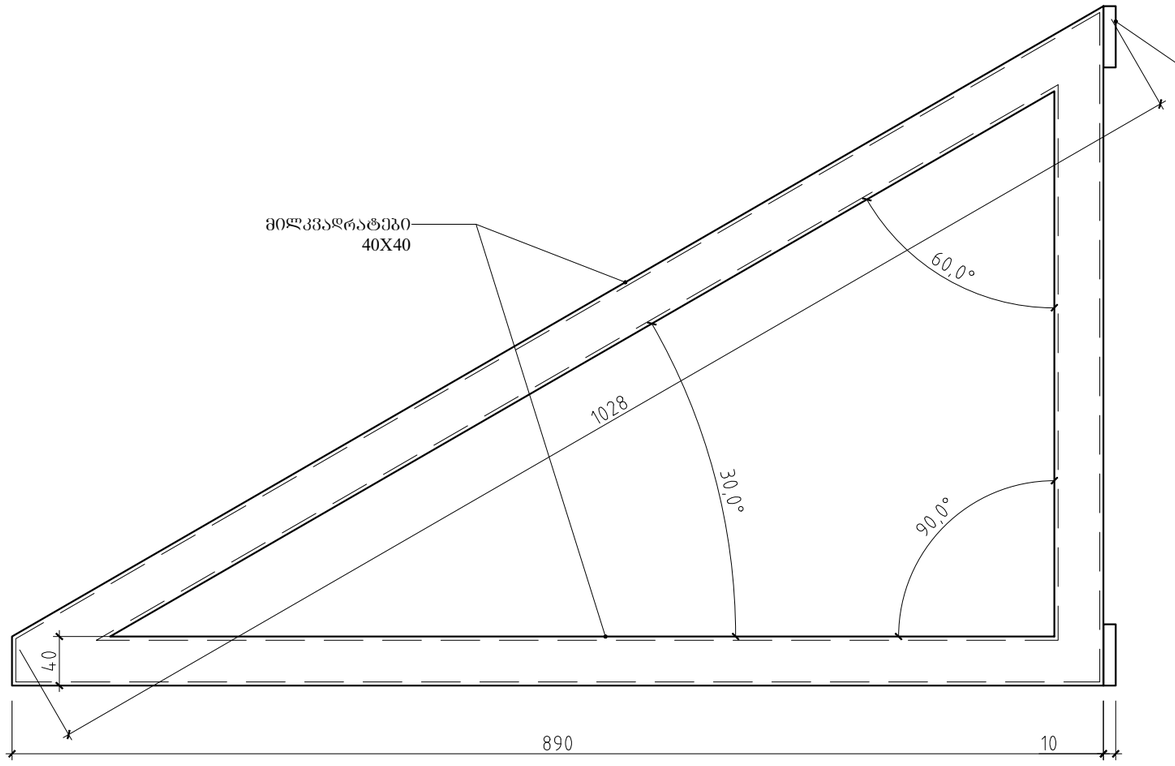

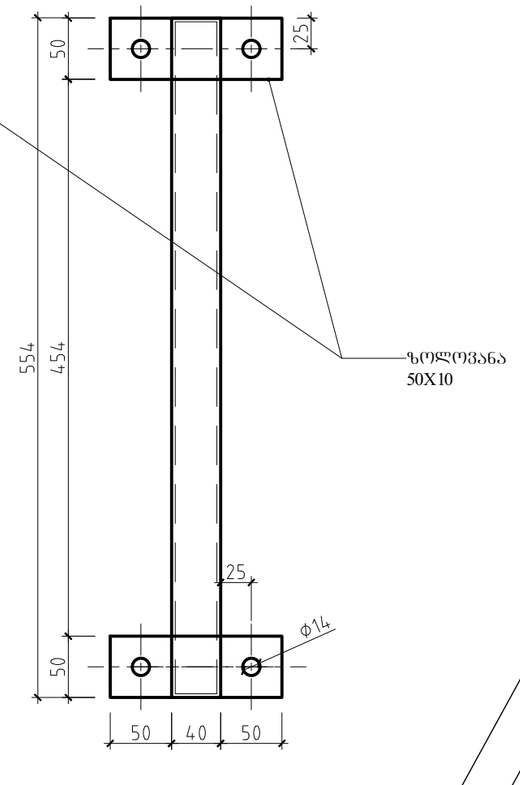

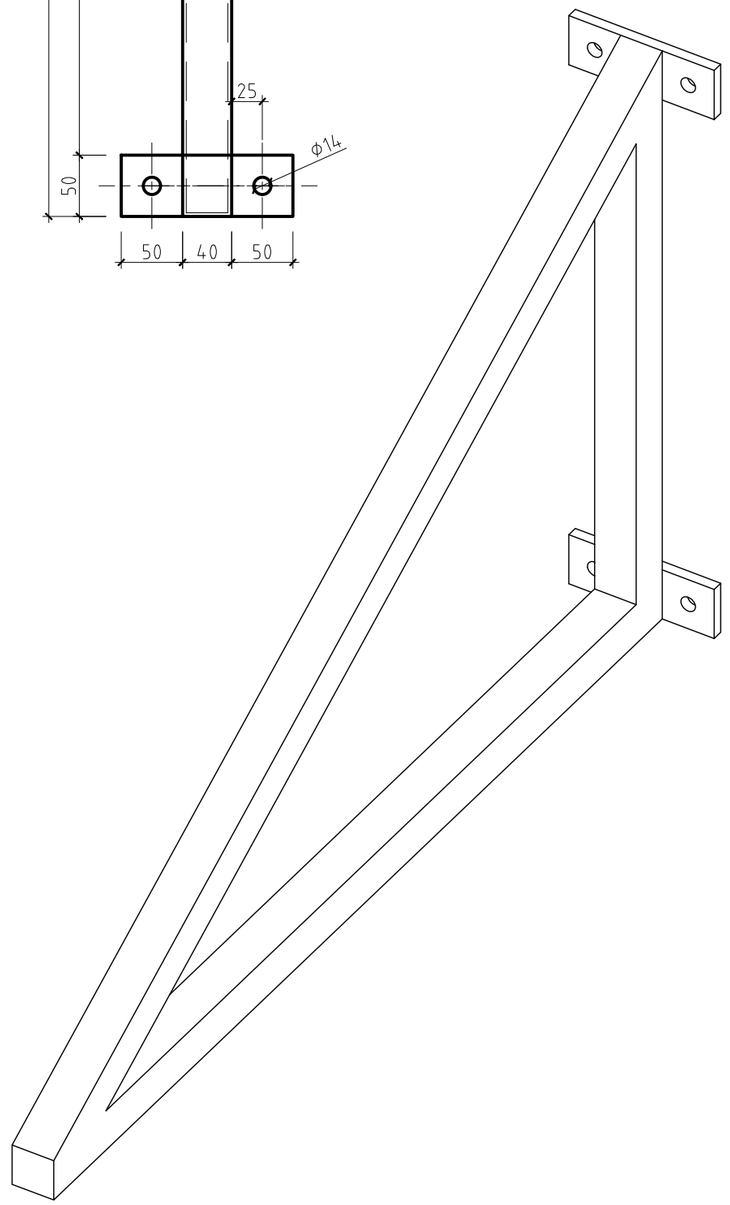

კრონშტენი #2 18 ცალი

სასტუმრო გუდიაშვილის მოედანზე

მასშტაბი 1/5

კვანძი

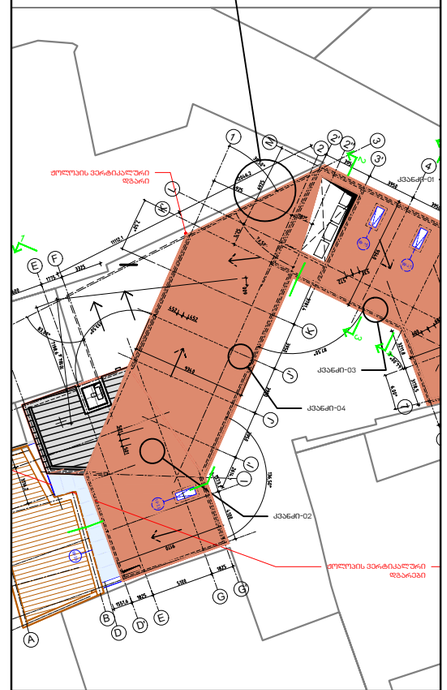

AA
ATELIER ARCHITECTS

თანამდებობა	სახ.გვარი	ხელმოწერა
პრ.არძ.	რ.ჩომახიძე	
პრ.არძ.	ვ.კასრელიშვილი	
შეამოწმა	ი.შარაბიძე	

თარიღი	A511	A3

მონოლითური კედლის
რეალური მდებარეობა(ანაზომი 22.06.2023)

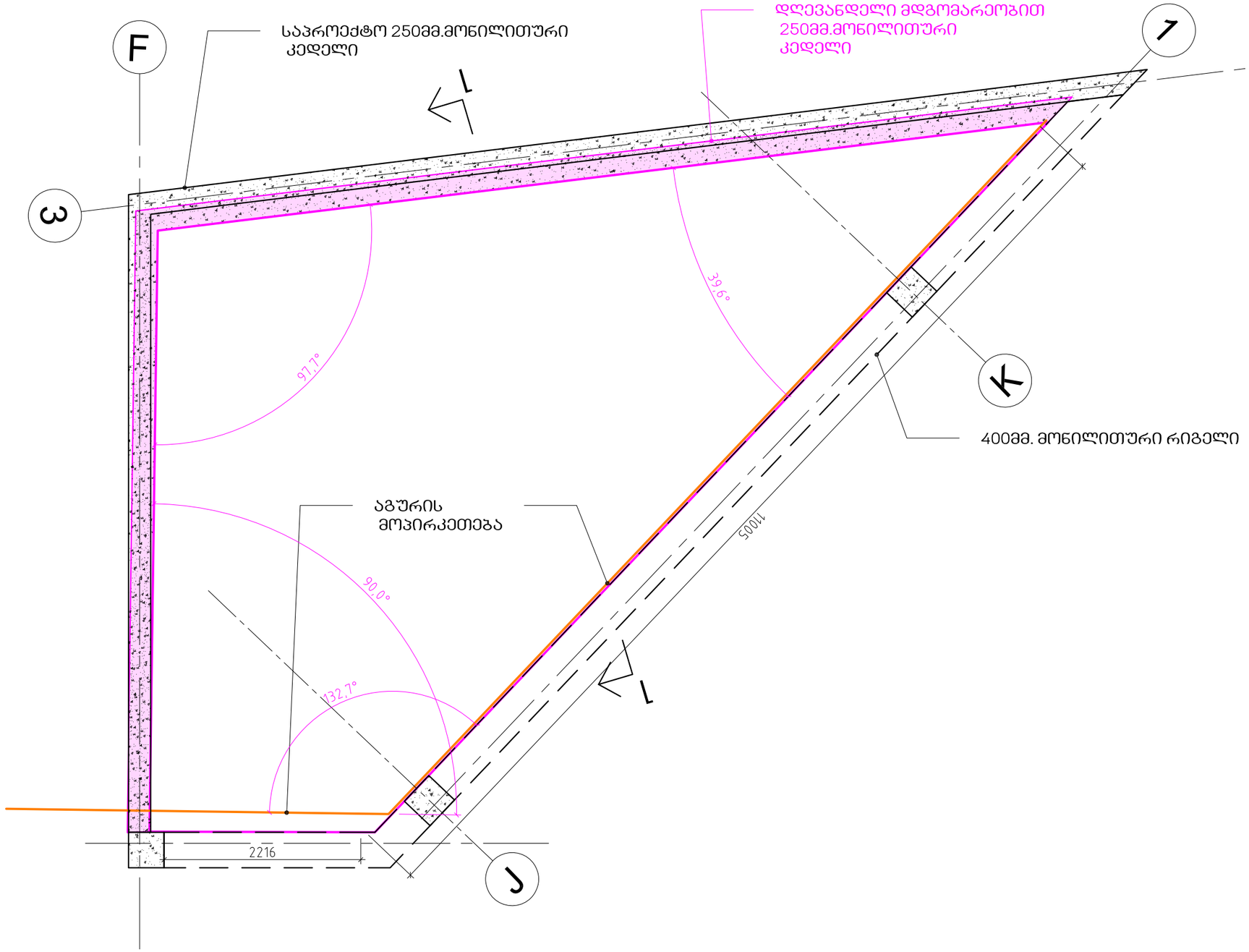

სასტუმრო გუდიაშვილის
მოედანზე

მასშტაბი 1/5

ATELIER ARCHITECTS

თანამდებობა	სახ.გვარი	ხელმოწერა
პრ.არქ.	რ.ჩომახიძე	
პრ.არქ.	ვ.კასრელიშვილი	
შეამოწმა	ი.შარაბიძე	

თარიღი	A511	A3

ახალი ანაზომის მიხედვით კორექტირებული ვერსია

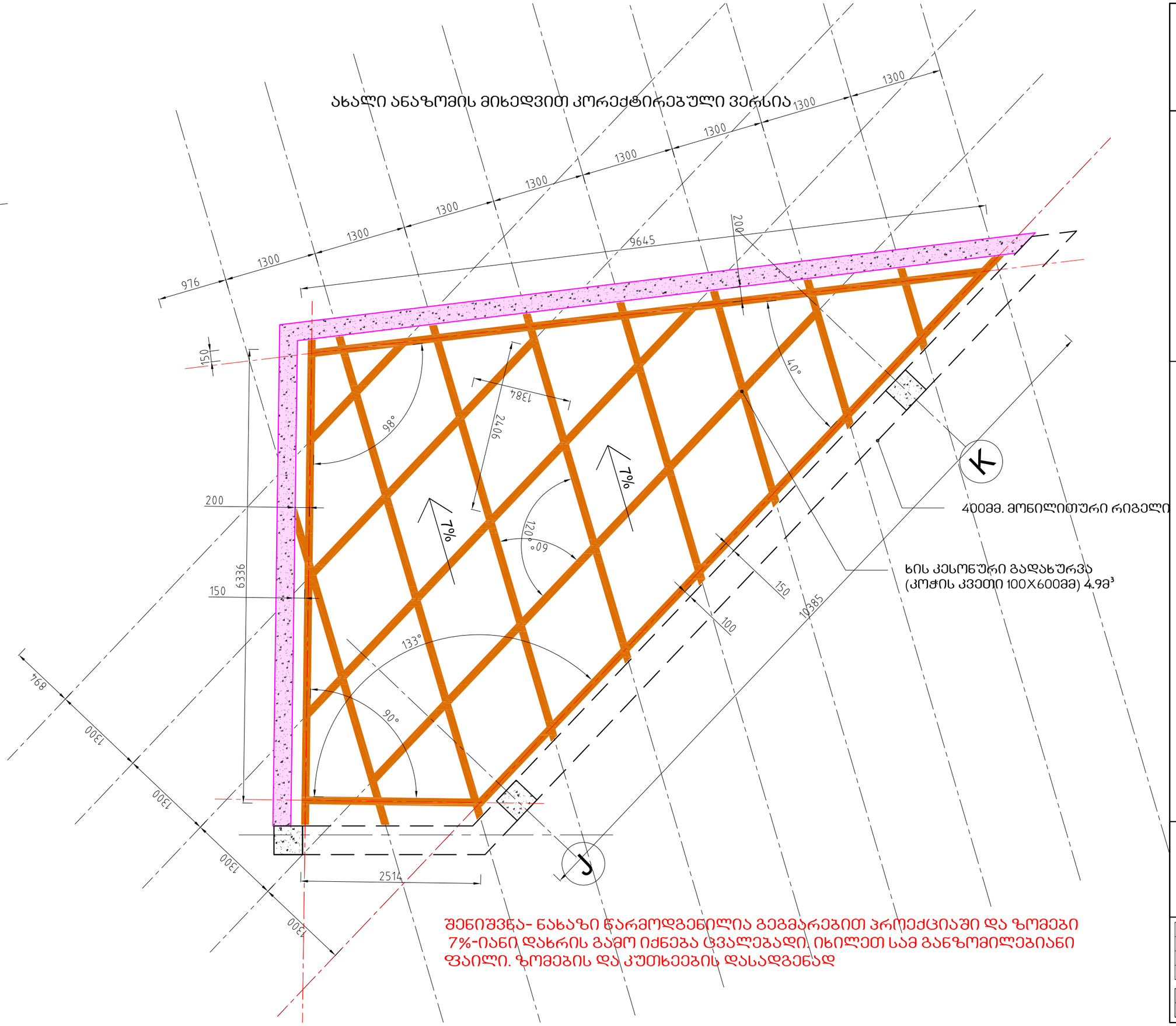

შენიშვნა- ნახაზი წარმოდგენილია გეგმარებით პროექციაში და ზომები 7%-იანი დახრის გამო იძნება ცვალებადი. იხილეთ სამ განზომილებიანი ფაილი. ზომების და კუთხეების დასადგენად

სასტუმრო გუდიაშვილის მოედანზე

მასშტაბი 1/5

AA
ATELIER ARCHITECTS

თანამდებობა	სახ.გვარი	ხელმოწერა
პრ.არქ.	რ.ჩომახიძე	
პრ.არქ.	ვ.კასრელიშვილი	
შემოწმა	ი.შარაბიძე	

თარიღი		
	A511	A3

კვანძი -05

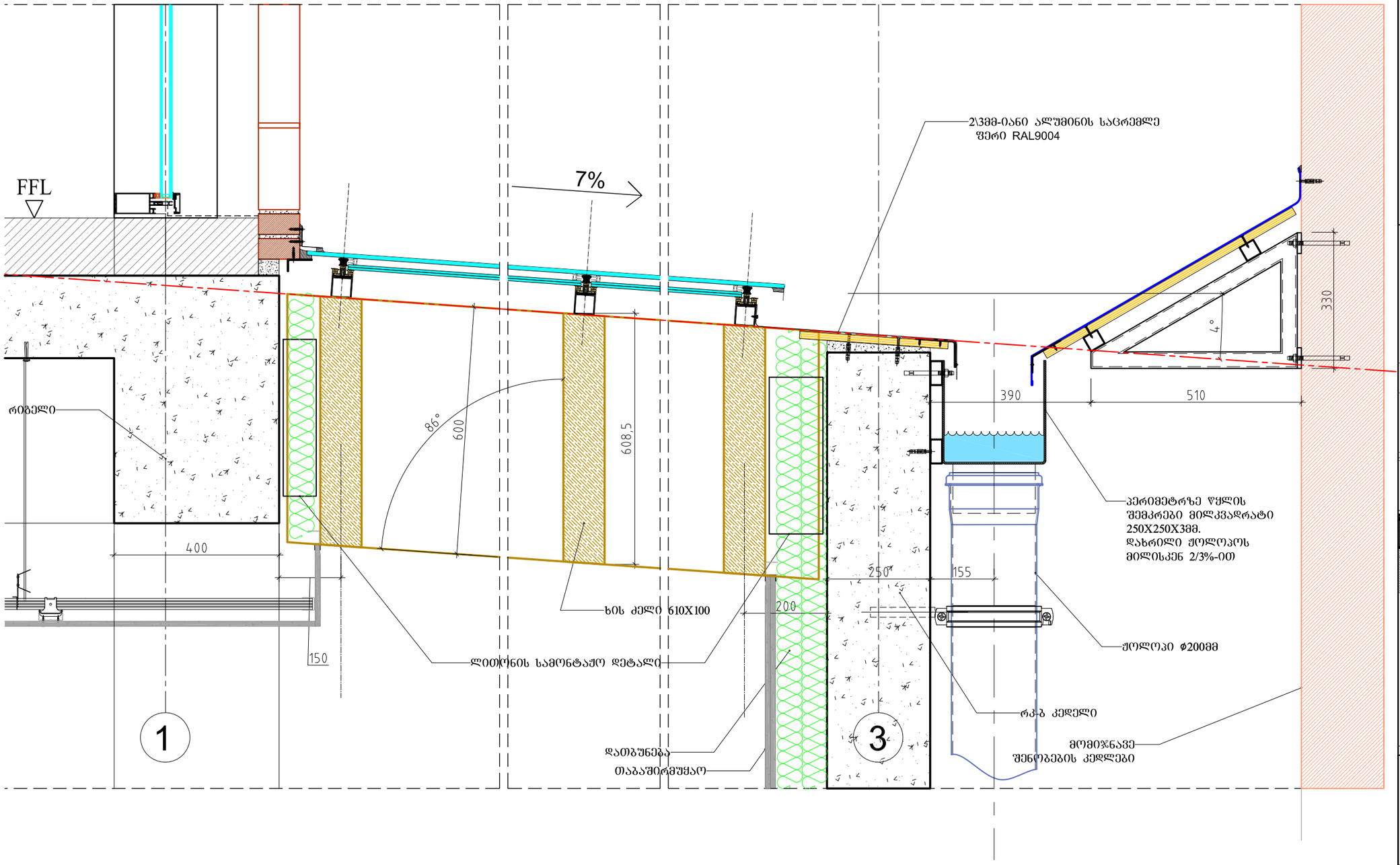

სასტუმრო გუდიაშვილის მოედანზე

მასშტაბი 1/10

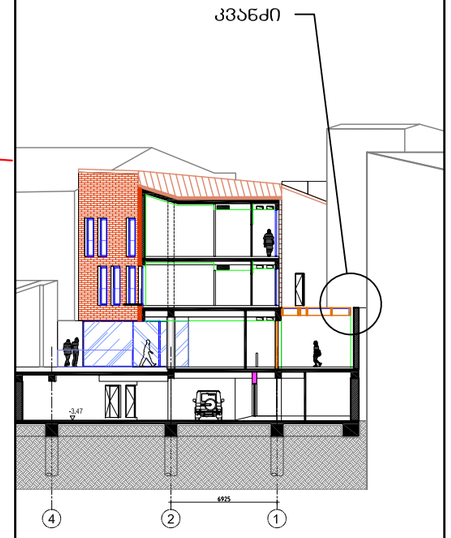

AA
ATELIER ARCHITECTS

თანამდებობა	სახ.გვარი	ხელმოწერა
პრ.არქ.	რ.ჩომახიძე	
პრ.არქ.	ვ.კასრელიშვილი	
შემოწმა	ი.შარაბიძე	

თარიღი	A511	A3

სასტუმრო გუდიაშვილის მოედანზე

მასშტაბი 1/5

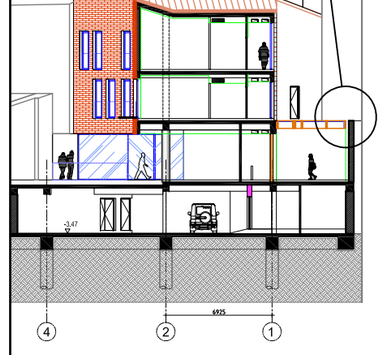

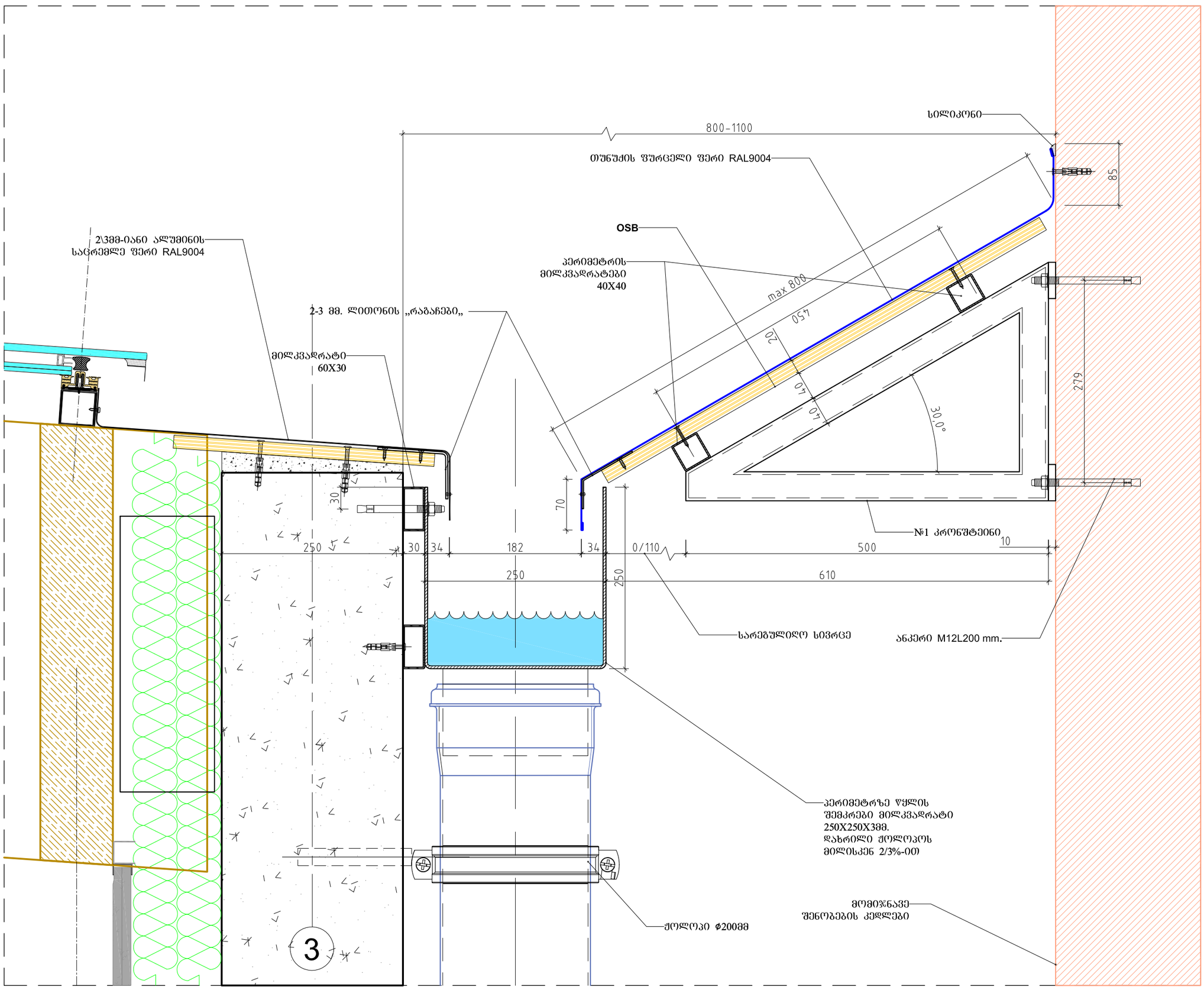

AA
ATELIER ARCHITECTS

თანამდებობა	სახ.გვარი	ხელმოწერა
პრ.არქ.	რ.ჩომახიძე	
პრ.არქ.	ვ.კასრელიშვილი	
შეამოწმა	ი.შარაბიძე	

თარიღი	A511	A3

სასტუმრო გუდიაშვილის მოედანზე

მასშტაბი 1/5

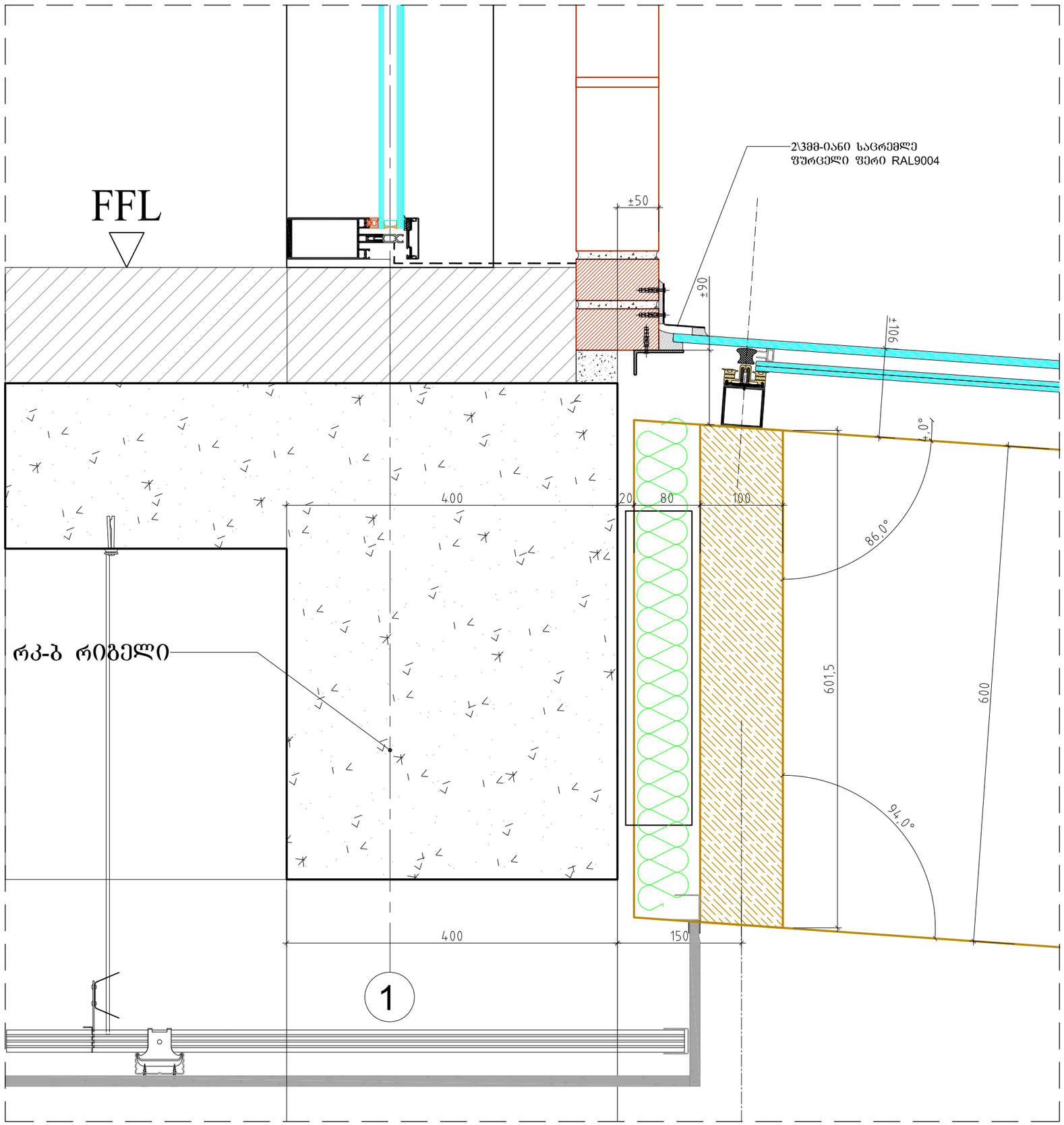

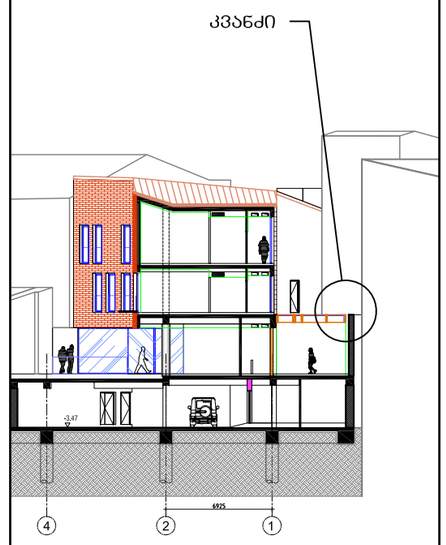

AA
ATELIER ARCHITECTS

თანამდებობა	სახ.გვარი	ხელმოწერა
პრ.არქ.	რ.ჩომახიძე	
პრ.არქ.	ვ.კასრელიშვილი	
შეამოწმა	ი.შარაბიძე	

თარიღი	A511	A3





სასტუმრო გუდიაშვილის მოედანზე

AA
ATELIER ARCHITECTS

თანამდებობა	სახ.გვარი	ხელმოწერა
პრ.არქ.	რ.ჩომახიძე	
პრ.არქ.	ვ.კასრელიშვილი	
შეამოწმა	ი.შარაბიძე	

თარიღი	A511	A3

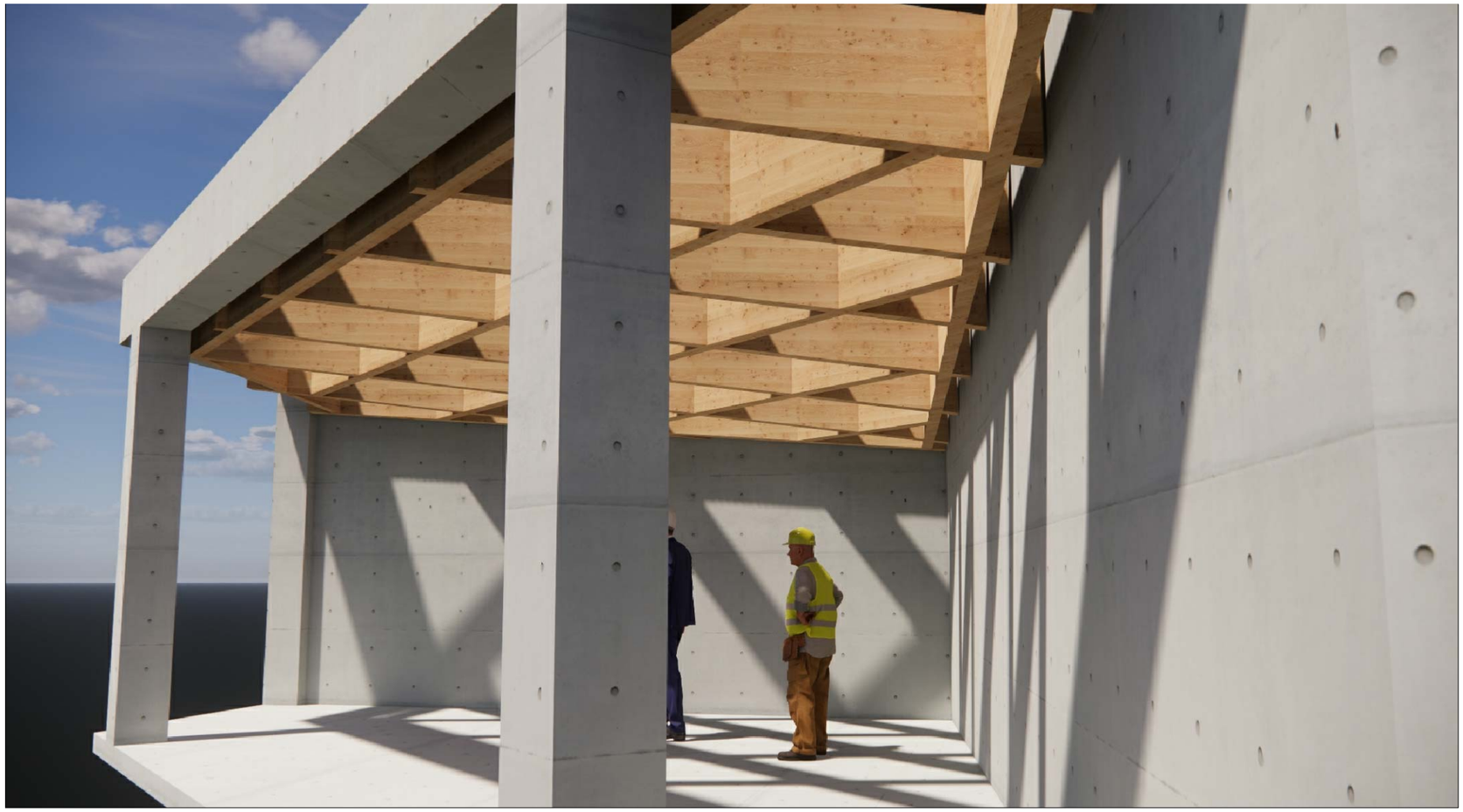



სასტუმრო გუდიაშვილის მოედანზე

ATELIER ARCHITECTS

თანამდებობა	სახ.გვარი	ხელმოწერა
პრ.არქ.	რ.ჩომახიძე	
პრ.არქ.	ვ.კასრელიშვილი	
შეამოწმა	ი.შარაბიძე	

თარიღი	A511	A3

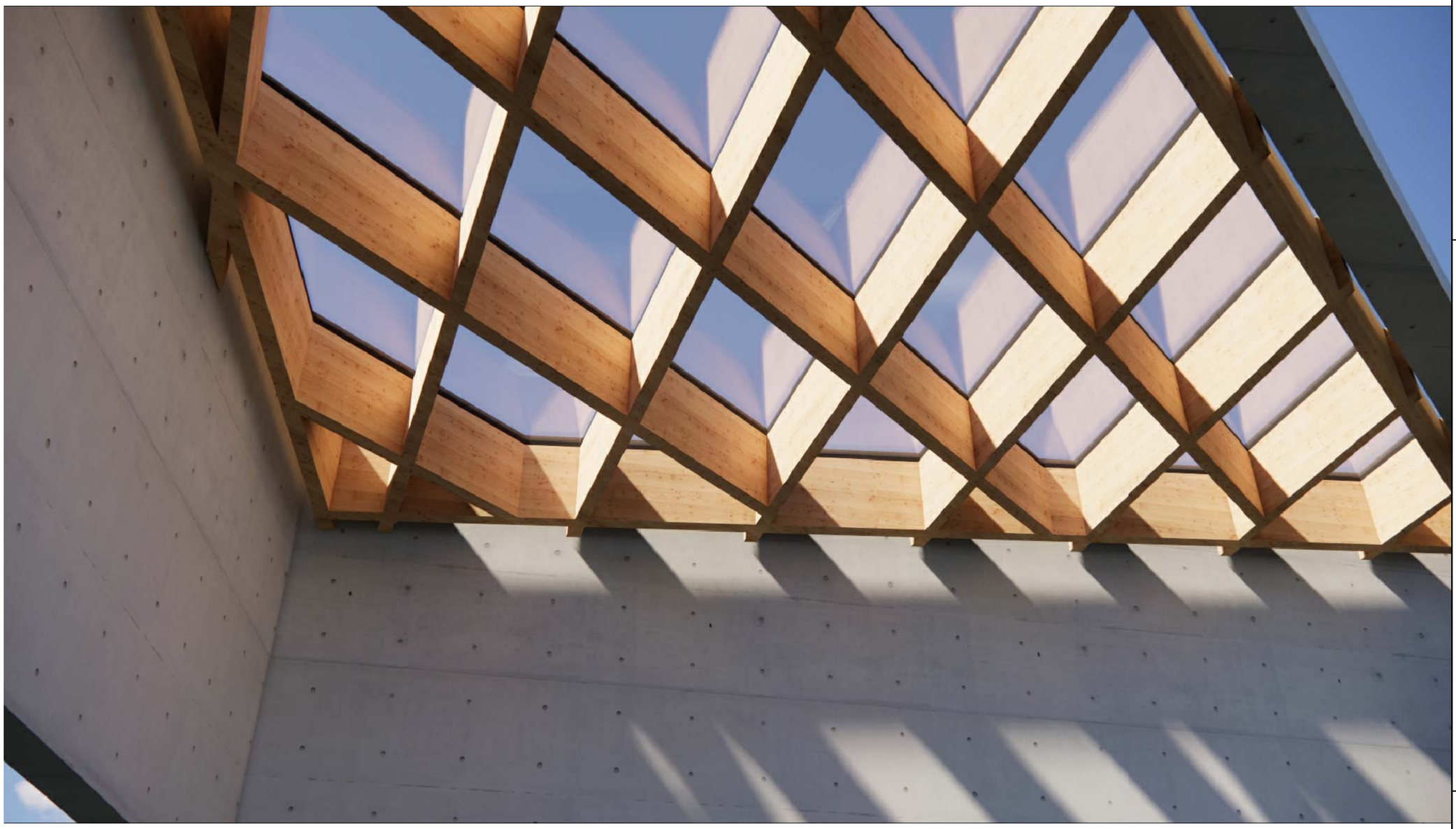

სასტუმრო გუდიაშვილის მოედანზე

ATELIER ARCHITECTS

თანამდებობა	სახ.გვარი	ხელმოწერა
პრ.არქ.	რ.ჩომახიძე	
პრ.არქ.	ვ.კასრელიშვილი	
შეამოწმა	ი.შარაბიძე	

თარიღი	A511	A3

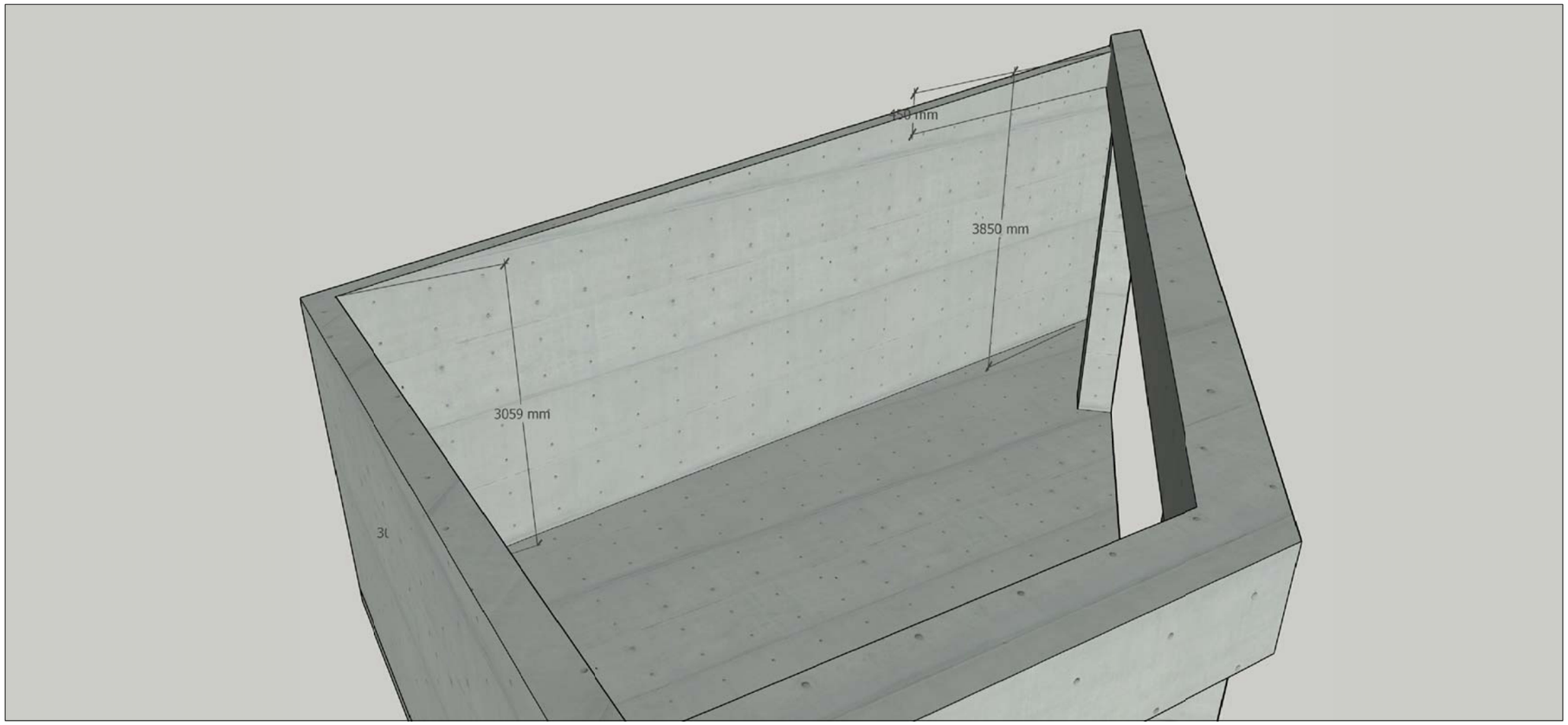

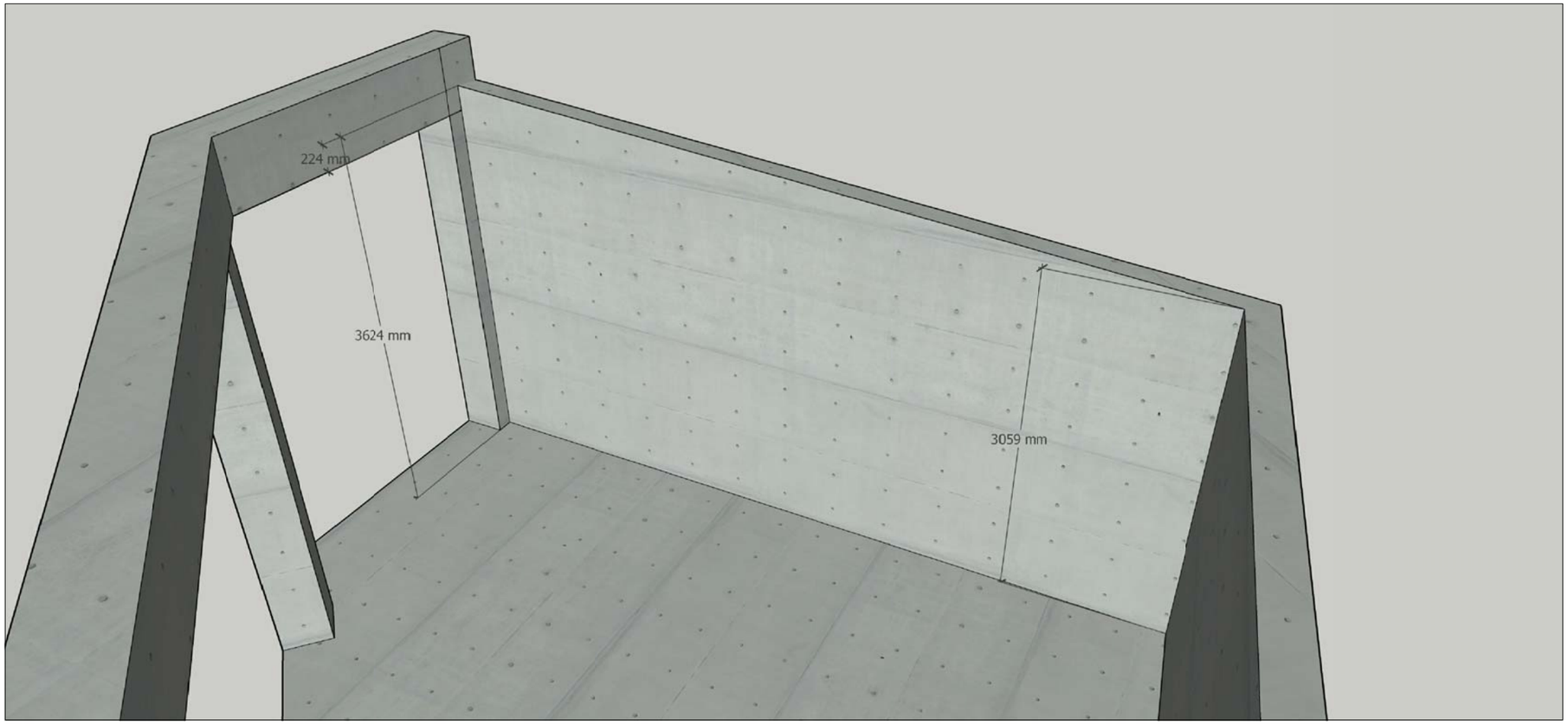

სასტუმრო გუდიაშვილის მოედანზე

ATELIER ARCHITECTS

თანამდებობა	სახ.გვარი	ხელმოწერა
პრ.არქ.	რ.ჩომახიძე	
პრ.არქ.	ვ.კასრელიშვილი	
შეამოწმა	ი.შარაბიძე	

თარიღი	A511	A3

Supporting the Cladding at the Height of the Building

Nowadays, the cladding very often starts from, for example, the first level. This applies, for example, to buildings with arcades, driveways or various cladding materials. In this case, the cladding is set on the masonry support system, usually using stirrups to mask the substructure and suspend the masonry in the starting layer.

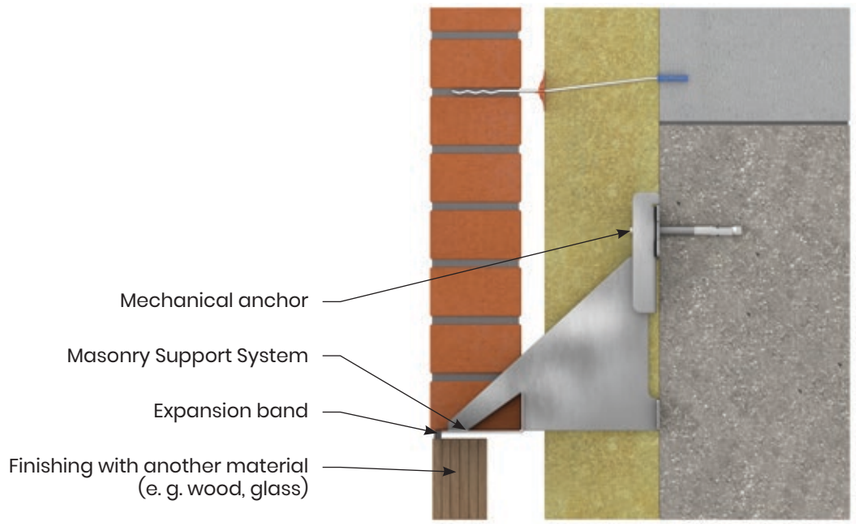

Fig. 3 - Start of elevation at building height, version 1

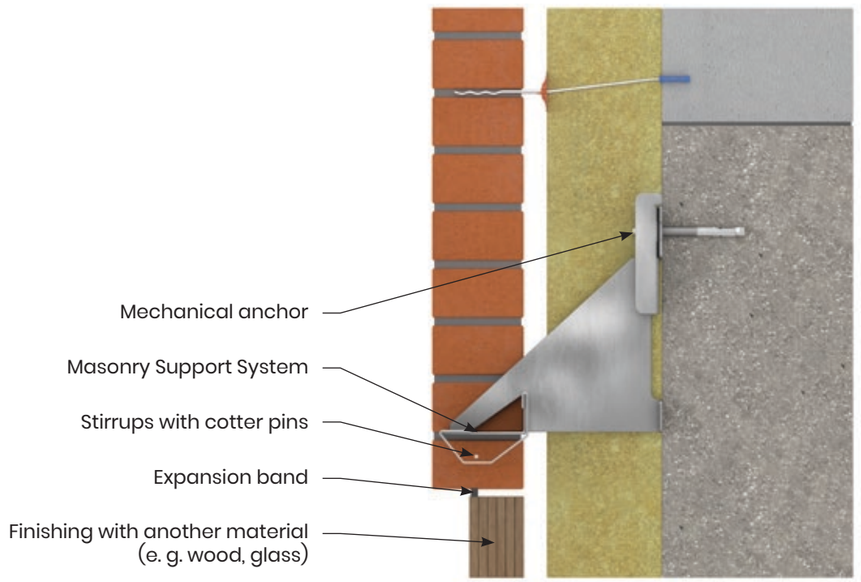

Fig. 4 - Start of elevation at building height, version 2

Support on Precast Masonry Units

In order to speed up construction works, or in case of working with intended architectural details, the cladding is started of precast masonry units made of ceramic and reinforced concrete, or architectural concrete.

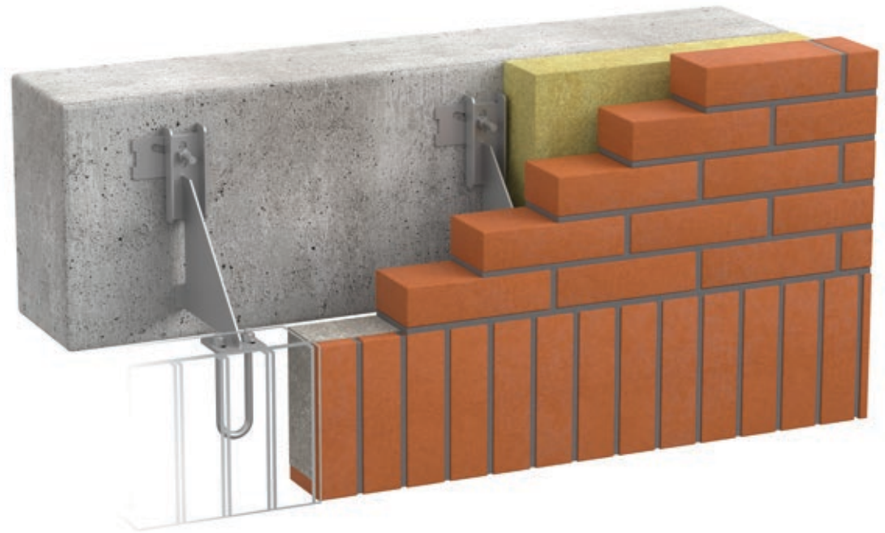

Fig. 5 - Start of prefabricated facade

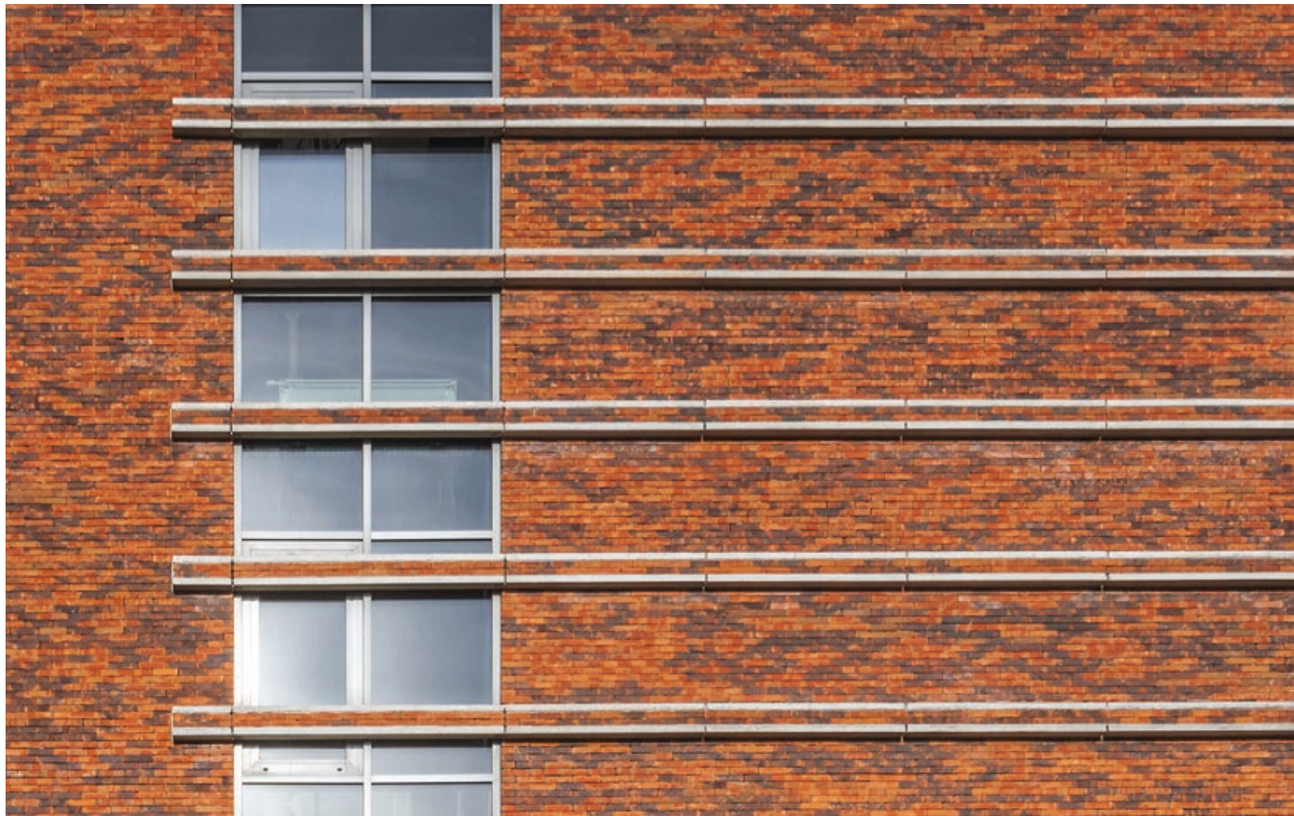

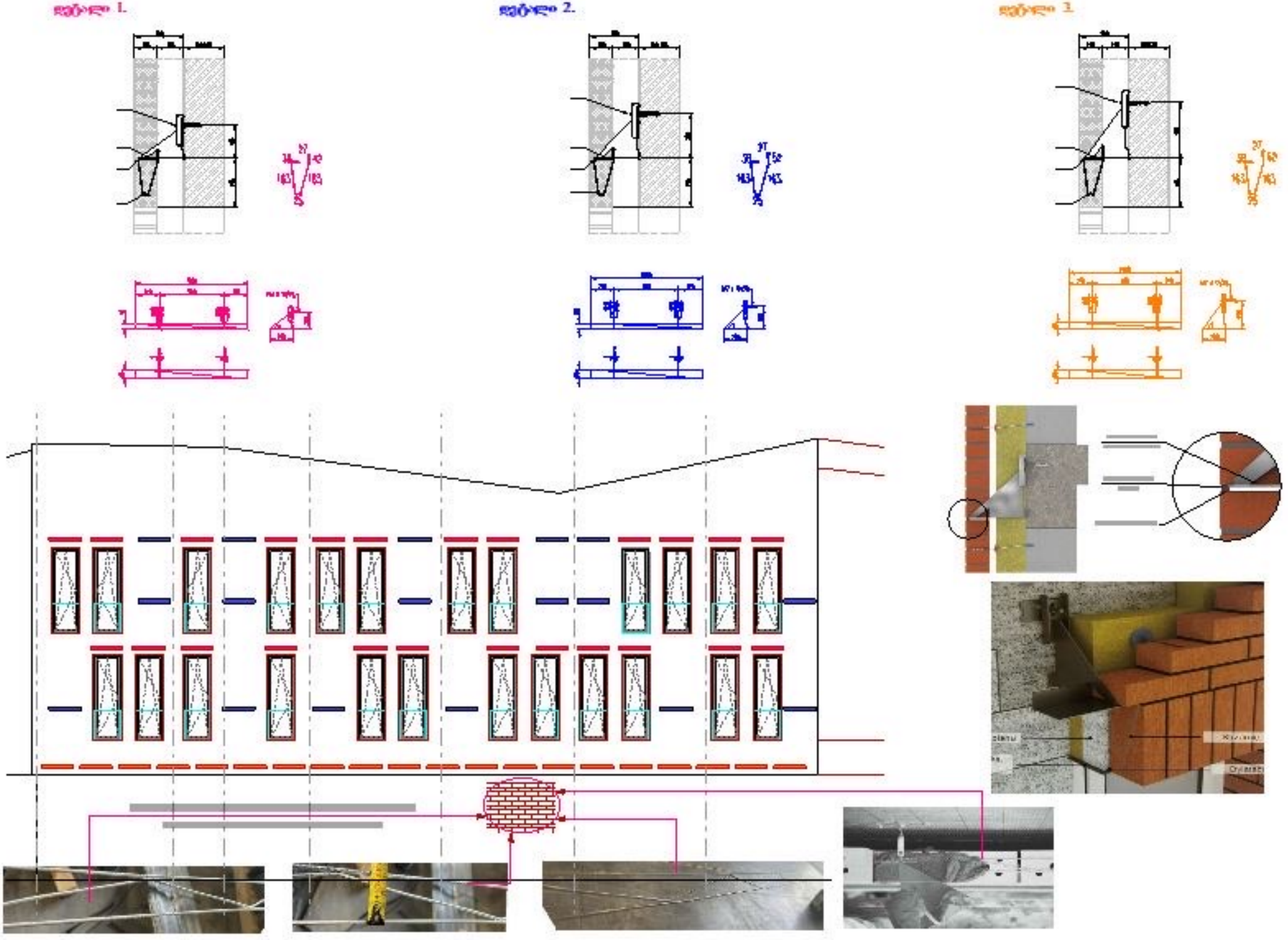

Detal A

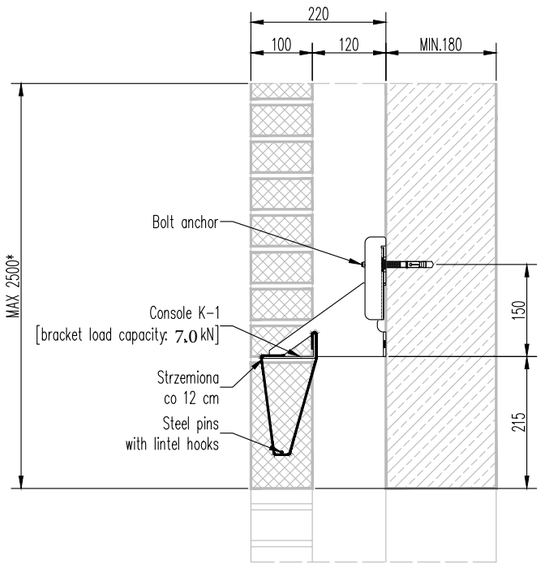

Detal B

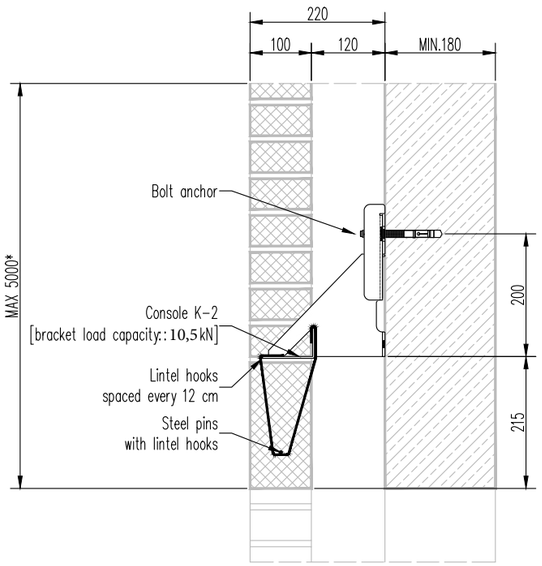

Detal C

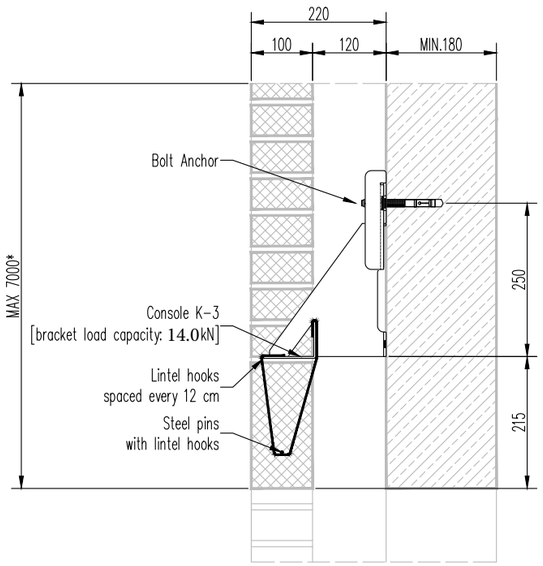

* Maximum allowable height of the supported brick facade [values for brick 205x100x50 mm, 2,0 kg].
NOTE: When analyzing the height of the supported brick facade, it is absolutely necessary to take into account the load distribution within the facade, in particular additional load from pillars transferring to zones directly under the windows.

Uwagi:

Rysunek rozpatrywać razem z opisem.

NOVA
Free Your Design

Inwestor:

-

Obiekt:

-

-

Tbilisi, Gruzja

Przedmiot:

SZKIC ZAMOCOWANIA NADPROŻA
DETALE MOCOWANIA

Opracowal: mgr inż. Marcin KSIĄŻEK

Data:	Skala:
07.2022	1:10
Numer rewizji:	Numer rysunku:
-	DE-01

© NOVA Sp. z o.o. Niniejsze materiały stanowią wyłączną własność Nova Sp. z o.o. Kopiowanie, rozpowszechnianie oraz korzystanie z niniejszych materiałów w jakikolwiek inny sposób wykraczający poza użytek dozwolony Ogólnymi Warunkami Sprzedaży i Dostaw Nova Sp. z o.o. bez pisemnej zgody Nova Sp. z o.o. jest zabronione i może stanowić podstawę odpowiedzialności cywilnej oraz karnej. Ponadto niniejsze materiały stanowią tajemnicę przedsiębiorstwa Nova sp. z o.o. w rozumieniu ustawy z dnia 16 kwietnia 1993 r. o zwalczaniu nieuczciwej konkurencji (Dz. U. z 2003 r., Nr 153, poz. 1503 z późn. zm.).

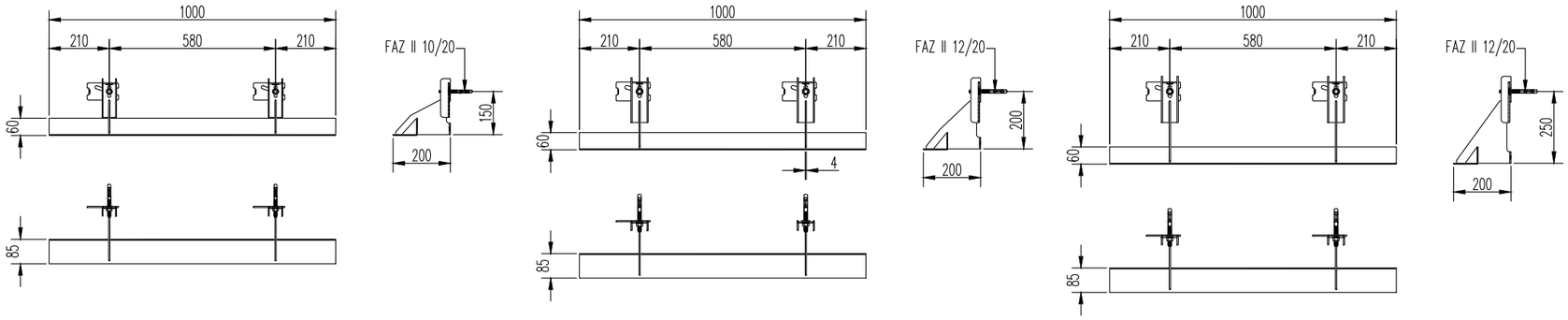

S 160/85/60 – 3000 szt.

lintel hooks

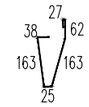

3/80 – 3000 szt.

steel pins [with lintel hooks]

80

NOVA
Free Your Design

Inwestor:

-

–

Obiekt:

-

-

Tbilisi, Gruzja

Przedmiot:

SZKIC ZAMOCOWANIA NADPROŻA
DETALE KONSOL

Opracował: mgr inż. Marcin KSIĄŻEK

Data:	Skala:
07.2022	1:20
Numer rewizji: -	Numer rysunku: DK-01

© NOVA Sp. z o.o. Niniejsze materiały stanowią wyłączną własność Nova Sp. z o.o. Kopiowanie, rozpowszechnianie oraz korzystanie z niniejszych materiałów w jakikolwiek inny sposób wykraczający poza użytek dozwolony Ogólnymi Warunkami Sprzedaży i Dostaw Nova Sp. z o.o. bez pisemnej zgody Nova Sp. z o.o. jest zabronione i może stanowić podstawę odpowiedzialności cywilnej oraz karnej. Ponadto niniejsze materiały stanowią tajemnicę przedsiębiorstwa Nova sp. z o.o. w rozumieniu ustawy z dnia 16 kwietnia 1993 r. o zwalczaniu nieuczciwej konkurencji (Dz. U. z 2003 r., Nr 153, poz. 1503 z późn. zm.).



სასტუმრო გუდიაშვილის მოედანზე

ფოტომონტაჟი

ATELIER ARCHITECTS

თანამდებობა	სახ.გვარი	ხელმოწერა
პრ.არძ.	რ.ჩომახიძე	
პრ.არძ.	ვ.კასრელიშვილი	
შეამოწმა	ი.შარაბიძე	

თარიღი		
25.08.2016	A910	A3

სასტუმრო გუდიაშვილის მოედანზე

ფოტომონტაჟი



AA
ATELIER ARCHITECTS

თანამდებობა	სახ.გვარი	ხელმოწერა
პრ.არძ.	რ.ჩომახიძე	
პრ.არძ.	ვ.კასრელიშვილი	
შეამოწმა	ი.შარაგიძე	

თარიღი		
25.08.2016	A909	A3

სასტუმრო გუდიაშვილის მოედანზე

ფოტომონტაჟი



ATELIER ARCHITECTS

თანამდებობა	სახ.გვარი	ხელმოწერა
პრ.არძ.	რ.ჩომახიძე	
პრ.არძ.	ვ.კასრელიშვილი	
შეამოწმა	ი.შარაბიძე	

თარიღი		
25.08.2016	A908	A3

სასტუმრო გუდიაშვილის მოედანზე

ვიზუალიზაცია

ხედი სასტუმროს ნომრიდან



AA
ATELIER ARCHITECTS

თანამდებობა	სახ.გვარი	ხელმოწერა
პრ.არძ.	რ.ჩომახიძე	
პრ.არძ.	ვ.კასრელიშვილი	
შეამოწმა	ი.შარაბიძე	

თარიღი		
25.08.2016	A907	A3

სასტუმრო გუდიაშვილის მოედანზე

ვიზუალიზაცია

ხედი გუდიაშვილის მოედნიდან



AA
ATELIER ARCHITECTS

თანამდებობა	სახ.გვარი	ხელმოწერა
პრ.არძ.	რ.ჩომახიძე	
პრ.არძ.	ვ.კასრელიშვილი	
შეამოწმა	ი.შარაბიძე	

თარიღი		
25.08.2016	A906	A3



სასტუმრო გუდიაშვილის მოედანზე

ვიზუალიზაცია

ხედი რესტორნიდან შიდა ეზოზე

AA
ATELIER ARCHITECTS

თანამდებობა	სახ.გვარი	ხელმოწერა
პრ.არძ.	რ.ჩომახიძე	
პრ.არძ.	ვ.კასრელიშვილი	
შემოწმა	ი.შარაბიძე	

თარიღი	A905	A3
25.08.2016		

სასტუმრო გუდიაშვილის მოედანზე

ვიზუალიზაცია

ხედი შიდა ეზოდან



ATELIER ARCHITECTS

თანამდებობა	სახ.გვარი	ხელმოწერა
პრ.არძ.	რ.ჩომახიძე	
პრ.არძ.	ვ.კასრელიშვილი	
შეამოწმა	ი.შარაბიძე	

თარიღი		
25.08.2016	A904	A3

სასტუმრო გუდიაშვილის მოედანზე

ვიზუალიზაცია

ხედი შიდა ეზოდან



AA
ATELIER ARCHITECTS

თანამდებობა	სახ.გვარი	ხელმოწერა
პრ.არძ.	რ.ჩომახიძე	
პრ.არძ.	ვ.კასრელიშვილი	
შეამოწმა	ი.შარაგიძე	

თარიღი		
25.08.2016	A903	A3

სასტუმრო გუდიაშვილის მოედანზე

ვიზუალიზაცია

ხედი აბო თბილელის ქუჩიდან



AA
ATELIER ARCHITECTS

თანამდებობა	სახ.გვარი	ხელმოწერა
პრ.არძ.	რ.ჩომახიძე	
პრ.არძ.	ვ.კასრელიშვილი	
შეამოწმა	ი.შარაბიძე	

თარიღი		
25.08.2016	A902	A3

სასტუმრო გუდიაშვილის მოედანზე

ფოტომონტაჟი

ხედი აბო თბილელის ქუჩიდან



AA
ATELIER ARCHITECTS

თანამდებობა	სახ.გვარი	ხელმოწერა
პრ.არძ.	რ.ჩომახიძე	
პრ.არძ.	ვ.კასრელიშვილი	
შეამოწმა	ი.შარაბიძე	

თარიღი		
25.08.2016	A901	A3