შპს "სკაილაინი" "SKYLINE", Ltd

სასტუმრო გუდიაშვილის მოედანზე

თბილისი, აბო თბილელის ქ. №3/8

ალბომი 2

კონსტრუქციული ნაწილი

(კორექტირებული)

2021

მუშა დოკუმენტების უწყისი მარჯით რკ

ფურც.	დ ა ს ა ხ ე ლ ე ბ ა	შენიშვნა
1	მუშა დოკუმენტების უწყისი	
2	საერთო მონაცემები	
3	ქვაბულის სქემატური გეგმა	
4	მომიჯნავე სახლების ლენტური საძირკვლების გაძლიერების ფრაგმენტები 1, 2, 3	
5	მონოლითური ხიმინჯების განლაგების სქემა	
6A	მონოლითური საძირკვლის ჯოჯების განლაგების სქემა -3.82 და -3.52 ნიშნულებზე	
6B	მონოლითური საძ. ჯოჯების განლაგების სქემის ფრაგმენტი -3.82 და -3.52 ნიშნულებზე	
7A	მონოლითური სვეტების განლაგების სქემა -3.82 _ +14.10 ნიშნულებს შორის	
7B	მონოლ. სვეტების განლაგ. სქემის ფრაგმენტი -3.82 ნიშ.-ზე; მონოლ. სვეტი სმ A	
8	მონოლითური ცოკოლის განლაგების სქემა -3.52 ნიშნულზე	
8A	მონოლითური ცოკოლის განლაგების სქემა -3.82 ნიშნულზე	
9	მონოლითური ცოკოლის ჯვეთები 1-1, ..., 9-9 -3.52 ნიშნულზე	
10A	მონოლითური რიგელების განლაგების სქემა -0.34 და -0.14 ნიშნულებზე	
11A	მონოლითური ცოკოლის განლაგების სქემა -0.34 და -0.14 ნიშნულებზე	
12A	მონოლითური ცოკოლის ჯვეთები 1-1, ..., 9-9 -0.34 და -0.14 ნიშნულებზე	
13A	მონოლითური რიგელების განლაგების სქემა +3.86 ნიშნულზე	
14A	მონოლითური რიგელების განლაგების სქემა +7.06 ნიშნულზე	
15A	მონოლითური რიგელების განლაგების სქემა +10.26 ნიშნულზე	
16A	სახურავის მონოლითური რიგელების განლაგების სქემა	
17	გადახურვის მონოლ. ჯონსტრ. განლაგ. სქემა -3.52 ნიშნულზე (ქვედა შრის არმირება)	
18	გადახურვის მონოლ. ჯონსტრ. განლაგ. სქემა -3.52 ნიშნულზე (ზედა შრის არმირება)	
19	გადახურვის მონ. ჯონსტრ. განლაგ. სქემა -0.34 და -0.14 ნიშ.-ზე (ქვედა შრის არმირება)	
20	გადახურვის მონ. ჯონსტრ. განლაგ. სქემა -0.34 და -0.14 ნიშ.-ზე (ზედა შრის არმირება)	
21	გადახურვის მონოლ. ჯონსტრ. განლაგ. სქემა +3.86 ნიშნულზე (ქვედა შრის არმირება)	
22	გადახურვის მონოლ. ჯონსტრ. განლაგ. სქემა +3.86 ნიშნულზე (ზედა შრის არმირება)	
23	გადახურვის მონოლ. ჯონსტრ. განლაგ. სქემა +7.06 ნიშნულზე (ქვედა შრის არმირება)	
24	გადახურვის მონოლ. ჯონსტრ. განლაგ. სქემა +7.06 ნიშნულზე (ზედა შრის არმირება)	
25	გადახურვის მონოლ. ჯონსტრ. განლაგ. სქემა +10.26 ნიშნულზე (ქვედა შრის არმირება)	
26	გადახურვის მონოლ. ჯონსტრ. განლაგ. სქემა +10.26 ნიშნულზე (ზედა შრის არმირება)	
27	სახურავის მონოლ. ჯონსტრუქციების განლაგების სქემა (ქვედა შრის არმირება)	
28	სახურავის მონოლ. ჯონსტრუქციების განლაგების სქემა (ზედა შრის ძირითადი არმირება)	
29	სახურავის მონ. ჯონსტრუქციების განლაგების სქემა (ზედა შრის დამატებითი არმირება)	
30	სახურავის მონოლ. ჯონსტრუქციების განლაგების სქემა (განივი არმირება)	
31	პანდუსი №1	
32	კიბე №1	
33	კიბე №1 -ის ჭრილები	
34	კიბე №1 -ის ჯვეთები	
35	კიბე №2	
36	კიბე №3	
37	კიბე №5	
38	ფასადის მონოლითური კედლების განლაგების სქემა	
39	ფასადის მონოლითური კედლების განშლები D - 10 ღერძებში	
40	ფასადის მონოლითური კედლების განშლის ფრაგმენტები №1, №2	
41	ფასადის მონოლითური კედლების განშლის ფრაგმენტი №3	
42	ლიფტის შახტის თანაორმოს და გადახურვის განლაგების სქემები	
43	ლიფტის შახტის მონოლითური ჩანართების განლაგების სქემა	
44	ლიფტის შახტის მონოლითური კედლები	
45	მონოლითური ჩანართების განლაგების სქემა +3.86 და +7.06 ნიშნულებზე	
46	მონოლითური ჩანართები ჩნ 1; ჩნ 2; ჩნ 3; ჩნ 4	
47	მონოლითური ჩანართები ჩნ 5; ჩნ 6; ჩნ 7	
48	I, IV სართულების და სახურავის საკომუნიკაციო ხვრელების განლაგების სქემა	
49	II და III სართულების საკომუნიკაციო ხვრელების განლაგების სქემა	
50	საკომუნიკაციო ხვრელების გაძლიერების ჯვანძები დ-1, დ-2, დ-3	
51	საკომუნიკაციო ხვრელების გაძლიერების ჯვანძები დ-4, დ-5, დ-6, დ-7	

მუშა დოკუმენტების უწყისი მარჯით რკ

ფურც.	დ ა ს ა ხ ე ლ ე ბ ა	შენიშვნა
52	მონოლითური ხიმინჯები ხმ 1; ხმ 2	
53	მონოლითური ხიმინჯები ხმ 3	
54	მონოლითური შპუნტური ხიმინჯები შხმ 1; შხმ 2	
55	მონოლითური საძირკვლის ჯოჯები სპმ 1; სპმ 2; სპმ 3; სპმ 4; სპმ 17	
55A	მონოლითური საძირკვლის ჯოჯები სპმ 3A; სპმ 5A; სპმ 6A; სპმ 7A; სპმ 8A	
56	მონოლითური საძირკვლის ჯოჯები სპმ 5; სპმ 6; სპმ 7; სპმ 8	
57A	მონოლითური საძირკვლის ჯოჯები სპმ 9; სპმ 10A; სპმ 11; სპმ 14	
58	მონოლითური საძირკვლის ჯოჯები სპმ 12; სპმ 13; სპმ 15; სპმ 16	
59	მონოლითური საძირკვლის ჯოჯები სპ 1; სპ 2; სპ 3; სპ 4; სპ 5	
59A	მონოლითური საძირკვლის ჯოჯები სპ 5A; სპ 6A; სპ 7A; სპ 8A; სპ 9A; სპ 10A	
60	მონოლითური საძირკვლის ჯოჯები სპ 6; სპ 7; სპ 8; სპ 9; სპ 10	
61	მონოლითური საძირკვლის ჯოჯები სპ 11; სპ 12; სპ 13; სპ 14	
62A	მონოლითური საძირკვლის ჯოჯები სპ 15; სპ 16; სპ 17A	
63	მონოლითური რიგელები რმ 1; რმ 2; რმ 3; რმ 4; ჯმ 1	
63A	მონოლითური რიგელები რმ 1A; რმ 3A; ჯმ 1A	
64	მონოლითური რიგელები რმ 5; რმ 6; რმ 7; რმ 8; რმ 9	
65	მონოლითური რიგელები რმ 10; რმ 11; რმ 12; რმ 13; რმ 14	
66	მონოლითური რიგელები რმ 15; რმ 16; რმ 17; რმ 18; რმ 19	
67	მონოლითური რიგელები რმ 20; რმ 21; რმ 22; რმ 23; რმ 24	
68	მონოლითური რიგელები რმ 25; რმ 26; რმ 27; რმ 28	
69	მონოლითური რიგელები რმ 29; რმ 30; რმ 31; რმ 32	
70	მონოლითური რიგელები რმ 33; რმ 34; რმ 35; რმ 36; რმ 37	
71	მონოლითური რიგელები ჯმ 3; ჯმ 4; ჯმ 5; ჯმ 6; ჯმ 7; ჯმ 8	
72	მონოლითური რიგელები ჯმ 9; ჯმ 10; ჯმ 11	
73	მონოლითური რიგელები ჯმ 12; ჯმ 13; ჯმ 14; ჯმ 15; ჯმ 16; ჯმ 17	
74	მონოლითური რიგელები რ 1; რ 2; რ 3; რ 4	
74A	მონოლითური რიგელები რ 2A; რ 5A; რ 6A	
75	მონოლითური რიგელები რ 5; რ 6; რ 7; ჯ 1	
76	მონოლითური რიგელები რ 8; რ 9; რ 10; რ 11	
77	მონოლითური რიგელები რ 12; რ 13; რ 14; რ 15; ჯმ 2	
78	მონოლითური რიგელები რ 16; რ 17; რ 18; რ 19	
79	მონოლითური რიგელები რ 20; რ 21; რ 22; რ 23	
80	მონოლითური რიგელები რ 24; რ 25; რ 26; რ 27; რ 28; რ 29	
81	მონოლითური რიგელები ჯ 2; ჯ 3; ჯ 4; ჯ 5; ჯ 6	
82	მონოლითური რიგელები ჯ 7; ჯ 8; ჯ 9; ჯ 10; ჯ 11	
83	მონოლითური რიგელები ჯ 12; ჯ 13; ჯ 14; ჯ 15; ჯ 16; ჯ 17	
84A	მონოლითური სვეტები სმ 1A; სმ 2A; სმ 2; სმ 3	
85A	მონოლითური სვეტები სმ 4A; სმ 4; სმ 5	
86	მონოლითური სვეტები სმ 6; სმ 7	
87	მონოლითური სვეტები სმ 8; სმ 9	
88	მონოლითური სვეტები სმ 10; სმ 11	
89	მონოლითური სვეტები სმ 12; სმ 13	
90	მონოლითური სვეტები სმ 14; სმ 15; სმ 16	
91	მონოლითური სვეტები სმ 17; სმ 18	
92	მონოლითური სვეტები სმ 19; სმ 20	
93	მონოლითური სვეტები სმ 22; სმ 24	
94	მონოლითური სვეტები სმ 23; სმ 25	
95A	მონოლითური სვეტები სმ 26A; სმ 26; სმ 27; სმ 28; სმ 29	
96	მონოლითური სვეტები სმ 30; სმ 31; სმ 32; სმ 33	

პროექტი	სასტუმრო გუდიაშვილის მოედანზე	დირექტორი	ბ. ჯუგაშვილი	კონსტრუქციული ნაწილი	
მდებარეობა	თბილისი, აბო თბილელის ქ. №3/8	პრ. მთ. არქიტექტორი	რ. ჩომახიძე	ფორმატი	A-3
დამკვეთი	შპს "ატელიე არქიტექტს"	პრ. მთ. კონსტრუქტორი	ბ. ჯუგაშვილი	მასშტაბი	1:50; 1:130
შემსრულებელი	შპს "სკაილაინი"	შეასრულა	ნ. თევდორაშვილი	თარიღი	30.03.2021

skyline

მუშა დოკუმენტების უწყისი

გვერდი

1A

საერთო მონაცემები

წინამდებარე, სასტუმროს შენობის კონსტრუქციული ნაწილის მუშა პროექტი მარკით "**რპ**", დამუშავებულია ტექნიკური დოკუმენტაციის საფუძველზე, არქიტექტურული ნახაზების მიხედვით მარკით "**ა**".

პირობით ნიშნულად ±0.00, მიღებულია I სართულის სუფთა იატაკის დონე, რომელიც შეესაბამება აბსოლუტურ ნიშნულს – 414.40.

საინჟინრო-გეოლოგიური დასკვნის მიხედვით, რომელიც ჩატარებულია შპს "ახალი საქქალაქმშენპროექტი"-ს საინჟინრო გეოლოგიური კვლევების განყოფილების მიერ, საძირკვლის ფუძედ მიღებულია ძირითადი ქანი (V სგმ) - არგილითები, თხელშრეებრივი თიხოვანი ქვიშაქვების შუაშრეებით, გამოფიტული, რომლის ფიზიკურ-მექანიკური მახასიათებლებია: სიმკვრივე – 2200 კგ/მ^3, სიმტკიცის ზღვარი ერთღერძა კუმშვაზე წყალგაჯერებულ მდგომარეობაში Rc=6000კპა (60 კგძ/სმ2); საგების კოეფიციენტი k=60 კგ/სმ3; პუასონის კოეფიციენტი μ=0,25.

სამშენებლო უბანზე, ფუძეში რბილპლასტიკური კონსისტენციის (სეისმური თვისებების მიხედვით III კატეგორიის გრუნტი) თიხოვანი გრუნტის გავრცელების გამო, რომლის სისქე დაგეგმარების ნიშნულიდან მეტია 5 მ-ზე, პნ 01.01-09-ის (სეისმომედეგი მშენებლობა) ცხრილი 1-ის მე-2 შენიშვნის გათვალისწინებით, სამშენებლო ტერიტორია იმყოფება 9 ბალიან ზონაში.

გრუნტის წყლების სულფატური აგრესიულობის გამო, ხიმინჯებისათვის, საძირკვლის კოჭებისათვის, საძირკვლის ფილისა და ცოკოლის მონოლითური კედლებისათვის გამოყენებულ იქნას:

– პორტლანდცემენტებზე (ГОСТ 10178-76) კლინკერში ჩანართებით C_3S – არაუმეტეს 65%, C_3A – არაუმეტეს 7%, C_3A+C_4AF – არაუმეტეს 22% დამზადებული ნებისმიერი მარკის წყალ-შეუღწევადი ბეტონი;

– წყალშეუღწევადობის მიხედვით, ნებისმიერი (W_4 - W_6 - W_8) მარკის წიდაპორტლანდცემენტზე და სულფატმდგრად ცემენტებზე დამზადებული ბეტონი, (ГОСТ 22266-76).

შენობის მზიდი კონსტრუქციების სივრცითი მოდელი გაანგარიშებულია პროგრამული კომპლექსი "LIRA-SAPR" -ის საშუალებით, ანგარიში შესრულებულია სპექტრული მეთოდით.

ნორმატიული დატვირთვები: თოვლის – 50 კგ/მ2, ქარის – 48 კგძ/მ2.

საპროექტო შენობა ოთხსართულიანია მიწისქვეშა ავტოსადგომით (სართულის სიმაღლე - 3.38 მ), რომლის გადახურვის ერთი ნაწილი საზოგადოებრივი დანიშნულებისაა.

შენობას აქვს ერთი ერთი საზოგადოებრივი და სამი საცხოვრებელი სართული, (სართულების სიმაღლე შესაბამისად - 3.70, 3.20 მ)

შენობა წარმოადგენს კარკასულ კონსტრუქციას მზიდი, მონოლითური რკინაბეტონის ჩარჩოებით, რომლის ცოკოლი, გარე შემომზღუდავი კედლები და სახურავის კონსტრუქციაც მონოლითური რკინაბეტონისაა.

შენობის მზიდი ელემენტები განხორციელდეს რკინაბეტონის შემდეგი მონოლითური კონსტრუქციებისაგან:
ხიმინჯები – ბურღვით ნატენი, მონოლითური რკინაბეტონის, ბეტონი კლასით B25.
საძირკვლის კოჭები – მონოლითური რკინაბეტონის, კვეთით 900X800(h) მმ, ბეტონი კლასით B25.
სარდაფის კედლები – მონოლითური რკინაბეტონის, სისქით 400 მმ, ბეტონი კლასით B25.
სვეტები – მონოლითური რკინაბეტონის, ცვალებადი კვეთებით, ბეტონი კლასით B25.
რიგელები – მონოლითური რკინაბეტონის, ცვალებადი კვეთებით, ბეტონი კლასით B25.
გადახურვის ფენილები – მონოლითური რკინაბეტონის, ფილის სისქე - 200 მმ, ბეტონი კლასით B25.
კიბეები – მონოლითური რკინაბეტონის, სისქით 180 მმ, ბეტონი კლასით B25

ზოგადი მითითებები

1. ქვაბული მიღებული იქნას ინჟინერ-გეოლოგის მიერ;
2. სამშენებლო ორგანიზაციამ უზრუნველყოს მონოლითური რკინაბეტონის რიგელებში და ფილებში ბეტონის ჩაწყობა უწყვეტად, ჰორიზონტალური მიმართულებით;
3. რკინაბეტონის ელემენტების დაბეტონებისას კონტროლი უნდა გაეწიოს მარკას, ვიბრირებას, დაბეტონების ხარისხს და შრომის პროცესებს, თანახმად ГОСТ 10180-90, ГОСТ 18105.2-80, ГОСТ 18105-86;
4. რკინაბეტონის კონსტრუქციებში გამოყენებულია A240c და A500c კლასის არმატურა СТО АСЧМ7-93 -ის მიხედვით; (უკრაინაში ДСТУ 3760-98), შემოწმებულ იქნას გამოყენებული არმატურის ხარისხი;
5. ჩასატანებელი დეტალებისათვის გამოყენებულია ლითონის ფურცლები ГОСТ 103-86-ის მიხედვით;
6. რკინაბეტონის მზიდ ღეროვან ელემენტებში (სვეტები და რიგელები) გრძივი მუშა არმატურების გადაბმა და ჩაანკერება შესრულებულია ჰოლანდიური ფირმა ERICO-ს მიერ წარმოებული Lenton-ის ტიპის კონუსურკუთხვილიანი მექანიკური შემაერთებლების და ანკერების გამოყენებით, რაზეც შპს "ბილგო"-ს სსიპ სტანდარტების, ტექნიკური რეგლამენტების და მეტროლოგიის ეროვნულ სააგენტოში დარეგისტრირებული აქვს მეწარმე სუბიექტის სტანდარტი – მსტ 20838828-001-2007;
7. რკინაბეტონის გადახურვის ფილებში და მონოლითურ კედლებში არმატურის გადაბმა შესრულდეს გადადებით პნ 03.01-09 (ბეტონისა და რკინაბეტონის კონსტრუქციები) და წინამდებარე პროექტის მიხედვით;
8. კარკასის წრფივ, ღეროვან ელემენტებში განივი არმირება შესრულდეს A240c კლასის არმატურის შეკრული საკიდების მეშვეობით, რომელთა ბოლოები გადაღუნოს გრძივი არმატურის ღეროს ირგვლივ და შეყვანილ იქნეს ბეტონის ბირთვის (გულის) შიგნით არანაკლებ საკიდის 6d -სა;
9. რკინაბეტონის მზიდ კონსტრუქციებში გამოყენებულ იქნას B25 კლასის ბეტონი, რომლის ჩაწყობა კონსტრუქციებში განხორციელდეს ვიბრატორის საშუალებით;
10. კონსტრუქციულ ნახაზებზე მოცემულია მუშა არმატურების დამცველი შრეები ჰორიზონტალური და ვერტიკალური მიმართულებით, ზომები მმ-შია;
11. ცოკოლის კედლის ზედაპირები, რომლებსაც შეხება აქვთ მიწასთან, დამუშავდეს და გაუკეთდეს ვერტიკალური ჰიდროიზოლაცია.

პროექტი	სასტუმრო გუდიაშვილის მოედანზე	skyline	დირექტორი	ბ. ჯუგაშვილი	კონსტრუქციული ნაწილი		საერთო მონაცემები
მდებარეობა	თბილისი, აბო თბილელის ქ. №3/8		ჰრ. მთ. არქიტექტორი	რ. ჩოგოვაძე	ფორმატი	A-3	
დამკვეთი	შპს "ატელიე არქიტექტს"		ჰრ. მთ. კონსტრუქტორი	ბ. ჯუგაშვილი	მასშტაბი	1:100	
შემსრულებელი	შპს "სკაილაინი"		შეასრულა	ნ. თევდორაშვილი	თარიღი	28.08.2016	

გვერ

2

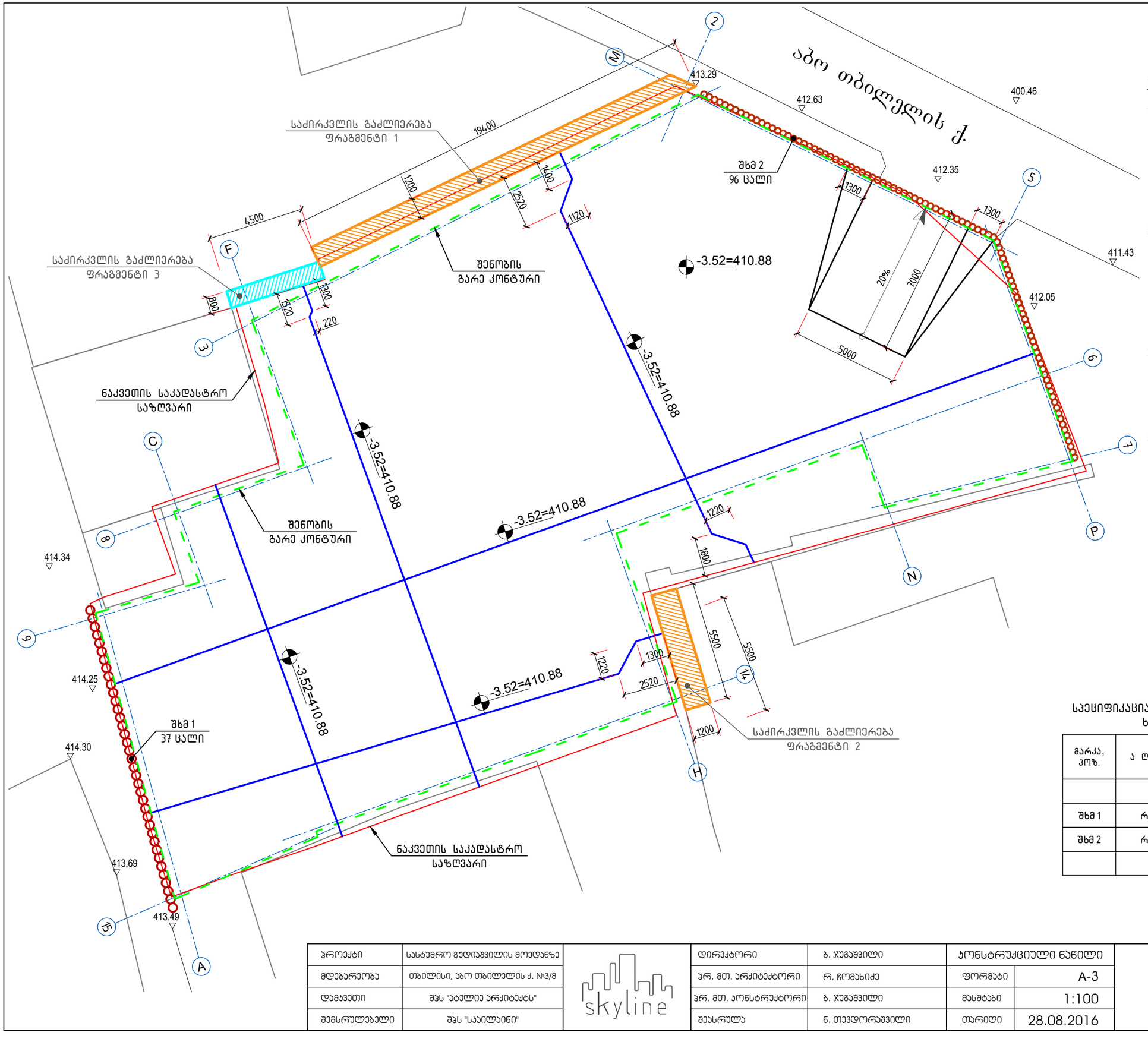

შენიშვნები:

1. მიწის სამუშაოების დაწყებამდე, აბო თბილელის ქუჩ მხარეს "M" ღერძის გასწვრივ და გუდიაშვილის მოე მხარეს "A" ღერძის გასწვრივ უნდა მოეწყოს ქვაბულ კედლების დამჭერი მონოლითური შპუნტური ხიმინჯ შემდეგ უნდა დაიწყოს ქვაბულის დამუშავება მცირე გაბარიტების მძრთე ექსკავატორით ▽-3.52 ნიშნულა ქვაბულის მოცემული სქემის მიხედვით;
2. სამშენებლო მოედნის მომიჯნავე სახლების ლენტურ საძირკვლების და საპროექტო შენობის საძირკვლის კოჭების სხვადასხვა ნიშნულებზე განლაგების გამო, საჭირო გახდა სახლების ლენტური საძირკვლების გაძლიერება და სიმაღლეში გაზრდა მონოლითური ბეტონის გამოყენებით, გაძლიერების 1, 2 და 3 ფრაგმენტების მიხედვით;
3. მხოლოდ საძირკვლების გაძლიერების დამთავრების შემდეგ შეიძლება გაბრძელდეს ქვაბულში მიწის სამუშაოები, კერძოდ საპროექტო შენობის ბურღვით ნატენი ხიმინჯების მოწყობა და საძირკვლის კოჭებ ტრანშეების ამოღება საპროექტო ნიშნულამდე;
4. გაძლიერების 1, 2 და 3 ფრაგმენტები იხ. ნახ. №4.

სპეციფიკაცია ქვაბულის კედლების მონოლითური შპუნტ ხიმინჯების განლაგების სქემისათვის

მარკა, პოზ.	ა ღ ნ ი შ ვ ნ ა	დ ა ს ა ხ ე ლ ე ბ ა	რაოდ.	შენ
		შპუნტური ხიმინჯები		
შხმ 1	რკ. ფურც. №54	შხმ 1	37	
შხმ 2	რკ. ფურც. №54	შხმ 2	96	

პროექტი	სასტუმრო გუდიაშვილის მოედანზე	skyline	დირექტორი	ბ. ჯუგაშვილი	კონსტრუქციული ნაწილი		ქვაბულის სქემატური გეგმა	გვერ
მდებარეობა	თბილისი, აბო თბილელის ქ. №3/8		ჯრ. მთ. არქიტექტორი	რ. ჩომახიძე	ფორმატი	A-3		
დამკვეთი	შპს "ატელიე არქიტექტს"		ჯრ. მთ. კონსტრუქტორი	ბ. ჯუგაშვილი	მასშტაბი	1:100		3
შემსრულებელი	შპს "სკაილაინი"		შეასრულა	ნ. თევდორაშვილი	თარიღი	28.08.2016		

ფრაგმენტი 1

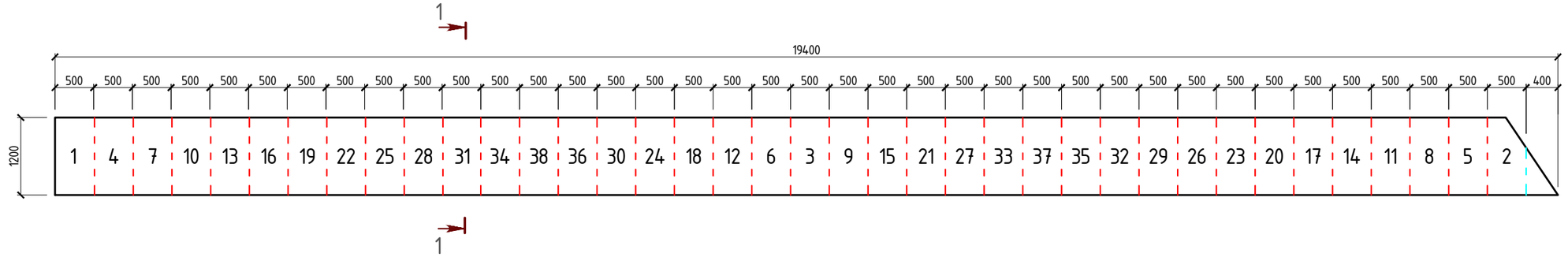

ფრაგმენტი 2

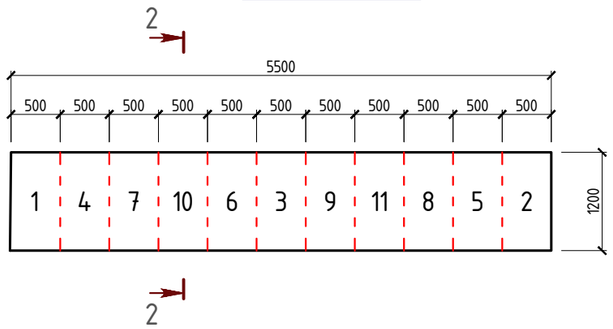

ფრაგმენტი 3

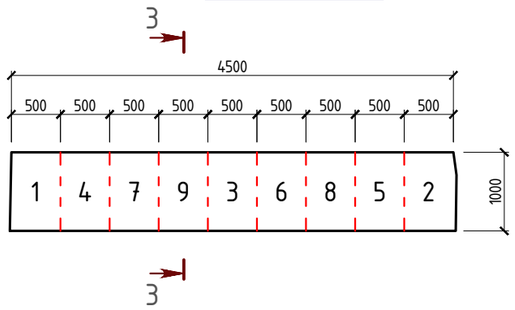

შენიშვნები:

1. სამშენებლო მოედნის მომიჯნავე სახლების ლენტური საძირკვლების გაძლიერება და სიმაღლეში გაზრდა გაძლიერების 1, 2 და 3 ფრაგმენტების მიხედვით უნდა მოხდეს შემდეგი თანმიმდევრობით:
   ქვაბულში მიწის სამუშაოების I ეტაპის დამთავრების შემდეგ, არსებული შენობების კედლების გასწვრივ უნდა გაითხაროს შურფები ხელით, ან მცირე მექანიზაციის გამოყენებით და უნდა მოხდეს არსებული ყორე ქვის საძირკვლების ქვეშ მიწის გამოღება საპროექტო ნიშნულამდე. გაძლიერების ფრაგმენტებზე მოცემული თანმიმდევრობით, საძირკვლის ქვეშ მიღებული სიცარიელე უნდა შეივსოს ბეტონის ხსნარით, ძაბრის და ვიბრატორის გამოყენებით;
2. საძირკვლების გასაძლიერებლად გამოყენებულ იქნას B 25 კლასის წყალმედეგი ბეტონი;
3. საძირკვლების გასაძლიერებლად გამოყენებული B 25 კლასის ბეტონის საერთო მოცულობაა – 40.50 მ^3.

1–1

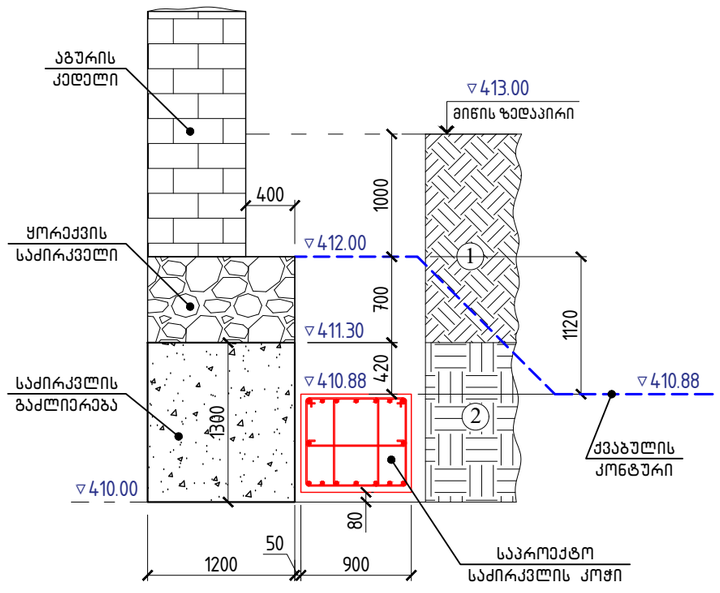

2–2

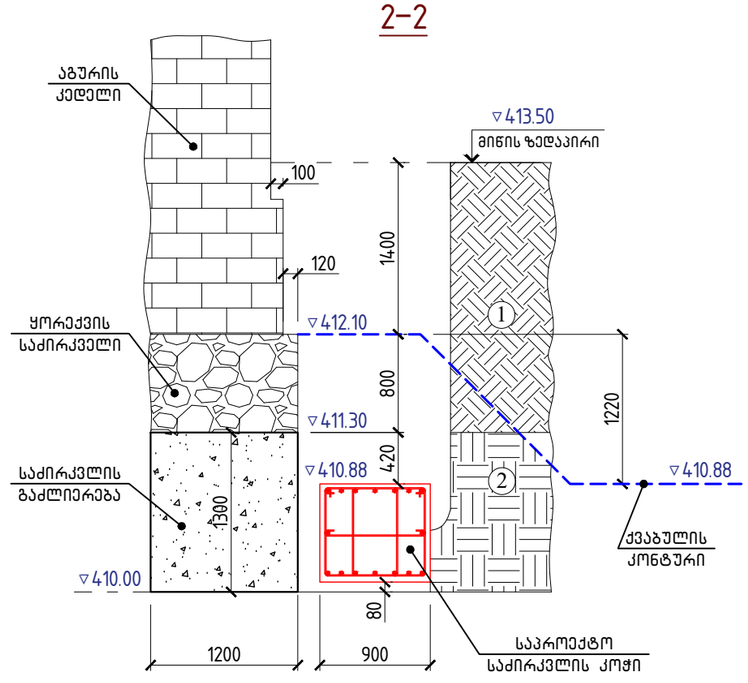

3–3

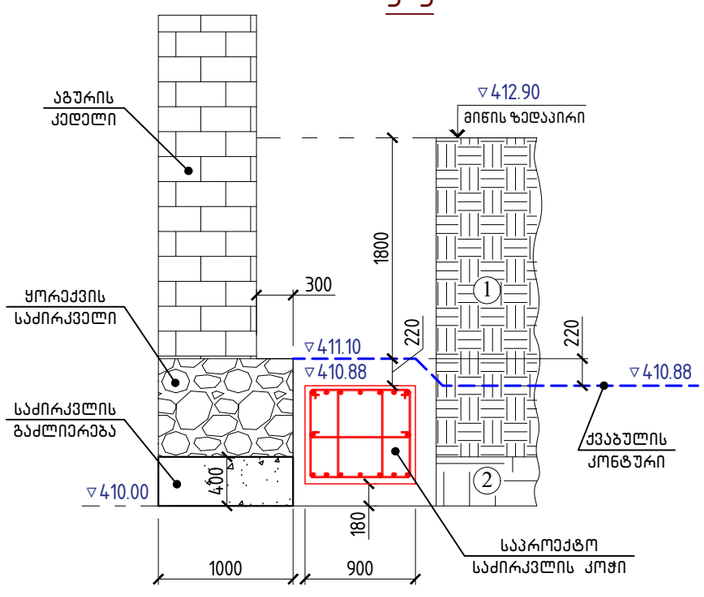

პროექტი	სასტუმრო გუდიაშვილის მოედანზე	skyline	დირექტორი	ბ. ჯუგაშვილი	კონსტრუქციული ნაწილი		მომიჯნავე სახლების ლენტური საძირკვლების გაძლიერების ფრაგმენტები 1, 2, 3	გვერ.
მდებარეობა	თბილისი, აბო თბილელის ქ. №3/8		ჰრ. მთ. არქიტექტორი	რ. ჩომახიძე	ფორმატი	A-3		4
დამკვეთი	შპს "ატელიე არქიტექტს"		ჰრ. მთ. კონსტრუქტორი	ბ. ჯუგაშვილი	მასშტაბი	1:100		
შემსრულებელი	შპს "სპაილაინი"		შეასრულა	ნ. თევდორაშვილი	თარიღი	28.08.2016		

მონოლითური ხიმინჯების განლაგების სქემა

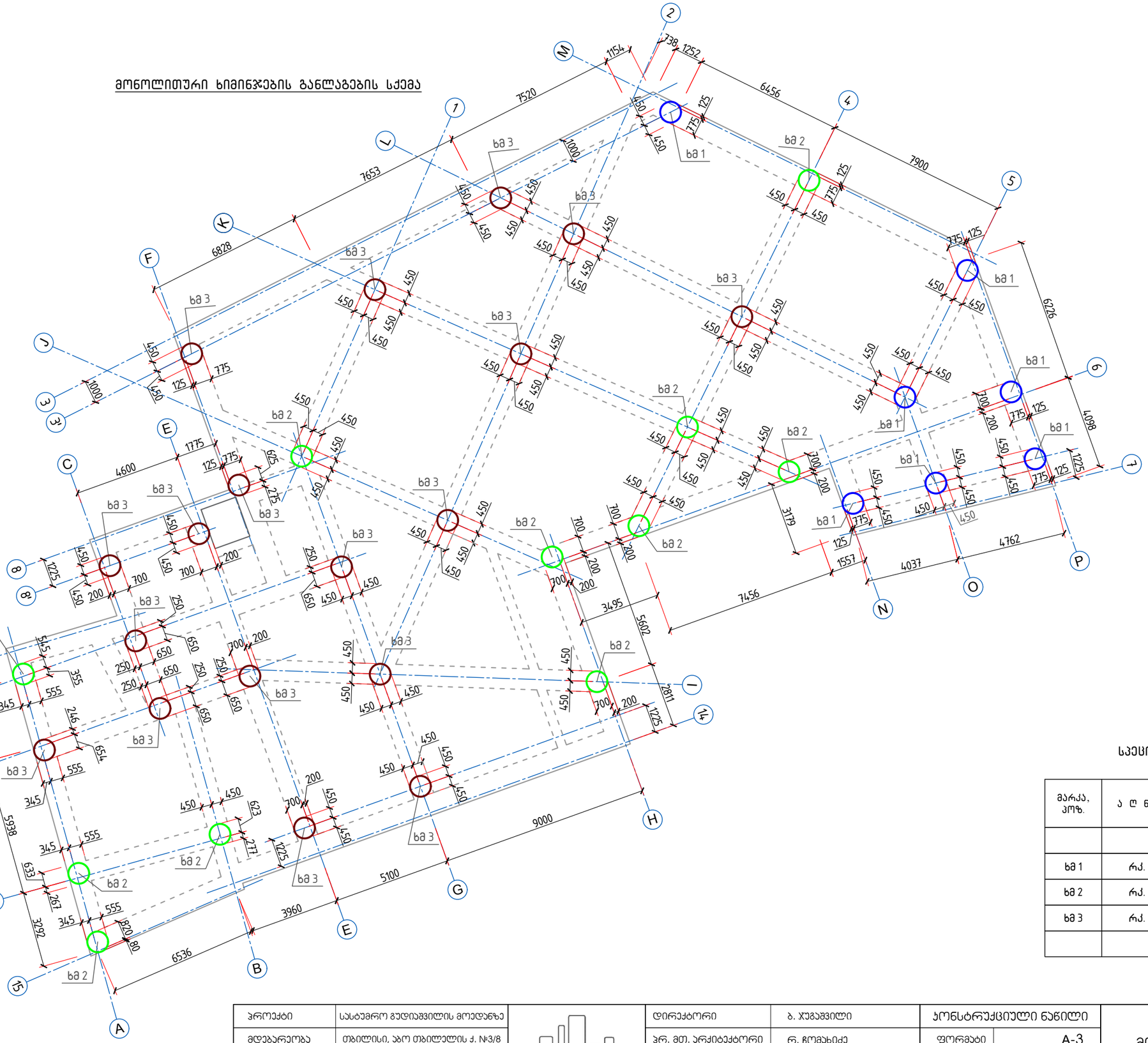

სპეციფიკაცია მონოლითური ხიმინჯების განლაგების სქემისათვის

მარკა, პოზ.	ა ღ წ ე რ ი ლ ო ბ ა	დ ა ს ა ხ ე ლ ე ბ ა	რაოდ.	შენ
		მონოლითური ხიმინჯები		
ხმ 1	რკ. ფურც. №52	ხმ 1	7	
ხმ 2	რკ. ფურც. №52	ხმ 2	11	
ხმ 3	რკ. ფურც. №53	ხმ 3	18	

პროექტი	სასტუმრო გუდიაშვილის მოედანზე	skyline	დირექტორი	ბ. ჯუგაშვილი	პროსტრუქციული ნაწილი		მონოლითური ხიმინჯების განლაგების სქემა
მდებარეობა	თბილისი, აბო თბილელის ქ. №3/8		ხრ. მთ. არქიტექტორი	რ. ჩომახიძე	ფორმატი	A-3	
დამკვეთი	შპს "ატელიე არქიტექტს"		ხრ. მთ. პროსტრუქტორი	ბ. ჯუგაშვილი	მასშტაბი	1:100	
შემსრულებელი	შპს "სკაილაინი"		შემსრულა	ნ. თევდორაშვილი	თარიღი	28.08.2016	

მონოლითური საძირკვლის კოჭების განლაგების სქემა -3.82 და -3.52 ნიშნულებზე

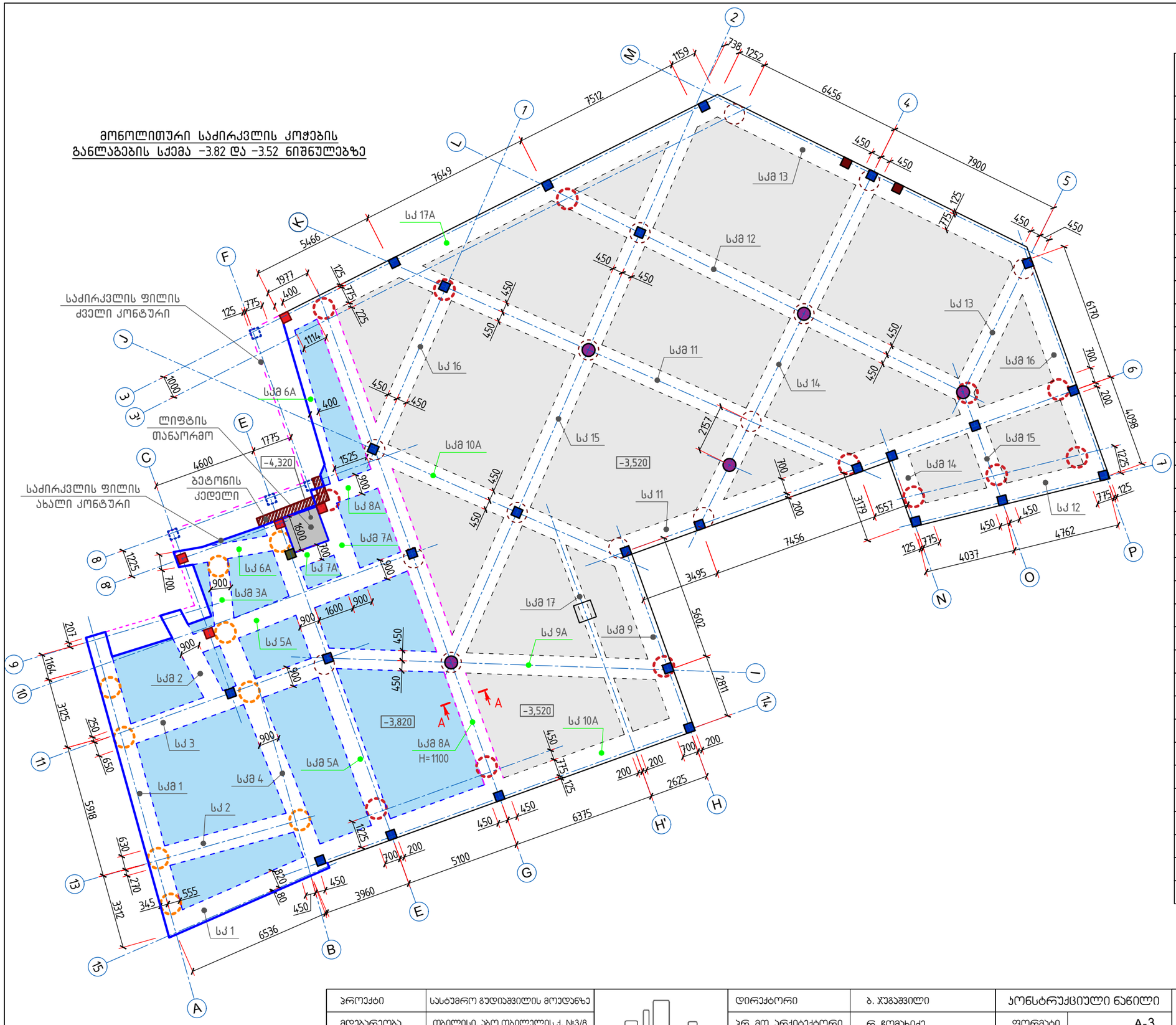
საძირკვლის ფილის ძველი კონტური
საძირკვლის ფილის ახალი კონტური
ლიფტის თანაორმო
ბეტონის ქედელი
სკმ 13
სკმ 12
სკმ 11
სკმ 10A
სკმ 17
სკმ 9
სკმ 8A
H=1100
სკმ 7A
სკმ 6A
სკმ 5A
სკმ 4
სკმ 3A
სკმ 2
სკმ 1
სკ 17A
სკ 16
სკ 15
სკ 14
სკ 13
სკ 12
სკ 11
სკ 10A
სკ 9A
სკ 8A
სკ 7A
სკ 6A
სკ 5A
სკ 4
სკ 3
სკ 2
სკ 1
-4,320
-3,520
-3,820
7512
1159
738
1252
6456
7900
7649
5466
6170
4098
7456
3495
5602
2811
6375
5100
3960
6536
5918
3325
3312
1977
1114
4600
1525
1600
1900
1775
1557
3179
4762
4037
2625
2157
1164
207
1000
1225
700
1900
1600
900
1600
900
900
900

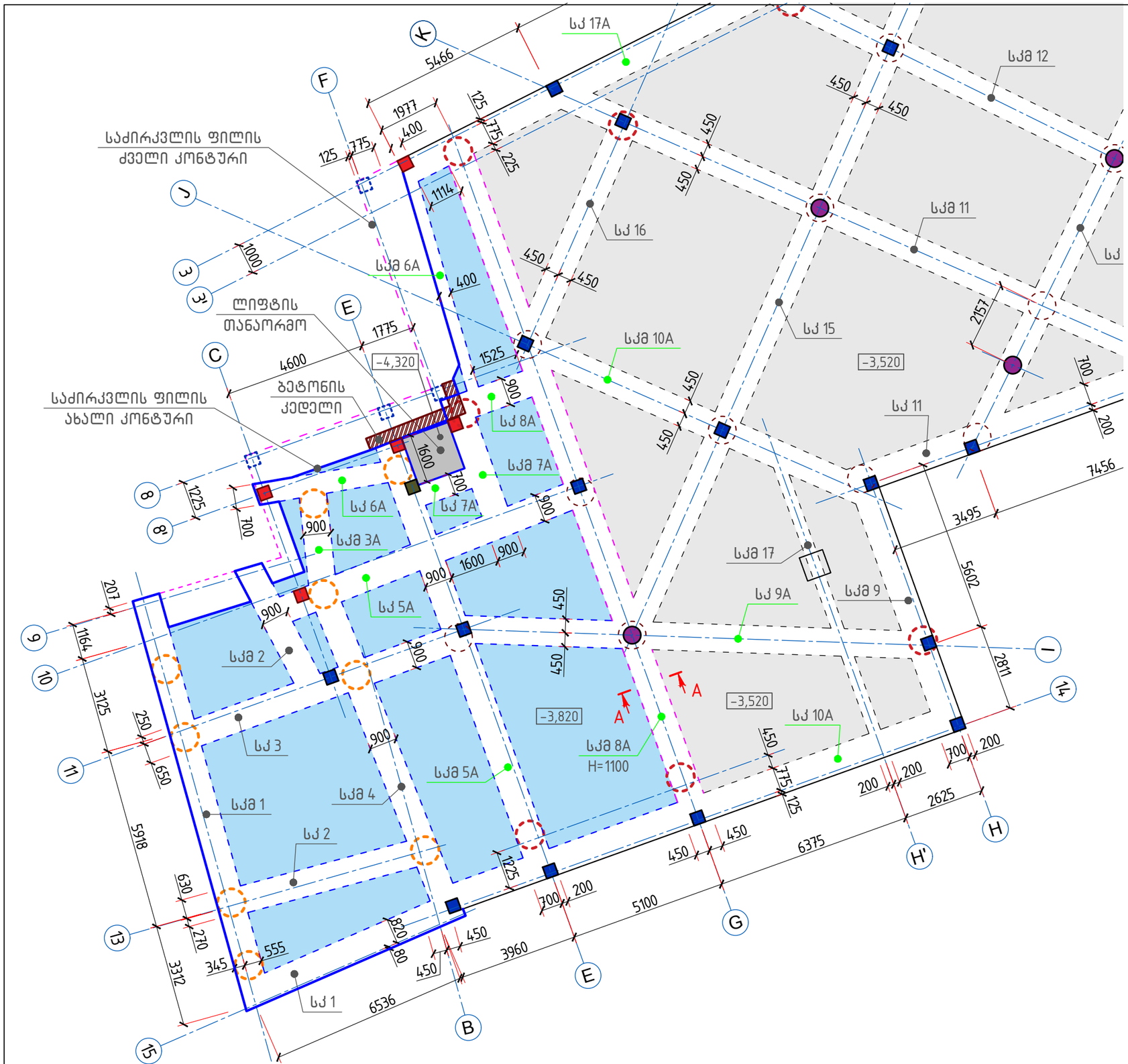

პროექტი	სასტუმრო გუდიაშვილის მოედანზე	skyline	დირექტორი	ბ. ჯუგაშვილი	კონსტრუქციული ნაწილი		მონოლითური საძირკვლის ჯოჯების განლაგების სქემის ფრაგმენტი -3.82 და -3.52 ნიშნულებზე	გვერდი
მდებარეობა	თბილისი, აბო თბილელის ქ. №3/8		პრ. მთ. არქიტექტორი	რ. ჩომახიძე	ფორმატი	A-3		
დამკვეთი	შპს "აბელიე არქიტექტს"		პრ. მთ. კონსტრუქტორი	ბ. ჯუგაშვილი	მასშტაბი	1:50; 1:130		6B
შემსრულებელი	შპს "სკაილაინი"		შემსრულა	ნ. თევდორაშვილი	თარიღი	30.03.2021		

მონოლითური სვეტების განლაგების სქემა
-3.82 — +14.10 ნიშნულებს შორის

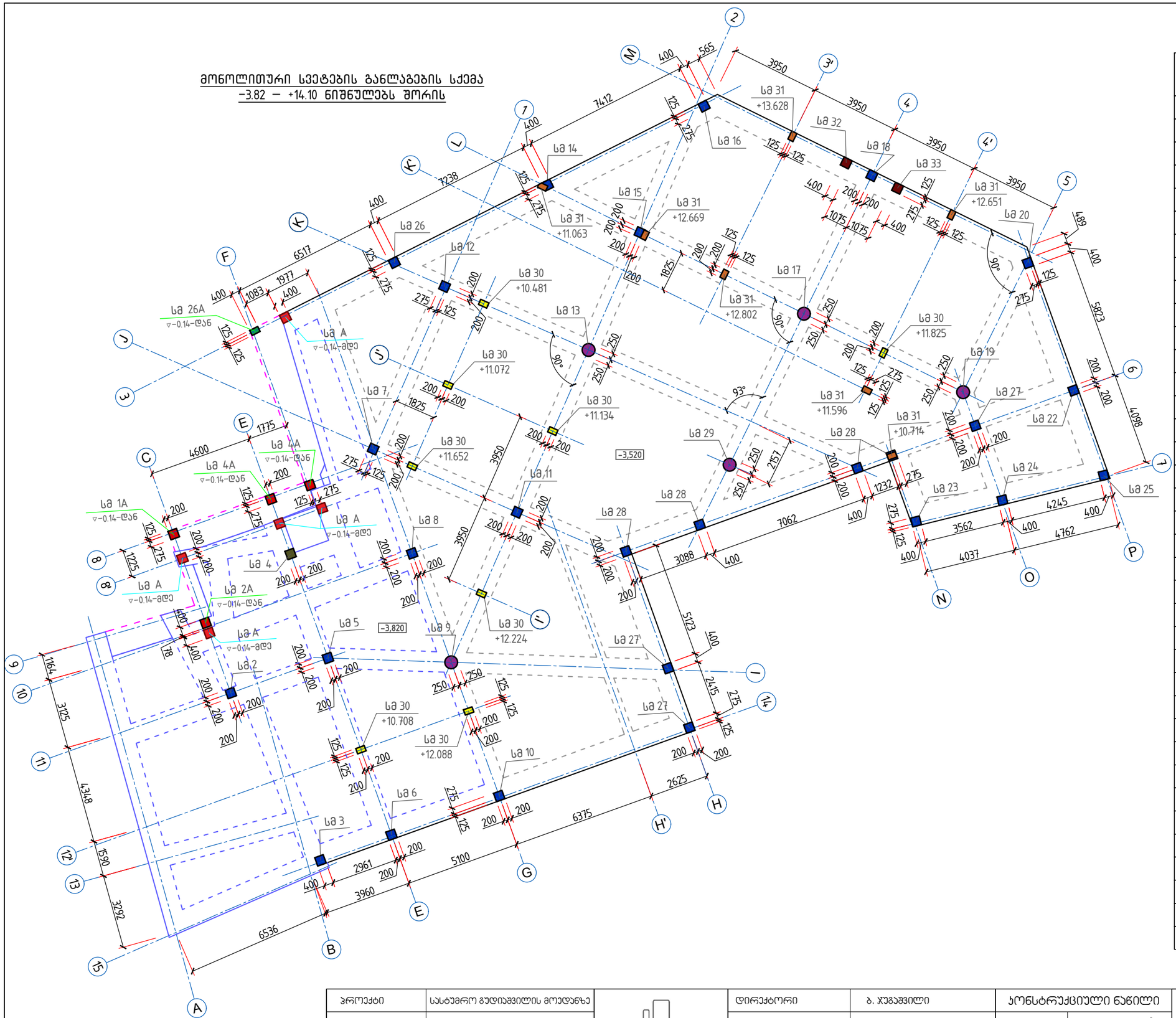

სპეციფიკაცია მონოლითური სვეტების განლაგების სქემისათვის -3.82 — +14.10 ნიშნულებს შორის

მარკა, პოზ.	ა ღ ნ ი შ ვ ნ ა	დ ა ს ა ხ ე ლ ე ბ ა	რაოდ.	შ ე ნ ი შ ვ ნ ა
		მონოლითური სვეტები		
სმ A	რკ. ფურც. №7B	სმ A	5	▽-0.14-მდე
სმ 1A	რკ. ფურც. №84A	სმ 1A	1	▽-0.14-დან
სმ 2	რკ. ფურც. №84A	სმ 2	1	
სმ 2A	რკ. ფურც. №84A	სმ 2A	1	▽-0.14-დან
სმ 3	რკ. ფურც. №84A	სმ 3	1	
სმ 4	რკ. ფურც. №85A	სმ 4	1	
სმ 4A	რკ. ფურც. №85A	სმ 4A	2	▽-0.14-დან
სმ 5	რკ. ფურც. №85A	სმ 5	1	
სმ 6	რკ. ფურც. №86	სმ 6	1	
სმ 7	რკ. ფურც. №86	სმ 7	1	
სმ 8	რკ. ფურც. №87	სმ 8	1	
სმ 9	რკ. ფურც. №87	სმ 9	1	
სმ 10	რკ. ფურც. №88	სმ 10	1	
სმ 11	რკ. ფურც. №88	სმ 11	1	
სმ 12	რკ. ფურც. №89	სმ 12	1	
სმ 13	რკ. ფურც. №89	სმ 13	1	
სმ 14	რკ. ფურც. №90	სმ 14	1	
სმ 15	რკ. ფურც. №90	სმ 15	1	
სმ 16	რკ. ფურც. №90	სმ 16	1	
სმ 17	რკ. ფურც. №91	სმ 17	1	
სმ 18	რკ. ფურც. №91	სმ 18	1	
სმ 19	რკ. ფურც. №92	სმ 19	1	
სმ 20	რკ. ფურც. №92	სმ 20	1	
სმ 22	რკ. ფურც. №93	სმ 22	1	
სმ 23	რკ. ფურც. №94	სმ 23	1	
სმ 24	რკ. ფურც. №93	სმ 24	1	
სმ 25	რკ. ფურც. №94	სმ 25	1	
სმ 26	რკ. ფურც. №95A	სმ 26	1	
სმ 26A	რკ. ფურც. №95A	სმ 26A	1	▽-0.14-დან
სმ 27	რკ. ფურც. №95A	სმ 27	2	
სმ 28	რკ. ფურც. №95A	სმ 28	4	
სმ 29	რკ. ფურც. №95A	სმ 29	1	
სმ 30	რკ. ფურც. №96	სმ 30	8	▽+3.86-დან
სმ 31	რკ. ფურც. №96	სმ 31	7	▽+3.86-დან
სმ 32	რკ. ფურც. №96	სმ 32	1	
სმ 33	რკ. ფურც. №96	სმ 33	1	

პროექტი	სასტუმრო გუდიაშვილის მოედანზე	დირექტორი	ბ. ჯუგაშვილი	კონსტრუქციული ნაწილი	
მდებარეობა	თბილისი, ახო თბილელის ქ. №3/8	პრ. მთ. არქიტექტორი	რ. ჩომახიძე	ფორმატი	A-3
დამკვეთი	შპს "პტელიე არქიტექტს"	პრ. მთ. კონსტრუქტორი	ბ. ჯუგაშვილი	მასშტაბი	1:50; 1:130
შემსრულებელი	შპს "სკაილაინი"	შეასრულა	ნ. თევდორაშვილი	თარიღი	30.03.2021

skyline

მონოლითური სვეტების განლაგების სქემა -3.82 _ +14.10 ნიშნულებს შორის

გვერდი 7A

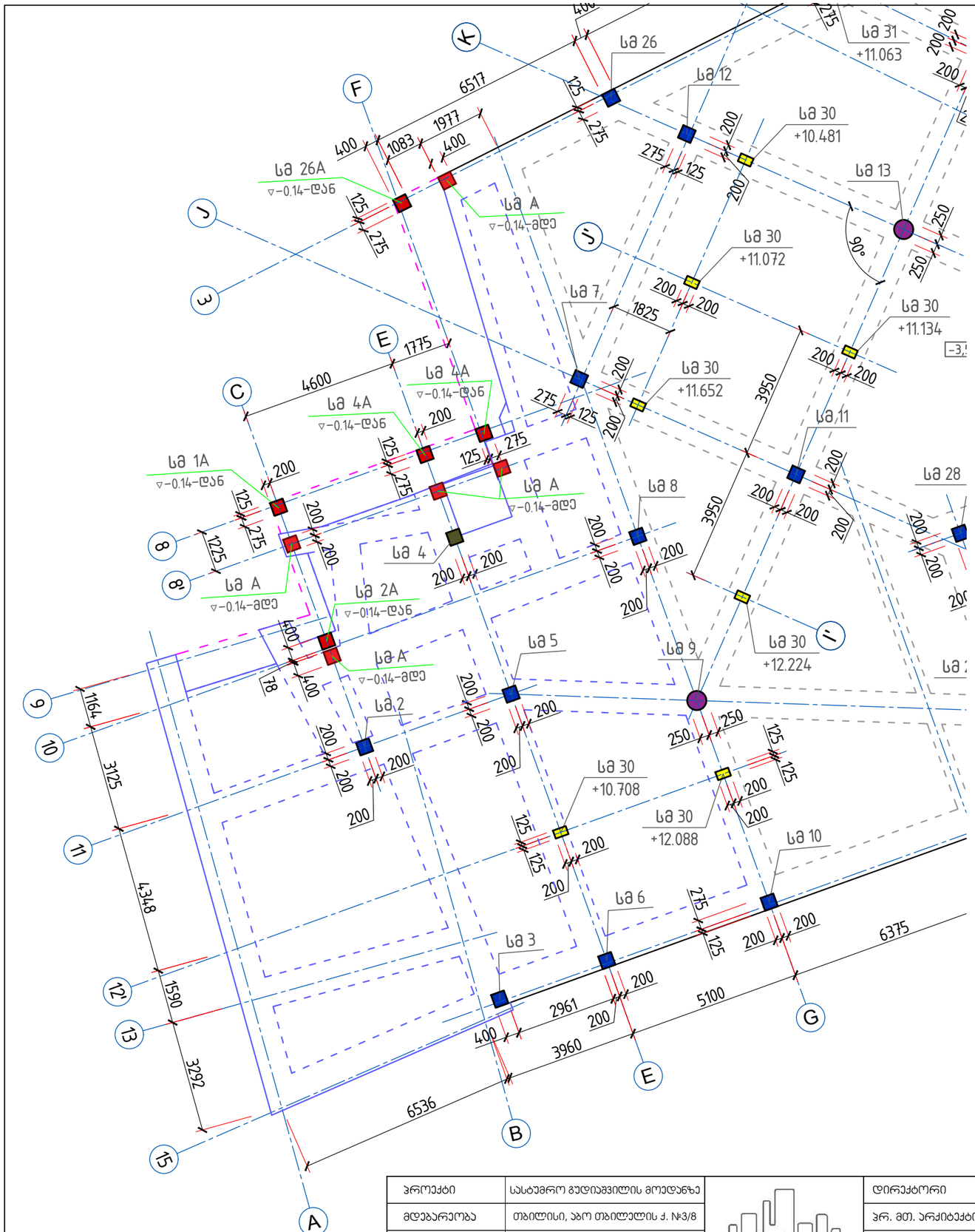

სვეტი სმ A-ის არმირება

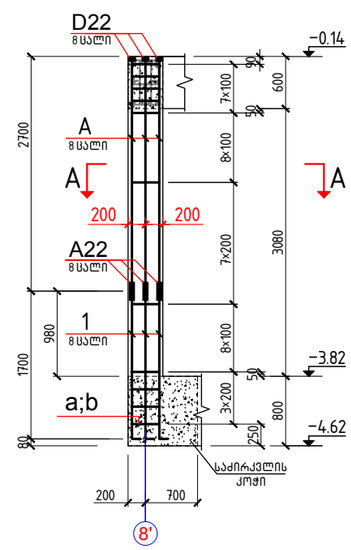

კვეთი A-A

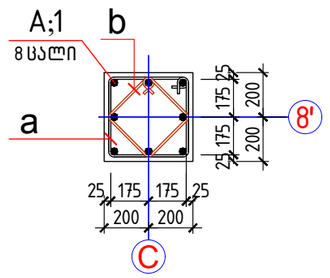

დეტალების უწყისი

პოზ.	ე ს კ ი ზ ი
1	200 / 1700
a	430 / 350 / 350 / 430 / 780
b	330 / 250 / 250 / 330 / 580

სპეციფიკაცია სვეტის სმA

პოზ.	დ ა ს ა ხ ე ლ ე ბ ა			რაოდ.	მასა ერთ. კგ	ჯამი
	სმA					
	დეტალები					
1*	ф 22	A500c	ℓ = 1900	8	5.67	109.83 კგ
A*	ф 22	A500c	ℓ = 2700	8	8.06	
a*	ф 8	A240c	ℓ = 1560	34	0.62	36.50 კგ
b*	ф 8	A240c	ℓ = 1160	34	0.46	
	შემაერთებელი		A 18	8		
	ანკერი		D 18	8		
	მასალები					
	ბეტონი კლასით B25					0.60 მ³

პროექტი	სასტუმრო გუდიაშვილის მოედანზე		დირექტორი	ბ. ჯუგაშვილი	პროექტის ნაწილი		მონოლითური სვეტების განლაგების სქემის ფრაგმენტი -3.82 ნიშნულზე; მონოლითური სვეტი სმA	გვერდი
მდებარეობა	თბილისი, აბო თბილელის ქ. №3/8	skyline	პრ. მთ. არქიტექტორი	რ. ჩომახიძე	ფორმატი	A-3		
დამკვეთი	შპს "აბელიე არქიტექტს"		პრ. მთ. კონსტრუქტორი	ბ. ჯუგაშვილი	მასშტაბი	1:50; 1:130		7B
შემსრულებელი	შპს "სკაილაინი"		შეასრულა	ნ. თევდორაშვილი	თარიღი	30.03.2021		

მონოლითური სოკოლის განლაგების სქემა -3.52 ნიშნულზე

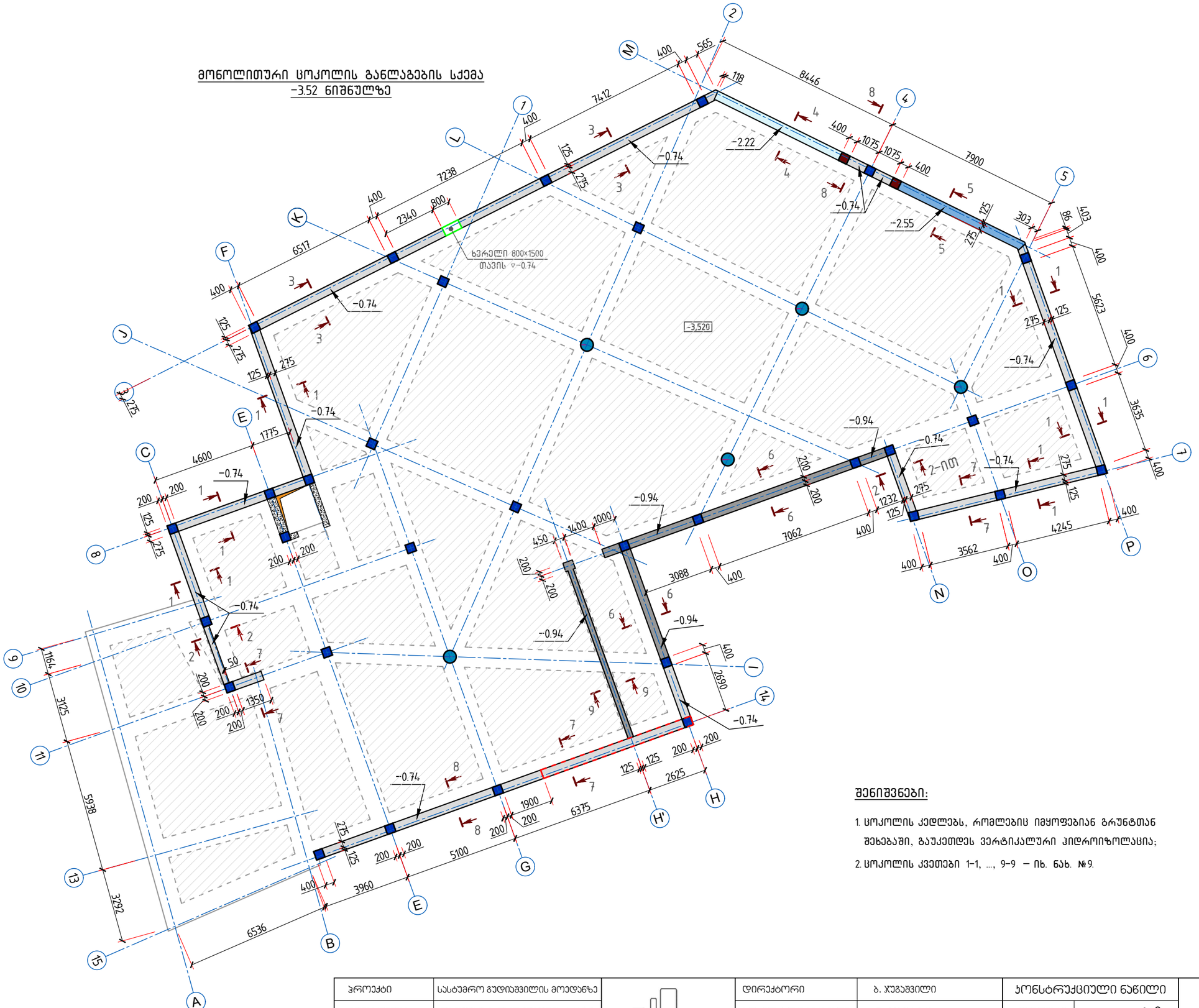

სპეციფიკაცია მონოლითური სოკოლის

პოზ.	დ ა ს ა ხ ე ლ ე ბ ა			რაოდ.	მასა ერთ. ც/მ	შენ
	დეტალები					
6*	⌀ 16	A500c	ℓ = 3270	62	5.16	
7	⌀ 16	A500c	ℓ = 160.0 გ.მ.	—	252.57	
8*	⌀ 16	A500c	ℓ = 2940	62	4.64	
10*	⌀ 16	A500c	ℓ = 5080	49	8.02	1736.
11*	⌀ 16	A500c	ℓ = 4750	49	7.50	
c*	⌀ 16	A500c	ℓ = 1500	49	2.37	
1*	⌀ 14	A500c	ℓ = 4980	246	6.02	
2*	⌀ 14	A500c	ℓ = 4750	228	5.74	
b*	⌀ 14	A500c	ℓ = 1400	255	1.69	7946.
3	⌀ 14	A500c	ℓ = 3100.0 გ.მ.	—	3746.57	
9*	⌀ 14	A500c	ℓ = 4550	178	5.50	
4*	⌀ 12	A500c	ℓ = 4980	109	4.42	
5*	⌀ 12	A500c	ℓ = 4750	109	4.22	
12*	⌀ 12	A500c	ℓ = 3450	80	3.06	
13	⌀ 12	A500c	ℓ = 230.0 გ.მ.	—	204.22	1717.
a*	⌀ 12	A500c	ℓ = 400	732	0.36	
d*	⌀ 12	A500c	ℓ = 1300	40	1.15	
e*	⌀ 12	A500c	ℓ = 300	76	0.27	
	მასალები					
	ბეტონი კლასით B25					119.5

შენიშვნები:

1. სოკოლის კედლებს, რომლებიც იმყოფებიან გრუნტთან შეხებაში, გაუკეთდეს ვერტიკალური ჰიდროიზოლაცია;
2. სოკოლის კვეთები 1-1, ..., 9-9 — იხ. ნახ. №9.

პროექტი	სასტუმრო გუდიაშვილის მოედანზე	skyline	დირექტორი	ბ. ჯუგაშვილი	კონსტრუქციული ნაწილი		მონოლითური სოკოლის განლაგების სქემა -3.52 ნიშნულზე
მდებარეობა	თბილისი, აბო თბილელის ქ. №3/8		ჰრ. მთ. არქიტექტორი	რ. ჩომახიძე	ფორმატი	A-3	
დამკვეთი	შპს "ახელიე არქიტექტს"		ჰრ. მთ. კონსტრუქტორი	ბ. ჯუგაშვილი	მასშტაბი	1:100	
შემსრულებელი	შპს "სკაილაინი"		შეასრულა	ნ. თევდორაშვილი	თარიღი	28.08.2016	

გვერ

8

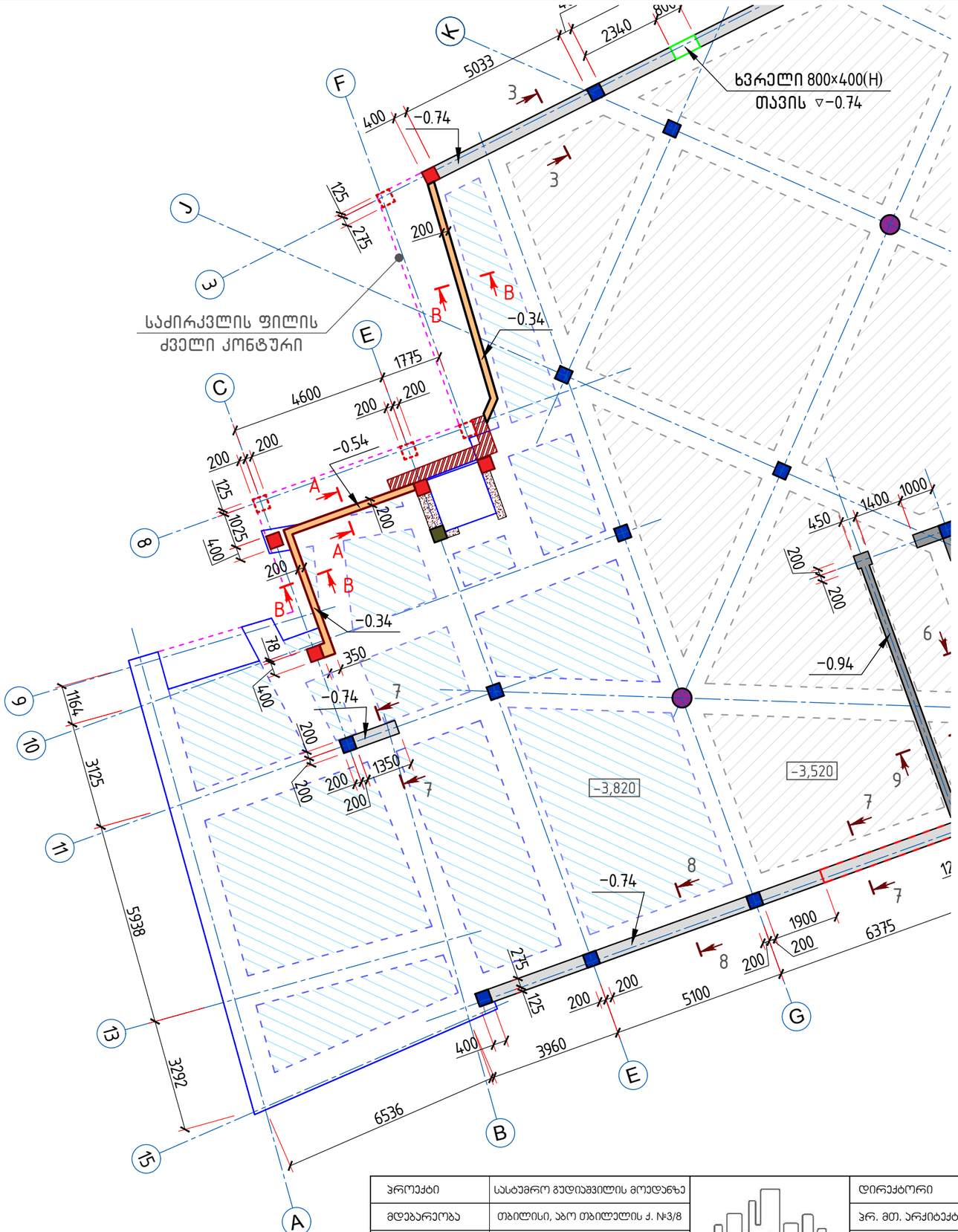

A–A

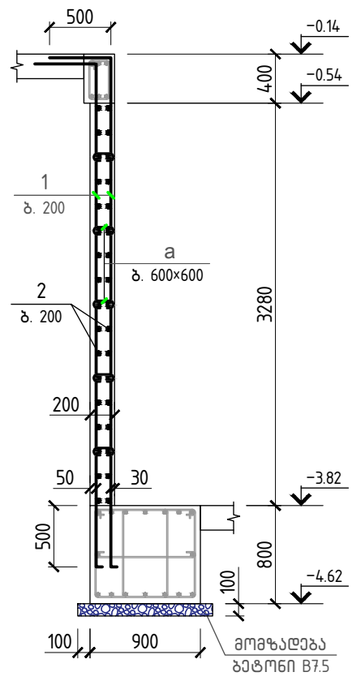

B–B

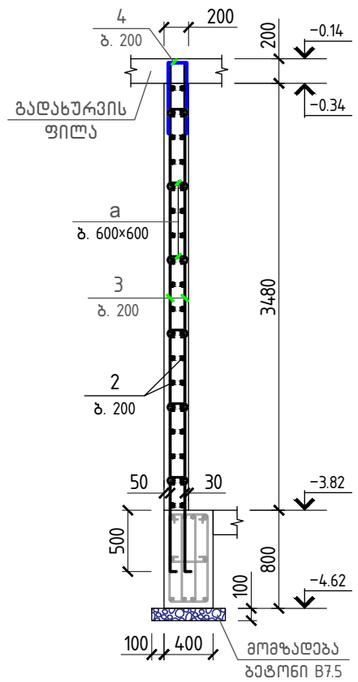

სპეციფიკაცია მონოლითური ცოკოლის

პოზ.	დასახელება		რაოდ.	მასა ერთ. კგ	შენიშვნა
	დეტალები				
1*	⌀ 12 A500c	ℓ = 4750	42	4.22	1230.26 კგ
2	⌀ 12 A500c	ℓ = 590.0 გ.გ.	—	523.88	
3*	⌀ 12 A500c	ℓ = 4250	114	3.77	
4*	⌀ 12 A500c	ℓ = 1220	57	1.08	
a*	⌀ 12 A500c	ℓ = 280	150	0.25	
	მასალები				
	ბეტონი კლასით B25				10.50 მ³

დეტალების უწყისი

პოზ.	ესკიზი
1	100 — 4150 — 500
3	100 — 4150
4	550 / 120 / 550
a	120

შენიშვნები:

1. კორექტირებული ცოკოლის კედლების მოწყობამდე, C და 8 ღერძების გასწვრივ მდებარე შპუნტური ხიმინჯების ზედაპირები უნდა გასწორდეს ქვიშა-ცემენტის ნალესით ვერტიკალურ სიბრტყეში, გაეკრას ჰიდროსაიზოლაციო ფენა, დაარმირდეს და დაბეტონდეს W8 მარკის წყალმედეგი ბეტონით;
2. დანარჩენი ცოკოლის გალაბების სქემა, კვეთები და სპეციფიკაცია – იხ. ძირითადი ალბომი.

პროექტი	სასტუმრო გუდიაშვილის მოედანზე	skyline	დირექტორი	ბ. ჯუგაშვილი	კონსტრუქციული ნაწილი		მონოლითური ცოკოლის გალაგების სქემა -3,82 ნიშნულზე	გვერდი
მდებარეობა	თბილისი, აბო თბილელის ქ. №3/8		პრ. მთ. არქიტექტორი	რ. ჩოგახიძე	ფორმატი	A-3		
დამკვეთი	შპს "პტელიე არქიტექტს"		პრ. მთ. კონსტრუქტორი	ბ. ჯუგაშვილი	მასშტაბი	1:50; 1:130		8A
შემსრულებელი	შპს "სკაილაინი"		შეასრულა	ნ. თევდორაშვილი	თარიღი	30.03.2021		

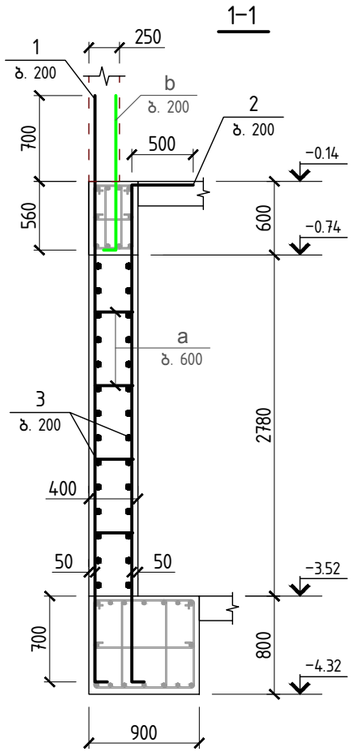

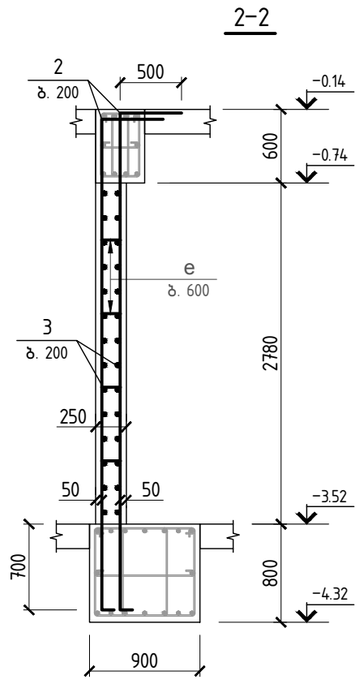

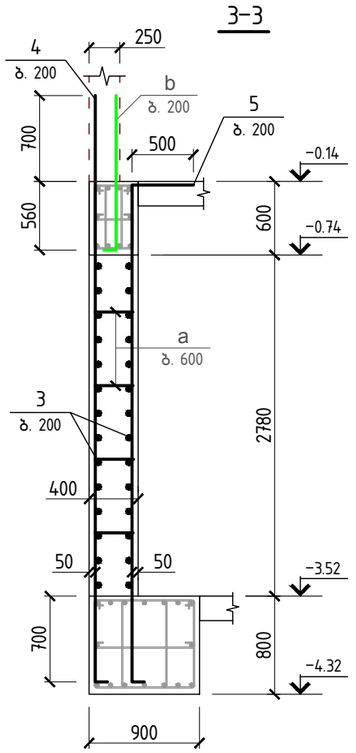

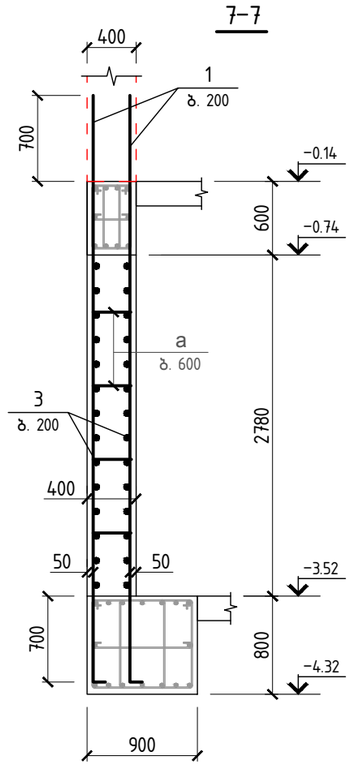

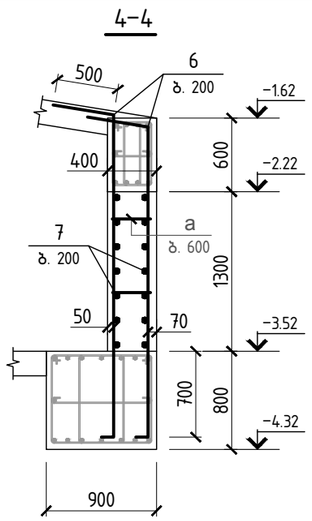

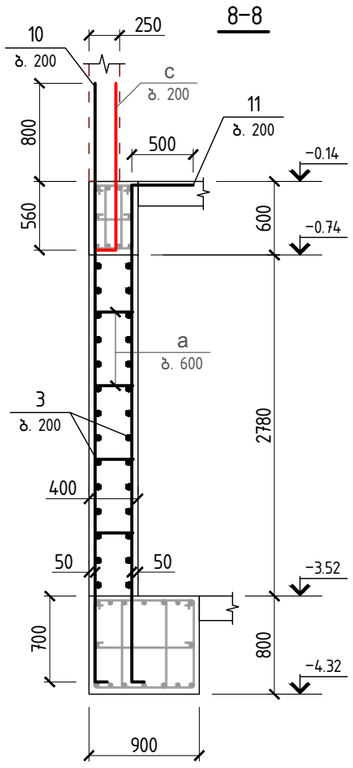

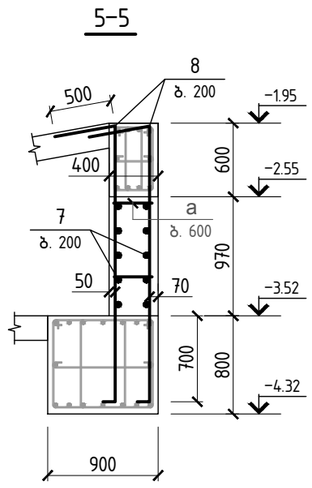

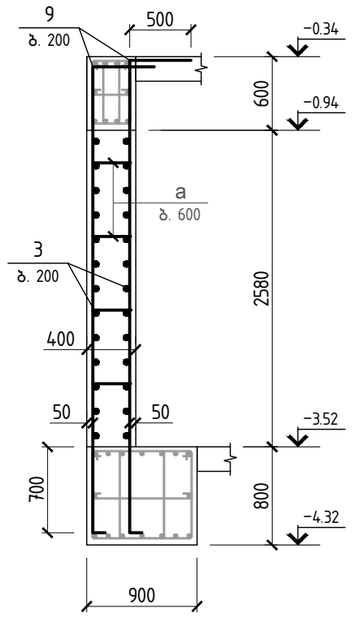

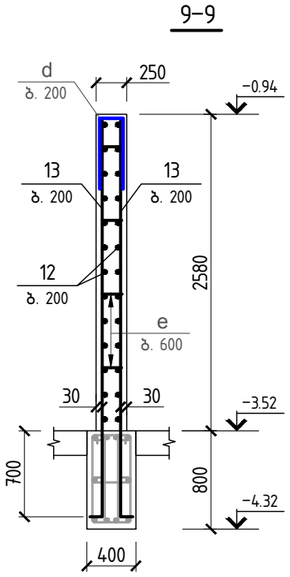

დეტალების უწყისი

პოზ.	ესკიზი
1; 4	200 — 4780
2; 5	200 — 4050 — 500
6	200 — 2570 — 500
8	200 — 2240 — 500
9	200 — 3850 — 500
10	200 — 4880
11	200 — 4050 — 500
12	200 — 3250
a	300
b	140 — 1260
c	140 — 1360
d	200 — 550 — 550
e	190

პროექტი	სასტუმრო გუდიაშვილის მოედანზე	დირექტორი	ბ. ჯუგაშვილი	კონსტრუქციული ნაწილი	
მდებარეობა	თბილისი, აბო თბილელის ქ. №3/8	პრ. მთ. არქიტექტორი	რ. ჩოგახიძე	ფორმატი	A-3
დამკვეთი	შპს "ატლიე არქიტექტს"	პრ. მთ. კონსტრუქტორი	ბ. ჯუგაშვილი	მასშტაბი	1:100
შემსრულებელი	შპს "სკაილაინი"	შეასრულა	ნ. თევდორაშვილი	თარიღი	28.08.2016

skyline

მონოლითური ცოკოლის კვეთები 1-1, ..., 9-9 -3.52 ნიშნულზე

გვერ

9

Заказчик	Общество с ограниченной ответственностью «Специализированный застройщик «Инвестиционная компания «Новый город»
Объект капитального строительства	Многоквартирный жилой дом переменной этажности, № 3, 4, 5 по генеральному плану, расположенный по адресу: Российская Федерация, Ленинградская область, Всеволожский муниципальный район, Кальтинское сельское поселение, д. Кальтино, ул. Ясная, участок № 3
Стадия	Рабочая документация

Главный инженер проекта	Ефимов А.Ю.		
Начальник отдела	Ефимов А.Ю.		
Разработал	Ефимов А.Ю.		
Проверил	Ефимов А.Ю.		
Н. контроль	Ефимов А.Ю.		

Стадия	Лист	Листов	
Р	А-3		
Масштаб	1:160		
Дата	30.03.2021		

Skyline

Экспликация помещений 1-этажа. Отм. -0,34 до -0,14. Отм. -0,14 до отм. 0,00

Экспликация помещений 1-этажа. Отм. -0,34 до -0,14. Отм. -0,14 до отм. 0,00

№ на плане	Наименование	Площадь, м²	Категория
1А	Тамбур	4,62	В4
2	Коридор	4,62	В4
2А	Коридор	4,74	В4
3	Коридор	4,74	В4
4	Коридор	4,74	В4
5	Коридор	4,74А	В4
5А	Коридор	4,74А	В4
6	Коридор	4,75	В4
6А	Коридор	4,74А	В4
7	Коридор	4,75	В4
8	Коридор	4,76	В4
9	Коридор	4,76	В4
10	Коридор	4,76	В4
11	Коридор	4,76	В4
12	Коридор	4,77	В4
13	Коридор	4,77	В4
14	Коридор	4,77	В4
15	Коридор	4,77	В4
1А	Коридор	4,63А	В4
2	Коридор	4,63	В4
3А	Коридор	4,63А	В4
4	Коридор	4,63	В4
5	Коридор	4,64	В4
6	Коридор	4,64	В4
7	Коридор	4,64	В4
8	Коридор	4,64	В4
9	Коридор	4,64	В4
10	Коридор	4,65	В4
11	Коридор	4,65	В4
12	Коридор	4,65	В4
13	Коридор	4,65	В4
14	Коридор	4,65	В4
15	Коридор	4,66	В4
16	Коридор	4,66	В4
17	Коридор	4,66	В4
18	Коридор	4,66	В4
19	Коридор	4,66	В4
20	Коридор	4,67	В4
21	Коридор	4,67	В4
22	Коридор	4,67	В4
1А	Коридор	4,63А	В4
2	Коридор	63	В4
3А	Коридор	4,63А	В4
4	Коридор	63	В4
5	Коридор	64	В4
6	Коридор	64	В4
7	Коридор	64	В4
8	Коридор	64	В4
9	Коридор	64	В4
10	Коридор	65	В4
11	Коридор	65	В4
12	Коридор	65	В4
13	Коридор	65	В4
14	Коридор	65	В4
15	Коридор	66	В4
16	Коридор	66	В4
17	Коридор	66	В4
18	Коридор	66	В4
19	Коридор	66	В4
20	Коридор	67	В4
21	Коридор	67	В4
22	Коридор

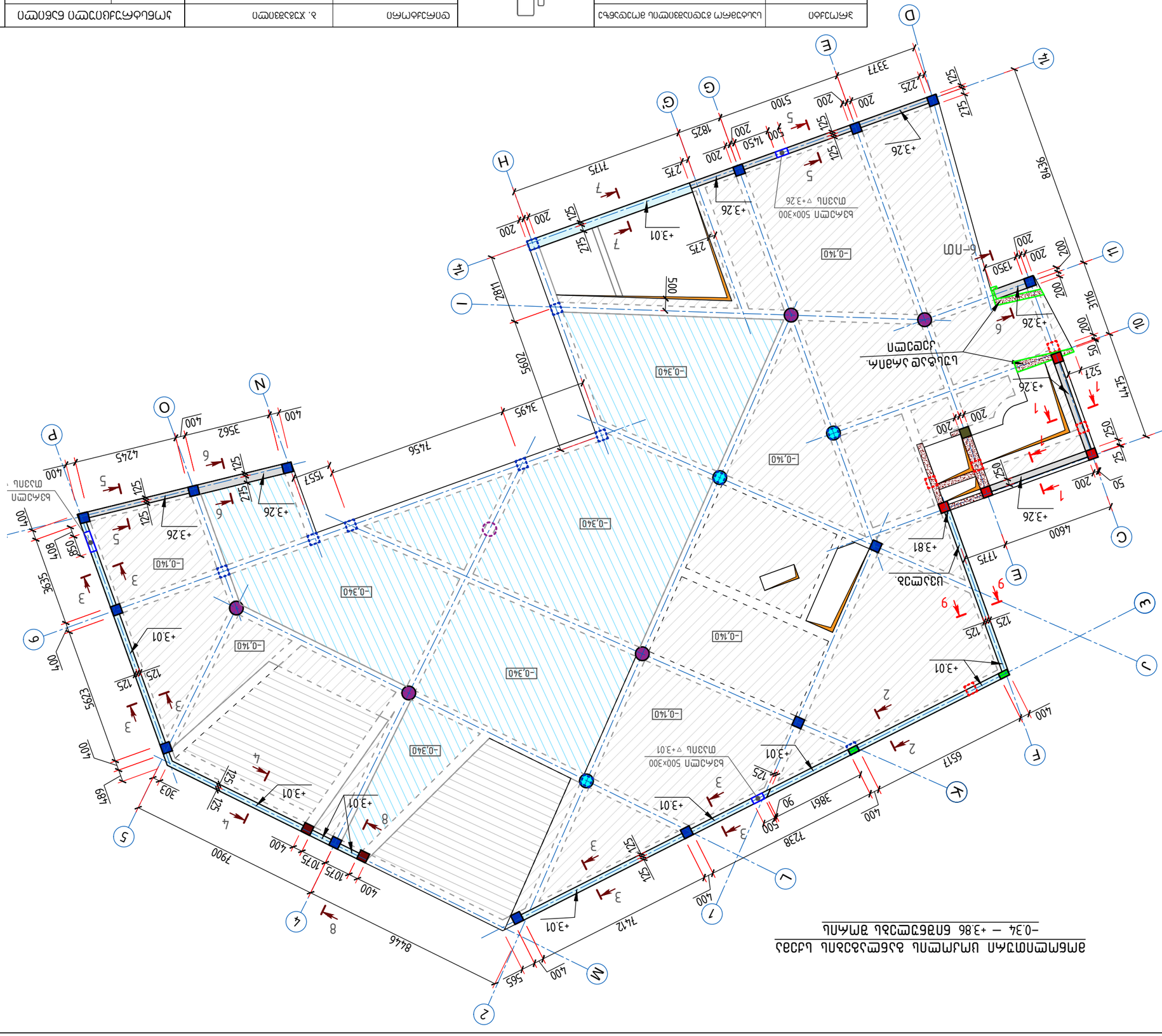
−0.140
−0.340
+3.26
+3.01
+3.81
6-ПД
Шахта лифта
Шахта лифта
Шахта лифта

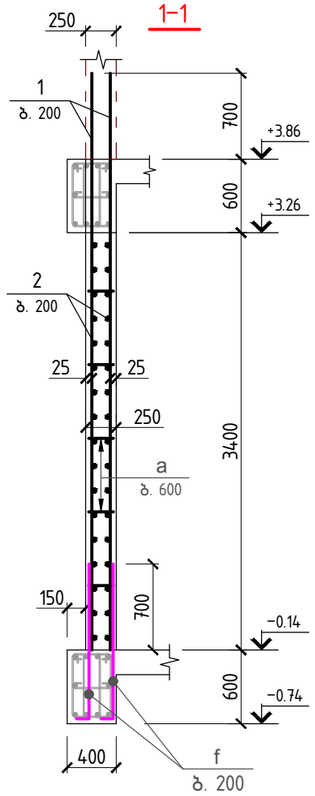

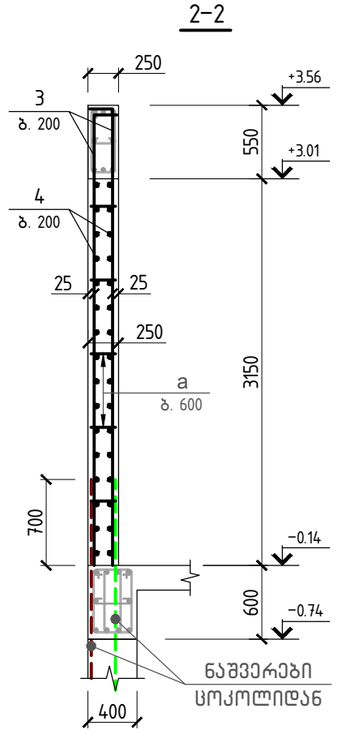

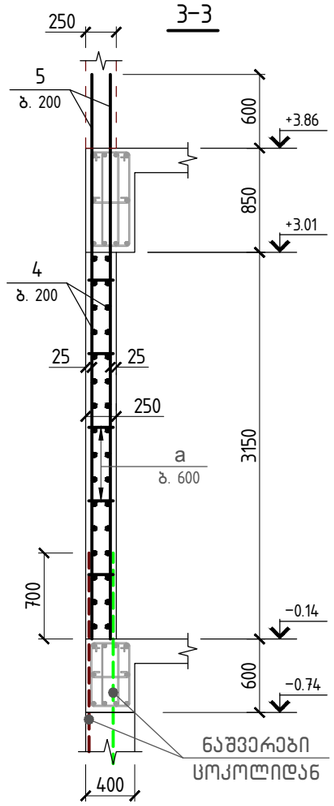

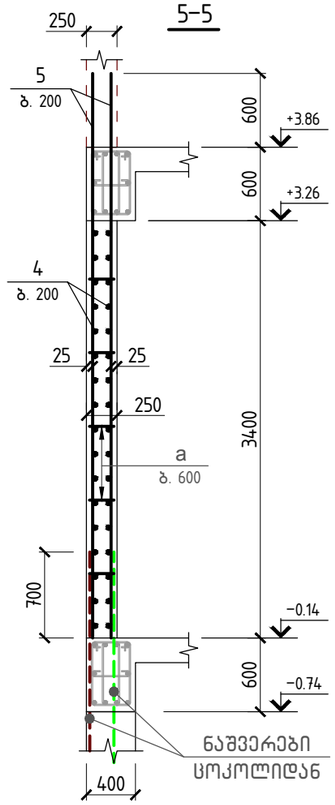

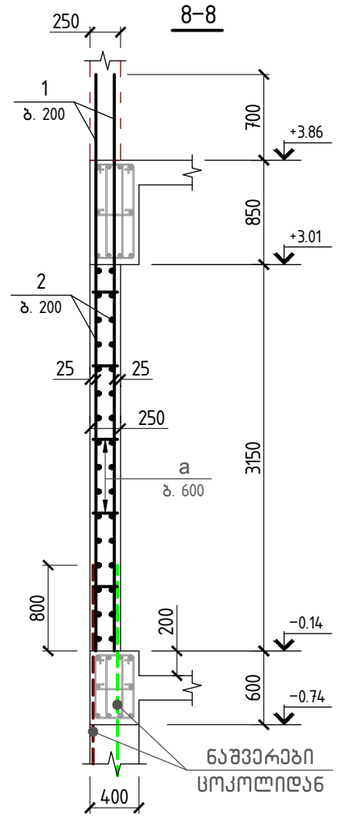

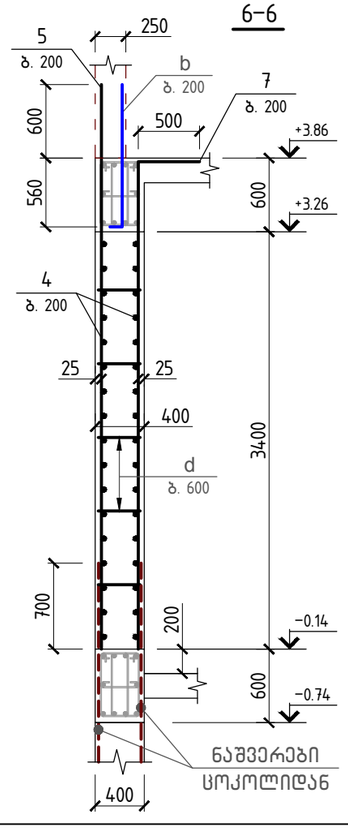

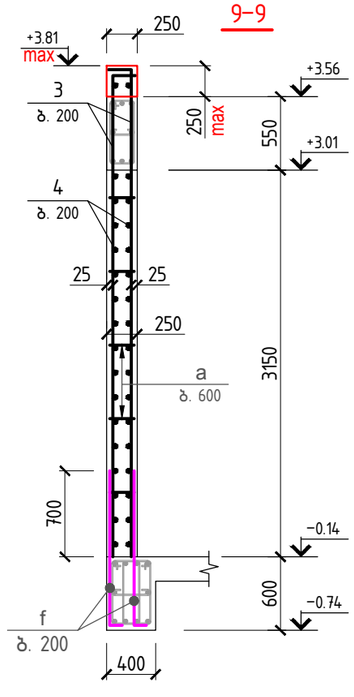

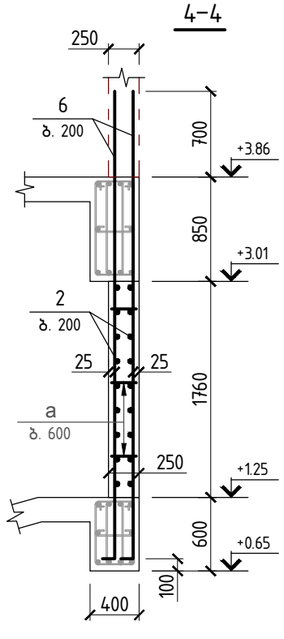

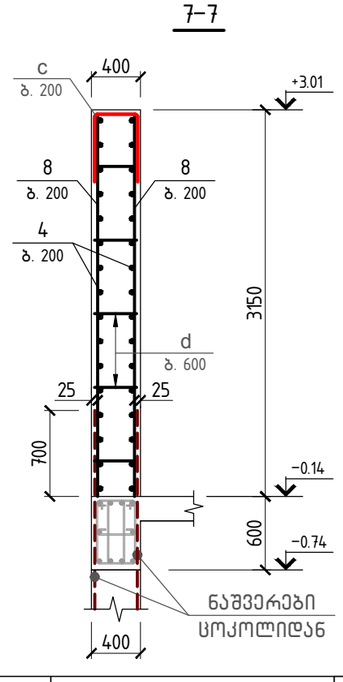

დეტალების უწყისი

პოზ.	ესკიზი
3	200 — 3670
6	200 — 3810
7	500 — 3970
a	190
b	140 — 1160
c	350 — 550 / 550
d	300
f	150 — 1250

პროექტი	სასტუმრო გუდიაშვილის მოედანზე	დირექტორი	ბ. ჯუგაშვილი	კონსტრუქციული ნაწილი	
მდებარეობა	თბილისი, აბო თბილელის ქ. №3/8	პრ. მთ. არქიტექტორი	რ. ჩომახიძე	ფორმატი	A-3
დამკვეთი	შპს "ატლიე არქიტექტს"	პრ. მთ. კონსტრუქტორი	ბ. ჯუგაშვილი	მასშტაბი	1:100
შემსრულებელი	შპს "სკაილაინი"	შემსრულა	ნ. თევდორაშვილი	თარიღი	30.03.2021

მონოლითური ცოკოლის კვეთები 1-1, ..., 9-9 -0.34 და -0.14 ნიშნულებზე

გვერდი 12A

მონოლითური რიგელების განლაგების სქემა +3.86 ნიშნულზე

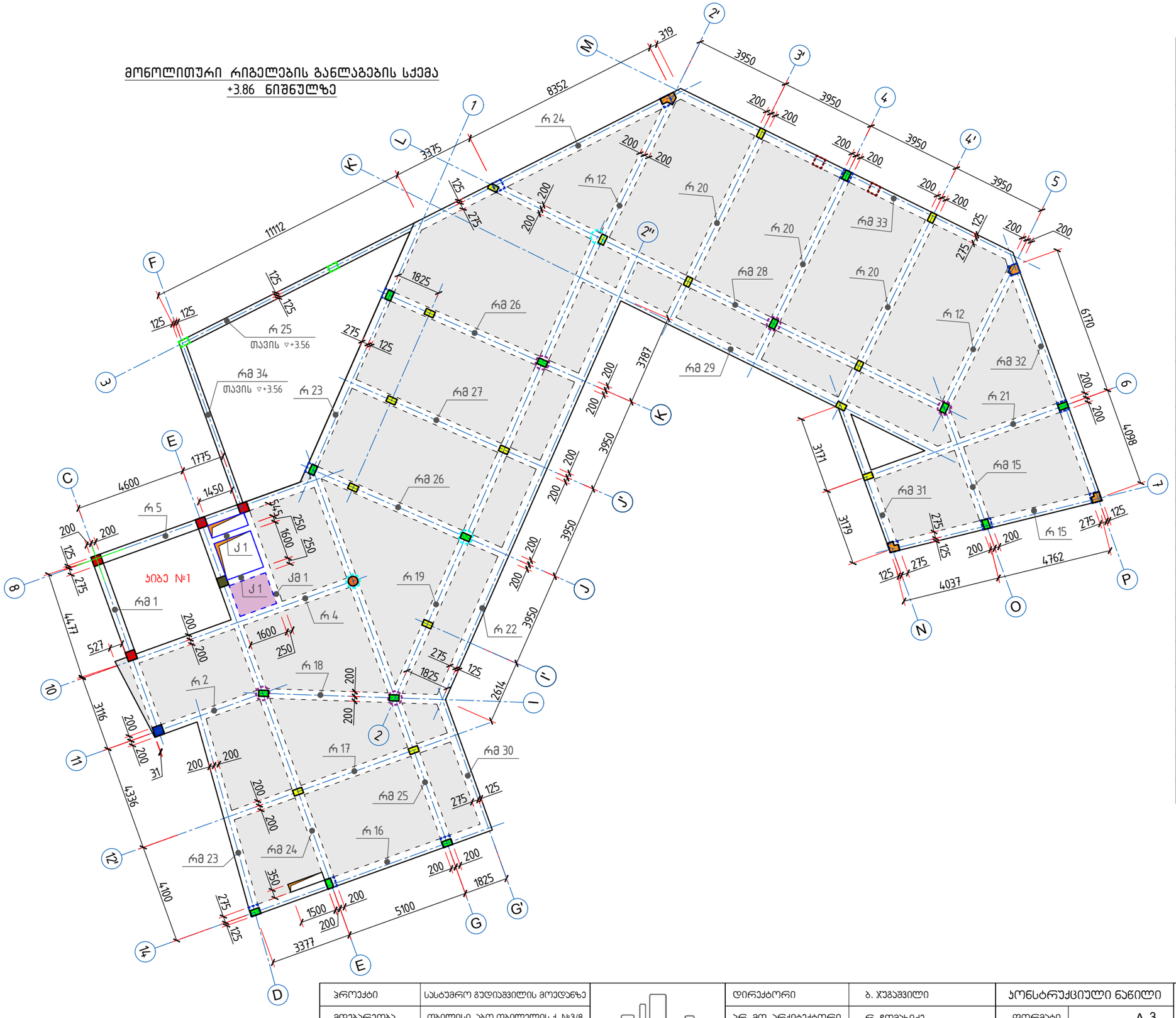

სპეციფიკაცია მონოლითური რიგელების განლაგების სქემისათვის +3.86 ნიშნულზე

მარკა, პოზ.	ა ღ წ ე რ ა	დ ა ს ა ხ ე ლ ე ბ ა	რაოდ.	შენიშვნა
		მონოლითური რიგელები		
რმ 1	რკ. ფურს. №63	რმ 1	1	
რმ 23	რკ. ფურს. №67	რმ 23	1	
რმ 24	რკ. ფურს. №67	რმ 24	1	
რმ 25	რკ. ფურს. №68	რმ 25	1	
რმ 26	რკ. ფურს. №68	რმ 26	2	
რმ 27	რკ. ფურს. №68	რმ 27	1	
რმ 28	რკ. ფურს. №68	რმ 28	1	
რმ 29	რკ. ფურს. №69	რმ 29	1	
რმ 30	რკ. ფურს. №69	რმ 30	1	
რმ 31	რკ. ფურს. №69	რმ 31	1	
რმ 32	რკ. ფურს. №69	რმ 32	1	
რმ 33	რკ. ფურს. №70	რმ 33	1	
რმ 34	რკ. ფურს. №70	რმ 34	1	
რ 2	რკ. ფურს. №74	რ 2	1	
რ 4	რკ. ფურს. №74	რ 4	1	
რ 5	რკ. ფურს. №75	რ 5	1	
რ 12	რკ. ფურს. №77	რ 12	2	
რ 15	რკ. ფურს. №77	რ 15	1	
რ 16	რკ. ფურს. №78	რ 16	1	
რ 17	რკ. ფურს. №78	რ 17	1	
რ 18	რკ. ფურს. №78	რ 18	1	
რ 19	რკ. ფურს. №78	რ 19	1	
რ 20	რკ. ფურს. №79	რ 20	3	
რ 21	რკ. ფურს. №79	რ 21	1	
რ 22	რკ. ფურს. №79	რ 22	1	
რ 23	რკ. ფურს. №79	რ 23	1	
რ 24	რკ. ფურს. №80	რ 24	1	
რ 25	რკ. ფურს. №80	რ 25	1	
ჯმ 1	რკ. ფურს. №63	ჯმ 1	1	
ჯ 1	რკ. ფურს. №75	ჯ 1	2	

პროექტი	სასტუმრო გუდიაშვილის მოედანზე		დირექტორი	ბ. ჯუგაშვილი	კონსტრუქციული ნაწილი		მონოლითური რიგელების განლაგების სქემა +3.86 ნიშნულზე	გვერდი
მდებარეობა	თბილისი, აბო თბილელის ქ. №3/8	skyline	პრ. მთ. არქიტექტორი	რ. ჩომახიძე	ფორმატი	A-3		
დამკვეთი	შპს "აბელიე არქიტექტს"		პრ. მთ. კონსტრუქტორი	ბ. ჯუგაშვილი	მასშტაბი	1:160		13A
შემსრულებელი	შპს "სკაილაინი"		შეასრულა	ნ. თევდორაშვილი	თარიღი	30.03.2021		

მონოლითური რიგელების განლაგების სქემა +7.06 ნიშნულზე

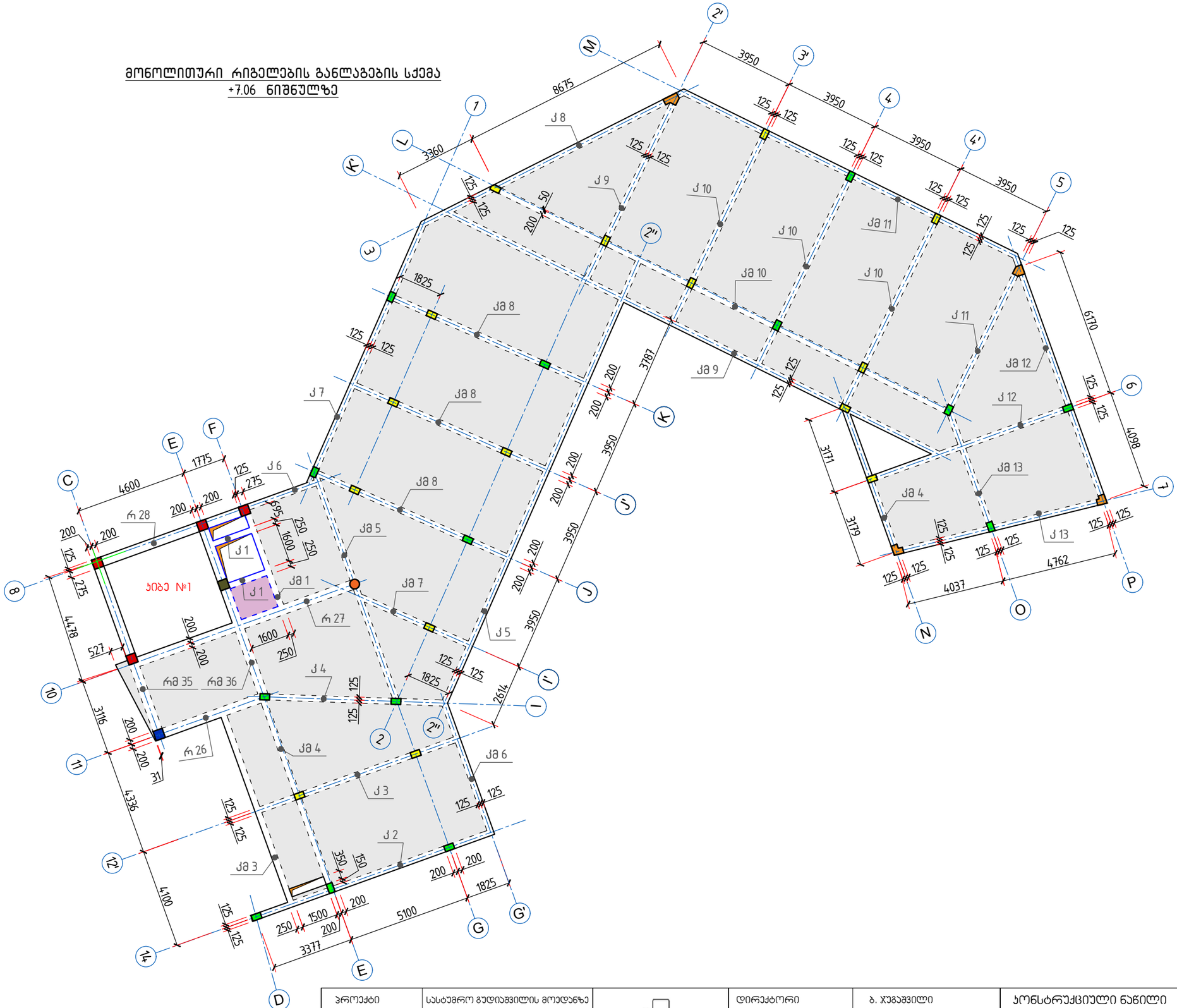

სპეციფიკაცია მონოლითური რიგელების განლაგების სქემისათვის +7.06 ნიშნულზე

მარკა, პოზ.	აღნიშვნა	დასახელება	რაოდ.	შენიშვნა
		მონოლითური რიგელები		
რმ 35	რკ. ფურს. №70	რმ 35	1	
რმ 36	რკ. ფურს. №70	რმ 36	1	
რ 26	რკ. ფურს. №80	რ 26	1	
რ 27	რკ. ფურს. №80	რ 27	1	
რ 28	რკ. ფურს. №80	რ 28	1	
ჯმ 1	რკ. ფურს. №63	ჯმ 1	1	
ჯმ 3	რკ. ფურს. №71	ჯმ 3	1	
ჯმ 4	რკ. ფურს. №71	ჯმ 4	2	
ჯმ 5	რკ. ფურს. №71	ჯმ 5	1	
ჯმ 6	რკ. ფურს. №71	ჯმ 6	1	
ჯმ 7	რკ. ფურს. №71	ჯმ 7	1	
ჯმ 8	რკ. ფურს. №71	ჯმ 8	3	
ჯმ 9	რკ. ფურს. №71	ჯმ 9	1	
ჯმ 10	რკ. ფურს. №71	ჯმ 10	1	
ჯმ 11	რკ. ფურს. №71	ჯმ 11	1	
ჯმ 12	რკ. ფურს. №73	ჯმ 12	1	
ჯმ 13	რკ. ფურს. №73	ჯმ 13	1	
ჯ 1	რკ. ფურს. №75	ჯ 1	2	
ჯ 2	რკ. ფურს. №81	ჯ 2	1	
ჯ 3	რკ. ფურს. №81	ჯ 3	1	
ჯ 4	რკ. ფურს. №81	ჯ 4	1	
ჯ 5	რკ. ფურს. №81	ჯ 5	1	
ჯ 6	რკ. ფურს. №81	ჯ 6	1	
ჯ 7	რკ. ფურს. №82	ჯ 7	1	
ჯ 8	რკ. ფურს. №82	ჯ 8	1	
ჯ 9	რკ. ფურს. №82	ჯ 9	1	
ჯ 10	რკ. ფურს. №82	ჯ 10	3	
ჯ 11	რკ. ფურს. №82	ჯ 11	1	
ჯ 12	რკ. ფურს. №83	ჯ 12	1	
ჯ 13	რკ. ფურს. №83	ჯ 13	1	

პროექტი	სასტუმრო გუდიაშვილის მოედანზე	skyline	დირექტორი	ბ. ჯუგაშვილი	კონსტრუქციული ნაწილი		მონოლითური რიგელების განლაგების სქემა +7.06 ნიშნულზე	გვერდი
მდებარეობა	თბილისი, აბო თბილელის ქ. №3/8		პრ. მთ. არქიტექტორი	რ. ჩოგოხიძე	ფორმატი	A-3		
დამკვეთი	შპს "აბელიე არქიტექტს"		პრ. მთ. კონსტრუქტორი	ბ. ჯუგაშვილი	მასშტაბი	1:160		14A
შემსრულებელი	შპს "სპაილაინი"		შესრულა	ნ. თევდორაშვილი	თარიღი	30.03.2021		

მონოლითური რიგელების განლაგების სქემა
+10.26 ნიშნულზე

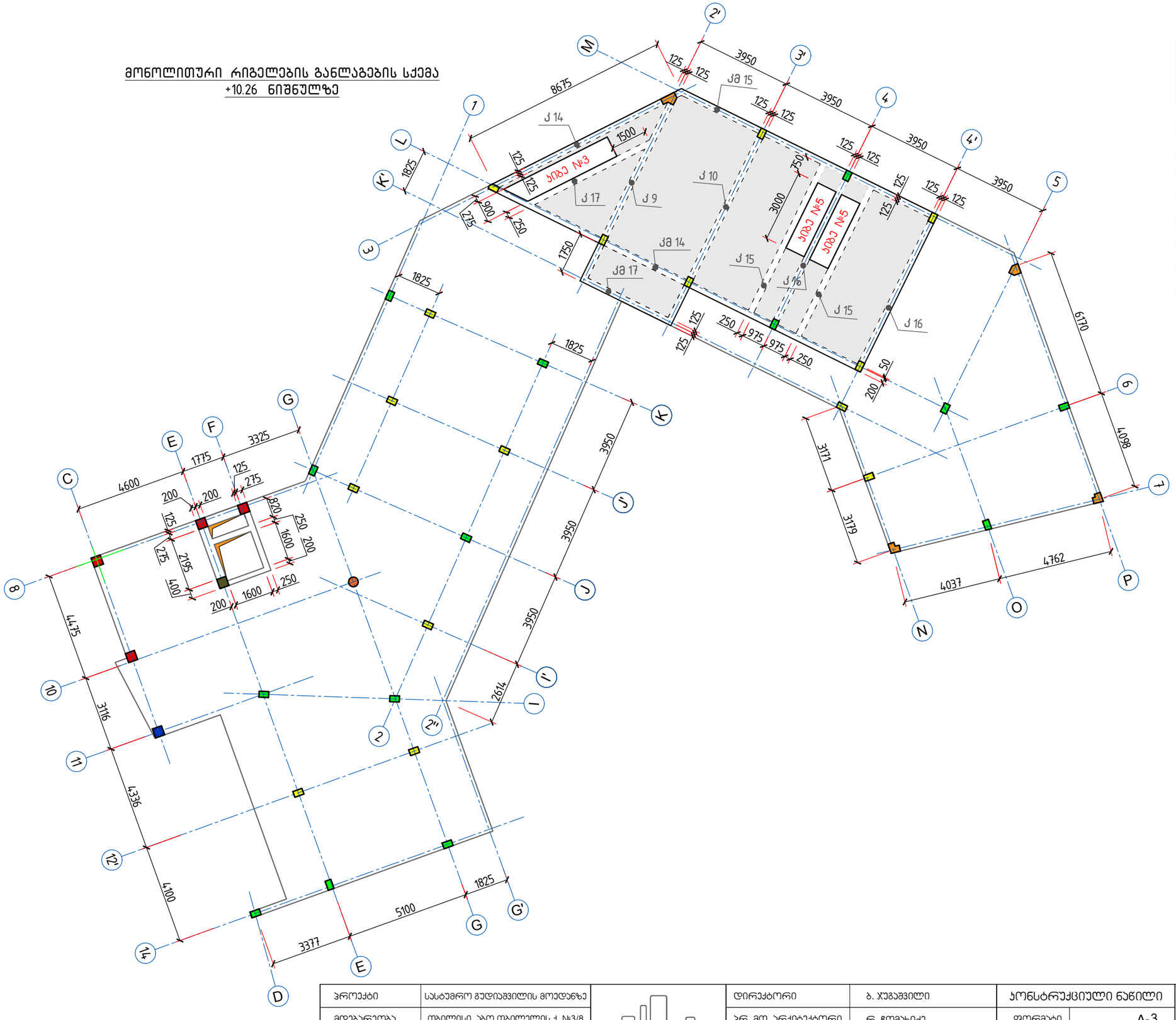

სპეციფიკაცია მონოლითური რიგელების განლაგების სქემისათვის +10.26 ნიშნულზე

მარკა, პოზ.	ა ღ ნ ი შ ვ ნ ა	დ ა ს ა ხ ე ლ ე ბ ა	რაოდ.	შენიშვნა
		მონოლითური რიგელები		
Ჯმ 14	რკ. ფურს. №73	Ჯმ 14	1	
Ჯმ 15	რკ. ფურს. №73	Ჯმ 15	1	
Ჯმ 17	რკ. ფურს. №73	Ჯმ 17	1	
Ჯ 9	რკ. ფურს. №82	Ჯ 9	1	
Ჯ 10	რკ. ფურს. №82	Ჯ 10	1	
Ჯ 14	რკ. ფურს. №83	Ჯ 14	1	
Ჯ 15	რკ. ფურს. №83	Ჯ 15	2	
Ჯ 16	რკ. ფურს. №83	Ჯ 16	2	
Ჯ 17	რკ. ფურს. №83	Ჯ 17	1	

პროექტი	სასტუმრო გუდიაშვილის მოედანზე	დირექტორი	ბ. ჯუგაშვილი	კონსტრუქციული ნაწილი	
მდებარეობა	თბილისი, აბო თბილელის ქ. №3/8	პრ. მთ. არქიტექტორი	რ. ჩომახიძე	ფორმატი	A-3
დამკვეთი	შპს "პტელიე არქიტექტს"	პრ. მთ. კონსტრუქტორი	ბ. ჯუგაშვილი	მასშტაბი	1:160
შემსრულებელი	შპს "სკაილაინი"	შეასრულა	ნ. თევდორაშვილი	თარიღი	30.03.2021

skyline

მონოლითური რიგელების განლაგების სქემა +10.26 ნიშნულზე

გვერდი 15A

სახურავის მოწოლითური რიგელების განლაგების სქემა +12.20 ნიშნულზე

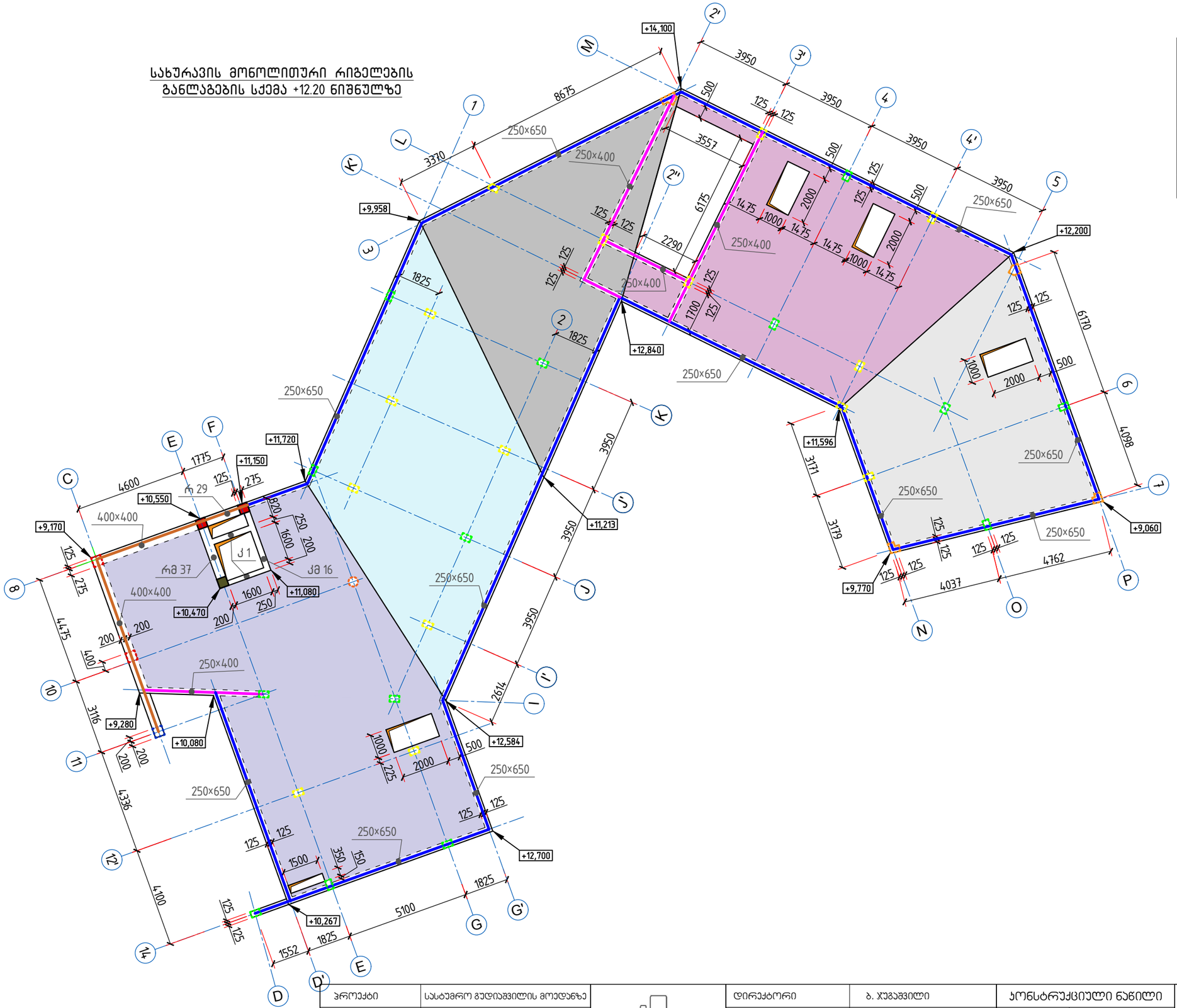

სპეციფიკაცია სახურავის მოწოლითური რიგელების განლაგების სქემისათვის +12.20 ნიშნულზე

მარკა, პოზ.	ა ღ ნ ი შ ვ ნ ა	დ ა ს ა ხ ე ლ ე ბ ა	რაოდ.	შენიშვნა
		მოწოლითური რიგელები		
რმ 37	რკ. ფურს. №70	რმ 37	1	
რ 29	რკ. ფურს. №80	რ 29	1	
ქმ 16	რკ. ფურს. №73	ქმ 16	1	
ქ 1	რკ. ფურს. №75	ქ 1	2	

პროექტი	სასტუმრო გუდიაშვილის მოედანზე	skyline	დირექტორი	ბ. ჯუგაშვილი	კონსტრუქციული ნაწილი		სახურავის მოწოლითური რიგელების განლაგების სქემა +12.20 ნიშნულზე	გვერდი
მდებარეობა	თბილისი, აბო თბილელის ქ. №3/8		პრ. მთ. არქიტექტორი	რ. ჩომახიძე	ფორმატი	A-3		16A
დამკვეთი	შპს "ატელიე არქიტექტს"		პრ. მთ. კონსტრუქტორი	ბ. ჯუგაშვილი	მასშტაბი	1:160		
შემსრულებელი	შპს "სპაილაინი"		შეასრულა	ნ. თევდორაშვილი	თარიღი	30.03.2021		

გადახურვის მონოლითური კონსტრუქციის განლაგების სქემა -3.52 ნიშნულზე (ქვედა შრის არმირება)

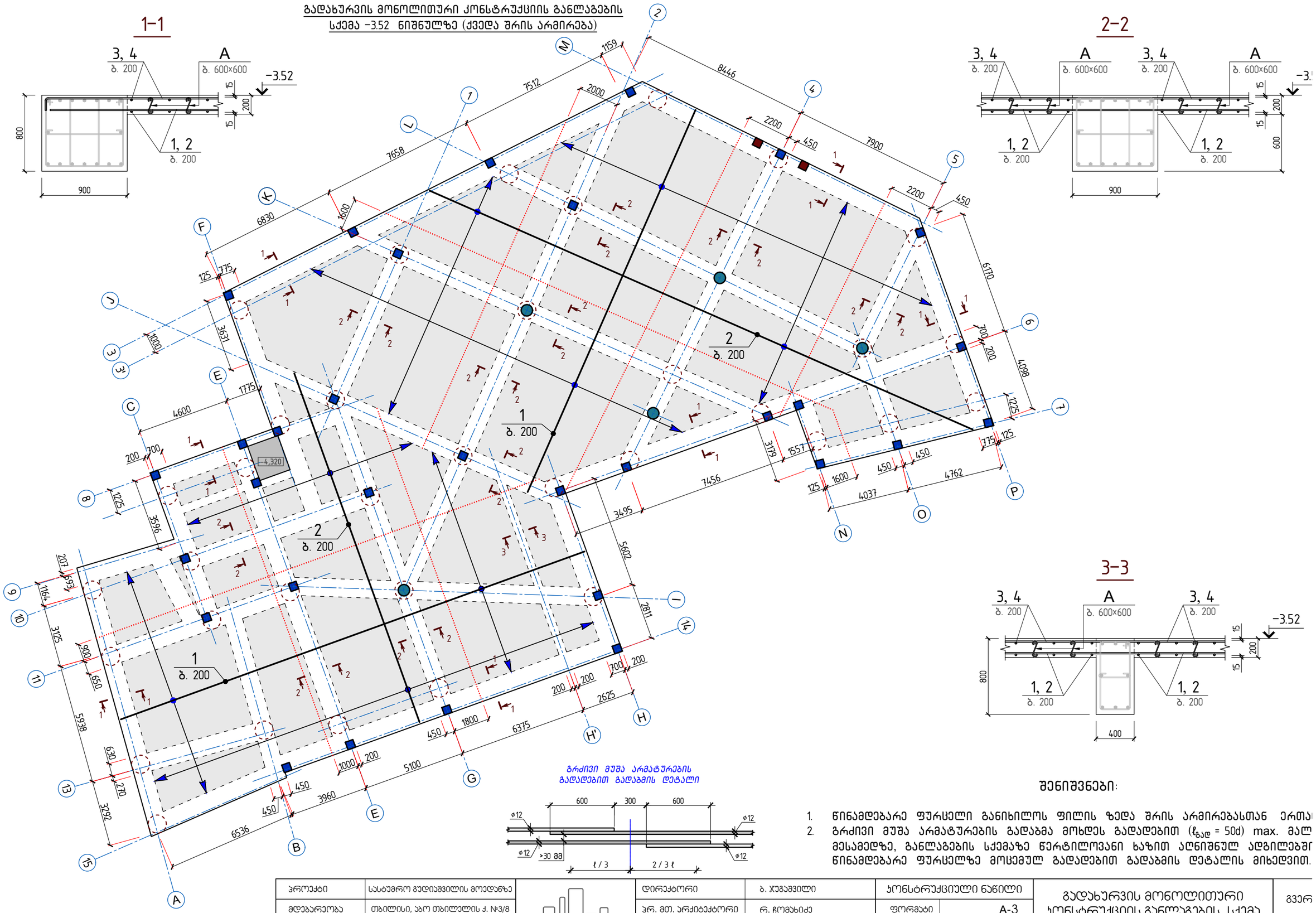

გრძივი მუშა არმატურების გადაღებით გადაბმის დეტალი

შენიშვნები:

1. წინამდებარე ფურცელი განიხილოს ფილის ზედა შრის არმირებასთან ერთა
2. გრძივი მუშა არმატურების გადაბმა მოხდეს გადაღებით (ℓ_{bd} = 50d) max. მალ მესამედზე, განლაგების სქემაზე წერტილოვანი ხაზით აღნიშნულ ადგილებშ წინამდებარე ფურცელზე მოცემულ გადაღებით გადაბმის დეტალის მიხედვით.

პროექტი	სასტუმრო გუდიაშვილის მოედანზე	skyline	დირექტორი	ბ. ჯუგაშვილი	კონსტრუქციული ნაწილი		გადახურვის მონოლითური კონსტრუქციის განლაგების სქემა -3.52 ნიშნულზე (ქვედა შრის არმირება)	გვერ
მდებარეობა	თბილისი, აბო თბილელის ქ. №3/8		ხარ. მთ. არქიტექტორი	რ. ჩომახიძე	ფორმატი	A-3		
დამკვეთი	შპს "ატელიე არქიტექტს"		ხარ. მთ. კონსტრუქტორი	ბ. ჯუგაშვილი	მასშტაბი	1:35, 1:170		17
შემსრულებელი	შპს "სკაილაინი"		შემსრულა	დ. ჯუგაშვილი	თარიღი	28.08.2016		

გადახურვის მონოლითური კონსტრუქციის განლაგების სქემა -3.52 ნიშნულზე (ზედა შრის არმირება)

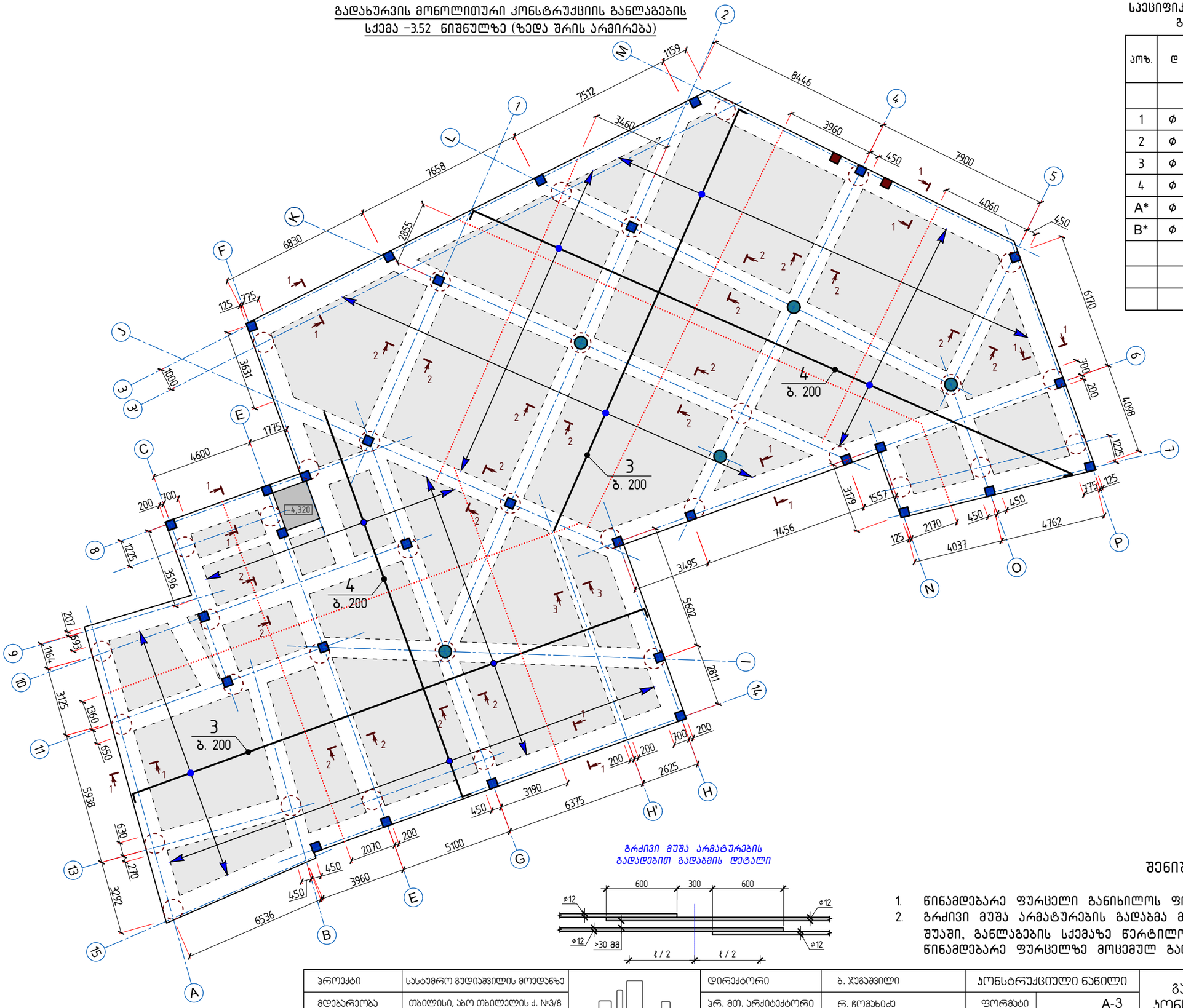

სპეციფიკაცია გადახურვის მონოლითური კონსტრუქ გაბლაგების სქემისათვის -3.52 ნიშნულზე

პოზ.	დასახელება			რაოდ.	მასა ერთ. კგ	მეტი
	დეტალები					
1	ф 12	A500c	ℓ = 4085.0 მმ	—	3627.19	
2	ф 12	A500c	ℓ = 3975.0 მმ	—	3529.52	7156.7
3	ф 12	A500c	ℓ = 4145.0 მმ	—	3680.47	
4	ф 12	A500c	ℓ = 4055.0 მმ	—	3600.55	7281.0
A*	ф 8	A240c	ℓ = 280	1470	0.11	162.4
B*	ф 12	A500c	ℓ = 890	530	0.79	418.8
	მასალები					
	ბეტონი კლასით B25					104.7

დეტალების უწყისი

პოზ.	ესკიზი
3, 4	ცვალებადი 150
A	120
B	250, 170, 150, 170, 150

გრძივი მუშა არმატურების გადაბმის დეტალი

შენიშვნები:

1. წინამდებარე ფურცელი განიხილოს ფილის ქვედა შრის არმირებასთან ერთ
2. გრძივი მუშა არმატურების გადაბმა მოხდეს გადაღებით ($\ell_{გად}$ = 50d) მალის შუაში, განლაგების სქემაზე წერტილოვანი ხაზით აღნიშნულ ადგილებში, წინამდებარე ფურცელზე მოცემულ გადაღებით გადაბმის დეტალის მიხედვით

პროექტი	სასტუმრო გუდიაშვილის მოედანზე	skyline	დირექტორი	ბ. ჯუგაშვილი	კონსტრუქციული ნაწილი		გადახურვის მონოლითური კონსტრუქციის განლაგების სქემა -3.52 ნიშნულზე (ზედა შრის არმირება)	გვერ
მდებარეობა	თბილისი, აბო თბილელის ქ. №3/8		პრ. მთ. არქიტექტორი	რ. ჩოგოვაძე	ფორმატი	A-3		
დამკვეთი	შპს "ატელიე არქიტექტს"		პრ. მთ. კონსტრუქტორი	ბ. ჯუგაშვილი	მასშტაბი	1:170		18
შემსრულებელი	შპს "სკაილაინი"		შეასრულა	დ. ჯუგაშვილი	თარიღი	28.08.2016		

გადახურვის მონოლითური კონსტრუქციის განლაგების სქემა -0.34 და -0.14 ნიშნულებზე (ქვედა შრის არმირება)

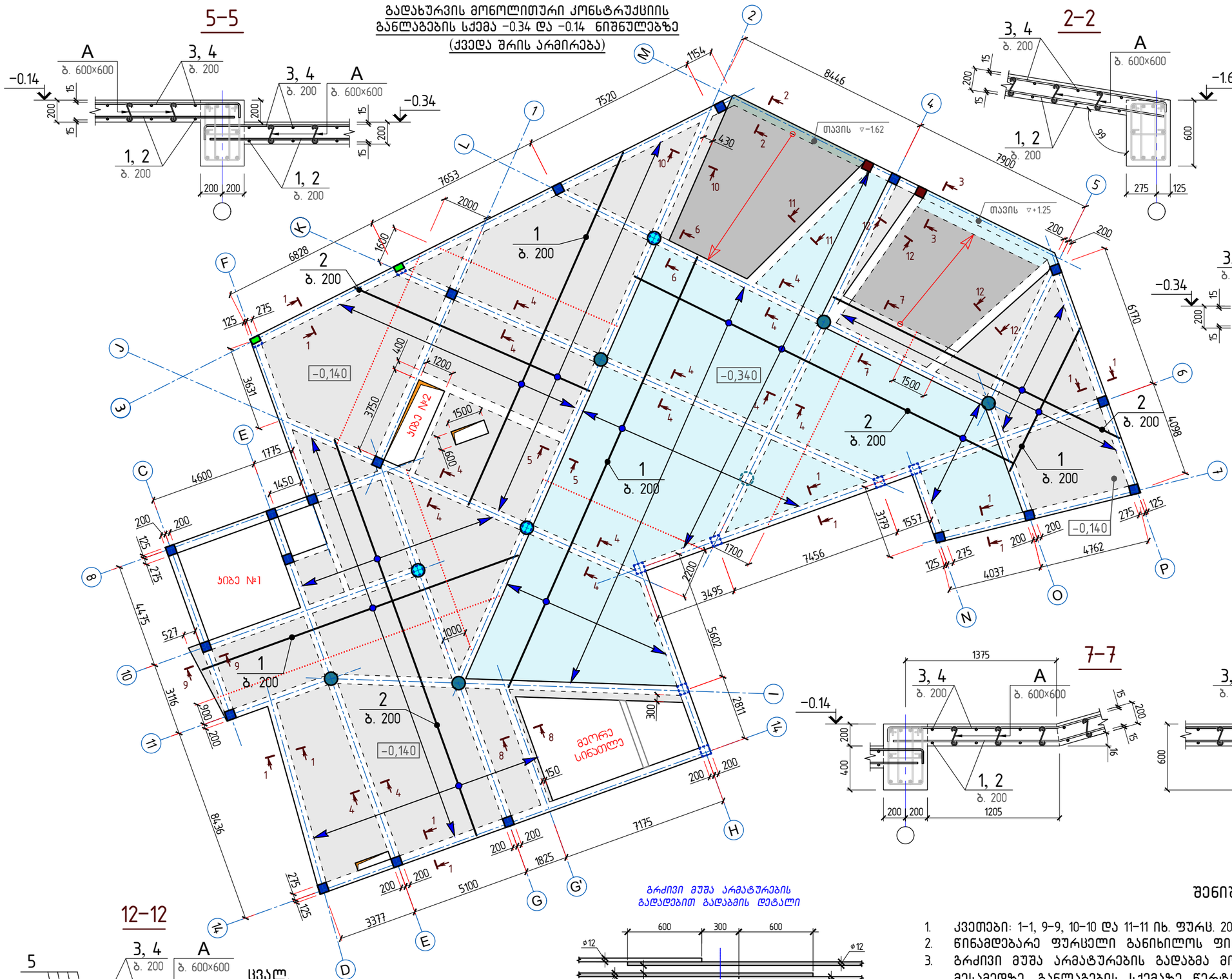

შენიშვნები:

1. კვეთები: 1-1, 9-9, 10-10 და 11-11 იხ. ფურც. 20;
2. წინამდებარე ფურცელი განიხილოს ფილის ზედა შრის არმირებასთან ერთა
3. გრძივი მუშა არმატურების გადაბმა მოხდეს გადადებით (ℓ_{bd} = 50d) max. მალ მესამედზე, განლაგების სქემაზე წერტილოვანი ხაზით აღნიშნულ ადგილებშ წინამდებარე ფურცელზე მოცემულ გადადებით გადაბმის დეტალის მიხედვით.

პროექტი	სასტუმრო გუდიაშვილის მოედანზე	skyline	დირექტორი	ბ. ჯუგაშვილი	კონსტრუქციული ნაწილი		გადახურვის მონოლითური კონსტრუქციის განლაგების სქემა -0.34 და -0.14 ნიშნულებზე (ქვედა შრის არმირება)	გვერ
მდებარეობა	თბილისი, აბო თბილელის ქ. №3/8		პრ. მთ. არქიტექტორი	რ. ჩომახიძე	ფორმატი	A-3		
დამკვეთი	შპს "აბელიე არქიტექტს"		პრ. მთ. კონსტრუქტორი	ბ. ჯუგაშვილი	მასშტაბი	1:35, 1:170		19
შემსრულებელი	შპს "სკაილაინი"		შესრულა	დ. ჯუგაშვილი	თარიღი	28.08.2016		

გადახურვის მონოლითური კონსტრუქციის განლაგების სქემა -0.34 და -0.14 ნიშნულებზე (ზედა შრის არმირება)

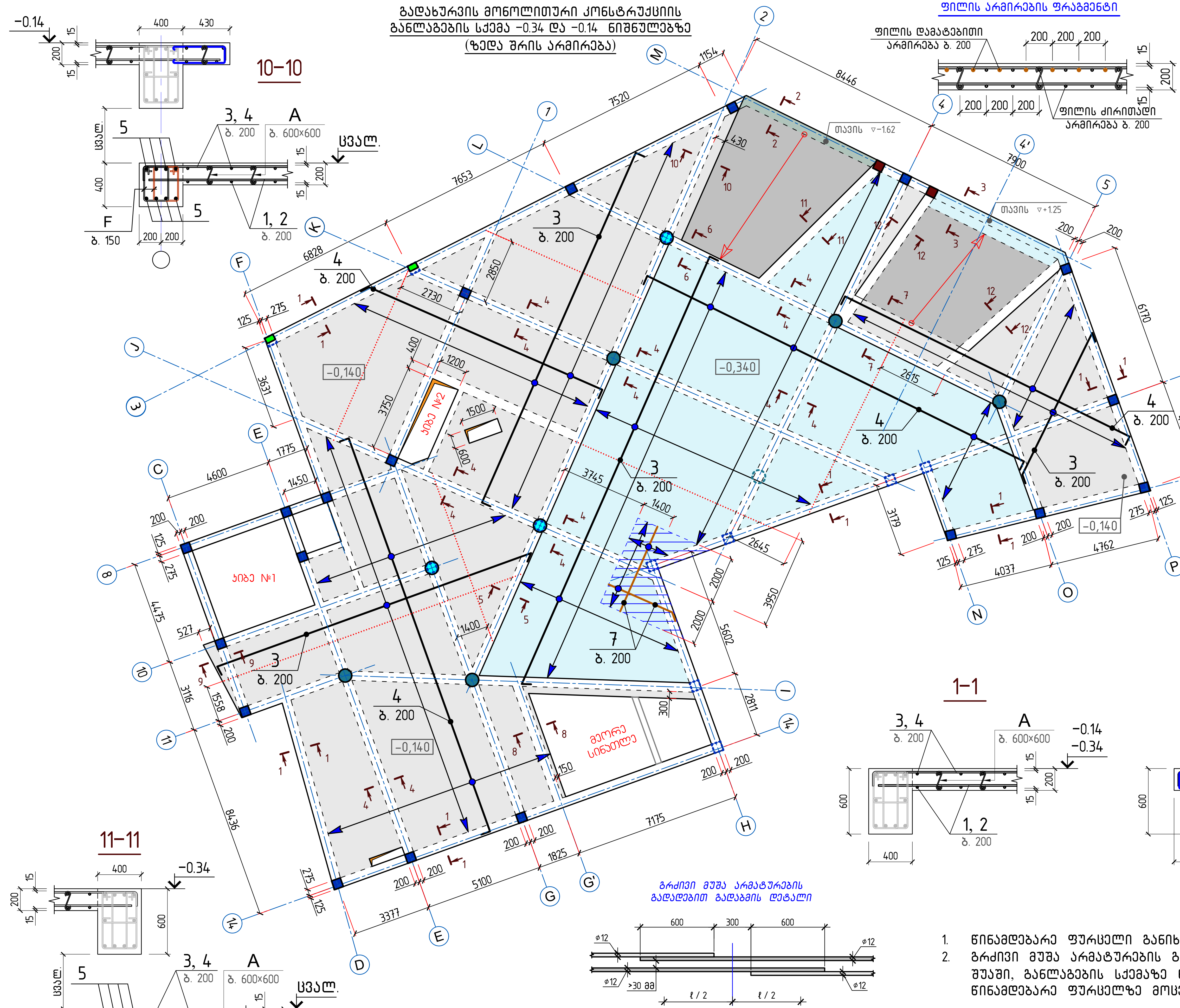

სპეციფიკაცია გადახურვის მონოლითური კონსტრუქ[...] განლაგების სქემისათვის -0.34 და -0.14 ნიშნულებ[...]

პოზ.	დასახელება	რაოდ.	მასა ერთ. კგ	შენი[...]
	დეტალები			
1	Φ 12 A500c ℓ = 3360.0 გ.მ.	–	2983.44	5913.6[...]
2	Φ 12 A500c ℓ = 3300.0 გ.მ.	–	2930.17	
3*	Φ 12 A500c ℓ = 3450.0 გ.მ.	–	3063.36	6060.1[...]
4*	Φ 12 A500c ℓ = 3375.0 გ.მ.	–	2996.76	
5	Φ 20 A500c ℓ = 238.0 გ.მ.	–	587.02	587.0[...]
6	Φ 12 A500c ℓ = 30.0 გ.მ.	–	26.64	26.64
7	Φ 12 A500c ℓ = 100.0 გ.მ.	–	88.79	88.79
A*	Φ 8 A240c ℓ = 240	1580	0.09	364.8[...]
D*	Φ 8 A240c ℓ = 1600	180	0.63	
E*	Φ 8 A240c ℓ = 460	90	0.18	
F*	Φ 8 A240c ℓ = 1200	180	0.47	
B*	Φ 12 A500c ℓ = 890	160	0.79	718.6[...]
C*	Φ 12 A500c ℓ = 1170	570	1.04	
	მასალები			
	ბეტონი კლასით B25			112.0[...]

დეტალების უწყისი

პოზ.	ესკიზი	პოზ.	ესკიზი
3, 4	ცვალებადი; 150; 150	C	500; 170
A	120	D	580; 220; 500; 300; 800
B	250; 170; 170; 150; 150	E	80; 80; 300
		F	380; 220; 300; 300; 600

შენიშვნები:

1. წინამდებარე ფურცელი განიხილოს ფილის ქვედა შრის არმირებასთან ერთ[...]
2. გრძივი მუშა არმატურების გადაბმა მოხდეს გადადებით ($\ell_{გად} = 50d$) მალის შუაში, განლაგების სქემაზე წერტილოვანი ხაზით აღნიშნულ ადგილებში, წინამდებარე ფურცელზე მოცემულ გადადებით გადაბმის დეტალის მიხედვით

პროექტი	სასტუმრო გუდიაშვილის მოედანზე	დირექტორი	ბ. ჯუგაშვილი	კონსტრუქციული ნაწილი	
მდებარეობა	თბილისი, აბო თბილელის ქ. №3/8	პრ. მთ. არქიტექტორი	რ. ჩომახიძე	ფორმატი	A-3
დამკვეთი	შპს "ატელიე არქიტექტს"	პრ. მთ. კონსტრუქტორი	ბ. ჯუგაშვილი	მასშტაბი	1:35, 1:170
შემსრულებელი	შპს "სკაილაინი"	შეასრულა	დ. ჯუგაშვილი	თარიღი	28.08.2016

გადახურვის მონოლითური კონსტრუქციის განლაგების სქემა -0.34 და -0.14 ნიშნულებზე (ზედა შრის არმირება)

გადახურვის მონოლითური კონსტრუქციის განლაგების სქემა +3.86 ნიშნულზე (ქვედა შრის არმირება)

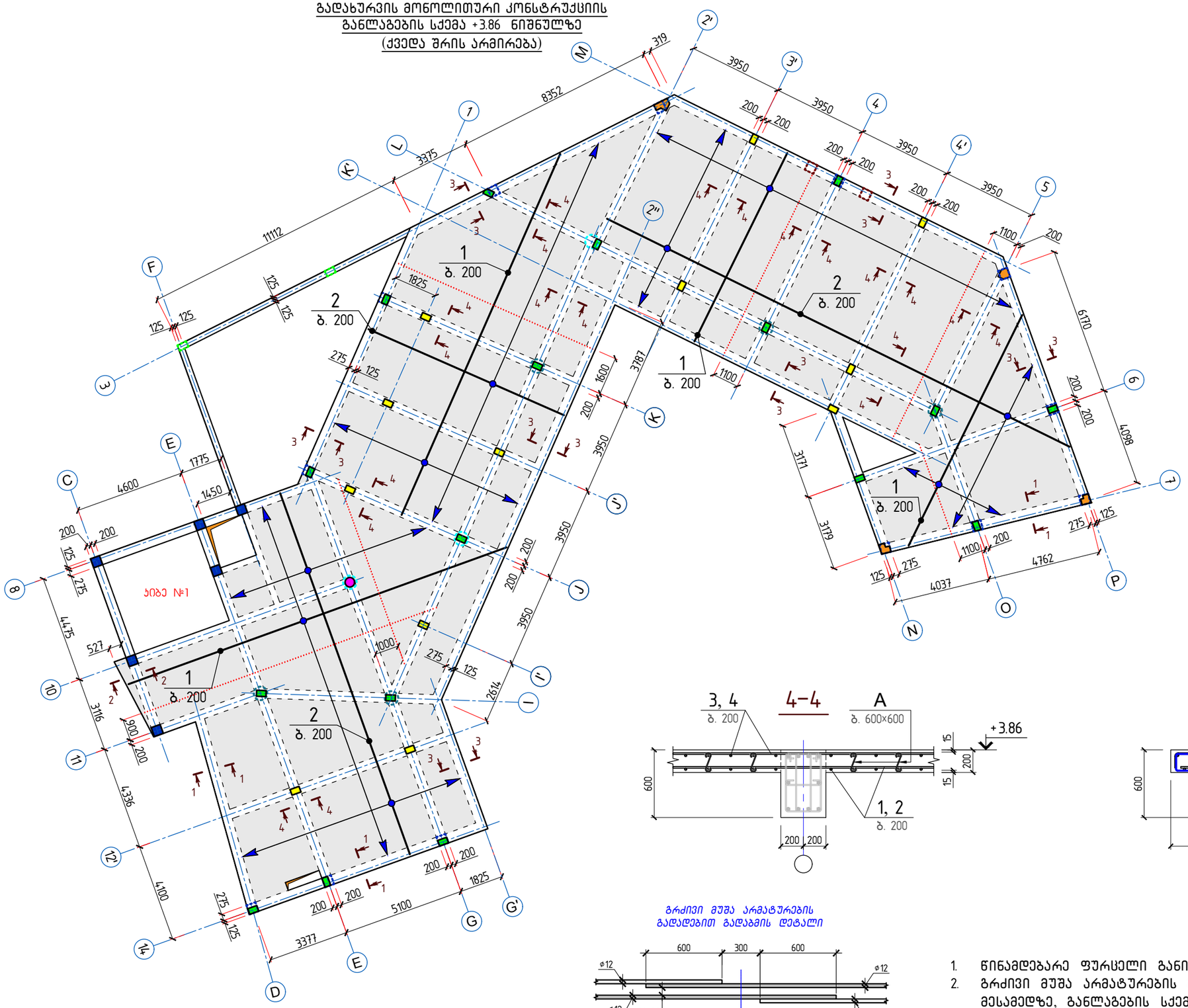

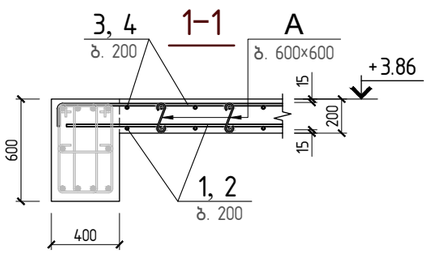

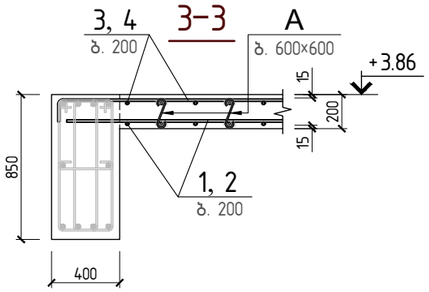

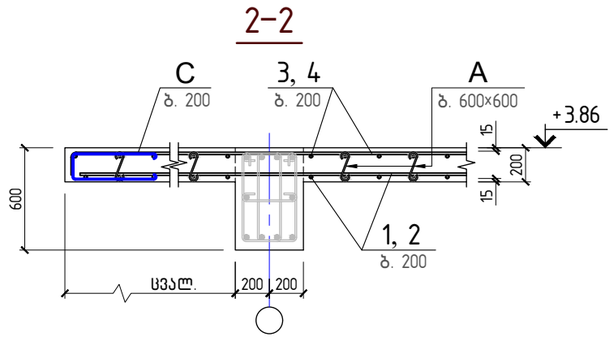

გრძივი მუშა არმატურების გადადებით გადაბმის დეტალი

შენიშვნები:

1. წინამდებარე ფურცელი განიხილოს ფილის ზედა შრის არმირებასთან ერთა
2. გრძივი მუშა არმატურების გადაბმა მოხდეს გადადებით ($\ell_{გად}$ = 50d) max. მალ მესამედზე, განლაგების სქემაზე წერტილოვანი ხაზით აღნიშნულ ადგილებშ წინამდებარე ფურცელზე მოცემულ გადადებით გადაბმის დეტალის მიხედვით.

პროექტი	სასტუმრო გუდიაშვილის მოედანზე	skyline	დირექტორი	ბ. ჯუგაშვილი	კონსტრუქციული ნაწილი		გადახურვის მონოლითური კონსტრუქციის განლაგების სქემა +3.86 ნიშნულზე (ქვედა შრის არმირება)	გვერ
მდებარეობა	თბილისი, აბო თბილელის ქ. №3/8		არქიტექტორი	რ. ჩომახიძე	ფორმატი	A-3		
დამკვეთი	შპს "ატელიე არქიტექტს"		კონსტრუქტორი	ბ. ჯუგაშვილი	მასშტაბი	1:35, 1:170		2
შემსრულებელი	შპს "სკაილაინი"		შეასრულა	დ. ჯუგაშვილი	თარიღი	28.08.2016		

გადახურვის მონოლითური კონსტრუქციის განლაგების სქემა +3.86 ნიშნულზე (ზედა შრის არმირება)

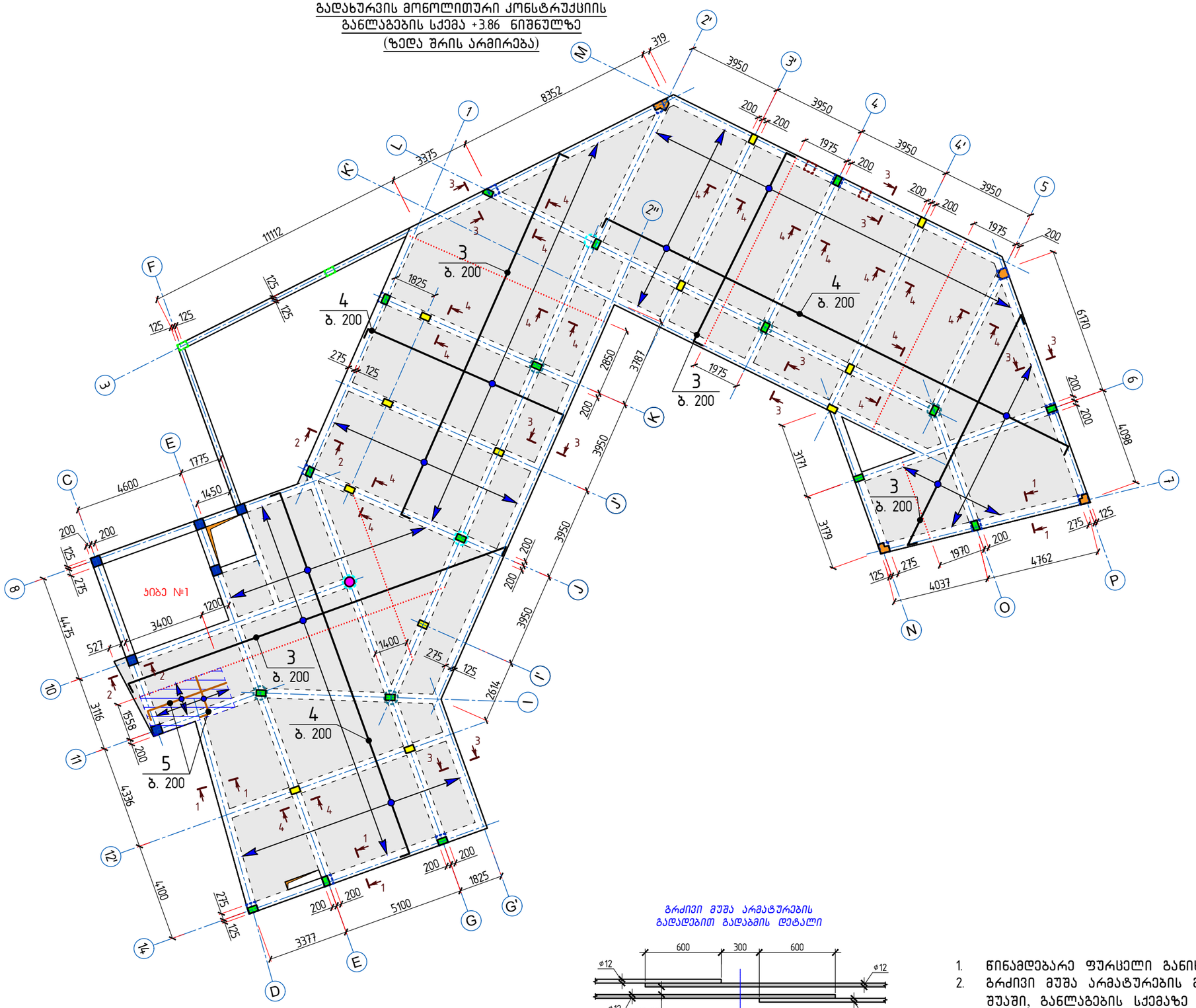

სპეციფიკაცია გადახურვის მონოლითური კონსტრუქ განლაგების სქემისათვის +3.86 ნიშნულზე

პოზ.	დასახელება			რაოდ.	მასა ერთ. კგ	მეტი
	დეტალები					
1	ф 12	A500c	ℓ = 2335.0 მ.ა	—	2073.31	
2	ф 12	A500c	ℓ = 2325.0 მ.ა	—	2064.44	4137.7
3*	ф 12	A500c	ℓ = 2405.0 მ.ა	—	2135.47	
4*	ф 12	A500c	ℓ = 2380.0 მ.ა	—	2113.27	4248.7
5	ф 12	A500c	ℓ = 60.0 მ.ა	—	53.28	53.28
A*	ф 8	A240c	ℓ = 280	1100	0.11	121.5
B*	ф 12	A500c	ℓ = 890	400	0.79	
C*	ф 12	A500c	ℓ = 1170	40	1.04	357.6
	მასალები					
	ბეტონი კლასით B25					78.2

დეტალების უწყისი

პოზ.	ესკიზი
3, 4	ცვალებადი 150
A	120
B	170, 250, 150, 170, 150
C	500, 170

გრძივი მუშა არმატურების გადაბმით გადაბმის დეტალი

შენიშვნები:

1. წინამდებარე ფურცელი განიხილოს ფილის ქვედა შრის არმირებასთან ერთ
2. გრძივი მუშა არმატურების გადაბმა მოხდეს გადაბმით (ℓ_{bd} = 50d) მალის შუაში, განლაგების სქემაზე წერტილოვანი ხაზით აღნიშნულ ადგილებში, წინამდებარე ფურცელზე მოცემულ გადაბმის დეტალის მიხედვით

პროექტი	სასტუმრო გუდიაშვილის მოედანზე	skyline	დირექტორი	ბ. ჯუგაშვილი	კონსტრუქციული ნაწილი		გადახურვის მონოლითური კონსტრუქციის განლაგების სქემა +3.86 ნიშნულზე (ზედა შრის არმირება)
მდებარეობა	თბილისი, აბო თბილელის ქ. №3/8		არქ. მთ. არქიტექტორი	რ. ჩომახიძე	ფორმატი	A-3	
დამკვეთი	შპს "ატელიე არქიტექტს"		კონსტრუქტორი მთ.	ბ. ჯუგაშვილი	მასშტაბი	1:170	
შემსრულებელი	შპს "სკაილაინი"		შეასრულა	დ. ჯუგაშვილი	თარიღი	28.08.2016	

გვერ

2

გადახურვის მონოლითური კონსტრუქციის განლაგების სქემა +7.06 ნიშნულზე (ქვედა შრის არმირება)

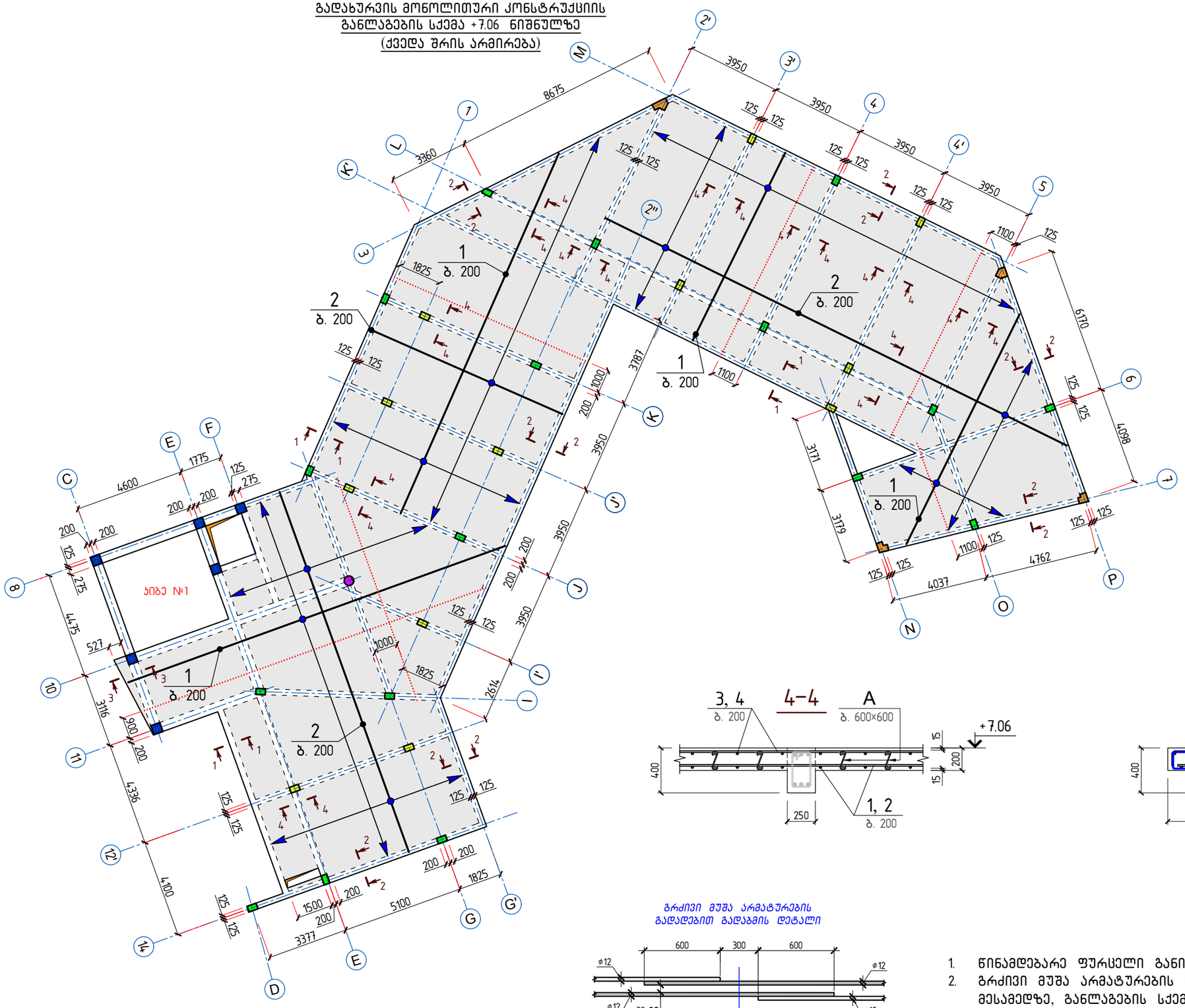

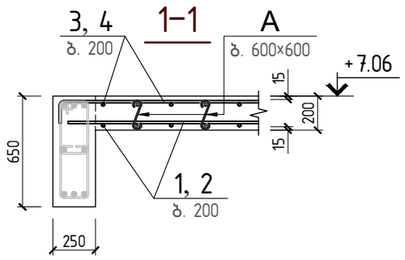

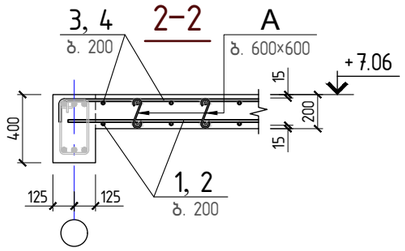

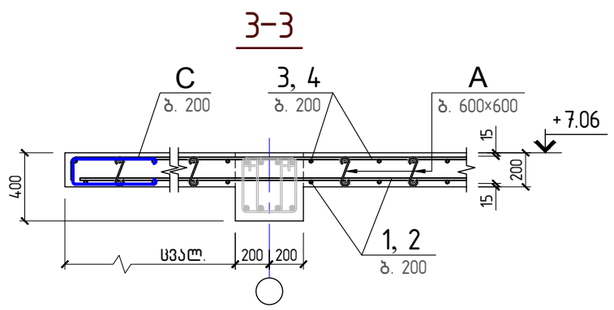

გრძივი მუშა არმატურების გადაბმის დეტალი

შენიშვნები:

1. წინამდებარე ფურცელი განიხილოს ფილის ზედა შრის არმირებასთან ერთა
2. გრძივი მუშა არმატურების გადაბმა მოხდეს გადადებით ($ℓ_{გად}$ = 50d) max. მალ მესამედზე, განლაგების სქემაზე წერტილოვანი ხაზით აღნიშნულ ადგილებშ წინამდებარე ფურცელზე მოცემულ გადადებით გადაბმის დეტალის მიხედვით.

პროექტი	სასტუმრო გუდიაშვილის მოედანზე	skyline	დირექტორი	ბ. ჯუგაშვილი	კონსტრუქციული ნაწილი		გადახურვის მონოლითური კონსტრუქციის განლაგების სქემა +7.06 ნიშნულზე (ქვედა შრის არმირება)	გვერ
მდებარეობა	თბილისი, აბო თბილელის ქ. №3/8		არქიტექტორი	რ. ჩომახიძე	ფორმატი	A-3		
დამკვეთი	შპს "აბელიე არქიტექტს"		კონსტრუქტორი	ბ. ჯუგაშვილი	მასშტაბი	1:35, 1:170		2
შემსრულებელი	შპს "სკაილაინი"		შესრულა	დ. ჯუგაშვილი	თარიღი	28.08.2016		

გადახურვის მონოლითური კონსტრუქციის განლაგების სქემა +7.06 ნიშნულზე (ზედა შრის არმირება)

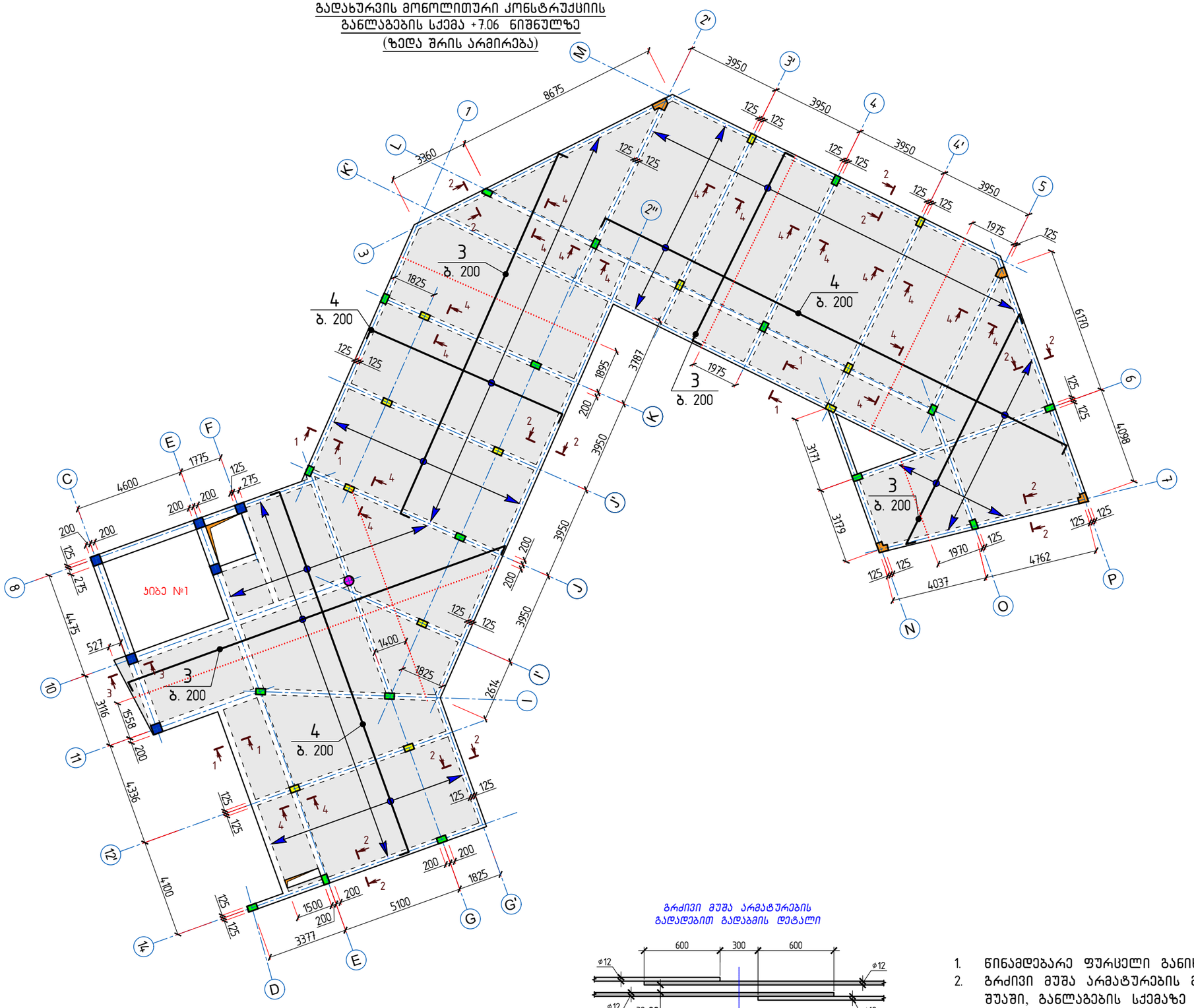

სპეციფიკაცია გადახურვის მონოლითური კონსტრუქ
განლაგების სქემისათვის +7.06 ნიშნულზე

პოზ.	დ ა ს ა ხ ე ლ ე ბ ა			რაოდ.	მასა ერთ. კგ	მეტი
	დეტალები					
1	ф 12	A500c	ℓ = 2390.0 მ.ა	—	2122.15	
2	ф 12	A500c	ℓ = 2455.0მ.ა	—	2179.87	4302.0
3	ф 12	A500c	ℓ = 2455.0მ.ა	—	2179.87	
4	ф 12	A500c	ℓ = 2515.0 მ.ა	—	2233.14	4413.0
A*	ф 8	A240c	ℓ = 280	1200	0.11	132.6
B*	ф 12	A500c	ℓ = 890	430	0.79	
C*	ф 12	A500c	ℓ = 1170	55	1.04	396.9
	მასალები					
	ბეტონი კლასით B25					84.60

დეტალების უწყისი

პოზ.	ესკიზი
3, 4	ცვალებადი, 150
A	120
B	170, 250, 150, 170, 150
C	500, 170

გრძივი მუშა არმატურების გადაბმის დეტალი

შენიშვნები:

1. წინამდებარე ფურცელი გაანიხილოს ფილის ქვედა შრის არმირებასთან ერთ
2. გრძივი მუშა არმატურების გადაბმა მოხდეს გადადებით (ℓ_{bd} = 50d) მალის შუაში, განლაგების სქემაზე წერტილოვანი ხაზით აღნიშნულ ადგილებში, წინამდებარე ფურცელზე მოცემულ გადადებით გადაბმის დეტალის მიხედვით

პროექტი	სასტუმრო გუდიაშვილის მოედანზე	skyline	დირექტორი	ბ. ჯუგაშვილი	კონსტრუქციული ნაწილი		გადახურვის მონოლითური კონსტრუქციის განლაგების სქემა +7.06 ნიშნულზე (ზედა შრის არმირება)	გვერ
მდებარეობა	თბილისი, აბო თბილელის ქ. №3/8		არქიტექტორი	რ. ჩომახიძე	ფორმატი	A-3		
დამკვეთი	შპს "აბელიე არქიტექტს"		კონსტრუქტორი	ბ. ჯუგაშვილი	მასშტაბი	1:170		2
შემსრულებელი	შპს "სკაილაინი"		შესრულა	დ. ჯუგაშვილი	თარიღი	28.08.2016		

გადახურვის მონოლითური კონსტრუქციის განლაგების სქემა +10.26 ნიშნულზე (ქვედა შრის არმირება)

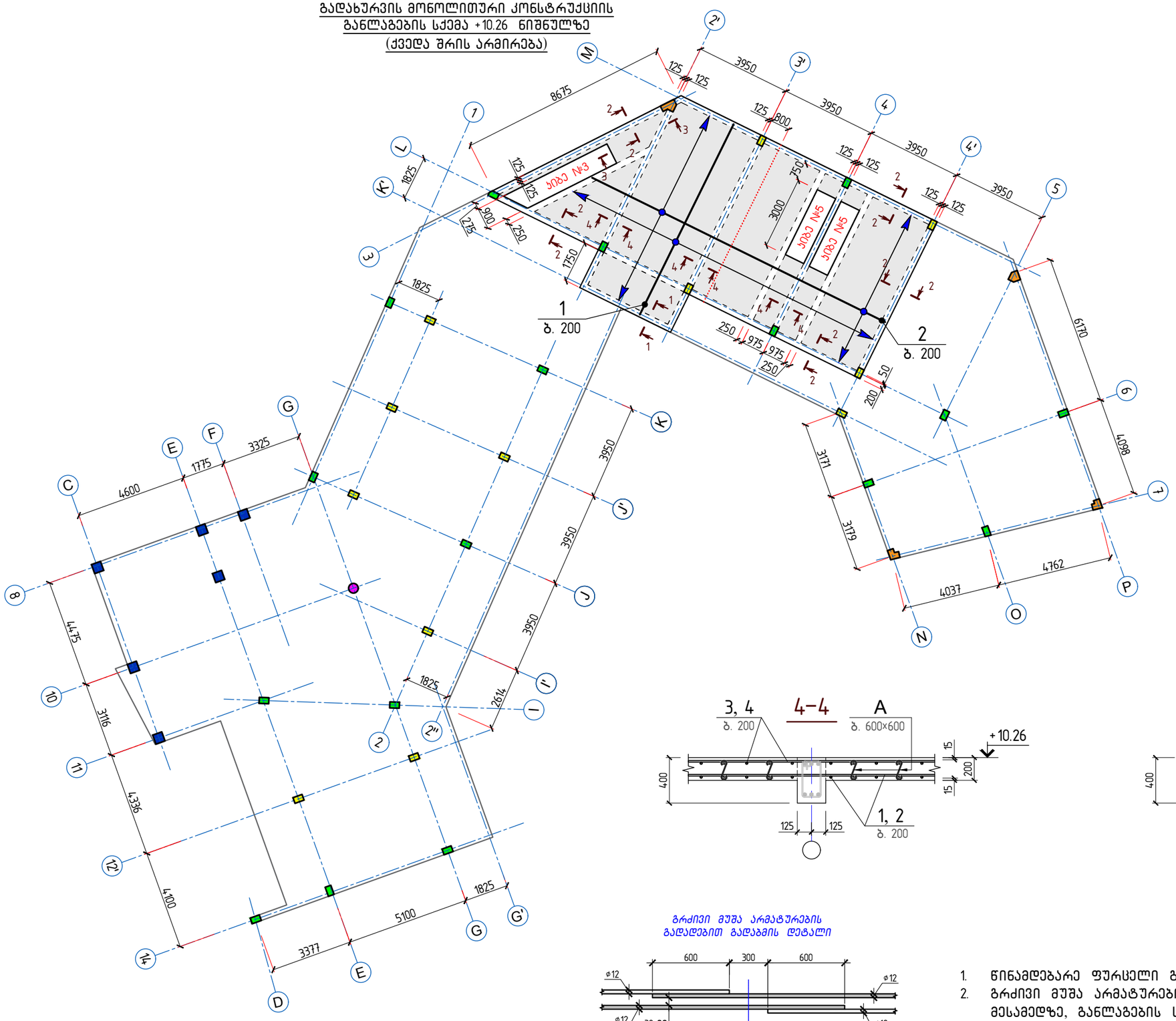

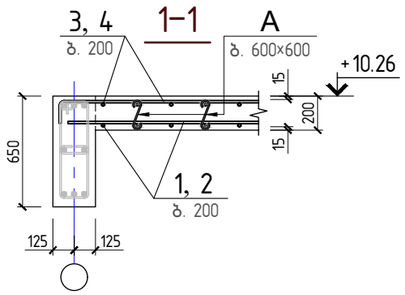

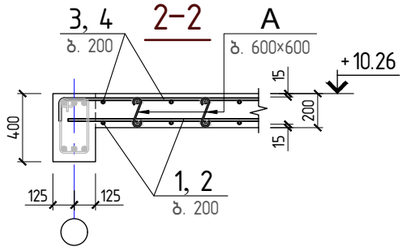

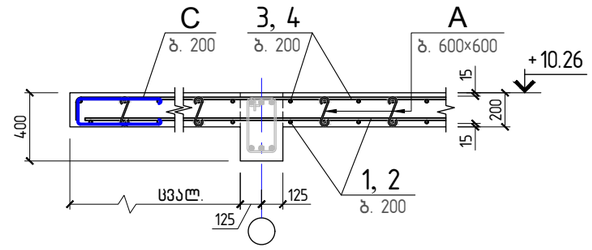

გრძივი მუშა არმატურების გადაბმით გადაბმის დეტალი

შენიშვნები:

1. წინამდებარე ფურცელი განიხილოს ფილის ზედა შრის არმირებასთან ერთა
2. გრძივი მუშა არმატურების გადაბმა მოხდეს გადადებით ($\ell_{\text{გად}}$ = 50d) max. მალ მესამედზე, განლაგების სქემაზე წერტილოვანი ხაზით აღნიშნულ ადგილებშ წინამდებარე ფურცელზე მოცემულ გადადებით გადაბმის დეტალის მიხედვით.

პროექტი	სასტუმრო გუდიაშვილის მოედანზე	skyline	დირექტორი	ბ. ჯუგაშვილი	კონსტრუქციული ნაწილი		გადახურვის მონოლითური კონსტრუქციის განლაგების სქემა +10.26 ნიშნულზე (ქვედა შრის არმირება)	გვერ
მდებარეობა	თბილისი, აბო თბილელის ქ. №3/8		პრ. მთ. არქიტექტორი	რ. ჩომახიძე	ფორმატი	A-3		
დამკვეთი	შპს "აბელიე არქიტექტს"		პრ. მთ. კონსტრუქტორი	ბ. ჯუგაშვილი	მასშტაბი	1:35, 1:170		2
შემსრულებელი	შპს "სკაილაინი"		შეასრულა	დ. ჯუგაშვილი	თარიღი	28.08.2016		

გადახურვის მონოლითური კონსტრუქციის განლაგების სქემა +10.26 ნიშნულზე (ზედა შრის არმირება)

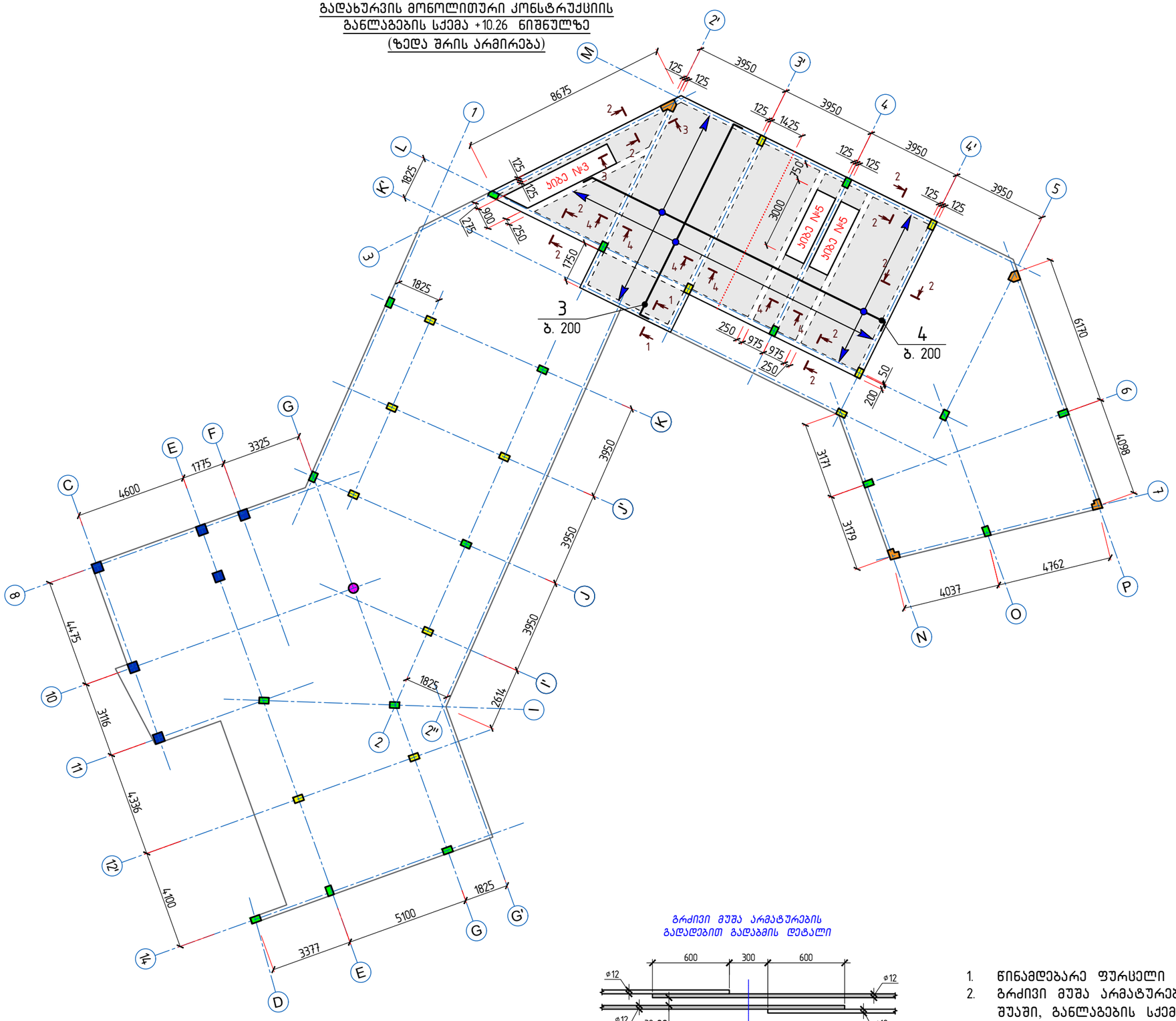

სპეციფიკაცია გადახურვის მონოლითური კონსტრუქ განლაგების სქემისათვის +10.26 ნიშნულზე

პოზ.	დ ა ს ა ხ ე ლ ე ბ ა	რაოდ.	მასა ერთ. კგ	მეტი
	დეტალები			
1	ф 12 A500c ℓ = 505.0 მ.ა	—	448.40	
2	ф 12 A500c ℓ = 500.0 მ.ა	—	443.96	892.3
3	ф 12 A500c ℓ = 530.0 მ.ა	—	470.60	
4	ф 12 A500c ℓ = 525.0 მ.ა	—	466.16	936.7
A*	ф 8 A240c ℓ = 280	240	0.11	26.5
B*	ф 12 A500c ℓ = 890	90	0.79	
C*	ф 12 A500c ℓ = 1170	50	1.04	123.0
	მასალები			
	ბეტონი კლასით B25			16.30

დეტალების უწყისი

პოზ.	ესკიზი
3, 4	ცვალებადი 150
A	120
B	250, 170, 150, 170, 150
C	500, 170

გრძივი მუშა არმატურების გადაბმის დეტალი

შენიშვნები:

1. წინამდებარე ფურცელი გაანიხილოს ფილის ქვედა შრის არმირებასთან ერთ
2. გრძივი მუშა არმატურების გადაბმა მოხდეს გადადებით ($\ell_{\text{გად}} = 50d$) მალის შუაში, განლაგების სქემაზე წერტილოვანი ხაზით აღნიშნულ ადგილებში, წინამდებარე ფურცელზე მოცემულ გადადებით გადაბმის დეტალის მიხედვით

პროექტი	სასტუმრო გუდიაშვილის მოედანზე	skyline	დირექტორი	ბ. ჯუგაშვილი	კონსტრუქციული ნაწილი		გადახურვის მონოლითური კონსტრუქციის განლაგების სქემა +10.26 ნიშნულზე (ზედა შრის არმირება)	გვერ
მდებარეობა	თბილისი, აბო თბილელის ქ. №3/8		არქიტექტორი	რ. ჩომახიძე	ფორმატი	A-3		
დამკვეთი	შპს "ატელიე არქიტექტს"		კონსტრუქტორი	ბ. ჯუგაშვილი	მასშტაბი	1:170		2
შემსრულებელი	შპს "სპაილაინი"		შეასრულა	დ. ჯუგაშვილი	თარიღი	28.08.2016		

სახურავის მონოლითური კონსტრუქციის გაანგარიშების სქემა +9.17 – +14.10 ნიშნულებს შორის (ქვედა შრის არმირება)

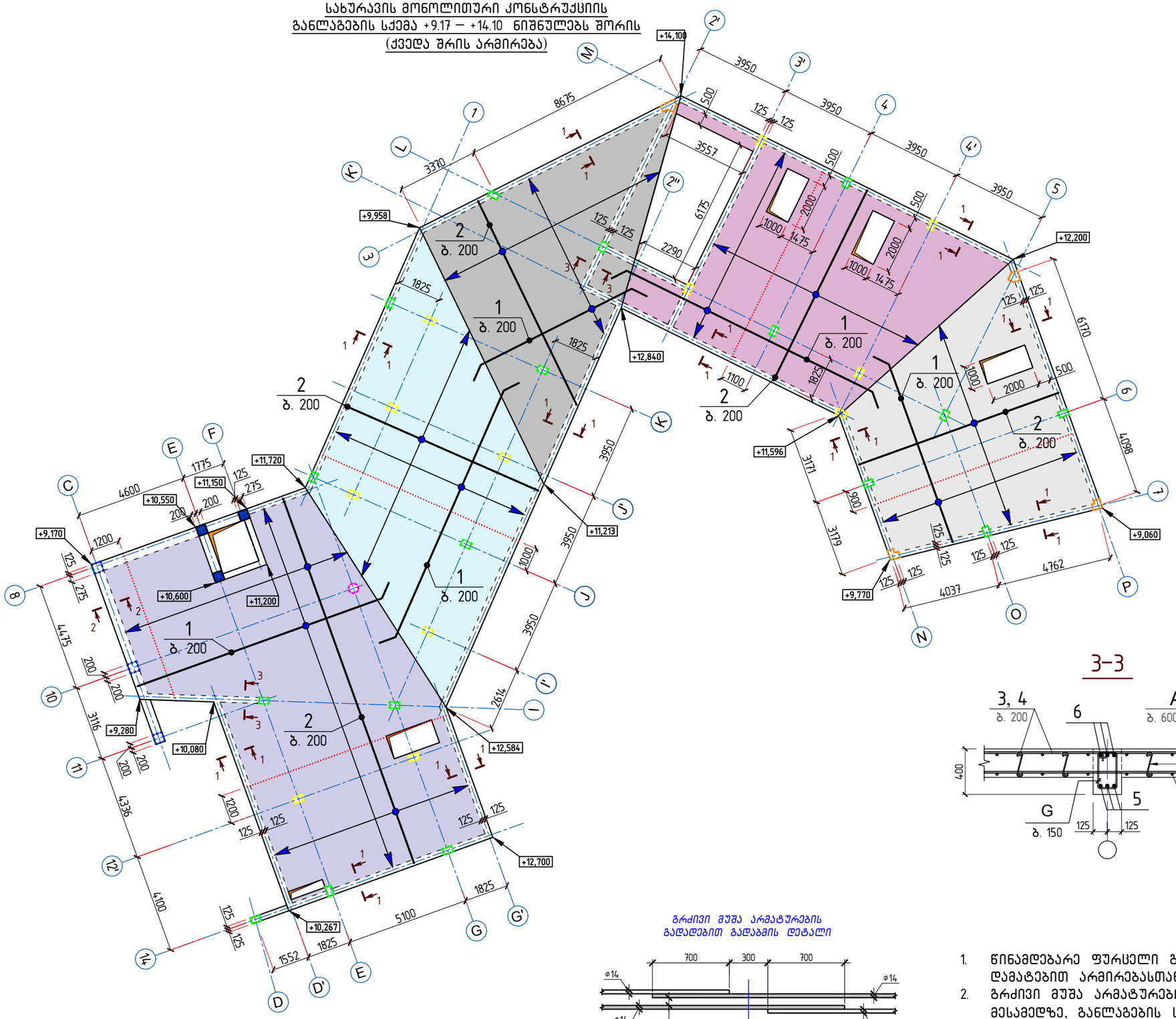

1–1

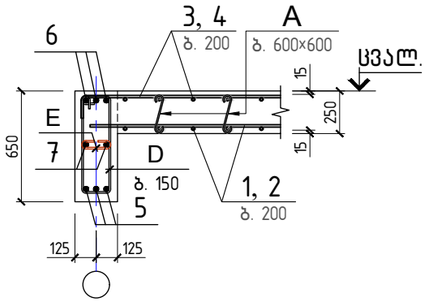

2–2

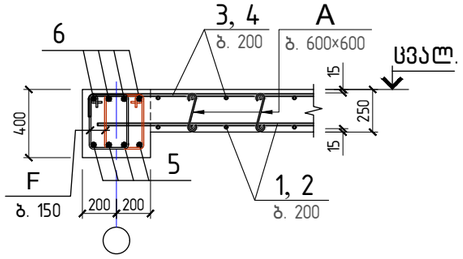

3–3

გრძივი მუშა არმატურების გადაბმების დეტალი

შენიშვნები:

1. წინამდებარე ფურცელი განიხილოს სახურავის ფილის ზედა შრის ძირითად დამატებით არმირებასთან ერთად;
2. გრძივი მუშა არმატურების გადაბმა მოხდეს გადაბმებით (ℓ_{bd} = 50d) max. მალ მესამედზე, განლაგების სქემაზე წერტილოვანი ხაზით აღნიშნულ ადგილებში წინამდებარე ფურცელზე მოცემულ გადაბმების დეტალის მიხედვით.

პროექტი	სასტუმრო გუდიაშვილის მოედანზე	skyline	დირექტორი	ბ. ჯუგაშვილი	კონსტრუქციული ნაწილი		სახურავის მონოლითური კონსტრუქციის განლაგების სქემა +9.17 - +14.10 ნიშნულებს შორის (ქვედა შრის არმირება)	გვერ
მდებარეობა	თბილისი, აბო თბილელის ქ. №3/8		ჰრ. მთ. არქიტექტორი	რ. ჩომახიძე	ფორმატი	A-3		
დამკვეთი	შპს "ატელიე არქიტექტს"		ჰრ. მთ. კონსტრუქტორი	ბ. ჯუგაშვილი	მასშტაბი	1:35, 1:170		2
შემსრულებელი	შპს "სკაილაინი"		შეასრულა	დ. ჯუგაშვილი	თარიღი	28.08.2016		

სახურავის მონოლითური კონსტრუქციის გაანგარიშების სქემა +9.17 – +14.10 ნიშნულებს შორის (ზედა შრის არმირება)

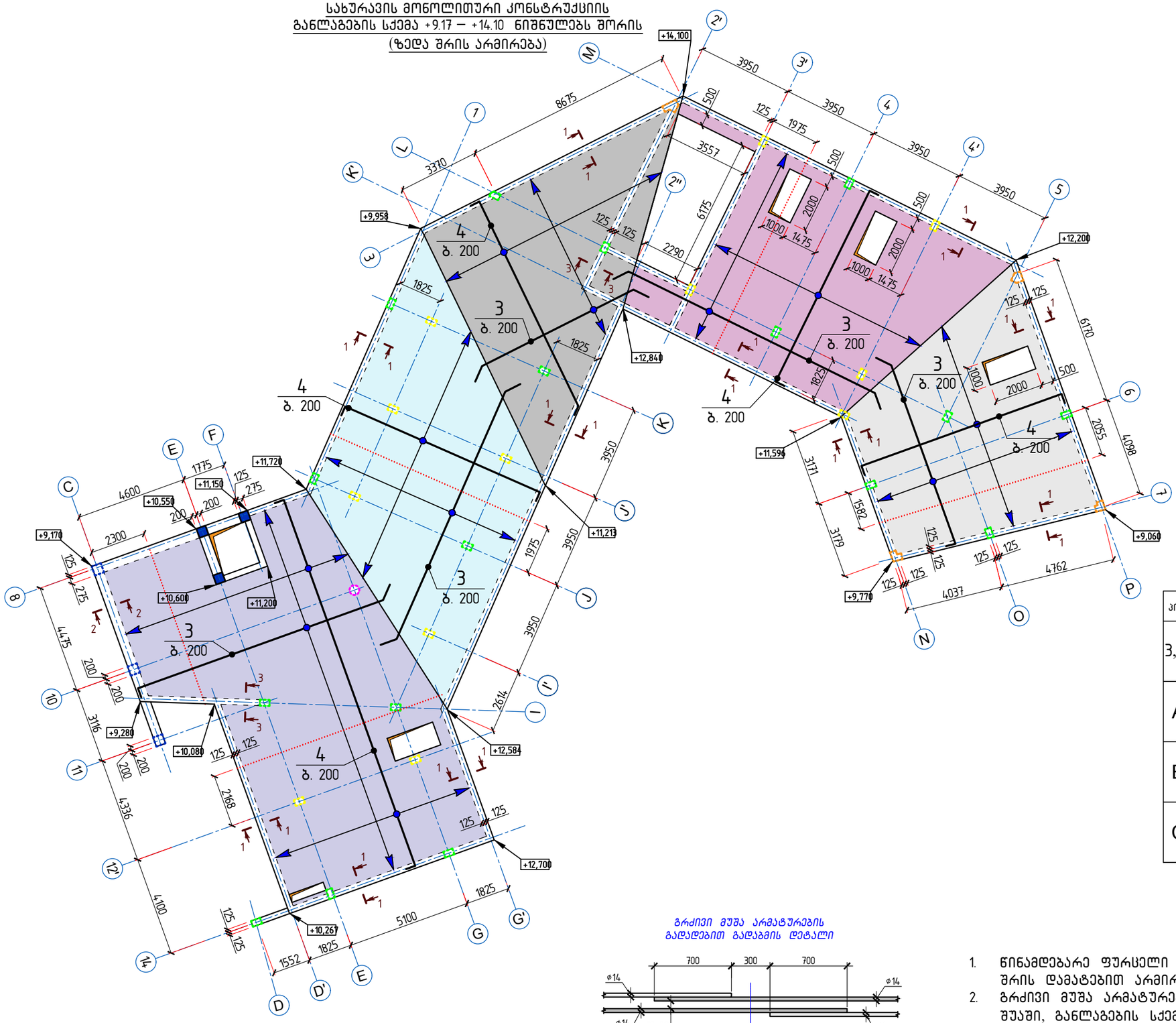

სპეციფიკაცია სახურავის მონოლითური კონსტრუქციის გაანგარიშების სქემისათვის +9.17 – +14.10 ნიშნულებს შორის

პოზ.	დასახელება			რაოდ.	მასა ერთ. კგ	მეტი
	დეტალები					
1	ф 14	A500c	ℓ = 2565.0 მ.მ	–	3099.98	
2	ф 14	A500c	ℓ = 2710.0 მ.მ	–	3275.23	6375.2
3*	ф 14	A500c	ℓ = 2640.0 მ.მ	–	3190.63	
4*	ф 14	A500c	ℓ = 2785.0 მ.მ	–	3365.87	6556.4
5	ф 16	A500c	ℓ = 520.0 მ.მ	–	820.84	820.8
6	ф 20	A500c	ℓ = 520.0 მ.მ	–	1282.56	1282.5
7	ф 12	A500c	ℓ = 230.0 მ.მ	–	204.22	204.2
A*	ф 8	A240c	ℓ = 330	1250	0.13	
D*	ф 8	A240c	ℓ = 1620	830	0.64	
E*	ф 8	A240c	ℓ = 340	830	0.13	987.8
F*	ф 8	A240c	ℓ = 1200	200	0.47	
G*	ф 8	A240c	ℓ = 1120	200	0.44	
B*	ф 14	A500c	ℓ = 990	450	1.20	
C*	ф 14	A500c	ℓ = 1220	170	1.47	789.0
	მასალები					
	ბეტონი კლასით B25					130.0

დეტალების უწყისი

პოზ.	ესკიზი	პოზ.	ესკიზი
3, 4	ცვალებადი 150 150	D	630 180 550 260 810
A	170	E	80 80 180
B	220 250 150 220 150	F	380 220 300 300 600
C	500 220	G	380 180 300 260 560

ბრძივი მუშა არმატურების გადაბმის დეტალი

შენიშვნები:

1. წინამდებარე ფურცელი განიხილოს სახურავის ფილის ქვედა შრის და ზედა შრის დამატებით არმირებასთან ერთად;
2. ბრძივი მუშა არმატურების გადაბმა მოხდეს გადადებით ($ℓ_{გად}$ = 50d) მალის შუაში, გაანგარიშების სქემაზე წერტილოვანი ხაზით აღნიშნულ ადგილებში, წინამდებარე ფურცელზე მოცემულ გადაბმის დეტალის მიხედვით

პროექტი	სასტუმრო გუდიაშვილის მოედანზე	skyline	დირექტორი	ბ. ჯუგაშვილი	კონსტრუქციული ნაწილი		სახურავის მონოლითური კონსტრუქციის გაანგარიშების სქემა +9.17 - +14.10 ნიშნულებს შორის (ზედა შრის ძირითადი არმირება)	გვერ
მდებარეობა	თბილისი, აბო თბილელის ქ. №3/8		ჰრ. მთ. არქიტექტორი	რ. ჩომახიძე	ფორმატი	A-3		
დამკვეთი	შპს "ატელიე არქიტექტს"		ჰრ. მთ. კონსტრუქტორი	ბ. ჯუგაშვილი	მასშტაბი	1:170		2
შემსრულებელი	შპს "სკაილაინი"		შეასრულა	დ. ჯუგაშვილი	თარიღი	28.08.2016		

სახურავის მონოლითური კონსტრუქციის გაანლაგების სქემა +9.17 – +14.10 ნიშნულებს შორის (ზედა შრის დამატებითი არმირება)

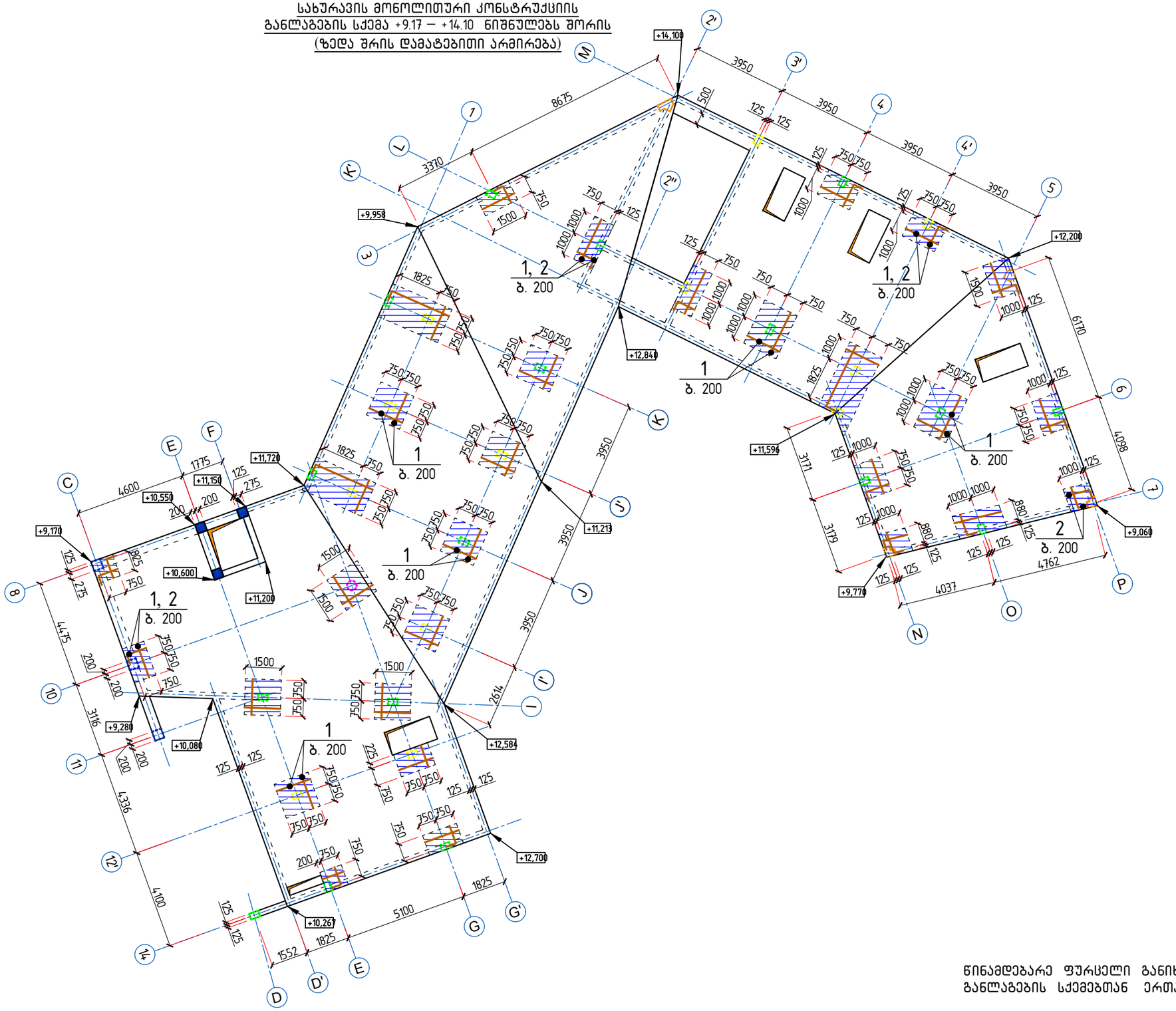

სპეციფიკაცია სახურავის დამატებითი არმირების გაანლაგების სქემისათვის +9.17 – +14.10 ნიშნულებს შ

პოზ.	დ ა ს ა ხ ე ლ ე ბ ა	რაოდ.	მასა ერთ. კგ	მეტი
	დეტალები			
1	ф 12 A500c ℓ = 445.0 მ.მ	–	395.13	
2*	ф 12 A500c ℓ = 205.0 მ.მ	–	182.03	577.15

დეტალების უწყისი

პოზ.	ესკიზი
2	ცვალებადი

ფილის არმირების ფრაგმენტი

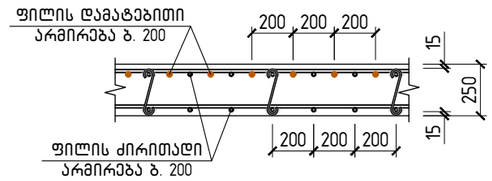

შენიშვნა:

წინამდებარე ფურცელი განიხილოს სახურავის ფილის ძირითადი არმირების გაანლაგების სქემებთან ერთად +9.17 – +14.10 ნიშნულებზე.

პროექტი	სასტუმრო გუდიაშვილის მოედანზე	skyline	დირექტორი	ბ. ჯუგაშვილი	კონსტრუქციული ნაწილი		სახურავის მონოლითური კონსტრუქციის გაანლაგების სქემა +9.17 - +14.10 ნიშნულებს შორის (ზედა შრის დამატებითი არმირება)	გვერ
მდებარეობა	თბილისი, პატ თბილელის ქ. №3/8		ჯრ. მთ. არქიტექტორი	რ. ჩომახიძე	ფორმატი	A-3		
დამკვეთი	შპს "პატელიე არქიტექტს"		ჯრ. მთ. კონსტრუქტორი	ბ. ჯუგაშვილი	მასშტაბი	1:170		2
შემსრულებელი	შპს "სკაილაინი"		შეასრულა	დ. ჯუგაშვილი	თარიღი	28.08.2016		

Ჯ 3

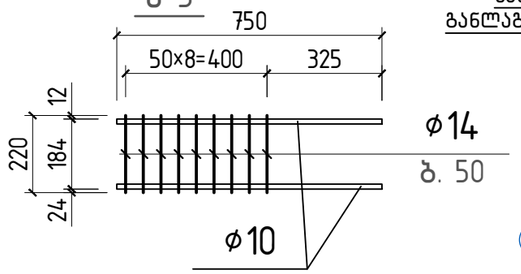

სახურავის მონოლითური კონსტრუქციის განლაგების სქემა +9.17 – +14.10 ნიშნულებს შორის (განივი არმირება)

1–1

სპეციფიკაცია სახურავის განივი არმირების განლაგ სქემისათვის +9.17 – +14.10 ნიშნულებს შორის

პოზ.	დასახელება			რაოდ.	მასა ერთ. კგ	მასა
	დეტალები					
Ჯ 1	ф 14	A500c	ℓ = 220	1920	0.27	702.8
	ф 10	A500c	ℓ = 1300	240	0.80	
Ჯ 2	ф 14	A500c	ℓ = 220	6552	0.27	2235.8
	ф 10	A500c	ℓ = 1300	364	0.80	
	ф 10	A500c	ℓ = 450	728	0.28	
Ჯ 3	ф 14	A500c	ℓ = 220	3870	0.27	1426.7
	ф 10	A500c	ℓ = 750	860	0.46	

შენიშვნები:

1. განივი არმირება მოეწყოს ქვედა შრის მუშა არმატურის ბადის მოწყობის შემდეგ;
2. განივი არმირების მოწყობისას პირველ რიგში დამონტაჟდეს კარკასები Ჯ 1, შემდეგ მათზე დალაგდეს კარკასები Ჯ 2, რის შემდეგაც მოხდეს ზედა შრის მუშა არმატურების ბადის მოწყობა.

ფრაგმენტი A

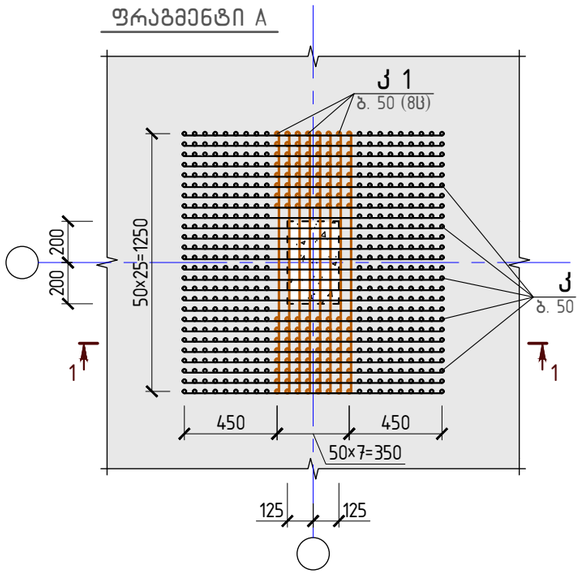

Ჯ 1

Ჯ 2

ფრაგმენტი B

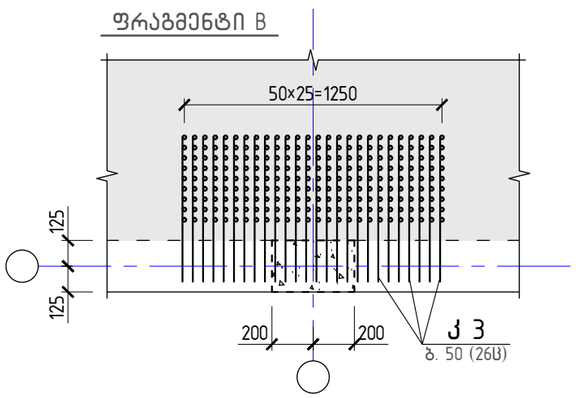

პროექტი	სასტუმრო გუდიაშვილის მოედანზე	skyline	დირექტორი	ბ. ჯუგაშვილი	კონსტრუქციული ნაწილი		სახურავის მონოლითური კონსტრუქციის განლაგების სქემა +9.17 - +14.10 ნიშნულებს შორის (განივი არმირება)	გვერ
მდებარეობა	თბილისი, ა/პ თბილელის ქ. №3/8		ჰრ. მთ. არქიტექტორი	რ. ჩომახიძე	ფორმატი	A-3		3(
დამკვეთი	შპს "ატელიე არქიტექტს"		ჰრ. მთ. კონსტრუქტორი	ბ. ჯუგაშვილი	მასშტაბი	1:170		
შემსრულებელი	შპს "სკაილაინი"		შეასრულა	დ. ჯუგაშვილი	თარიღი	28.08.2016		

პანდუსი №1

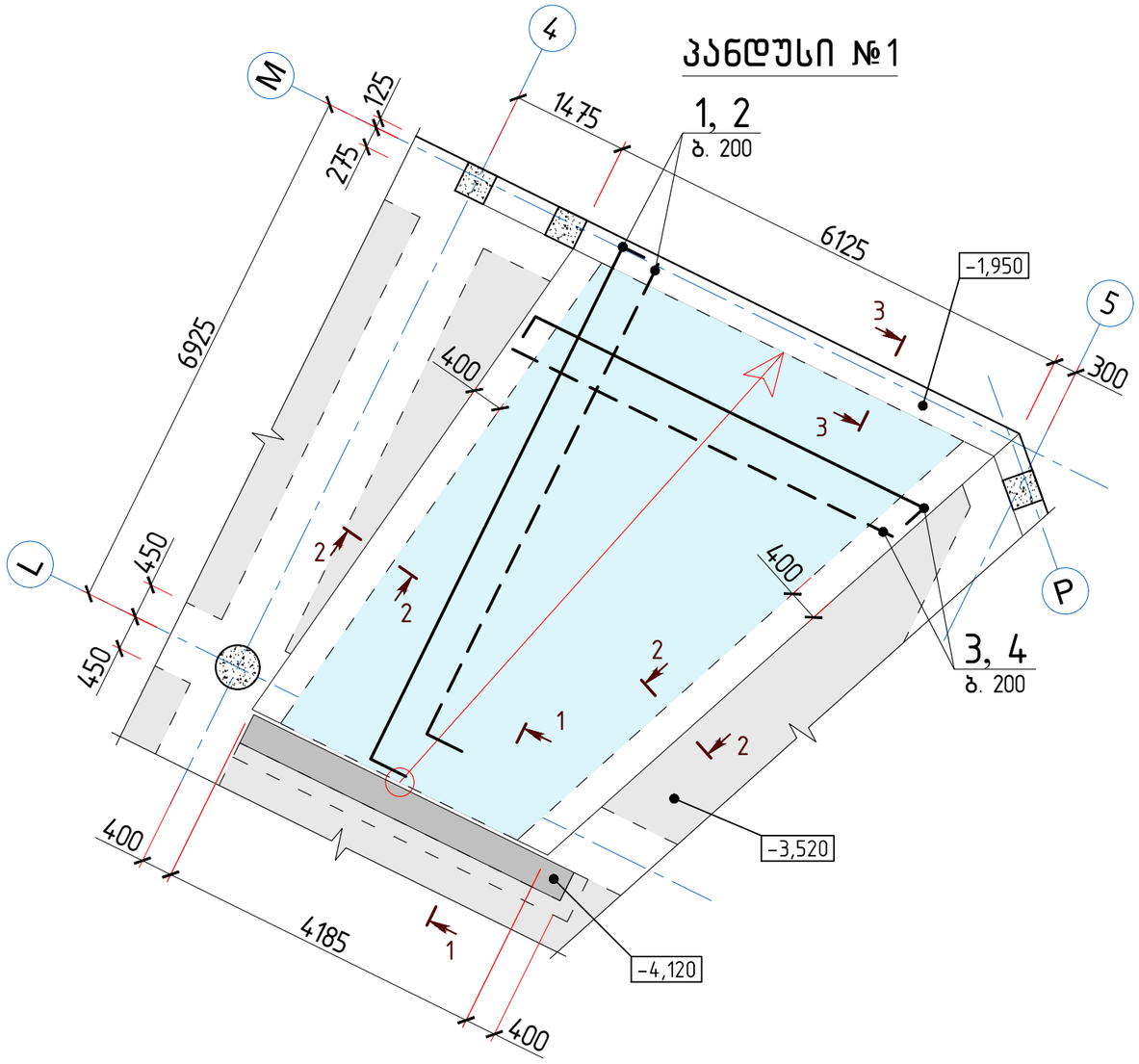

1-1

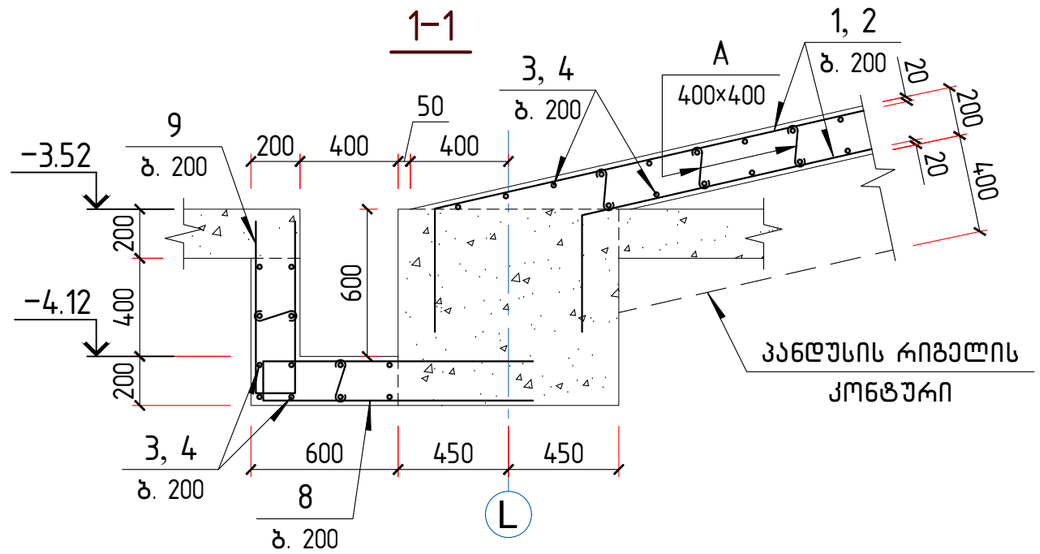

3-3

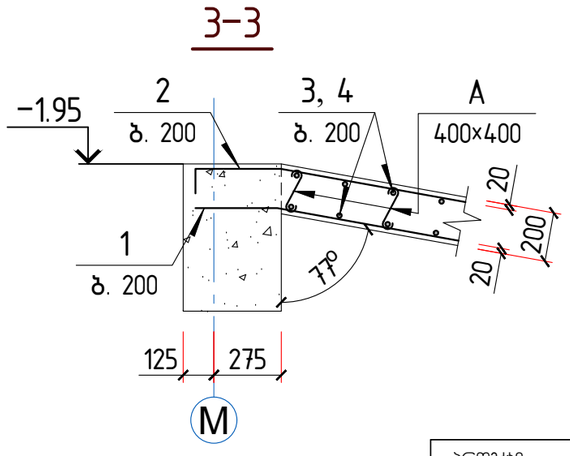

2-2

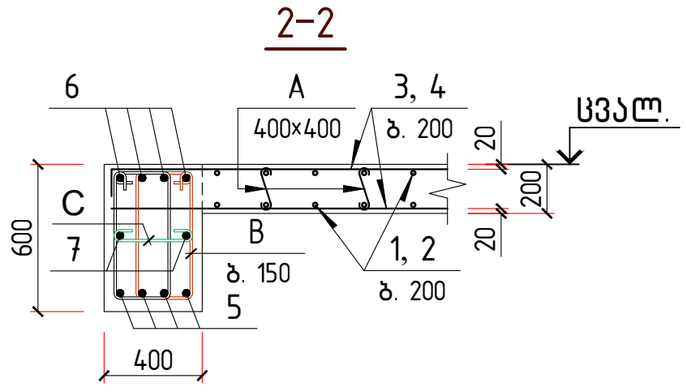

სპეციფიკაცია პანდუსი №1-ის

დეტალების უწყისი

პოზ.	ესკიზი
1	ცვალებადი, 500
2	ცვალებადი, 500, 150
4	ცვალებადი, 150, 150
8	1100, 150
9	750, 150
A	160
B	580, 220, 500, 300, 800
C	80, 80, 300

პოზ.	დასახელება		რაოდ.	მასა ერთ. კგ	მასა
	პანდუსი №1				
	დეტალები				
1*	⌀ 12 A500c	ℓ = 165.0 მ.მ.	–	146.51	
2*	⌀ 12 A500c	ℓ = 185.0 მ.მ.	–	164.27	674.83
3	⌀ 12 A500c	ℓ = 205.0 მ.მ.	–	182.03	
4*	⌀ 12 A500c	ℓ = 205.0 მ.მ.	–	182.03	
5	⌀ 22 A500c	ℓ = 60.0 მ.მ.	–	179.07	
6	⌀ 22 A500c	ℓ = 60.0 მ.მ.	–	179.07	358.13
7	⌀ 12 A500c	ℓ = 30.0 მ.მ.	–	26.64	26.64
8*	⌀ 12 A500c	ℓ = 2350	25	2.09	
9*	⌀ 12 A500c	ℓ = 1650	25	1.47	88.79
A*	⌀ 8 A240c	ℓ = 320	200	0.13	
B*	⌀ 8 A240c	ℓ = 1600	172	0.63	149.47
C*	⌀ 8 A240c	ℓ = 460	86	0.18	
	ანკერი	D22	32		
	მასალები				
	ბეტონი კლასით B 25				8.95

პროექტი	სასტუმრო გუდიაშვილის მოედანზე	დირექტორი	ბ. ჯუგაშვილი	კონსტრუქციული ნაწილი	
მდებარეობა	თბილისი, აბო თბილელის ქ. №3/8	ჰრ. მთ. არქიტექტორი	რ. ჩომახიძე	ფორმატი	A-3
დამკვეთი	შპს "ატელიე არქიტექტს"	ჰრ. მთ. კონსტრუქტორი	ბ. ჯუგაშვილი	მასშტაბი	1:25, 1:75
შემსრულებელი	შპს "სკაილაინი"	შეასრულა	დ. ჯუგაშვილი	თარიღი	28.08.2016

skyline

პანდუსი №1

გვერ. 3

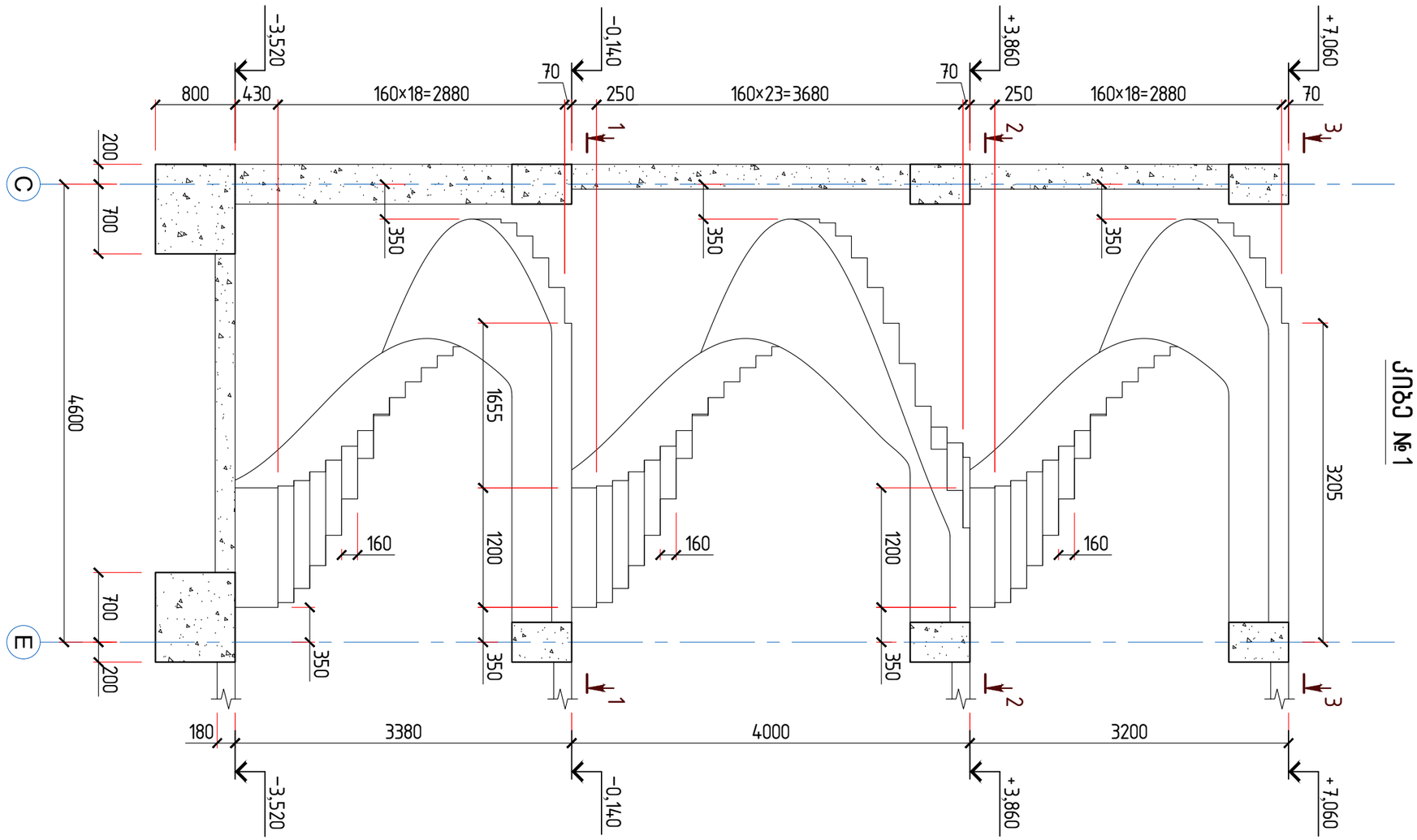

ვენტილაცია:

ჟანგბადი ჭიანურებით: 1–1, 2–2 და 3–3 იხ. ფურც. 33

შემსრულებელი							
მთავარი ინჟინერი							
ჯგუფის ხელმძღვანელი							
კონსულტანტი							
შემოწმებული							

1–1

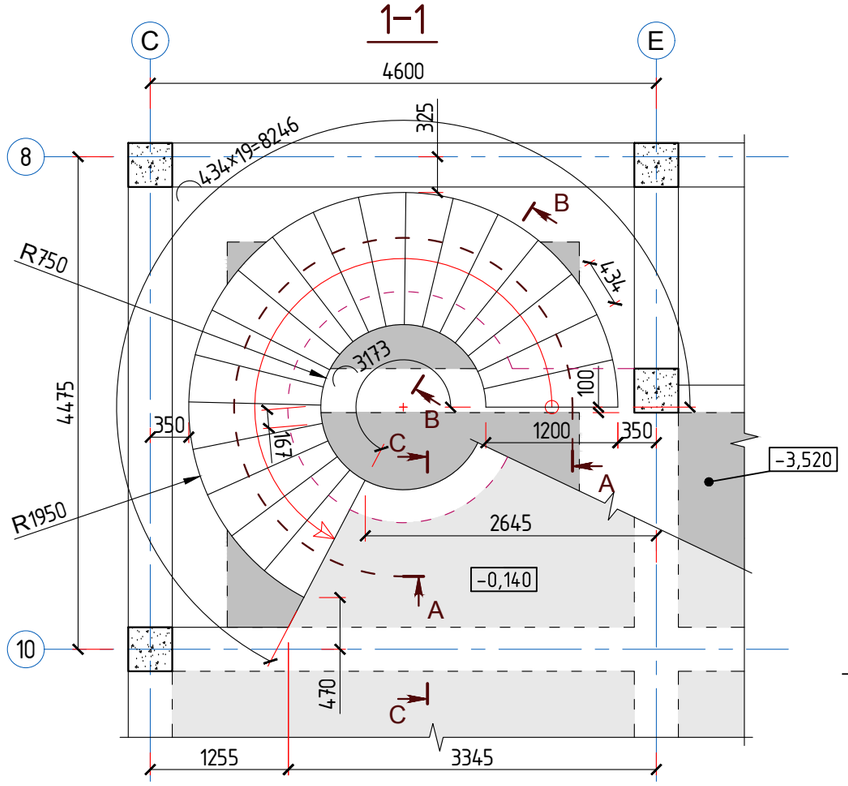

3–3

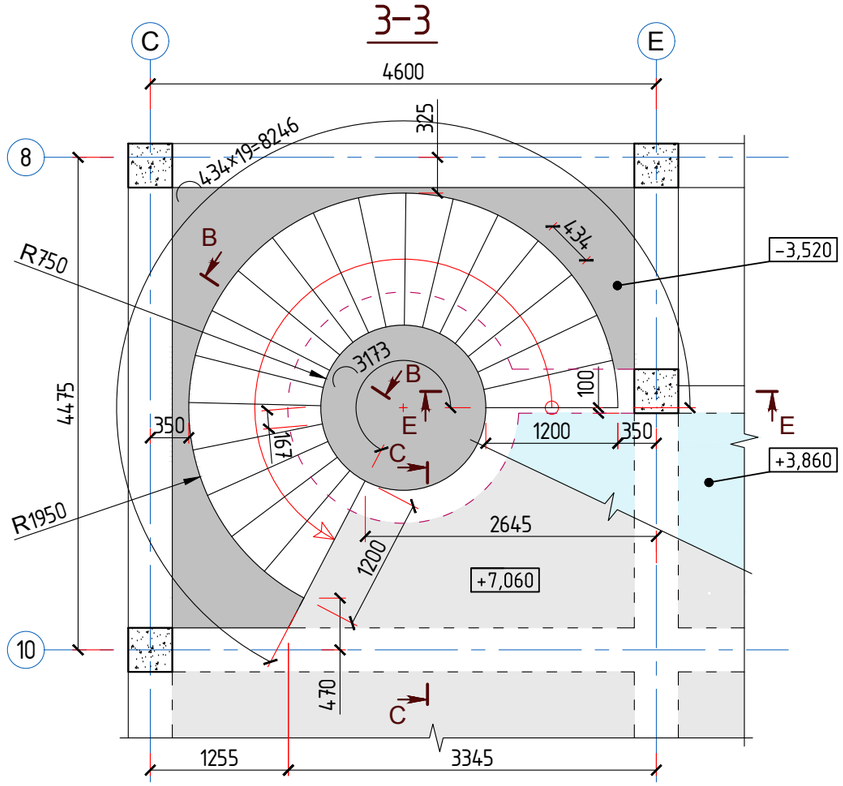

A–A

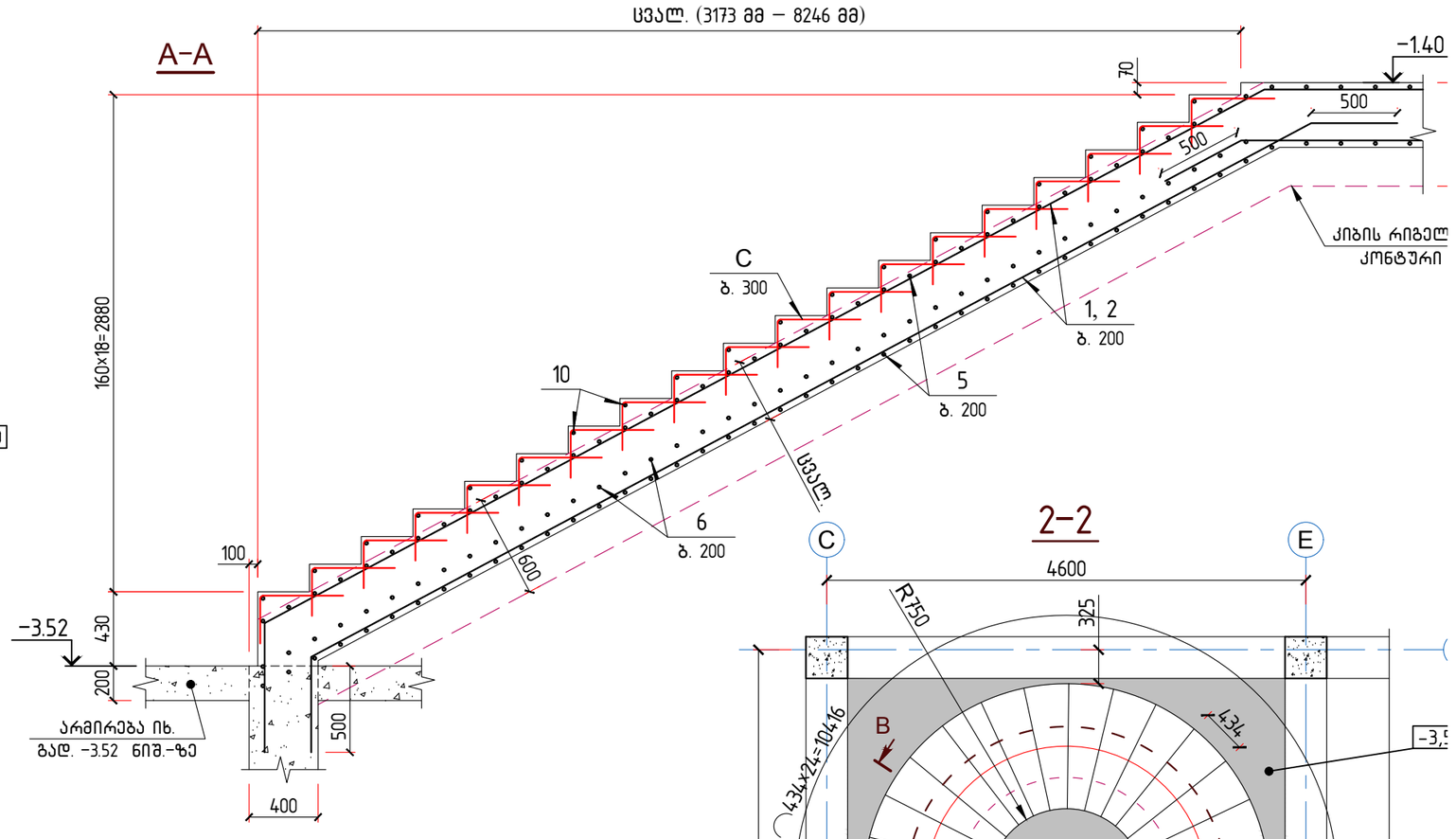

B–B

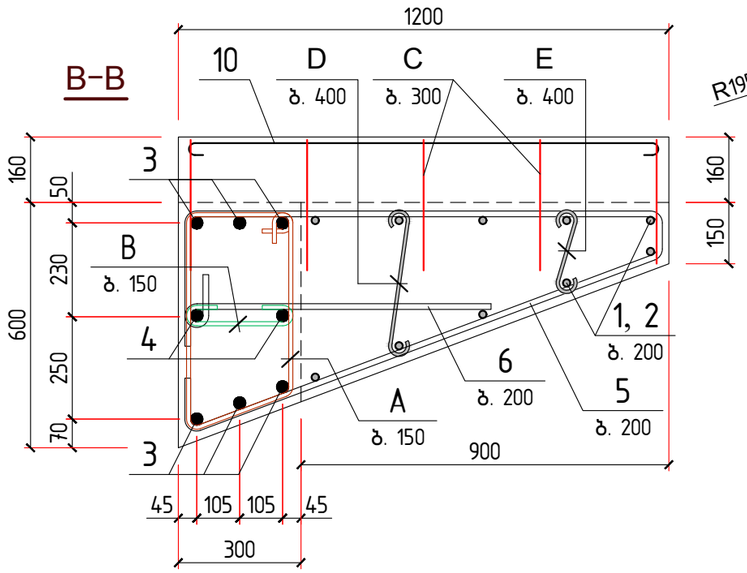

2–2

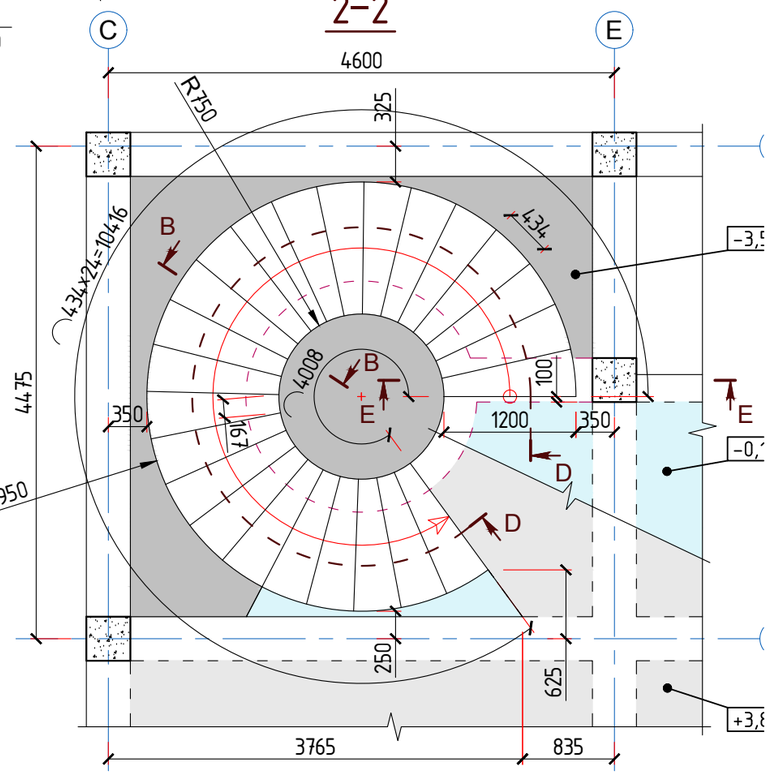

შენიშვნა:

კიბის კვეთები: C–C, D–D, E–E და სპეციფიკაცია იხ. ფურც. 34

პროექტი	სასტუმრო გუდიაშვილის მოედანზე	skyline	დირექტორი	ბ. ჯუგაშვილი	კონსტრუქციული ნაწილი	
მდებარეობა	თბილისი, აბო თბილელის ქ. №3/8		პრ. მთ. არქიტექტორი	რ. ჩოგახიძე	ფორმატი	A-3
დამკვეთი	შპს "ატელიე არქიტექტს"		პრ. მთ. კონსტრუქტორი	ბ. ჯუგაშვილი	მასშტაბი	1:30, 1:50
შემსრულებელი	შპს "სპაილსაინი"		შეასრულა	დ. ჯუგაშვილი	თარიღი	28.08.2016

კიბე №1-ის ჭრილები

გვერ

3

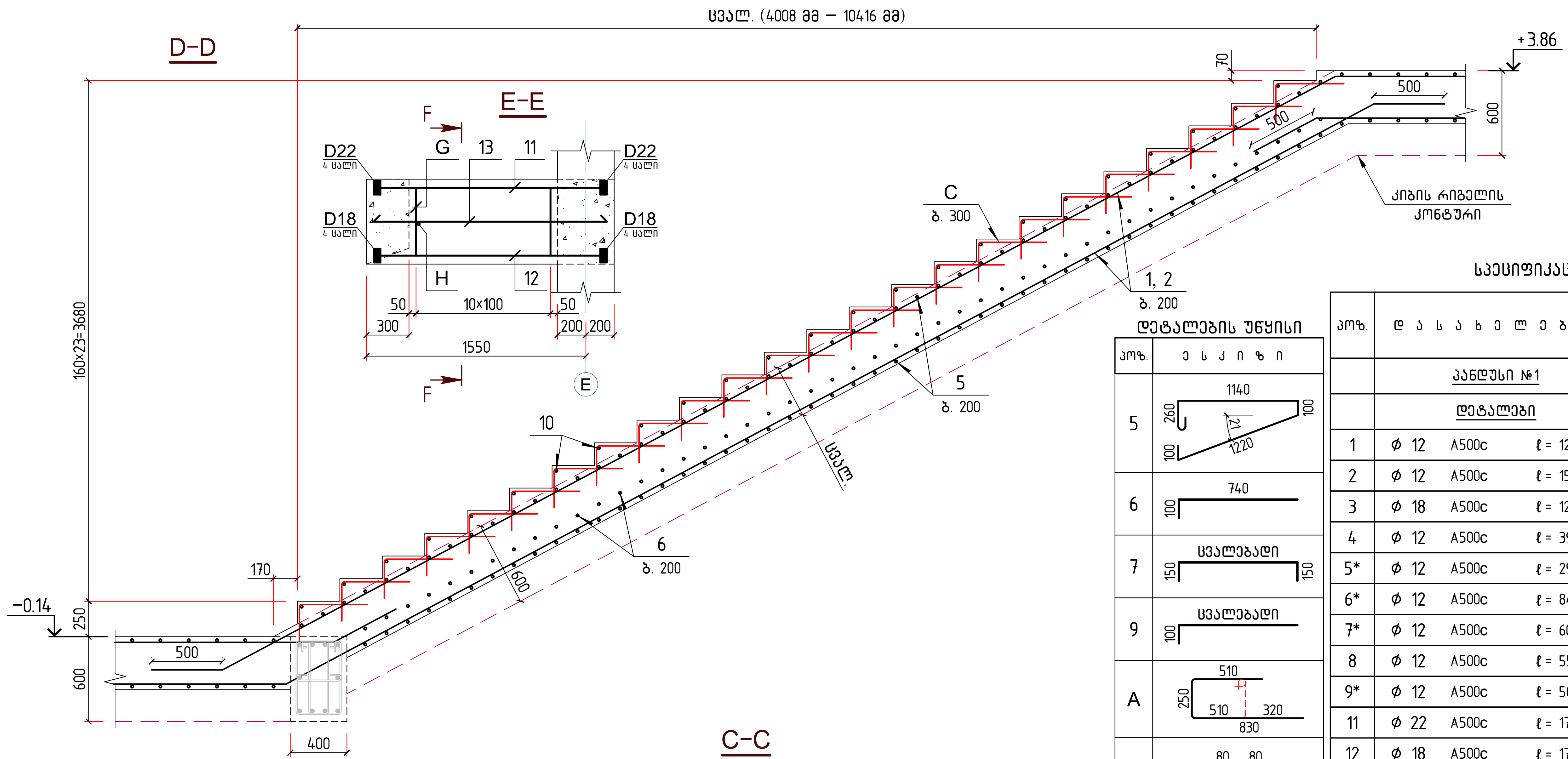

სპეციფიკაცია კიბე №1-ის

პოზ.	დასახელება				რაოდ.	მასა ერთ. კგ	შენიშვნა
	პანდუსი №1						
	დეტალები						
1	ϕ 12	A500c	ℓ = 125.0 გ.მ.		–	110.99	
2	ϕ 12	A500c	ℓ = 150.0 გ.მ.		–	133.19	244.18
3	ϕ 18	A500c	ℓ = 120.0 გ.მ.		–	239.74	239.74
4	ϕ 12	A500c	ℓ = 39.0 გ.მ.		–	34.63	34.63
5*	ϕ 12	A500c	ℓ = 2900		171	2.57	
6*	ϕ 12	A500c	ℓ = 840		171	0.75	567.87
7*	ϕ 12	A500c	ℓ = 60.0 გ.მ.		–	53.28	
8	ϕ 12	A500c	ℓ = 55.0 გ.მ.		–	48.84	146.51
9*	ϕ 12	A500c	ℓ = 50.0 გ.მ.		–	44.40	
11	ϕ 22	A500c	ℓ = 1700		12	5.07	60.88
12	ϕ 18	A500c	ℓ = 1700		12	3.40	40.76
13	ϕ 12	A500c	ℓ = 1700		6	1.51	9.06
10	ϕ 8	A240c	ℓ = 1150		62	0.45	
A*	ϕ 8	A240c	ℓ = 1590		130	0.63	
B*	ϕ 8	A240c	ℓ = 400		130	0.16	
C*	ϕ 8	A240c	ℓ = 760		310	0.30	296.19
D*	ϕ 8	A240c	ℓ = 500		49	0.20	
E*	ϕ 8	A240c	ℓ = 350		49	0.14	
F*	ϕ 8	A240c	ℓ = 300		75	0.12	
G*	ϕ 8	A240c	ℓ = 1600		66	0.63	
H*	ϕ 8	A240c	ℓ = 460		33	0.18	
	ანკერი			D22	24		
	ანკერი			D18	24		
	მასალები						
	ბეტონი კლასით B 25						12.12

დეტალების უწყისი

პოზ.	ესკიზი
5	1140, 260, 100, 121, 1220, 100
6	740, 100
7	ცვალებადი, 150, 150
9	ცვალებადი, 100
A	510, 250, 510, 320, 830
B	80, 80, 240
C	480, 280
D	340
E	190
F	140
G	580, 220, 500, 300, 800
H	80, 80, 300

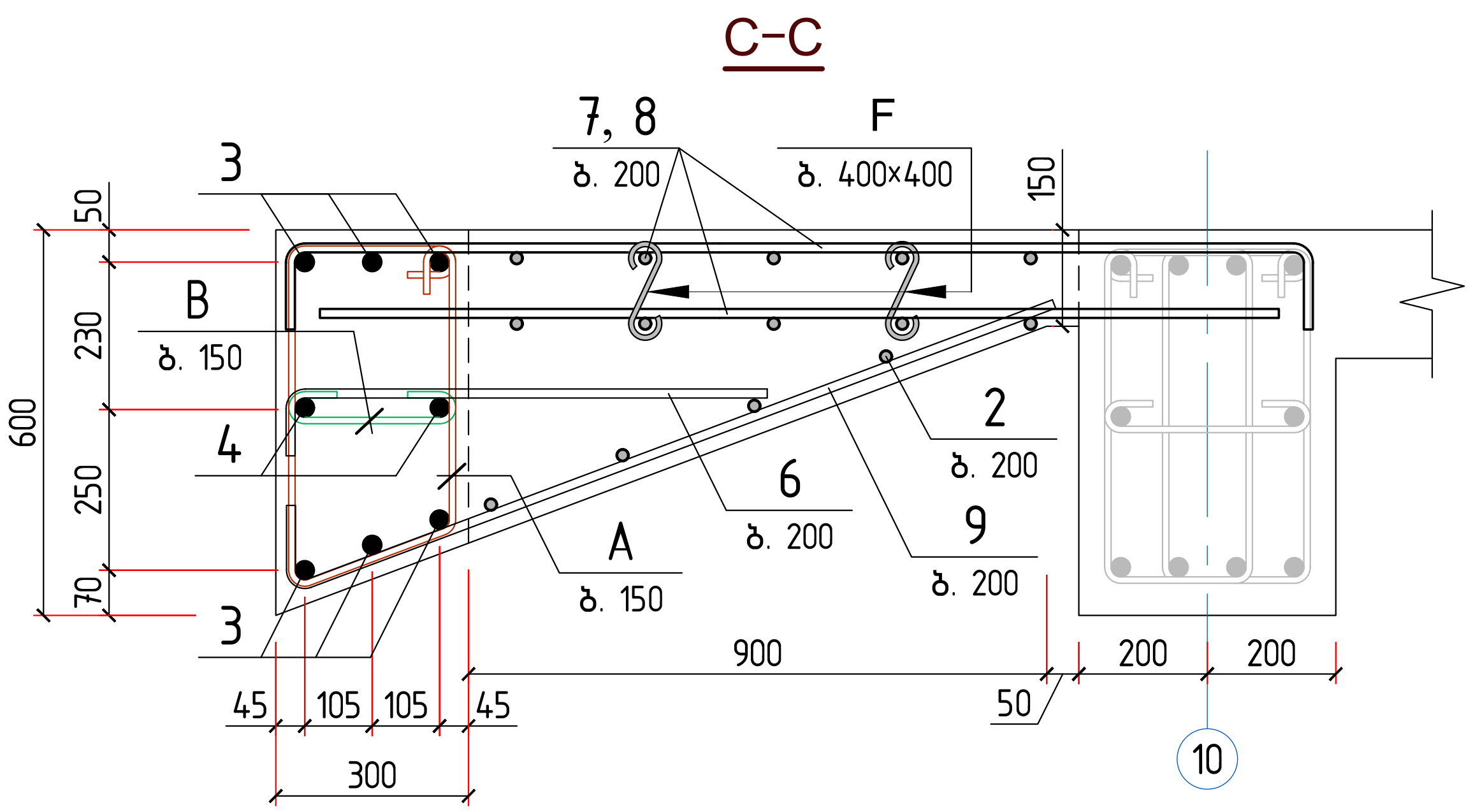

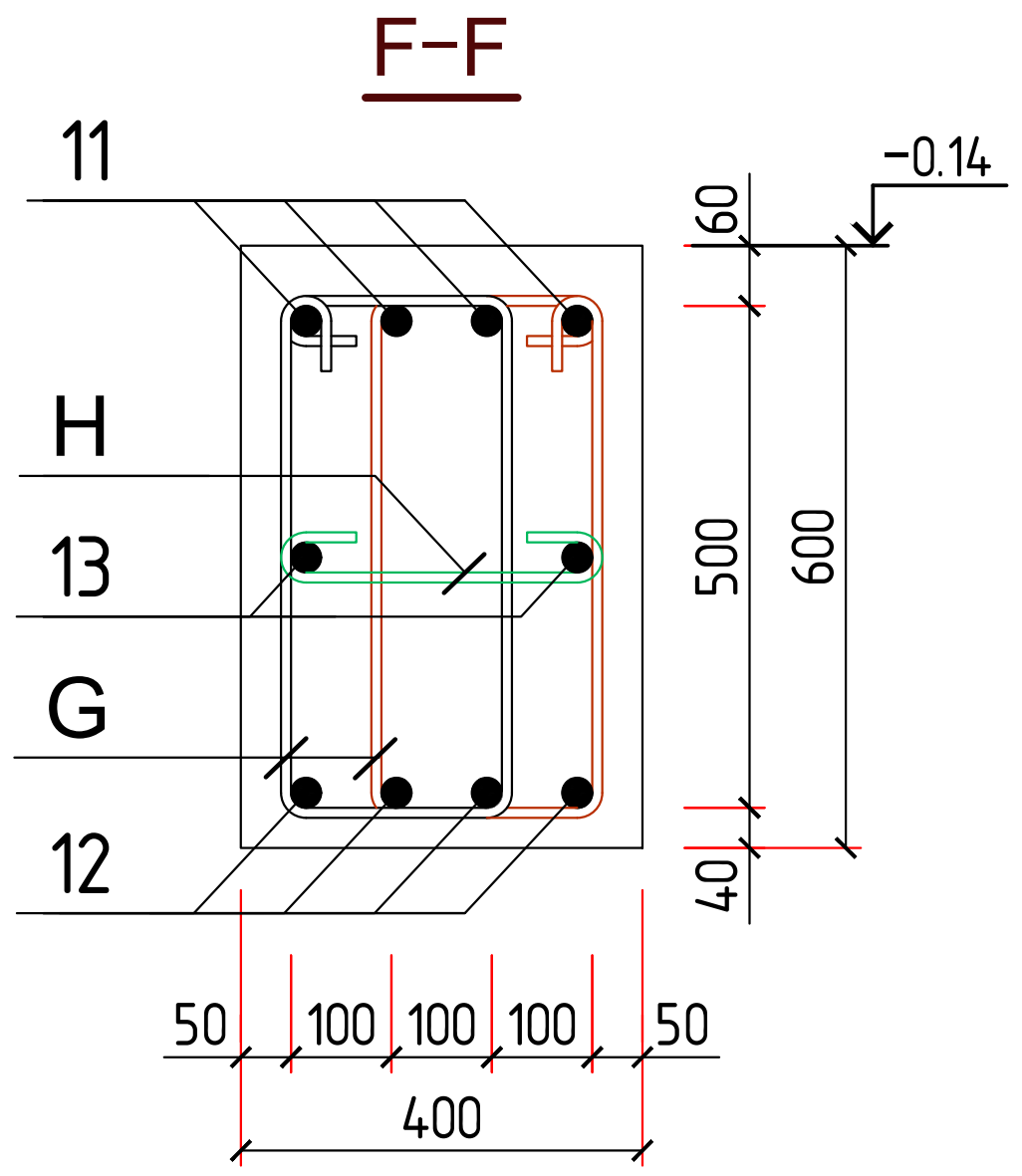

პროექტი	სასტუმრო გუდიაშვილის მოედანზე	skyline	დირექტორი	ბ. ჯუგაშვილი	კონსტრუქციული ნაწილი		კიბე №1-ის კვეთები და სპეციფიკაცია
მდებარეობა	თბილისი, აბო თბილელის ქ. №3/8		პრ. მთ. არქიტექტორი	რ. ჩომახიძე	ფორმატი	A-3	
დამკვეთი	შპს "ატელიე არქიტექტს"		პრ. მთ. კონსტრუქტორი	ბ. ჯუგაშვილი	მასშტაბი	1:15, 1:30	
შემსრულებელი	შპს "სკაილაინი"		შეასრულა	დ. ჯუგაშვილი	თარიღი	28.08.2016	

გვერ. 34

1-1

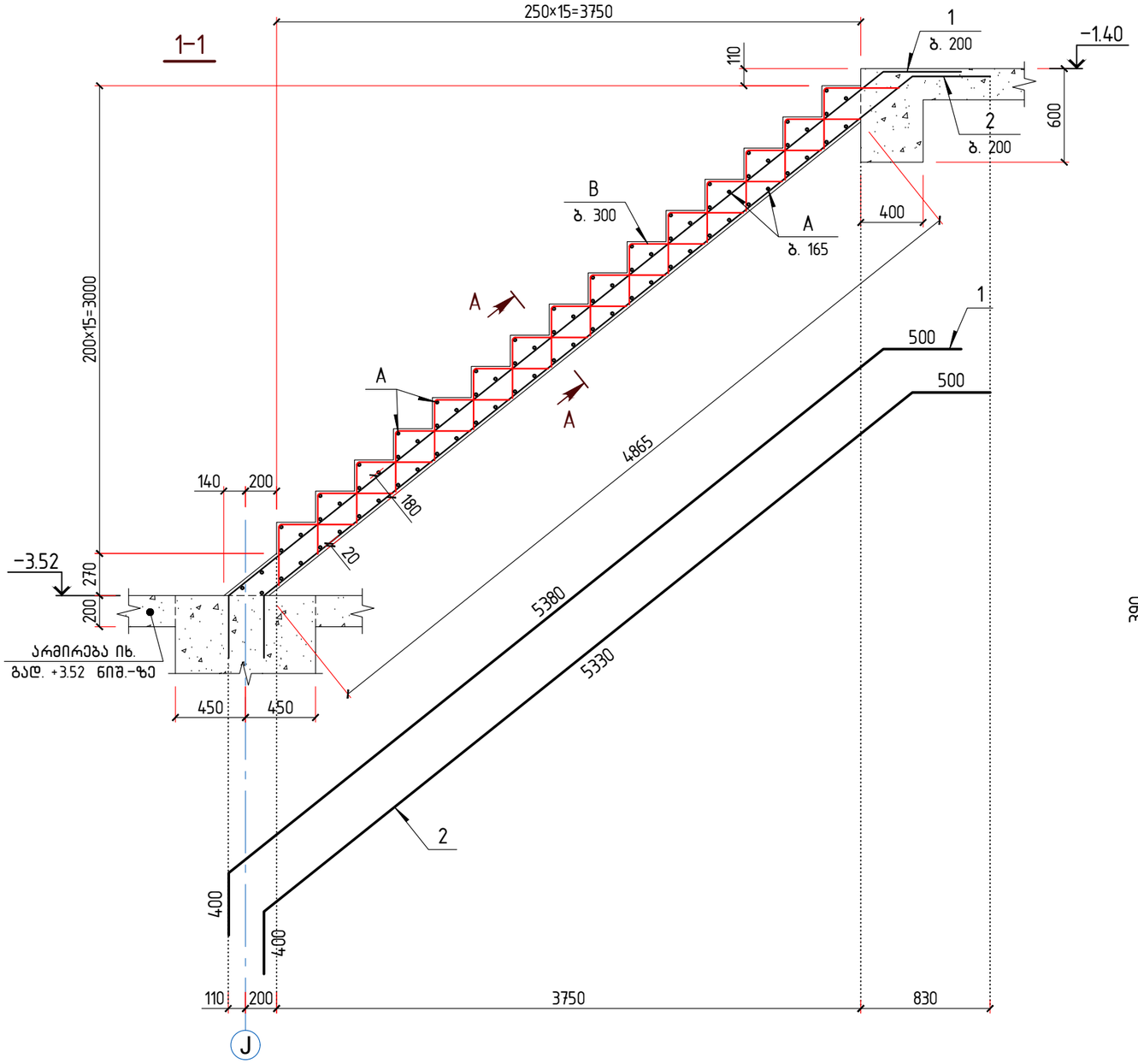

კიბე №2

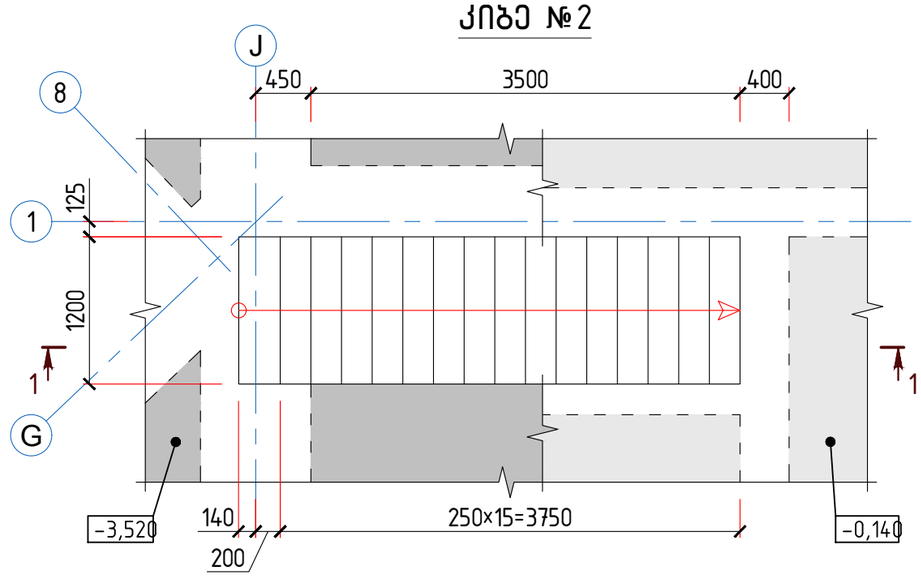

პოზ. №B

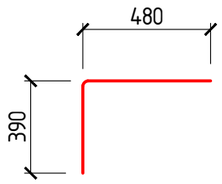

A−A

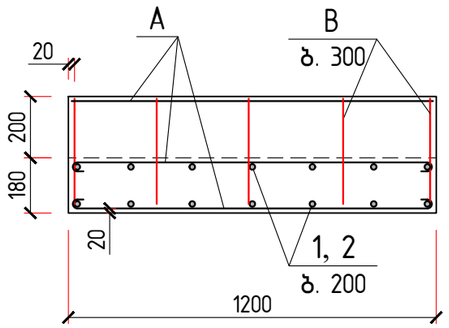

სპეციფიკაცია კიბე №2-ის

პოზ.	დ ა ს ა ხ ე ლ ე ბ ა				რაოდ.	მასა ერთ. კგ	მასა
	კიბე №2						
	დეტალები						
1*	⌀ 12	A500c	ℓ = 6280		7	5.58	
2*	⌀ 12	A500c	ℓ = 6230		7	5.53	77.76
A	⌀ 6	A240c	ℓ = 1150		78	0.26	
B*	⌀ 6	A240c	ℓ = 870		75	0.19	34.40
	მასალები						
	ბეტონი კლასით B 25						1.54

პროექტი	სასტუმრო გუდიაშვილის მოედანზე	დირექტორი	ბ. ჯუგაშვილი	კონსტრუქციული ნაწილი		კიბე №2
მდებარეობა	თბილისი, აბო თბილელის ქ. №3/8	ჰრ. მთ. არქიტექტორი	რ. ჩომახიძე	ფორმატი	A-3	
დამკვეთი	შპს "ატელიე არქიტექტს"	ჰრ. მთ. კონსტრუქტორი	ბ. ჯუგაშვილი	მასშტაბი	1:30; 1:50	
შემსრულებელი	შპს "სკაილაინი"	შეასრულა	დ. ჯუგაშვილი	თარიღი	28.08.2016	

skyline

გვერ

3

კიბე №3

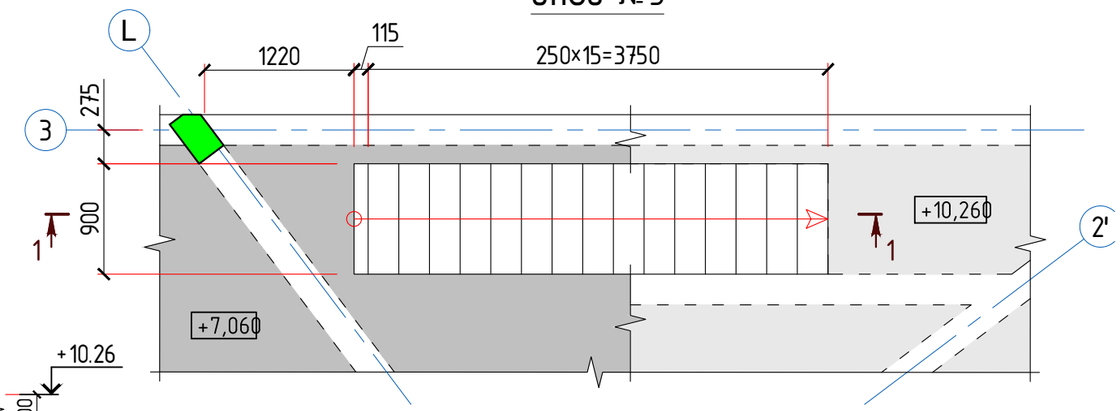

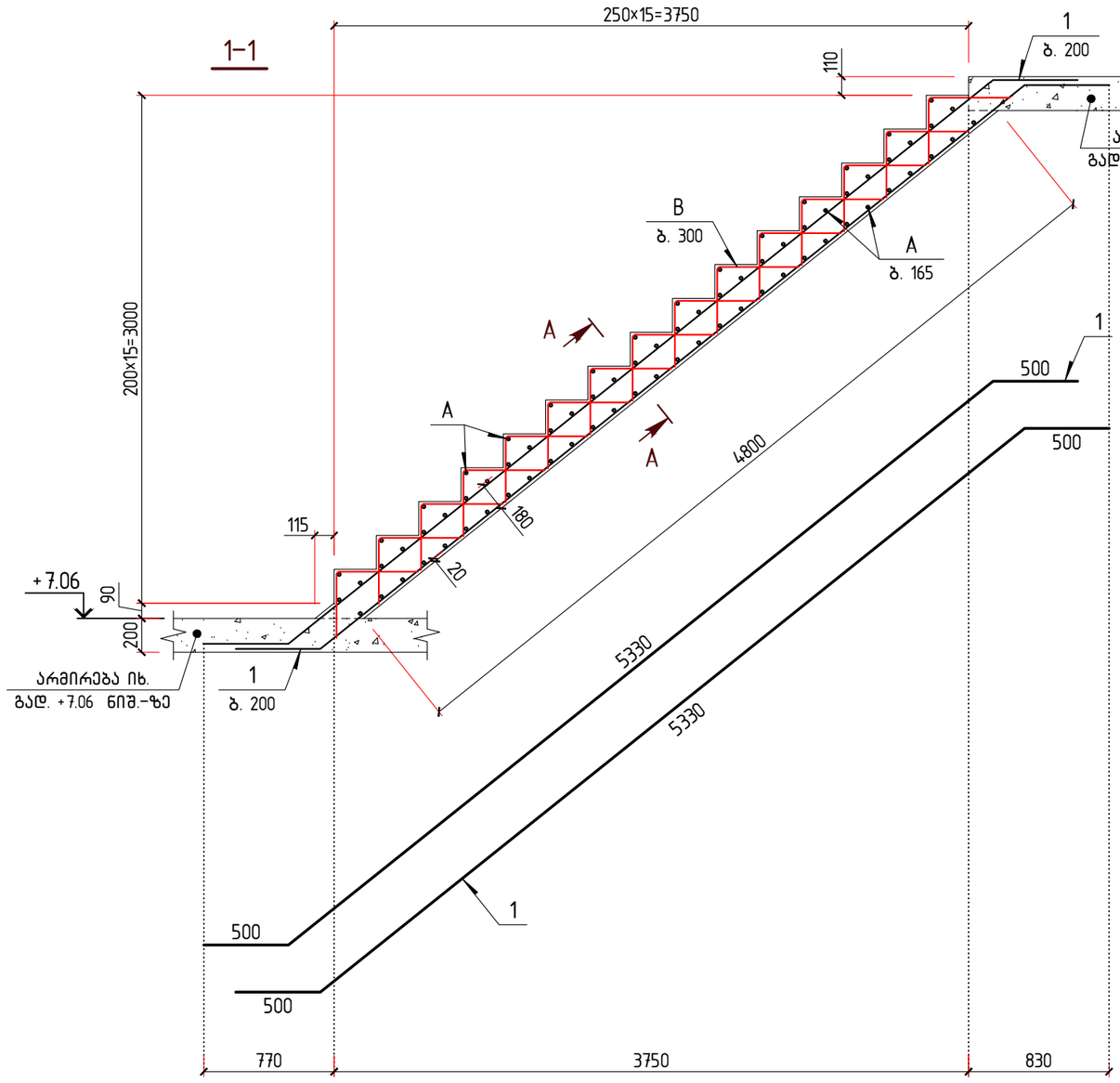

კოჭ. №B

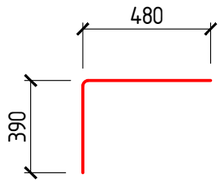

A-A

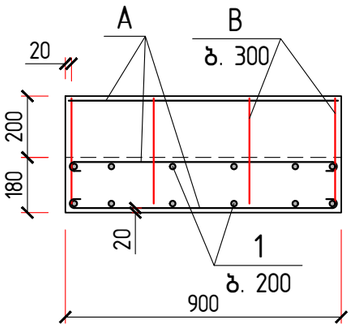

სპეციფიკაცია კიბე №3-ის

პოზ.	დ ა ს ა ხ ე ლ ე ბ ა	რაოდ.	მასა ერთ. კგ	მასა
	კიბე №3			
	დეტალები			
1*	⌀ 12 A500c ℓ = 6330	12	5.62	67.45
A	⌀ 6 A240c ℓ = 850	75	0.19	
B*	⌀ 6 A240c ℓ = 870	60	0.19	25.74
	მასალები			
	ბეტონი კლასით B 25			1.13

პროექტი	სასტუმრო გუდიაშვილის მოედანზე		დირექტორი	ბ. ჯუგაშვილი	კონსტრუქციული ნაწილი
მდებარეობა	თბილისი, აბო თბილელის ქ. №3/8	skyline	პრ. მთ. არქიტექტორი	რ. ჩომახიძე	ფორმატი A-3
დამკვეთი	შპს "ატელიე არქიტექტს"		პრ. მთ. კონსტრუქტორი	ბ. ჯუგაშვილი	მასშტაბი 1:30; 1:50
შემსრულებელი	შპს "სკაილაინი"		შეასრულა	დ. ჯუგაშვილი	თარიღი 28.08.2016

კიბე №3

გვერ

3

კიბე №5

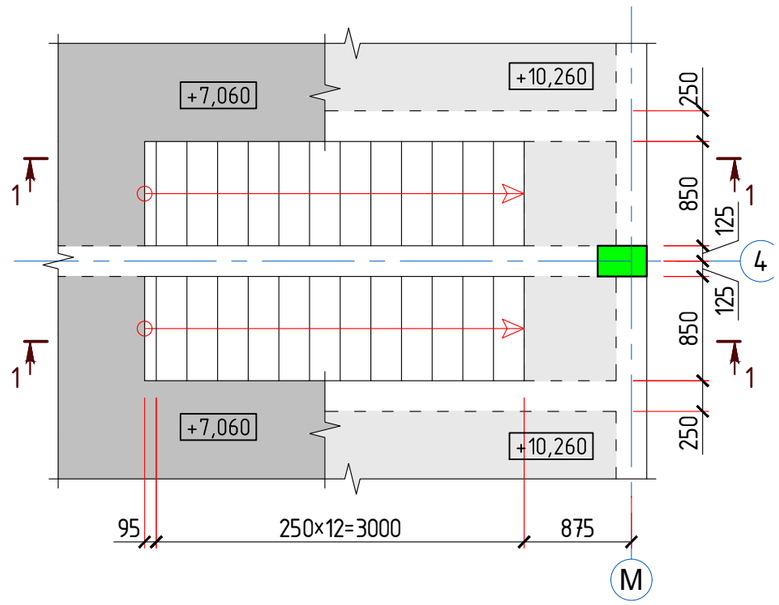

1–1

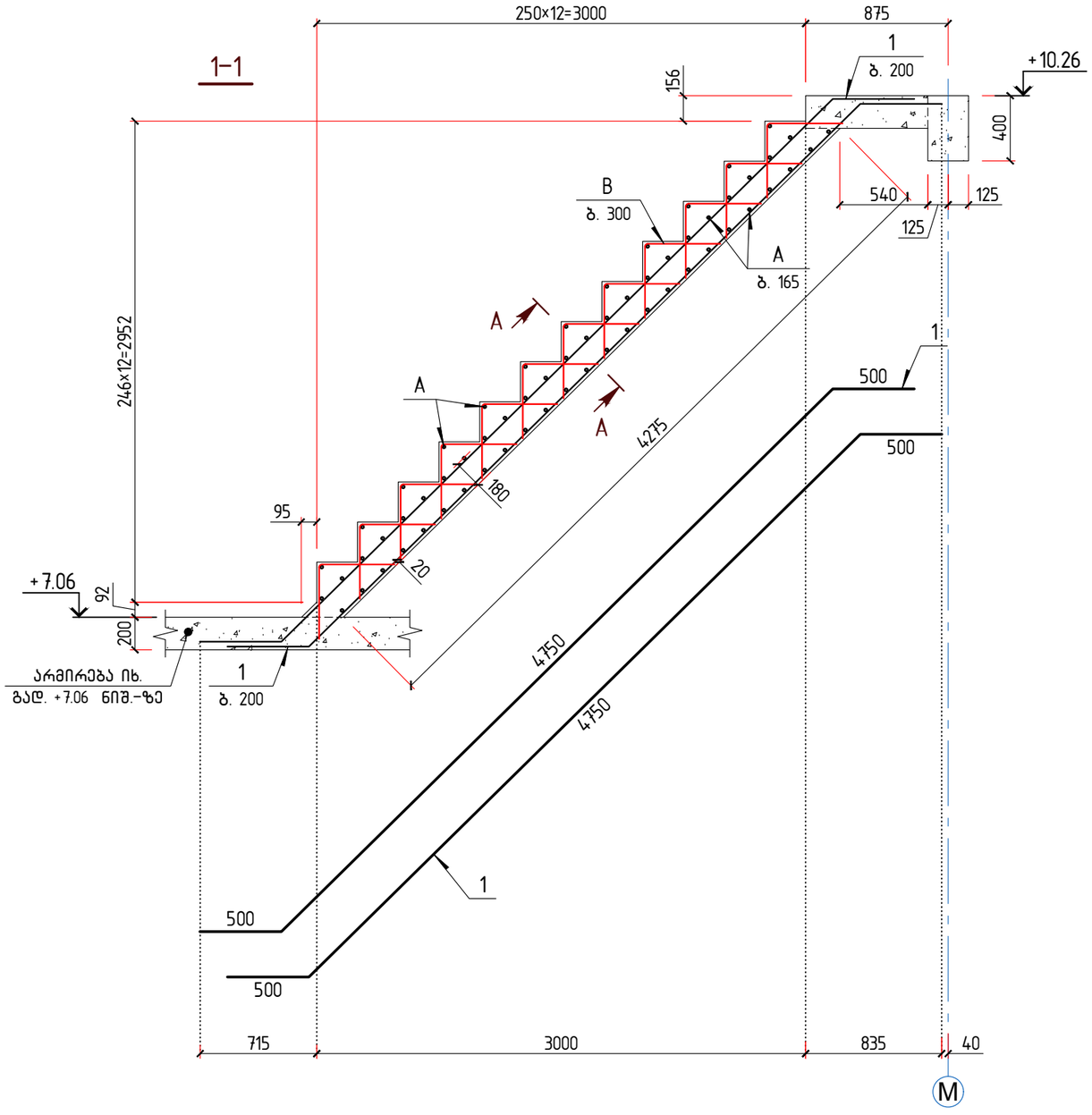

A–A

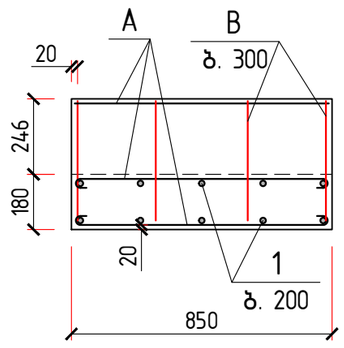

პოზ. №B

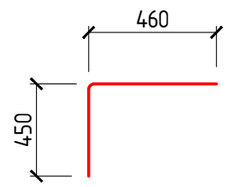

სპეციფიკაცია კიბე №5-ის

პოზ.	დ ა ს ა ხ ე ლ ე ბ ა		რაოდ.	მასა ერთ. კგ	ზედნ
	კიბე №5				
	დეტალები				
1*	⌀ 12 A500c	ℓ = 6330	20	5.62	112.41
A	⌀ 6 A240c	ℓ = 800	122	0.18	
B*	⌀ 6 A240c	ℓ = 910	96	0.20	41.06
	მასალები				
	ბეტონი კლასით B 25				1.94

პროექტი	სასტუმრო გუდიაშვილის მოედანზე		დირექტორი	ბ. ჯუგაშვილი	პონსტრუქციული ნაწილი	
მდებარეობა	თბილისი, აბო თბილელის ქ. №3/8	skyline	პრ. მთ. არქიტექტორი	რ. ჩომახიძე	ფორმატი	A-3
დამკვეთი	შპს "ატელიე არქიტექტს"		პრ. მთ. პონსტრუქტორი	ბ. ჯუგაშვილი	მასშტაბი	1:30; 1:50
შემსრულებელი	შპს "სკაილაინი"		შეასრულა	დ. ჯუგაშვილი	თარიღი	28.08.2016

კიბე №5

ფასადის მონოლითური კედლების განლაგების სქემა

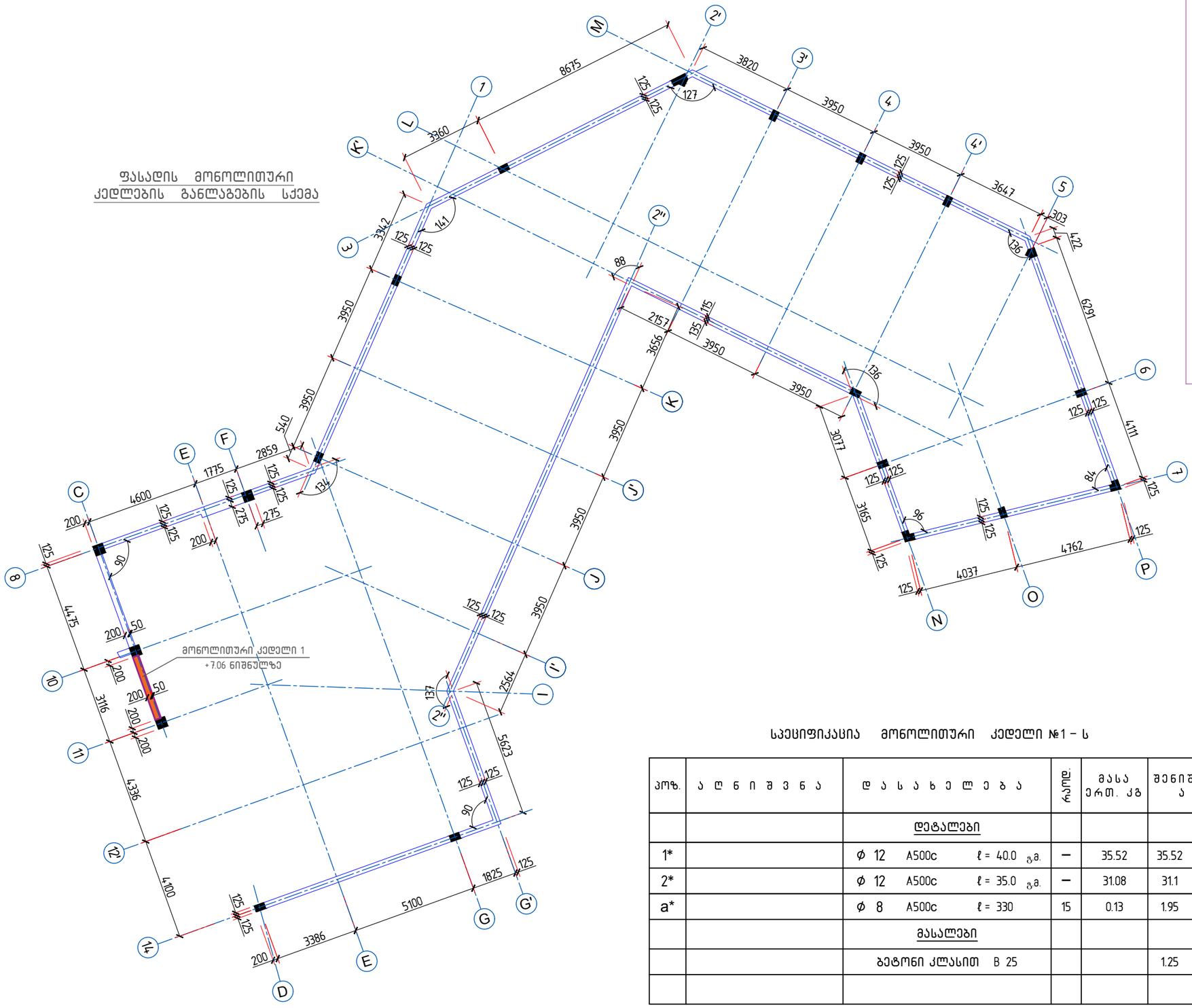

მონოლითური კედელი №1

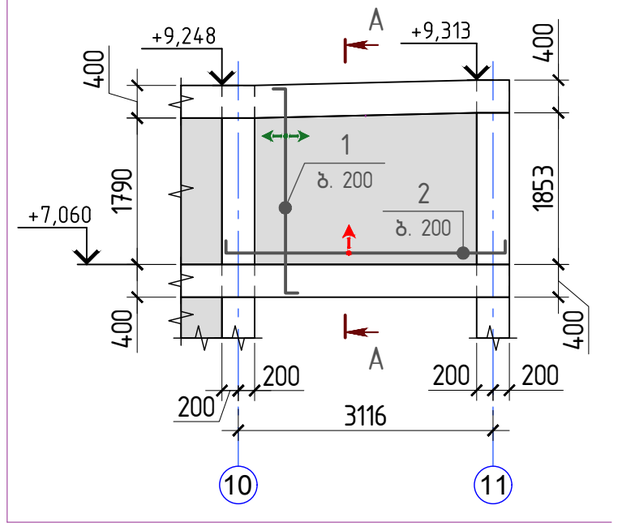

A–A

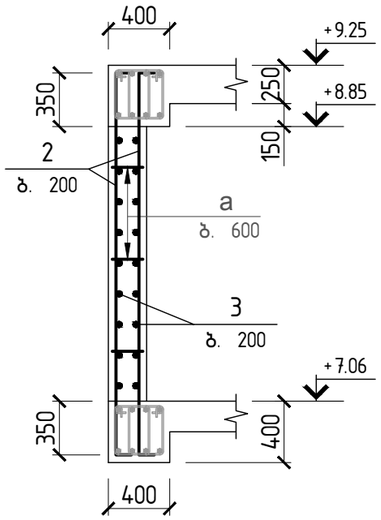

სპეციფიკაცია მონოლითური კედელი №1 – ს

პოზ.	ა ღ ნ ი შ ვ ნ ა	დ ა ს ა ხ ე ლ ე ბ ა	რაოდ.	მასა ერთ. კგ	შ ე ნ ი შ ვ ნ ა
		დეტალები			
1*		ф 12 A500c ℓ = 40.0 გ.მ.	–	35.52	35.52 კგ
2*		ф 12 A500c ℓ = 35.0 გ.მ.	–	31.08	31.1 კგ
a*		ф 8 A500c ℓ = 330	15	0.13	1.95
		მასალები			
		ბეტონი კლასით B 25			1.25 მ³

დეტალების უწყისი

პოზ.	ე ს კ ი ზ ი
1	150 — 2500 — 150
2	150 — 3400 — 150
a	170

შენიშვნა:
ფასადის მონოლითური კედლების გაწმენდა
იხ. ნახ. №29

პროექტი	სასტუმრო გუდიაშვილის მოედანზე	skyline	დირექტორი	ბ. ჯუგაშვილი	კონსტრუქციული ნაწილი		ფასადის მონოლითური კედლების განლაგების სქემა	გვერ
მდებარეობა	თბილისი, აბო თბილელის ქ. №3/8		პრ. მთ. არქიტექტორი	რ. ჩოგოხიძე	ფორმატი	A-3		
დამკვეთი	შპს "აბელიე არქიტექტს"		პრ. მთ. კონსტრუქტორი	ბ. ჯუგაშვილი	მასშტაბი	1:40, 1:75, 1:150		3
შემსრულებელი	შპს "სკაილაინი"		შეასრულა	ნ. მაჭარაძე	თარიღი	28.08.2016		

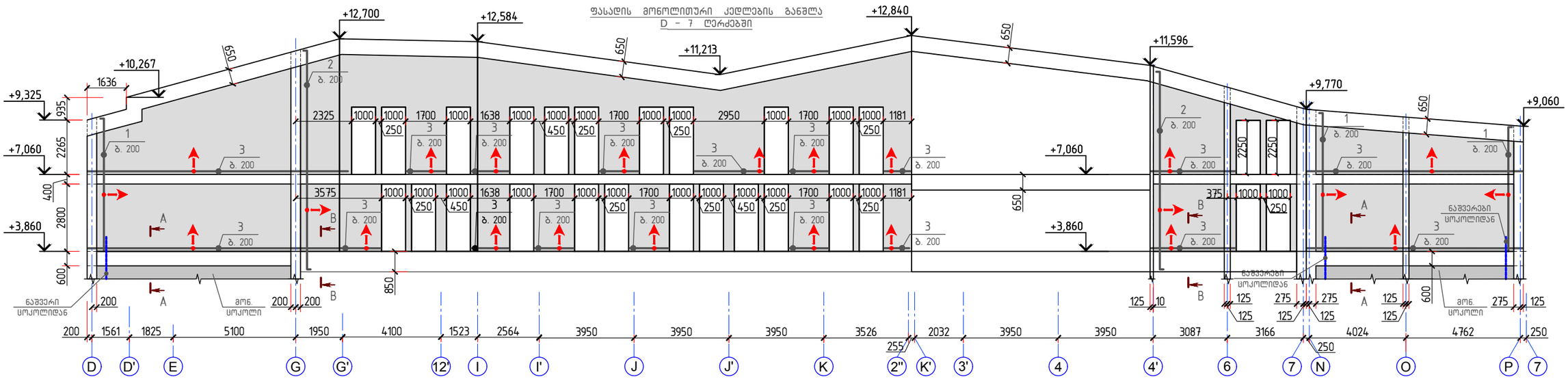

შენიშვნები:

1. კვეთები: A–A, B–B და არმირების ფრაგმენტები №1 და №2 იხ. ნახ. №31;
2. არმირების ფრაგმენტი №3 და სპეციფიკაცია იხ. ნახ. №32.

პროექტი	სასტუმრო გუდიაშვილის მოედანზე	skyline	დირექტორი	ბ. ჯუგაშვილი	კონსტრუქციული ნაწილი	
მდებარეობა	თბილისი, აბო თბილელის ქ. №3/8		ჰრ. მთ. არქიტექტორი	რ. ჩოგოვაძე	ფორმატი	A-3
დამკვეთი	შპს "ატელიე არქიტექტს"		ჰრ. მთ. კონსტრუქტორი	ბ. ჯუგაშვილი	მასშტაბი	1:150
შემსრულებელი	შპს "სკაილაინი"		შესრულა	ნ. მაჭარაძე	თარიღი	28.08.2016

ფასადის მონოლითური კედლების განშლა D-10 ღერძებში

გვერ

3

არმირების ფრაგმენტი №1

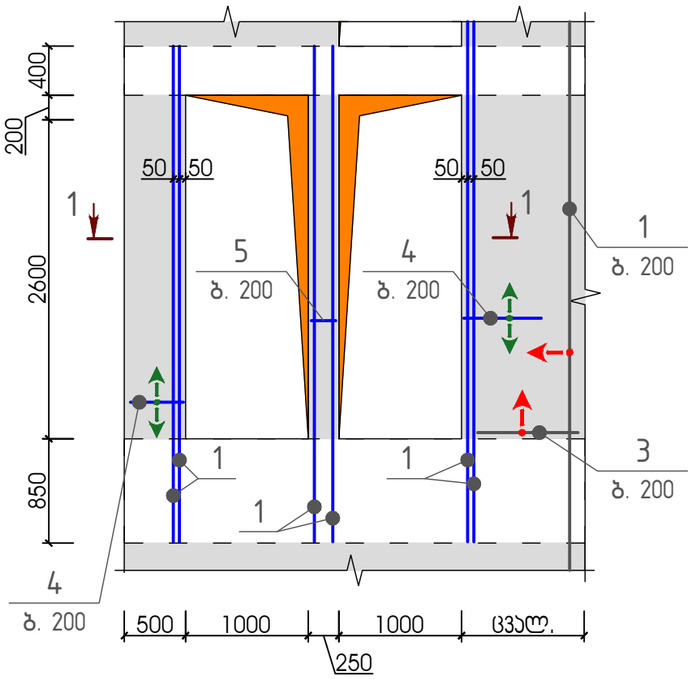

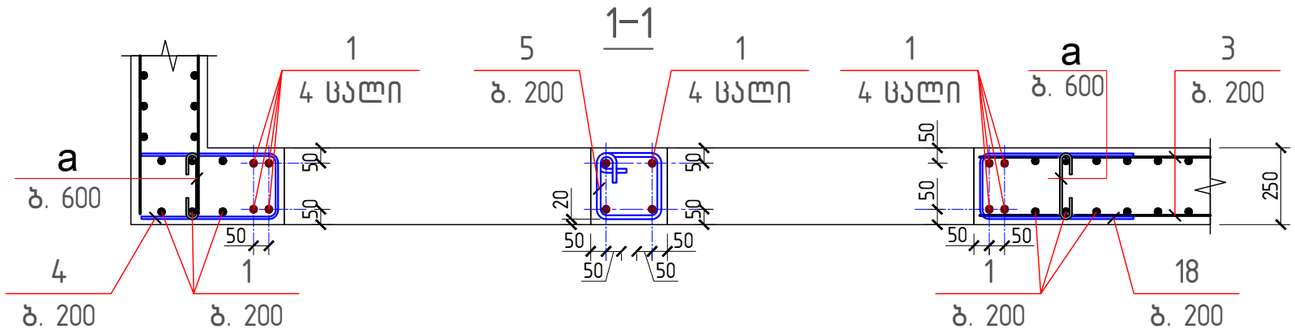

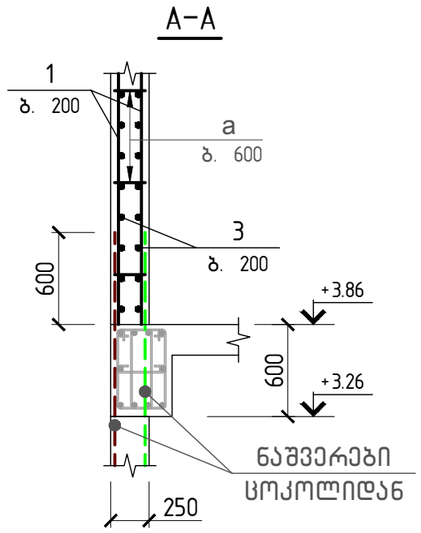

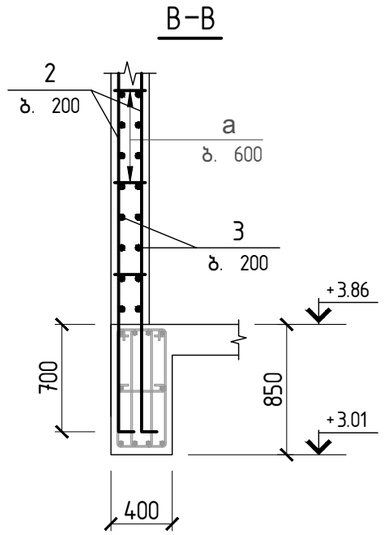

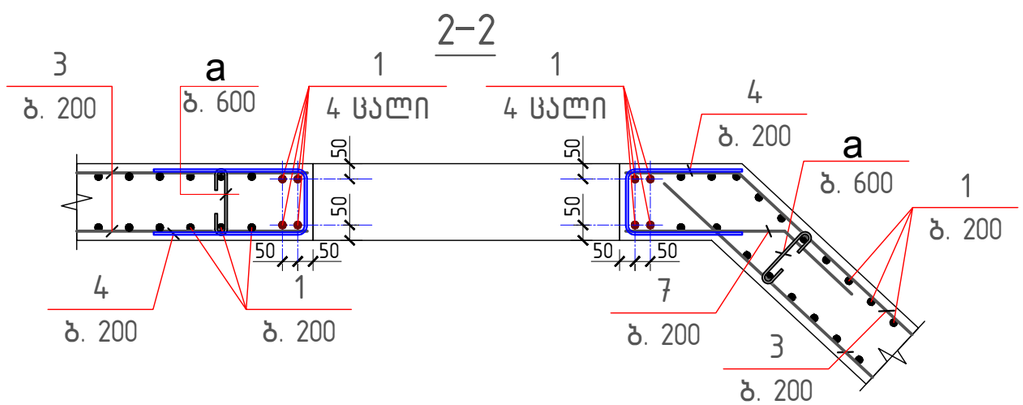

არმირების ფრაგმენტი №2

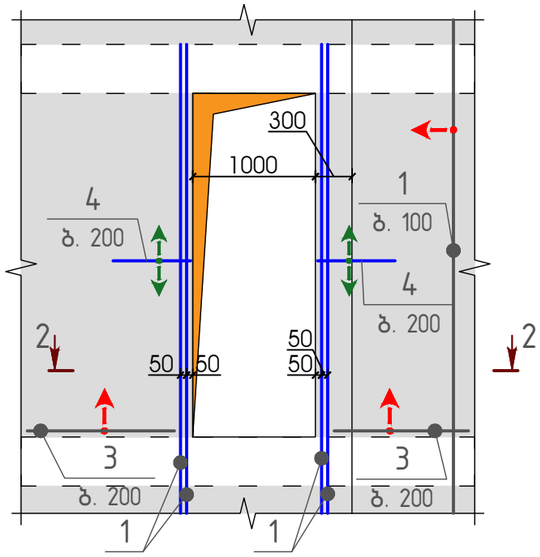

პროექტი	სასტუმრო გუდიაშვილის მოედანზე	skyline	დირექტორი	ბ. ჯუგაშვილი	კონსტრუქციული ნაწილი		ფასადის მონოლითური კედლის განშლის ფრაგმენტები №1, №2	გვერ
მდებარეობა	თბილისი, აბო თბილელის ქ. №3/8		პრ. მთ. არქიტექტორი	რ. ჩომახიძე	ფორმატი	A-3		
დამკვეთი	შპს "ატელიე არქიტექტს"		პრ. მთ. კონსტრუქტორი	ბ. ჯუგაშვილი	მასშტაბი	1:20, 1:40, 1:50		4(
შემსრულებელი	შპს "სკაილაინი"		შეასრულა	ნ. მაჭარაძე	თარიღი	28.08.2016		

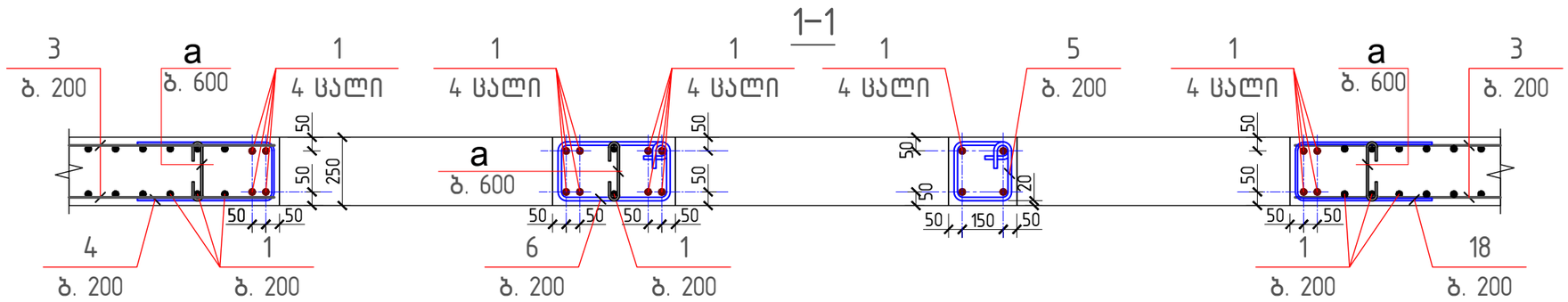

არმირების ფრაგმენტი №3

დეტალების უწყისი

პოზ.	ე ს კ ი ზ ი
1	100 ცვალ.
2	100 ცვალ 100
2'	200 3600 200
4	180 600
5	260 180 180 260 440
6	460 180 380 260 640
7	1000 500
a	170

სპეციფიკაცია მონოლითური კედლის გაწლაგების სქემისათვის

პოზ.	ა ღ ნ ი შ ვ ნ ა	დ ა ს ა ხ ე ლ ე ბ ა	რაოდ.	მასა ერთ. კგ	შენიშვნა
		დეტალები			
1*		ф 12 A500c ℓ = 1905.0 გ.ა.	—	1691.51	1691.51 კგ
2*		ф 12 A500c ℓ = 15050.0 გ.ა.	—	13363.33	13363.3 კგ
2'*		ф 12 A500c ℓ = 4000	308	3.55	1093.93 კგ
3		ф 12 A500c ℓ = 5300.0 გ.ა.	—	4706.02	4706.0 კგ
4*		ф 12 A500c ℓ = 1380	610	1.23	747.46 კგ
5*		ф 12 A500c ℓ = 880	294	0.78	229.73 კგ
6*		ф 12 A500c ℓ = 1280	84	1.14	95.47 კგ
7*		ф 12 A500c ℓ = 1500	192	1.33	255.72 კგ
a*		ф 8 A500c ℓ = 330	1400	0.13	182.32
		მასალები			
		ბეტონი კლასით B 25			125.70 მ³

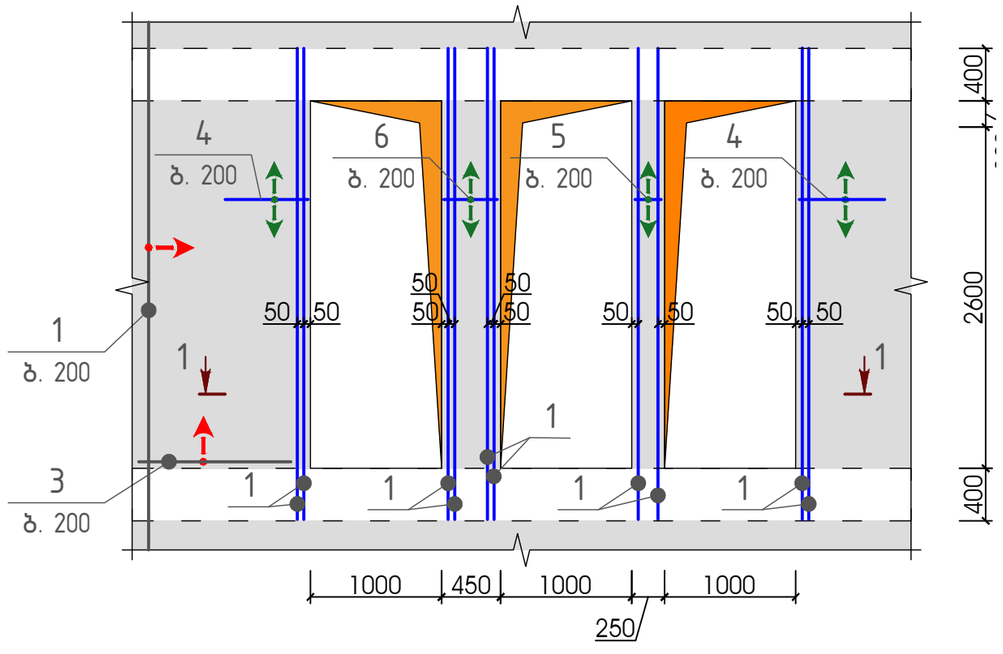

პროექტი	სასტუმრო გუდიაშვილის მოედანზე	skyline	დირექტორი	ბ. ჯუგაშვილი	კონსტრუქციული ნაწილი	
მდებარეობა	თბილისი, აბო თბილელის ქ. №3/8		ჯრ. მთ. არქიტექტორი	რ. ჩოგახიძე	ფორმატი	A-3
დამკვეთი	შპს "ახელიე არქიტექტს"		ჯრ. მთ. კონსტრუქტორი	ბ. ჯუგაშვილი	მასშტაბი	1:20; 1:50
შემსრულებელი	შპს "სკაილაინი"		შეასრულა	ნ. მაჭარაძე	თარიღი	28.08.2016

ფასადის მონოლითური კედლის განწლის ფრაგმენტი №3

გვერ. 4

სპეციფიკაცია ლიფტის შახტის თანაორმოს მონოლითური კონსტრუქციების −4.32 ნიშნულზე

პოზ.	აღნიშვნა	დასახელება	რაოდ.	მასა ერთ. კგ	შენიშვნა
		დეტალები			
1		ф 12 A500c ℓ = 2500	12	2.22	
2		ф 12 A500c ℓ = 2300	13	2.04	53.19 კგ
3*		ф 6 A240c ℓ = 500	40	0.11	4.44 კგ
		მასალები			
		ბეტონი კლასით B 25			2.50 მ³
		მომზადება B 7.5 კლასის ბეტონით			0.73 მ³

სპეციფიკაცია ლიფტის შახტის გადახურვის მონოლითური კონსტრუქციების განლაგების სქემისათვის +12.20 ნიშნულზე

პოზ.	აღნიშვნა	დასახელება	რაოდ.	მასა ერთ. კგ	შენიშვნა
		დეტალები			
4		ф 12 A500c ℓ = 2350	12	2.09	
5		ф 12 A500c ℓ = 2150	13	1.91	104.15 კგ
6*		ф 12 A500c ℓ = 2550	12	2.26	
7*		ф 12 A500c ℓ = 2350	13	2.09	
8*		ф 6 A240c ℓ = 300	35	0.07	2.33 კგ
		მასალები			
		ბეტონი კლასით B 25			1.10 მ³

დეტალების უწყისი

პოზ.	ესკიზი
3	340
6	100, 2350, 100
7	100, 2150, 100
8	140

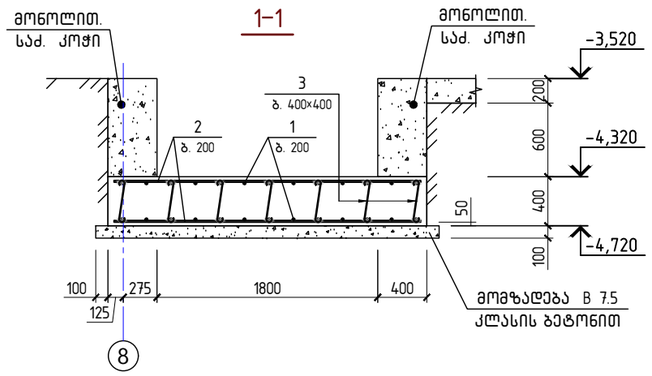

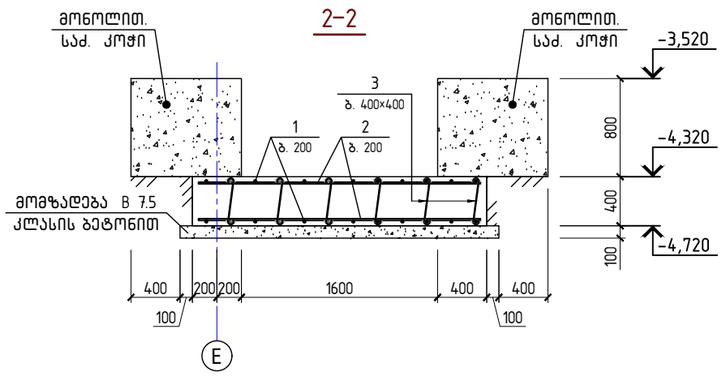

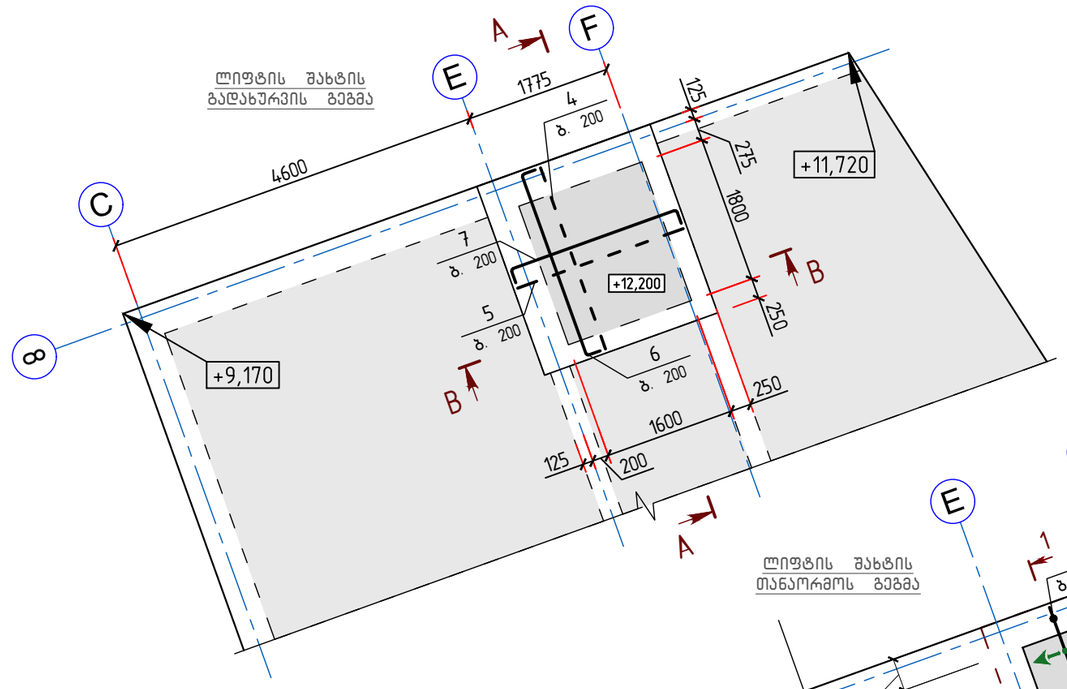

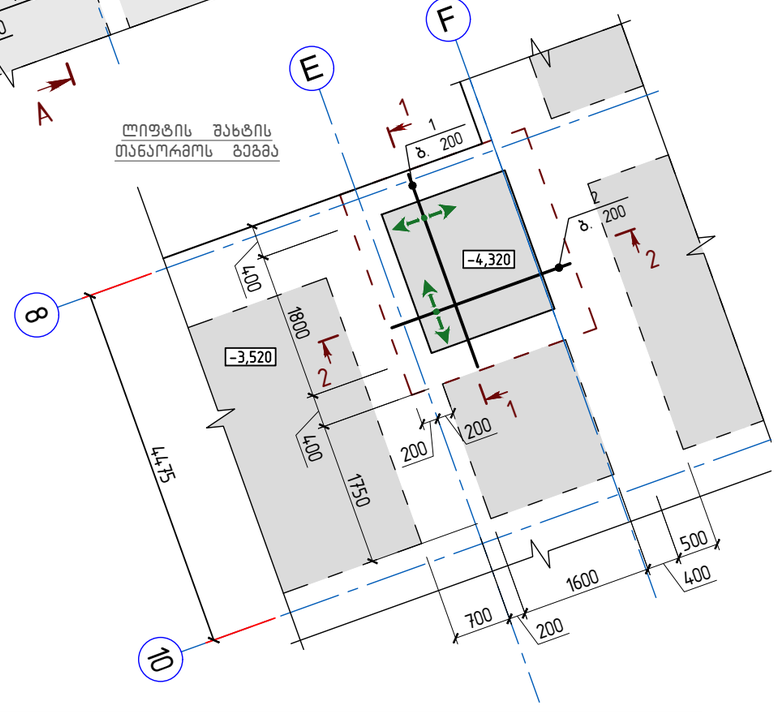

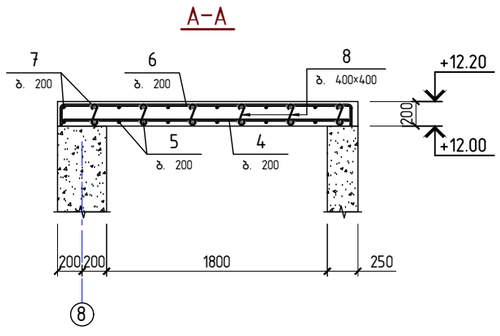

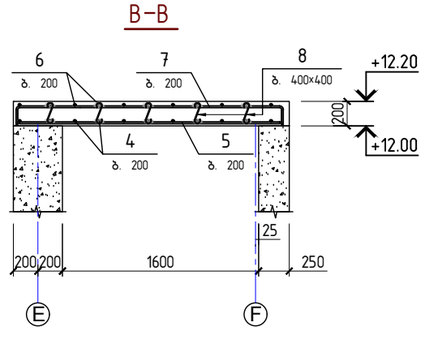

პროექტი	სასტუმრო გუდიაშვილის მოედანზე	skyline	დირექტორი	ბ. ჯუგაშვილი	კონსტრუქციული ნაწილი
მდებარეობა	თბილისი, აბო თბილელის ქ. №3/8		ხელმძღვ. არქიტექტორი	რ. ჩომახიძე	ფორმატი A-3
დამკვეთი	შპს "ატელიე არქიტექტს"		ხელმძღვ. კონსტრუქტორი	ბ. ჯუგაშვილი	მასშტაბი 1:50; 1:75
შემსრულებელი	შპს "სკაილაინი"		შეასრულა	ნ. მაჭარაძე	თარიღი 28.08.2016

ლიფტის შახტის თანაორმოს და გადახურვის განლაგების სქემები

ფურც 4

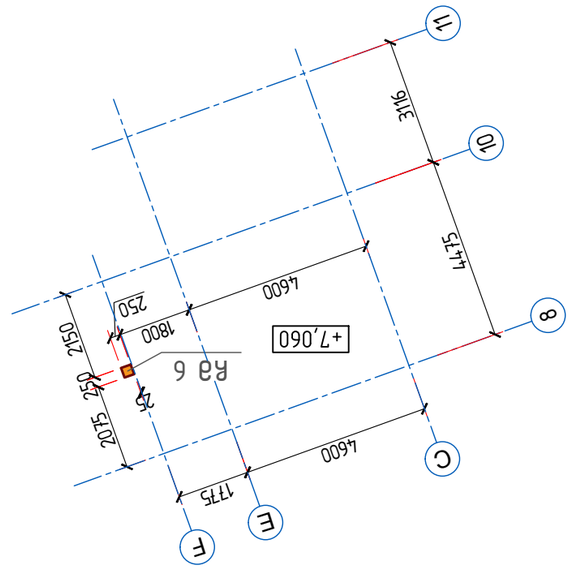

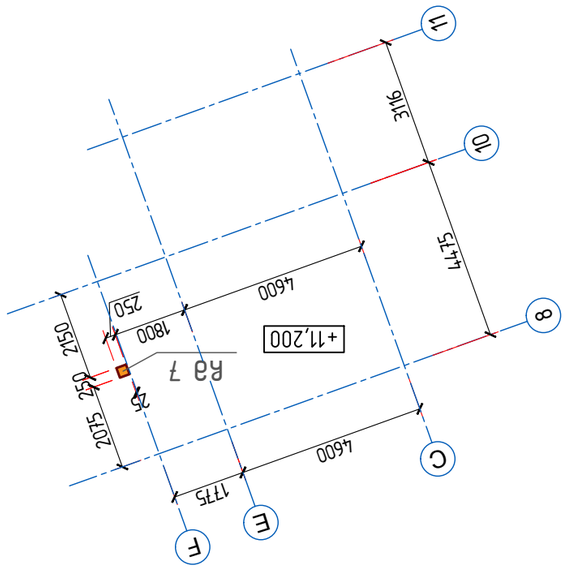

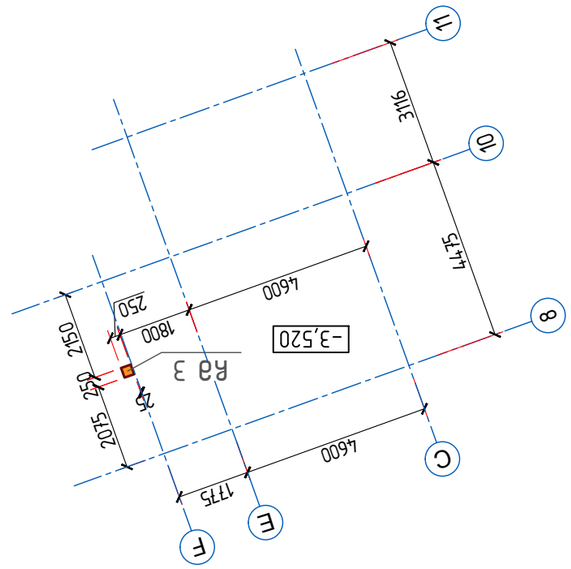

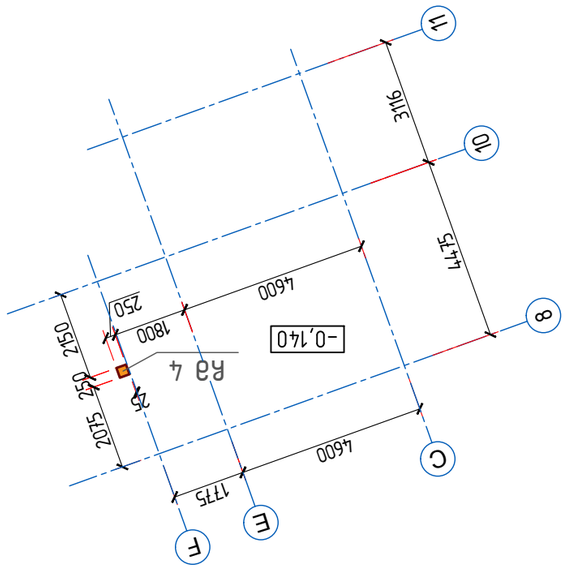

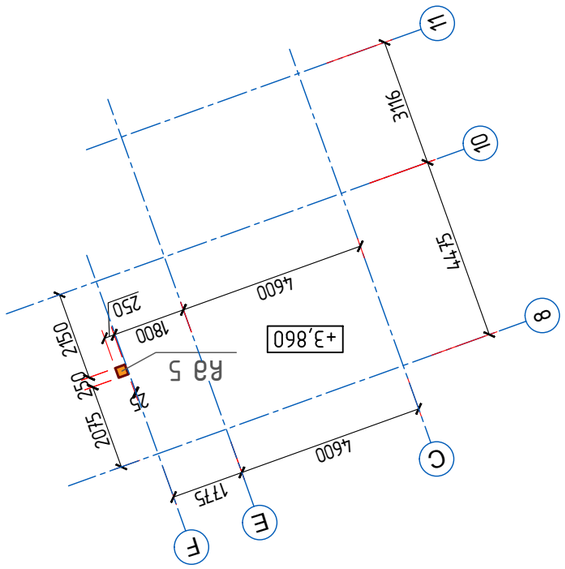

Цоколь. Планы на отм. -3,520; -0,140; +3,860; +7,060; +11,200

Марка	Обозначение	Наименование	Примечание
Ra 3	АС.ЦОК.№46	Ростверк	
Ra 4	АС.ЦОК.№46	Ростверк	
Ra 5	АС.ЦОК.№47	Ростверк	
Ra 6	АС.ЦОК.№47	Ростверк	
Ra 7	АС.ЦОК.№47	Ростверк	

Позиция	Обозначение	Наименование	Кол.	Масса ед., кг	Примечание
		Железобетонные конструкции			
Ra 3	АС.ЦОК.№46	Ростверк	1		
Ra 4	АС.ЦОК.№46	Ростверк	1		
Ra 5	АС.ЦОК.№47	Ростверк	1		
Ra 6	АС.ЦОК.№47	Ростверк	1		
Ra 7	АС.ЦОК.№47	Ростверк	1		

Изм.	Кол.уч.	Лист	№ док.	Подп.	Дата
Разраб.					
Пров.					
Н.контр.					
ГИП					

Стадия	Лист	Листов
Р	4	

ООО "СКАЙЛАЙН ПРОЕКТ"

Цоколь. Планы на отм. -3,520; -0,140; +3,860; +7,060; +11,200. Спецификация

Копировал

Формат А3

სპეციფიკაცია ლიფტის შახტის მონოლითური კედლებისთვის

პოზ.	აღნიშვნა	დასახელება	რაოდ.	მასა ერთ. კგ	შენიშვნა
		დეტალები			
1*		⌀ 10 A500c ℓ = 9130	58	5.63	
2*		⌀ 10 A500c ℓ = 7700	58	4.75	
3*		⌀ 10 A500c ℓ = 2750	250	1.70	1306.27
4*		⌀ 10 A500c ℓ = 2550	96	1.57	
5*		⌀ 10 A500c ℓ = 1680	125	1.04	
a*		⌀ 8 A500c ℓ = 330	90	0.13	11.72
b*		⌀ 8 A500c ℓ = 480	145	0.19	27.47
		მასალები			
		ბეტონი კლასით B 25			21.02

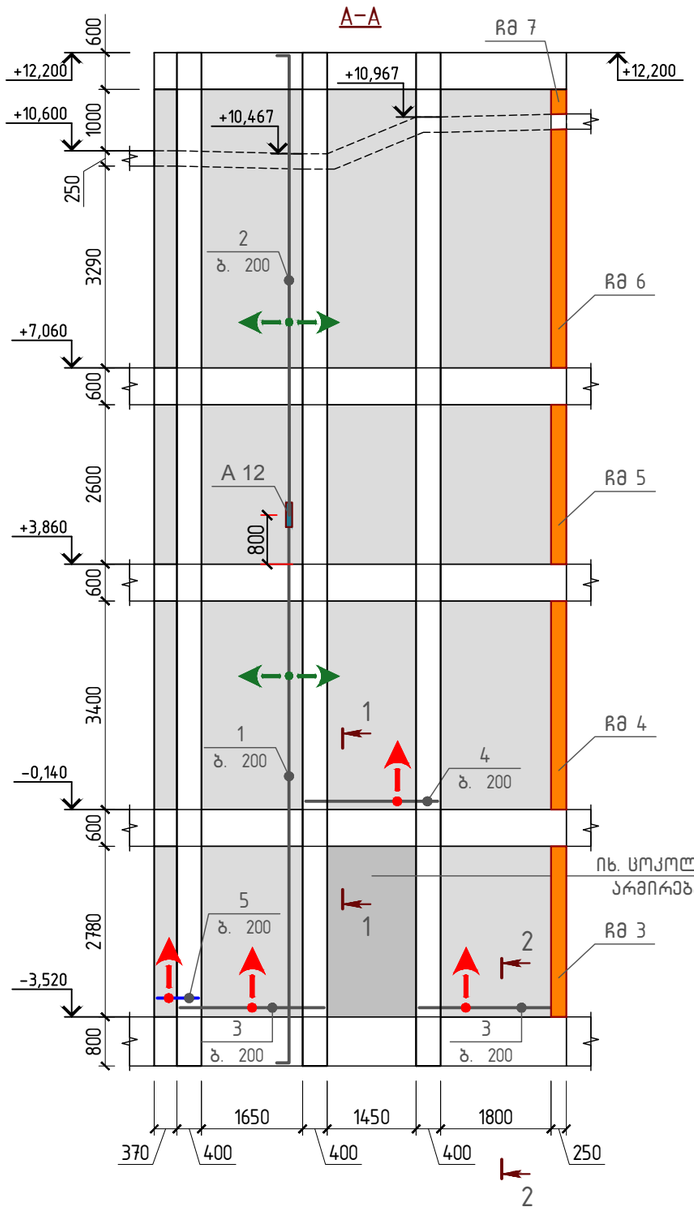

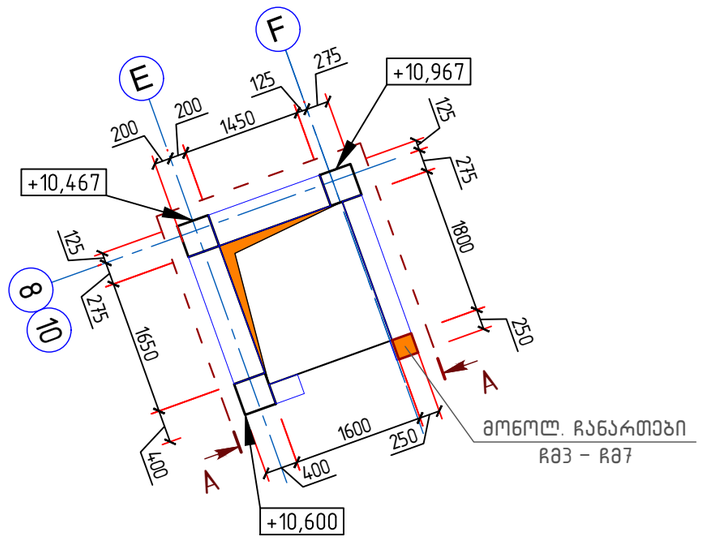

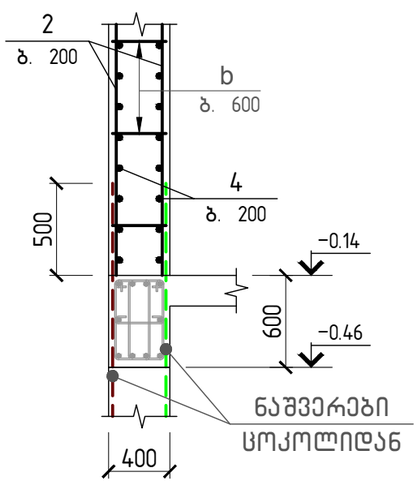

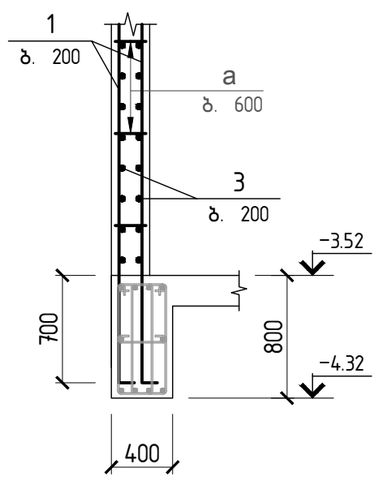

დეტალების უწყისი

პოზ.	ესკიზი
1	200, 8930
2	200, 6200
3, 4	200, 200, ცვალ.
5	180, 750
a	170
b	320

პროექტი	სასტუმრო გუდიაშვილის მოედანზე	დირექტორი	ბ. ჯუგაშვილი	კონსტრუქციული ნაწილი	
მდებარეობა	თბილისი, აბო თბილელის ქ. №3/8	პრ. მთ. არქიტექტორი	რ. ჩოგახიძე	ფორმატი	A-3
დამკვეთი	შპს "ატელიე არქიტექტს"	პრ. მთ. კონსტრუქტორი	ბ. ჯუგაშვილი	მასშტაბი	1:50, 1:75
შემსრულებელი	შპს "სკაილაინი"	შეასრულა	ნ. მაჭარაძე	თარიღი	28.08.2016

skyline

ლიფტის შახტის მონოლითური კედლები

გვერ

4

მონოლითური ჩანართების განლაგების სქემა +3.86 და +7.06 ნიშნულებზე

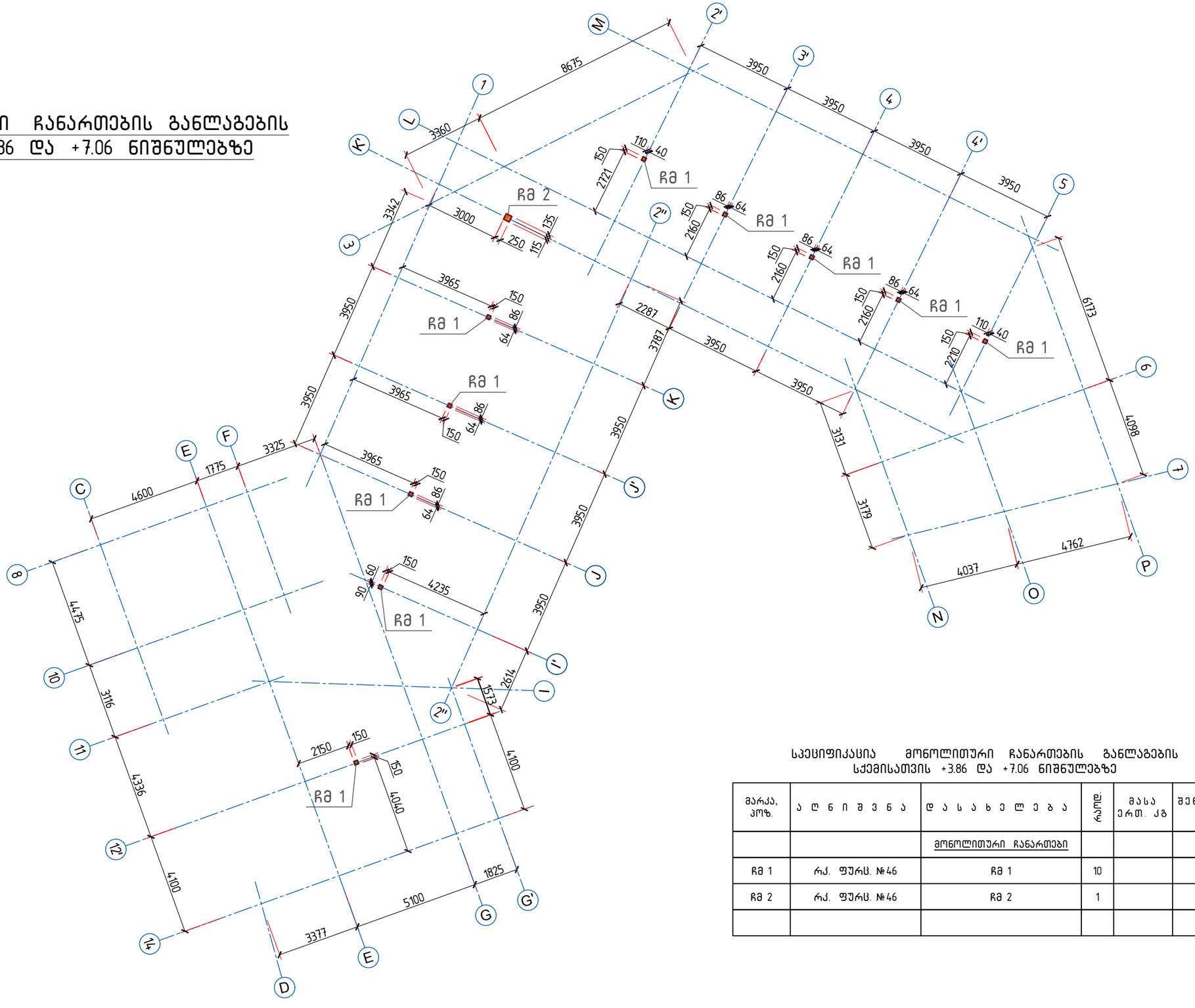

სპეციფიკაცია მონოლითური ჩანართების განლაგების სქემისათვის +3.86 და +7.06 ნიშნულებზე

მარკა, პოზ.	აღნიშვნა	დასახელება	რაოდ.	მასა ერთ. კგ	შენიშვნა
		მონოლითური ჩანართები			
ჩმ 1	რკ. ფურც. №46	ჩმ 1	10		
ჩმ 2	რკ. ფურც. №46	ჩმ 2	1		

პროექტი	სასტუმრო გუდიაშვილის მოედანზე	skyline	დირექტორი	ბ. ჯუგაშვილი	კონსტრუქციული ნაწილი		მონოლითური ჩანართების განლაგების სქემა +3.86 და +7.06 ნიშნულებზე	გვერ
მდებარეობა	თბილისი, აბო თბილელის ქ. №3/8		პრ. მთ. არქიტექტორი	რ. ჩოგოხიძე	ფორმატი	A-3		
დამკვეთი	შპს "ახელიე არქიტექტს"		პრ. მთ. კონსტრუქტორი	ბ. ჯუგაშვილი	მასშტაბი	1:150		4
შემსრულებელი	შპს "სკაილაინი"		შეასრულა	ნ. მაჭარაძე	თარიღი	28.08.2016		

ჩანართი ჩმ 1 – ის არმირება

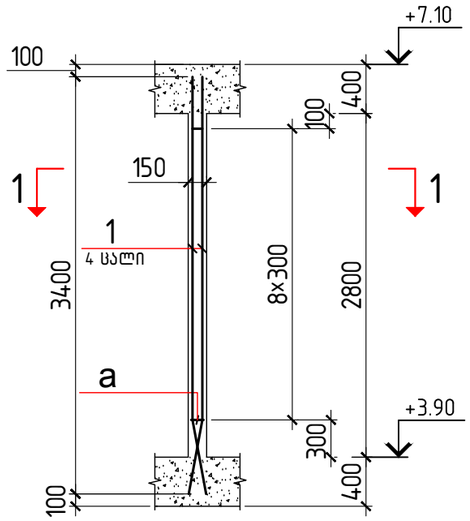

ჩანართი ჩმ 2 – ის არმირება

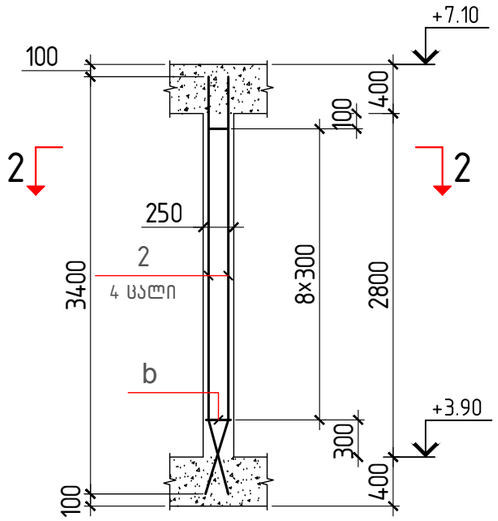

ჩანართი ჩმ 3 – ის არმირება

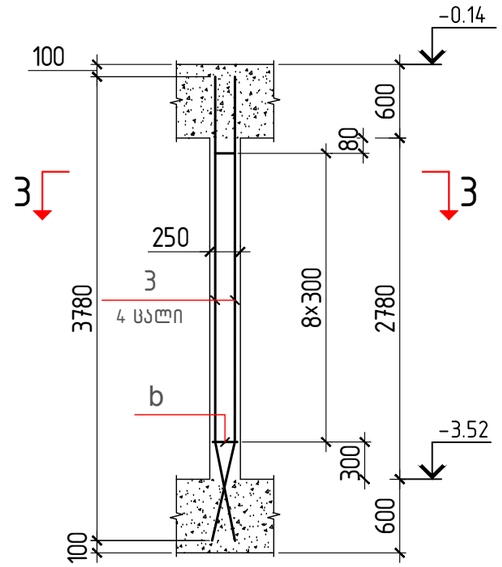

ჩანართი ჩმ 4 – ის არმირება

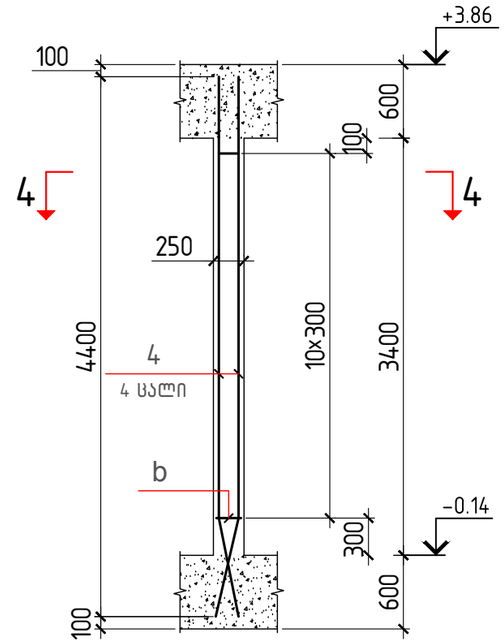

კვეთი 1–1

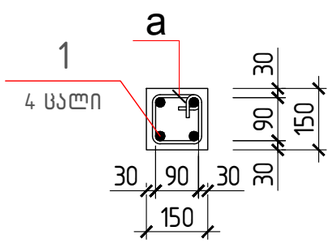

კვეთი 2–2

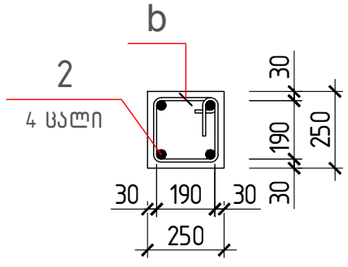

კვეთი 3–3

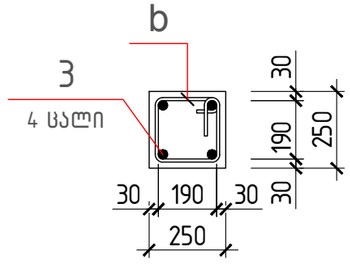

კვეთი 4–4

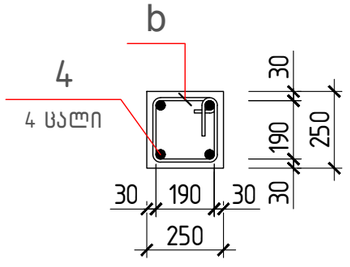

შენიშვნა

მონოლითური ჩანართები შესრულდეს შენობის მზიდი, მონოლითური რკ/ბ კონსტრუქციების (სვეტები, რიგელები) მოწყობასთან ერთად, იმის გათვალისწინებით, რომ ეს ჩანართები არ წარმოადგენენ კარკასის მზიდ ელემენტებს.

პროექტი	სასტუმრო გუდიაშვილის მოედანზე	skyline	დირექტორი	ბ. ჯუგაშვილი	კონსტრუქციული ნაწილი		მონოლითური ჩანართები ჩნ 1 - ჩნ 4
მდებარეობა	თბილისი, აბო თბილელის ქ. №3/8		ხელმძღვ. არქიტექტორი	რ. ჩომახიძე	ფორმატი	A-3	
დამკვეთი	შპს "აბელიე არქიტექტს"		ხელმძღვ. კონსტრუქტორი	ბ. ჯუგაშვილი	მასშტაბი	1:20; 1:50	
შემსრულებელი	შპს "სკაილაინი"		შემსრულა	ნ. მაჭარაძე	თარიღი	28.08.2016	

ჩანართი ჩმ 5 – ის არმირება

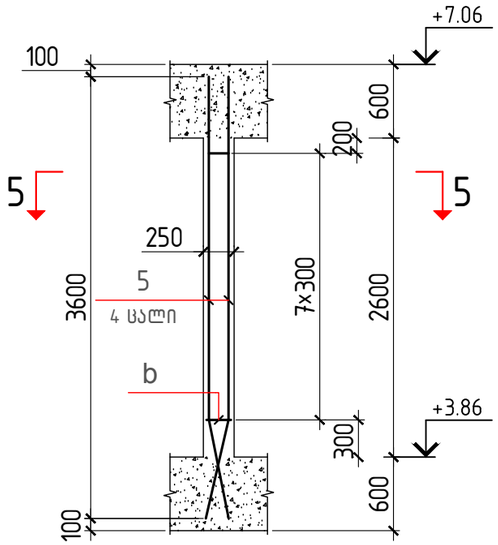

ჩანართი ჩმ 6 – ის არმირება

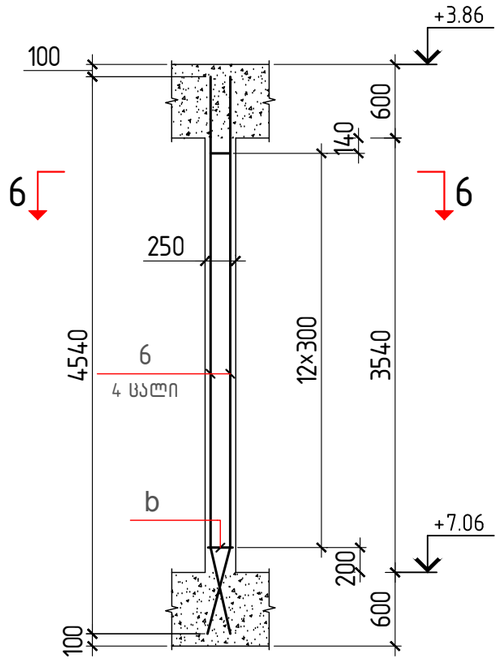

დეტალების უწყისი

პოზ.	ესკიზი
1	615 / 2800
2	635 / 2800
3	830 / 3000
4	830 / 3600
5	830 / 2800
6	730 / 3840
7	730 / 700
a	170; 90; 90; 170; 260
b	270; 190; 190; 270; 460

სპეციფიკაცია ჩანართების ჩმ1 – ჩმ4

პოზ.	დასახელება			რაოდ.	მასა ერთ. კგ	ჯამი
	ჩმ1		დეტალები			
1*	ф 12	A500c	ℓ = 3415	4	3.03	12.13
a*	ф 6	A240c	ℓ = 520	8	0.12	0.92
	მასალები ბეტონი კლასით B25					0.063
	ჩმ2		დეტალები			
2*	ф 12	A500c	ℓ = 3435	4	3.05	12.20
b*	ф 6	A240c	ℓ = 920	8	0.20	1.63
	მასალები ბეტონი კლასით B25					0.175
	ჩმ3		დეტალები			
3*	ф 12	A500c	ℓ = 3830	4	3.40	13.60
b*	ф 6	A240c	ℓ = 920	8	0.20	1.63
	მასალები ბეტონი კლასით B25					0.174
	ჩმ4		დეტალები			
4*	ф 12	A500c	ℓ = 4430	4	3.93	15.73
b*	ф 6	A240c	ℓ = 920	10	0.20	2.04
	მასალები ბეტონი კლასით B25					0.173
	ჩმ5		დეტალები			
5*	ф 12	A500c	ℓ = 3630	4	3.22	12.89
b*	ф 6	A240c	ℓ = 920	7	0.20	1.43
	მასალები ბეტონი კლასით B25					0.163
	ჩმ6		დეტალები			
6*	ф 12	A500c	ℓ = 4570	4	4.06	16.23
b*	ф 6	A240c	ℓ = 920	12	0.20	2.45
	მასალები ბეტონი კლასით B25					0.221
	ჩმ7		დეტალები			
7*	ф 12	A500c	ℓ = 1430	4	1.27	5.08
b*	ф 6	A240c	ℓ = 920	1	0.20	0.20
	მასალები ბეტონი კლასით B25					0.025

ჩანართი ჩმ 7 – ის არმირება

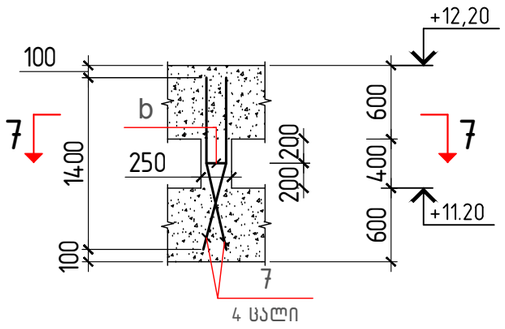

კვეთი 5–5

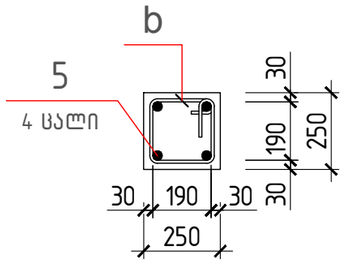

კვეთი 6–6

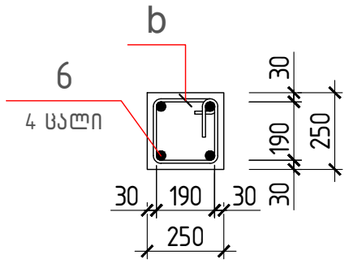

კვეთი 7–7

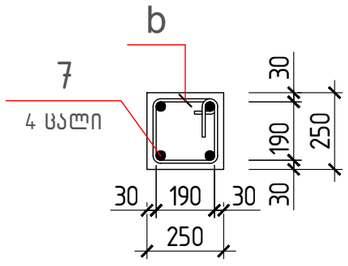

შენიშვნა

მონოლითური ჩანართები შესრულდეს შენობის მზიდი, მონოლითური რკ/ბ კონსტრუქციების (სვეტები, რიგელები) მოწყობასთან ერთად, იმის გათვალისწინებით, რომ ეს ჩანართები არ წარმოადგენენ კარკასის მზიდ ელემენტებს.

პროექტი	სასტუმრო გუდიაშვილის მოედანზე	skyline	დირექტორი	ბ. ჯუგაშვილი	კონსტრუქციული ნაწილი		მონოლითური ჩანართები ჩმ 5 - ჩმ 7
მდებარეობა	თბილისი, აბო თბილელის ქ. №3/8		პრ. მთ. არქიტექტორი	რ. ჩომახიძე	ფორმატი	A-3	
დამკვეთი	შპს "ატელიე არქიტექტს"		პრ. მთ. კონსტრუქტორი	ბ. ჯუგაშვილი	მასშტაბი	1:20; 1:50	
შემსრულებელი	შპს "სკაილაინი"		შეასრულა	ნ. მაჭარაძე	თარიღი	28.08.2016	

I, IV სართულების და სახურავის ხვრელების განლაგების სქემა

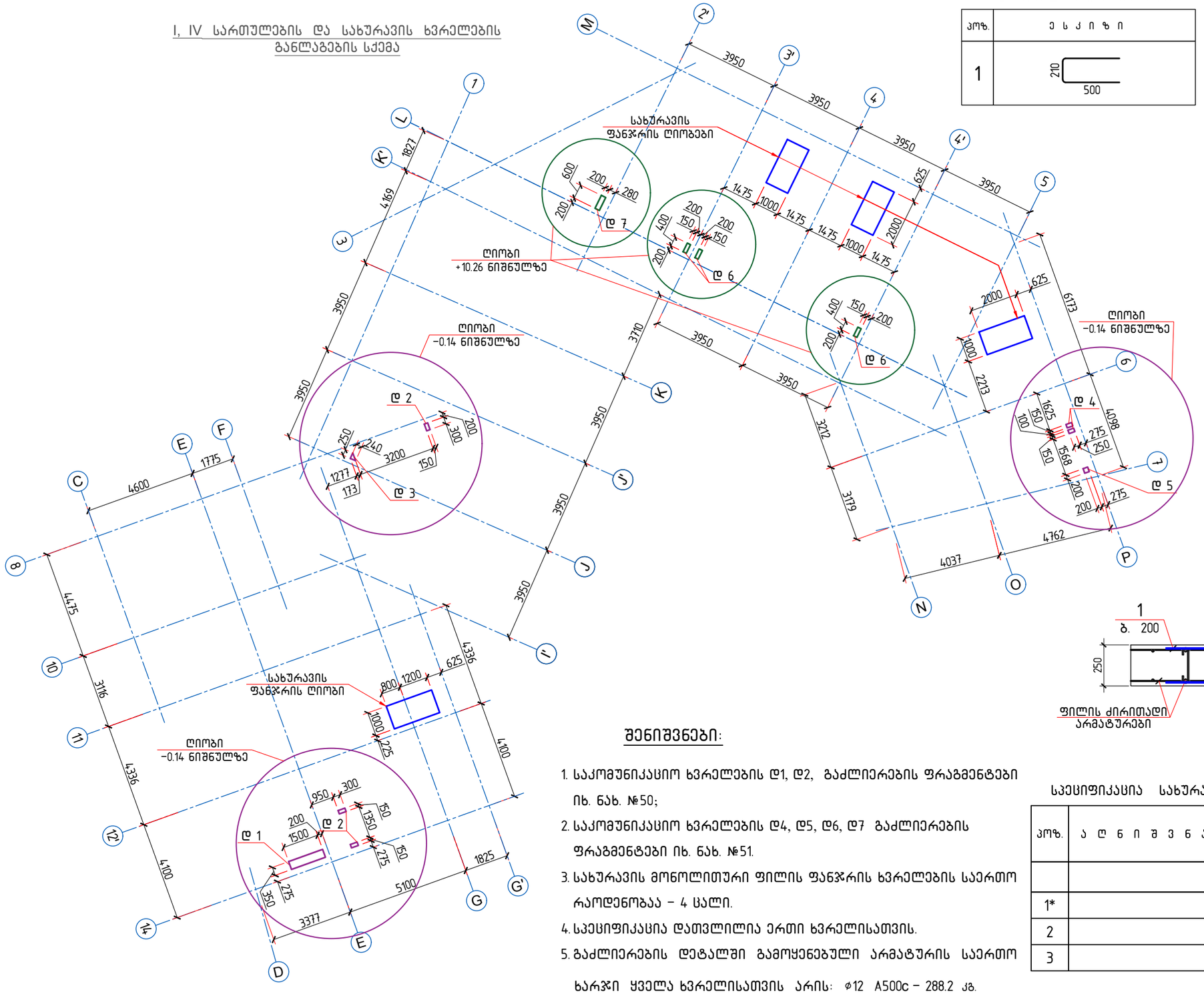

დეტალების უწყისი

პოზ.	ესკიზი
1	

სახურავის ფანჯრის ღიობის გაძლიერების დეტალი

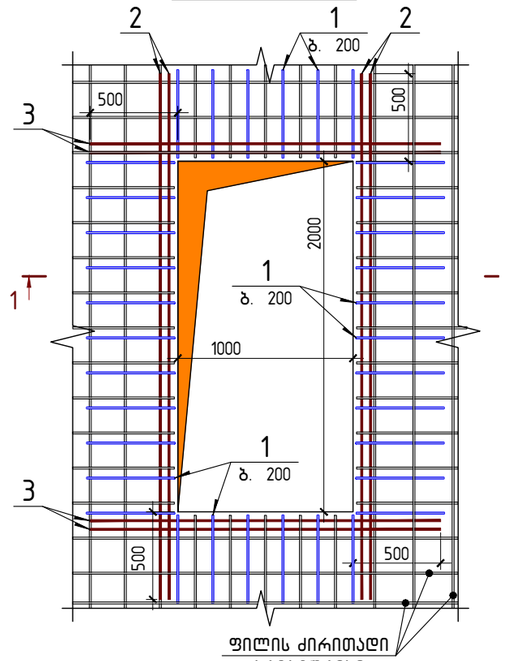

1–1

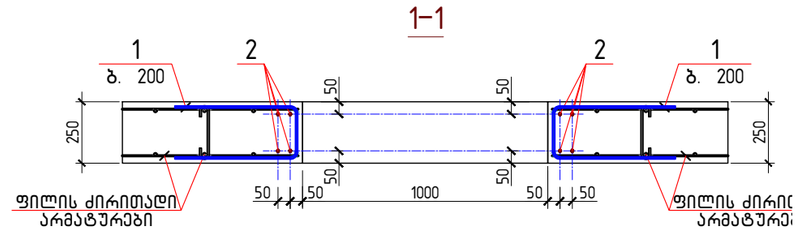

შენიშვნები:

1. საკომუნიკაციო ხვრელების ღ1, ღ2, გაძლიერების ფრაგმენტები იხ. ნახ. №50;
2. საკომუნიკაციო ხვრელების ღ4, ღ5, ღ6, ღ7 გაძლიერების ფრაგმენტები იხ. ნახ. №51.
3. სახურავის მოწოლითური ფილის ფანჯრის ხვრელების საერთო რაოდენობაა – 4 ცალი.
4. სპეციფიკაცია დათვლილია ერთი ხვრელისათვის.
5. გაძლიერების დეტალში გამოყენებული არმატურის საერთო ხარჯი ყველა ხვრელისათვის არის: ⌀12 A500c – 288.2 კგ.

სპეციფიკაცია სახურავის ფანჯრის ღიობის გაძლიერების დეტალისათვის

პოზ.	აღნიშვნა	დასახელება	რაოდ.	მასა ერთ. კგ	მასა ჯამში კგ
		გაძლიერების დეტალი			
1*		⌀ 12 A500c ℓ = 1210	34	1.07	72.05
2		⌀ 12 A500c ℓ = 3000	8	2.66	
3		⌀ 12 A500c ℓ = 2000	8	1.78	

პროექტი	სასტუმრო გუდიაშვილის მოედანზე	skyline	დირექტორი	ბ. ჯუგაშვილი	კონსტრუქციული ნაწილი		I, IV სართულების და სახურავის საკომუნიკაციო ხვრელების განლაგების სქემა	გვერ
მდებარეობა	თბილისი, აბო თბილელის ქ. №3/8		ჯრ. მთ. არქიტექტორი	რ. ჩოგოვაძე	ფორმატი	A-3		
დამკვეთი	შპს "ატელიე არქიტექტს"		ჯრ. მთ. კონსტრუქტორი	ბ. ჯუგაშვილი	მასშტაბი	1:25, 1:35, 1:150		4
შემსრულებელი	შპს "სპაილაინი"		შემსრულა	ნ. მაჭარაძე	თარიღი	28.08.2016		

II და III სართულების საკომუნიკაციო ხვრელების განლაგების სქემა

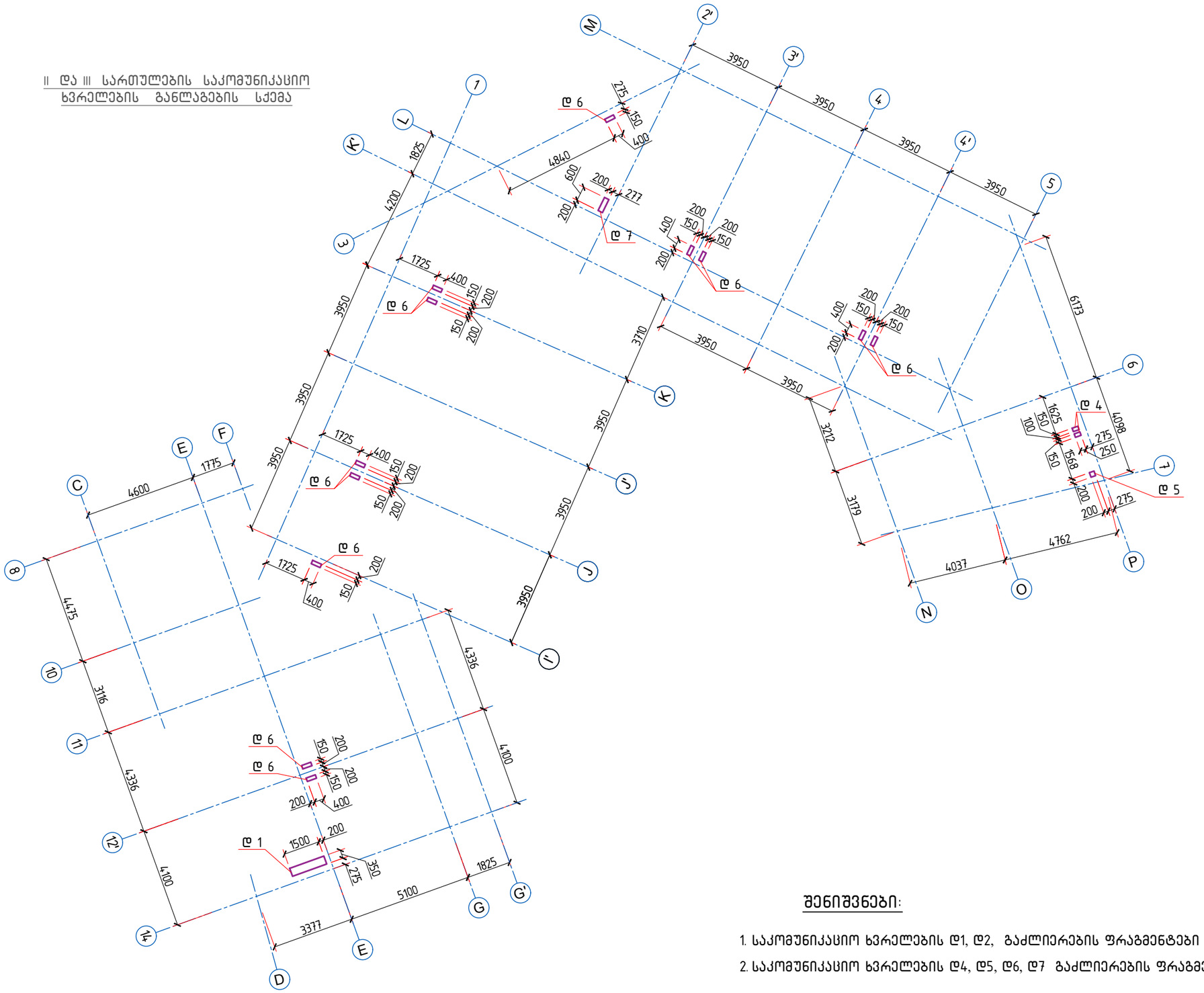

შენიშვნები:

1. საკომუნიკაციო ხვრელების Დ1, Დ2, გაძლიერების ფრაგმენტები იხ. ნახ. №50;
2. საკომუნიკაციო ხვრელების Დ4, Დ5, Დ6, Დ7 გაძლიერების ფრაგმენტები იხ. ნახ. №51.

პროექტი	სასტუმრო გუდიაშვილის მოედანზე	skyline	დირექტორი	ბ. ჯუგაშვილი	კონსტრუქციული ნაწილი		II და III სართულების საკომუნიკაციო ხვრელების განლაგების სქემა
მდებარეობა	თბილისი, აბო თბილელის ქ. №3/8		ჯრ. მთ. არქიტექტორი	რ. ჩომახიძე	ფორმატი	A-3	
დამკვეთი	შპს "ატელიე არქიტექტს"		ჯრ. მთ. კონსტრუქტორი	ბ. ჯუგაშვილი	მასშტაბი	1:150	
შემსრულებელი	შპს "სკაილაინი"		შეასრულა	ნ. მაჭარაძე	თარიღი	28.08.2016	

სპეციფიკაცია გადახურვის მონოლითური ფილების საკომუნიკაციო ხვრელების გაძლიერების დეტალებისათვის

პოზ.	ა ღ ნ ი შ ვ ნ ა	დ ა ს ა ხ ე ლ ე ბ ა	რაოდ.	მასა ერთ. კგ	შენიშვნა
		დეტალი დ 1			
1*		ф 12 A500c ℓ = 1160	12	1.03	26.03
2*		ф 12 A500c ℓ = 2500	4	2.22	
3*		ф 12 A500c ℓ = 1350	4	1.20	
		დეტალი დ 2			
1*		ф 12 A500c ℓ = 1160	6	1.03	18.97
4*		ф 12 A500c ℓ = 1300	4	1.15	
5*		ф 12 A500c ℓ = 1150	8	1.02	
		დეტალი დ 3			
1*		ф 12 A500c ℓ = 1160	3	1.03	7.88
6*		ф 12 A500c ℓ = 1350	4	1.20	
		დეტალი დ 4			
1*		ф 12 A500c ℓ = 1160	7	1.03	21.06
7*		ф 12 A500c ℓ = 1400	4	1.24	
8*		ф 12 A500c ℓ = 1250	8	1.11	
		დეტალი დ 5			
1*		ф 12 A500c ℓ = 1160	4	1.03	13.00
9*		ф 12 A500c ℓ = 1250	4	1.11	
10*		ф 12 A500c ℓ = 1250	4	1.11	
		დეტალი დ 6			
1*		ф 12 A500c ℓ = 1160	7	1.03	20.35
11*		ф 12 A500c ℓ = 1150	8	1.02	
12*		ф 12 A500c ℓ = 1400	4	1.24	
		დეტალი დ 7			
1*		ф 12 A500c ℓ = 1160	8	1.03	22.45
13*		ф 12 A500c ℓ = 1200	8	1.07	
14*		ф 12 A500c ℓ = 1600	4	1.42	

ფილის დეტალი დ 1

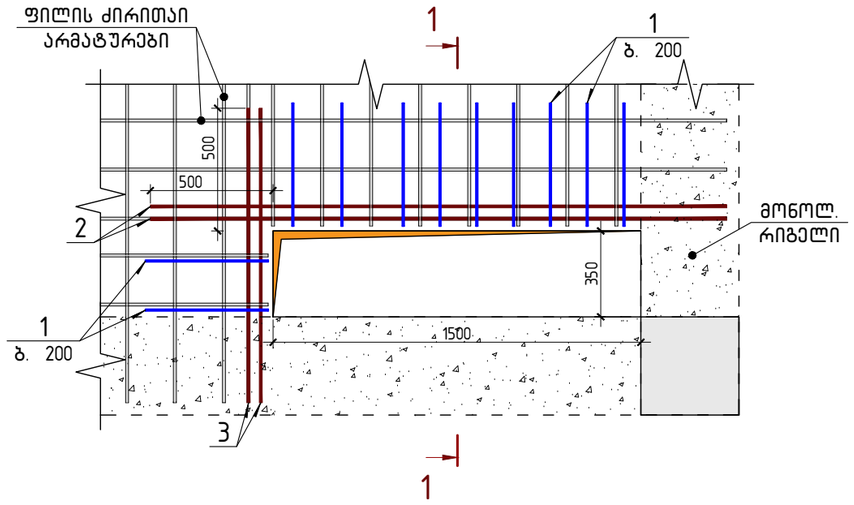

ფილის დეტალი დ 3

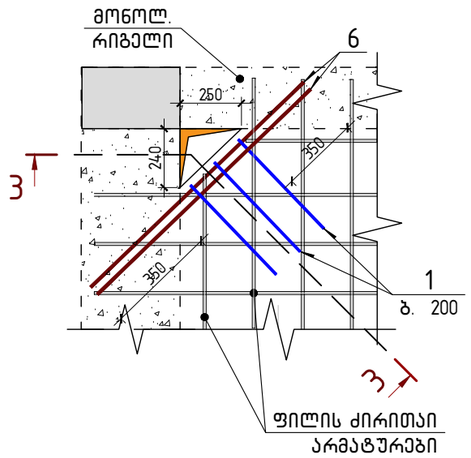

1–1

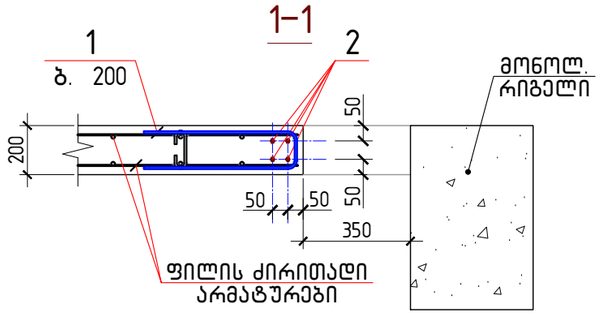

ფილის დეტალი დ 2

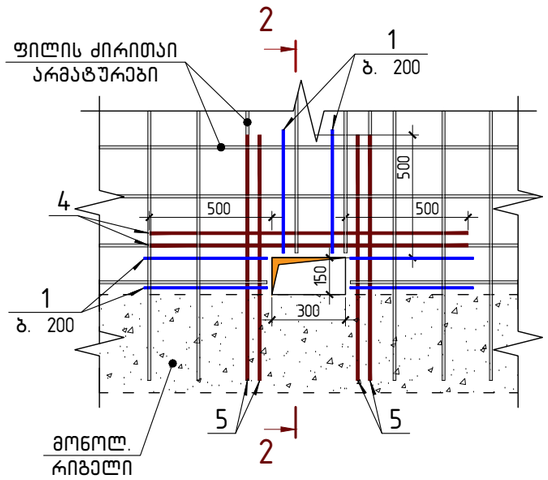

2–2

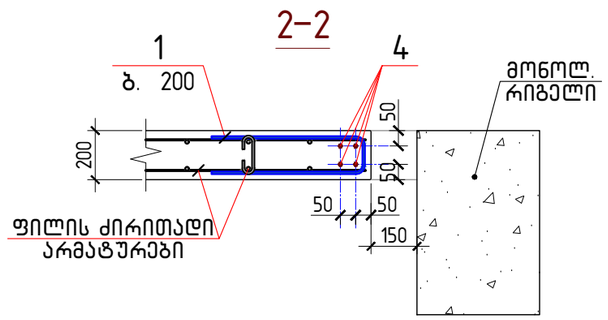

3–3

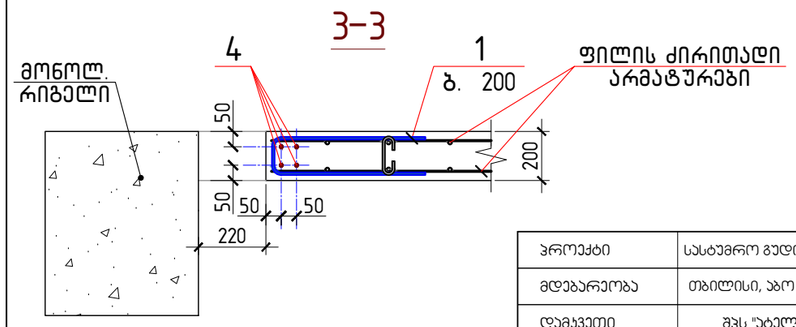

შენიშვნები:

საკომუნიკაციო ხვრელების გაძლიერების დეტალები – დ 1, დ 2, დ 3, დ4, დ5, დ6, დ7 – მოიცავს გადახურვის ფილებში არსებული ხვრელების კონფიგურაციის ყველა შესაძლო შემთხვევას; გაძლიერების დეტალებში გამოყენებული არმატურის საერთო ხარჯი ყველა ხვრელისათვის არის: ф12 A500c – 860 კგ.

დეტალების უწყისი

პოზ.	ე ს კ ი ზ ი
1	160, 500
2–14	ცვალ., 250

პროექტი	სასტუმრო გუდიაშვილის მოედანზე		დირექტორი	ბ. ჯუგაშვილი	პროექტის ნაწილი
მდებარეობა	თბილისი, აბო თბილელის ქ. №3/8	skyline	ხელმძღ. არქიტექტორი	რ. ჩომახიძე	ფორმატი A-3
დამკვეთი	შპს "ატელიე არქიტექტს"		ხელმძღ. კონსტრუქტორი	ბ. ჯუგაშვილი	მასშტაბი 1:20; 1:25
შემსრულებელი	შპს "სკაილაინი"		შემსრულებელი	ნ. მაჭარაძე	თარიღი 28.08.2016

საკომუნიკაციო ხვრელების გაძლიერების ჯვანძები დ1, დ2, დ3

გვერ

5(

ფილის დეტალი დ 4

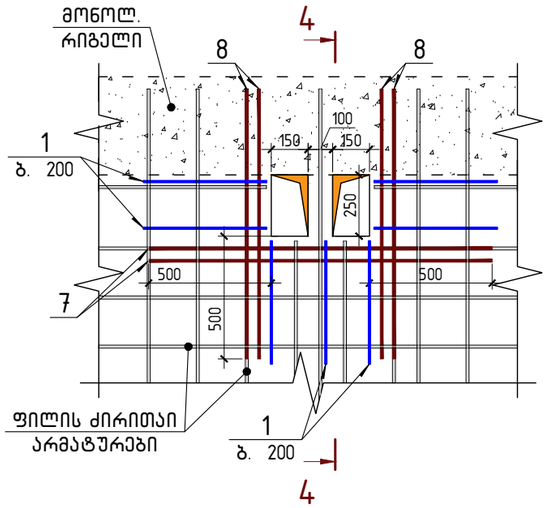

ფილის დეტალი დ 5

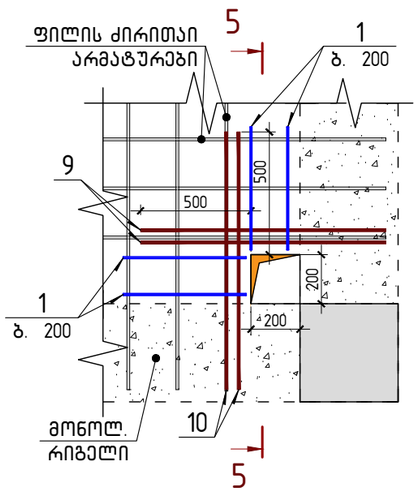

ფილის დეტალი დ 6

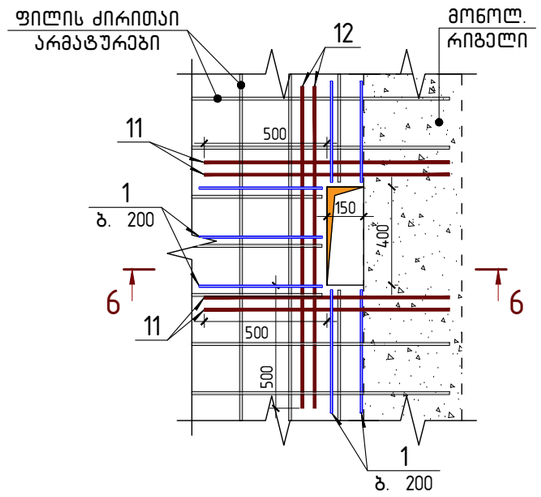

ფილის დეტალი დ 7

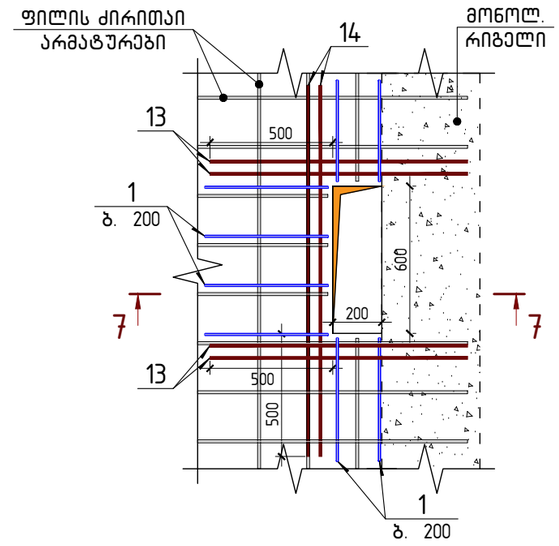

4–4

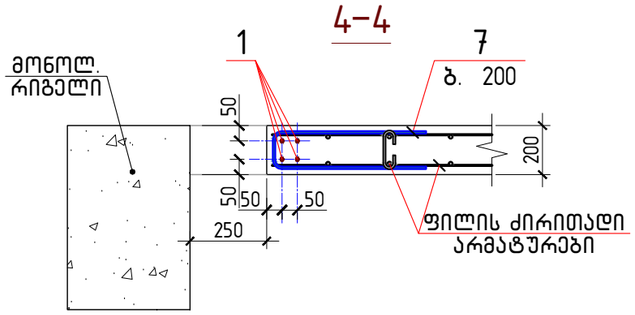

5–5

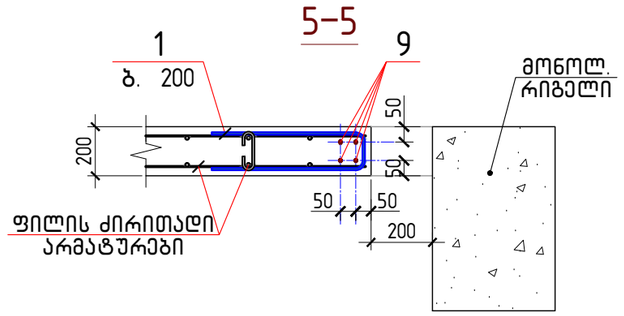

6–6

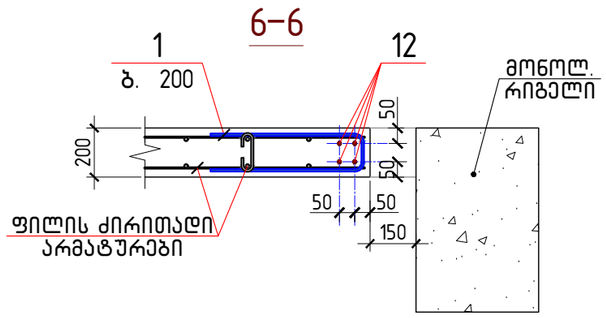

7–7

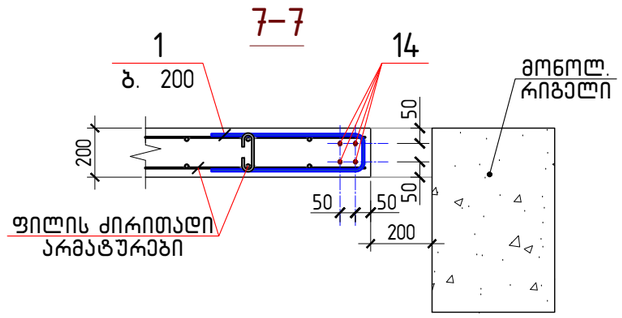

შენიშვნები:

საკომუნიკაციო ხვრელების გაძლიერების დეტალები – დ 1, დ 2, დ 3, დ4, დ5, დ6, დ7 – მოიცავს გადახურვის ფილებში არსებული ხვრელების კონფიგურაციის ყველა შესაძლო შემთხვევას; გაძლიერების დეტალებში გამოყენებული არმატურის საერთო ხარჯი ყველა ხვრელისათვის არის: ⌀12 A500c – 860 კგ.

პროექტი	სასტუმრო გუდიაშვილის მოედანზე	skyline	დირექტორი	ბ. ჯუგაშვილი	კონსტრუქციული ნაწილი		საკომუნიკაციო ხვრელების გაძლიერების კვანძები დ4, დ5, დ6, დ7	გვერ
მდებარეობა	თბილისი, აბო თბილელის ქ. №3/8		პრ. მთ. არქიტექტორი	რ. ჩომახიძე	ფორმატი	A-3		
დამკვეთი	შპს "ატელიე არქიტექტს"		პრ. მთ. კონსტრუქტორი	ბ. ჯუგაშვილი	მასშტაბი	1:20; 1:25		5
შემსრულებელი	შპს "სკაილაინი"		შეასრულა	ნ. მაჯარაძე	თარიღი	28.08.2016		

ხმ 2 – ის არმირება

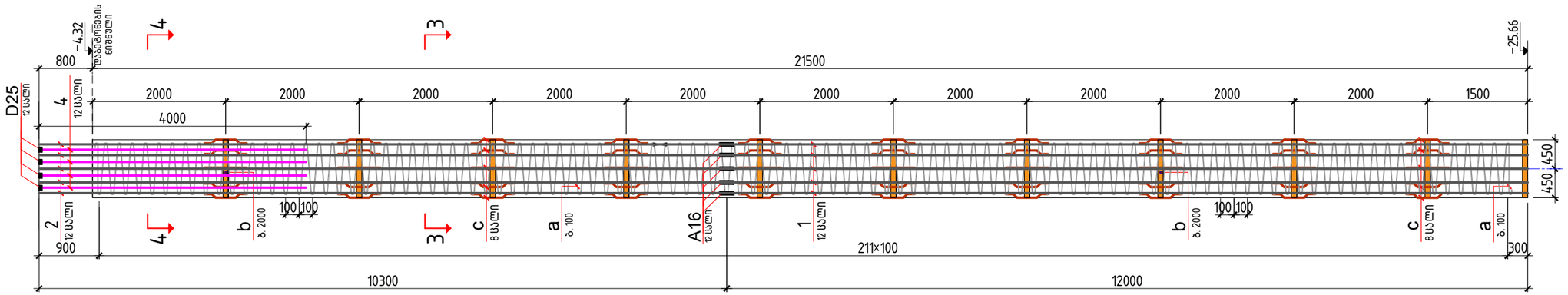

ხმ 1 – ის არმირება

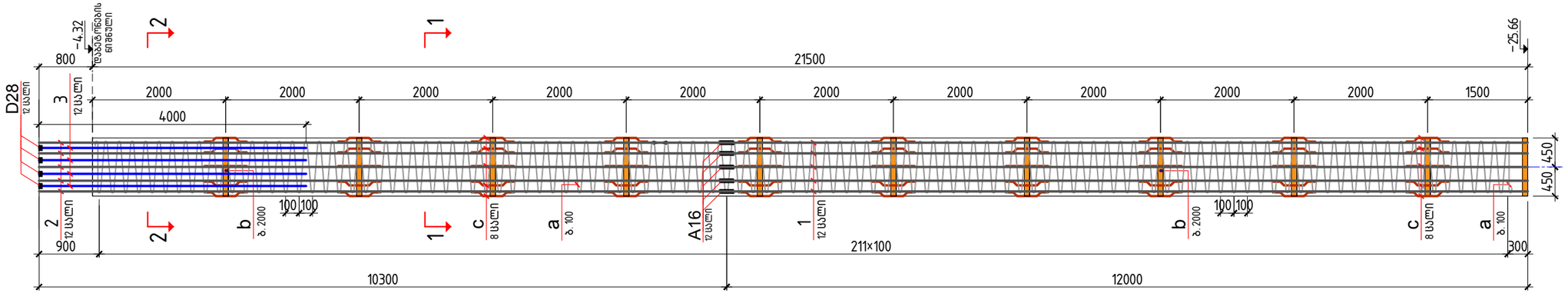

დეტალების უწყი

პოზ.	ე ს კ ი ზ ი
a	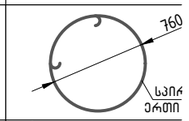
b	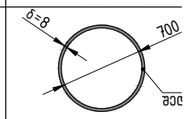
c	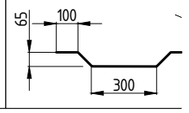

კვეთი 1–1

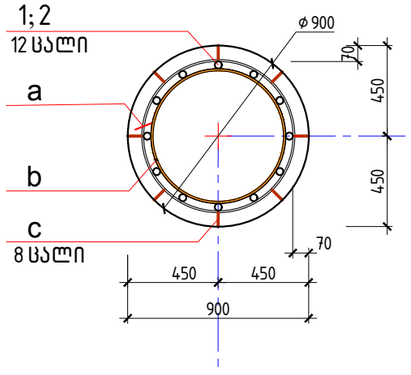

კვეთი 2–2

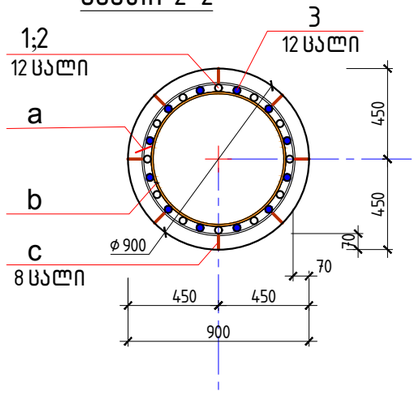

კვეთი 3–3

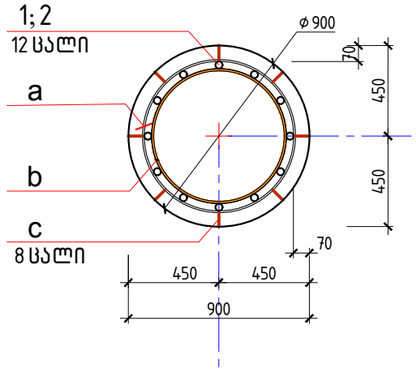

კვეთი 4–4

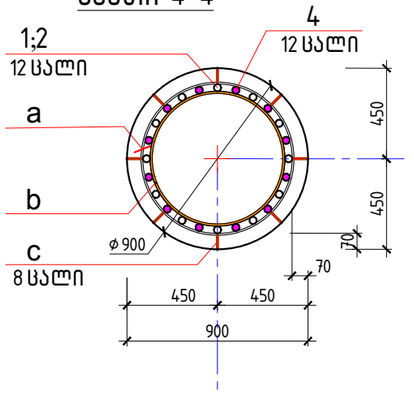

პოზ.	დ ა ს ა ხ ე ლ ე ბ ა	რაოდ.	მასა ერთ. კგ	ჯ.
	ხმ 1 დეტალები			
1	ø 16 A500c ℓ = 12000	12	18.94	
2	ø 16 A500c ℓ = 10300	12	16.26	422.4
3	ø 28 A500c ℓ = 4000	12	19.34	232.0
a*	ø 8 A240c ℓ = 3000	212	1.18	
c*	ø 8 A240c ℓ = 700	80	0.28	273.0
b*	– 10×100 ℓ = 2200	//	17.27	189.9
	შემაერთებელი A 16	12		
	ანკერი D 28	12		
	მასალები ბეტონი კლასით B25			13.7
	ხმ 2 დეტალები			
1	ø 16 A500c ℓ = 12000	12	18.94	
2	ø 16 A500c ℓ = 10300	12	16.26	422.4
4	ø 25 A500c ℓ = 4000	12	15.42	184.9
a*	ø 8 A240c ℓ = 3000	212	1.18	
c*	ø 8 A240c ℓ = 700	80	0.28	273.0
b*	– 10×100 ℓ = 2200	//	17.27	189.9
	შემაერთებელი A 16	12		
	ანკერი D 25	12		
	მასალები ბეტონი კლასით B25			13.7

პროექტი	სასტუმრო გუდიაშვილის მოედანზე	skyline	დირექტორი	ბ. ჯუგაშვილი	კონსტრუქციული ნაწილი
მდებარეობა	თბილისი, აბო თბილელის ქ. №3/8		ჯრ. მთ. არქიტექტორი	რ. ჩომახიძე	ფორმატი A-3
დამკვეთი	შპს "ატელიე არქიტექტს"		ჯრ. მთ. კონსტრუქტორი	ბ. ჯუგაშვილი	მასშტაბი 1:100
შემსრულებელი	შპს "სკაილაინი"		შეასრულა	ნ. თევდორაშვილი	თარიღი 28.08.2016

მონოლითური ხიმინჯები
ხმ1; ხმ2

გვერ

5

ხმ 3-ის ჯამური

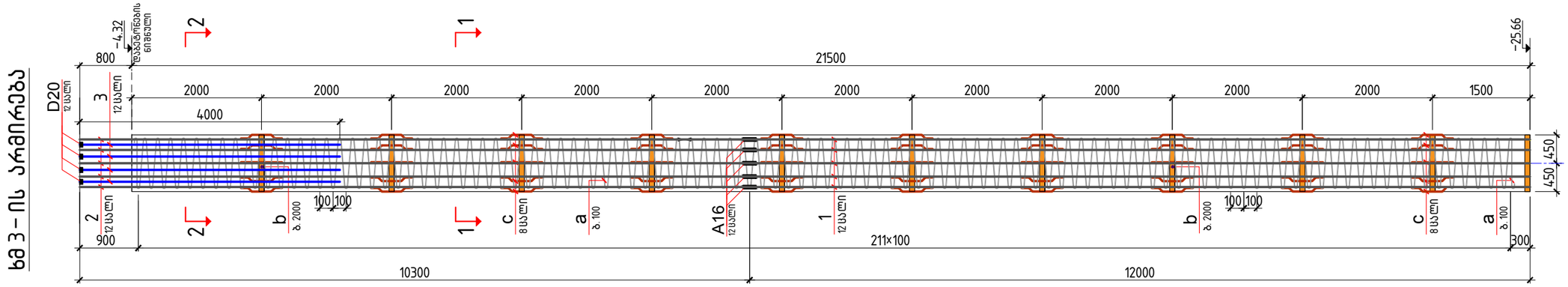

კვეთი 1-1

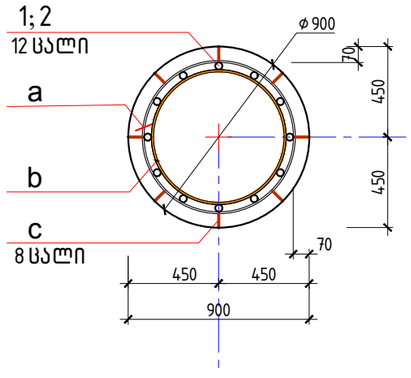

კვეთი 2-2

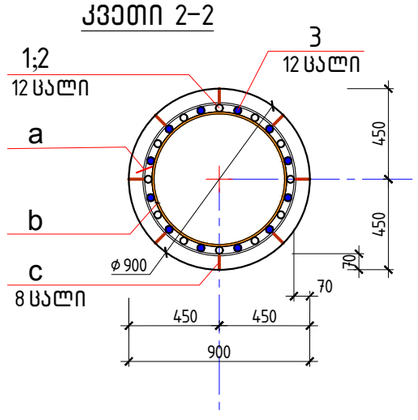

სპეციფიკაცია ხიმინჯების ხმ3

დეტალების უწყისი

პოზ.	ესკიზი
a	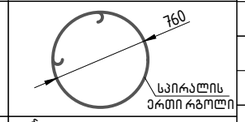
b	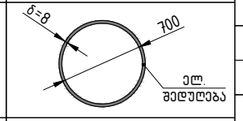
c	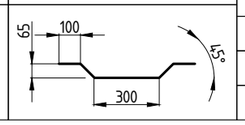

პოზ.	დასახელება			რაოდ.	მასა ერთ. კგ	ჯ.
	ხმ 3	დეტალები				
1	ϕ 16	A500c	ℓ = 12000	12	18.94	
2	ϕ 16	A500c	ℓ = 10300	12	16.26	422.4
3	ϕ 20	A500c	ℓ = 4000	12	9.87	118.3
a*	ϕ 8	A240c	ℓ = 3000	212	1.18	
c*	ϕ 8	A240c	ℓ = 700	80	0.28	273.0
b*	–	10×100	ℓ = 2200	//	17.27	189.9
	შემაერთებელი		A 16	12		
	ანკერი		D 20	12		
	მასალები ბეტონი კლასით B25					13.7

პროექტი	სასტუმრო გუდიაშვილის მოედანზე	skyline	დირექტორი	ბ. ჯუგაშვილი	კონსტრუქციული ნაწილი		მონოლითური ხიმინჯები ხმ3	გვერ
მდებარეობა	თბილისი, აბო თბილელის ქ. №3/8		ხელმძღ. არქიტექტორი	რ. ჩომახიძე	ფორმატი	A-3		
დამკვეთი	შპს "ატელიე არქიტექტს"		ხელმძღ. კონსტრუქტორი	ბ. ჯუგაშვილი	მასშტაბი	1:100		5
შემსრულებელი	შპს "სკაილაინი"		შეასრულა	ნ. თევდორაშვილი	თარიღი	28.08.2016		

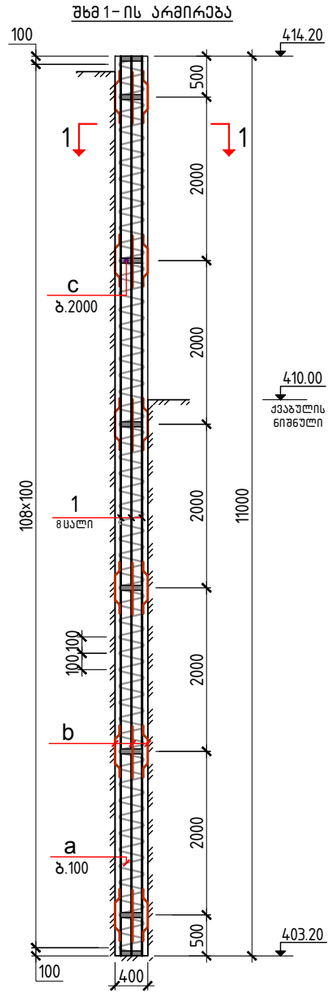

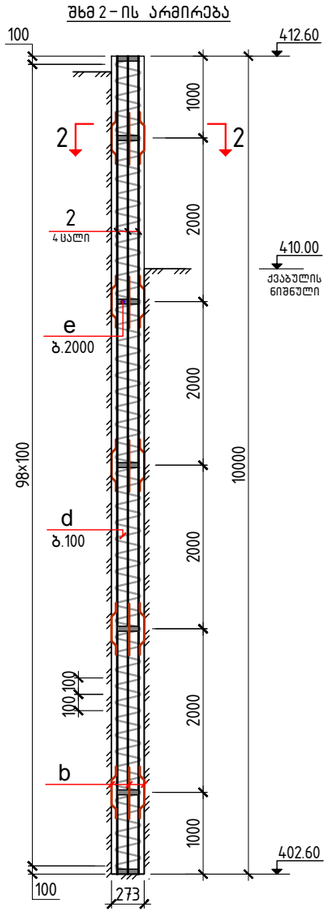

დეტალების უწყისი

პოზ.	ე ს კ ი ზ ი
a	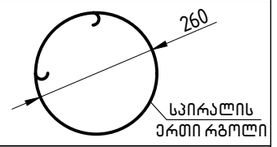
b	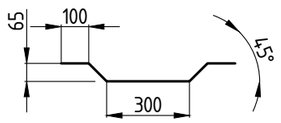
c	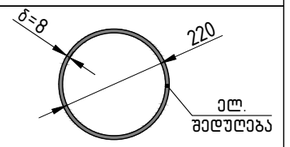
d	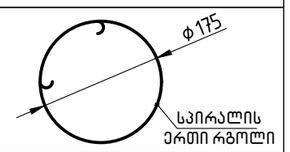
e	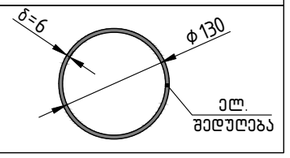

სპეციფიკაცია ხიმინჯების შხმ1, შხმ2

პოზ.	დ ა ს ა ხ ე ლ ე ბ ა				რაოდ.	მასა ერთ. კგ	ჯა
	შხმ 1						
	დეტალები						
1	ϕ 18	A500c		ℓ = 11000	8	21.98	175.81
a*	ϕ 8	A240c		ℓ = 1100	109	0.43	
b*	ϕ 8	A240c		ℓ = 700	24	0.28	53.95
c*	–	8×80		ℓ = 700		3.50	28.00
	მასალები						
	ბეტონი კლასით B 25						1.40
	შხმ 2						
	დეტალები						
2	ϕ 22	A500c		ℓ = 10000	4	29.84	119.38
d*	ϕ 8	A240c		ℓ = 750	99	0.30	
b*	ϕ 8	A240c		ℓ = 700	20	0.28	34.83
e*	–	6×60		ℓ = 400		1.13	7.91
	მასალები						
	ბეტონი კლასით B 25						0.60

კვეთი 1-1

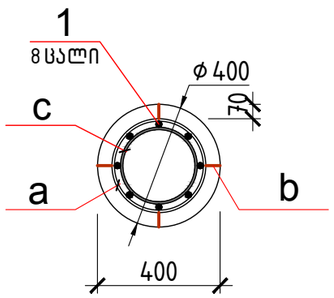

კვეთი 2-2

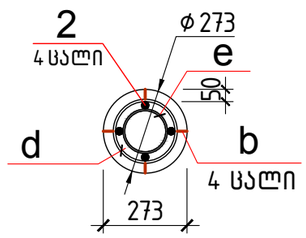

შენიშვნები:

1. სამშენებლო მოედნზე ბრუნტის წყლების შედარებით მაღალი დონის და ფუძეში სეისმური თვისებების მიხედვით III კატეგორიის ტექნოგენური და თიხოვანი ბრუნტების არსებობის გამო, შპუნტური კედლების მონოლითური ხიმინჯების წვეროები უნდა ჩაღრმავდეს ძნელპალასტიკური კონსისტენციის თიხოვან ბრუნტში (ფენა №3);
2. შპუნტური კედლების მონოლითური ხიმინჯებისათვის გამოყენებულ იქნას B 25 კლასის წყალმედეგი ბეტონი.

პროექტი	სასტუმრო გუდიაშვილის მოედანზე	skyline	დირექტორი	ბ. ჯუგაშვილი	კონსტრუქციული ნაწილი		მონოლითური შპუნტური ხიმინჯები შხმ 1, შხმ 2
მდებარეობა	თბილისი, აბო თბილელის ქ. №3/8		პრ. მთ. არქიტექტორი	რ. ჩოგოხიძე	ფორმატი	A-3	
დამკვეთი	შპს "ატელიე არქიტექტს"		პრ. მთ. კონსტრუქტორი	ბ. ჯუგაშვილი	მასშტაბი	1:100	
შემსრულებელი	შპს "სკაილაინი"		შეასრულა	ნ. თევდორაშვილი	თარიღი	28.08.2016	

სქმ 1 – ის არმირება

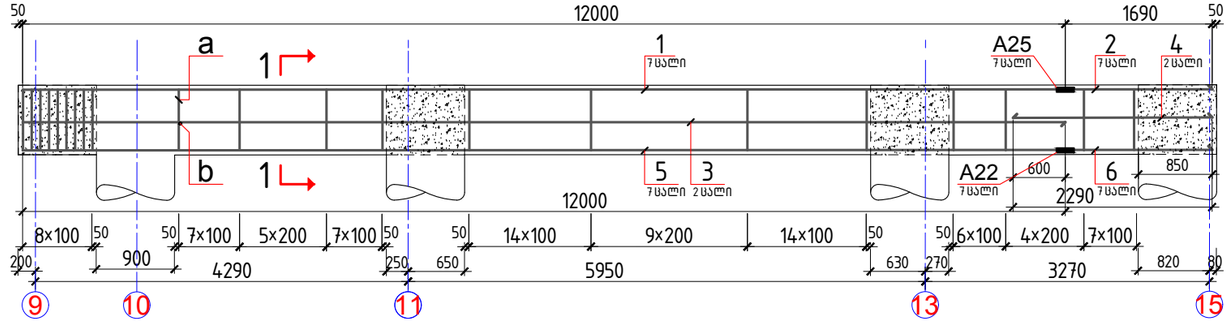

სქმ 2 – ის არმირება

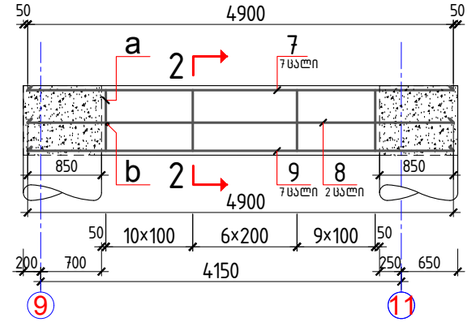

სქმ 3 – ის არმირება

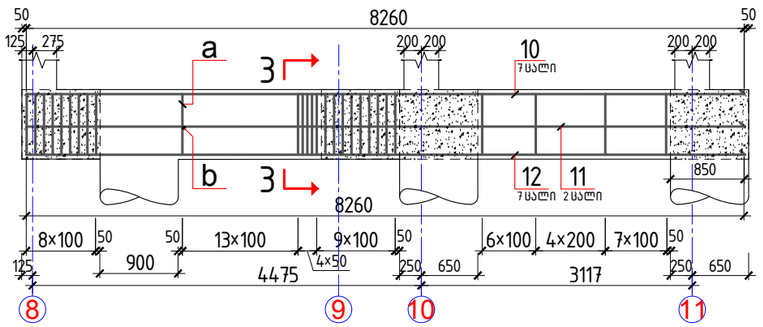

სქმ 4 – ის არმირება

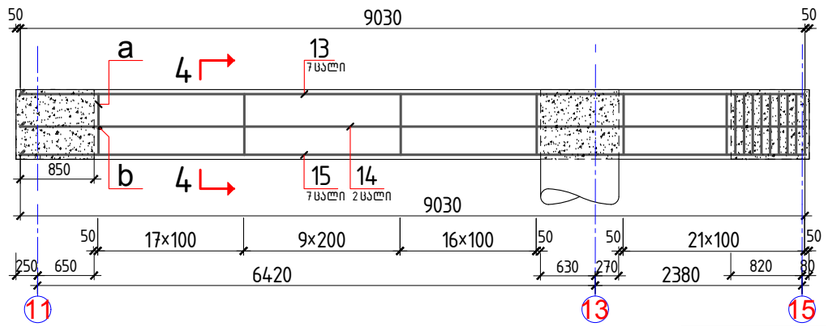

სქმ 17 – ის არმირება

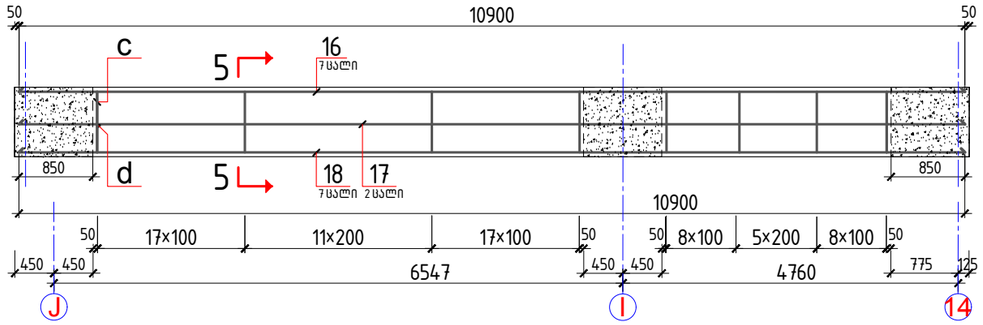

კვეთი 5–5

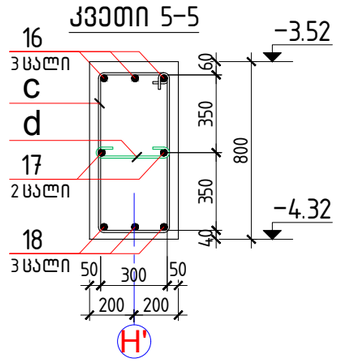

კვეთი 1–1

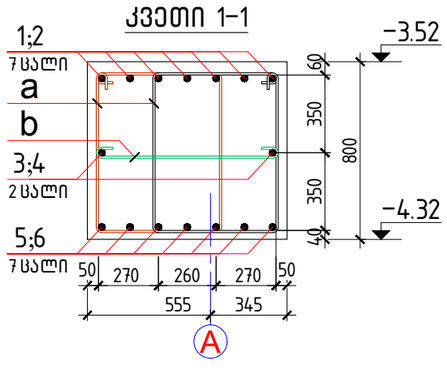

კვეთი 2–2

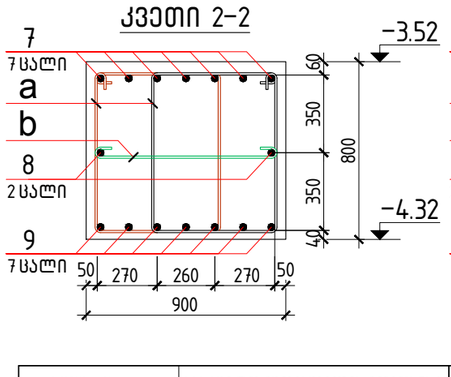

კვეთი 3–3

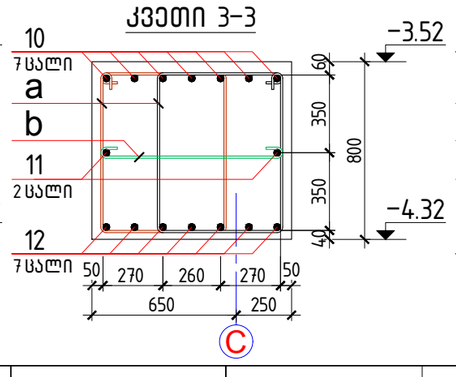

კვეთი 4–4

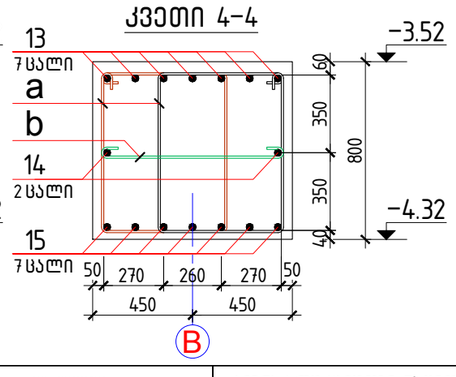

სპეციფიკაცია საძირკვლის კოჭების სქმ1; სქმ2; სქმ3; სქმ4; სქმ17

პოზ.	დასახელება			რაოდ.	მასა ერთ. კგ	ჯამ
	სქმ1	დეტალები				
1	ф 25	A500c	ℓ = 12000	7	46.25	
2	ф 25	A500c	ℓ = 1690	7	6.51	369.3
3	ф 16	A500c	ℓ = 12000	2	18.94	
4	ф 16	A500c	ℓ = 2290	2	3.61	45.1
5	ф 22	A500c	ℓ = 12000	7	35.81	
6	ф 22	A500c	ℓ = 1690	7	5.04	286.0
a*	ф 8	A240c	ℓ = 2660	168	1.05	
b*	ф 8	A240c	ℓ = 960	84	0.38	208.1
	შემაერთებელი A 25; A22			7;7		
	მასალები ბეტონი კლასით B25					9.8
	სქმ2	დეტალები				
7	ф 22	A500c	ℓ = 4900	7	14.62	102.3
8	ф 16	A500c	ℓ = 4900	2	7.73	15.4
9	ф 20	A500c	ℓ = 4900	7	12.09	84.6
a*	ф 8	A240c	ℓ = 2660	52	1.05	
b*	ф 8	A240c	ℓ = 960	26	0.38	64.4
	მასალები ბეტონი კლასით B25					3.6
	სქმ3	დეტალები				
10	ф 22	A500c	ℓ = 8260	7	24.65	172.5
11	ф 16	A500c	ℓ = 8260	2	13.04	26.0
12	ф 20	A500c	ℓ = 8260	7	20.37	142.6
a*	ф 8	A240c	ℓ = 2660	118	1.05	
b*	ф 8	A240c	ℓ = 960	59	0.38	146.2
	მასალები ბეტონი კლასით B25					6.0
	სქმ4	დეტალები				
13	ф 25	A500c	ℓ = 9030	7	34.80	243.6
14	ф 16	A500c	ℓ = 9030	2	14.25	28.5
15	ф 22	A500c	ℓ = 9030	7	26.95	188.6
a*	ф 8	A240c	ℓ = 2660	130	1.05	
b*	ф 8	A240c	ℓ = 960	65	0.38	161.0
	მასალები ბეტონი კლასით B25					6.5
	სქმ17	დეტალები				
16	ф 22	A500c	ℓ = 10900	3	32.53	97.5
17	ф 16	A500c	ℓ = 10900	2	17.21	34.4
18	ф 20	A500c	ℓ = 10900	3	26.88	80.6
c*	ф 8	A240c	ℓ = 2200	68	0.87	
d*	ф 8	A240c	ℓ = 460	68	0.18	71.3
	მასალები ბეტონი კლასით B25					3.5

პოზ.	ესკიზი
a	780, 550, 700, 630, 1330
b	80, 80, 800
c	780, 320, 700, 400, 1100
d	80, 80, 300

პროექტი	სასტუმრო გუდიაშვილის მოედანზე		დირექტორი	ბ. ჯუგაშვილი	პროსტრუქციული ნაწილი
მდებარეობა	თბილისი, აბო თბილელის ქ. №3/8	skyline	ჰრ. მთ. არქიტექტორი	რ. ჩომახიძე	ფორმატი A-3
დამკვეთი	შპს "აბელიე არქიტექტს"		ჰრ. მთ. პროსტრუქტორი	ბ. ჯუგაშვილი	მასშტაბი 1:100
შემსრულებელი	შპს "სკაილაინი"		შემსრულა	ნ. თევდორაშვილი	თარიღი 28.08.2016

მონოლითური საძირკვლის კოჭები
სქმ1; სქმ2; სქმ3; სქმ4; სქმ17

გვერ
5

სქმ 8A – ს არმირება

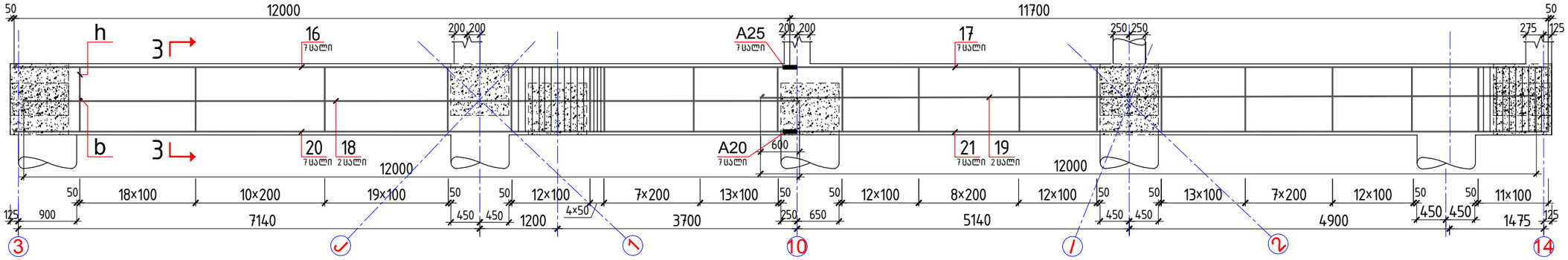

სქმ 3A – ს არმირება

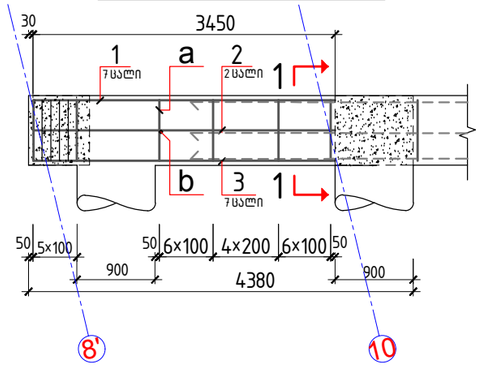

სქმ 5A – ს არმირება

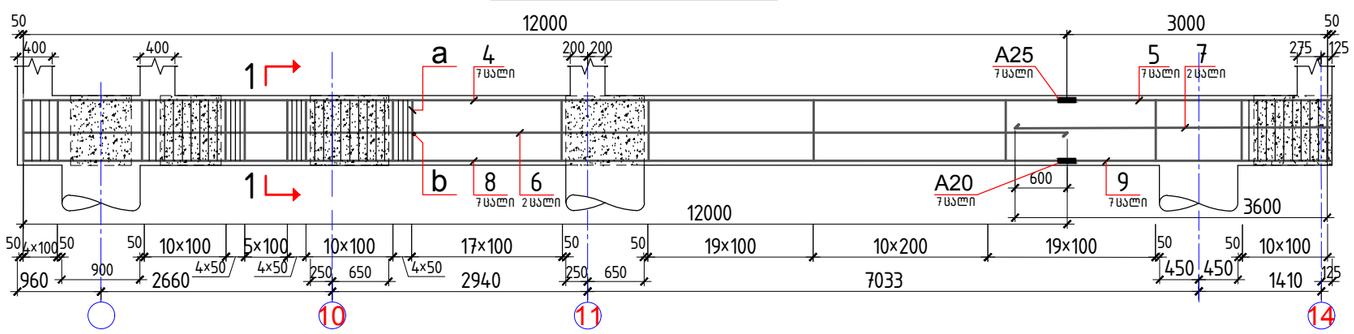

სქმ 6A – ს არმირება

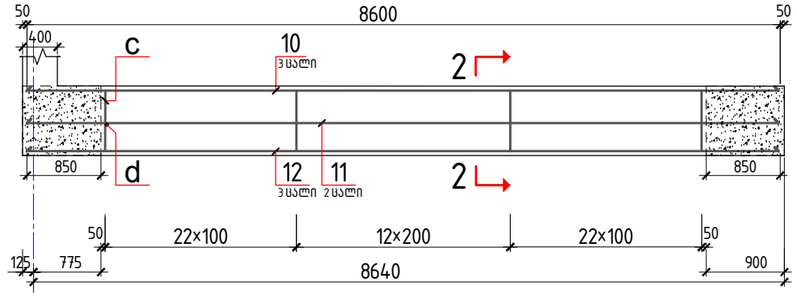

სქმ 7A – ს არმირება

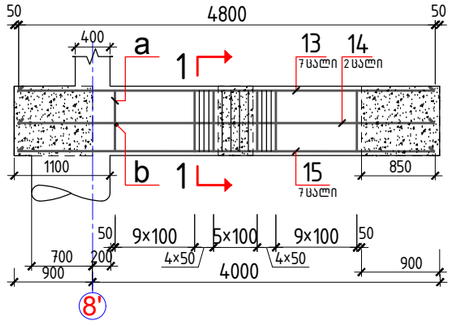

კვეთი 3–3

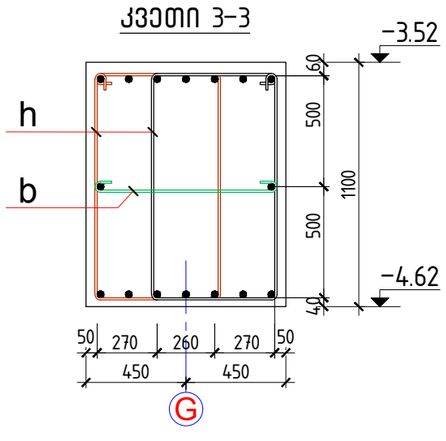

კვეთი 2–2

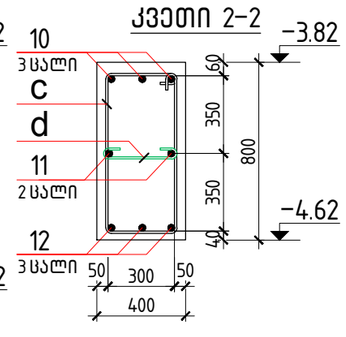

კვეთი 1–1

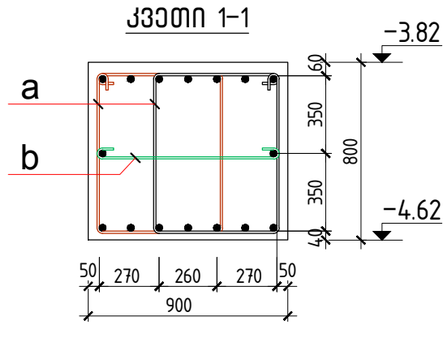

სპეციფიკაცია საძირკვლის კოჭების სქმ3A; სქმ5A

პოზ.	დასახელება			რაოდ.	მასა ერთ. კგ	ჯამი
	სქმ3A	დეტალები				
1	ф 22	A500c	ℓ = 3450	7	10.30	72.07 კგ
2	ф 16	A500c	ℓ = 3450	2	5.45	10.89 კგ
3	ф 20	A500c	ℓ = 3450	7	8.51	59.57 კგ
a*	ф 8	A240c	ℓ = 2660	46	1.05	
b*	ф 8	A240c	ℓ = 960	23	0.38	57.00 კგ
	მასალები ბეტონი კლასით B25					2.5 მ³
	სქმ5A	დეტალები				
4	ф 25	A500c	ℓ = 12000	7	46.25	
5	ф 25	A500c	ℓ = 3000	7	11.56	404.66 კგ
6	ф 16	A500c	ℓ = 12000	2	18.94	
7	ф 16	A500c	ℓ = 3600	2	5.68	49.25 კგ
8	ф 20	A500c	ℓ = 12000	7	29.60	
9	ф 20	A500c	ℓ = 3000	7	7.40	258.98 კგ
a*	ф 8	A240c	ℓ = 2660	240	1.05	
b*	ф 8	A240c	ℓ = 960	120	0.38	297.40 კგ
	შემაერთებელი A 25; A20			7;7		
	მასალები ბეტონი კლასით B25					10.8 მ³

სპეციფიკაცია საძირკვლის კოჭების სქმ6A; სქმ7A; სქმ8A

პოზ.	დასახელება			რაოდ.	მასა ერთ. კგ	ჯამი
	სქმ6A	დეტალები				
10	ф 22	A500c	ℓ = 8600	3	25.67	77.00 კგ
11	ф 16	A500c	ℓ = 8600	2	13.58	27.15 კგ
12	ф 20	A500c	ℓ = 8600	3	21.21	63.63 კგ
c*	ф 8	A240c	ℓ = 2200	57	0.87	
d*	ф 8	A240c	ℓ = 460	57	0.18	59.83 კგ
	მასალები ბეტონი კლასით B25					2.8 მ³
	სქმ7A	დეტალები				
13	ф 22	A500c	ℓ = 4800	7	14.33	100.28 კგ
14	ф 16	A500c	ℓ = 4800	2	7.58	15.15 კგ
15	ф 20	A500c	ℓ = 4800	7	11.84	82.87 კგ
a*	ф 8	A240c	ℓ = 2660	64	1.05	
b*	ф 8	A240c	ℓ = 960	32	0.38	79.31 კგ
	მასალები ბეტონი კლასით B25					3.5 მ³
	სქმ8A	დეტალები				
16	ф 25	A500c	ℓ = 12000	7	46.25	
17	ф 25	A500c	ℓ = 11700	7	45.09	639.36 კგ
18	ф 16	A500c	ℓ = 12000	2	18.94	
19	ф 16	A500c	ℓ = 12000	2	18.94	75.77 კგ
20	ф 20	A500c	ℓ = 12000	7	29.60	
21	ф 20	A500c	ℓ = 11700	7	28.86	409.19 კგ
h*	ф 8	A240c	ℓ = 3260	326	1.29	
b*	ф 8	A240c	ℓ = 960	162	0.38	480.78 კგ
	შემაერთებელი A 25; A20			7;7		
	მასალები ბეტონი კლასით B25					23.5 მ³

პოზ.	ესკიზი
a	780 / 550 / 700 630 / 1330
b	80 80 / 800
c	780 / 320 / 700 400 / 1100
d	80 80 / 300
h	1080 / 550 / 1000 630 / 1630

პროექტი	სასტუმრო გუდიაშვილის მოედანზე	დირექტორი	ბ. ჯუგაშვილი
მდებარეობა	თბილისი, აბო თბილელის ქ. №3/8	ჰრ. მთ. არქიტექტორი	რ. ჩომახიძე
დამკვეთი	შპს "ახალიე არქიტექტს"	ჰრ. მთ. კონსტრუქტორი	ბ. ჯუგაშვილი
შემსრულებელი	შპს "სკაილაინი"	შეასრულა	ნ. თევდორაშვილი

skyline

კონსტრუქციული ნაწილი	
ფორმატი	A-3
მასშტაბი	1:50; 1:130
თარიღი	30.03.2021

მონოლითური საძირკვლის კოჭები
სქმ3A; სქმ5A; სქმ6A; სქმ7A; სქმ8A;

გვერდი
55A

სქმ 5 – ის არმირება

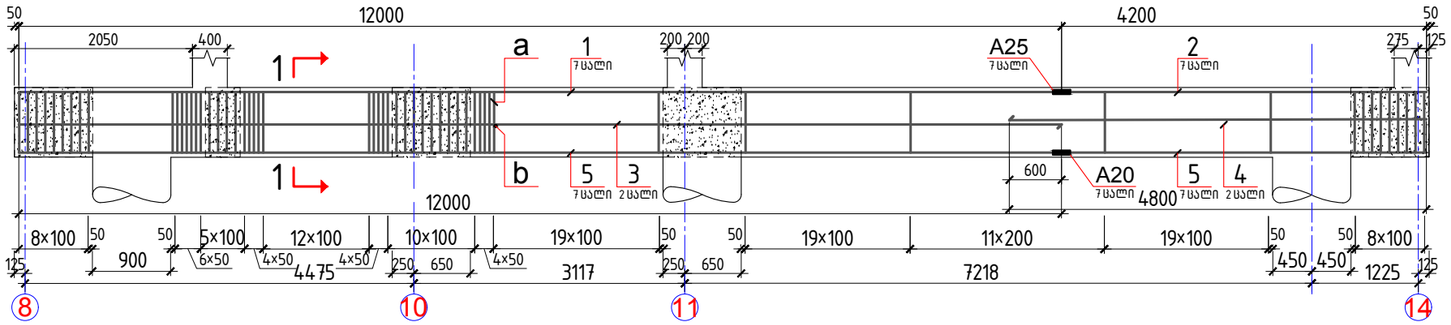

სქმ 6 – ის არმირება

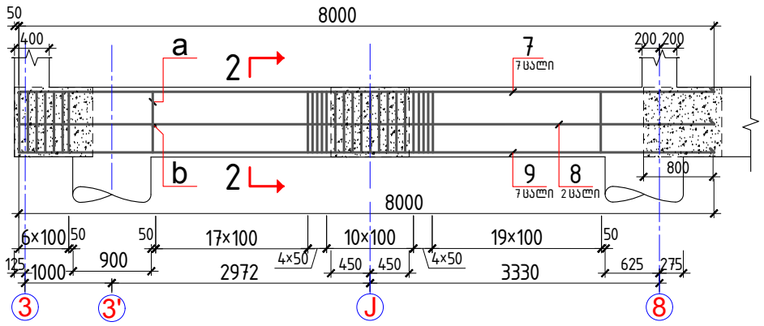

სქმ 7 – ის არმირება

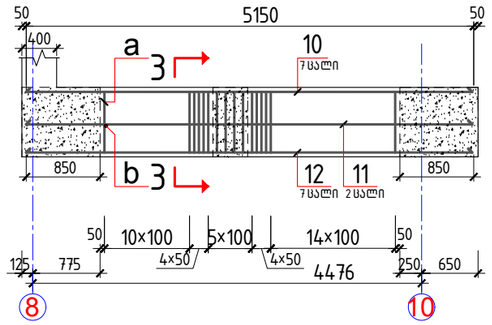

სქმ 8 – ის არმირება

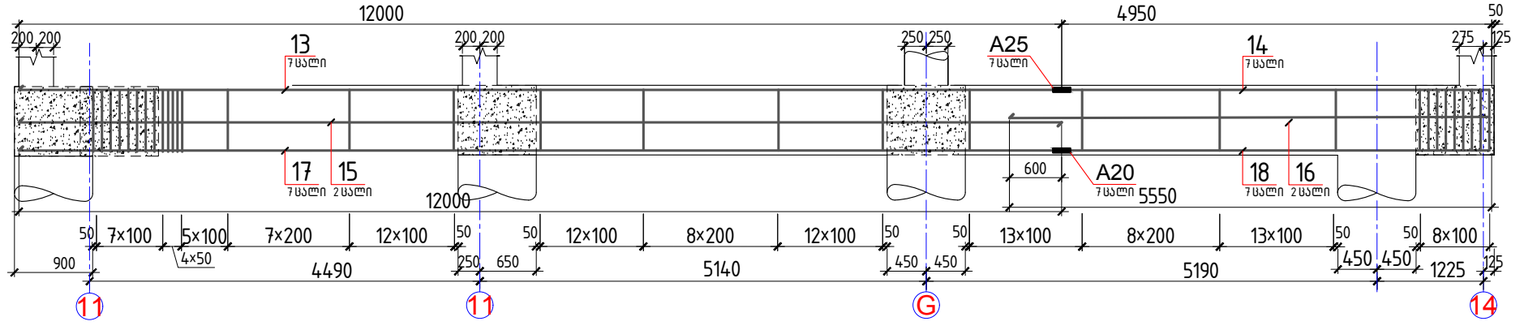

კვეთი 1–1

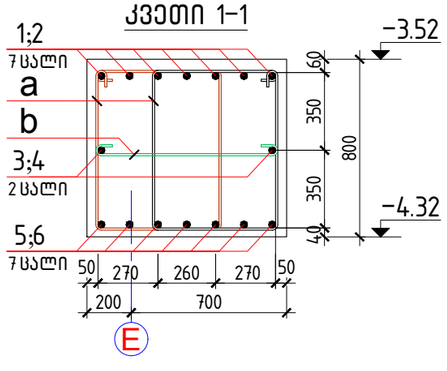

კვეთი 2–2

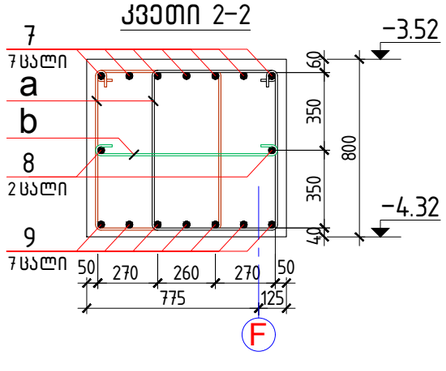

კვეთი 3–3

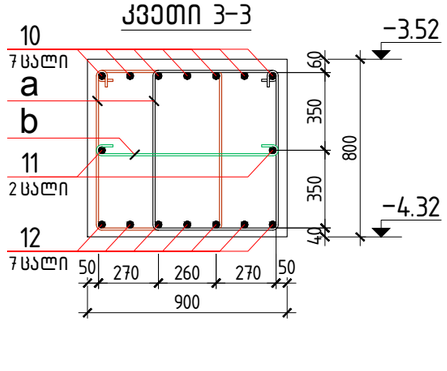

კვეთი 4–4

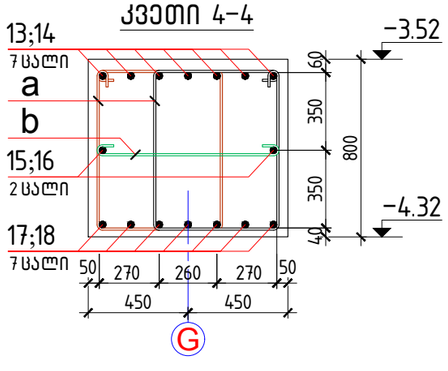

სპეციფიკაცია საძირკვლის კოჭების სქმ5; სქმ6; სქმ7; სქმ8

პოზ.	დ ა ს ა ხ ე ლ ე ბ ა			რაოდ.	მასა ერთ. კგ	ჯ.
	სქმ5		დეტალები			
1	ф 25	A500c	ℓ = 12000	7	46.25	
2	ф 25	A500c	ℓ = 4200	7	16.19	437.0
3	ф 16	A500c	ℓ = 12000	2	18.94	
4	ф 16	A500c	ℓ = 4800	2	7.58	53.0
5	ф 20	A500c	ℓ = 12000	7	29.60	
6	ф 20	A500c	ℓ = 4200	7	10.36	279.7
a*	ф 8	A240c	ℓ = 2660	266	1.05	
b*	ф 8	A240c	ℓ = 960	133	0.38	329.6
	შემაერთებელი A 25; A20			7;7		
	მასალები ბეტონი კლასით B25					11.7
	სქმ6		დეტალები			
7	ф 22	A500c	ℓ = 8000	7	23.88	167.1
8	ф 16	A500c	ℓ = 8000	2	12.63	25.2
9	ф 20	A500c	ℓ = 8000	7	19.73	138.1
a*	ф 8	A240c	ℓ = 2660	124	1.05	
b*	ф 8	A240c	ℓ = 960	62	0.38	153.6
	მასალები ბეტონი კლასით B25					5.8
	სქმ7		დეტალები			
10	ф 22	A500c	ℓ = 5150	7	15.37	107.5
11	ф 16	A500c	ℓ = 5150	2	8.13	16.2
12	ф 20	A500c	ℓ = 5150	7	12.70	88.9
a*	ф 8	A240c	ℓ = 2660	76	1.05	
b*	ф 8	A240c	ℓ = 960	38	0.38	94.1
	მასალები ბეტონი კლასით B25					3.8
	სქმ8		დეტალები			
13	ф 25	A500c	ℓ = 12000	7	46.25	
14	ф 25	A500c	ℓ = 4950	7	19.08	457.2
15	ф 16	A500c	ℓ = 12000	2	18.94	
16	ф 16	A500c	ℓ = 5550	2	8.76	55.4
17	ф 20	A500c	ℓ = 12000	7	29.60	
18	ф 20	A500c	ℓ = 4950	7	12.21	292.6
a*	ф 8	A240c	ℓ = 2660	226	1.05	
b*	ф 8	A240c	ℓ = 960	113	0.38	280.0
	შემაერთებელი A 25; A20			7;7		
	მასალები ბეტონი კლასით B25					12.2

დეტალების უწყისი

პოზ.	ე ს კ ი ზ ი	პოზ.	ე ს კ ი ზ ი
a		b	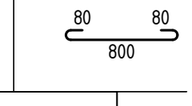

პროექტი	სასტუმრო გუდიაშვილის მოედანზე	დირექტორი	ბ. ჯუგაშვილი	კონსტრუქციული ნაწილი	
მდებარეობა	თბილისი, აბო თბილელის ქ. №3/8	ჯრ. მთ. არქიტექტორი	რ. ჩოგახიძე	ფორმატი	A-3
დამკვეთი	შპს "ახელიე არქიტექტს"	ჯრ. მთ. კონსტრუქტორი	ბ. ჯუგაშვილი	მასშტაბი	1:100
შემსრულებელი	შპს "სკაილაინი"	შეასრულა	ნ. თევდორაშვილი	თარიღი	28.08.2016

skyline

მონოლითური საძირკვლის კოჭები
სქმ5; სქმ6; სქმ7; სქმ8

გვერ

5

სქმ 9 – ის არმირება

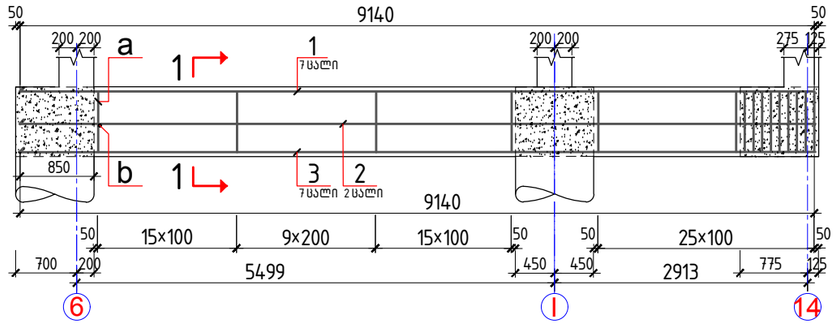

სქმ 10A – ის არმირება

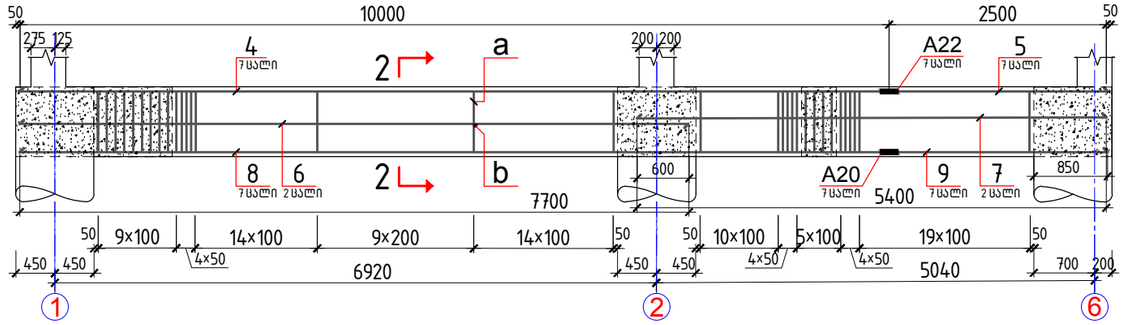

სქმ 11 – ის არმირება

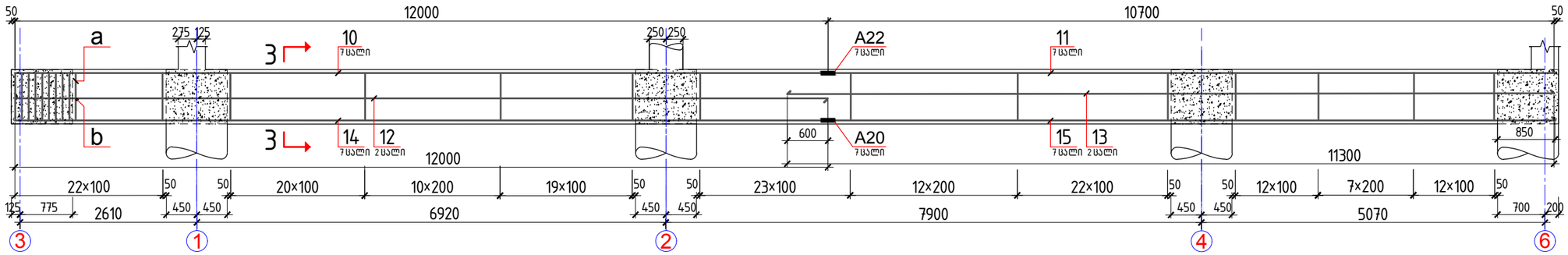

სქმ 14 – ის არმირება

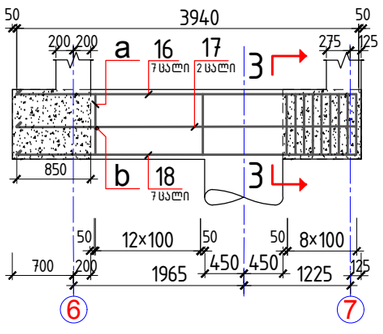

კვეთი 4–4

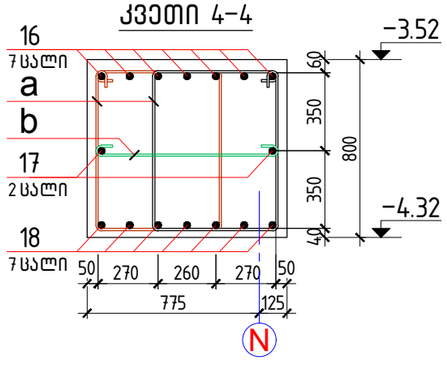

კვეთი 1–1

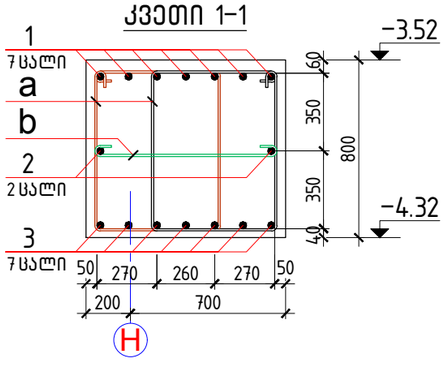

კვეთი 2–2

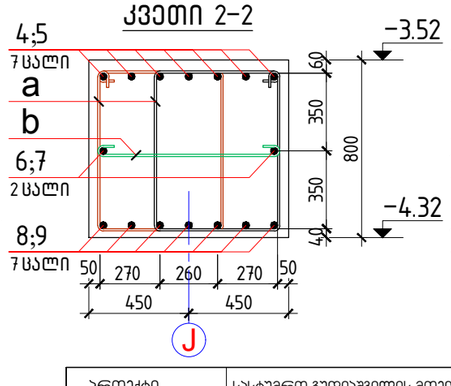

კვეთი 3–3

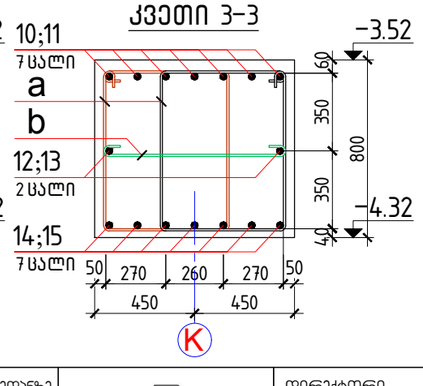

დეტალების უწყისი

პოზ.	ესკიზი
a	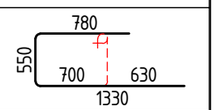
b	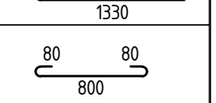

სპეციფიკაცია საძირკვლის კოჭების სქმ9; სქმ10A; სქმ11; სქმ14

პოზ.	დასახელება					რაოდ.	მასა ერთ. კგ	ჯამი
	სქმ9				დეტალები			
1	ф 22	A500c	ℓ = 9140			7	27.28	190.94 კგ
2	ф 16	A500c	ℓ = 9140			2	14.43	28.86 კგ
3	ф 20	A500c	ℓ = 9140			7	22.54	157.80 კგ
a*	ф 8	A240c	ℓ = 2660			132	1.05	
b*	ф 8	A240c	ℓ = 960			66	0.38	163.57 კგ
	მასალები ბეტონი კლასით B25							6.6 მ³
	სქმ10A				დეტალები			
4	ф 22	A500c	ℓ = 10000			7	29.84	
5	ф 22	A500c	ℓ = 2500			7	7.46	261.14 კგ
6	ф 16	A500c	ℓ = 7700			2	12.15	
7	ф 16	A500c	ℓ = 5400			2	8.52	41.36 კგ
8	ф 20	A500c	ℓ = 10000			7	24.66	
9	ф 20	A500c	ℓ = 2500			7	6.17	215.82 კგ
a*	ф 8	A240c	ℓ = 2660			188	1.05	
b*	ф 8	A240c	ℓ = 960			94	0.38	232.96 კგ
	შემაერთებელი A 22; A20					7;7		
	მასალები ბეტონი კლასით B25							9.0 მ³

პოზ.	დასახელება					რაოდ.	მასა ერთ. კგ	ჯამი
	სქმ11				დეტალები			
10	ф 22	A500c	ℓ = 12000			7	35.81	
11	ф 22	A500c	ℓ = 10700			7	31.93	474.23 კგ
12	ф 16	A500c	ℓ = 12000			2	18.94	
13	ф 16	A500c	ℓ = 11300			2	17.84	73.56 კგ
14	ф 20	A500c	ℓ = 12000			7	29.60	
15	ф 20	A500c	ℓ = 10700			7	26.39	391.92 კგ
a*	ф 8	A240c	ℓ = 2660			326	1.05	
b*	ф 8	A240c	ℓ = 960			163	0.38	403.96 კგ
	შემაერთებელი A 22; A20					7;7		
	მასალები ბეტონი კლასით B25							16.4 მ³
	სქმ14				დეტალები			
16	ф 22	A500c	ℓ = 3940			7	11.76	82.31 კგ
17	ф 16	A500c	ℓ = 3940			2	6.22	12.44 კგ
18	ф 20	A500c	ℓ = 3940			7	9.72	68.03 კგ
a*	ф 8	A240c	ℓ = 2660			44	1.05	
b*	ф 8	A240c	ℓ = 960			22	0.38	54.52 კგ
	მასალები ბეტონი კლასით B25							2.9 მ³

პროექტი	სასტუმრო გუდიაშვილის მოედანზე	დირექტორი	ბ. ჯუგაშვილი	კონსტრუქციული ნაწილი	
მდებარეობა	თბილისი, აბო თბილელის ქ. №3/8	ჯრ. მთ. არქიტექტორი	რ. ჩომახიძე	ფორმატი	A-3
დამკვეთი	შპს "ახელიე არქიტექტს"	ჯრ. მთ. კონსტრუქტორი	ბ. ჯუგაშვილი	მასშტაბი	1:50; 1:130
შემსრულებელი	შპს "სკაილაინი"	შეასრულა	ნ. თევდორაშვილი	თარიღი	30.03.2021

skyline

მონოლითური საძირკვლის კოჭები სქმ9; სქმ10A; სქმ11; სქმ14

გვერდი

57A

სქმ 12 – ის არმირება

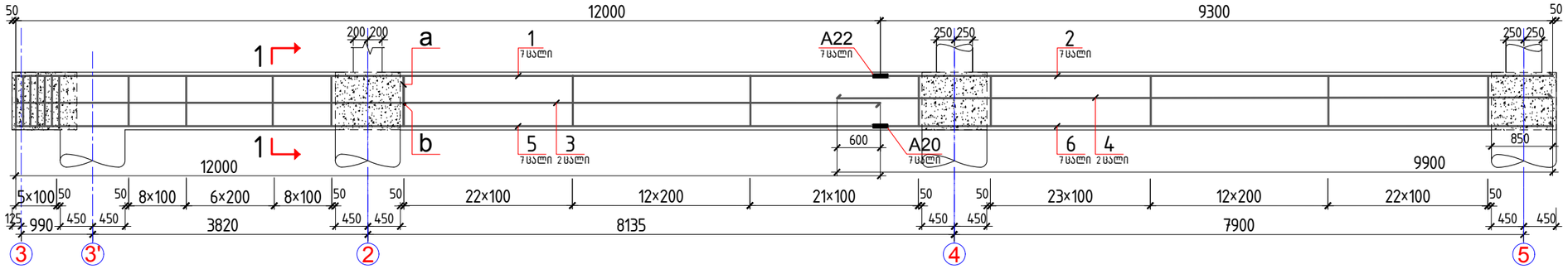

კვეთი 1–1

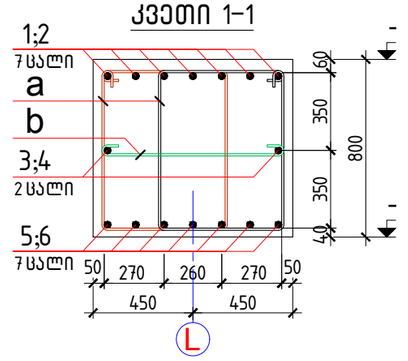

სქმ 13 – ის არმირება

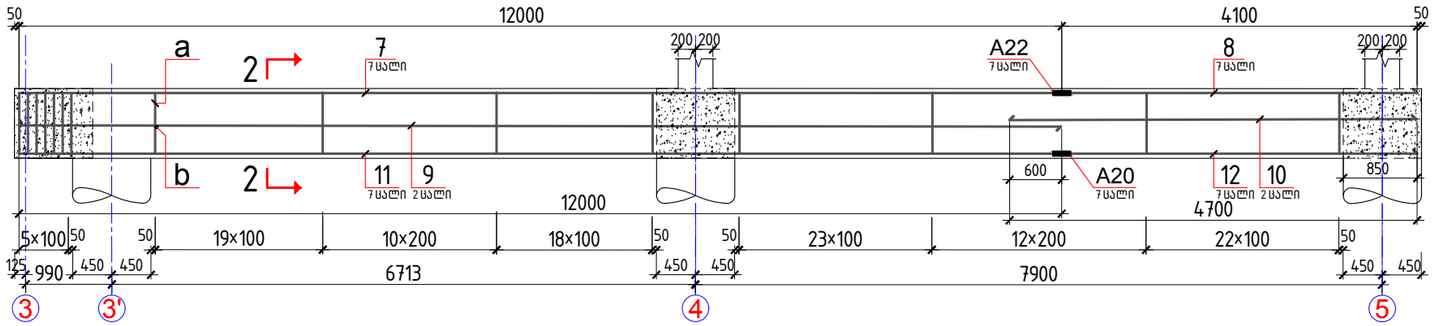

სქმ 15 – ის არმირება

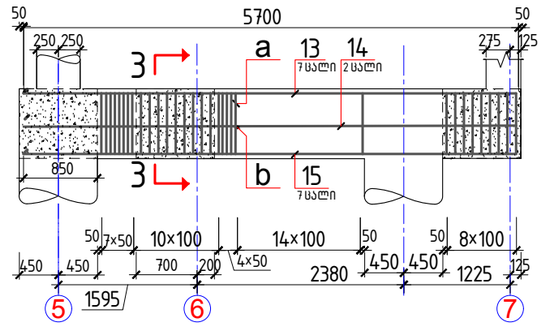

სქმ 16 – ის არმირება

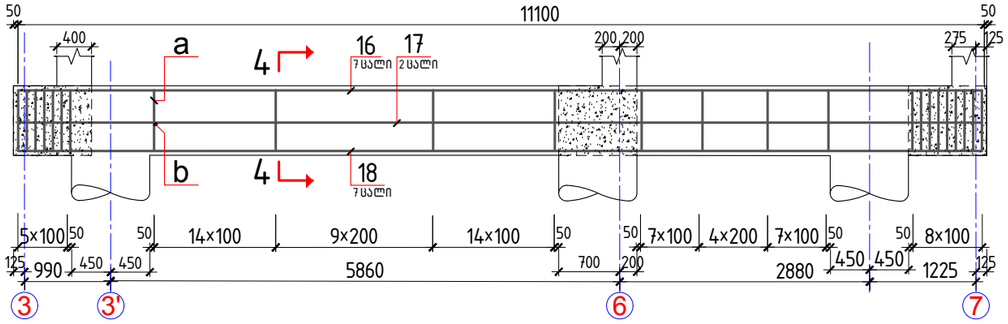

კვეთი 2–2

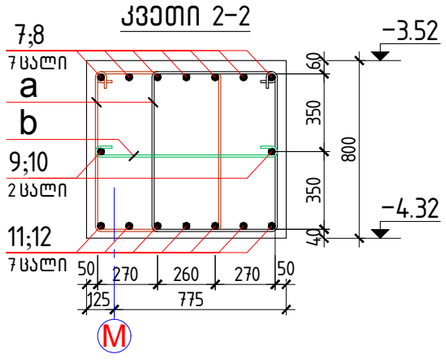

კვეთი 3–3

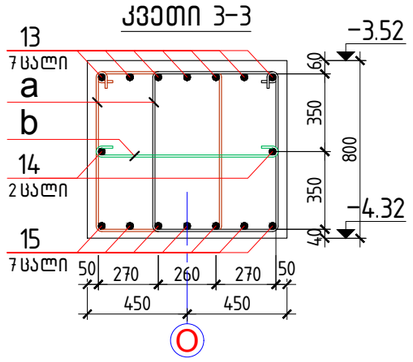

კვეთი 4–4

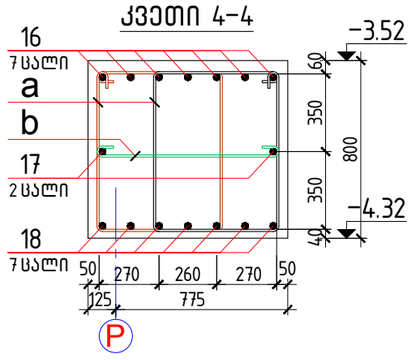

დეტალების უწყისი

პოზ.	ესკიზი
a	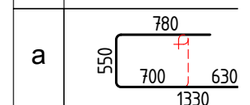
b	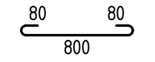

სპეციფიკაცია საძირკვლის კოჭების სქმ12; სქმ13; სქმ15; სქმ16

პოზ.	დასახელება		რაოდ.	მასა ერთ. კგ	ჯამი
	სქმ12	დეტალები			
1	ф 22	A500c ℓ = 12000	7	35.81	
2	ф 22	A500c ℓ = 9300	7	27.76	444.98 კგ
3	ф 16	A500c ℓ = 12000	2	18.94	
4	ф 16	A500c ℓ = 9900	2	15.63	69.14 კგ
5	ф 20	A500c ℓ = 12000	7	29.60	
6	ф 20	A500c ℓ = 9300	7	22.94	367.75 კგ
a*	ф 8	A240c ℓ = 2660	286	1.05	
b*	ф 8	A240c ℓ = 960	143	0.38	354.40 კგ
	შემაერთებელი	A 22; A20	7;7		
	მასალები	ბეტონი კლასით B25			15.4 მ³
	სქმ15	დეტალები			
13	ф 22	A500c ℓ = 5700	7	17.01	119.08 კგ
14	ф 16	A500c ℓ = 5700	2	9.00	18.00 კგ
15	ф 20	A500c ℓ = 5700	7	14.06	98.41 კგ
a*	ф 8	A240c ℓ = 2660	90	1.05	
b*	ф 8	A240c ℓ = 960	45	0.38	111.52 კგ
	მასალები	ბეტონი კლასით B25			4.2 მ³

პოზ.	დასახელება		რაოდ.	მასა ერთ. კგ	ჯ
	სქმ13	დეტალები			
7	ф 22	A500c ℓ = 12000	7	35.81	
8	ф 22	A500c ℓ = 4100	7	12.24	336.3
9	ф 16	A500c ℓ = 12000	2	18.94	
10	ф 16	A500c ℓ = 4700	2	7.42	52.7
11	ф 20	A500c ℓ = 12000	7	29.60	
12	ф 20	A500c ℓ = 4100	7	10.11	277.9
a*	ф 8	A240c ℓ = 2660	224	1.05	
b*	ф 8	A240c ℓ = 960	112	0.38	277.5
	შემაერთებელი	A 22; A20	7;7		
	მასალები	ბეტონი კლასით B25			11.7
	სქმ16	დეტალები			
16	ф 22	A500c ℓ = 11100	7	33.13	231.8
17	ф 16	A500c ℓ = 11100	2	17.52	35.0
18	ф 20	A500c ℓ = 11100	7	27.38	191.6
a*	ф 8	A240c ℓ = 2660	144	1.05	
b*	ф 8	A240c ℓ = 960	72	0.38	178.4
	მასალები	ბეტონი კლასით B25			8.1

პროექტი	სასტუმრო გუდიაშვილის მოედანზე
მდებარეობა	თბილისი, აბო თბილელის ქ. №3/8
დამკვეთი	შპს "ატელიე არქიტექტს"
შემსრულებელი	შპს "სკაილაინი"

skyline

დირექტორი	ბ. ჯუგაშვილი	კონსტრუქციული ნაწილი	
ჯრ. მთ. არქიტექტორი	რ. ჩოგახიძე	ფორმატი	A-3
ჯრ. მთ. კონსტრუქტორი	ბ. ჯუგაშვილი	მასშტაბი	1:100
შესრულა	ნ. თევდორაშვილი	თარიღი	28.08.2016

მონოლითური საძირკვლის კოჭები
სქმ12; სქმ13; სქმ15; სქმ16

გვერ

5

სქ 1 – ის არმირება

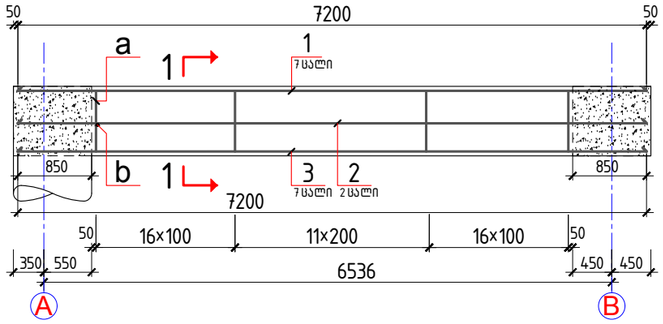

სქ 2 – ის არმირება

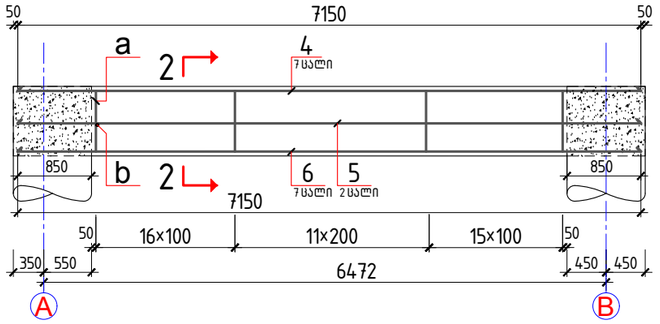

სქ 3 – ის არმირება

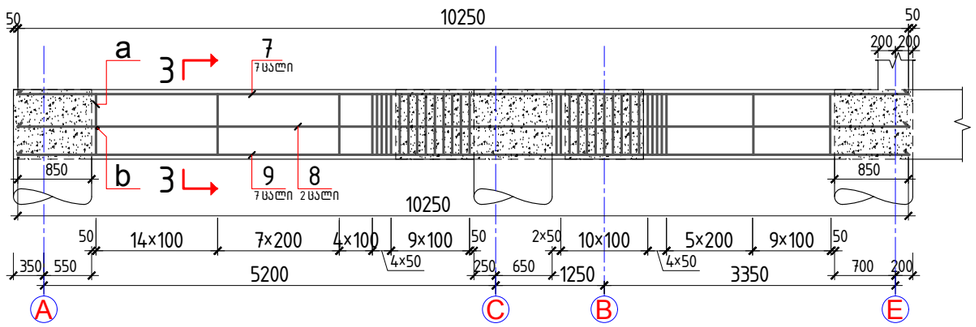

სქ 4 – ის არმირება

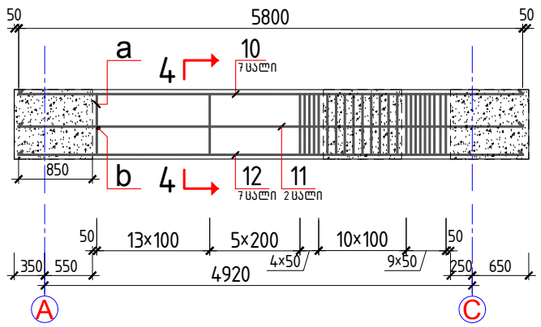

სქ 5 – ის არმირება

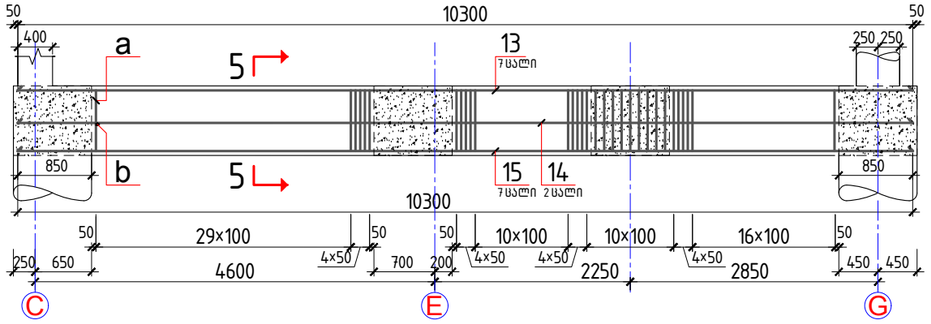

კვეთი 5–5

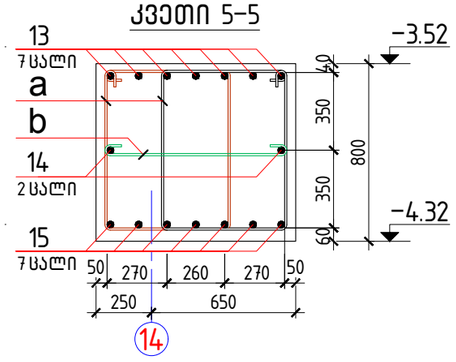

კვეთი 1–1

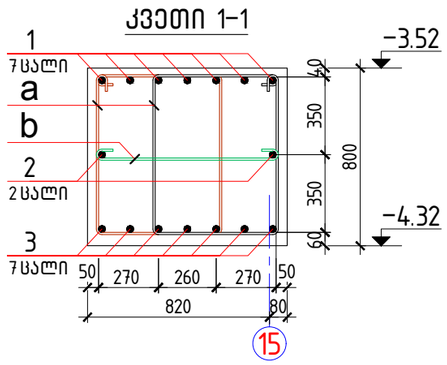

კვეთი 2–2

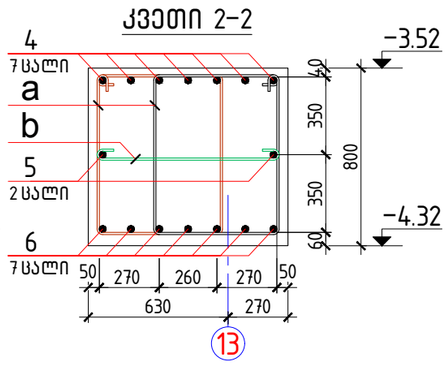

კვეთი 3–3

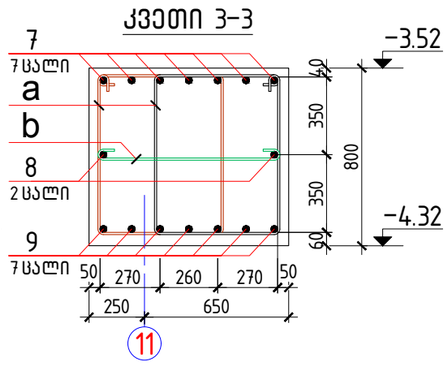

კვეთი 4–4

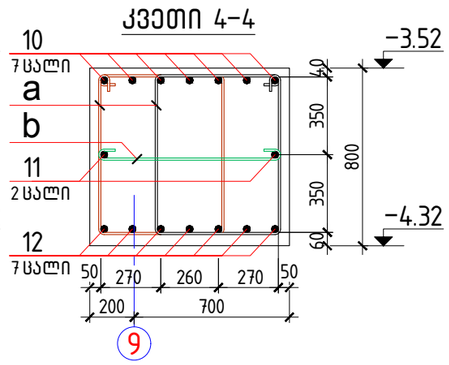

სპეციფიკაცია საძირკვლის კოჭების სქ1; სქ2; სქ3; სქ4; სქ5

პოზ.	დ ა ს ა ხ ე ლ ე ბ ა	რაოდ.	მასა ერთ. ც-ბ	ჯ
	სქ1 დეტალები			
1	⌀ 25 A500c ℓ = 7200	7	27.75	194.2
2	⌀ 16 A500c ℓ = 7200	2	11.37	22.7
3	⌀ 22 A500c ℓ = 7200	7	21.49	150.4
a*	⌀ 8 A240c ℓ = 2660	88	1.05	
b*	⌀ 8 A240c ℓ = 960	44	0.38	109.0
	მასალები ბეტონი კლასით B25			5.2
	სქ2 დეტალები			
4	⌀ 25 A500c ℓ = 7150	7	27.56	192.8
5	⌀ 16 A500c ℓ = 7150	2	11.29	22.5
6	⌀ 22 A500c ℓ = 7150	7	21.34	149.3
a*	⌀ 8 A240c ℓ = 2660	86	1.05	
b*	⌀ 8 A240c ℓ = 960	43	0.38	106.5
	მასალები ბეტონი კლასით B25			5.2
	სქ3 დეტალები			
7	⌀ 25 A500c ℓ = 10250	7	39.50	276.5
8	⌀ 16 A500c ℓ = 10250	2	16.18	32.3
9	⌀ 22 A500c ℓ = 10250	7	30.59	214.1
a*	⌀ 8 A240c ℓ = 2660	140	1.05	
b*	⌀ 8 A240c ℓ = 960	70	0.38	173.4
	მასალები ბეტონი კლასით B25			7.4
	სქ4 დეტალები			
10	⌀ 25 A500c ℓ = 5800	7	22.35	156.4
11	⌀ 16 A500c ℓ = 5800	2	9.16	18.3
12	⌀ 22 A500c ℓ = 5800	7	17.31	121.1
a*	⌀ 8 A240c ℓ = 2660	84	1.05	
b*	⌀ 8 A240c ℓ = 960	42	0.38	104.0
	მასალები ბეტონი კლასით B25			4.2
	სქ5 დეტალები			
13	⌀ 22 A500c ℓ = 10300	7	30.74	215.1
14	⌀ 16 A500c ℓ = 10300	2	16.26	32.5
15	⌀ 20 A500c ℓ = 10300	7	25.40	177.8
a*	⌀ 8 A240c ℓ = 2660	166	1.05	
b*	⌀ 8 A240c ℓ = 960	83	0.38	205.7
	მასალები ბეტონი კლასით B25			7.4

დეტალების უწყისი

პოზ.	ე ს კ ი ზ ი	პოზ.	ე ს კ ი ზ ი
a	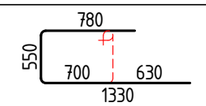	b	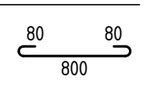

პროექტი	სასტუმრო გუდიაშვილის მოედანზე	დირექტორი	ბ. ჯუგაშვილი	კონსტრუქციული ნაწილი	
მდებარეობა	თბილისი, ახო თბილელის ქ. №3/8	ჰრ. მთ. არქიტექტორი	რ. ჩომახიძე	ფორმატი	A-3
დამკვეთი	შპს "ატელიე არქიტექტს"	ჰრ. მთ. კონსტრუქტორი	ბ. ჯუგაშვილი	მასშტაბი	1:100
შემსრულებელი	შპს "სკაილაინი"	შეასრულა	ნ. თევდორაშვილი	თარიღი	28.08.2016

skyline

მონოლითური საძირკვლის კოჭები სქ1; სქ2; სქ3; სქ4; სქ5

სკ 5A – ს არმირება

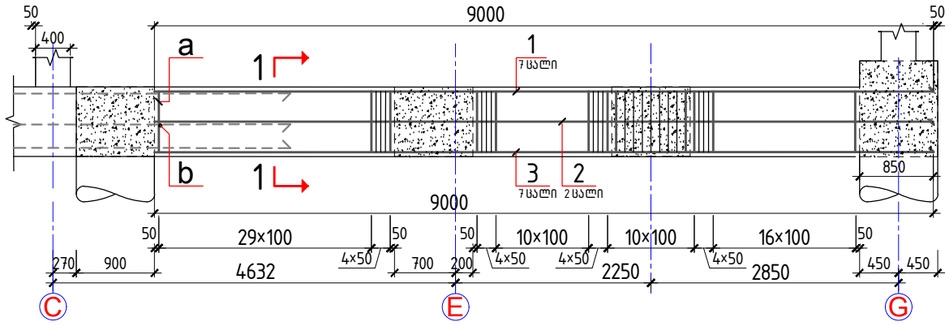

სკ 6A – ს არმირება

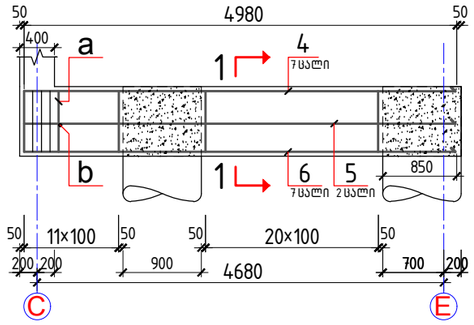

სკ 7A – ს არმირება

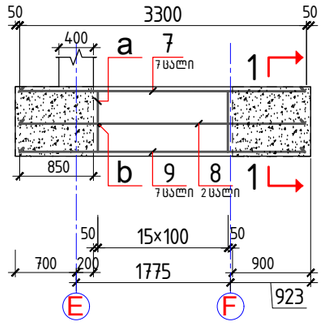

სკ 8A – ს არმირება

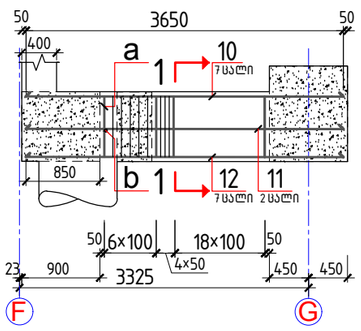

სკ 9A – ს არმირება

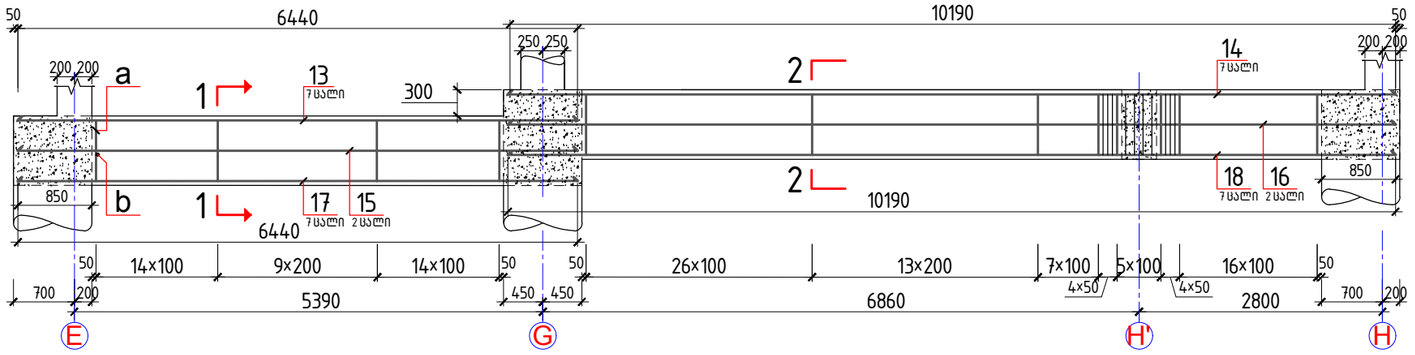

სკ 10A – ს არმირება

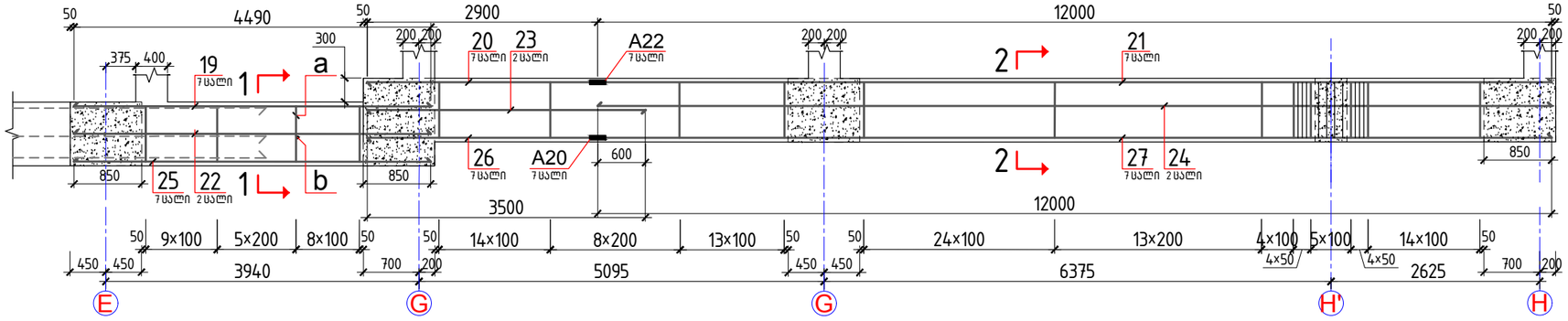

კვეთი 1–1

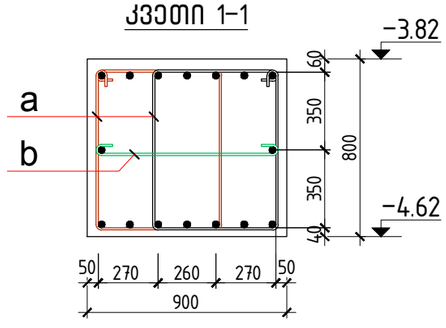

კვეთი 2–2

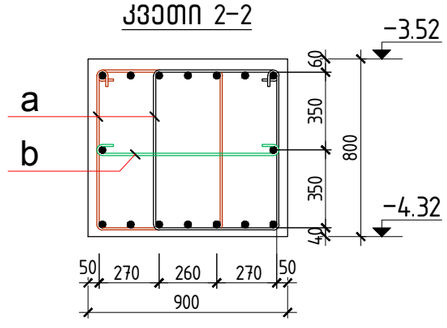

დეტალების უწყისი

პოზ.	ესკიზი
a	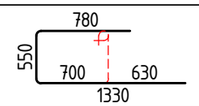
b	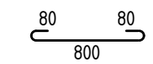

სპეციფიკაცია საძირკვლის კოჭების სკ5A; სკ6A; სკ7A; სკ8A; სკ9A; სკ10A

პოზ.	დასახელება			რაოდ.	მასა ერთ. კგ	ჯამი	
	სკ5A	დეტალები					
1	ф 22	A500c	ℓ = 9000	7	26.86	188.02	კგ
2	ф 16	A500c	ℓ = 9000	2	14.21	28.41	კგ
3	ф 20	A500c	ℓ = 9000	7	22.20	155.39	კგ
a*	ф 8	A240c	ℓ = 2660	166	1.05		
b*	ф 8	A240c	ℓ = 960	83	0.38	205.70	კგ
	მასალები ბეტონი კლასით B25					7.2	მ³

პოზ.	დასახელება			რაოდ.	მასა ერთ. კგ	ჯამი	
	სკ6A	დეტალები					
4	ф 22	A500c	ℓ = 4980	7	14.86	104.04	კგ
5	ф 16	A500c	ℓ = 4980	2	7.86	15.72	კგ
6	ф 20	A500c	ℓ = 4980	7	12.28	85.98	კგ
a*	ф 8	A240c	ℓ = 2660	46	1.05		
b*	ф 8	A240c	ℓ = 960	23	0.38	57.00	კგ
	მასალები ბეტონი კლასით B25					3.6	მ³
	სკ7A	დეტალები					
7	ф 22	A500c	ℓ = 3300	7	9.85	68.94	კგ
8	ф 16	A500c	ℓ = 3300	2	5.21	10.42	კგ
9	ф 20	A500c	ℓ = 3300	7	8.14	56.98	კგ
a*	ф 8	A240c	ℓ = 2660	32	1.05		
b*	ф 8	A240c	ℓ = 960	16	0.38	39.65	კგ
	მასალები ბეტონი კლასით B25					2.4	მ³
	სკ8A	დეტალები					
10	ф 22	A500c	ℓ = 3650	7	10.89	76.25	კგ
11	ф 16	A500c	ℓ = 3650	2	5.76	11.52	კგ
12	ф 20	A500c	ℓ = 3650	7	9.00	63.02	კგ
a*	ф 8	A240c	ℓ = 2660	42	1.05		
b*	ф 8	A240c	ℓ = 960	21	0.38	52.04	კგ
	მასალები ბეტონი კლასით B25					2.6	მ³
	სკ9A	დეტალები					
13	ф 22	A500c	ℓ = 6440	7	19.22		
14	ф 22	A500c	ℓ = 10190	7	30.41	347.42	კგ
15	ф 16	A500c	ℓ = 6440	2	10.17		
16	ф 16	A500c	ℓ = 10190	2	16.09	52.50	კგ
17	ф 20	A500c	ℓ = 6440	7	15.88		
18	ф 20	A500c	ℓ = 10190	7	25.13	287.12	კგ
a*	ф 8	A240c	ℓ = 2660	228	1.05		
b*	ф 8	A240c	ℓ = 960	114	0.38	282.53	კგ
	შემაერთებელი A 22; A20			7;7			
	მასალები ბეტონი კლასით B25					11.5	მ³
	სკ10A	დეტალები					
19	ф 22	A500c	ℓ = 4490	7	13.40		
20	ф 22	A500c	ℓ = 2900	7	8.65		
21	ф 22	A500c	ℓ = 12000	7	35.81	405.08	კგ
22	ф 16	A500c	ℓ = 4490	2	7.09		
23	ф 16	A500c	ℓ = 3500	2	5.52		
24	ф 16	A500c	ℓ = 12000	2	18.94	63.11	კგ
25	ф 20	A500c	ℓ = 4490	7	11.07		
26	ф 20	A500c	ℓ = 2900	7	7.15		
27	ф 20	A500c	ℓ = 12000	7	29.60	334.77	კგ
	შემაერთებელი A 22; A20			7;7			
	მასალები ბეტონი კლასით B25					13.4	მ³

პროექტი	სასტუმრო გუდიაშვილის მოედანზე
მდებარეობა	თბილისი, აბო თბილელის ქ. №3/8
დამკვეთი	შპს "აბელიე არქიტექტს"
შემსრულებელი	შპს "სკაილაინი"

skyline

დირექტორი	ბ. ჯუგაშვილი	კონსტრუქციული ნაწილი	
ჯრ. მთ. არქიტექტორი	რ. ჩომახიძე	ფორმატი	A-3
ჯრ. მთ. კონსტრუქტორი	ბ. ჯუგაშვილი	მასშტაბი	1:50; 1:130
შეასრულა	ნ. თევდორაშვილი	თარიღი	30.03.2021

მონოლითური საძირკვლის კოჭები
სკ5A; სკ6A; სკ7A; სკ8A; სკ9A; სკ10A

გვერდი
59A

სკ 6 – ის არმირება

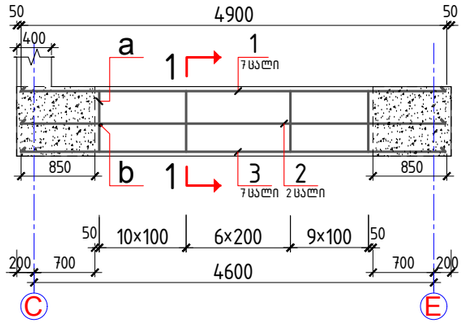

სკ 7 – ის არმირება

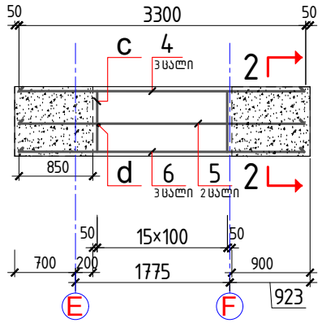

კვეთი 2–2

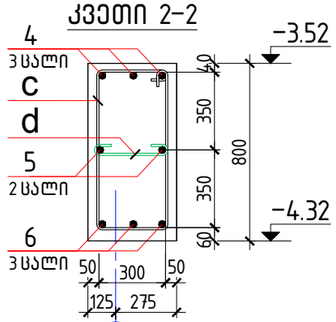

დეტალების უწყისი

პოზ.	ესკიზი	პოზ.	ესკიზი
a	780, 550, 700, 630, 1330	c	780, 320, 700, 400, 1100
b	80, 80, 800	d	80, 80, 300

სპეციფიკაცია საძირკვლის კოჭების სკ6; სკ7; სკ8; სკ9; სკ10

პოზ.	დასახელება			რაოდ.	მასა ერთ. კგ	ჯამი
	სკ6 დეტალები					
1	⌀ 22	A500c	ℓ = 4900	7	14.62	102.3
2	⌀ 16	A500c	ℓ = 4900	2	7.73	15.47
3	⌀ 20	A500c	ℓ = 4900	7	12.09	84.6
a*	⌀ 8	A240c	ℓ = 2660	52	1.05	
b*	⌀ 8	A240c	ℓ = 960	26	0.38	64.4
	მასალები ბეტონი კლასით B25					3.5
	სკ7 დეტალები					
4	⌀ 22	A500c	ℓ = 3300	3	9.85	29.5
5	⌀ 16	A500c	ℓ = 3300	2	5.21	10.42
6	⌀ 20	A500c	ℓ = 3300	3	8.14	24.4
c*	⌀ 8	A240c	ℓ = 2200	16	0.87	
d*	⌀ 8	A240c	ℓ = 460	16	0.18	16.8
	მასალები ბეტონი კლასით B25					1.1
	სკ8 დეტალები					
7	⌀ 22	A500c	ℓ = 3650	7	10.89	76.2
8	⌀ 16	A500c	ℓ = 3650	2	5.76	11.52
9	⌀ 20	A500c	ℓ = 3650	7	9.00	63.0
a*	⌀ 8	A240c	ℓ = 2660	38	1.05	
b*	⌀ 8	A240c	ℓ = 960	19	0.38	47.0
	მასალები ბეტონი კლასით B25					2.6
	სკ9 დეტალები					
10	⌀ 22	A500c	ℓ = 12000	7	35.81	
11	⌀ 22	A500c	ℓ = 3850	7	11.49	331.1
12	⌀ 16	A500c	ℓ = 12000	2	18.94	
13	⌀ 16	A500c	ℓ = 4450	2	7.02	51.9
14	⌀ 20	A500c	ℓ = 12000	7	29.60	
15	⌀ 20	A500c	ℓ = 3850	7	9.50	273.6
a*	⌀ 8	A240c	ℓ = 2660	228	1.05	
b*	⌀ 8	A240c	ℓ = 960	114	0.38	282.5
	შემაერთებელი A 22; A20			7;7		
	მასალები ბეტონი კლასით B25					11.5
	სკ10 დეტალები					
16	⌀ 22	A500c	ℓ = 12000	7	35.81	
17	⌀ 22	A500c	ℓ = 6550	7	19.55	387.5
18	⌀ 16	A500c	ℓ = 12000	2	18.94	
19	⌀ 16	A500c	ℓ = 7150	2	11.29	60.4
20	⌀ 20	A500c	ℓ = 12000	7	29.60	
21	⌀ 20	A500c	ℓ = 6550	7	16.16	320.2
a*	⌀ 8	A240c	ℓ = 2660	256	1.05	
b*	⌀ 8	A240c	ℓ = 960	128	0.38	317.2
	შემაერთებელი A 22; A20			7;7		
	მასალები ბეტონი კლასით B25					13.4

სკ 8 – ის არმირება

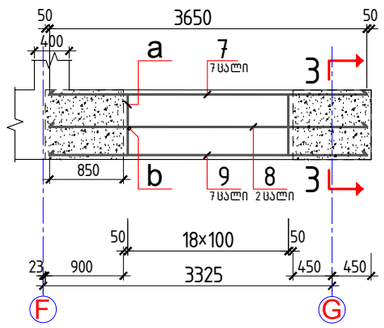

სკ 9 – ის არმირება

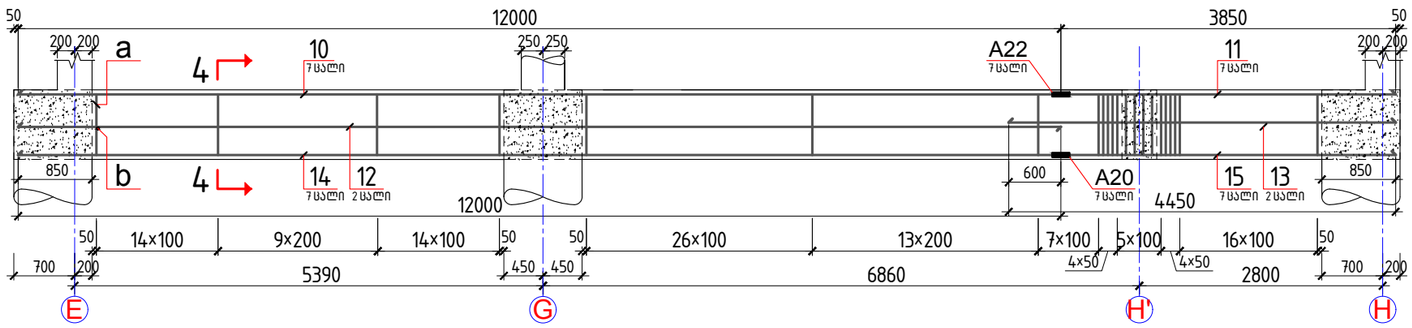

სკ 10 – ის არმირება

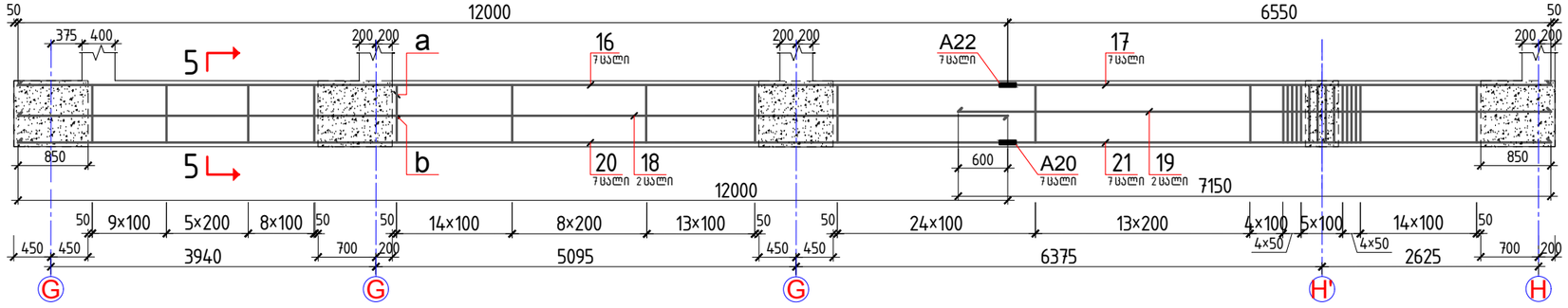

კვეთი 1–1

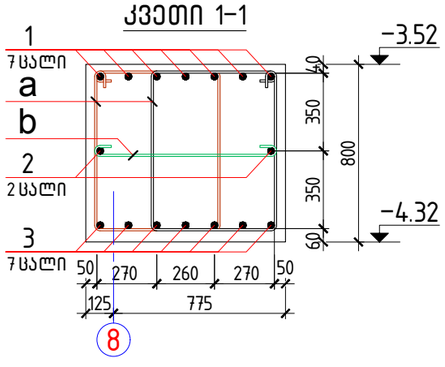

კვეთი 3–3

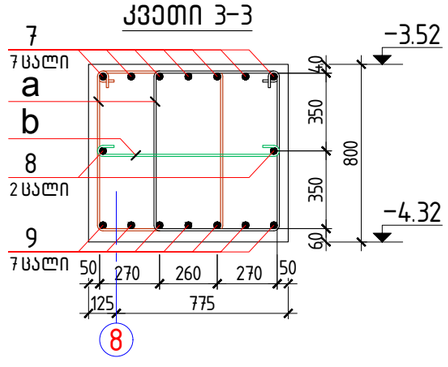

კვეთი 4–4

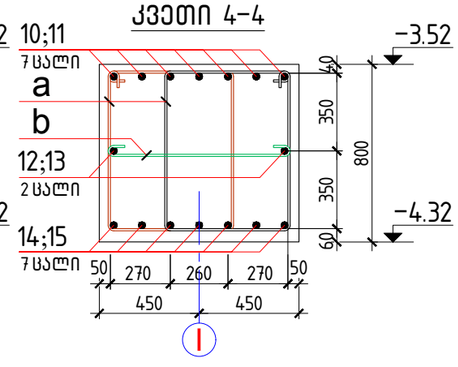

კვეთი 5–5

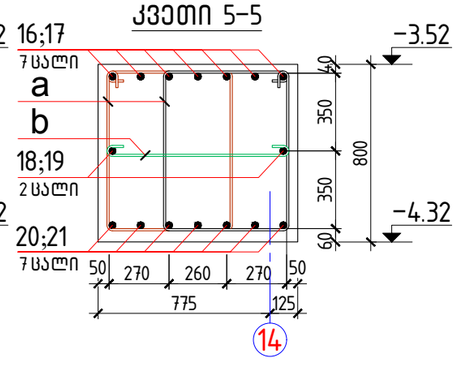

პროექტი	სასტუმრო გუდიაშვილის მოედანზე	skyline	დირექტორი	ბ. ჯუგაშვილი	პროექტის ნაწილი
მდებარეობა	თბილისი, აბო თბილელის ქ. №3/8		პრ. მთ. არქიტექტორი	რ. ჩომახიძე	ფორმატი A-3
დამკვეთი	შპს "ატელიე არქიტექტს"		პრ. მთ. კონსტრუქტორი	ბ. ჯუგაშვილი	მასშტაბი 1:100
შემსრულებელი	შპს "სკაილაინი"		შემსრულა	ნ. თევდორაშვილი	თარიღი 28.08.2016

მონოლითური საძირკვლის კოჭები
სკ6; სკ7; სკ8; სკ9; სკ10

სკ 11 – ის არმირება

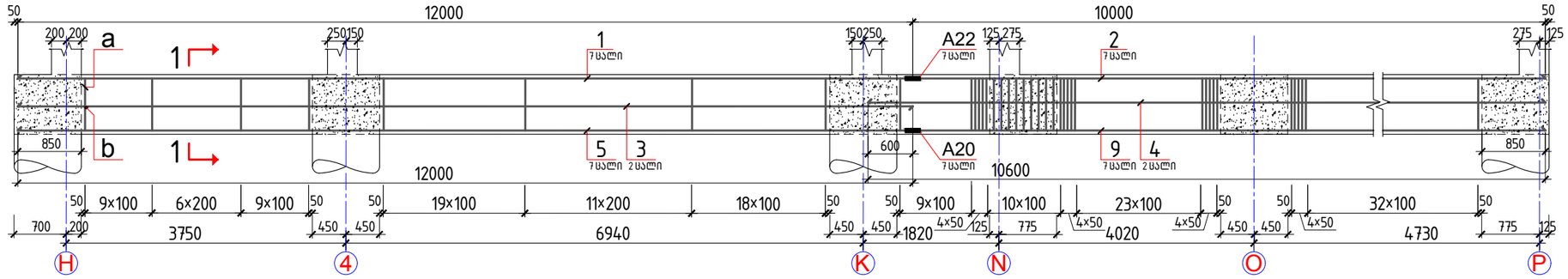

სკ 12 – ის არმირება

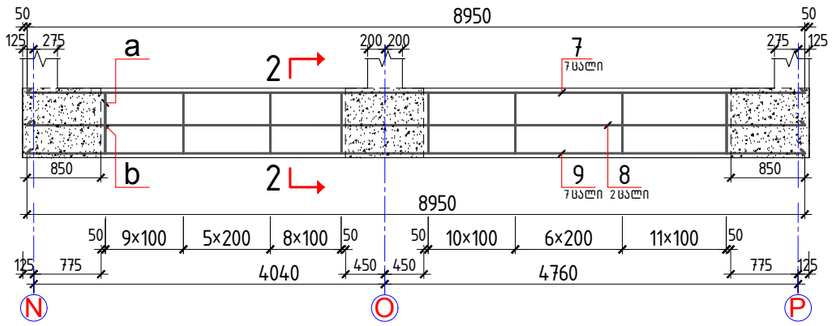

სკ 13 – ის არმირება

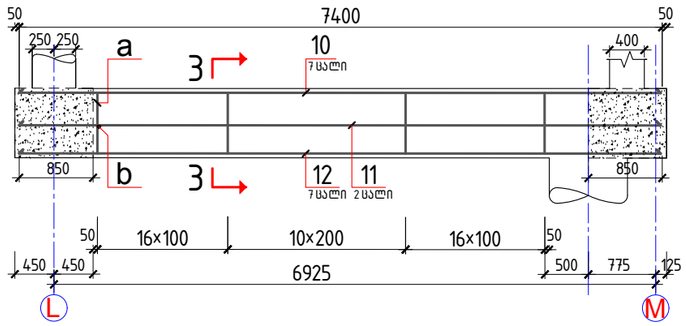

სკ 14 – ის არმირება

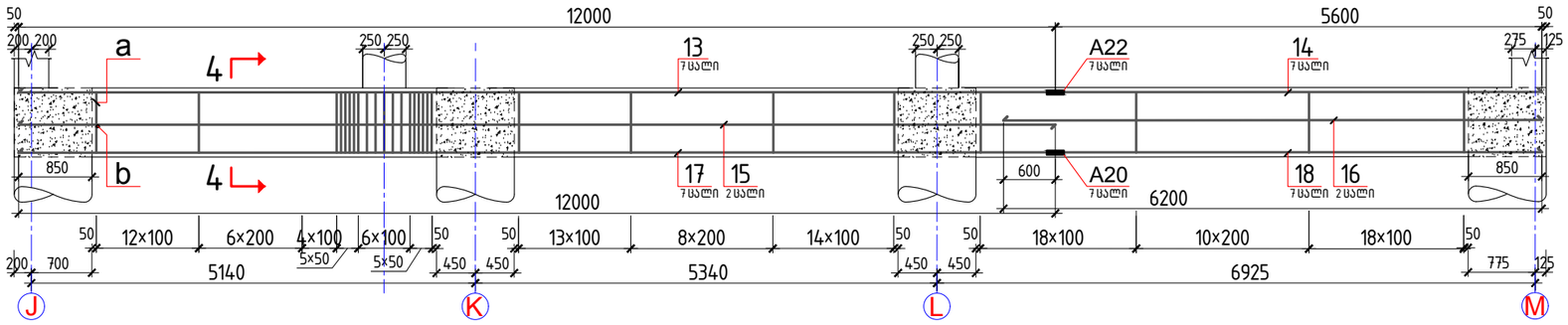

კვეთი 1–1

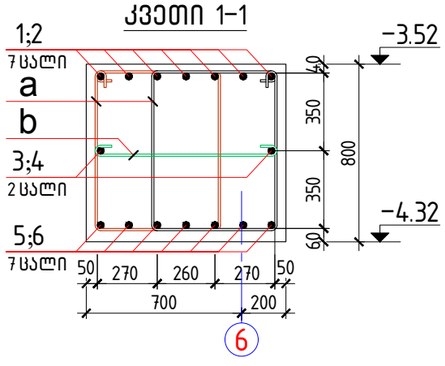

კვეთი 2–2

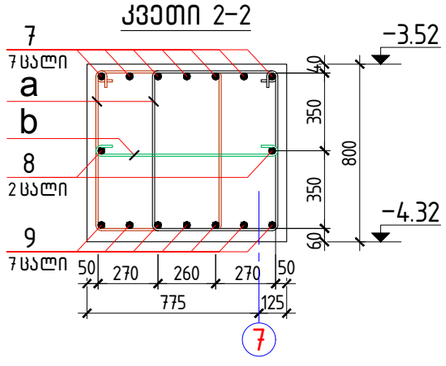

კვეთი 3–3

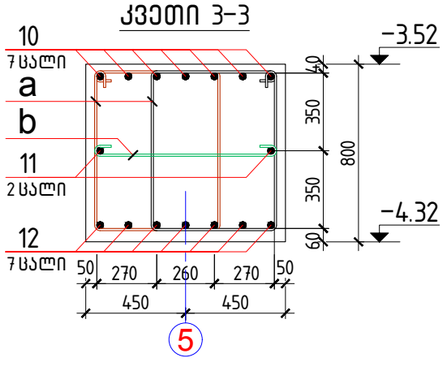

კვეთი 4–4

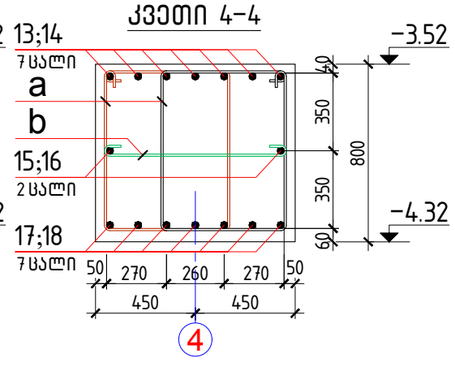

სპეციფიკაცია საძირკვლის კოჭების სკ11; სკ12; სკ13; სკ14

პოზ.	დ ა ს ა ხ ე ლ ე ბ ა				რაოდ.	მასა ერთ. კგ	ჯ
	სკ11		დეტალები				
1	⌀ 22	A500c	ℓ = 12000		7	35.81	
2	⌀ 22	A500c	ℓ = 10000		7	29.84	459.6
3	⌀ 16	A500c	ℓ = 12000		2	18.94	
4	⌀ 16	A500c	ℓ = 10600		2	16.73	71.35
5	⌀ 20	A500c	ℓ = 12000		7	29.60	
6	⌀ 20	A500c	ℓ = 10000		7	24.66	379.8
a*	⌀ 8	A240c	ℓ = 2660		332	1.05	
b*	⌀ 8	A240c	ℓ = 960		166	0.38	411.4
	შემაერთებელი		A 22; A20		7;7		
	მასალები ბეტონი კლასით B25						15.8
	სკ12		დეტალები				
7	⌀ 22	A500c	ℓ = 8950		7	26.71	186.9
8	⌀ 16	A500c	ℓ = 8950		2	14.13	28.26
9	⌀ 20	A500c	ℓ = 8950		7	22.07	154.5
a*	⌀ 8	A240c	ℓ = 2660		102	1.05	
b*	⌀ 8	A240c	ℓ = 960		51	0.38	126.3
	მასალები ბეტონი კლასით B25						6.5
	სკ13		დეტალები				
10	⌀ 22	A500c	ℓ = 7400		7	22.08	154.5
11	⌀ 16	A500c	ℓ = 7400		2	11.68	23.36
12	⌀ 20	A500c	ℓ = 7400		7	18.25	127.7
a*	⌀ 8	A240c	ℓ = 2660		86	1.05	
b*	⌀ 8	A240c	ℓ = 960		43	0.38	106.5
	მასალები ბეტონი კლასით B25						5.4
	სკ14		დეტალები				
13	⌀ 22	A500c	ℓ = 12000		7	35.81	
14	⌀ 22	A500c	ℓ = 5600		7	16.71	367.6
15	⌀ 16	A500c	ℓ = 12000		2	18.94	
16	⌀ 16	A500c	ℓ = 6200		2	9.79	57.46
27	⌀ 20	A500c	ℓ = 12000		7	29.60	
28	⌀ 20	A500c	ℓ = 5600		7	13.81	303.8
a*	⌀ 8	A240c	ℓ = 2660		244	1.05	
b*	⌀ 8	A240c	ℓ = 960		122	0.38	302.3
	შემაერთებელი		A 22; A20		7;7		
	მასალები ბეტონი კლასით B25						12.7

დეტალების უწყისი

პოზ.	ე ს კ ი ზ ი	პოზ.	ე ს კ ი ზ ი
a	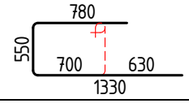	b	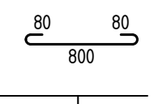

პროექტი	სასტუმრო გუდიაშვილის მოედანზე	skyline	დირექტორი	ბ. ჯუგაშვილი	ჯონსტრუქციული ნაწილი
მდებარეობა	თბილისი, აბო თბილელის ქ. №3/8		პრ. მთ. არქიტექტორი	რ. ჩომახიძე	ფორმატი A-3
დამკვეთი	შპს "აბელიე არქიტექტს"		პრ. მთ. კონსტრუქტორი	ბ. ჯუგაშვილი	მასშტაბი 1:100
შემსრულებელი	შპს "სკაილაინი"		შემსრულა	ნ. თევდორაშვილი	თარიღი 28.08.2016

მონოლითური საძირკვლის კოჭები
სკ11; სკ12; სკ13; სკ14

ფურცელი 6

სკ 15 – ის არმირება

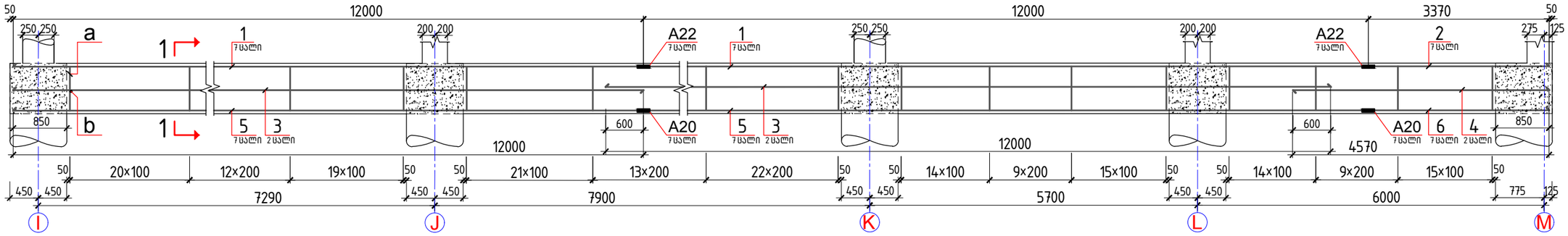

სკ 17A – ს არმირება

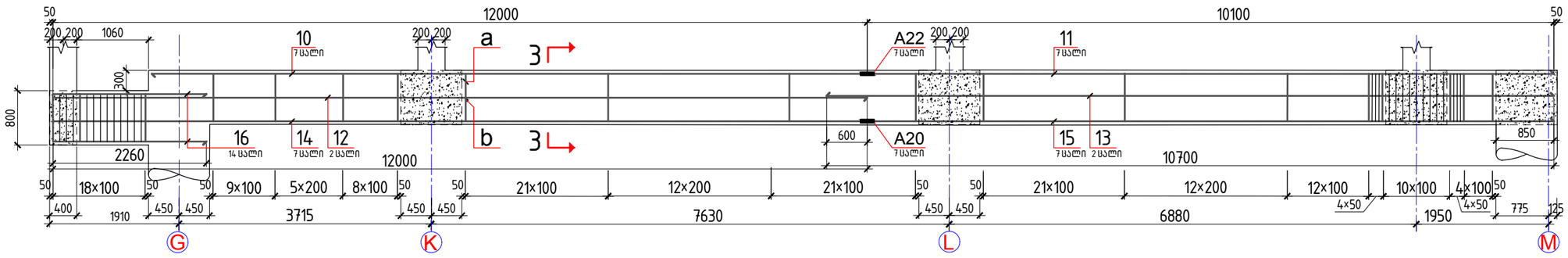

სკ 16 – ის არმირება

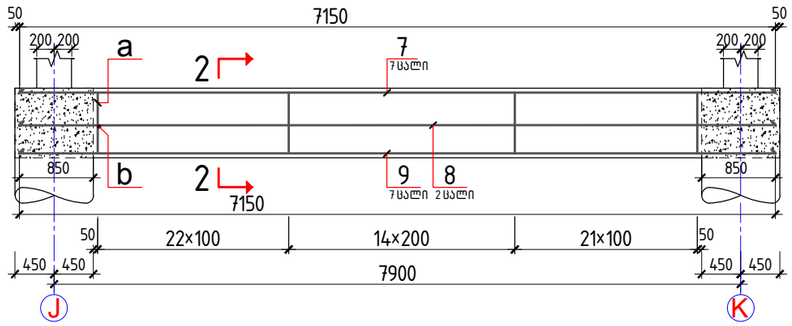

კვეთი 2–2

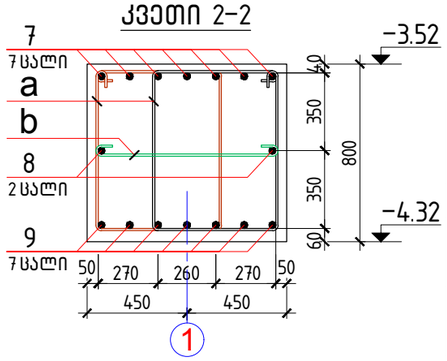

კვეთი 1–1

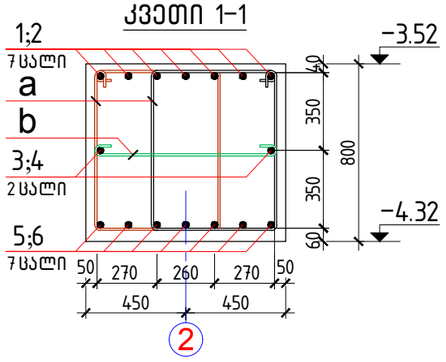

კვეთი 3–3

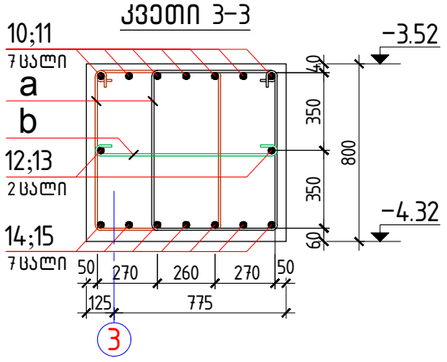

სპეციფიკაცია საძირკვლის კოჭების სკ15; სკ16; სკ17A

პოზ.	დასახელება	რაოდ.	მასა ერთ. კგ	ჯამი
	სკ15 დეტალები			
1	ф 22 A500c ℓ = 12000	14	35.81	
2	ф 22 A500c ℓ = 3370	7	10.06	571.79 კგ
3	ф 16 A500c ℓ = 12000	4	18.94	
4	ф 16 A500c ℓ = 4570	2	7.21	90.20 კგ
5	ф 20 A500c ℓ = 12000	14	29.60	
6	ф 20 A500c ℓ = 3370	7	8.31	472.55 კგ
a*	ф 8 A240c ℓ = 2660	374	1.05	
b*	ф 8 A240c ℓ = 960	187	0.38	463.44 კგ
	შემაერთებელი A 22; A20	14;14		
	მასალები ბეტონი კლასით B25			19.7 მ³
	სკ16 დეტალები			
7	ф 22 A500c ℓ = 7150	7	21.34	149.37 კგ
8	ф 16 A500c ℓ = 7150	2	11.29	22.57 კგ
9	ф 20 A500c ℓ = 7150	7	17.64	123.45 კგ
a*	ф 8 A240c ℓ = 2660	114	1.05	
b*	ф 8 A240c ℓ = 960	57	0.38	141.26 კგ
	მასალები ბეტონი კლასით B25			5.2 მ³

პოზ.	დასახელება	რაოდ.	მასა ერთ. კგ	ჯამი
	სკ17A დეტალები			
10	ф 22 A500c ℓ = 12000	7	35.81	
11	ф 22 A500c ℓ = 10100	7	30.14	461.69 კგ
12	ф 16 A500c ℓ = 12000	2	18.94	
13	ф 16 A500c ℓ = 10700	2	16.89	71.67 კგ
14	ф 20 A500c ℓ = 12000	7	29.60	
15	ф 20 A500c ℓ = 10100	7	24.91	
16	ф 20 A500c ℓ = 2260	14	5.57	285.22 კგ
a*	ф 8 A240c ℓ = 2660	344	1.05	
b*	ф 8 A240c ℓ = 960	172	0.38	426.27 კგ
	შემაერთებელი A 22; A20	7;7		
	მასალები ბეტონი კლასით B25			17.0 მ³

დეტალების უწყისი

პოზ.	ესკიზი	პოზ.	ესკიზი
a	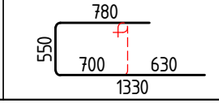	b	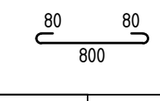

პროექტი	სასტუმრო გუდიაშვილის მოედანზე		დირექტორი	ბ. ჯუგაშვილი	კონსტრუქციული ნაწილი
მდებარეობა	თბილისი, აბო თბილელის ქ. №3/8	skyline	პრ. მთ. არქიტექტორი	რ. ჩომახიძე	ფორმატი A-3
დამკვეთი	შპს "აბელიე არქიტექტს"		პრ. მთ. კონსტრუქტორი	ბ. ჯუგაშვილი	მასშტაბი 1:50; 1:130
შემსრულებელი	შპს "სკაილაინი"		შეასრულა	ნ. თევდორაშვილი	თარიღი 30.03.2021

მონოლითური საძირკვლის კოჭები
სკ15; სკ16; სკ17A

გვერდი
62A

რმ 1 – ის არმირება

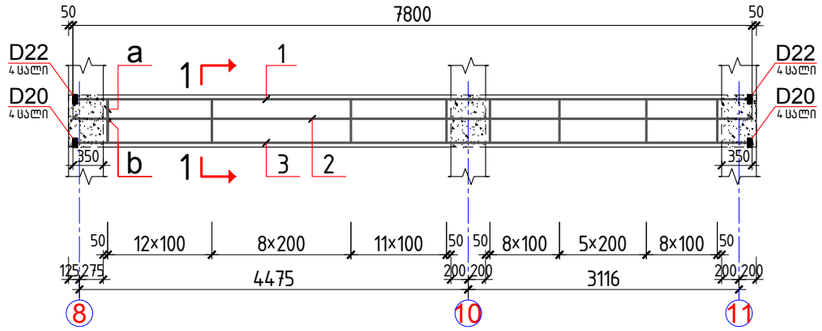

რმ 2 – ის არმირება

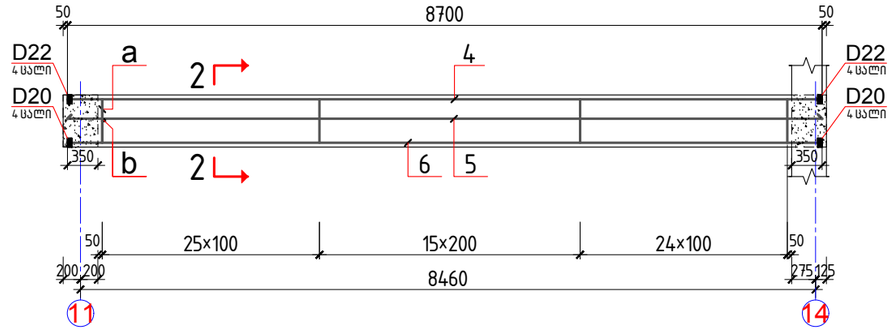

რმ 3 – ის არმირება

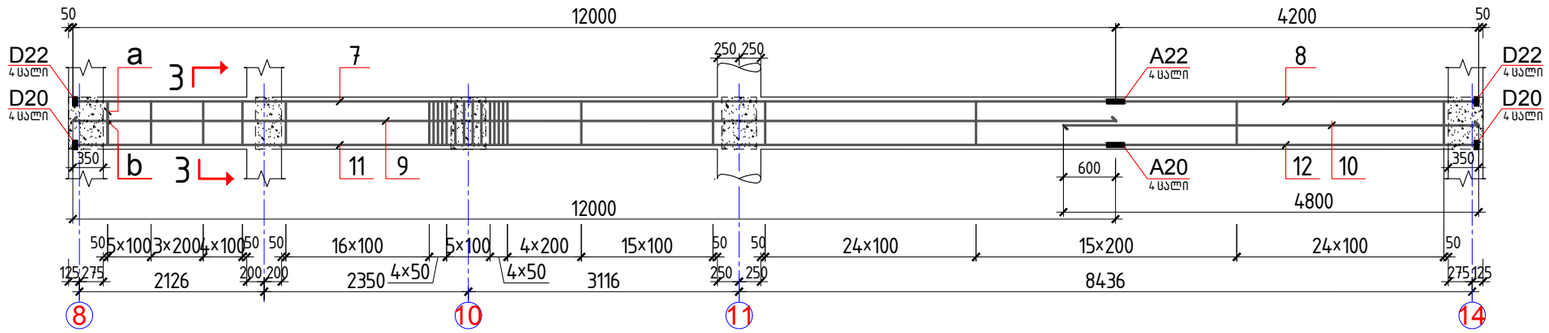

რმ 4 – ის არმირება

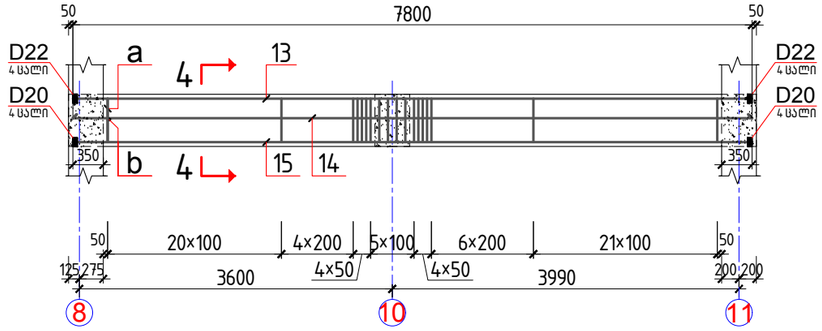

კმ 1 – ის არმირება

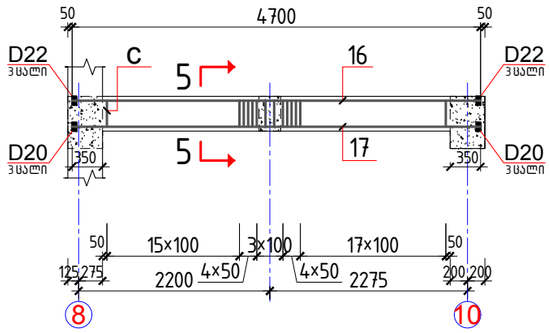

კვეთი 1–1

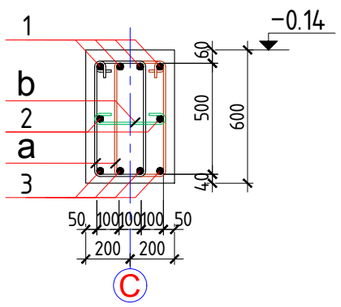

კვეთი 2–2

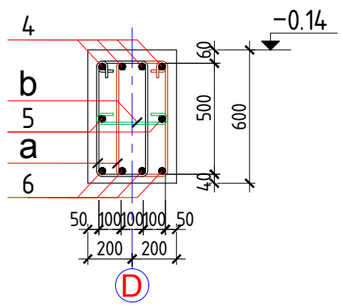

კვეთი 3–3

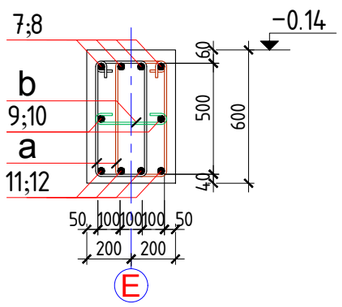

კვეთი 4–4

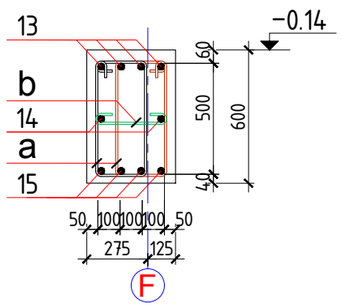

კვეთი 5–5

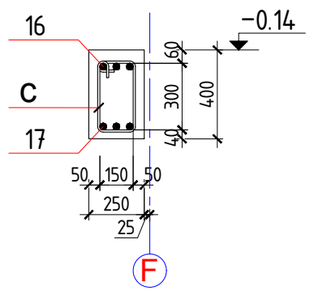

დეტალების უწყისი

პოზ.	ესკიზი
a	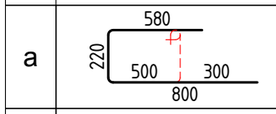
b	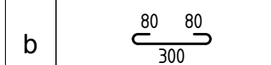
c	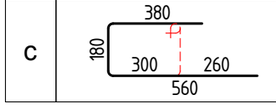

სპეციფიკაცია რიგელების რმ1; რმ2; რმ3; რმ4; კმ1

პოზ.	დასახელება	რაოდ.	მასა ერთ. კგ	ჯ.
	რმ1 დეტალები			
1	ф 22 A500c ℓ = 7800	4	23.28	93.1
2	ф 12 A500c ℓ = 7800	2	6.93	13.8
3	ф 20 A500c ℓ = 7800	4	19.24	76.9
a*	ф 8 A240c ℓ = 1600	108	0.63	
b*	ф 8 A240c ℓ = 460	54	0.18	78.0
	ანკერი D 22; D20	8/8		
	მასალები ბეტონი კლასით B25			1.9
	რმ2 დეტალები			
4	ф 22 A500c ℓ = 8700	4	25.96	103.8
5	ф 12 A500c ℓ = 8700	2	7.72	15.4
6	ф 20 A500c ℓ = 8700	4	21.46	85.8
a*	ф 8 A240c ℓ = 1600	130	0.63	
b*	ф 8 A240c ℓ = 460	65	0.18	93.8
	ანკერი D 22; D20	8/8		
	მასალები ბეტონი კლასით B25			2.1
	რმ3 დეტალები			
7	ф 22 A500c ℓ = 12000	4	35.81	
8	ф 22 A500c ℓ = 4200	4	12.53	193.3
9	ф 12 A500c ℓ = 12000	2	10.66	
10	ф 12 A500c ℓ = 4800	2	4.26	29.8
11	ф 20 A500c ℓ = 12000	4	29.60	
12	ф 20 A500c ℓ = 4200	4	10.36	159.8
a*	ф 8 A240c ℓ = 1600	152	0.63	
b*	ф 8 A240c ℓ = 460	126	0.18	118.8
	შემაერთებელი A 22; A20	4/4		
	ანკერი D 22; D20	8/8		
	მასალები ბეტონი კლასით B25			3.9
	რმ4 დეტალები			
13	ф 22 A500c ℓ = 7800	4	23.28	93.1
14	ф 12 A500c ℓ = 7800	2	6.93	13.8
15	ф 20 A500c ℓ = 7800	4	19.24	76.9
a*	ф 8 A240c ℓ = 1600	130	0.63	
b*	ф 8 A240c ℓ = 460	65	0.18	93.8
	ანკერი D 22; D20	8/8		
	მასალები ბეტონი კლასით B25			1.9
	კმ1 დეტალები			
16	ф 22 A500c ℓ = 4700	3	14.03	42.0
17	ф 20 A500c ℓ = 4700	3	11.59	34.7
c*	ф 8 A240c ℓ = 1120	44	0.44	19.4
	ანკერი D 22; D20	6/6		
	მასალები ბეტონი კლასით B25			0.5

პროექტი	სასტუმრო გუდიაშვილის მოედანზე		დირექტორი	ბ. ჯუგაშვილი	კონსტრუქციული ნაწილი
მდებარეობა	თბილისი, აბო თბილელის ქ. №3/8	skyline	პრ. მთ. არქიტექტორი	რ. ჩოგოვაძე	ფორმატი A-3
დამკვეთი	შპს "ატელიე არქიტექტს"		პრ. მთ. კონსტრუქტორი	ბ. ჯუგაშვილი	მასშტაბი 1:100
შემსრულებელი	შპს "სკაილაინი"		შემსრულა	ნ. თევდორაშვილი	თარიღი 28.08.2016

მონოლითური რიგელები
რმ1; რმ2; რმ3; რმ4; კმ1

გვერ
6

რმ 1A – ს არმირება

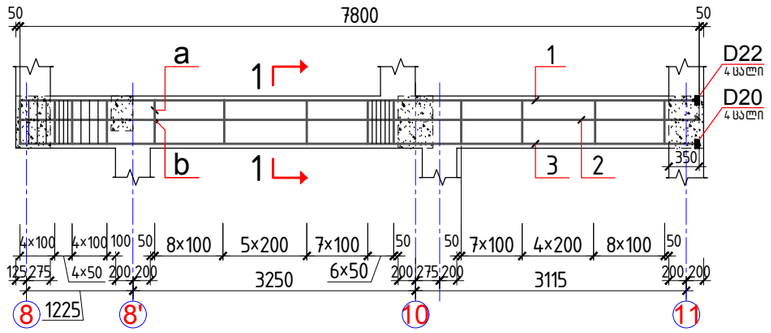

კმ 1A – ს არმირება

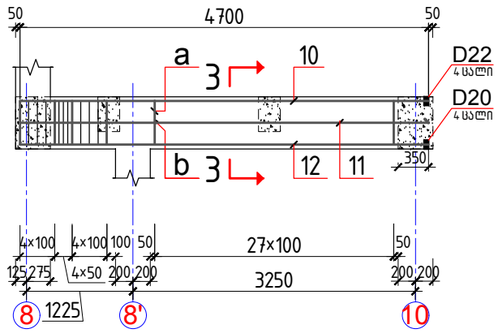

რმ 3A – ს არმირება

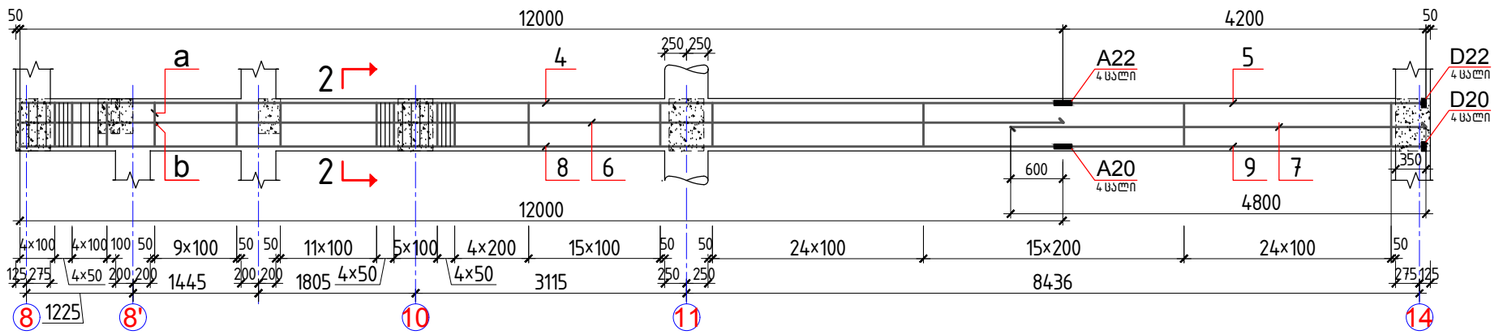

კვეთი 1–1

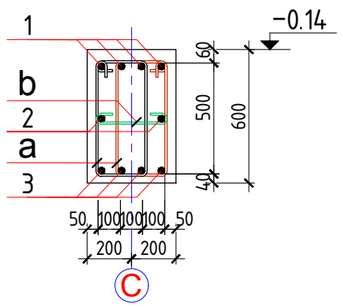

კვეთი 2–2

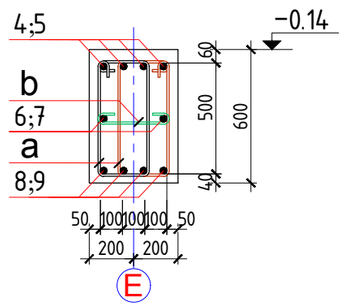

კვეთი 3–3

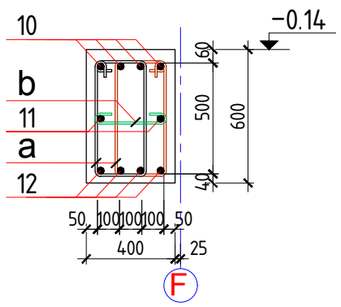

დეტალების უწყისი

პოზ.	ე ს კ ი ზ ი
a	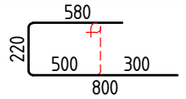
b	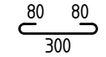

სპეციფიკაცია რიგელების რმ1A; რმ3A; კმ1A

პოზ.	დ ა ს ა ხ ე ლ ე ბ ა					რაოდ.	მასა ერთ. კგ	ჯამი	
	რმ1A		**დეტალები**						
1	ф 22	A500c	ℓ = 7800			4	23.28	93.11	კგ
2	ф 12	A500c	ℓ = 7800			2	6.93	13.85	კგ
3	ф 20	A500c	ℓ = 7800			4	19.24	76.95	კგ
a*	ф 8	A240c	ℓ = 1600			128	0.63		
b*	ф 8	A240c	ℓ = 460			64	0.18	92.44	კგ
	ანკერი		D 22; D20			4/4			
	მასალები ბეტონი კლასით B25							1.9	მ³
	რმ3A		**დეტალები**						
4	ф 22	A500c	ℓ = 12000			4	35.81		
5	ф 22	A500c	ℓ = 4200			4	12.53	193.39	კგ
6	ф 12	A500c	ℓ = 12000			2	10.66		
7	ф 12	A500c	ℓ = 4800			2	4.26	29.83	კგ
8	ф 20	A500c	ℓ = 12000			4	29.60		
9	ф 20	A500c	ℓ = 4200			4	10.36	159.83	კგ
a*	ф 8	A240c	ℓ = 1600			162	0.63		
b*	ф 8	A240c	ℓ = 460			131	0.18	126.07	კგ
	შემაერთებელი A 22; A20					4/4			
	ანკერი		D 22; D20			4/4			
	მასალები ბეტონი კლასით B25							3.9	მ³
	კმ1A		**დეტალები**						
10	ф 22	A500c	ℓ = 4700			4	14.03	56.11	კგ
11	ф 12	A500c	ℓ = 4700			2	4.17	8.35	კგ
12	ф 20	A500c	ℓ = 4700			4	11.59	46.37	კგ
a*	ф 8	A240c	ℓ = 1600			82	0.63		
b*	ф 8	A240c	ℓ = 460			41	0.18	59.22	კგ
	ანკერი		D 22; D20			4/4			
	მასალები ბეტონი კლასით B25							1.1	მ³

პროექტი	სასტუმრო გუდიაშვილის მოედანზე	დირექტორი	ბ. ჯუგაშვილი	კონსტრუქციული ნაწილი	
მდებარეობა	თბილისი, აბო თბილელის ქ. №3/8	პრ. მთ. არქიტექტორი	რ. ჩომახიძე	ფორმატი	A-3
დამკვეთი	შპს "აბელიე არქიტექტს"	პრ. მთ. კონსტრუქტორი	ბ. ჯუგაშვილი	მასშტაბი	1:50; 1:130
შემსრულებელი	შპს "სკაილაინი"	შეასრულა	ნ. თევდორაშვილი	თარიღი	30.03.2021

skyline

მონოლითური რიგელები რმ1A; რმ3A; კმ1A

გვერდი

63A

რმ 5 – ის არმირება

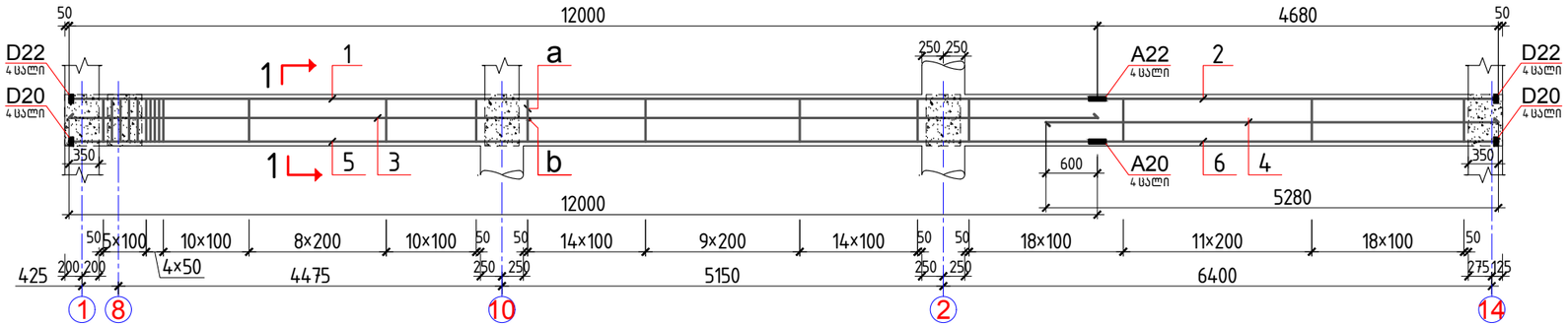

რმ 6 – ის არმირება

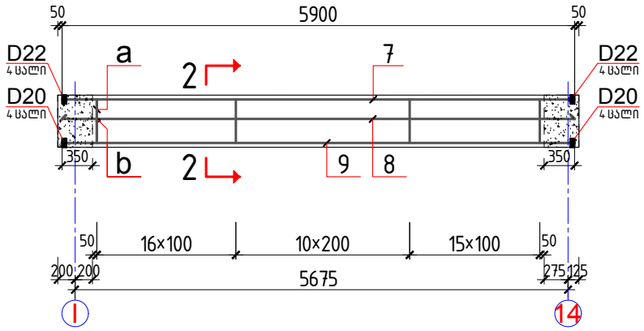

რმ 7 – ის არმირება

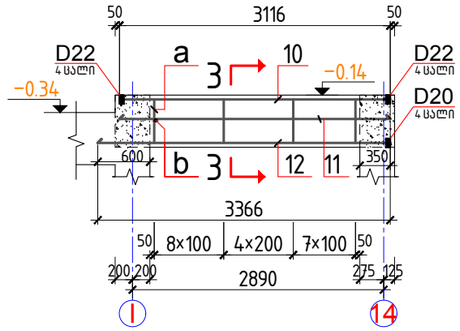

რმ 8 – ის არმირება

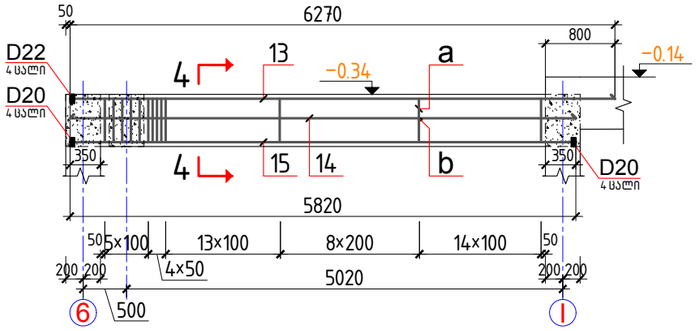

რმ 9 – ის არმირება

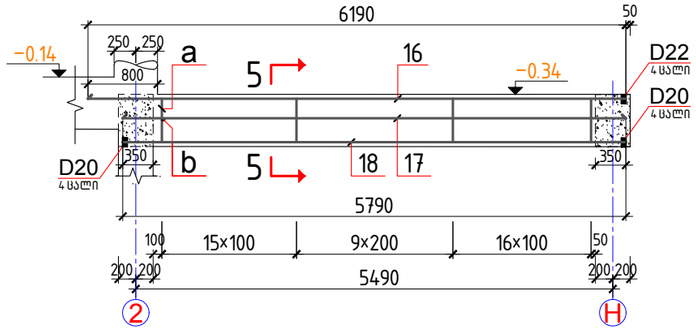

დეტალების უწყისი

პოზ.	ესკიზი
a	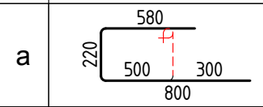
b	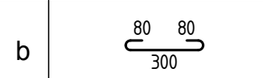

კვეთი 1–1

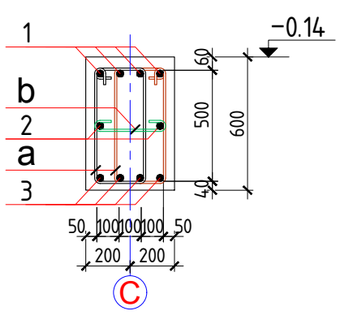

კვეთი 2–2

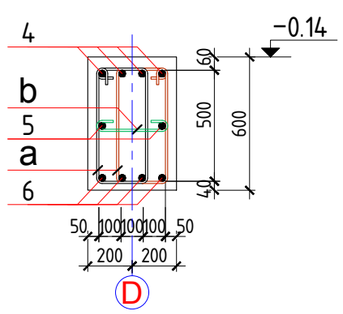

კვეთი 3–3

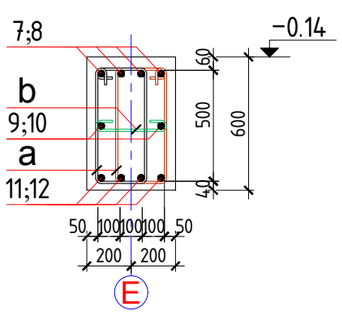

კვეთი 4–4

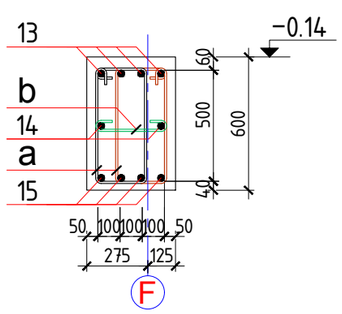

კვეთი 5–5

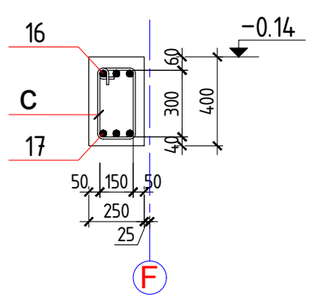

პოზ.	დასახელება			რაოდ.	მასა ერთ. კგ	ჯ
	რმ5 დეტალები					
1	⌀ 22	A500c	ℓ = 12000	4	35.81	
2	⌀ 22	A500c	ℓ = 4700	4	14.03	199.3
3	⌀ 12	A500c	ℓ = 12000	2	10.66	
4	⌀ 12	A500c	ℓ = 5300	2	4.71	30.72
5	⌀ 20	A500c	ℓ = 12000	4	29.60	
6	⌀ 20	A500c	ℓ = 4700	4	11.59	164.7
a*	⌀ 8	A240c	ℓ = 1600	248	0.63	
b*	⌀ 8	A240c	ℓ = 460	124	0.18	179.1
	შემაერთებელი A 22; A20			4/4		
	ანკერი D 22; D20			8/8		
	მასალები ბეტონი კლასით B25					4.0
	რმ6 დეტალები					
7	⌀ 22	A500c	ℓ = 5900	4	17.61	70.4
8	⌀ 12	A500c	ℓ = 5900	2	5.24	10.48
9	⌀ 20	A500c	ℓ = 5900	4	14.55	58.2
a*	⌀ 8	A240c	ℓ = 1600	84	0.63	
b*	⌀ 8	A240c	ℓ = 460	42	0.18	60.66
	ანკერი D 22; D20			8/8		
	მასალები ბეტონი კლასით B25					1.4
	რმ7 დეტალები					
10	⌀ 22	A500c	ℓ = 3100	4	9.25	37.0
11	⌀ 12	A500c	ℓ = 3100	2	2.75	5.51
12	⌀ 20	A500c	ℓ = 3300	4	8.14	32.56
a*	⌀ 8	A240c	ℓ = 1600	40	0.63	
b*	⌀ 8	A240c	ℓ = 460	20	0.18	28.8
	ანკერი D 22; D20			8/4		
	მასალები ბეტონი კლასით B25					0.8
	რმ8 დეტალები					
13	⌀ 22	A500c	ℓ = 6200	4	18.50	74.0
14	⌀ 12	A500c	ℓ = 5800	2	5.15	10.30
15	⌀ 20	A500c	ℓ = 5800	4	14.31	57.22
a*	⌀ 8	A240c	ℓ = 1600	90	0.63	
b*	⌀ 8	A240c	ℓ = 460	45	0.18	65.0
	ანკერი D 22; D20			4/8		
	მასალები ბეტონი კლასით B25					1.4
	რმ9 დეტალები					
16	⌀ 22	A500c	ℓ = 6200	4	18.50	74.0
17	⌀ 12	A500c	ℓ = 5800	2	5.15	10.30
18	⌀ 20	A500c	ℓ = 5800	4	14.31	57.22
a*	⌀ 8	A240c	ℓ = 1600	82	0.63	
b*	⌀ 8	A240c	ℓ = 460	41	0.18	59.22
	ანკერი D 22; D20			4/8		
	მასალები ბეტონი კლასით B25					1.4

პროექტი	სასტუმრო გუდიაშვილის მოედანზე	დირექტორი	ბ. ჯუგაშვილი	კონსტრუქციული ნაწილი	
მდებარეობა	თბილისი, აბო თბილელის ქ. №3/8	პრ. მთ. არქიტექტორი	რ. ჩომახიძე	ფორმატი	A-3
დამკვეთი	შპს "ატელიე არქიტექტს"	პრ. მთ. კონსტრუქტორი	ბ. ჯუგაშვილი	მასშტაბი	1:100
შემსრულებელი	შპს "სკაილაინი"	შეასრულა	ნ. თევდორაშვილი	თარიღი	28.08.2016

skyline

მონოლითური რიგელები რმ5; რმ6; რმ7; რმ8; რმ9

გვერ

6

რმ 10 – ის არმირება

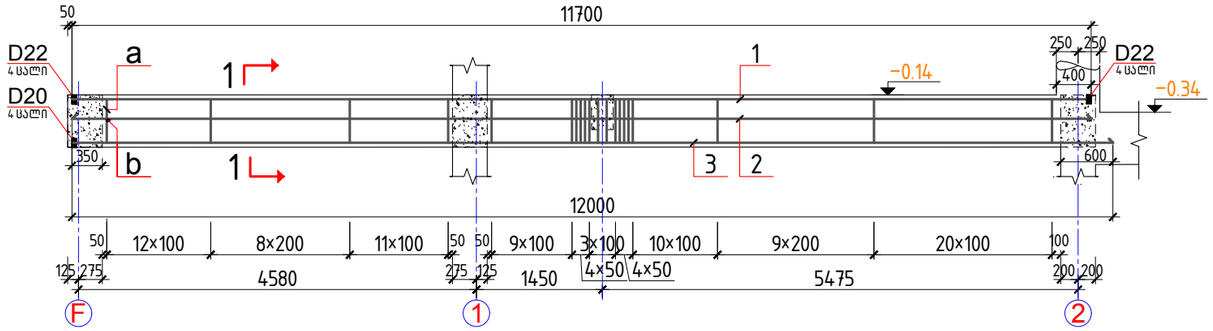

რმ 11 – ის არმირება

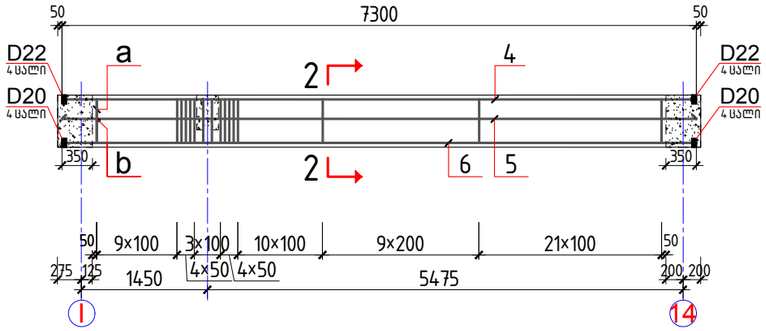

რმ 13 – ის არმირება

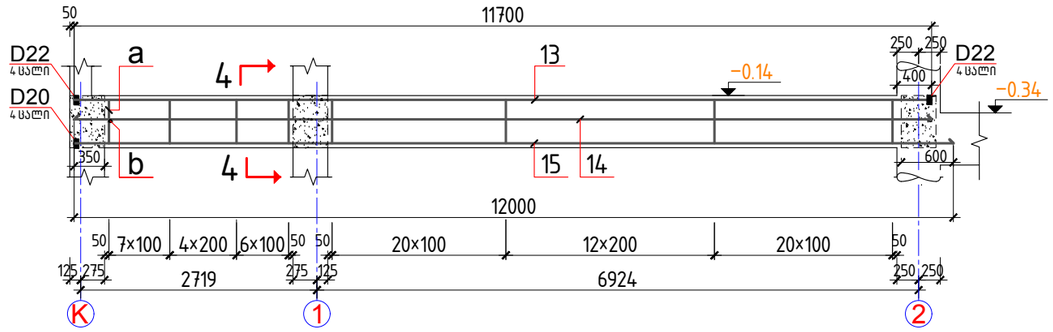

რმ 12 – ის არმირება

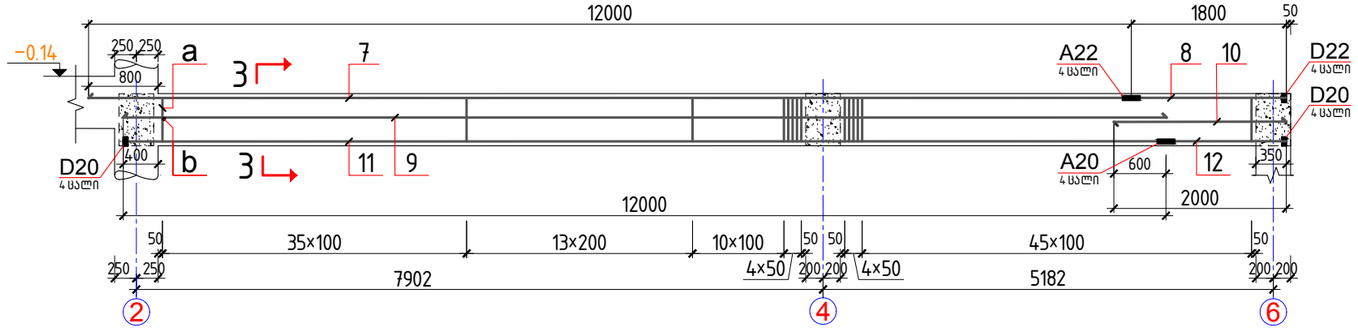

რმ 14 – ის არმირება

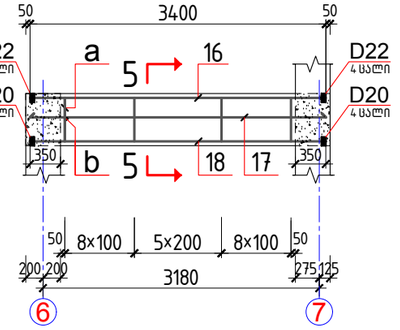

კვეთი 1–1

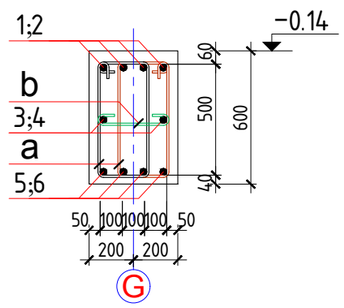

კვეთი 2–2

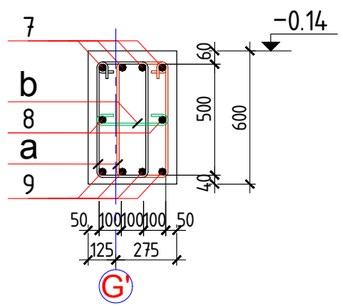

კვეთი 3–3

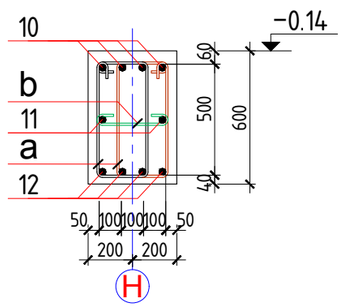

კვეთი 4–4

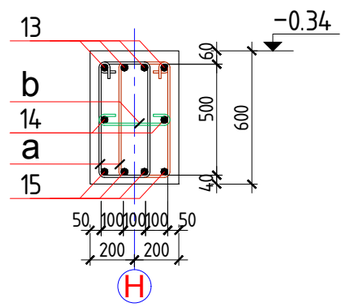

კვეთი 5–5

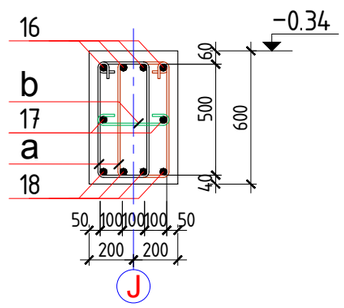

დეტალების უწყისი

პოზ.	ესკიზი
a	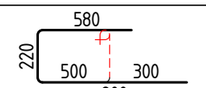
b	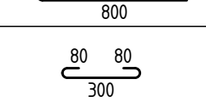

პოზ.	დასახელება			რაოდ.	მასა ერთ. კგ	ჯამ
	რმ10 დეტალები					
1	⌀ 22	A500c	ℓ = 11700	4	34.92	139.6
2	⌀ 12	A500c	ℓ = 11700	2	10.39	20.78
3	⌀ 20	A500c	ℓ = 12000	4	29.60	118.3
a*	⌀ 8	A240c	ℓ = 1600	184	0.63	
b*	⌀ 8	A240c	ℓ = 460	92	0.18	132.8
	ანკერი		D 22; D20	8/4		
	მასალები ბეტონი კლასით B25					2.8
	რმ11 დეტალები					
4	⌀ 22	A500c	ℓ = 7300	4	21.79	87.1
5	⌀ 12	A500c	ℓ = 7300	2	6.48	12.96
6	⌀ 20	A500c	ℓ = 7300	4	18.01	72.0
a*	⌀ 8	A240c	ℓ = 1600	122	0.63	
b*	⌀ 8	A240c	ℓ = 460	61	0.18	88.1
	ანკერი		D 22; D20	8/8		
	მასალები ბეტონი კლასით B25					1.8
	რმ12 დეტალები					
7	⌀ 22	A500c	ℓ = 12000	4	35.81	
8	⌀ 22	A500c	ℓ = 1800	4	5.37	164.7
9	⌀ 12	A500c	ℓ = 12000	2	10.66	
10	⌀ 12	A500c	ℓ = 2000	2	1.78	24.8
11	⌀ 20	A500c	ℓ = 12000	4	29.60	
12	⌀ 20	A500c	ℓ = 1400	4	3.45	132.2
a*	⌀ 8	A240c	ℓ = 1600	226	0.63	
b*	⌀ 8	A240c	ℓ = 460	113	0.18	163.2
	შემაერთებელი		A 22; A20	4/4		
	ანკერი		D 22; D20	4/8		
	მასალები ბეტონი კლასით B25					3.2
	რმ13 დეტალები					
13	⌀ 22	A500c	ℓ = 11700	4	34.92	139.6
14	⌀ 12	A500c	ℓ = 11700	2	10.39	20.78
15	⌀ 20	A500c	ℓ = 12000	4	29.60	118.3
a*	⌀ 8	A240c	ℓ = 1600	142	0.63	
b*	⌀ 8	A240c	ℓ = 460	71	0.18	102.5
	ანკერი		D 22; D20	8/4		
	მასალები ბეტონი კლასით B25					2.8
	რმ14 დეტალები					
16	⌀ 22	A500c	ℓ = 3400	4	10.15	40.5
17	⌀ 12	A500c	ℓ = 3400	2	3.02	6.04
18	⌀ 20	A500c	ℓ = 3400	4	8.39	33.5
a*	⌀ 8	A240c	ℓ = 1600	44	0.63	
b*	⌀ 8	A240c	ℓ = 460	22	0.18	31.7
	ანკერი		D 22; D20	8/8		
	მასალები ბეტონი კლასით B25					0.8

პროექტი	სასტუმრო გუდიაშვილის მოედანზე
მდებარეობა	თბილისი, ახო თბილელის ქ. №3/8
დამკვეთი	შპს "ატელიე არქიტექტს"
შემსრულებელი	შპს "სკაილაინი"

skyline

დირექტორი	ბ. ჯუგაშვილი	კონსტრუქციული ნაწილი	
ჯრ. მთ. არქიტექტორი	რ. ჩომახიძე	ფორმატი	A-3
ჯრ. მთ. კონსტრუქტორი	ბ. ჯუგაშვილი	მასშტაბი	1:100
შეასრულა	ნ. თევდორაშვილი	თარიღი	28.08.2016

მონოლითური რიგელები
რმ10; რმ11; რმ12; რმ13; რმ14

გვერ
6

რმ 15 – ის არმირება

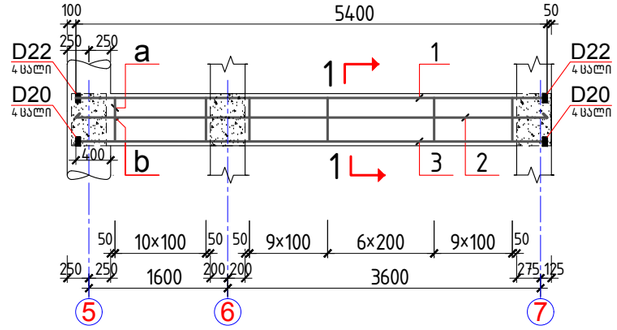

რმ 16 – ის არმირება

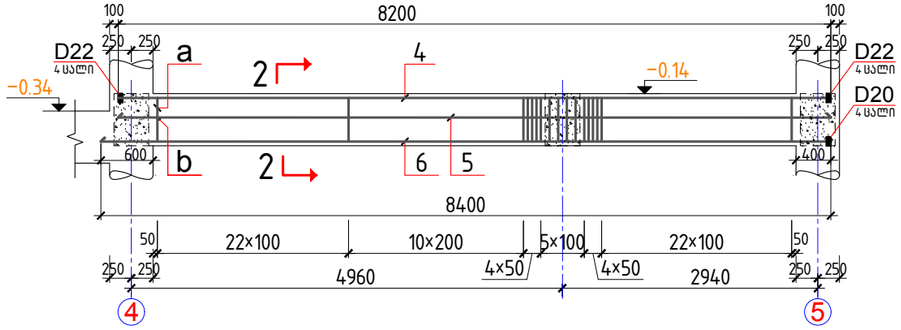

რმ 17 – ის არმირება

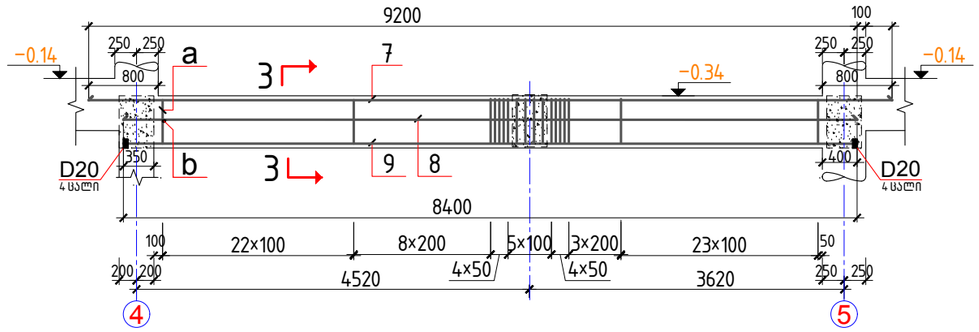

რმ 18 – ის არმირება

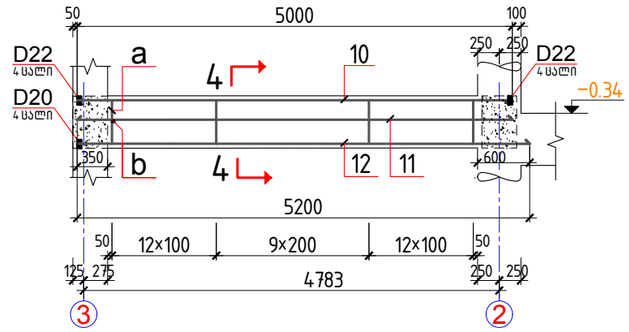

რმ 19 – ის არმირება

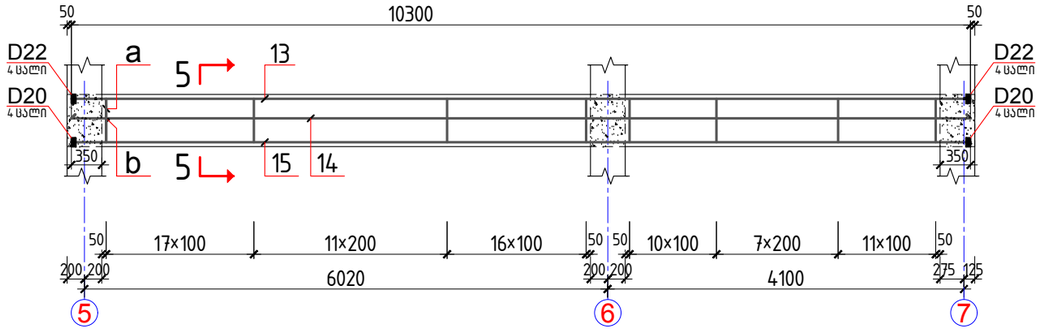

დეტალების უწყისი

პოზ.	ესკიზი
a	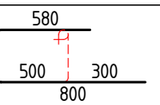
b	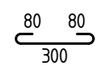

კვეთი 1–1

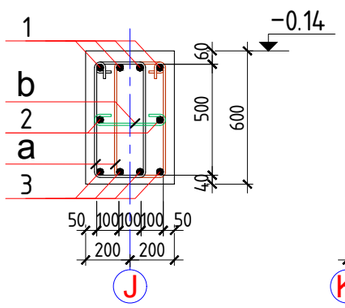

კვეთი 2–2

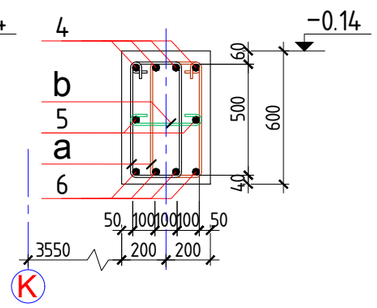

კვეთი 3–3

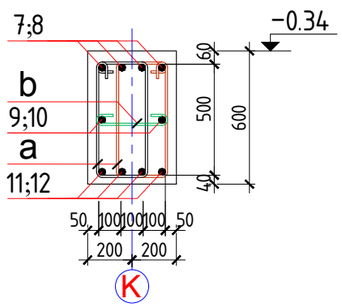

კვეთი 4–4

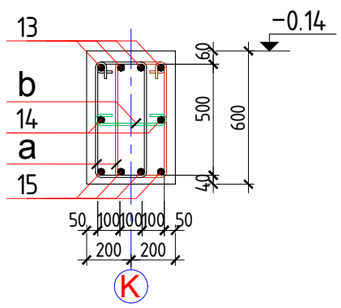

კვეთი 5–5

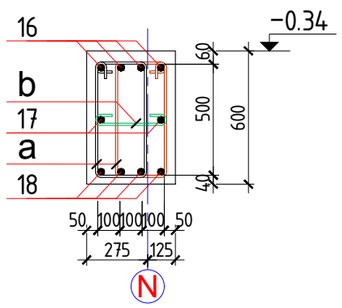

სპეციფიკაცია რიგელების რმ15; რმ16; რმ17; რმ18; რმ19

პოზ.	დასახელება			რაოდ.	მასა ერთ. კგ	ჯამ
	რმ15	დეტალები				
1	⌀ 22	A500c	ℓ = 5400	4	16.12	64.4
2	⌀ 12	A500c	ℓ = 5400	2	4.79	9.59
3	⌀ 20	A500c	ℓ = 5400	4	13.32	53.28
a*	⌀ 8	A240c	ℓ = 1600	72	0.63	
b*	⌀ 8	A240c	ℓ = 460	36	0.18	52.0
	ანკერი	D 22; D20		8/8		
	მასალები ბეტონი კლასით B25					1.3
	რმ16	დეტალები				
4	⌀ 22	A500c	ℓ = 8200	4	24.47	97.8
5	⌀ 12	A500c	ℓ = 8200	2	7.28	14.56
6	⌀ 20	A500c	ℓ = 8400	4	20.72	82.8
a*	⌀ 8	A240c	ℓ = 1600	136	0.63	
b*	⌀ 8	A240c	ℓ = 460	68	0.18	98.2
	ანკერი	D 22; D20		8/4		
	მასალები ბეტონი კლასით B25					2.0
	რმ17	დეტალები				
7	⌀ 22	A500c	ℓ = 9200	4	27.46	109.8
8	⌀ 12	A500c	ℓ = 8400	2	7.46	14.92
9	⌀ 20	A500c	ℓ = 8400	4	20.72	82.8
a*	⌀ 8	A240c	ℓ = 1600	140	0.63	
b*	⌀ 8	A240c	ℓ = 460	70	0.18	101.1
	ანკერი	D20		8		
	მასალები ბეტონი კლასით B25					2.0
	რმ18	დეტალები				
10	⌀ 22	A500c	ℓ = 5000	4	14.92	59.6
11	⌀ 12	A500c	ℓ = 5000	2	4.44	8.88
12	⌀ 20	A500c	ℓ = 5200	4	12.83	51.3
a*	⌀ 8	A240c	ℓ = 1600	68	0.63	
b*	⌀ 8	A240c	ℓ = 460	34	0.18	49.1
	ანკერი	D 22; D20		8/4		
	მასალები ბეტონი კლასით B25					1.2
	რმ19	დეტალები				
13	⌀ 22	A500c	ℓ = 10300	4	30.74	122.9
14	⌀ 12	A500c	ℓ = 10300	2	9.15	18.29
15	⌀ 18	A500c	ℓ = 10300	4	20.58	82.3
a*	⌀ 8	A240c	ℓ = 1600	148	0.63	
b*	⌀ 8	A240c	ℓ = 460	74	0.18	106.8
	ანკერი	D 22; D20		8/8		
	მასალები ბეტონი კლასით B25					2.5

პროექტი	სასტუმრო გუდიაშვილის მოედანზე	დირექტორი	ბ. ჯუგაშვილი	კონსტრუქციული ნაწილი	
მდებარეობა	თბილისი, აბო თბილელის ქ. №3/8	პრ. მთ. არქიტექტორი	რ. ჩოგოვაძე	ფორმატი	A-3
დამკვეთი	შპს "აბელიე არქიტექტს"	პრ. მთ. კონსტრუქტორი	ბ. ჯუგაშვილი	მასშტაბი	1:100
შემსრულებელი	შპს "სკაილაინი"	შეასრულა	ნ. თევდორაშვილი	თარიღი	28.08.2016

skyline

მონოლითური რიგელები
რმ15; რმ16; რმ17; რმ18; რმ19

გვერ

6

რმ 20 – ის არმირება

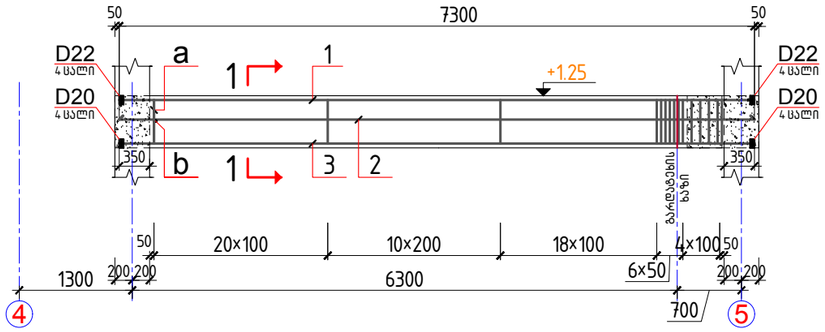

რმ 22 – ის არმირება

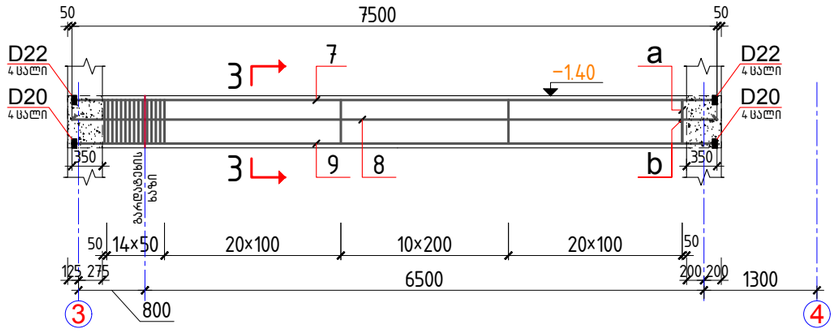

რმ 21 – ის არმირება

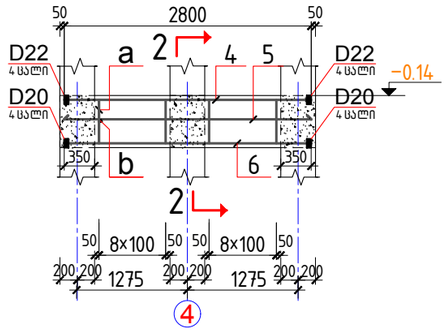

რმ 23 – ის არმირება

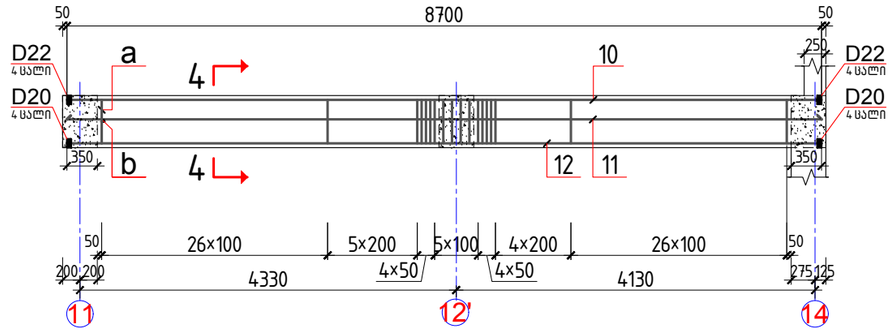

რმ 24 – ის არმირება

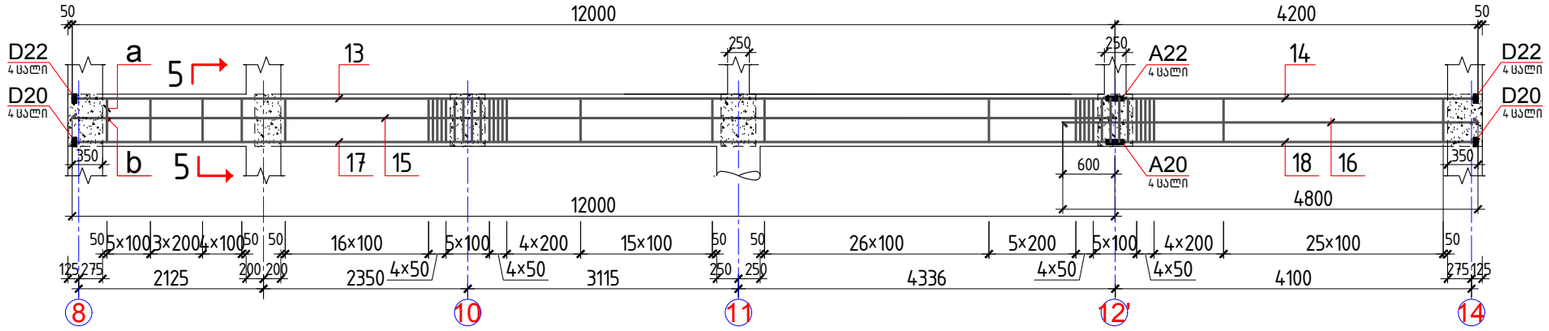

კვეთი 1–1

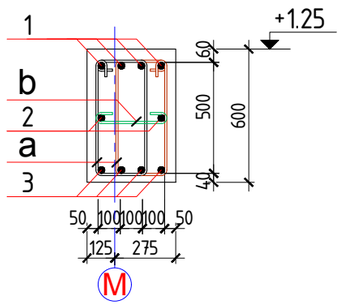

კვეთი 2–2

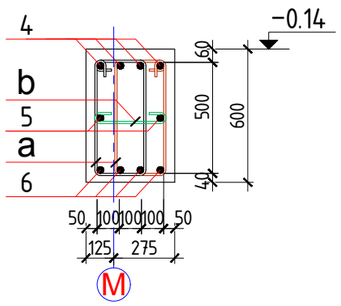

კვეთი 3–3

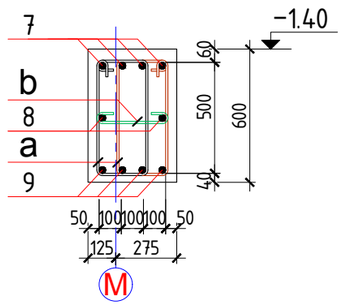

კვეთი 4–4

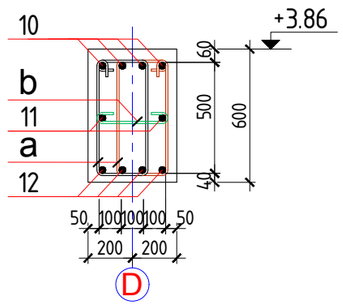

კვეთი 5–5

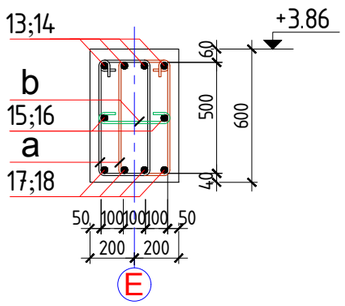

დეტალების უწყისი

პოზ.	ესკიზი
a	
b	

პოზ.	დასახელება			რაოდ.	მასა ერთ. კგ	ჯამ
	რმ20 დეტალები					
1	⌀ 22	A500c	ℓ = 7300	4	21.79	87.15
2	⌀ 12	A500c	ℓ = 7300	2	6.48	12.96
3	⌀ 20	A500c	ℓ = 7300	4	18.01	72.02
a*	⌀ 8	A240c	ℓ = 1600	120	0.63	
b*	⌀ 8	A240c	ℓ = 460	60	0.18	86.66
	ანკერი		D 22; D20	8/8		
	მასალები ბეტონი კლასით B25					1.8
	რმ21 დეტალები					
4	⌀ 22	A500c	ℓ = 2800	4	8.36	33.43
5	⌀ 12	A500c	ℓ = 2800	2	2.49	4.97
6	⌀ 20	A500c	ℓ = 2800	4	6.91	27.62
a*	⌀ 8	A240c	ℓ = 1600	36	0.63	
b*	⌀ 8	A240c	ℓ = 460	18	0.18	26.00
	ანკერი		D 22; D20	8/8		
	მასალები ბეტონი კლასით B25					0.8
	რმ22 დეტალები					
7	⌀ 22	A500c	ℓ = 7500	4	22.38	89.53
8	⌀ 12	A500c	ℓ = 7500	2	6.66	13.32
9	⌀ 20	A500c	ℓ = 7500	4	18.50	73.99
a*	⌀ 8	A240c	ℓ = 1600	130	0.63	
b*	⌀ 8	A240c	ℓ = 460	65	0.18	93.88
	ანკერი		D 22; D20	8/8		
	მასალები ბეტონი კლასით B25					1.8
	რმ23 დეტალები					
10	⌀ 22	A500c	ℓ = 8700	4	25.96	103.8
11	⌀ 12	A500c	ℓ = 8700	2	7.72	15.45
12	⌀ 20	A500c	ℓ = 8700	4	21.46	85.83
a*	⌀ 8	A240c	ℓ = 1600	150	0.63	
b*	⌀ 8	A240c	ℓ = 460	75	0.18	108.3
	ანკერი		D 22; D20	8/8		
	მასალები ბეტონი კლასით B25					2.1
	რმ24 დეტალები					
13	⌀ 22	A500c	ℓ = 12000	4	35.81	
14	⌀ 22	A500c	ℓ = 4200	4	12.53	193.3
15	⌀ 12	A500c	ℓ = 12000	2	10.66	
16	⌀ 12	A500c	ℓ = 4800	2	4.26	29.83
17	⌀ 20	A500c	ℓ = 12000	4	29.60	
18	⌀ 20	A500c	ℓ = 4200	4	10.36	159.8
a*	⌀ 8	A240c	ℓ = 1600	274	0.63	
b*	⌀ 8	A240c	ℓ = 460	137	0.18	197.8
	შემაერთებელი		A 22; A20	4/4		
	ანკერი		D 22; D20	8/8		
	მასალები ბეტონი კლასით B25					3.9

პროექტი	სასტუმრო გუდიაშვილის მოედანზე	დირექტორი	ბ. ჯუგაშვილი	კონსტრუქციული ნაწილი	
მდებარეობა	თბილისი, აბო თბილელის ქ. №3/8	პრ. მთ. არქიტექტორი	რ. ჩოგოხიძე	ფორმატი	A-3
დამკვეთი	შპს "ახელიე არქიტექტს"	პრ. მთ. კონსტრუქტორი	ბ. ჯუგაშვილი	მასშტაბი	1:100
შემსრულებელი	შპს "სკაილაინი"	შეასრულა	ნ. თევდორაშვილი	თარიღი	28.08.2016

skyline

მონოლითური რიგელები რმ20; რმ21; რმ22; რმ23; რმ24

გვერ

6

რმ 25 – ის არმირება

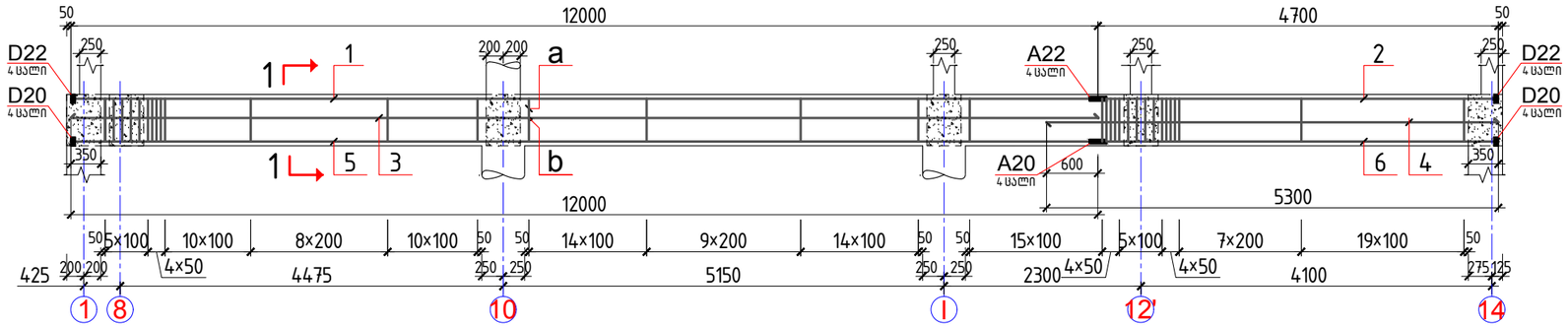

რმ 26 – ის არმირება

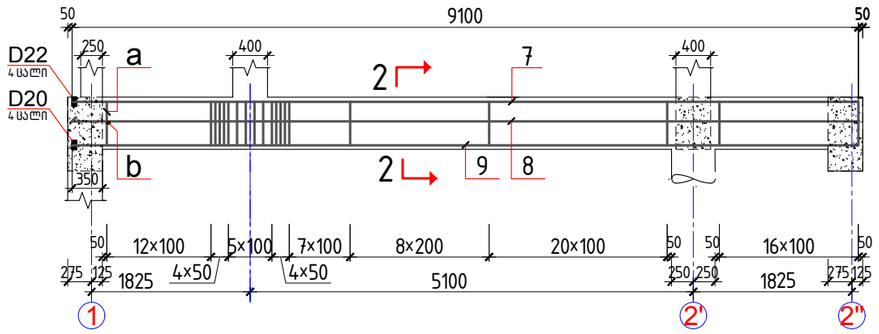

რმ 27 – ის არმირება

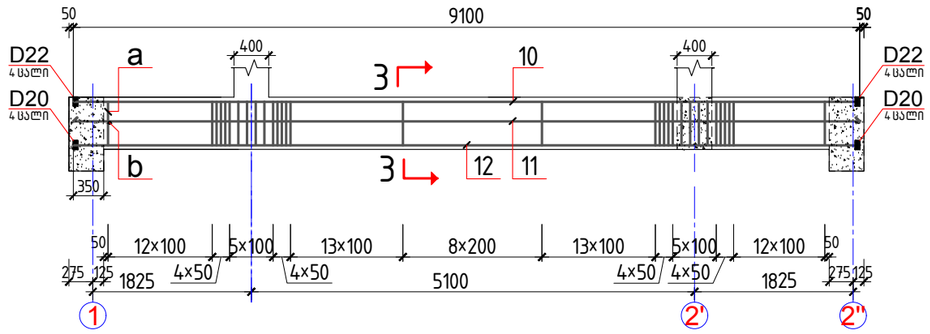

რმ 28 – ის არმირება

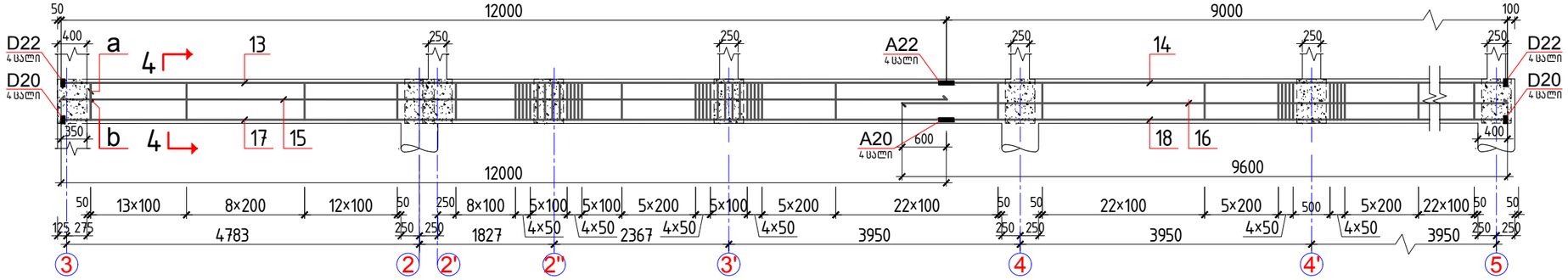

კვეთი 1–1

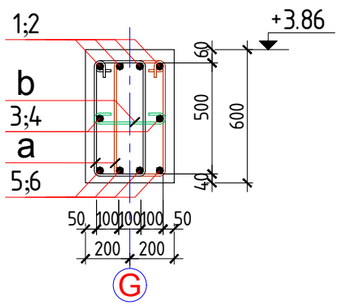

კვეთი 2–2

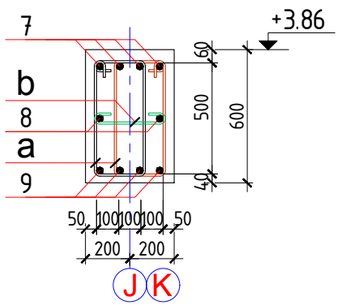

კვეთი 3–3

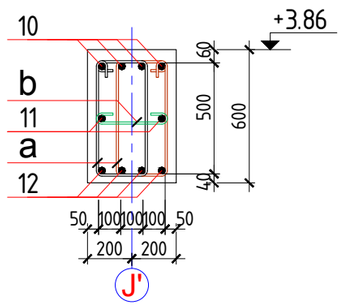

კვეთი 4–4

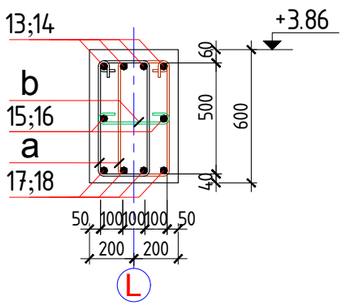

სპეციფიკაცია რიგელების რმ25; რმ26; რმ27; რმ28

პოზ.	დ ა ს ა ხ ე ლ ე ბ ა						რაოდ.	მასა ერთ. კგ	ჯ
	რმ25					დეტალები			
1	ф 22	A500c	ℓ = 12000				4	35.81	
2	ф 22	A500c	ℓ = 4700				4	14.03	199.3
3	ф 12	A500c	ℓ = 12000				2	10.66	
4	ф 12	A500c	ℓ = 5300				2	4.71	30.7
5	ф 20	A500c	ℓ = 12000				4	29.60	
6	ф 20	A500c	ℓ = 4700				4	11.59	164.7
a*	ф 8	A240c	ℓ = 1600				264	0.63	
b*	ф 8	A240c	ℓ = 460				132	0.18	190.6
	შემაერთებელი A 22; A20						4/4		
	ანკერი D 22; D20						8/8		
	მასალები ბეტონი კლასით B25								4.0
	რმ26					დეტალები			
7	ф 22	A500c	ℓ = 9100				4	27.16	108.6
8	ф 12	A500c	ℓ = 9100				2	8.08	16.16
9	ф 20	A500c	ℓ = 9100				4	22.44	89.7
a*	ф 8	A240c	ℓ = 1600				156	0.63	
b*	ф 8	A240c	ℓ = 460				78	0.18	112.6
	ანკერი D 22; D20						8/8		
	მასალები ბეტონი კლასით B25								2.2
	რმ27					დეტალები			
10	ф 22	A500c	ℓ = 9100				4	27.16	108.6
11	ф 12	A500c	ℓ = 9100				2	8.08	16.16
12	ф 20	A500c	ℓ = 9100				4	22.44	89.7
a*	ф 8	A240c	ℓ = 1600				170	0.63	
b*	ф 8	A240c	ℓ = 460				85	0.18	122.7
	ანკერი D 22; D20						8/8		
	მასალები ბეტონი კლასით B25								2.2
	რმ28					დეტალები			
13	ф 22	A500c	ℓ = 12000				4	35.81	
14	ф 22	A500c	ℓ = 9000				4	26.86	250.6
15	ф 12	A500c	ℓ = 12000				2	10.66	
16	ф 12	A500c	ℓ = 9600				2	8.52	38.3
17	ф 20	A500c	ℓ = 12000				4	29.60	
18	ф 20	A500c	ℓ = 9000				4	22.20	207.1
a*	ф 8	A240c	ℓ = 1600				342	0.63	
b*	ф 8	A240c	ℓ = 460				171	0.18	246.9
	შემაერთებელი A 22; A20						4/4		
	ანკერი D 22; D20						8/8		
	მასალები ბეტონი კლასით B25								5.0

დეტალების უწყისი

პოზ.	ე ს კ ი ზ ი
a	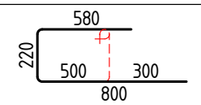
b	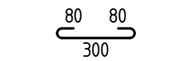

პროექტი	სასტუმრო გუდიაშვილის მოედანზე	დირექტორი	ბ. ჯუგაშვილი	პრონსტრუქციული ნაწილი	
მდებარეობა	თბილისი, აბო თბილელის ქ. №3/8	ჰრ. მთ. არქიტექტორი	რ. ჩომახიძე	ფორმატი	A-3
დამკვეთი	შპს "ატელიე არქიტექტს"	ჰრ. მთ. პონსტრუქტორი	ბ. ჯუგაშვილი	მასშტაბი	1:100
შემსრულებელი	შპს "სკაილაინი"	შეასრულა	ნ. თევდორაშვილი	თარიღი	28.08.2016

skyline

მონოლითური რიგელები რმ25; რმ26; რმ27; რმ28

გვერ

6

რმ 29 – ის არმირება

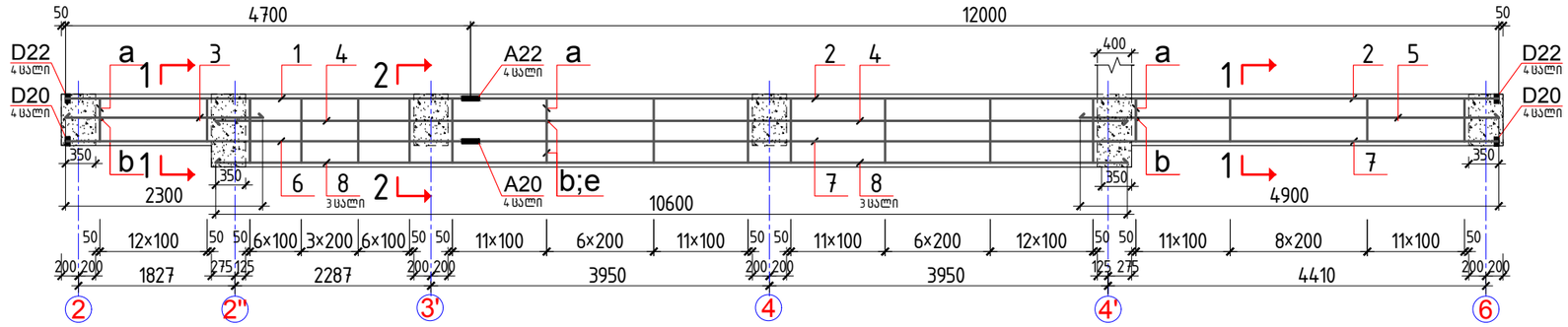

რმ 30 – ის არმირება

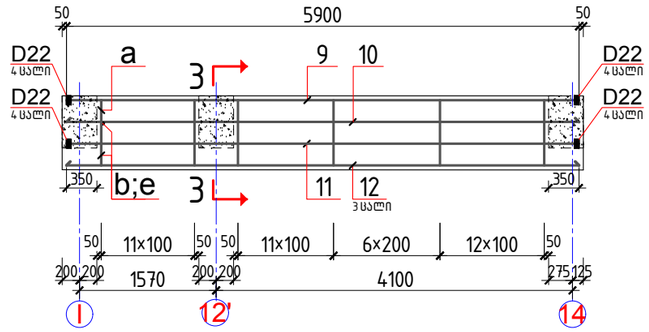

რმ 31 – ის არმირება

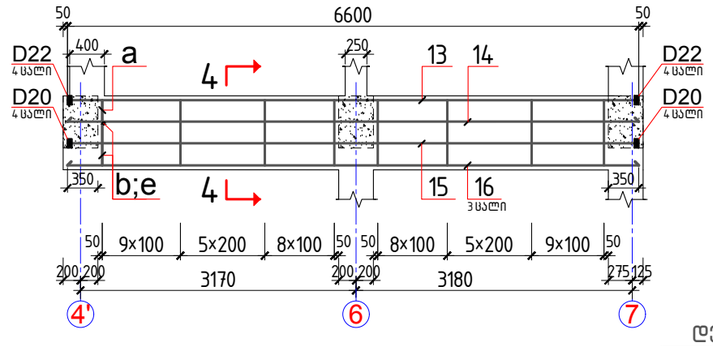

რმ 32 – ის არმირება

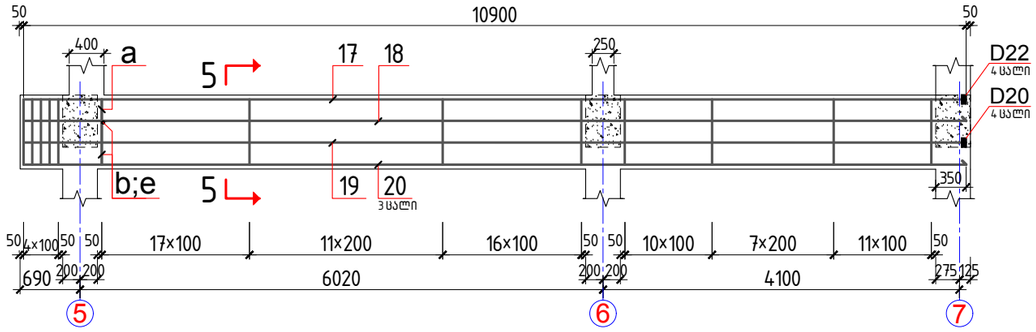

კვეთი 1–1

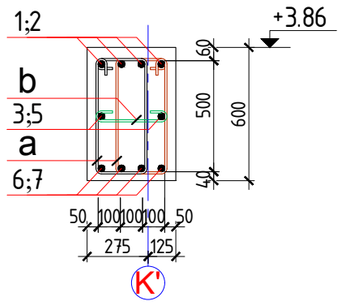

კვეთი 2–2

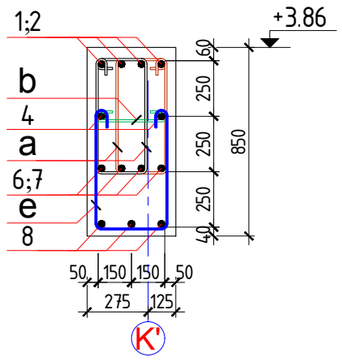

კვეთი 3–3

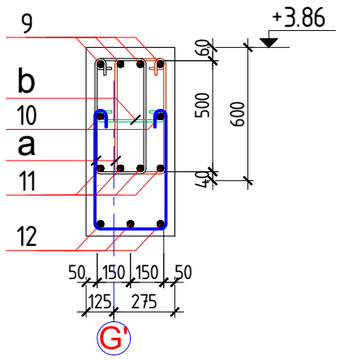

კვეთი 4–4

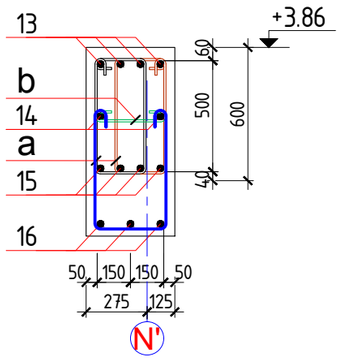

კვეთი 5–5

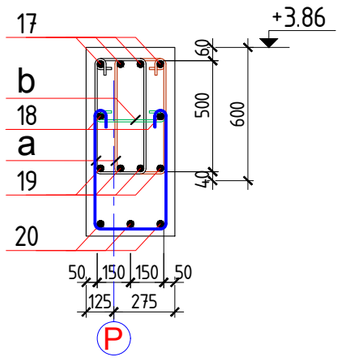

სპეციფიკაცია რიგელების რმ29; რმ30; რმ31; რმ32

პოზ.	დასახელება			რაოდ.	მასა ერთ. კგ	ჯამ
	რმ29		დეტალები			
1	ф 22	A500c	ℓ = 4700	4	14.03	
2	ф 22	A500c	ℓ = 12000	4	35.81	199.3
3	ф 12	A500c	ℓ = 2300	2	2.04	
4	ф 12	A500c	ℓ = 10600	2	9.41	
5	ф 12	A500c	ℓ = 4900	2	4.35	59.8
8	ф 12	A500c	ℓ = 10600	3	9.41	
6	ф 20	A500c	ℓ = 4700	4	11.59	
7	ф 20	A500c	ℓ = 12000	4	29.60	164.7
a*	ф 8	A240c	ℓ = 1600	238	0.63	
b*	ф 8	A240c	ℓ = 460	119	0.18	
e*	ф 8	A240c	ℓ = 1540	75	0.61	217.4
	შემაერთებელი		A 22; A20	4/4		
	ანკერი		D 22; D20	8/8		
	მასალები ბეტონი კლასით B25					5.2
	რმ30		დეტალები			
9	ф 22	A500c	ℓ = 5900	4	17.61	70.4
10;12	ф 12	A500c	ℓ = 5900	5	5.24	26.1
11	ф 20	A500c	ℓ = 5900	4	14.55	58.2
a*	ф 8	A240c	ℓ = 1600	84	0.63	
b*	ф 8	A240c	ℓ = 460	42	0.18	
e*	ф 8	A240c	ℓ = 1540	42	0.61	86.1
	ანკერი		D 22; D20	8/8		
	მასალები ბეტონი კლასით B25					2.0
	რმ31		დეტალები			
13	ф 22	A500c	ℓ = 6600	4	19.70	78.7
14;16	ф 12	A500c	ℓ = 6600	5	5.86	29.3
15	ф 20	A500c	ℓ = 6600	4	16.28	65.1
a*	ф 8	A240c	ℓ = 1600	92	0.63	
b*	ф 8	A240c	ℓ = 460	46	0.18	
e*	ф 8	A240c	ℓ = 1540	46	0.61	94.4
	ანკერი		D 22; D20	8/8		
	მასალები ბეტონი კლასით B25					2.3
	რმ32		დეტალები			
17	ф 22	A500c	ℓ = 10900	4	32.53	130.1
18;20	ф 12	A500c	ℓ = 10900	5	9.68	48.3
19	ф 20	A500c	ℓ = 10900	4	26.88	107.5
a*	ф 8	A240c	ℓ = 1600	148	0.63	
b*	ф 8	A240c	ℓ = 460	74	0.18	
e*	ф 8	A240c	ℓ = 1540	74	0.61	151.8
	ანკერი		D 22; D20	4/4		
	მასალები ბეტონი კლასით B25					3.7

დეტალების უწყისი

პოზ.	ესკიზი
a	580, 220, 500, 300, 800
b	80, 80, 300
e	530, 80, 320, 530, 80

პროექტი	სასტუმრო გუდიაშვილის მოედანზე	skyline	დირექტორი	ბ. ჯუგაშვილი	კონსტრუქციული ნაწილი
მდებარეობა	თბილისი, აბო თბილელის ქ. №3/8		პრ. მთ. არქიტექტორი	რ. ჩოგოხიძე	ფორმატი A-3
დამკვეთი	შპს "ატელიე არქიტექტს"		პრ. მთ. კონსტრუქტორი	ბ. ჯუგაშვილი	მასშტაბი 1:100
შემსრულებელი	შპს "სკაილაინი"		შეასრულა	ნ. თევდორაშვილი	თარიღი 28.08.2016

მონოლითური რიგელები
რმ29; რმ30; რმ31; რმ32

ფურც. 6

რმ 33 – ის არმირება

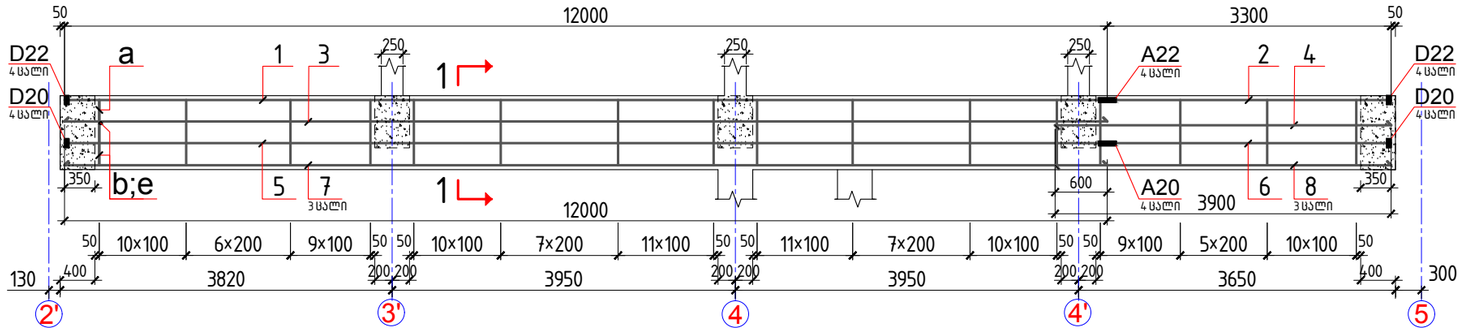

რმ 34 – ის არმირება

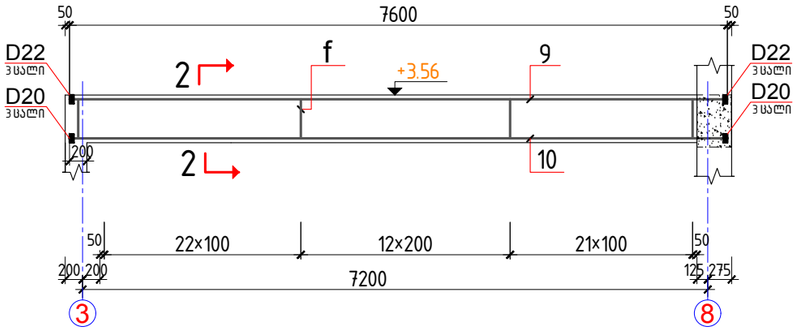

რმ 37 – ის არმირება

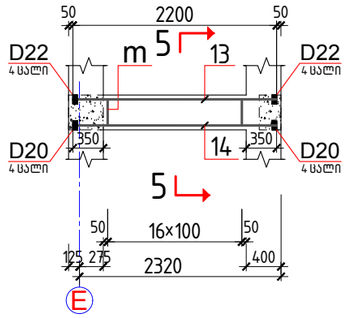

რმ 35 – ის არმირება

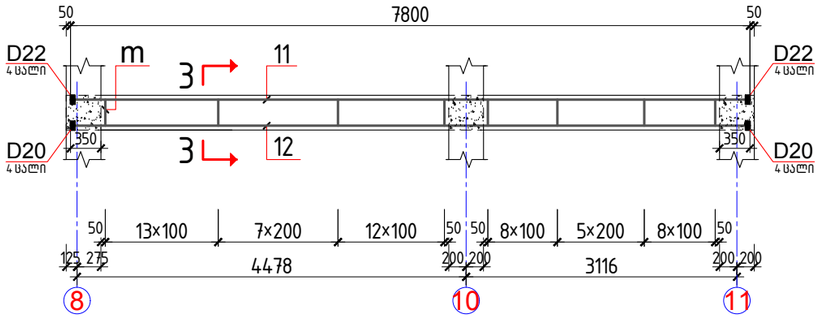

რმ 36 – ის არმირება

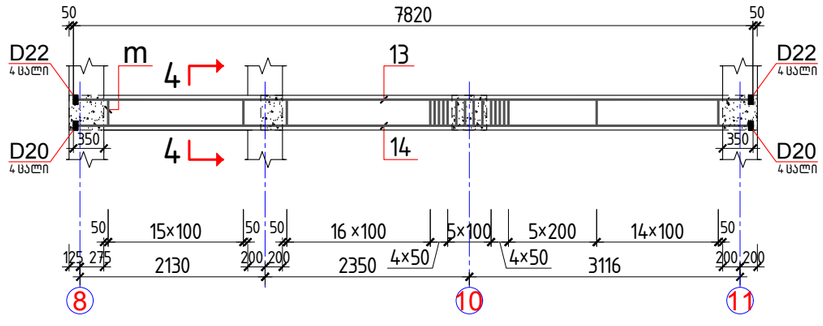

კვეთი 1–1

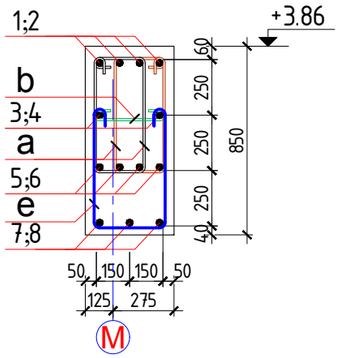

კვეთი 2–2

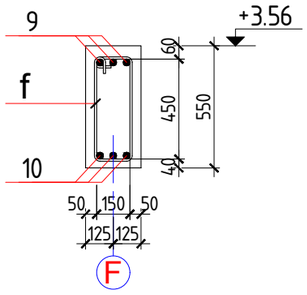

კვეთი 3–3

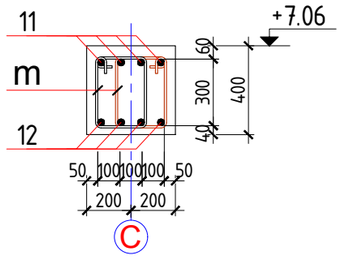

კვეთი 4–4

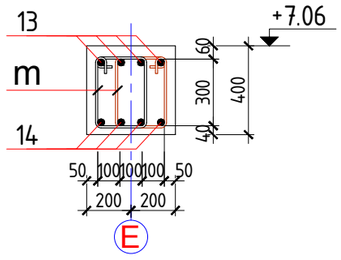

კვეთი 5–5

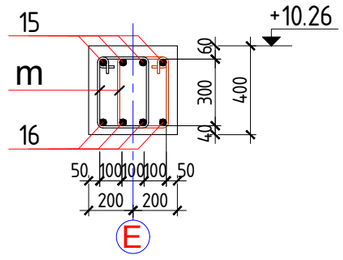

დეტალების უწყისი

პოზ.	ესკიზი
a	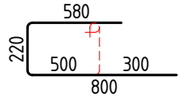
b	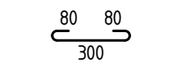
e	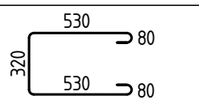
f	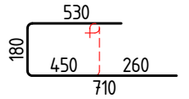
m	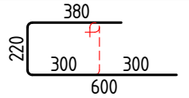

სპეციფიკაცია რიგელების რმ33; რმ34; რმ35; რმ36; რმ37

პოზ.	დასახელება	რაოდ.	მასა ერთ. კგ	ჯა
	რმ33 დეტალები			
1	ф 22 A500c ℓ = 12000	4	35.81	
2	ф 22 A500c ℓ = 3300	4	9.85	182.6
3;7	ф 12 A500c ℓ = 12000	5	10.66	
4;8	ф 12 A500c ℓ = 3900	5	3.46	70.5
5	ф 20 A500c ℓ = 12000	4	29.60	
6	ф 20 A500c ℓ = 3300	4	8.14	150.9
a*	ф 8 A240c ℓ = 1600	218	0.63	
b*	ф 8 A240c ℓ = 460	109	0.18	
e*	ф 8 A240c ℓ = 1540	109	0.61	223.6
	შემაერთებელი A 22; A20	4/4		
	ანკერი D 22; D20	8/8		
	მასალები ბეტონი კლასით B25			5.2
	რმ34 დეტალები			
9	ф 22 A500c ℓ = 7600	3	22.68	68.0
10	ф 20 A500c ℓ = 7600	3	18.75	56.2
f*	ф 8 A240c ℓ = 1420	56	0.56	31.3
	ანკერი D 22; D20	6/6		
	მასალები ბეტონი კლასით B25			1.1
	რმ35 დეტალები			
11	ф 22 A500c ℓ = 7200	4	21.49	85.9
12	ф 20 A500c ℓ = 7200	4	17.76	71.0
m*	ф 8 A240c ℓ = 1200	110	0.47	52.0
	ანკერი D 22; D20	8/8		
	მასალები ბეტონი კლასით B25			1.2
	რმ36 დეტალები			
13	ф 22 A500c ℓ = 7200	4	21.49	85.9
14	ф 20 A500c ℓ = 7200	4	17.76	71.0
m*	ф 8 A240c ℓ = 1200	130	0.47	61.5
	ანკერი D 22; D20	8/8		
	მასალები ბეტონი კლასით B25			1.2
	რმ37 დეტალები			
13	ф 22 A500c ℓ = 2200	4	6.57	26.2
14	ф 20 A500c ℓ = 2200	4	5.43	21.7
m*	ф 8 A240c ℓ = 1200	34	0.47	16.1
	ანკერი D 22; D20	8/8		
	მასალები ბეტონი კლასით B25			0.4

პროექტი	სასტუმრო გუდიაშვილის მოედანზე
მდებარეობა	თბილისი, აბო თბილელის ქ. №3/8
დამკვეთი	შპს "პტელიე არქიტექტს"
შემსრულებელი	შპს "სკაილაინი"

skyline

დირექტორი	ბ. ჯუგაშვილი	კონსტრუქციული ნაწილი	
პრ. მთ. არქიტექტორი	რ. ჩოგოხიძე	ფორმატი	A-3
პრ. მთ. კონსტრუქტორი	ბ. ჯუგაშვილი	მასშტაბი	1:100
შეასრულა	ნ. თევდორაშვილი	თარიღი	28.08.2016

მონოლითური რიგელები რმ33; რმ34; რმ35; რმ36; რმ37

გვერ

7(

კმ 3 – ის არმირება

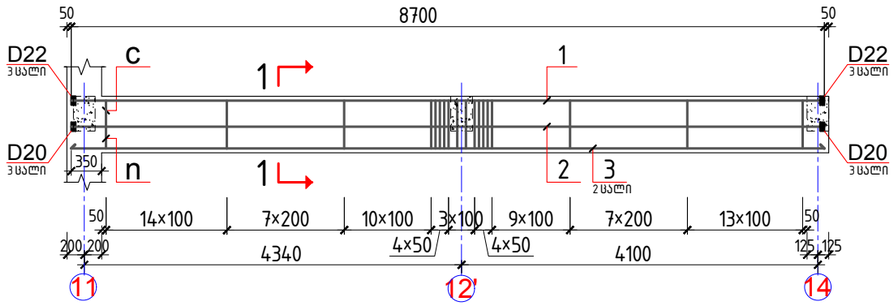

კმ 4 – ის არმირება

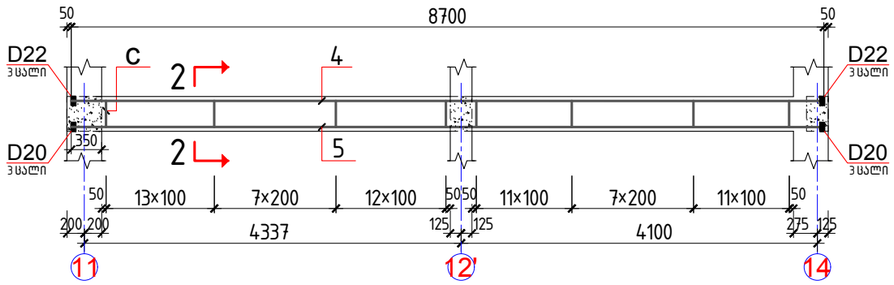

კმ 5 – ის არმირება

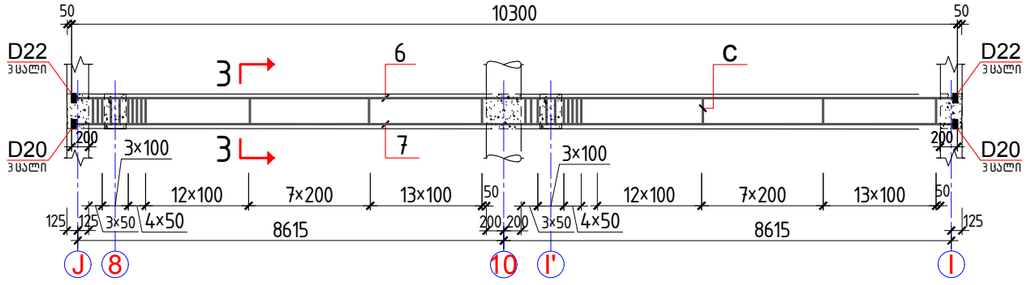

კმ 8 – ის არმირება

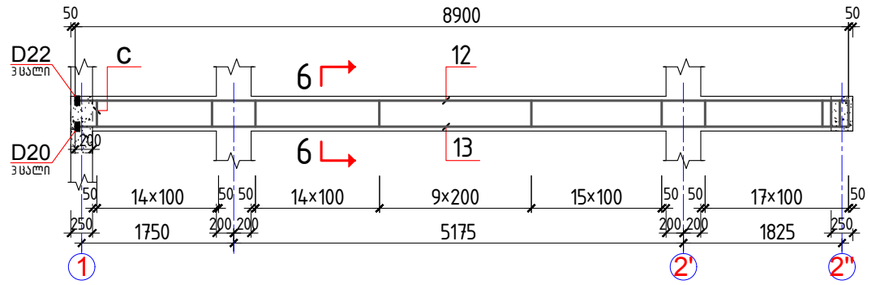

კმ 7 – ის არმირება

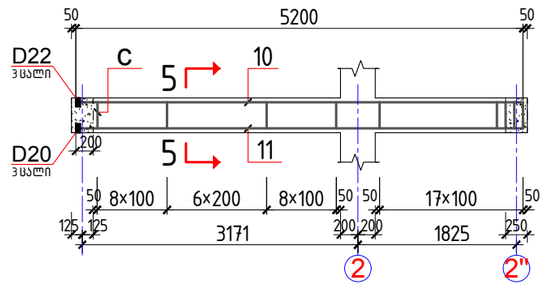

კმ 6 – ის არმირება

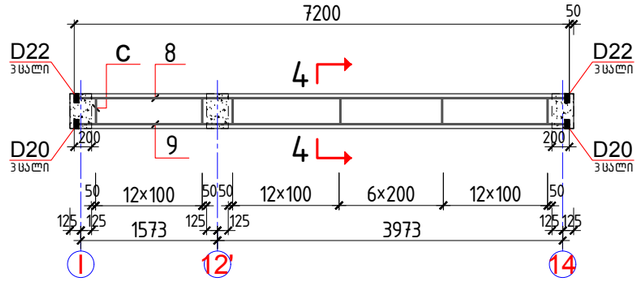

კვეთი 1–1

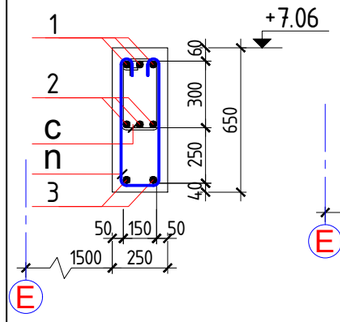

კვეთი 2–2

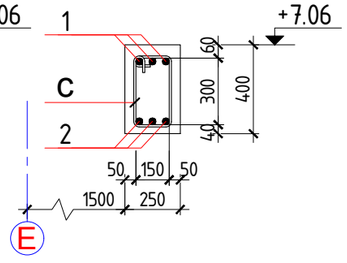

კვეთი 3–3

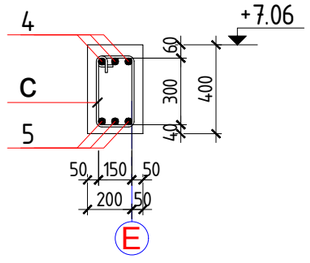

კვეთი 4–4

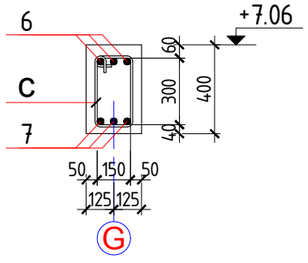

კვეთი 5–5

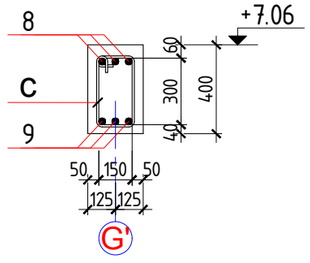

კვეთი 6–6

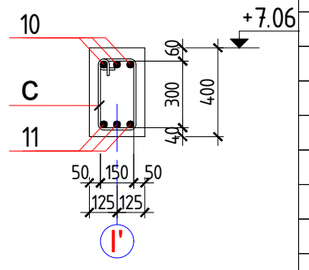

დეტალების უწყისი

პოზ.	ესკიზი	
c		380, 180, 300, 260, 560
n	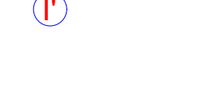	550, 180, 80, 80, 550

სპეციფიკაცია რიგელების კმ3; კმ4; კმ5; კმ6; კმ7; კმ8

პოზ.	დასახელება					რაოდ.	მასა ერთ. კმ	ჯ
	კმ3 დეტალები							
1	ф 22	A500c	ℓ = 8700			3	25.96	77.8
2	ф 20	A500c	ℓ = 8700			3	21.46	64.3
3	ф 12	A500c	ℓ = 8700			2	7.72	15.4
c*	ф 8	A240c	ℓ = 1120			72	0.44	
n*	ф 8	A240c	ℓ = 1260			72	0.50	67.6
	ანკერი		D 22; D20			6/6		
	მასალები ბეტონი კლასით B25							2.3
	კმ4 დეტალები							
4	ф 22	A500c	ℓ = 8700			3	25.96	77.8
5	ф 20	A500c	ℓ = 8700			3	21.46	64.3
c*	ф 8	A240c	ℓ = 1120			62	0.44	27.4
	ანკერი		D 22; D20			6/6		
	მასალები ბეტონი კლასით B25							0.9
	კმ5 დეტალები							
6	ф 22	A500c	ℓ = 10300			3	30.74	92.2
7	ф 20	A500c	ℓ = 10300			3	25.40	76.2
c*	ф 8	A240c	ℓ = 1120			86	0.44	38.0
	ანკერი		D 22; D20			6/6		
	მასალები ბეტონი კლასით B25							1.0
	კმ6 დეტალები							
8	ф 22	A500c	ℓ = 7200			3	21.49	64.4
9	ф 20	A500c	ℓ = 7200			3	17.76	53.2
c*	ф 8	A240c	ℓ = 1120			44	0.44	19.4
	ანკერი		D 22; D20			6/6		
	მასალები ბეტონი კლასით B25							0.9
	კმ7 დეტალები							
10	ф 22	A500c	ℓ = 5200			3	15.52	46.5
11	ф 20	A500c	ℓ = 5200			3	12.83	38.4
c*	ф 8	A240c	ℓ = 1120			41	0.44	18.1
	ანკერი		D 22; D20			3/3		
	მასალები ბეტონი კლასით B25							0.5
	კმ8 დეტალები							
11	ф 22	A500c	ℓ = 8900			3	26.56	79.6
12	ф 20	A500c	ℓ = 8900			3	21.95	65.8
c*	ф 8	A240c	ℓ = 1120			72	0.44	31.8
	ანკერი		D 22; D20			3/3		
	მასალები ბეტონი კლასით B25							0.9

პროექტი	სასტუმრო გუდიაშვილის მოედანზე		დირექტორი	ბ. ჯუგაშვილი	კონსტრუქციული ნაწილი
მდებარეობა	თბილისი, აბო თბილელის ქ. №3/8	skyline	პრ. მთ. არქიტექტორი	რ. ჩომახიძე	ფორმატი A-3
დამკვეთი	შპს "პელიე არქიტექტს"		პრ. მთ. კონსტრუქტორი	ბ. ჯუგაშვილი	მასშტაბი 1:100
შემსრულებელი	შპს "სკაილაინი"		შესრულა	ნ. თევდორაშვილი	თარიღი 28.08.2016

მონოლითური რიგელები
კმ3; კმ4; კმ5; კმ6; კმ7; კმ8

გვერ
7

კმ 9 – ის არმირება

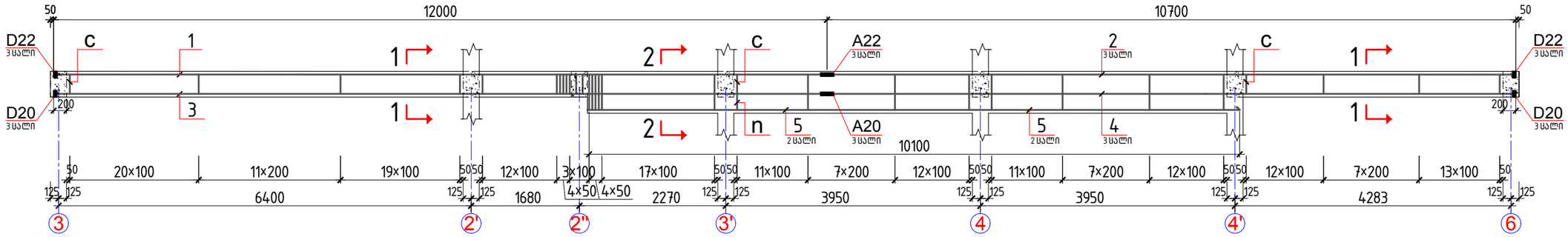

კმ 10 – ის არმირება

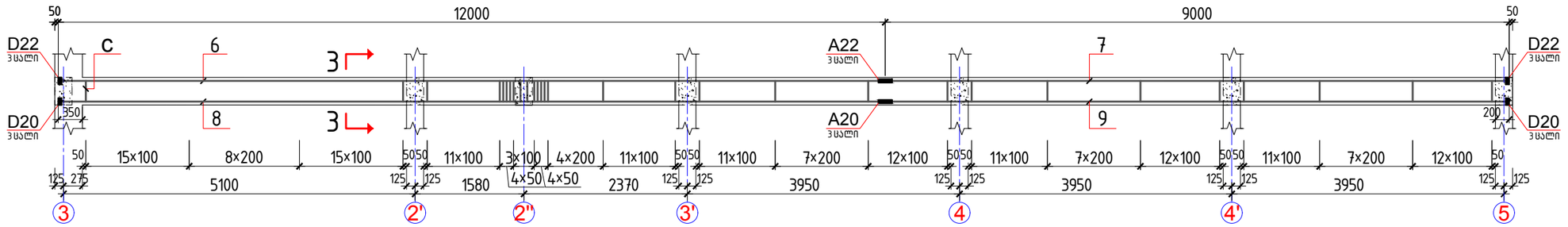

კმ 11 – ის არმირება

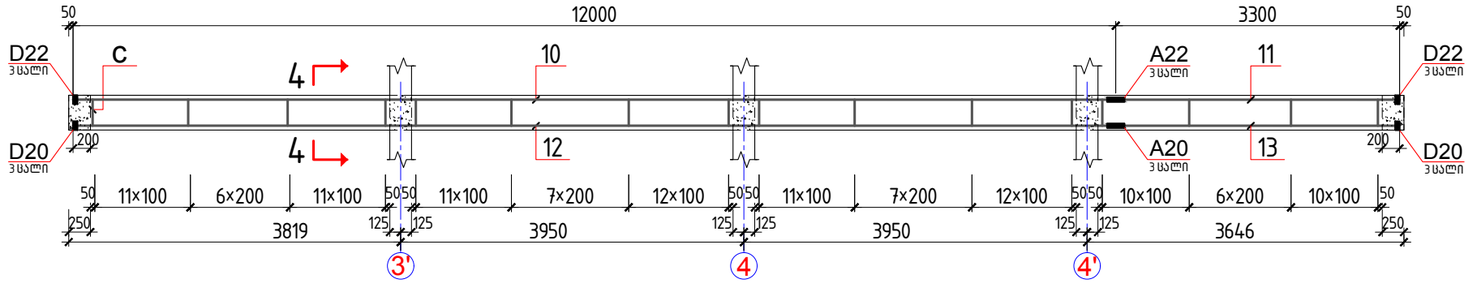

კვეთი 1–1

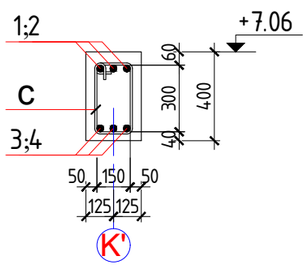

კვეთი 2–2

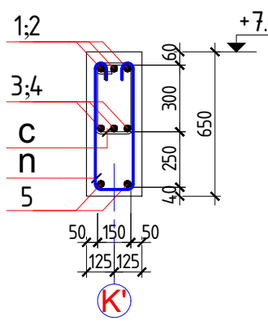

კვეთი 3–3

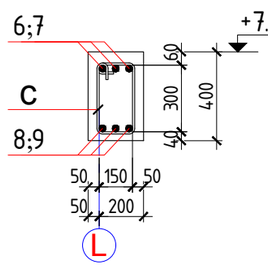

კვეთი 4–4

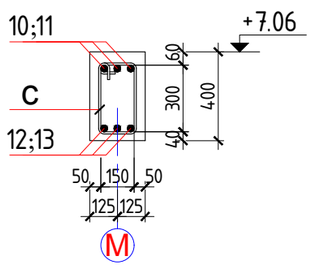

დეტალების უწყისი

პოზ.	ესკიზი
c	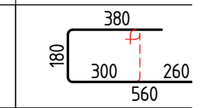
n	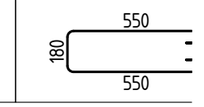

სპეციფიკაცია რიგელების კმ9

პოზ.	დასახელება		რაოდ.	მასა ერთ. კგ	ჯამი
	კმ9 დეტალები				
1	ф 22	A500c ℓ = 12000	3	35.81	203.24 კგ
2	ф 22	A500c ℓ = 10700	3	31.93	
3	ф 20	A500c ℓ = 12000	3	29.60	167.97 კგ
4	ф 20	A500c ℓ = 10700	3	26.39	
5	ф 12	A500c ℓ = 10100	2	8.97	17.94 კგ
c*	ф 8	A240c ℓ = 1120	167	0.44	115.08 კგ
n*	ф 8	A240c ℓ = 1260	83	0.50	
	შემაერთებელი	A 22; A20	3/3		
	ანკერი	D 22; D20	6/6		
	მასალები ბეტონი კლასით B25				3.7 მ³

სპეციფიკაცია რიგელების კმ10; კმ11

პოზ.	დასახელება		რაოდ.	მასა ერთ. კგ	ჯ
	კმ10 დეტალები				
6	ф 22	A500c ℓ = 12000	3	35.81	
7	ф 22	A500c ℓ = 9000	3	26.86	188.0
8	ф 20	A500c ℓ = 12000	3	29.60	
9	ф 20	A500c ℓ = 9000	3	22.20	155.3
c*	ф 8	A240c ℓ = 1120	170	0.44	75.1
	შემაერთებელი	A 22; A20	3/3		
	ანკერი	D 22; D20	6/6		
	მასალები ბეტონი კლასით B25				2.1
	კმ11 დეტალები				
10	ф 22	A500c ℓ = 12000	3	35.81	
11	ф 22	A500c ℓ = 3300	3	9.85	136.9
12	ф 20	A500c ℓ = 12000	3	29.60	
13	ф 20	A500c ℓ = 3300	3	8.14	113.2
c*	ф 8	A240c ℓ = 1120	118	0.44	52.1
	შემაერთებელი	A 22; A20	3/3		
	ანკერი	D 22; D20	6/6		
	მასალები ბეტონი კლასით B25				1.5

პროექტი	სასტუმრო გუდიაშვილის მოედანზე	დირექტორი	ბ. ჯუგაშვილი	პროექტის ნაწილი	
მდებარეობა	თბილისი, აბო თბილელის ქ. №3/8	ჯრ. მთ. არქიტექტორი	რ. ჩოგოვაძე	ფორმატი	A-3
დამკვეთი	შპს "აბელიე არქიტექტს"	ჯრ. მთ. კონსტრუქტორი	ბ. ჯუგაშვილი	მასშტაბი	1:100
შემსრულებელი	შპს "სკაილაინი"	შეასრულა	ნ. თევდორაშვილი	თარიღი	28.08.2016

skyline

მონოლითური რიგელები კმ9; კმ10; კმ11

გვერ

7

კმ 12 – ის არმირება

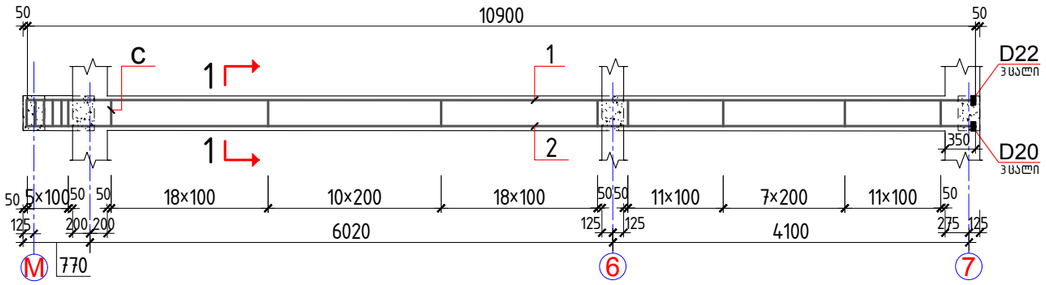

კმ 13 – ის არმირება

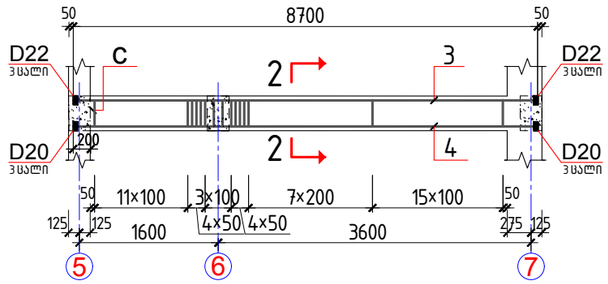

კმ 14 – ის არმირება

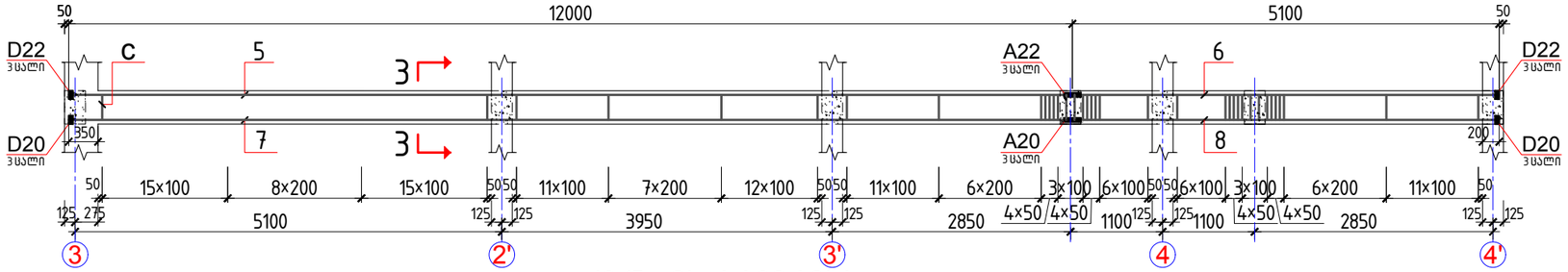

კმ 15 – ის არმირება

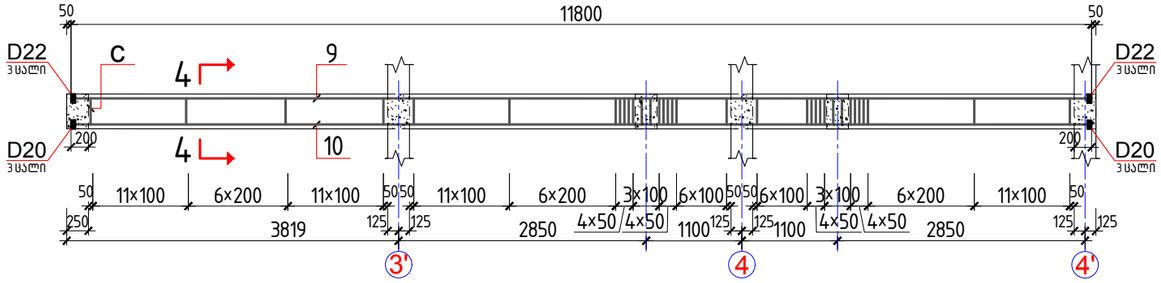

კმ 17 – ის არმირება

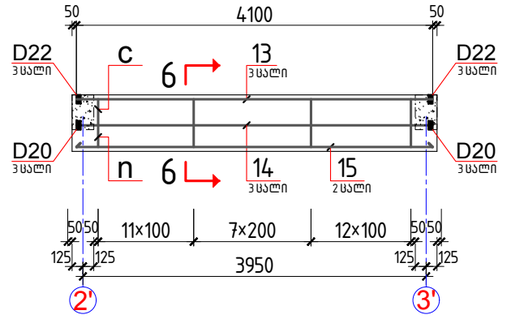

კვეთი 1–1

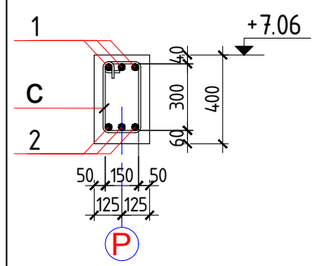

კვეთი 2–2

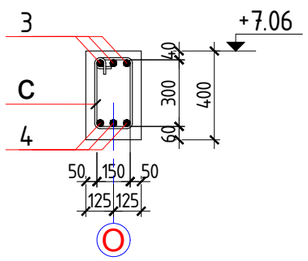

კვეთი 3–3

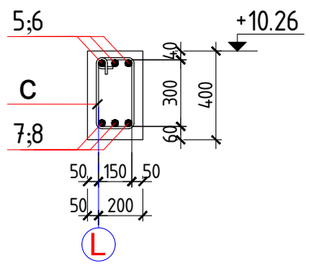

კვეთი 4–4

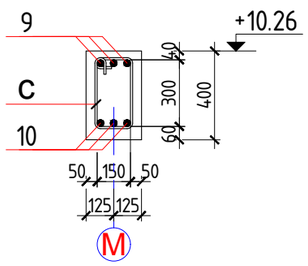

კვეთი 5–5

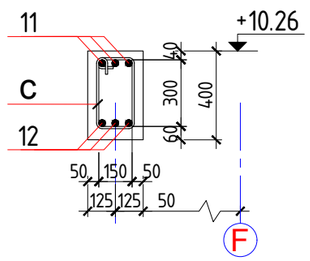

კვეთი 6–6

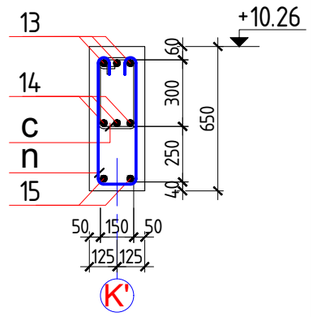

კმ 16 – ის არმირება

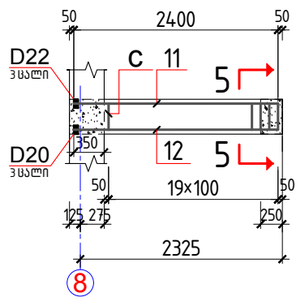

დეტალების უწყისი

პოზ.	ესკიზი	პოზ.	ესკიზი
c	380, 180, 300, 260, 560	n	550, 180, 550

სპეციფიკაცია რიგელების კმ12; კმ13; კმ14; კმ15; კმ16; კმ17

პოზ.	დასახელება			რაოდ.	მასა ერთ. კგ	ჯა
	კმ12 დეტალები					
1	ф 22	A500c	ℓ = 10900	3	32.53	97.59
2	ф 20	A500c	ℓ = 10900	3	26.88	80.65
c*	ф 8	A240c	ℓ = 1120	83	0.44	36.69
	ანკერი		D 22; D20	3/3		
	მასალები ბეტონი კლასით B25					1.1
	კმ13 დეტალები					
3	ф 22	A500c	ℓ = 8700	3	25.96	77.89
4	ф 20	A500c	ℓ = 8700	3	21.46	64.37
c*	ф 8	A240c	ℓ = 1120	45	0.44	19.89
	ანკერი		D 22; D20	6/6		
	მასალები ბეტონი კლასით B25					0.9
	კმ14 დეტალები					
5	ф 22	A500c	ℓ = 12000	3	35.81	
6	ф 22	A500c	ℓ = 5100	3	15.22	153.1
7	ф 20	A500c	ℓ = 12000	3	29.60	
8	ф 20	A500c	ℓ = 5100	3	12.58	126.5
c*	ф 8	A240c	ℓ = 1120	140	0.44	61.88
	შემაერთებელი		A 22; A20	3/3		
	ანკერი		D 22; D20	6/6		
	მასალები ბეტონი კლასით B25					1.7
	კმ15 დეტალები					
9	ф 22	A500c	ℓ = 11800	3	35.22	105.6
10	ф 20	A500c	ℓ = 11800	3	29.10	87.31
c*	ф 8	A240c	ℓ = 1120	99	0.44	43.76
	ანკერი		D 22; D20	6/6		
	მასალები ბეტონი კლასით B25					1.2
	კმ16 დეტალები					
11	ф 22	A500c	ℓ = 2400	3	7.16	21.49
12	ф 20	A500c	ℓ = 2400	3	5.92	17.76
c*	ф 8	A240c	ℓ = 1120	20	0.44	8.84
	ანკერი		D 22; D20	3/3		
	მასალები ბეტონი კლასით B25					0.3
	კმ17 დეტალები					
13	ф 22	A500c	ℓ = 4100	3	12.24	36.71
14	ф 20	A500c	ℓ = 4100	3	10.11	30.34
15	ф 12	A500c	ℓ = 4100	2	3.64	7.28
c*	ф 8	A240c	ℓ = 1120	31	0.44	
n*	ф 8	A240c	ℓ = 1260	31	0.50	29.12
	ანკერი		D 22; D20	6/6		
	მასალები ბეტონი კლასით B25					0.7

პროექტი	სასტუმრო გუდიაშვილის მოედანზე	დირექტორი	ბ. ჯუგაშვილი	კონსტრუქციული ნაწილი	
მდებარეობა	თბილისი, აბო თბილელის ქ. №3/8	პრ. მთ. არქიტექტორი	რ. ჩომახიძე	ფორმატი	A-3
დამკვეთი	შპს "ატელიე არქიტექტს"	პრ. მთ. კონსტრუქტორი	ბ. ჯუგაშვილი	მასშტაბი	1:100
შემსრულებელი	შპს "სკაილაინი"	შეასრულა	ნ. თევდორაშვილი	თარიღი	28.08.2016

skyline

მონოლითური რიგელები კმ12; კმ13; კმ14; კმ15; კმ16 კმ17

გვერ

7

რ1–ის არმირება

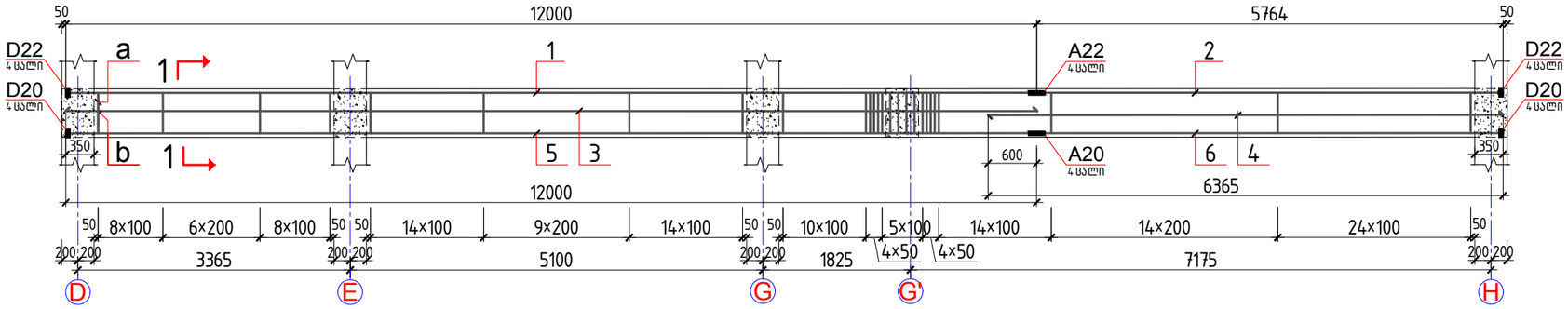

რ2–ის არმირება

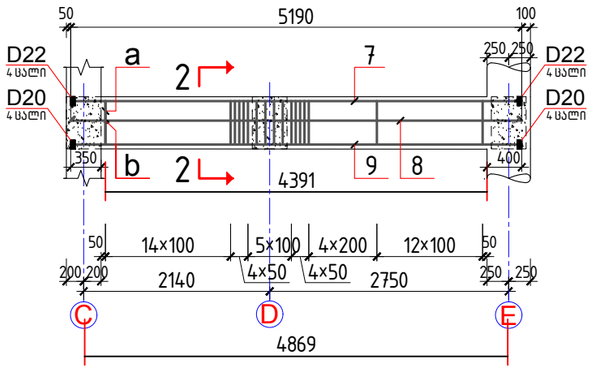

რ4–ის არმირება

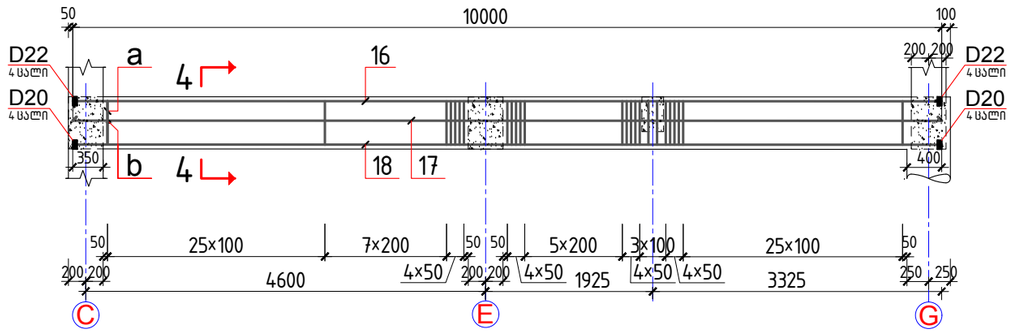

რ3–ის არმირება

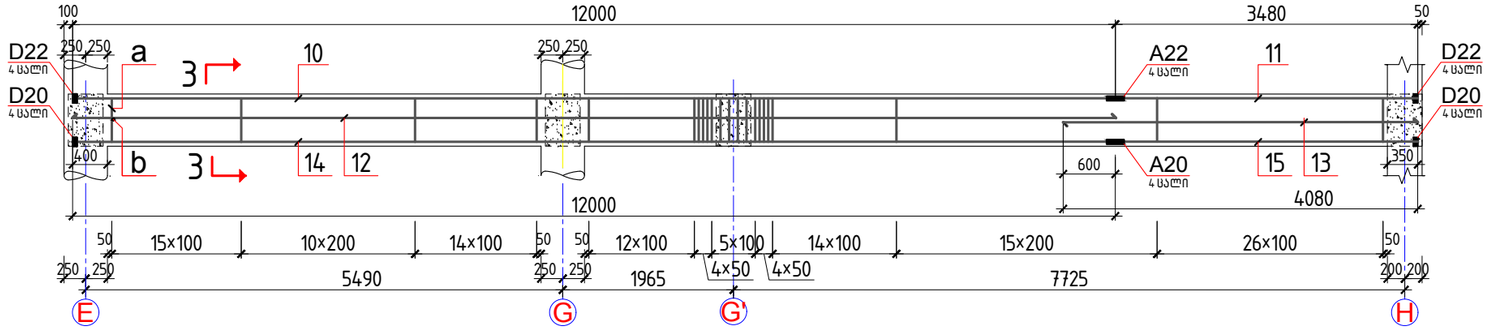

კვეთი 1–1

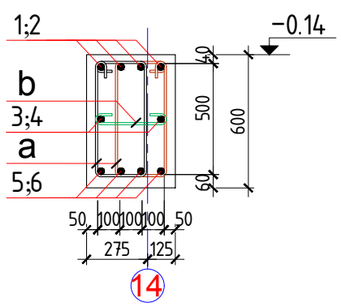

კვეთი 2–2

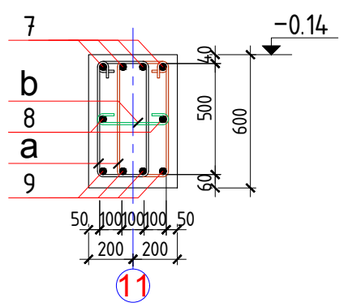

კვეთი 3–3

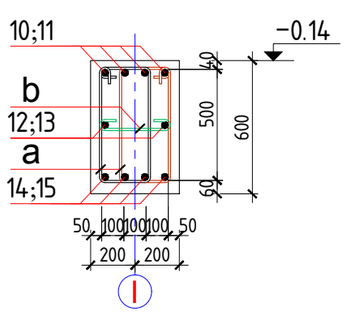

კვეთი 4–4

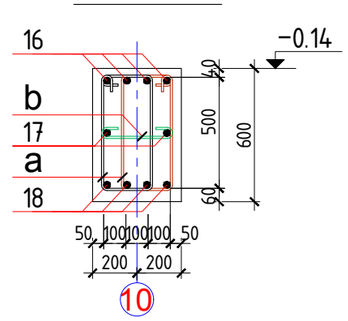

სპეციფიკაცია რიგელების რ1; რ2; რ3; რ4

პოზ.	დასახელება			რაოდ.	მასა ერთ. კგ	ჯ
	რ1 დეტალები					
1	ф 22	A500c	ℓ = 12000	4	35.81	
2	ф 22	A500c	ℓ = 5700	4	17.01	211.3
3	ф 12	A500c	ℓ = 12000	2	10.66	
4	ф 12	A500c	ℓ = 6300	2	5.59	32.5
5	ф 20	A500c	ℓ = 12000	4	29.60	
6	ф 20	A500c	ℓ = 5700	4	14.06	174.6
a*	ф 8	A240c	ℓ = 1600	274	0.63	
b*	ф 8	A240c	ℓ = 460	137	0.18	197.8
	შემაერთებელი A 22; A20			4/4		
	ანკერი D 22; D20			8/8		
	მასალები ბეტონი კლასით B25					4.2
	რ2 დეტალები					
7	ф 22	A500c	ℓ = 5200	4	15.52	62.0
8	ф 12	A500c	ℓ = 5200	2	4.62	9.23
9	ф 20	A500c	ℓ = 5200	4	12.83	51.3
a*	ф 8	A240c	ℓ = 1600	88	0.63	
b*	ф 8	A240c	ℓ = 460	44	0.18	63.5
	ანკერი D 22; D20			8/8		
	მასალები ბეტონი კლასით B25					1.2
	რ3 დეტალები					
10	ф 22	A500c	ℓ = 12000	4	35.81	
11	ф 22	A500c	ℓ = 3500	4	10.45	185.0
12	ф 12	A500c	ℓ = 12000	2	10.66	
13	ф 12	A500c	ℓ = 4100	2	3.64	28.5
14	ф 20	A500c	ℓ = 12000	4	29.60	
15	ф 20	A500c	ℓ = 3500	4	8.63	152.9
a*	ф 8	A240c	ℓ = 1600	242	0.63	
b*	ф 8	A240c	ℓ = 460	121	0.18	174.7
	შემაერთებელი A 22; A20			4/4		
	ანკერი D 22; D20			8/8		
	მასალები ბეტონი კლასით B25					3.7
	რ4 დეტალები					
16	ф 22	A500c	ℓ = 10000	4	29.84	119.3
17	ф 12	A500c	ℓ = 10000	2	8.88	17.7
18	ф 20	A500c	ℓ = 10000	4	24.66	98.6
a*	ф 8	A240c	ℓ = 1600	168	0.63	
b*	ф 8	A240c	ℓ = 460	84	0.18	121.3
	ანკერი D 22; D20			8/8		
	მასალები ბეტონი კლასით B25					2.4

დეტალების უწყისი

პოზ.	ესკიზი
a	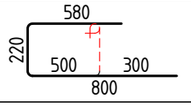
b	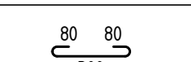

პროექტი	სასტუმრო გუდიაშვილის მოედანზე	skyline	დირექტორი	ბ. ჯუგაშვილი	კონსტრუქციული ნაწილი
მდებარეობა	თბილისი, ახო თბილელის ქ. №3/8		პრ. მთ. არქიტექტორი	რ. ჩომახიძე	ფორმატი A-3
დამკვეთი	შპს "ატელიე არქიტექტს"		პრ. მთ. კონსტრუქტორი	ბ. ჯუგაშვილი	მასშტაბი 1:100
შემსრულებელი	შპს "სპაილაინი"		შესრულა	ნ. თევდორაშვილი	თარიღი 28.08.2016

მონოლითური რიგელები რ1; რ2; რ3; რ4

ფურც. 7

რ6A – ს არმირება

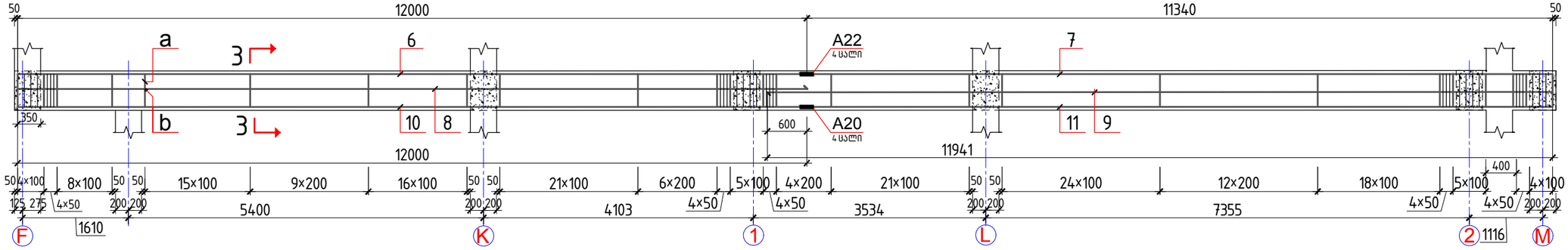

რ2A – ს არმირება

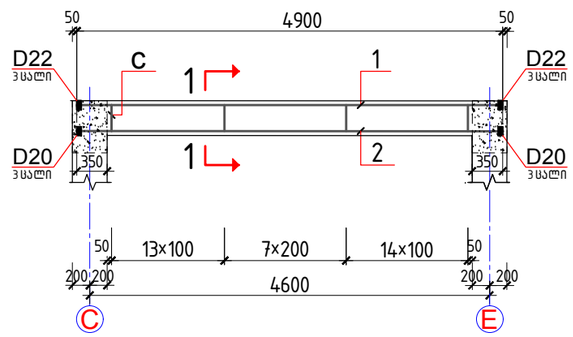

რ5A – ს არმირება

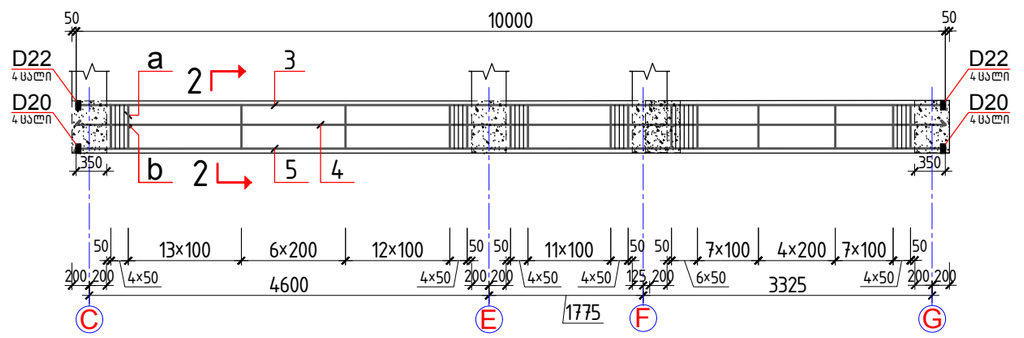

კვეთი 1–1

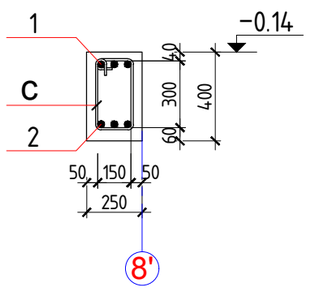

კვეთი 2–2

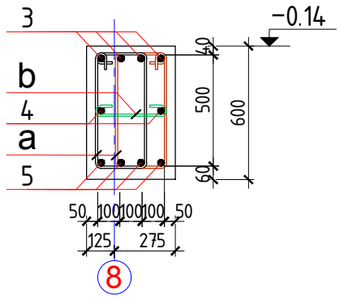

კვეთი 3–3

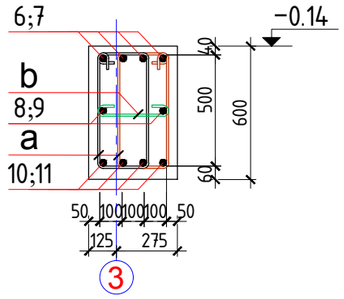

სპეციფიკაცია რიგელების რ2A; რ5A; რ6A

პოზ.	დ ა ს ა ხ ე ლ ე ბ ა				რაოდ.	მასა ერთ. კგ	ჯამი
	რ2A	დეტალები					
1	⌀ 22	A500c	ℓ = 4900		3	14.62	43.87 კგ
2	⌀ 20	A500c	ℓ = 4900		3	12.09	36.26 კგ
c*	⌀ 8	A240c	ℓ = 1120		35	0.44	15.47 კგ
	ანკერი		D 22; D20		6/6		
	მასალები ბეტონი კლასით B25						0.5 მ³
	რ5A	დეტალები					
3	⌀ 22	A500c	ℓ = 10000		4	29.84	119.38 კგ
4	⌀ 12	A500c	ℓ = 10000		2	8.88	17.76 კგ
5	⌀ 20	A500c	ℓ = 10000		4	24.66	98.66 კგ
a*	⌀ 8	A240c	ℓ = 1600		170	0.63	
b*	⌀ 8	A240c	ℓ = 460		85	0.18	122.77 კგ
	ანკერი		D 22; D20		8/8		
	მასალები ბეტონი კლასით B25						2.4 მ³
	რ6A	დეტალები					
6	⌀ 22	A500c	ℓ = 12000		4	35.81	
7	⌀ 22	A500c	ℓ = 11300		4	33.72	278.15 კგ
8	⌀ 12	A500c	ℓ = 12000		2	10.66	
9	⌀ 12	A500c	ℓ = 11900		2	10.57	42.44 კგ
10	⌀ 20	A500c	ℓ = 12000		4	29.60	
11	⌀ 20	A500c	ℓ = 11300		4	27.87	229.88 კგ
a*	⌀ 8	A240c	ℓ = 1600		374	0.63	
b*	⌀ 8	A240c	ℓ = 460		187	0.18	270.10 კგ
	შემაერთებელი		A 22; A20		4/4		
	ანკერი		D 22; D20		8/8		
	მასალები ბეტონი კლასით B25						5.6 მ³

დეტალების უწყისი

პოზ.	ე ს კ ი ზ ი
a	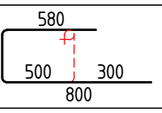
b	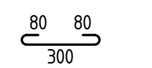
c	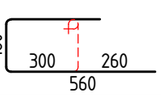

პროექტი	სასტუმრო გუდიაშვილის მოედანზე	skyline	დირექტორი	ბ. ჯუგაშვილი	კონსტრუქციული ნაწილი
მდებარეობა	თბილისი, აბო თბილელის ქ. №3/8		პრ. მთ. არქიტექტორი	რ. ჩომახიძე	ფორმატი A-3
დამკვეთი	შპს "უბელიე არქიტექტს"		პრ. მთ. კონსტრუქტორი	ბ. ჯუგაშვილი	მასშტაბი 1:50; 1:130
შემსრულებელი	შპს "სკაილაინი"		შეასრულა	ნ. თევდორაშვილი	თარიღი 30.03.2021

მონოლითური რიგელები
რ2A; რ5A; რ6A

გვერდი
74A

რ6-ის არმირება

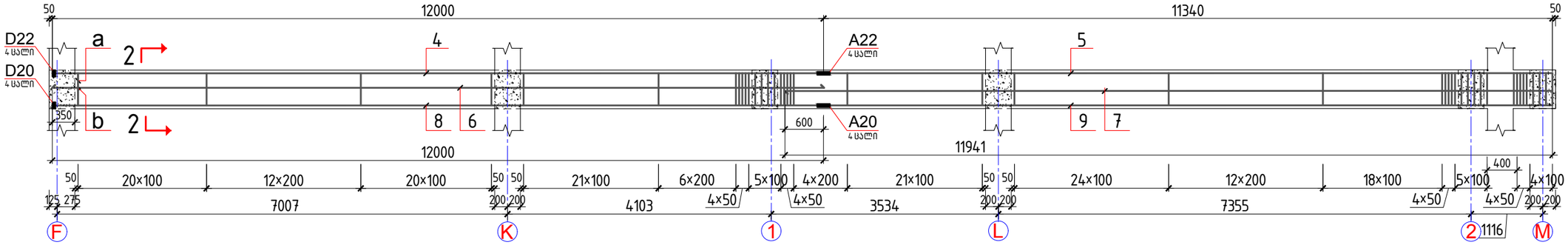

რ5-ის არმირება

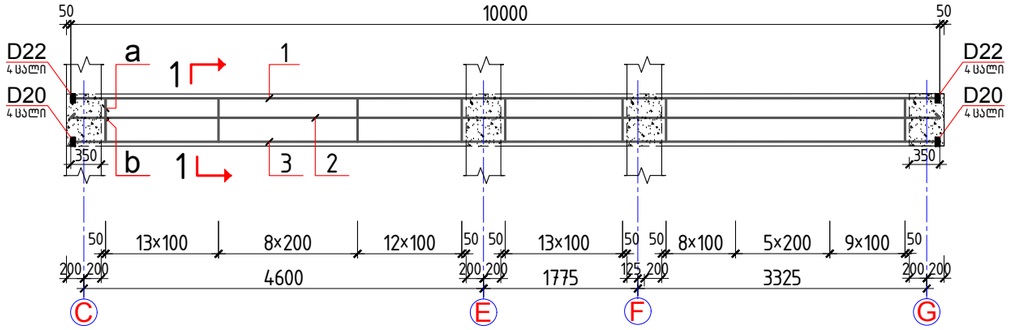

კ1-ის არმირება

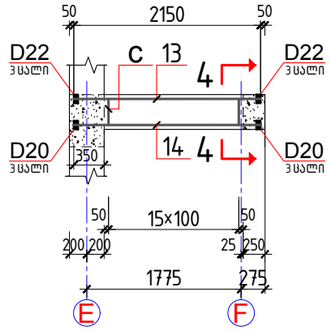

რ7-ის არმირება

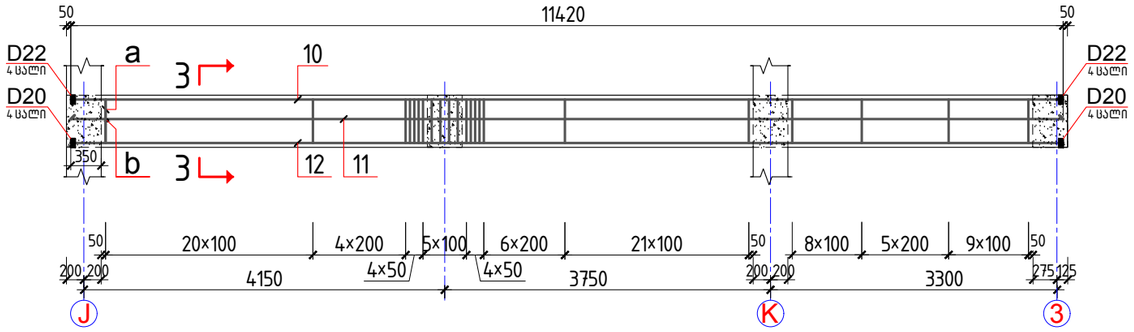

კვეთი 4-4

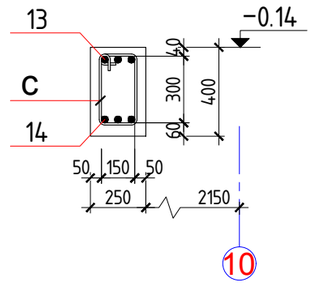

კვეთი 1-1

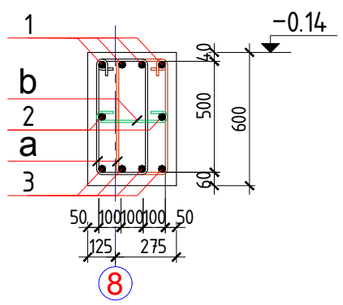

კვეთი 2-2

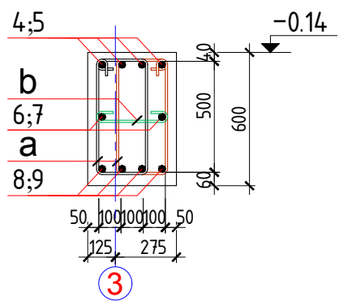

კვეთი 3-3

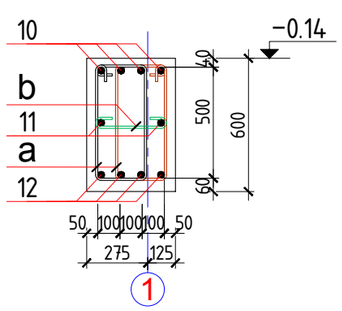

დეტალების უწყისი

პოზ.	ესკიზი
a	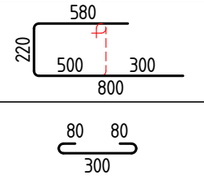
b	
c	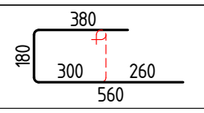

სპეციფიკაცია რიგელების კ1

პოზ.	დასახელება	რაოდ.	მასა ერთ. კგ	ჯამი
	კ1 დეტალები			
13	ф 22 A500c ℓ = 2200	3	6.57	19.70 კგ
14	ф 20 A500c ℓ = 2200	3	5.43	16.28 კგ
c*	ф 8 A240c ℓ = 1120	16	0.44	7.07 კგ
	ანკერი D 22; D20	6/6		
	მასალები ბეტონი კლასით B25			0.2 მ³

სპეციფიკაცია რიგელების რ5; რ6; რ7

პოზ.	დასახელება	რაოდ.	მასა ერთ. კგ	ჯ.
	რ5 დეტალები			
1	ф 22 A500c ℓ = 10000	4	29.84	119.3
2	ф 12 A500c ℓ = 10000	2	8.88	17.7
3	ф 20 A500c ℓ = 10000	4	24.66	98.6
a*	ф 8 A240c ℓ = 1600	142	0.63	
b*	ф 8 A240c ℓ = 460	71	0.18	102.5
	ანკერი D 22; D20	8/8		
	მასალები ბეტონი კლასით B25			2.4
	რ6 დეტალები			
4	ф 22 A500c ℓ = 12000	4	35.81	
5	ф 22 A500c ℓ = 11300	4	33.72	278.1
6	ф 12 A500c ℓ = 12000	2	10.66	
7	ф 12 A500c ℓ = 11900	2	10.57	42.4
8	ф 20 A500c ℓ = 12000	4	29.60	
9	ф 20 A500c ℓ = 11300	4	27.87	229.8
a*	ф 8 A240c ℓ = 1600	384	0.63	
b*	ф 8 A240c ℓ = 460	192	0.18	277.3
	შემაერთებელი A 22; A20	4/4		
	ანკერი D 22; D20	8/8		
	მასალები ბეტონი კლასით B25			5.6
	რ7 დეტალები			
10	ф 22 A500c ℓ = 11400	4	34.02	136.0
11	ф 12 A500c ℓ = 11400	2	10.12	20.2
12	ф 20 A500c ℓ = 11400	4	28.12	112.4
a*	ф 8 A240c ℓ = 1600	176	0.63	
b*	ф 8 A240c ℓ = 460	88	0.18	127.1
	ანკერი D 22; D20	8/8		
	მასალები ბეტონი კლასით B25			2.7

პროექტი	სასტუმრო გუდიაშვილის მოედანზე
მდებარეობა	თბილისი, აბო თბილელის ქ. №3/8
დამკვეთი	შპს "ატელიე არქიტექტს"
შემსრულებელი	შპს "სკაილაინი"

skyline

დირექტორი	ბ. ჯუგაშვილი	კონსტრუქციული ნაწილი	
ჯრ. მთ. არქიტექტორი	რ. ჩომახიძე	ფორმატი	A-3
ჯრ. მთ. კონსტრუქტორი	ბ. ჯუგაშვილი	მასშტაბი	1:100
შეასრულა	ნ. თევდორაშვილი	თარიღი	28.08.2016

მონოლითური რიგელები რ5; რ6; რ7; კ1

გვერ

7

რ 8 – ის არმირება

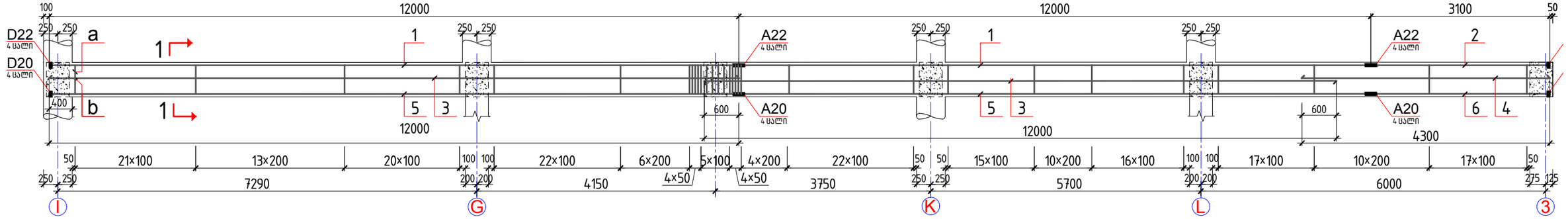

რ 10 – ის არმირება

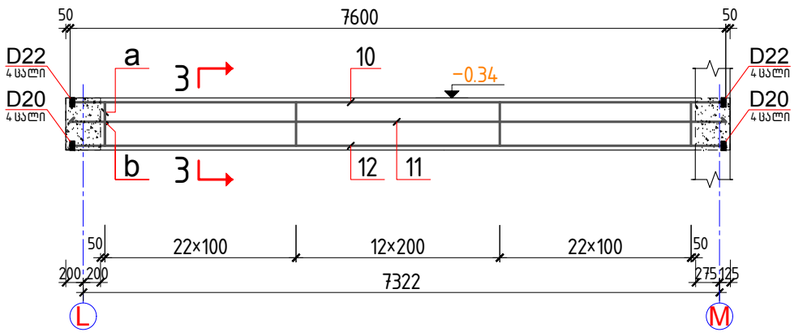

რ 11 – ის არმირება

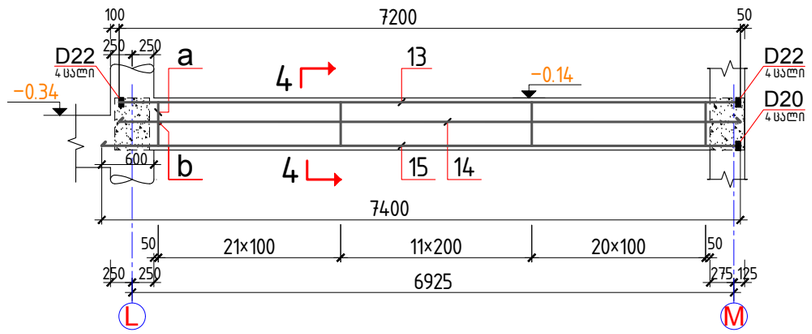

რ 9 – ის არმირება

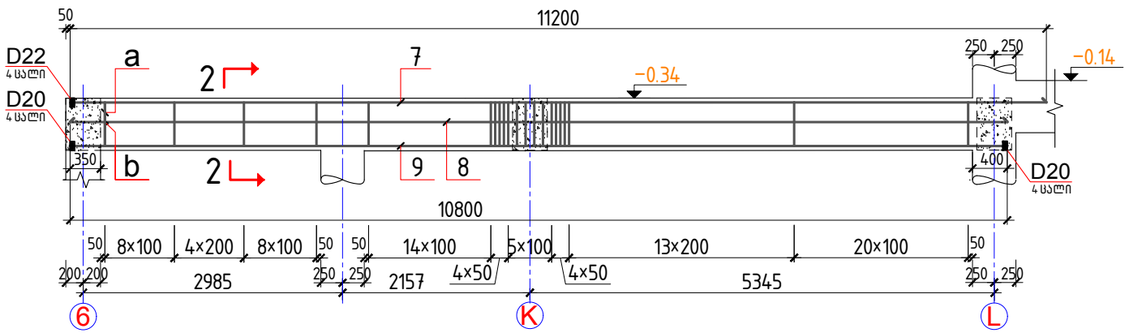

კვეთი 4–4

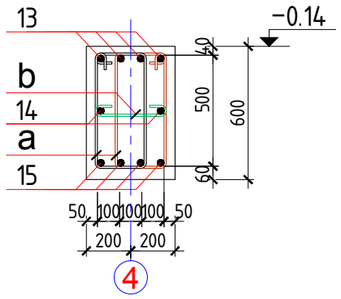

დეტალების უწყისი

პოზ.	ესკიზი
a	580; 220; 500; 300; 800
b	80 80; 300

კვეთი 1–1

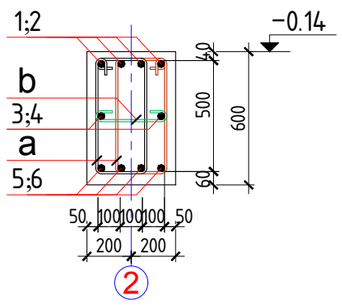

კვეთი 2–2

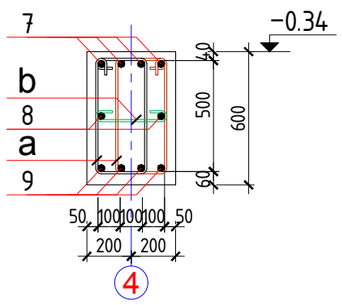

კვეთი 3–3

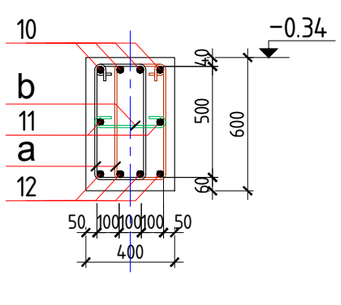

სპეციფიკაცია რიგელების რ11

პოზ.	დასახელება			რაოდ.	მასა ერთ. კგ	ჯამი
	რ11 დეტალები					
13	ф 22	A500c	ℓ = 7200	4	21.49	85.95 კგ
14	ф 12	A500c	ℓ = 7200	2	6.39	12.79 კგ
15	ф 20	A500c	ℓ = 7400	4	18.25	73.01 კგ
a*	ф 8	A240c	ℓ = 1600	106	0.63	
b*	ф 8	A240c	ℓ = 460	53	0.18	76.55 კგ
	ანკერი D 22; D20			8/4		
	მასალები ბეტონი კლასით B25				1.7	მ³

სპეციფიკაცია რიგელების რ8; რ9; რ10

პოზ.	დასახელება			რაოდ.	მასა ერთ. კგ	ჯ
	რ8 დეტალები					
1	ф 22	A500c	ℓ = 12000	8	35.81	
2	ф 22	A500c	ℓ = 3100	4	9.25	323.5
3	ф 12	A500c	ℓ = 12000	4	10.66	
4	ф 12	A500c	ℓ = 4300	2	3.82	50.2
5	ф 20	A500c	ℓ = 12000	8	29.60	
6	ф 20	A500c	ℓ = 3100	4	7.65	267.3
a*	ф 8	A240c	ℓ = 1600	420	0.63	
b*	ф 8	A240c	ℓ = 460	210	0.18	303.3
	შემაერთებელი A 22; A20			8/8		
	ანკერი D 22; D20			8/8		
	მასალები ბეტონი კლასით B25					6.5
	რ9 დეტალები					
7	ф 22	A500c	ℓ = 11200	4	33.43	133.7
8	ф 12	A500c	ℓ = 10800	2	9.59	19.1
9	ф 20	A500c	ℓ = 10800	4	26.64	106.5
a*	ф 8	A240c	ℓ = 1600	164	0.63	
b*	ф 8	A240c	ℓ = 460	82	0.18	118.4
	ანკერი D 22; D20			8/4		
	მასალები ბეტონი კლასით B25					2.7
	რ10 დეტალები					
10	ф 22	A500c	ℓ = 7600	4	22.68	90.7
11	ф 12	A500c	ℓ = 7600	2	6.75	13.5
12	ф 20	A500c	ℓ = 7600	4	18.75	74.9
a*	ф 8	A240c	ℓ = 1600	114	0.63	
b*	ф 8	A240c	ℓ = 460	57	0.18	82.3
	ანკერი D 22; D20			8/8		
	მასალები ბეტონი კლასით B25					1.8

პროექტი	სასტუმრო გუდიაშვილის მოედანზე	დირექტორი	ბ. ჯუგაშვილი	კონსტრუქციული ნაწილი	
მდებარეობა	თბილისი, აბო თბილელის ქ. №3/8	პრ. მთ. არქიტექტორი	რ. ჩოგოვაძე	ფორმატი	A-3
დამკვეთი	შპს "ატელიე არქიტექტს"	პრ. მთ. კონსტრუქტორი	ბ. ჯუგაშვილი	მასშტაბი	1:100
შემსრულებელი	შპს "სკაილაინი"	შემსრულა	ნ. თევდორაშვილი	თარიღი	28.08.2016

skyline

მონოლითური რიგელები
რ8; რ9; რ10; რ11

გვერ

7

რ 12 – ის არმირება

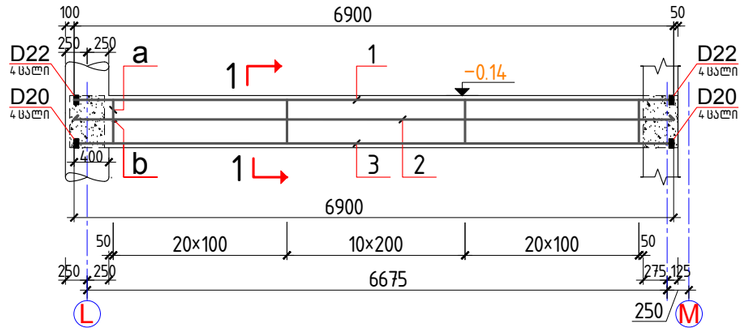

კმ 2 – ის არმირება

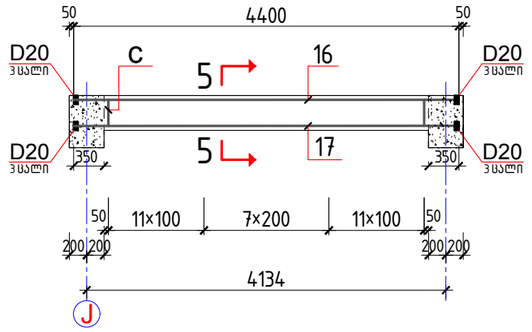

დეტალების უწყისი

პოზ.	ესკიზი
a	
b	
c	

რ 13 – ის არმირება

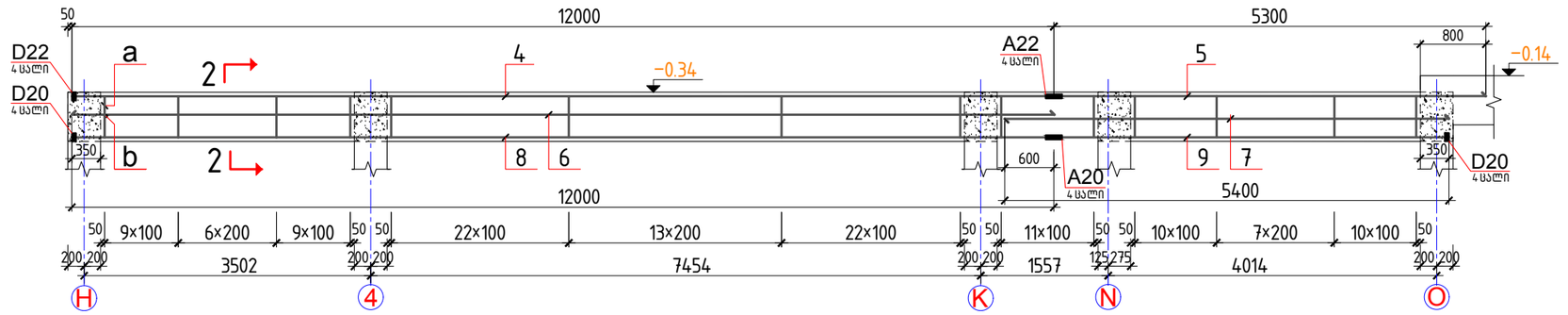

რ 14 – ის არმირება

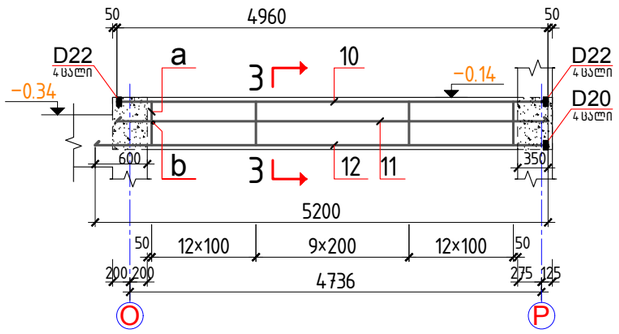

რ 15 – ის არმირება

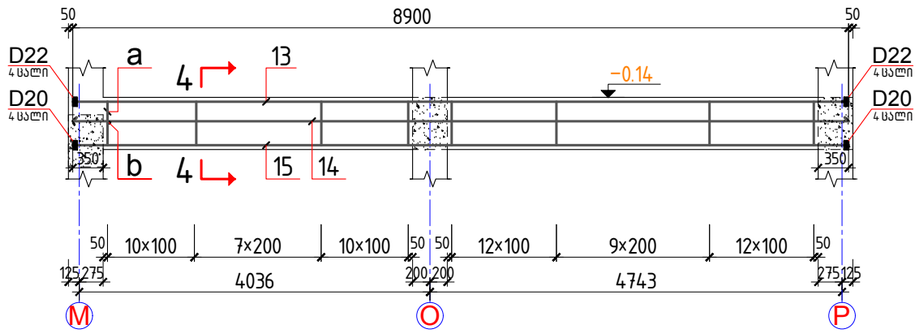

კვეთი 1–1

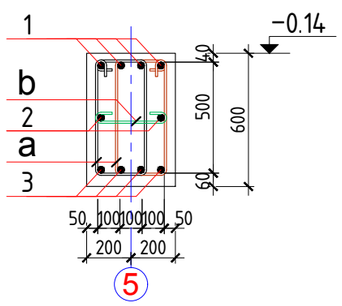

კვეთი 2–2

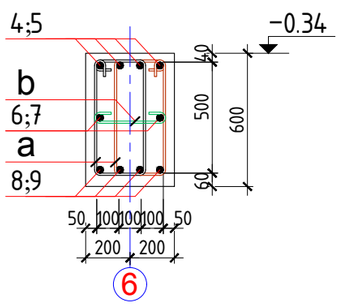

კვეთი 3–3

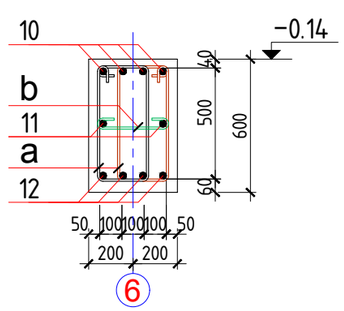

კვეთი 4–4

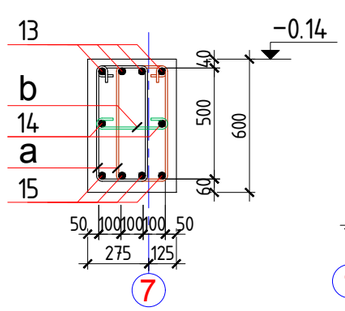

კვეთი 5–5

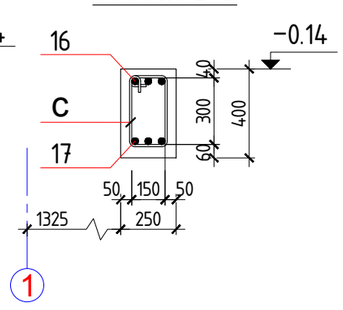

სპეციფიკაცია რიგელების რ12; რ13; რ14; რ15; კმ 2

პოზ.	დასახელება			რაოდ.	მასა ერთ. კმ	ჯამ
	რ12 დეტალები					
1	⌀ 22	A500c	ℓ = 6900	4	20.59	82.3
2	⌀ 12	A500c	ℓ = 6900	2	6.13	12.25
3	⌀ 20	A500c	ℓ = 6900	4	17.02	68.0
a*	⌀ 8	A240c	ℓ = 1600	102	0.63	
b*	⌀ 8	A240c	ℓ = 460	51	0.18	73.66
	ანკერი	D 22; D20		8/8		
	მასალები ბეტონი კლასით B25					1.7
	რ13 დეტალები					
4	⌀ 22	A500c	ℓ = 12000	4	35.81	
5	⌀ 22	A500c	ℓ = 5300	4	15.82	206.5
6	⌀ 12	A500c	ℓ = 12000	2	10.66	
7	⌀ 12	A500c	ℓ = 5400	2	4.79	30.9
8	⌀ 20	A500c	ℓ = 12000	4	29.60	
9	⌀ 20	A500c	ℓ = 4800	4	11.84	165.7
a*	⌀ 8	A240c	ℓ = 1600	246	0.63	
b*	⌀ 8	A240c	ℓ = 460	123	0.18	177.6
	შემაერთებელი	A 22; A20		4/4		
	ანკერი	D 22; D20		4/8		
	მასალები ბეტონი კლასით B25					4.0
	რ14 დეტალები					
10	⌀ 22	A500c	ℓ = 4960	4	14.80	59.2
11	⌀ 12	A500c	ℓ = 4960	2	4.40	8.81
12	⌀ 20	A500c	ℓ = 5200	4	12.83	51.3
a*	⌀ 8	A240c	ℓ = 1600	68	0.63	
b*	⌀ 8	A240c	ℓ = 460	34	0.18	49.1
	ანკერი	D 22; D20		8/4		
	მასალები ბეტონი კლასით B25					1.2
	რ15 დეტალები					
13	⌀ 22	A500c	ℓ = 8900	4	26.56	106.2
14	⌀ 12	A500c	ℓ = 8900	2	7.90	15.8
15	⌀ 20	A500c	ℓ = 8900	4	21.95	87.8
a*	⌀ 8	A240c	ℓ = 1600	104	0.63	
b*	⌀ 8	A240c	ℓ = 460	62	0.18	76.9
	ანკერი	D 22; D20		8/8		
	მასალები ბეტონი კლასით B25					2.1
	კმ 2 დეტალები					
16	⌀ 22	A500c	ℓ = 4400	3	13.13	39.3
17	⌀ 20	A500c	ℓ = 4400	3	10.85	32.5
c*	⌀ 8	A240c	ℓ = 1120	30	0.44	13.2
	ანკერი	D 22; D20		6/6		
	მასალები ბეტონი კლასით B25					0.4

პროექტი	სასტუმრო გუდიაშვილის მოედანზე	დირექტორი	ბ. ჯუგაშვილი	კონსტრუქციული ნაწილი	
მდებარეობა	თბილისი, აბო თბილელის ქ. №3/8	პრ. მთ. არქიტექტორი	რ. ჩომახიძე	ფორმატი	A-3
დამკვეთი	შპს "ატლიე არქიტექტს"	პრ. მთ. კონსტრუქტორი	ბ. ჯუგაშვილი	მასშტაბი	1:100
შემსრულებელი	შპს "სკაილაინი"	შეასრულა	ნ. თევდორაშვილი	თარიღი	28.08.2016

skyline

მონოლითური რიგელები რ12; რ13; რ14; რ15; კმ2

ფურ

7

რ 16 – ის არმირება

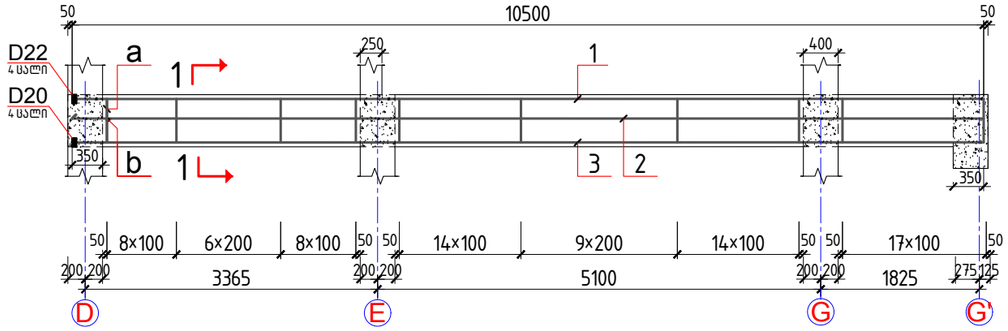

რ 17 – ის არმირება

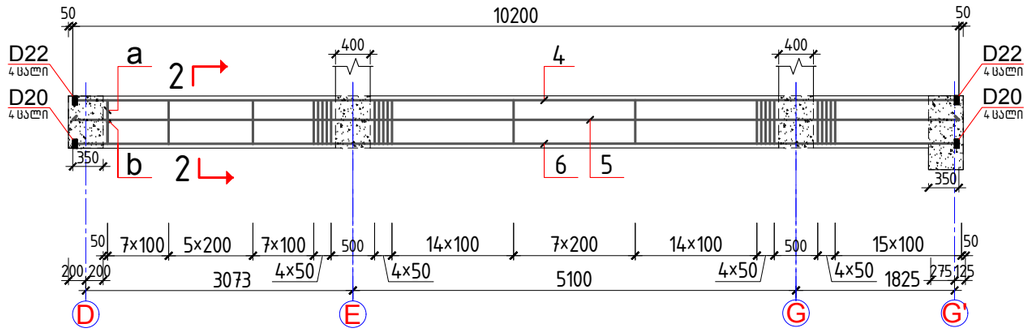

რ 18 – ის არმირება

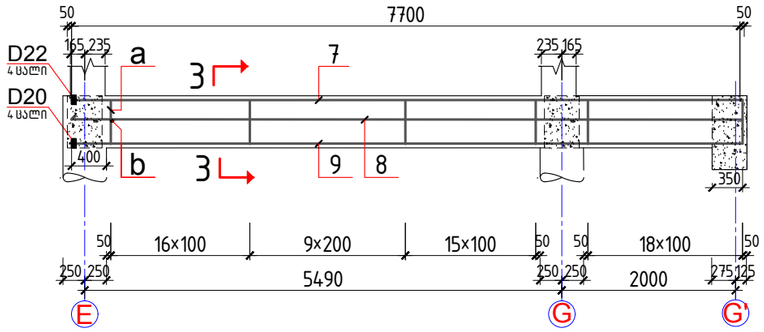

რ 19 – ის არმირება

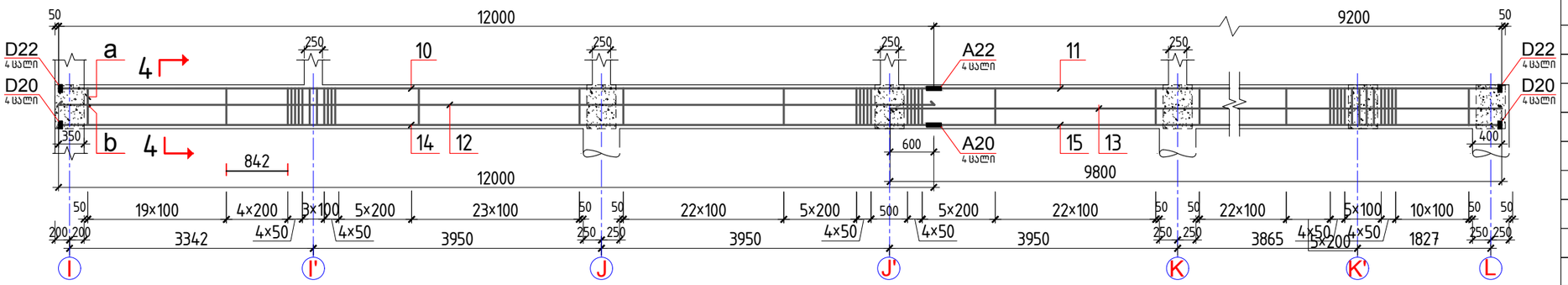

კვეთი 1–1

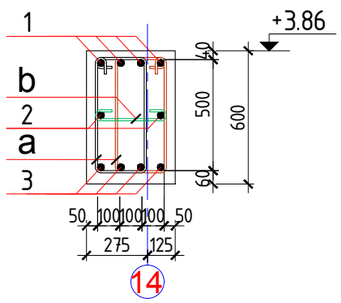

კვეთი 2–2

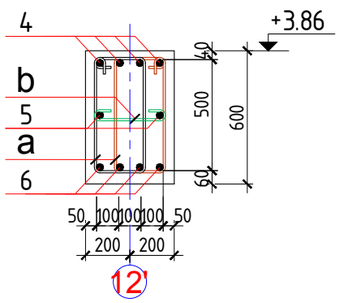

კვეთი 3–3

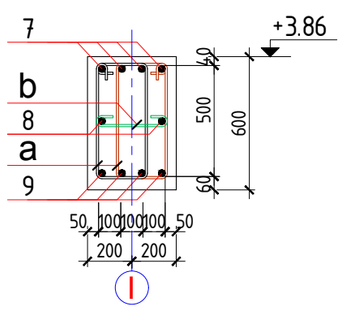

კვეთი 4–4

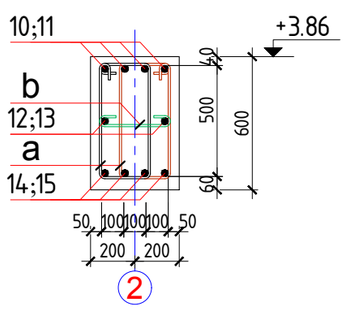

სპეციფიკაცია რიგელების რ16; რ17; რ18; რ19

პოზ.	დ ა ს ა ხ ე ლ ე ბ ა			რაოდ.	მასა ერთ. კგ	ჯ
	რ16 დეტალები					
1	⌀ 22	A500c	ℓ = 10500	4	31.34	125.3
2	⌀ 12	A500c	ℓ = 10500	2	9.32	18.6
3	⌀ 20	A500c	ℓ = 10500	4	25.90	103.5
a*	⌀ 8	A240c	ℓ = 1600	158	0.63	
b*	⌀ 8	A240c	ℓ = 460	78	0.18	113.9
	ანკერი		D 22; D20	4/4		
	მასალები ბეტონი კლასით B25					2.5
	რ17 დეტალები					
4	⌀ 22	A500c	ℓ = 10200	4	30.44	121.7
5	⌀ 12	A500c	ℓ = 10200	2	9.06	18.11
6	⌀ 20	A500c	ℓ = 10400	4	25.65	102.6
a*	⌀ 8	A240c	ℓ = 1600	176	0.63	
b*	⌀ 8	A240c	ℓ = 460	88	0.18	127.1
	ანკერი		D 22; D20	8/8		
	მასალები ბეტონი კლასით B25					2.5
	რ18 დეტალები					
7	⌀ 22	A500c	ℓ = 7700	4	22.98	91.92
8	⌀ 12	A500c	ℓ = 7700	2	6.84	13.67
9	⌀ 20	A500c	ℓ = 7700	4	18.99	75.97
a*	⌀ 8	A240c	ℓ = 1600	120	0.63	
b*	⌀ 8	A240c	ℓ = 460	60	0.18	86.66
	ანკერი		D 22; D20	4/4		
	მასალები ბეტონი კლასით B25					1.8
	რ19 დეტალები					
10	⌀ 22	A500c	ℓ = 12000	4	35.81	
11	⌀ 22	A500c	ℓ = 9200	4	27.46	253.0
12	⌀ 12	A500c	ℓ = 12000	2	10.66	
13	⌀ 12	A500c	ℓ = 9800	2	8.70	38.7
14	⌀ 20	A500c	ℓ = 12000	4	29.60	
15	⌀ 20	A500c	ℓ = 9200	4	22.69	209.1
a*	⌀ 8	A240c	ℓ = 1600	356	0.63	
b*	⌀ 8	A240c	ℓ = 460	178	0.18	257.1
	შემაერთებელი		A 22; A20	4/4		
	ანკერი		D 22; D20	8/8		
	მასალები ბეტონი კლასით B25					5.1

დეტალების უწყისი

პოზ.	ე ს კ ი ზ ი
a	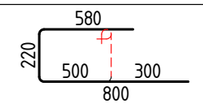
b	

პროექტი	სასტუმრო გუდიაშვილის მოედანზე	დირექტორი	ბ. ჯუგაშვილი	კონსტრუქციული ნაწილი	
მდებარეობა	თბილისი, ახო თბილელის ქ. №3/8	ჰრ. მთ. არქიტექტორი	რ. ჩომახიძე	ფორმატი	A-3
დამკვეთი	შპს "ატელიე არქიტექტს"	ჰრ. მთ. კონსტრუქტორი	ბ. ჯუგაშვილი	მასშტაბი	1:100
შემსრულებელი	შპს "სკაილაინი"	შეასრულა	ნ. თევდორაშვილი	თარიღი	28.08.2016

skyline

მონოლითური რიგელები რ16; რ17; რ18; რ19

გვერ

7

რ 20 – ის არმირება

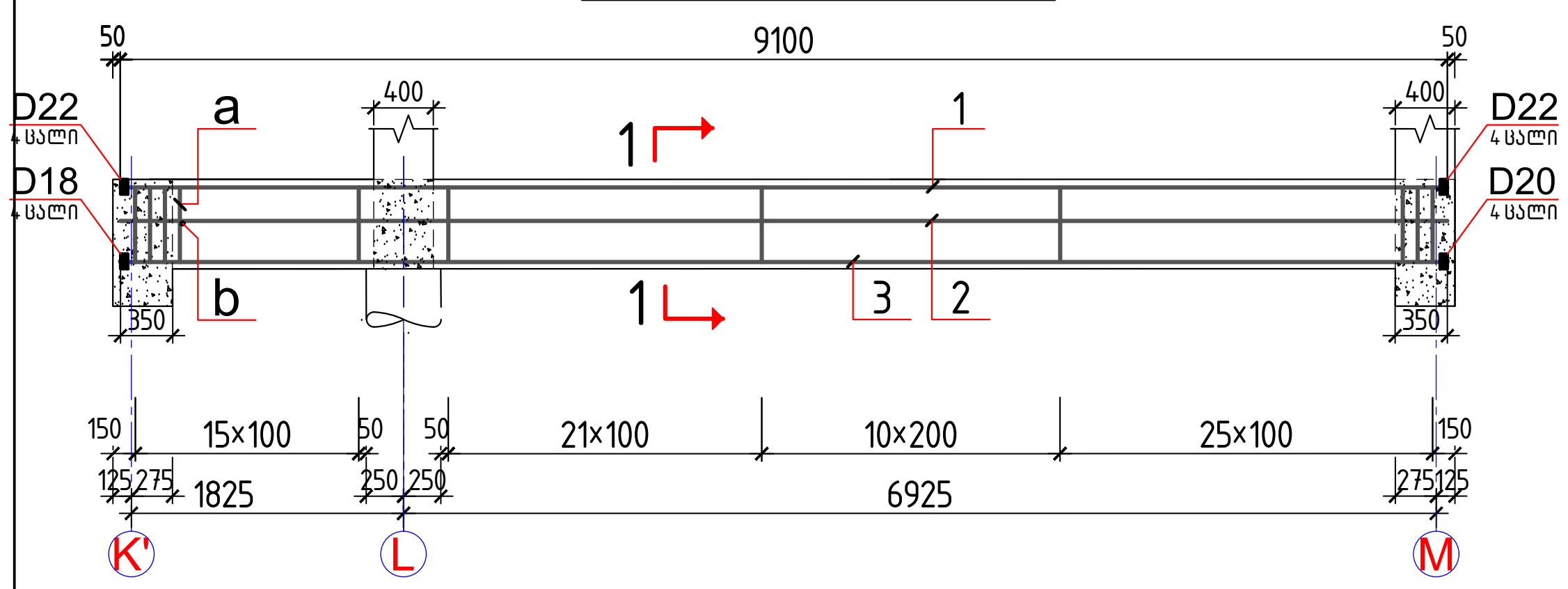

რ 21 – ის არმირება

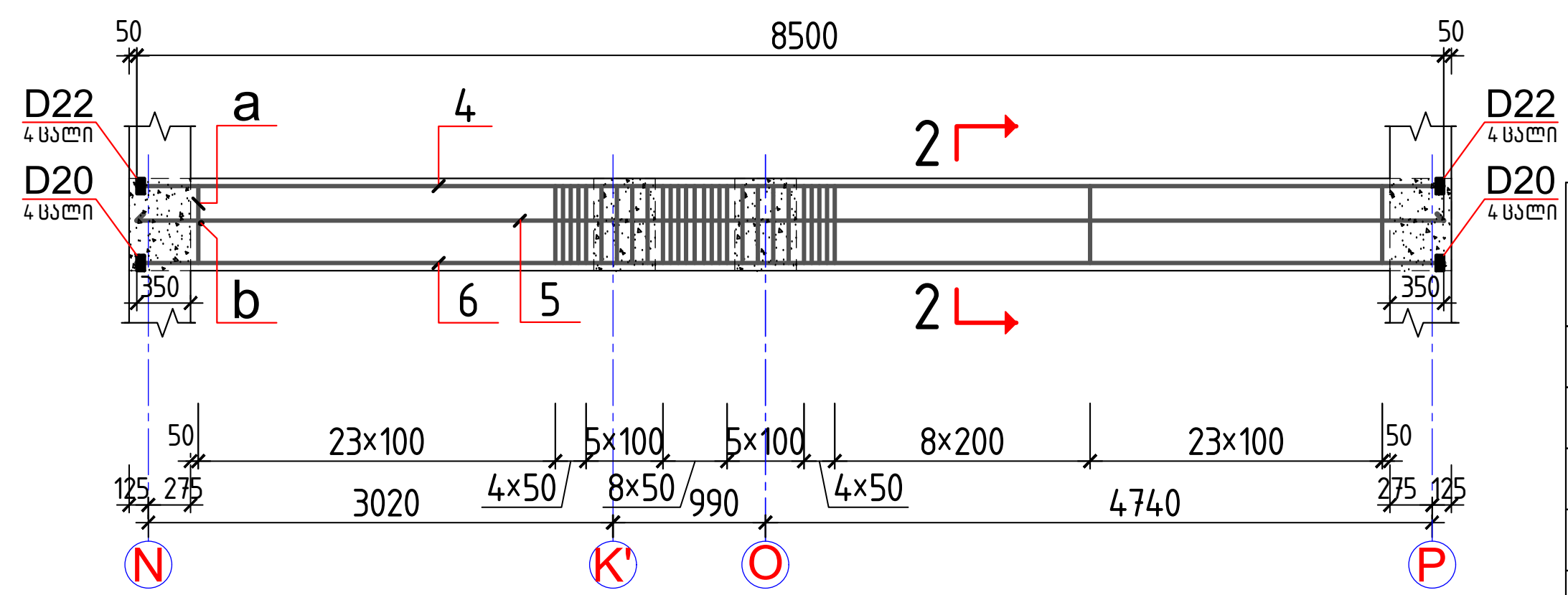

რ 22 – ის არმირება

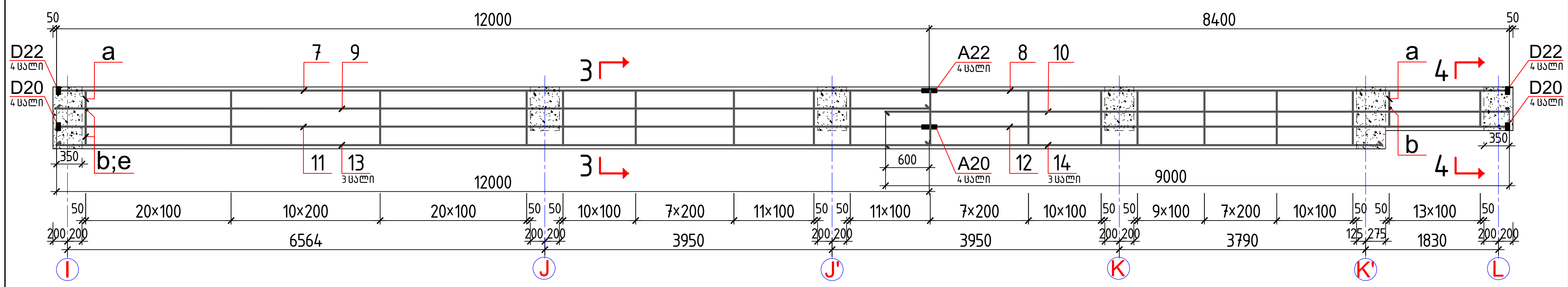

რ 23 – ის არმირება

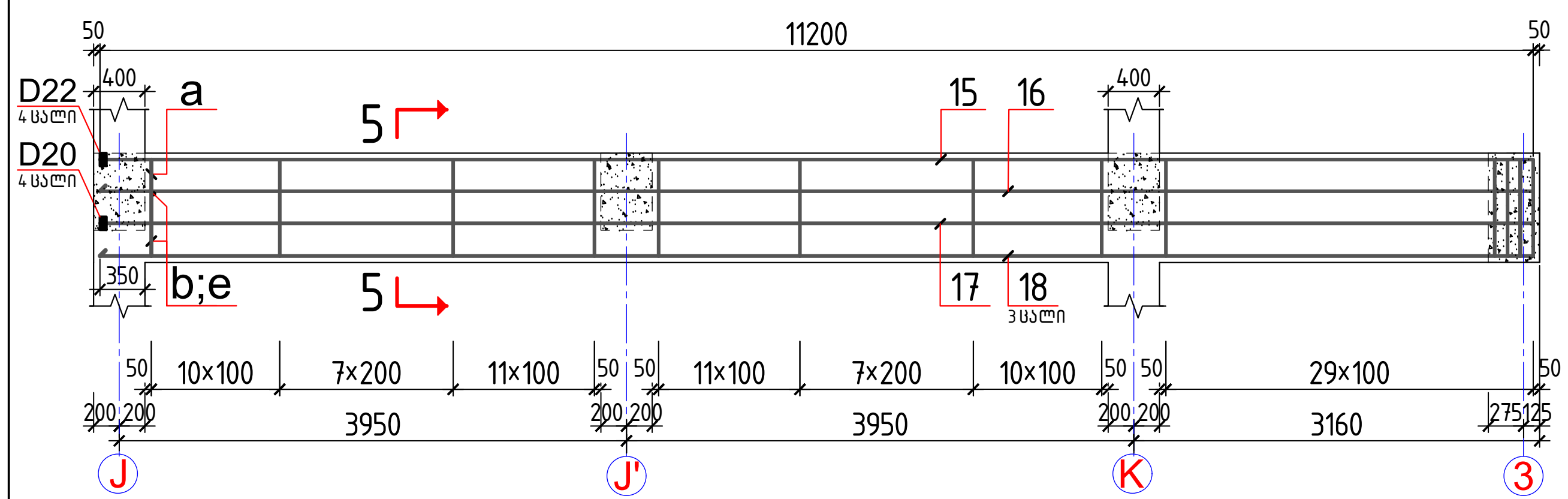

კვეთი 1–1

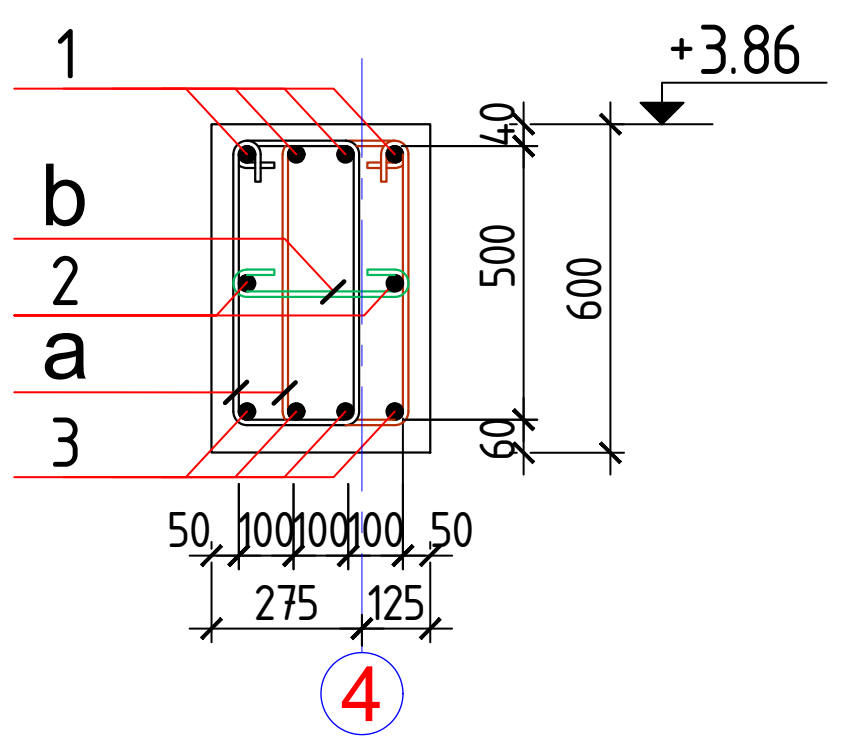

კვეთი 2–2

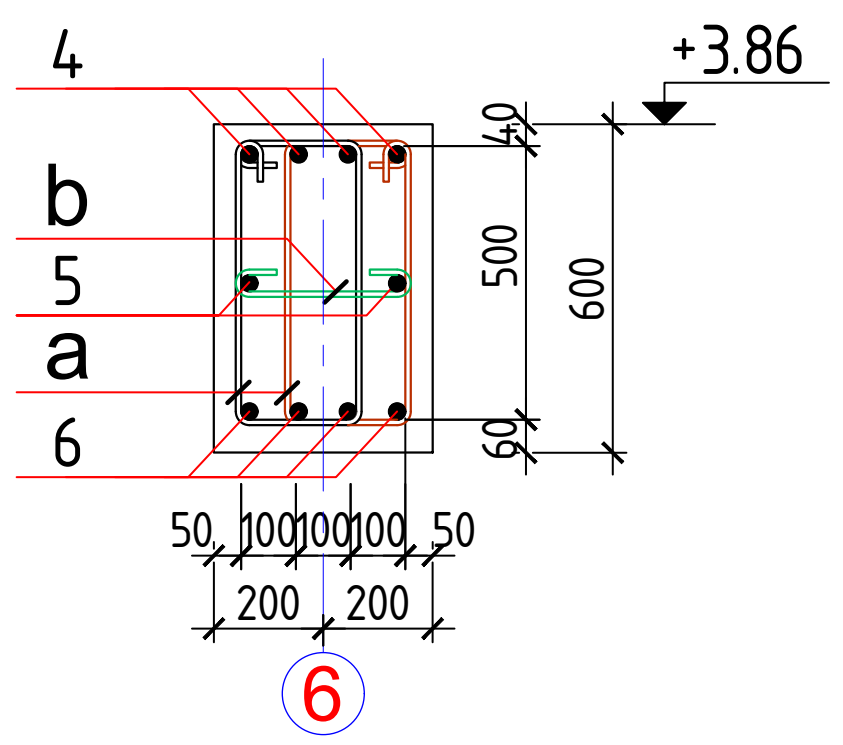

კვეთი 3–3

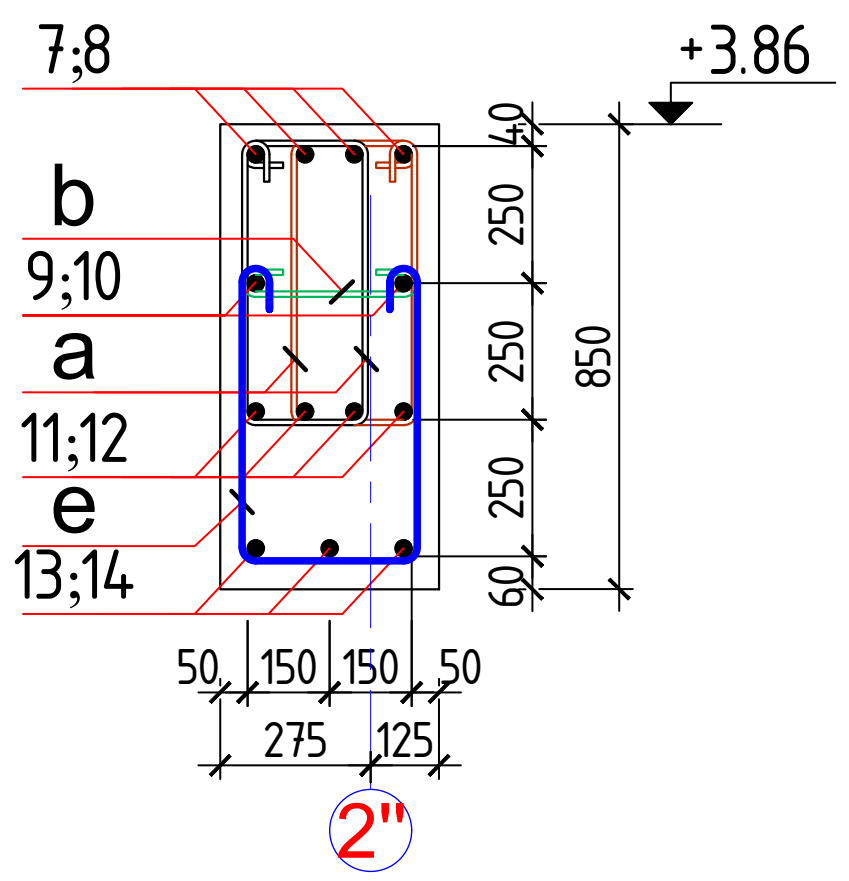

კვეთი 4–4

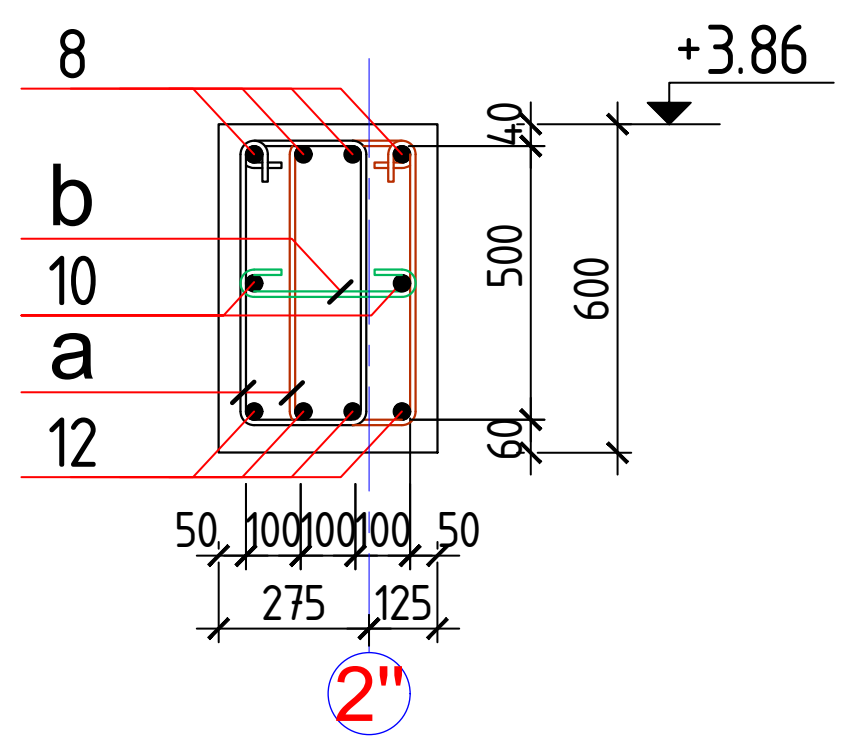

კვეთი 5–5

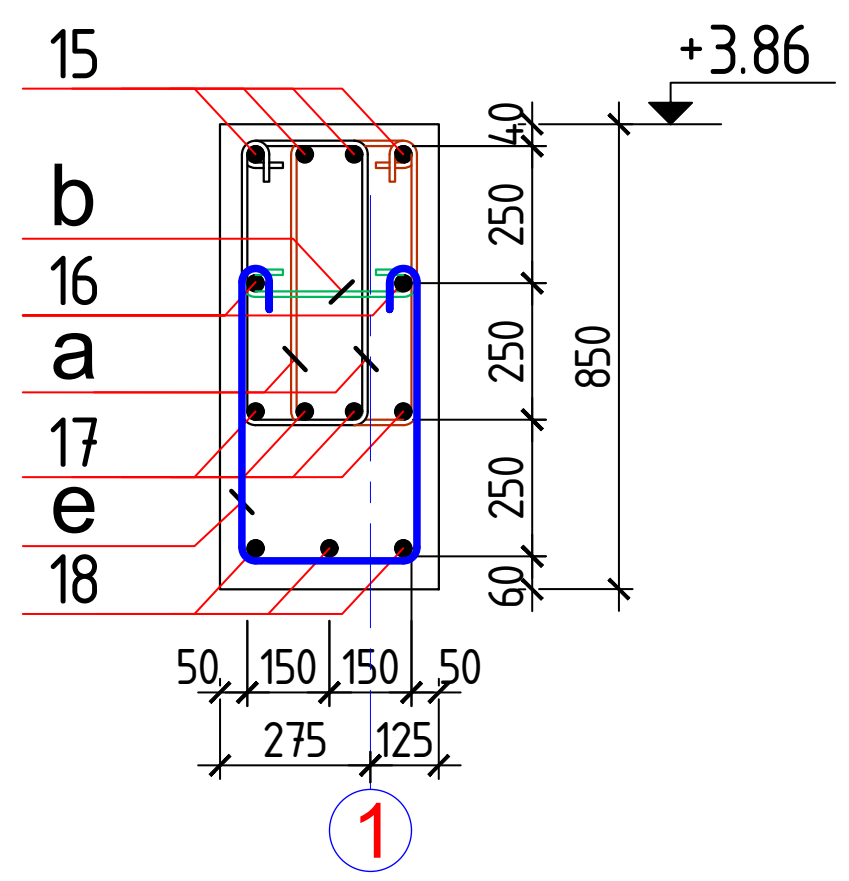

დეტალების უწყისი

პოზ.	ესკიზი
a	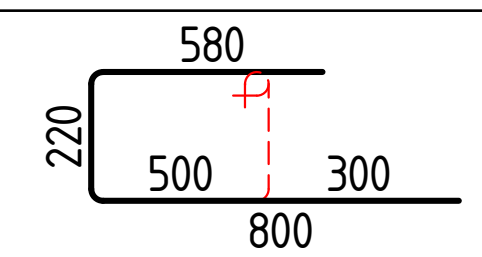
b	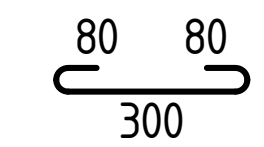
e	

სპეციფიკაცია რიგელების
რ20; რ21; რ22; რ23

პოზ.	დასახელება	რაოდ.	მასა ერთ. კგ	ჯ...
	რ20 დეტალები			
1	⌀ 22 A500c ℓ = 9100	4	27.16	108.6
2	⌀ 12 A500c ℓ = 9100	2	8.08	16.16
3	⌀ 20 A500c ℓ = 9100	4	22.44	89.78
a*	⌀ 8 A240c ℓ = 1600	146	0.63	
b*	⌀ 8 A240c ℓ = 460	73	0.18	105.4
	ანკერი D 22; D20	8/8		
	მასალები ბეტონი კლასით B25			2.2
	რ21 დეტალები			
4	⌀ 22 A500c ℓ = 8900	4	26.56	106.2
5	⌀ 12 A500c ℓ = 8900	2	7.90	15.81
6	⌀ 20 A500c ℓ = 8900	4	21.95	87.81
a*	⌀ 8 A240c ℓ = 1600	160	0.63	
b*	⌀ 8 A240c ℓ = 460	80	0.18	115.5
	ანკერი D 22; D20	8/8		
	მასალები ბეტონი კლასით B25			2.1
	რ22 დეტალები			
7	⌀ 22 A500c ℓ = 12000	4	35.81	
8	⌀ 22 A500c ℓ = 8400	4	25.07	243.5
9;13	⌀ 12 A500c ℓ = 12000	4	10.66	
10	⌀ 12 A500c ℓ = 9000	2	7.99	
14	⌀ 12 A500c ℓ = 7200	2	6.39	71.39
11	⌀ 20 A500c ℓ = 12000	4	29.60	
12	⌀ 20 A500c ℓ = 8400	4	20.72	201.2
a*	⌀ 8 A240c ℓ = 1600	300	0.63	
b*	⌀ 8 A240c ℓ = 460	150	0.18	
e*	⌀ 8 A240c ℓ = 1540	136	0.61	299.3
	შემაერთებელი A 22; A20	4/4		
	ანკერი D 22; D20	8/8		
	მასალები ბეტონი კლასით B25			6.8
	რ23 დეტალები			
15	⌀ 22 A500c ℓ = 11200	4	33.43	133.7
16;18	⌀ 12 A500c ℓ = 11200	5	9.94	49.7
17	⌀ 20 A500c ℓ = 11200	4	27.62	110.5
a*	⌀ 8 A240c ℓ = 1600	176	0.63	
b*	⌀ 8 A240c ℓ = 460	88	0.18	
e*	⌀ 8 A240c ℓ = 1540	88	0.61	180.5
	ანკერი D 22; D20	4/4		
	მასალები ბეტონი კლასით B25			3.9

პროექტი	სასტუმრო გუდიაშვილის მოედანზე	დირექტორი	ბ. ჯუგაშვილი	კონსტრუქციული ნაწილი	
მდებარეობა	თბილისი, ძველი თბილისის ქ. №3/8	პრ. მთ. არქიტექტორი	რ. ჩომახიძე	ფორმატი	A-3
დამკვეთი	შპს "ატელიე არქიტექტს"	პრ. მთ. კონსტრუქტორი	ბ. ჯუგაშვილი	მასშტაბი	1:100
შემსრულებელი	შპს "სკაილაინი"	შეასრულა	ნ. თევდორაშვილი	თარიღი	28.08.2016

skyline

მონოლითური რიგელები
რ20; რ21; რ22; რ23

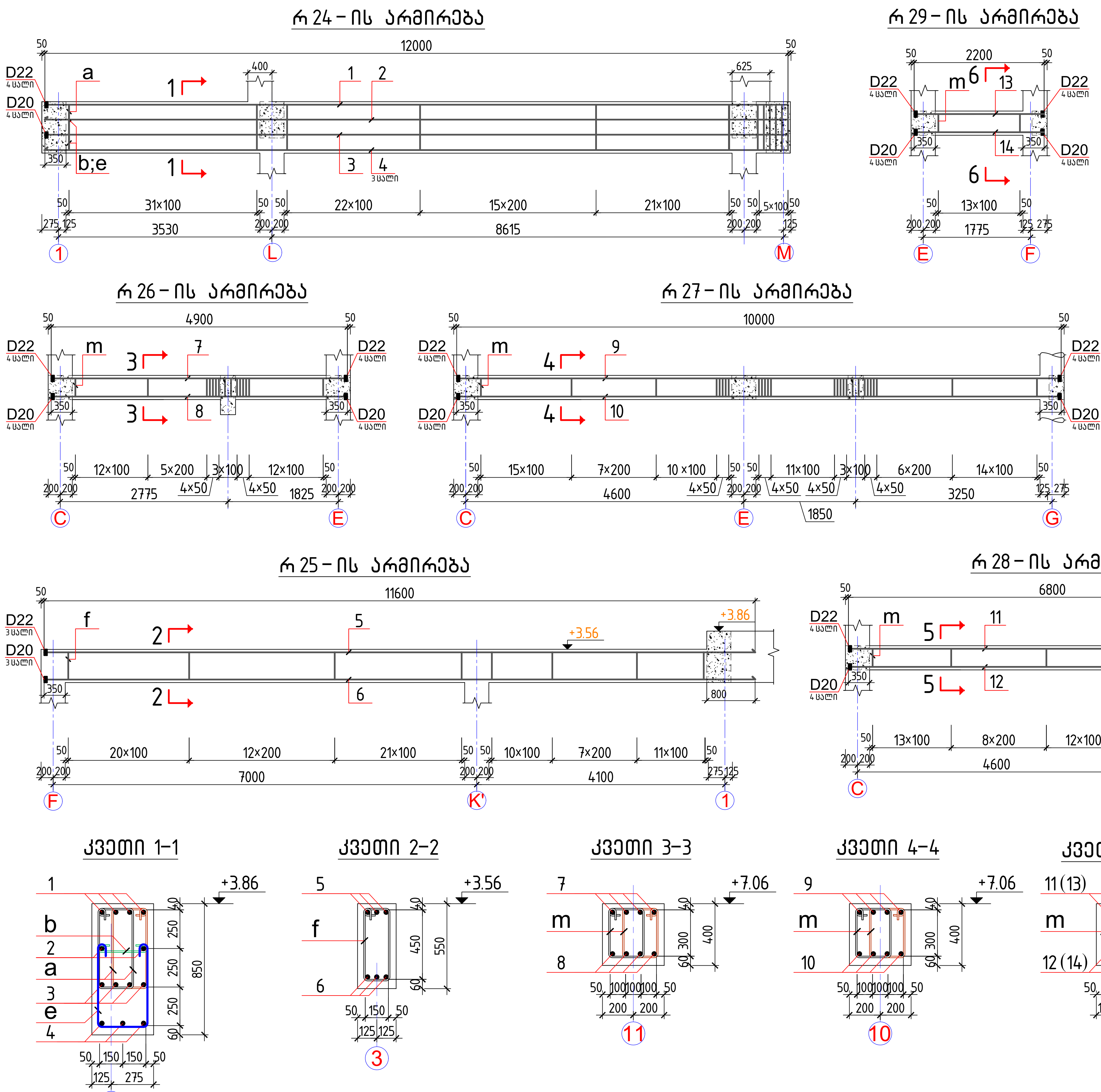

დეტალების უწყისი

პოზ.	ესკიზი
a	580; 220; 500; 300; 800
b	80; 80; 300
e	530; 80; 320; 530; 80
f	530; 180; 450; 260; 710
m	380; 220; 300; 300; 600

სპეციფიკაცია რიგელების
რ24; რ25; რ26; რ27; რ28; რ29

პოზ.	დასახელება	რაოდ.	მასა ერთ. კგ	ჯ...
	რ24 დეტალები			
1	ϕ 22 A500c ℓ = 12000	4	35.81	143.2
2;4	ϕ 12 A500c ℓ = 12000	5	10.66	53.28
3	ϕ 20 A500c ℓ = 12000	4	29.60	118.39
a*	ϕ 8 A240c ℓ = 1600	194	0.63	
b*	ϕ 8 A240c ℓ = 460	97	0.18	
e*	ϕ 8 A240c ℓ = 1540	97	0.61	199.0
	ანკერი D 22; D20	4/4		
	მასალები ბეტონი კლასით B25			4.1
	რ25 დეტალები			
5	ϕ 22 A500c ℓ = 11600	3	34.62	103.8
6	ϕ 20 A500c ℓ = 11600	3	28.61	85.83
f*	ϕ 8 A240c ℓ = 1420	83	0.56	46.5
	ანკერი D 22; D20	6/6		
	მასალები ბეტონი კლასით B25			2.6
	რ26 დეტალები			
7	ϕ 22 A500c ℓ = 4900	4	14.62	58.49
8	ϕ 20 A500c ℓ = 4900	4	12.09	48.34
m*	ϕ 8 A240c ℓ = 1200	82	0.47	38.83
	ანკერი D 22; D20	8/8		
	მასალები ბეტონი კლასით B25			0.8
	რ27 დეტალები			
9	ϕ 22 A500c ℓ = 10000	4	29.84	119.38
10	ϕ 20 A500c ℓ = 10000	4	24.66	98.66
m*	ϕ 8 A240c ℓ = 1200	96	0.47	45.4
	ანკერი D 22; D20	8/8		
	მასალები ბეტონი კლასით B25			1.6
	რ28 დეტალები			
11	ϕ 22 A500c ℓ = 6800	4	20.29	81.18
12	ϕ 20 A500c ℓ = 6800	4	16.77	67.09
m*	ϕ 8 A240c ℓ = 1200	96	0.47	45.4
	ანკერი D 22; D20	8/8		
	მასალები ბეტონი კლასით B25			1.1
	რ29 დეტალები			
13	ϕ 22 A500c ℓ = 2200	4	6.57	26.26
14	ϕ 20 A500c ℓ = 2200	4	5.43	21.70
m*	ϕ 8 A240c ℓ = 1200	30	0.47	14.2
	ანკერი D 22; D20	8/8		
	მასალები ბეტონი კლასით B25			0.4

პროექტი	სასტუმრო გუდიაშვილის მოედანზე	დირექტორი	ბ. ჯუგაშვილი	კონსტრუქციული ნაწილი	
მდებარეობა	თბილისი, აბო თბილელის ქ. №3/8	პრ. მთ. არქიტექტორი	რ. ჩომახიძე	ფორმატი	A-3
დამკვეთი	შპს "ატელიე არქიტექტს"	პრ. მთ. კონსტრუქტორი	ბ. ჯუგაშვილი	მასშტაბი	1:100
შემსრულებელი	შპს "სკაილაინი"	შეასრულა	ნ. თევდორაშვილი	თარიღი	28.08.2016

skyline

მონოლითური რიგელები
რ24; რ25; რ26; რ27; რ28; რ29

ფურ
8

К5-ის არმირება

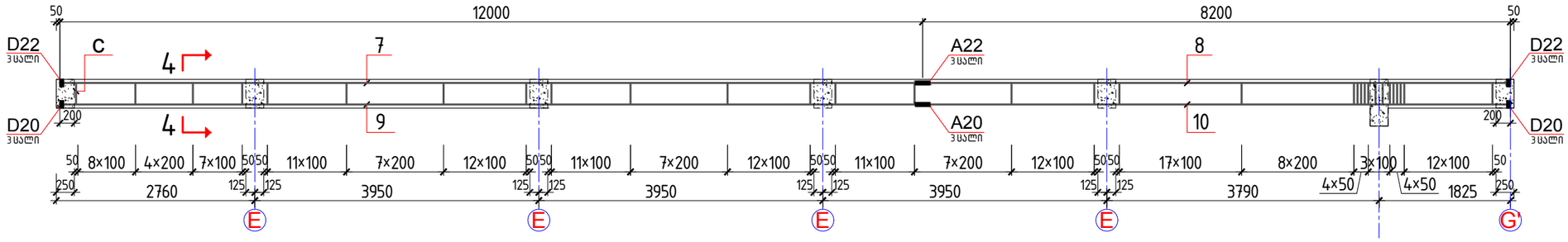

К2-ის არმირება

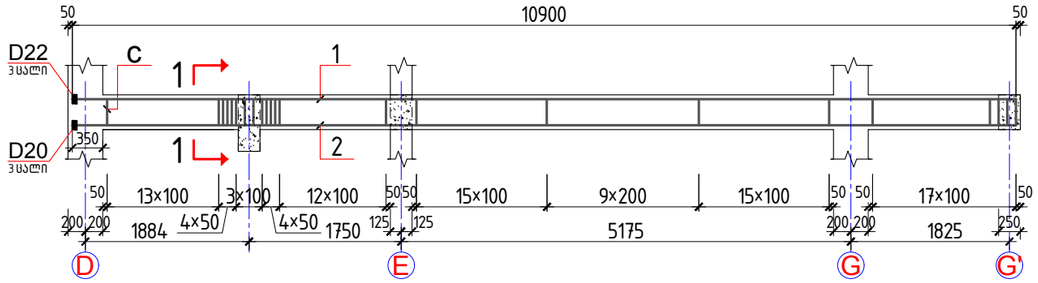

К6-ის არმირება

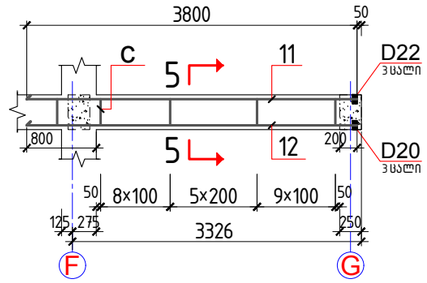

К3-ის არმირება

К4-ის არმირება

კვეთი 1-1

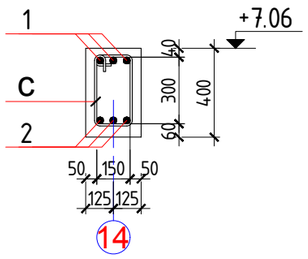

კვეთი 2-2

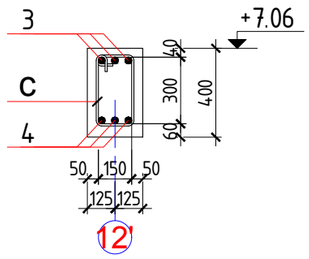

კვეთი 3-3

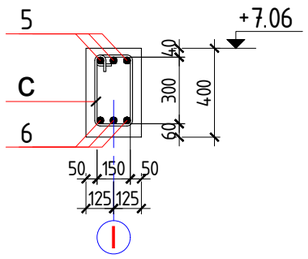

კვეთი 4-4

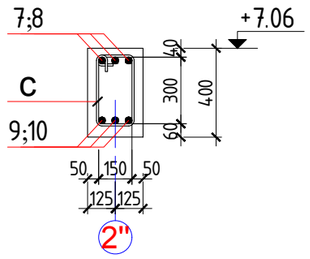

კვეთი 5-5

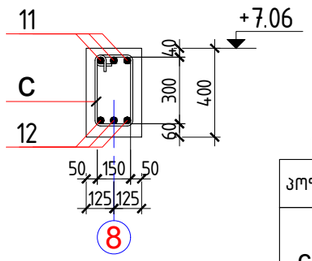

სპეციფიკაცია რიგელების К2; К3; К4; К5; К6

პოზ.	დასახელება		რაოდ.	მასა ერთ. კგ	ჯამ
	К2 დეტალები				
1	ф 22	A500c ℓ = 10900	3	32.53	97.59
2	ф 20	A500c ℓ = 10900	3	26.88	80.65
c*	ф 8	A240c ℓ = 1120	95	0.44	41.99
	ანკერი	D 22; D20	3/3		
	მასალები ბეტონი კლასით B25				1.1
	К3 დეტალები				
3	ф 22	A500c ℓ = 8900	3	26.56	79.68
4	ф 20	A500c ℓ = 8900	3	21.95	65.85
c*	ф 8	A240c ℓ = 1120	75	0.44	33.15
	ანკერი	D 22; D20	0/0		
	მასალები ბეტონი კლასით B25				0.9
	К4 დეტალები				
5	ф 22	A500c ℓ = 7700	3	22.98	68.94
6	ф 20	A500c ℓ = 7700	3	18.99	56.98
c*	ф 8	A240c ℓ = 1120	62	0.44	27.46
	ანკერი	D 22; D20	3/3		
	მასალები ბეტონი კლასით B25				0.8
	К5 დეტალები				
7	ф 22	A500c ℓ = 12000	3	35.81	
8	ф 22	A500c ℓ = 8200	3	24.47	180.8
9	ф 20	A500c ℓ = 12000	3	29.60	
10	ф 20	A500c ℓ = 8200	3	20.23	149.4
c*	ф 8	A240c ℓ = 1120	159	0.44	70.28
	შემაერთებელი	A 22; A20	3/3		
	ანკერი	D 22; D20	6/6		
	მასალები ბეტონი კლასით B25				2.0
	К6 დეტალები				
11	ф 22	A500c ℓ = 3800	3	11.34	34.02
12	ф 20	A500c ℓ = 3800	3	9.37	28.12
c*	ф 8	A240c ℓ = 1120	23	0.44	10.17
	ანკერი	D 22; D20	3/3		
	მასალები ბეტონი კლასით B25				0.4

დეტალების უწყისი

პოზ.	ესკიზი
c	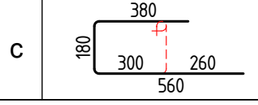

პროექტი	სასტუმრო გუდიაშვილის მოედანზე	skyline	დირექტორი	ბ. ჯუგაშვილი	პროსტრუქციული ნაწილი
მდებარეობა	თბილისი, აბო თბილელის ქ. №3/8		პრ. მთ. არქიტექტორი	რ. ჩომახიძე	ფორმატი A-3
დამკვეთი	შპს "აბელიე არქიტექტს"		პრ. მთ. პროსტრუქტორი	ბ. ჯუგაშვილი	მასშტაბი 1:100
შემსრულებელი	შპს "სკაილაინი"		შესრულა	ნ. თევდორაშვილი	თარიღი 28.08.2016

მონოლითური რიგელები
К2; К3; К4; К5; К6

კ 7 – ის არმირება

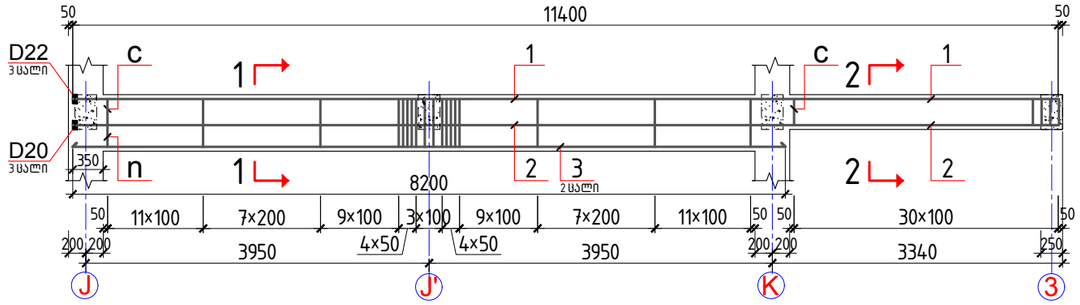

კ 8 – ის არმირება

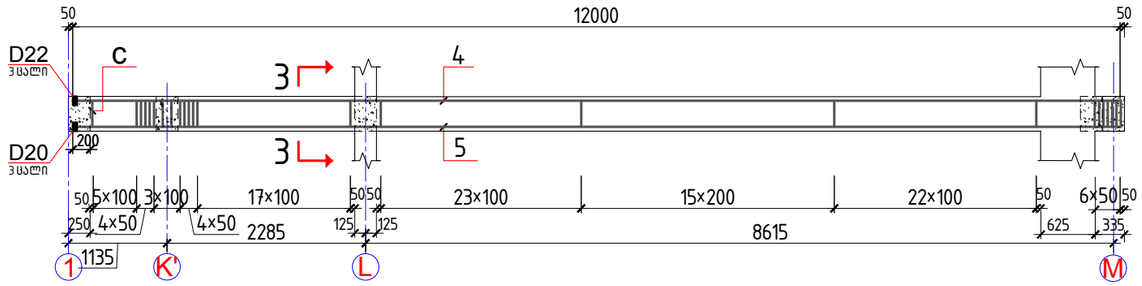

კ 9 – ის არმირება

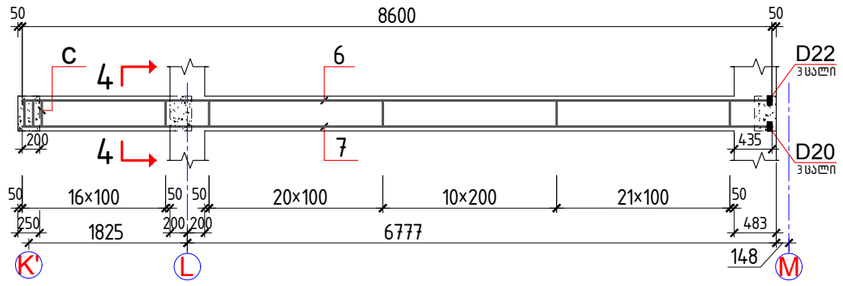

კ 10 – ის არმირება

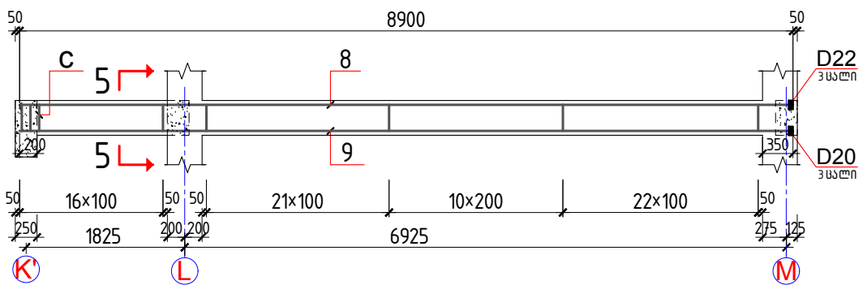

კ 11 – ის არმირება

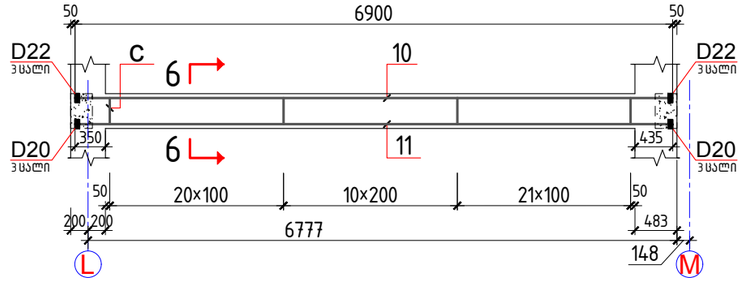

კვეთი 1–1

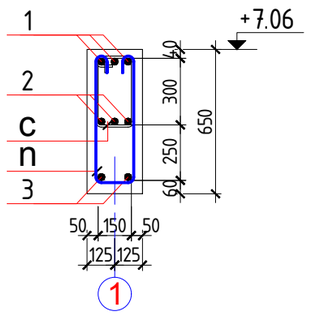

კვეთი 2–2

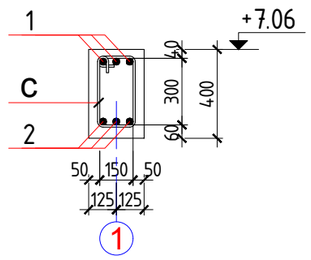

კვეთი 3–3

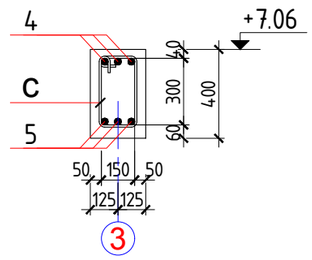

კვეთი 4–4

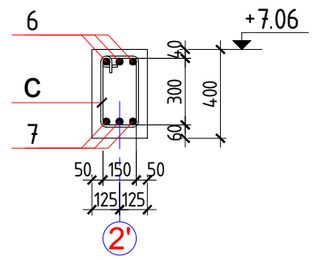

კვეთი 5–5

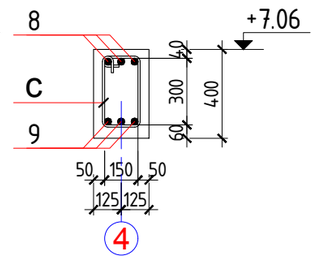

კვეთი 6–6

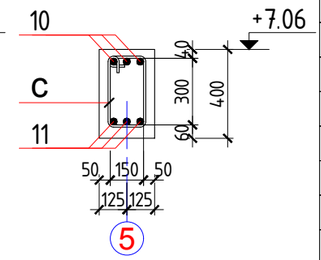

დეტალების უწყი

პოზ.	ე ს კ ი ზ ი
c	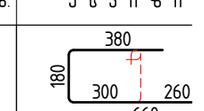
n	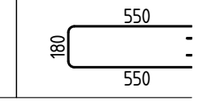

სპეციფიკაცია რიგელების კ7; კ8; კ9; კ10; კ11

პოზ.	დ ა ს ა ხ ე ლ ე ბ ა	რაოდ.	მასა ერთ. კგ	ჯ.
	კ7 დეტალები			
1	ф 22 A500c ℓ = 10400	3	31.04	93.1
2	ф 20 A500c ℓ = 10400	3	25.65	76.9
3	ф 12 A500c ℓ = 8200	2	7.28	14.5
c*	ф 8 A240c ℓ = 1120	91	0.44	
n*	ф 8 A240c ℓ = 1260	66	0.50	73.0
	ანკერი D 22; D20	3/3		
	მასალები ბეტონი კლასით B25			1.6
	კ8 დეტალები			
4	ф 22 A500c ℓ = 12000	3	35.81	107.4
5	ф 20 A500c ℓ = 12000	3	29.60	88.7
c*	ф 8 A240c ℓ = 1120	101	0.44	44.6
	ანკერი D 22; D20	3/3		
	მასალები ბეტონი კლასით B25			1.2
	კ9 დეტალები			
6	ф 22 A500c ℓ = 8600	3	25.67	77.0
7	ф 20 A500c ℓ = 8600	3	21.21	63.6
c*	ф 8 A240c ℓ = 1120	69	0.44	30.5
	ანკერი D 22; D20	3/3		
	მასალები ბეტონი კლასით B25			0.9
	კ10 დეტალები			
8	ф 22 A500c ℓ = 8900	3	26.56	79.6
9	ф 20 A500c ℓ = 8900	3	21.95	65.8
c*	ф 8 A240c ℓ = 1120	71	0.44	31.3
	ანკერი D 22; D20	3/3		
	მასალები ბეტონი კლასით B25			0.9
	კ11 დეტალები			
10	ф 22 A500c ℓ = 6900	3	20.59	61.7
11	ф 20 A500c ℓ = 6900	3	17.02	51.0
c*	ф 8 A240c ℓ = 1120	52	0.44	22.9
	ანკერი D 22; D20	6/6		
	მასალები ბეტონი კლასით B25			0.7

პროექტი	სასტუმრო გუდიაშვილის მოედანზე	skyline	დირექტორი	ბ. ჯუგაშვილი	კონსტრუქციული ნაწილი
მდებარეობა	თბილისი, აბო თბილელის ქ. №3/8		პრ. მთ. არქიტექტორი	რ. ჩომახიძე	ფორმატი A-3
დამკვეთი	შპს "ახელიე არქიტექტს"		პრ. მთ. კონსტრუქტორი	ბ. ჯუგაშვილი	მასშტაბი 1:100
შემსრულებელი	შპს "სკაილაინი"		შეასრულა	ნ. თევდორაშვილი	თარიღი 28.08.2016

მონოლითური რიგელები
კ7; კ8; კ9; კ10; კ11

გვერ
8

კ 12 – ის არმირება

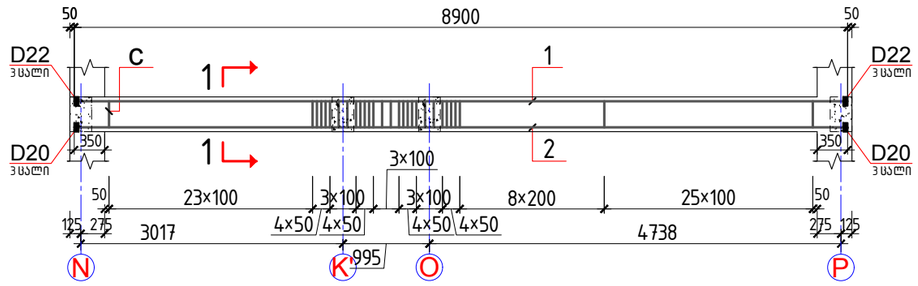

კ 13 – ის არმირება

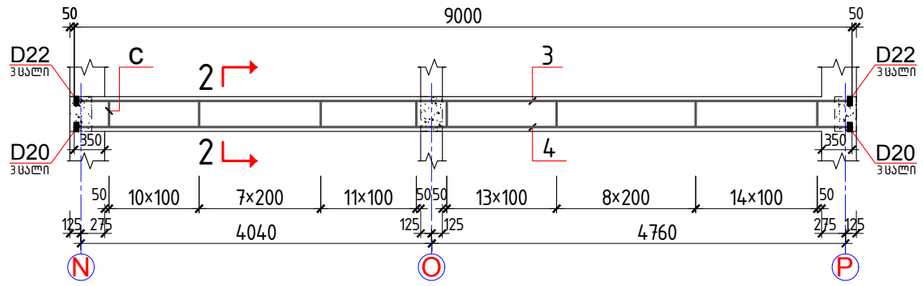

კ 14 – ის არმირება

კ 15 – ის არმირება

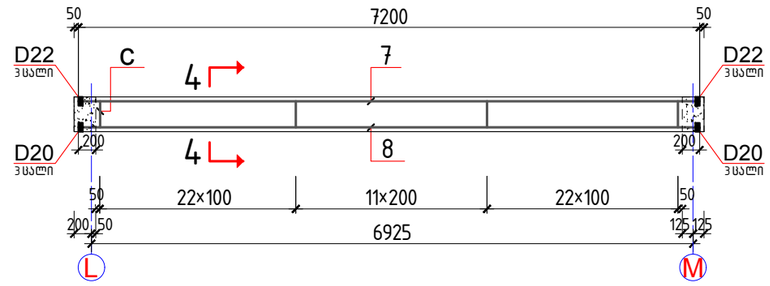

კ 16 – ის არმირება

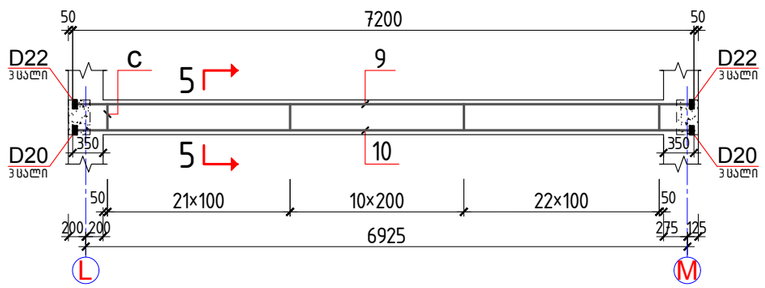

კ 17 – ის არმირება

კვეთი 1–1

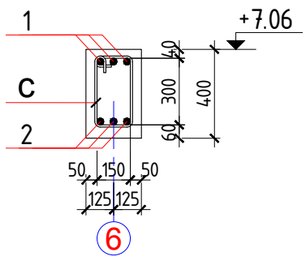

კვეთი 2–2

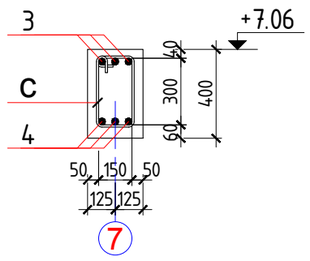

კვეთი 3–3

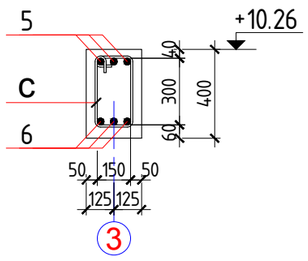

კვეთი 4–4

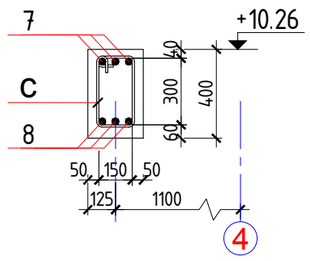

კვეთი 5–5

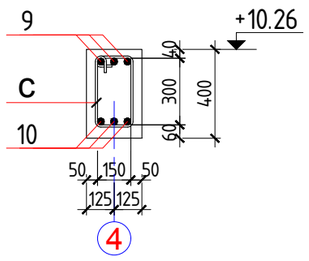

კვეთი 6–6

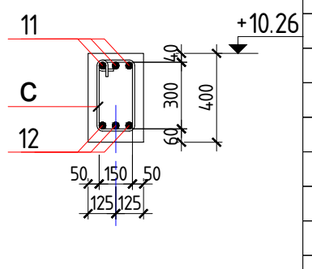

დეტალების უწყის

პოზ.	ესკიზი
c	380, 180, 300, 260, 560

სპეციფიკაცია რიგელების კ12; კ13; კ14; კ15; კ16; კ17

პოზ.	დასახელება				რაოდ.	მასა ერთ. კგ	ჯა
	კ12	დეტალები					
1	⌀ 22	A500c	ℓ = 8900		3	26.56	79.68
2	⌀ 20	A500c	ℓ = 8900		3	21.95	65.85
c*	⌀ 8	A240c	ℓ = 1120		82	0.44	36.24
	ანკერი			D 22; D20	6/6		
	მასალები ბეტონი კლასით B25						0.9
	კ13	დეტალები					
3	⌀ 22	A500c	ℓ = 9000		3	26.86	80.58
4	⌀ 20	A500c	ℓ = 9000		3	22.20	66.59
c*	⌀ 8	A240c	ℓ = 1120		65	0.44	28.73
	ანკერი			D 22; D20	6/6		
	მასალები ბეტონი კლასით B25						0.9
	კ14	დეტალები					
5	⌀ 22	A500c	ℓ = 8900		3	26.56	79.68
6	⌀ 20	A500c	ℓ = 8900		3	21.95	65.85
c*	⌀ 8	A240c	ℓ = 1120		67	0.44	29.61
	ანკერი			D 22; D20	3/3		
	მასალები ბეტონი კლასით B25						0.9
	კ15	დეტალები					
7	⌀ 22	A500c	ℓ = 7200		3	21.49	64.46
8	⌀ 20	A500c	ℓ = 7200		3	17.76	53.28
c*	⌀ 8	A240c	ℓ = 1120		56	0.44	24.75
	ანკერი			D 22; D20	6/6		
	მასალები ბეტონი კლასით B25						0.7
	კ16	დეტალები					
9	⌀ 22	A500c	ℓ = 7200		3	21.49	64.46
10	⌀ 20	A500c	ℓ = 7200		3	17.76	53.28
c*	⌀ 8	A240c	ℓ = 1120		54	0.44	23.87
	ანკერი			D 22; D20	6/6		
	მასალები ბეტონი კლასით B25						0.7
	კ17	დეტალები					
11	⌀ 22	A500c	ℓ = 5900		3	17.61	52.82
12	⌀ 20	A500c	ℓ = 5900		3	14.55	43.66
c*	⌀ 8	A240c	ℓ = 1120		45	0.44	19.89
	ანკერი			D 22; D20	6/6		
	მასალები ბეტონი კლასით B25						0.6

პროექტი	სასტუმრო გუდიაშვილის მოედანზე	დირექტორი	ბ. ჯუგაშვილი	კონსტრუქციული ნაწილი	
მდებარეობა	თბილისი, აბო თბილელის ქ. №3/8	პრ. მთ. არქიტექტორი	რ. ჩოგოვაძე	ფორმატი	A-3
დამკვეთი	შპს "ახელიე არქიტექტს"	პრ. მთ. კონსტრუქტორი	ბ. ჯუგაშვილი	მასშტაბი	1:100
შემსრულებელი	შპს "სკაილაინი"	შეასრულა	ნ. თევდორაშვილი	თარიღი	28.08.2016

skyline

მონოლითური რიგელები
კ12; კ13; კ14; კ15; კ16; კ17

გვერ

8

სვეტი სმ 1A-ის არმირება

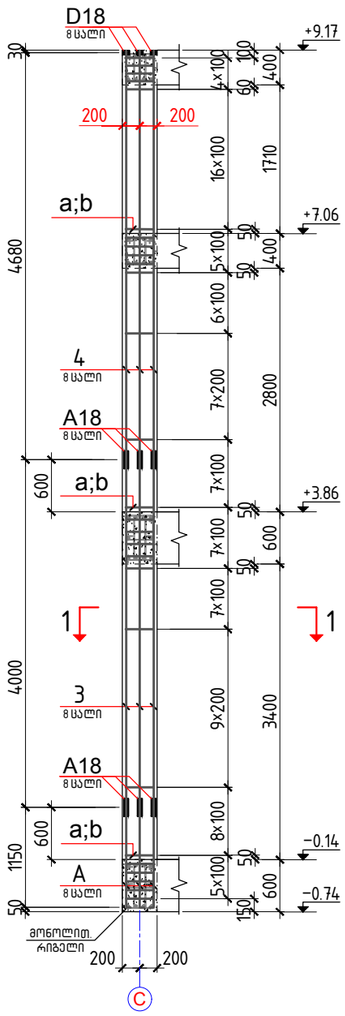

სვეტი სმ 2A-ის არმირება

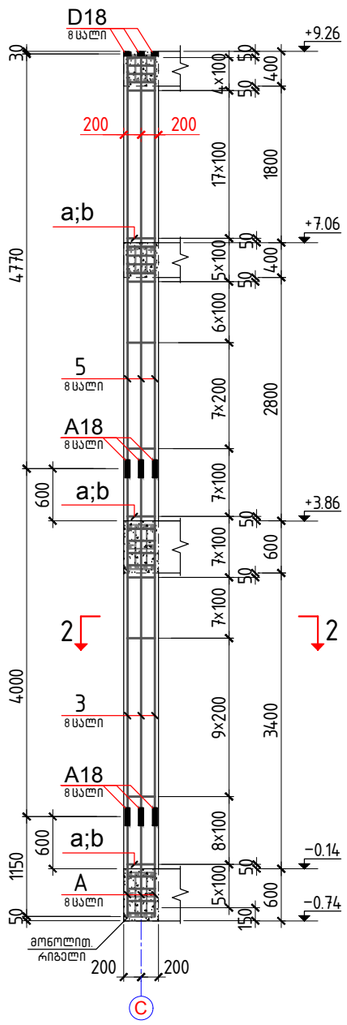

სვეტი სმ 2-ის არმირება

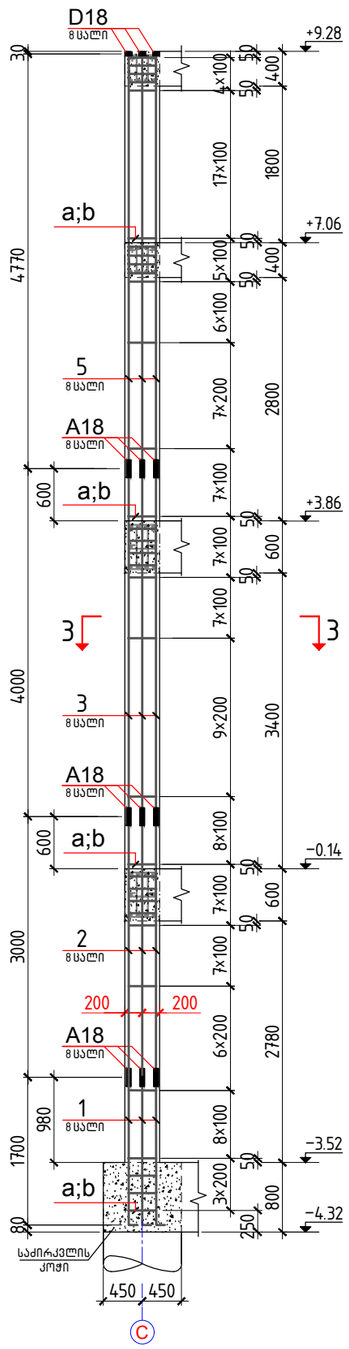

სვეტი სმ 3-ის არმირება

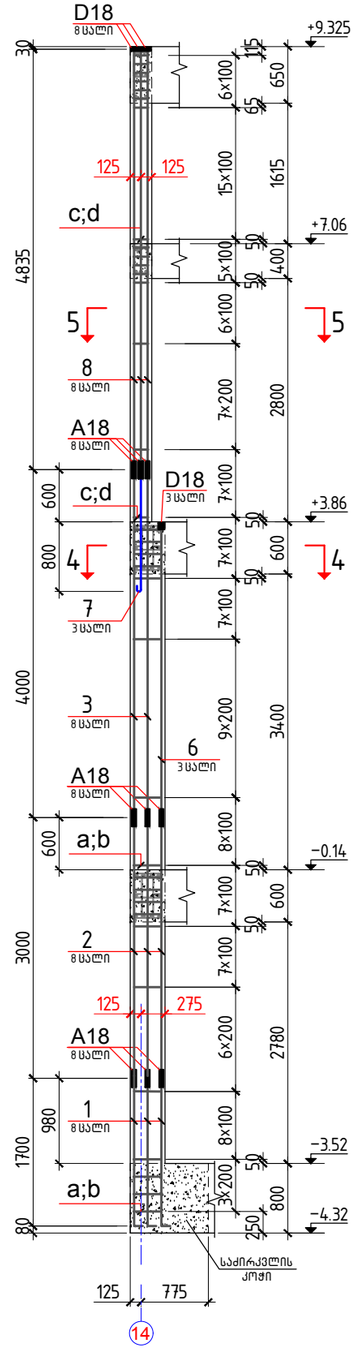

კვეთი 1-1

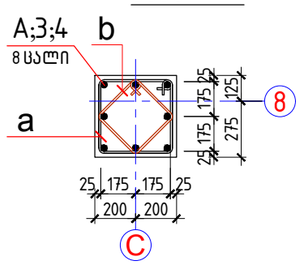

კვეთი 2-2

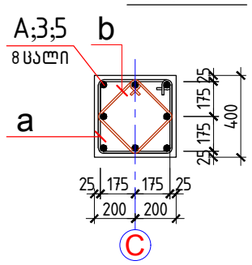

კვეთი 3-3

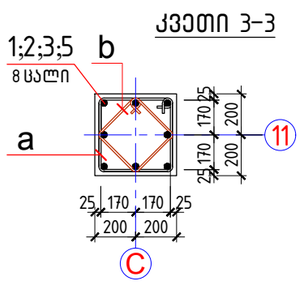

კვეთი 4-4

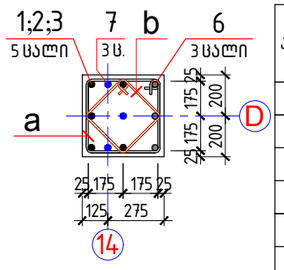

კვეთი 5-5

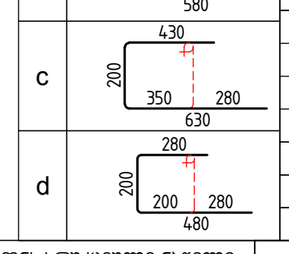

დეტალების უწყისი

პოზ.	ესკიზი
A	200 / 1150
1	200 / 1700
a	430 / 350 / 350 / 430 / 780
b	330 / 250 / 250 / 330 / 580
c	430 / 200 / 350 / 280 / 630
d	280 / 200 / 200 / 280 / 480

სპეციფიკაცია სვეტების სმ1A; სმ2A; სმ2; სმ3

პოზ.	დასახელება			რაოდ.	მასა ერთ. კგ	ჯამი
	სმ1A	დეტალები				
A*	⌀ 18	A500c	ℓ = 1350	8	2.70	
3	⌀ 18	A500c	ℓ = 4000	8	7.99	160.31 კგ
4	⌀ 18	A500c	ℓ = 4680	8	9.35	
a*	⌀ 8	A240c	ℓ = 1560	82	0.62	
b*	⌀ 8	A240c	ℓ = 1160	82	0.46	88.02 კგ
	შემაერთებელი		A 18	16		
	ანკერი		D 18	8		
	მასალები ბეტონი კლასით B25					1.5 მ³
	სმ2A	დეტალები				
A*	⌀ 18	A500c	ℓ = 1350	8	2.70	
3	⌀ 18	A500c	ℓ = 4000	8	7.99	161.75 კგ
5	⌀ 18	A500c	ℓ = 4770	8	9.53	
a*	⌀ 8	A240c	ℓ = 1560	82	0.62	
b*	⌀ 8	A240c	ℓ = 1160	82	0.46	88.02 კგ
	შემაერთებელი		A 18	16		
	ანკერი		D 18	8		
	მასალები ბეტონი კლასით B25					1.5 მ³
	სმ2	დეტალები				
1*	⌀ 18	A500c	ℓ = 1900	8	3.80	
2	⌀ 18	A500c	ℓ = 3000	8	5.99	
3	⌀ 18	A500c	ℓ = 4000	8	7.99	218.48 კგ
5	⌀ 18	A500c	ℓ = 4770	8	9.53	
a*	⌀ 8	A240c	ℓ = 1560	109	0.62	
b*	⌀ 8	A240c	ℓ = 1160	109	0.46	117.00 კგ
	შემაერთებელი		A 18	24		
	ანკერი		D 18	8		
	მასალები ბეტონი კლასით B25					2.0 მ³
	სმ3	დეტალები				
1*	⌀ 18	A500c	ℓ = 1900	8	3.80	
2	⌀ 18	A500c	ℓ = 3000	8	5.99	
3	⌀ 18	A500c	ℓ = 4000	5	7.99	
6	⌀ 18	A500c	ℓ = 3370	3	6.73	224.14 კგ
7	⌀ 18	A500c	ℓ = 1400	3	2.80	
8	⌀ 18	A500c	ℓ = 4835	8	9.66	
a*	⌀ 8	A240c	ℓ = 1560	63	0.62	
b*	⌀ 8	A240c	ℓ = 1160	63	0.46	
c*	⌀ 8	A240c	ℓ = 1260	47	0.50	108.80 კგ
d*	⌀ 8	A240c	ℓ = 960	47	0.38	
	შემაერთებელი		A 18	24		
	ანკერი		D 18	11		
	მასალები ბეტონი კლასით B25					1.70 მ³

პროექტი	სასტუმრო გუდიაშვილის მოედანზე	დირექტორი	ბ. ჯუგაშვილი	პონსტრუქციული ნაწილი	
მდებარეობა	თბილისი, აბო თბილელის ქ. №3/8	პრ. მთ. არქიტექტორი	რ. ჩომახიძე	ფორმატი	A-3
დამკვეთი	შპს "ატელიე არქიტექტს"	პრ. მთ. პონსტრუქტორი	ბ. ჯუგაშვილი	მასშტაბი	1:50; 1:130
შემსრულებელი	შპს "სკაილაინი"	შეასრულა	ნ. თევდორაშვილი	თარიღი	30.03.2021

skyline

მონოლითური სვეტები
სმ1A; სმ2A; სმ2; სმ3

გვერდი

84A

სვეტი სმ4-ის არმირება

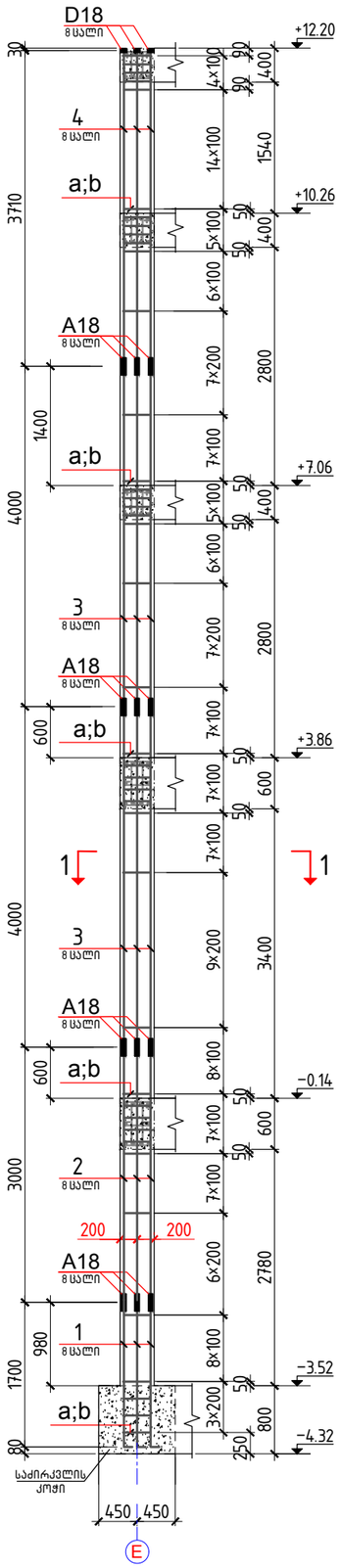

სვეტი სმ4A-ის არმირება

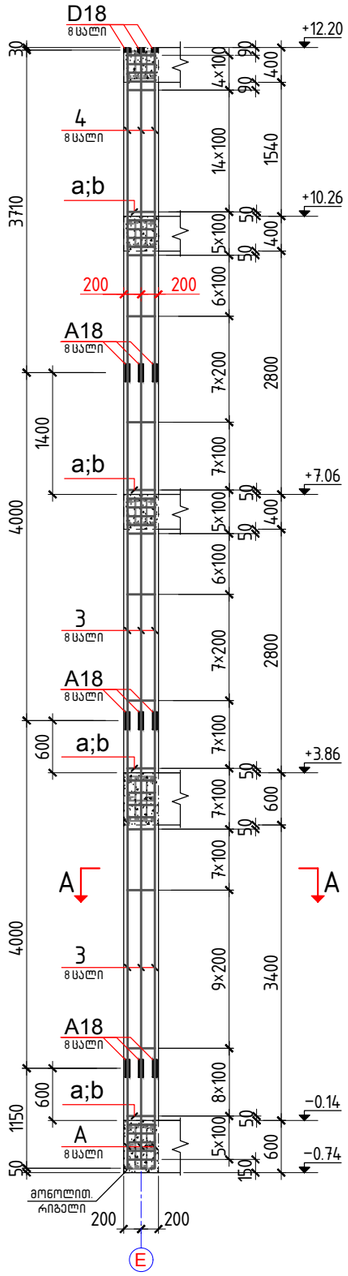

სვეტი სმ5-ის არმირება

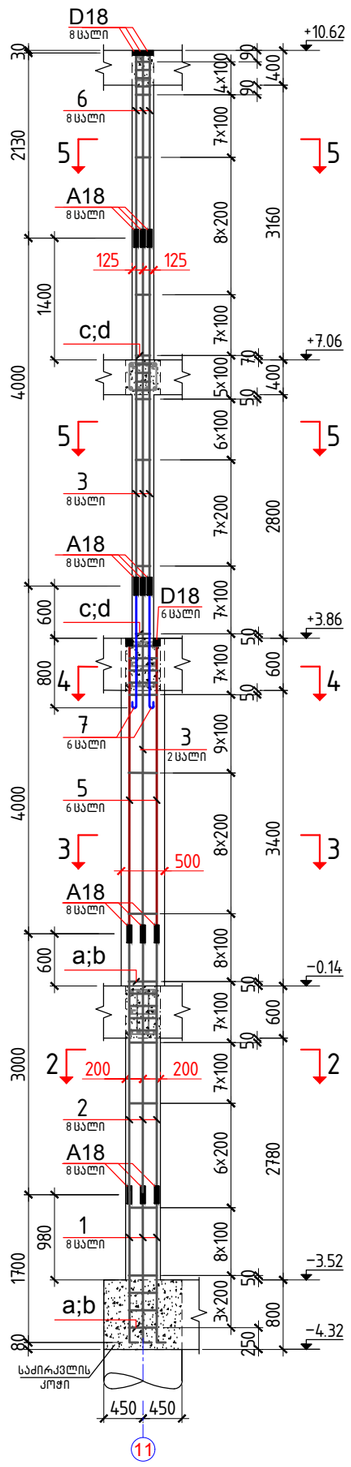

კვეთი 1-1

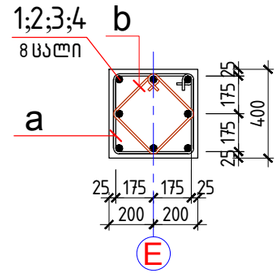

კვეთი 2-2

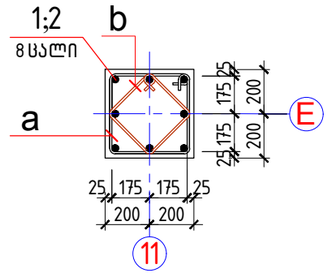

კვეთი 3-3

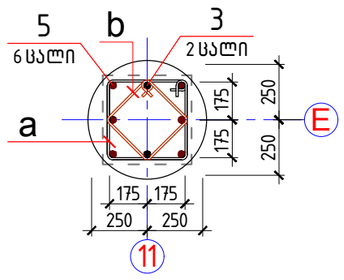

კვეთი 4-4

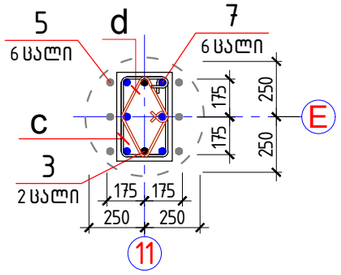

კვეთი 5-5

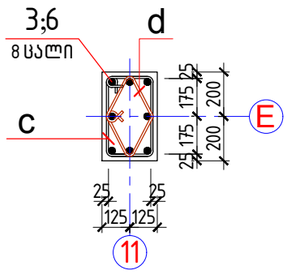

კვეთი A-A

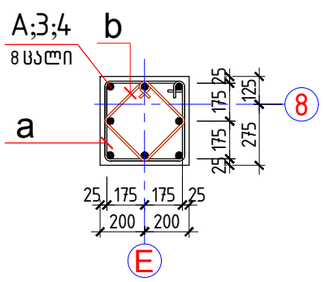

დეტალების უწყისი

პოზ.	ესკიზი
A	200 / 1150
1	200 / 1700
a	430 / 350 / 350 / 430 / 780
b	330 / 250 / 250 / 330 / 580
c	430 / 200 / 350 / 280 / 630
d	280 / 200 / 200 / 280 / 480

სპეციფიკაცია სვეტების სმ4A; სმ4; სმ5

პოზ.	დასახელება		რაოდ.	მასა ერთ. კგ	ჯამი
	სმ4A დეტალები				
A*	ф 18	A500c ℓ = 1350	8	2.70	208.73 კგ
3	ф 18	A500c ℓ = 4000	16	7.99	
4	ф 18	A500c ℓ = 3710	8	7.41	
a*	ф 8	A240c ℓ = 1560	105	0.62	112.71 კგ
b*	ф 8	A240c ℓ = 1160	105	0.46	
	შემაერთებელი	A 18	24		
	ანკერი	D 18	8		
	მასალები ბეტონი კლასით B25				2.0 მ³
	სმ4 დეტალები				
1*	ф 18	A500c ℓ = 1900	8	3.80	265.47 კგ
2	ф 18	A500c ℓ = 3000	8	5.99	
3	ф 18	A500c ℓ = 4000	16	7.99	
4	ф 18	A500c ℓ = 3710	8	7.41	
a*	ф 8	A240c ℓ = 1560	131	0.62	140.62 კგ
b*	ф 8	A240c ℓ = 1160	131	0.46	
	შემაერთებელი	A 18	32		
	ანკერი	D 18	8		
	მასალები ბეტონი კლასით B25				2.50 მ³
	სმ5 დეტალები				
1*	ф 18	A500c ℓ = 1900	8	3.80	249.45 კგ
2	ф 18	A500c ℓ = 3000	8	5.99	
3	ф 18	A500c ℓ = 4000	10	7.99	
5	ф 18	A500c ℓ = 3370	6	6.73	
6	ф 18	A500c ℓ = 2130	8	4.26	
7	ф 18	A500c ℓ = 1400	6	2.80	
a*	ф 8	A240c ℓ = 1560	64	0.62	114.25 კგ
b*	ф 8	A240c ℓ = 1160	64	0.46	
c*	ф 8	A240c ℓ = 1260	52	0.50	
d*	ф 8	A240c ℓ = 960	52	0.38	
	შემაერთებელი	A 18	32		
	ანკერი	D 18	14		
	მასალები ბეტონი კლასით B25				2.0 მ³

პროექტი	სასტუმრო გუდიაშვილის მოედანზე	დირექტორი	ბ. ჯუგაშვილი	კონსტრუქციული ნაწილი	
მდებარეობა	თბილისი, აბო თბილელის ქ. №3/8	ჯრ. მთ. არქიტექტორი	რ. ჩომახიძე	ფორმატი	A-3
დამკვეთი	შპს "ატელიე არქიტექტს"	ჯრ. მთ. კონსტრუქტორი	ბ. ჯუგაშვილი	მასშტაბი	1:100
შემსრულებელი	შპს "სკაილაინი"	შეასრულა	ნ. თევდორაშვილი	თარიღი	30.03.2021

skyline

მონოლითური სვეტები სმ4A; სმ4; სმ5

გვერდი

85A

სვეტი სმ7-ის არმირება

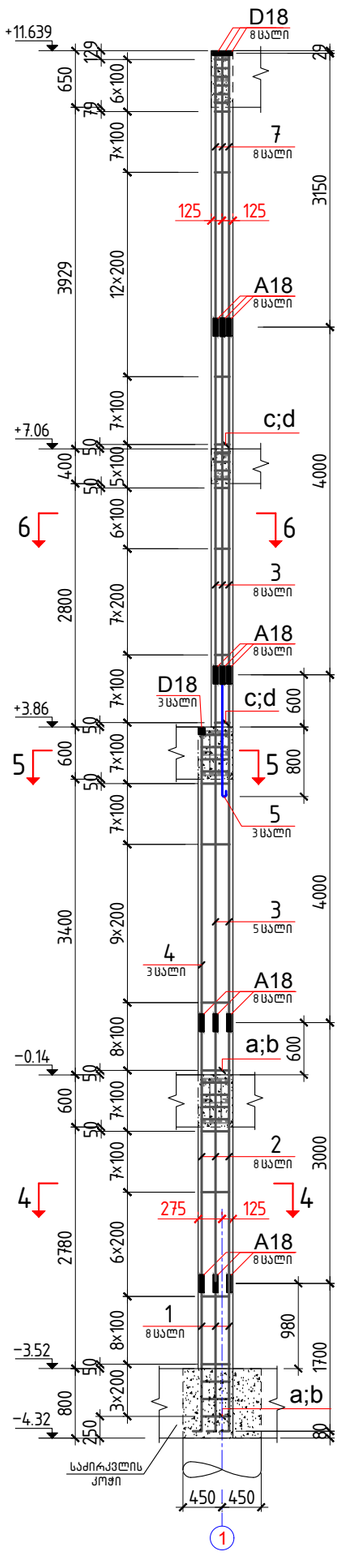

სვეტი სმ6-ის არმირება

კვეთი 1-1

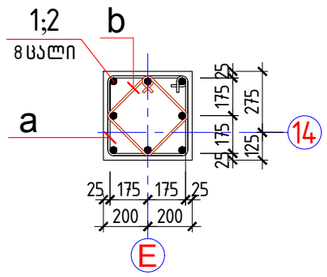

კვეთი 2-2

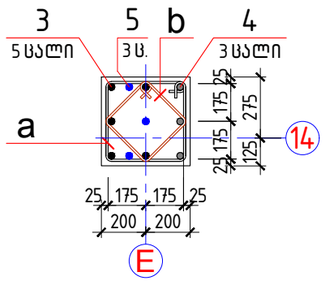

კვეთი 3-3

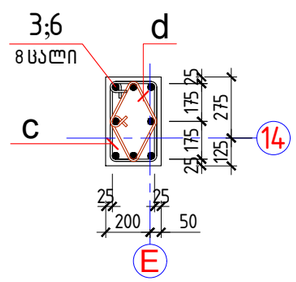

კვეთი 4-4

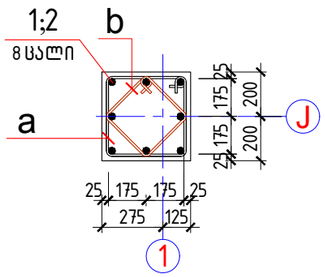

კვეთი 5-5

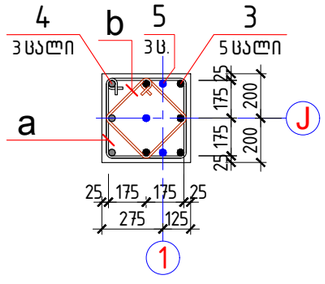

კვეთი 6-6

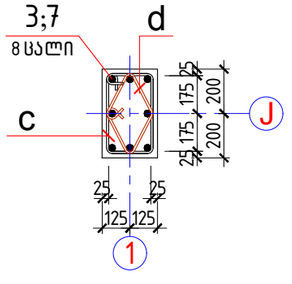

სპეციფიკაცია სვეტების სმ6; სმ7

პოზ.	დასახელება	რაოდ.	მასა ერთ. კგ	ჯ.
	სმ6 დეტალები			
1*	ф 18 A500c ℓ = 1900	8	3.80	
2	ф 18 A500c ℓ = 3000	8	5.99	
3	ф 18 A500c ℓ = 4000	13	7.99	
4	ф 18 A500c ℓ = 3370	3	6.73	247.2
5	ф 18 A500c ℓ = 1400	3	2.80	
6	ф 18 A500c ℓ = 2280	8	4.56	
a*	ф 8 A240c ℓ = 1560	63	0.62	
b*	ф 8 A240c ℓ = 1160	63	0.46	
c*	ф 8 A240c ℓ = 1260	54	0.50	114.9
d*	ф 8 A240c ℓ = 960	54	0.38	
	შემაერთებელი A 18	32		
	ანკერი D 18	11		
	მასალები ბეტონი კლასით B25			1.85
	სმ7 დეტალები			
1*	ф 18 A500c ℓ = 1900	8	3.80	
2	ф 18 A500c ℓ = 3000	8	5.99	
3	ф 18 A500c ℓ = 4000	13	7.99	
4	ф 18 A500c ℓ = 3370	3	6.73	261.1
5	ф 18 A500c ℓ = 1400	3	2.80	
7	ф 18 A500c ℓ = 3150	8	6.29	
a*	ф 8 A240c ℓ = 1560	63	0.62	
b*	ф 8 A240c ℓ = 1160	63	0.46	
c*	ф 8 A240c ℓ = 1260	58	0.50	118.4
d*	ф 8 A240c ℓ = 960	58	0.38	
	შემაერთებელი A 18	32		
	ანკერი D 18	11		
	მასალები ბეტონი კლასით B25			1.95

დეტალების უწყისი

პოზ.	ესკიზი
1	200 / 1700
a	430 / 350 / 350 / 430 / 780
b	330 / 250 / 250 / 330 / 580
c	430 / 200 / 350 / 280 / 630
d	280 / 200 / 200 / 280 / 480

პროექტი	სასტუმრო გუდიაშვილის მოედანზე		დირექტორი	ბ. ჯუგაშვილი	კონსტრუქციული ნაწილი
მდებარეობა	თბილისი, აბო თბილელის ქ. №3/8	skyline	პრ. მთ. არქიტექტორი	რ. ჩოგახიძე	ფორმატი A-3
დამკვეთი	შპს "ატელიე არქიტექტს"		პრ. მთ. კონსტრუქტორი	ბ. ჯუგაშვილი	მასშტაბი 1:100
შემსრულებელი	შპს "სკაილაინი"		შესრულა	ნ. თევდორაშვილი	თარიღი 28.08.2016

მონოლითური სვეტები
სმ6; სმ7

გვერ
8

სვეტი სმ8-ის არმირება

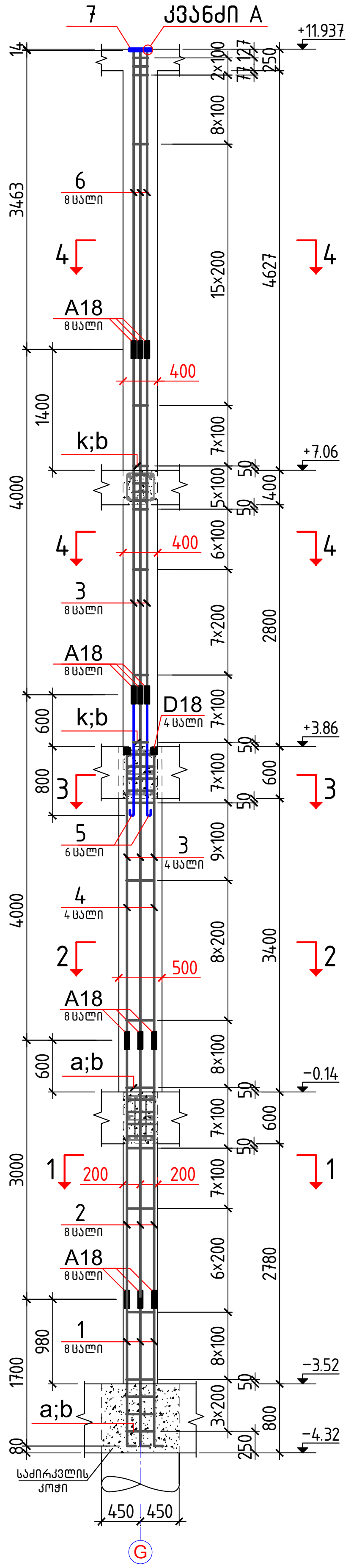

სვეტი სმ9-ის არმირება

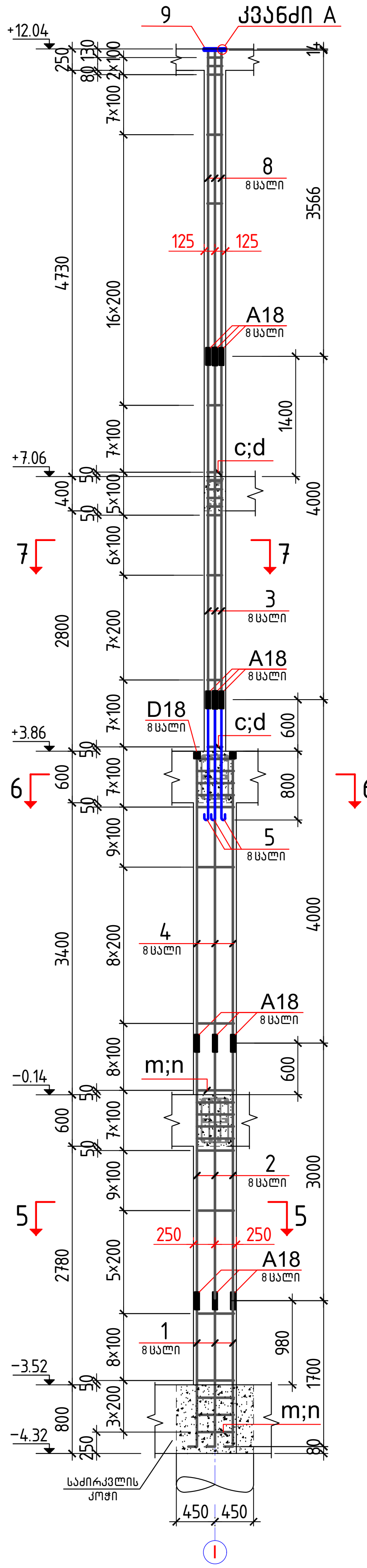

კვეთი 1-1

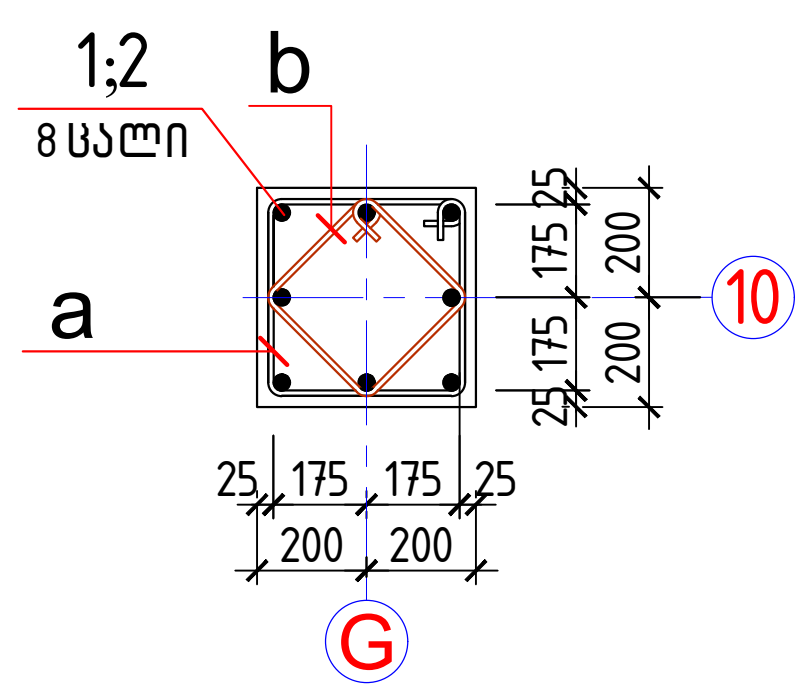

კვეთი 2-2

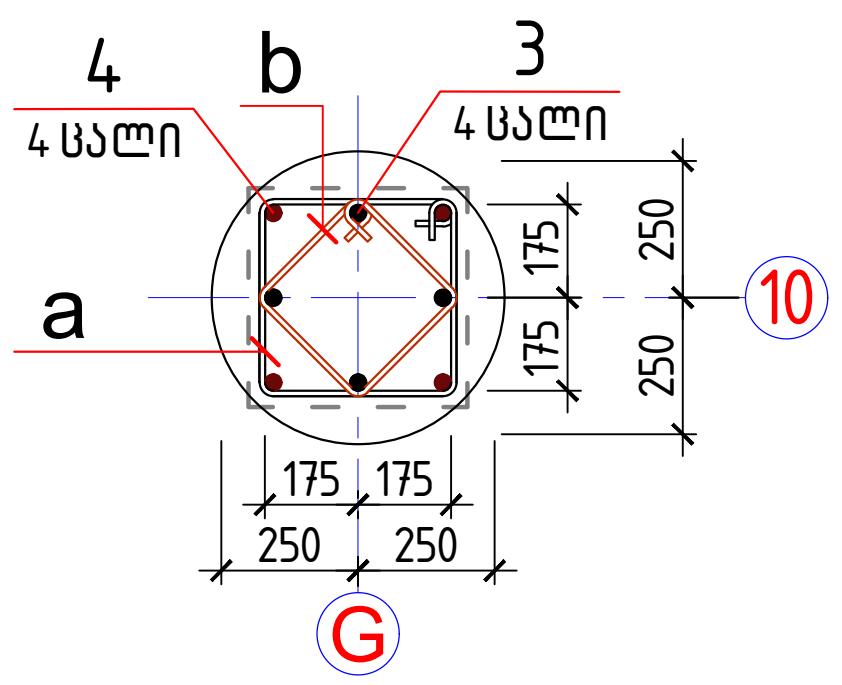

კვეთი 3-3

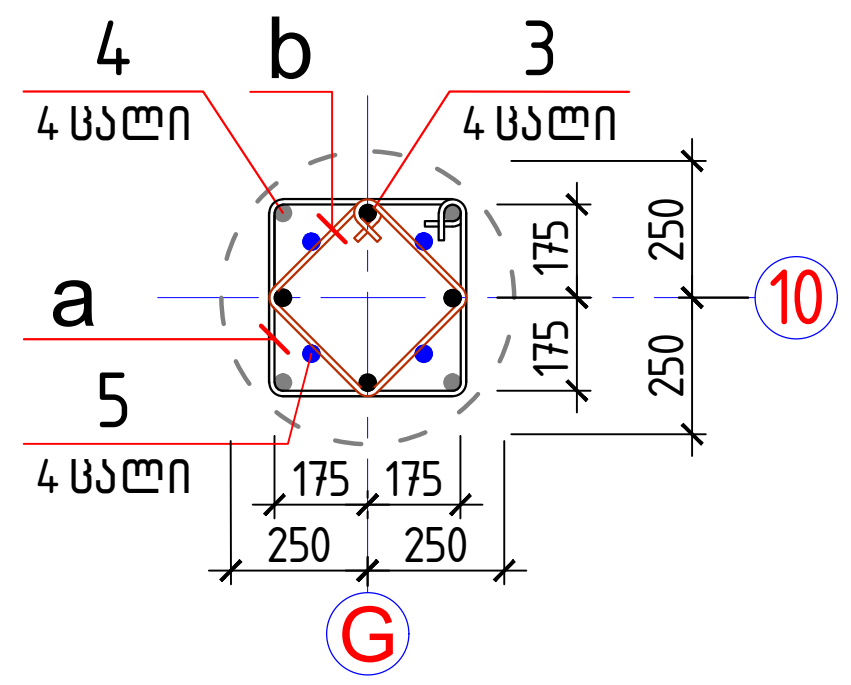

კვეთი 4-4

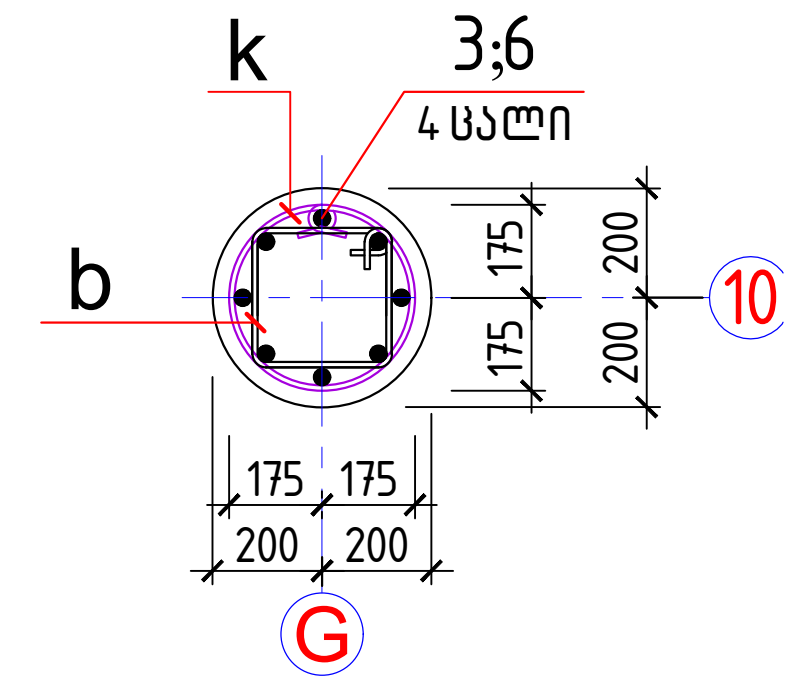

კვანძი A

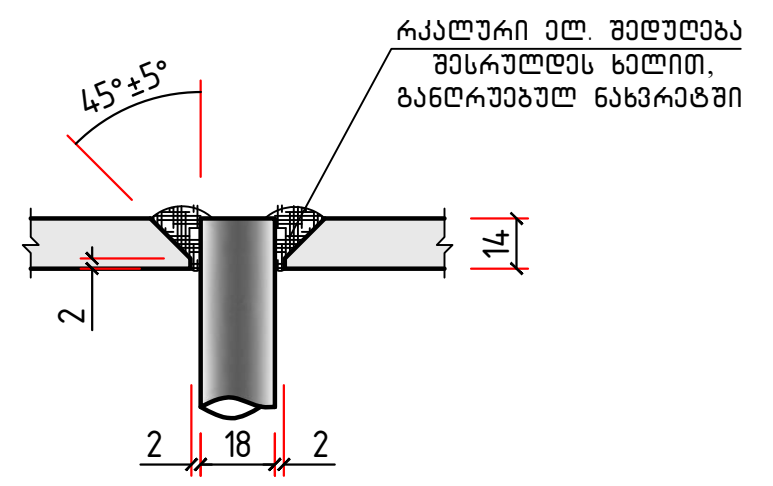

კვეთი 5-5

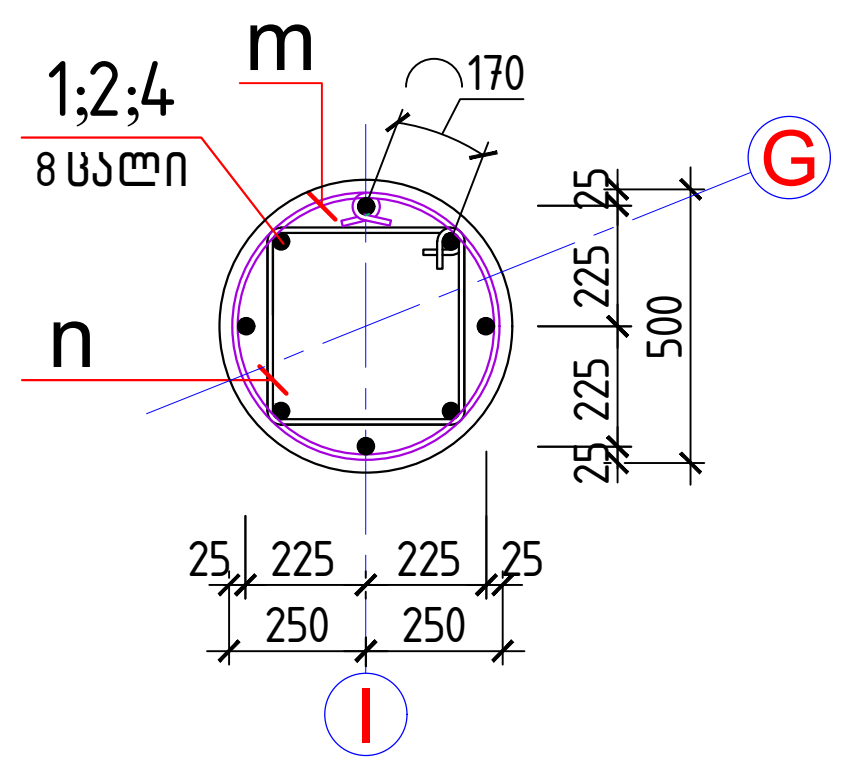

კვეთი 6-6

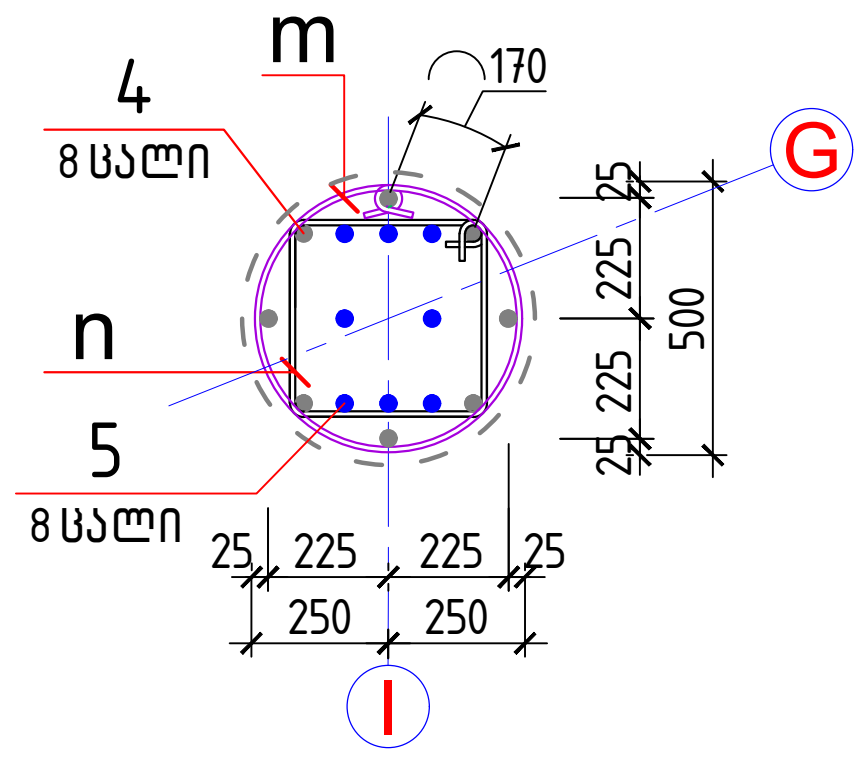

კვეთი 7-7

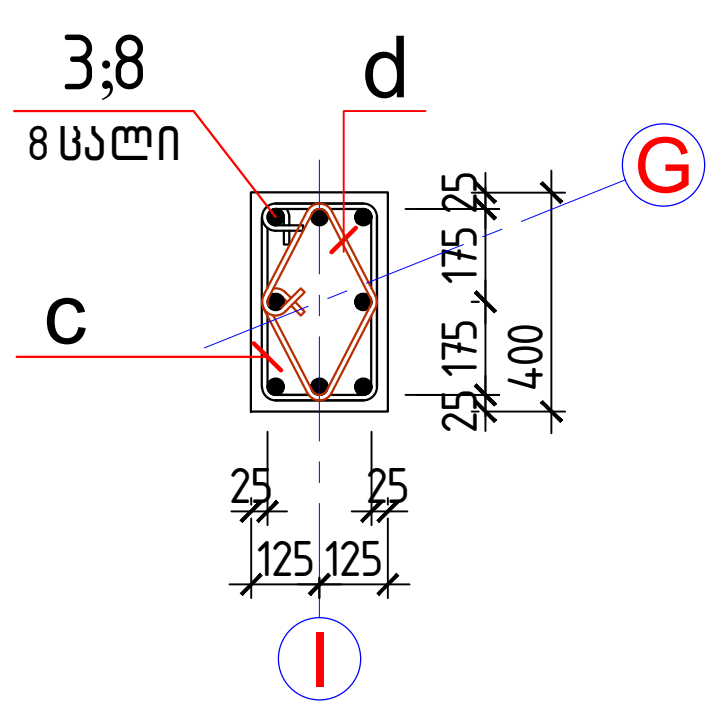

დეტალების უწყისი

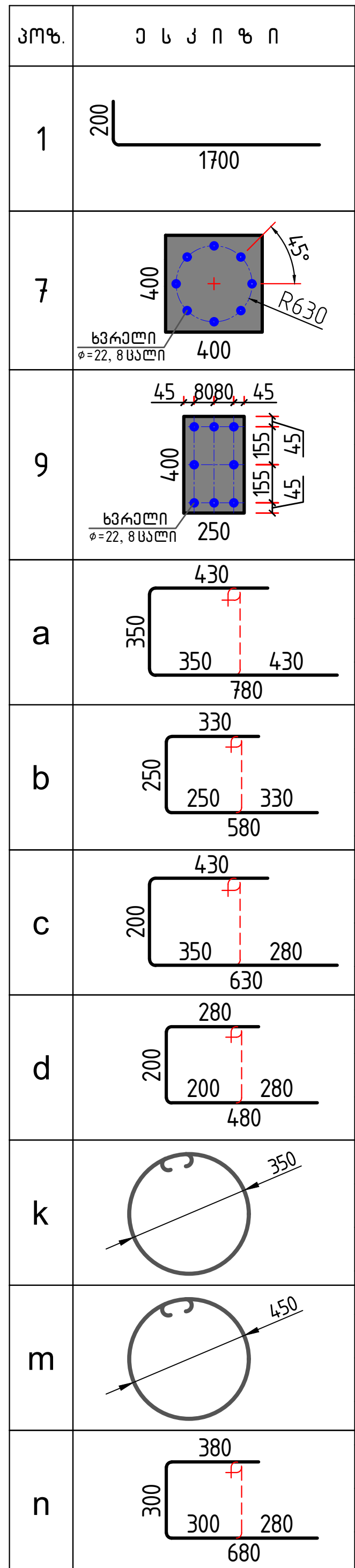

სპეციფიკაცია სვეტების სმ8; სმ9

პოზ.	დასახელება	რაოდ.	მასა ერთ. კგ	ჯამი
	სმ8 დეტალები			
1*	ϕ 18 A500c ℓ = 1900	8	3.80	267.9
2	ϕ 18 A500c ℓ = 3000	8	5.99	
3	ϕ 18 A500c ℓ = 4000	12	7.99	
4	ϕ 18 A500c ℓ = 3370	4	6.73	
5	ϕ 18 A500c ℓ = 1400	4	2.80	
6	ϕ 18 A500c ℓ = 3480	8	6.95	
7*	— 400×14 ℓ = 400	1	17.58	17.5
a*	ϕ 8 A240c ℓ = 1560	64	0.62	123.6
b*	ϕ 8 A240c ℓ = 1160	121	0.46	
k*	ϕ 8 A240c ℓ = 1260	58	0.50	
	შემაერთებელი A 18	32		
	ანკერი D 18	4		
	მასალები ბეტონი კლასით B25			2.30
	სმ9 დეტალები			
1*	ϕ 18 A500c ℓ = 1900	8	3.80	275.7
2	ϕ 18 A500c ℓ = 3000	8	5.99	
3	ϕ 18 A500c ℓ = 4000	8	7.99	
4	ϕ 18 A500c ℓ = 3370	8	6.73	
5	ϕ 18 A500c ℓ = 1400	8	2.80	
8	ϕ 18 A500c ℓ = 3580	8	7.15	
9*	— 250×14 ℓ = 400	1	10.99	10.9
m*	ϕ 8 A240c ℓ = 1580	65	0.62	126.2
n*	ϕ 8 A240c ℓ = 1360	65	0.54	
c*	ϕ 8 A240c ℓ = 1260	58	0.50	
d*	ϕ 8 A240c ℓ = 960	58	0.38	
	შემაერთებელი A 18	32		
	ანკერი D 18	8		
	მასალები ბეტონი კლასით B25			2.25

პროექტი	სასტუმრო გუდიაშვილის მოედანზე	დირექტორი	ბ. ჯუგაშვილი
მდებარეობა	თბილისი, აბო თბილელის ქ. №3/8	ჭრ. მთ. არქიტექტორი	რ. ჩომახიძე
დამკვეთი	შპს "ატელიე არქიტექტს"	ჭრ. მთ. კონსტრუქტორი	ბ. ჯუგაშვილი
შემსრულებელი	შპს "სკაილაინი"	შეასრულა	ნ. თევდორაშვილი

skyline

კონსტრუქციული ნაწილი	
ფორმატი	A-3
მასშტაბი	1:100
თარიღი	28.08.2016

მონოლითური სვეტები
სმ8; სმ9

სვეტი სმ 10-ის არმირება

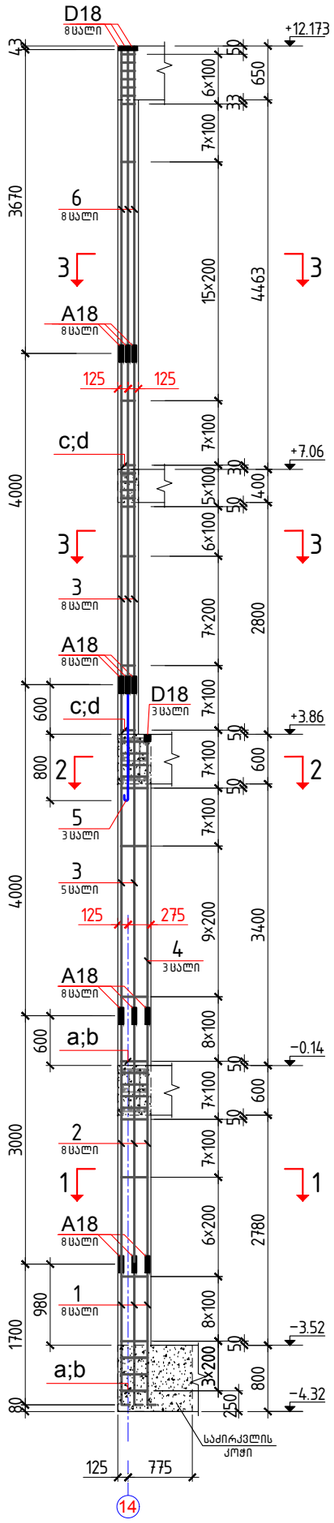

სვეტი სმ 11-ის არმირება

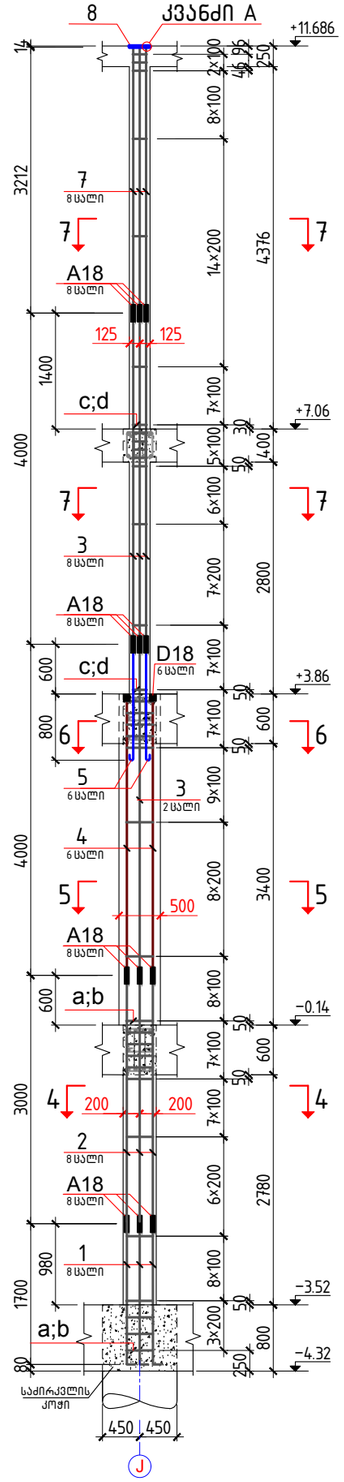

კვეთი 4-4

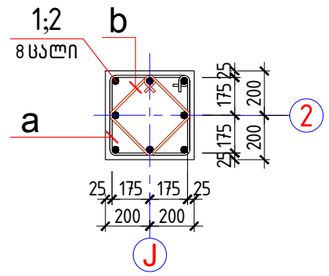

კვეთი 5-5

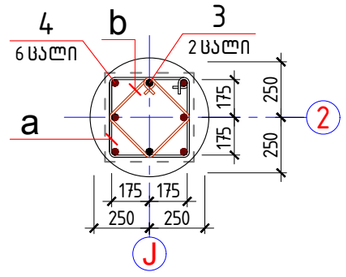

კვეთი 6-6

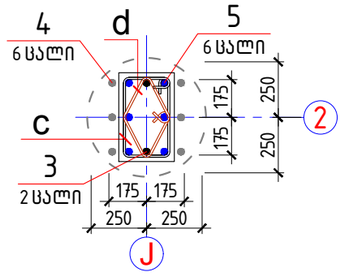

კვეთი 7-7

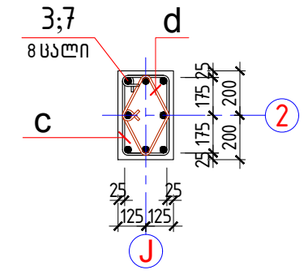

კვეთი 1-1

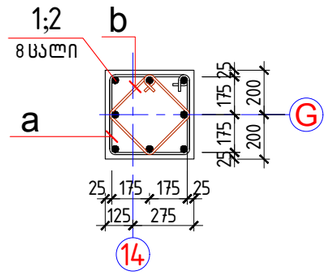

კვანძი A

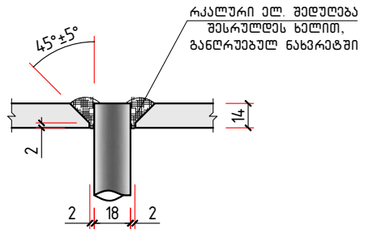

კვეთი 2-2

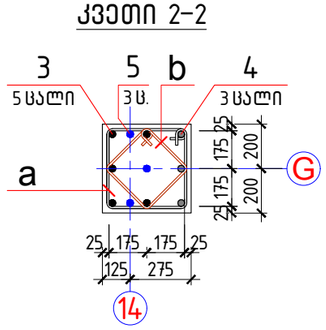

კვეთი 3-3

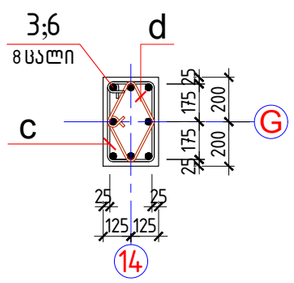

სპეციფიკაცია სვეტების სმ10; სმ11

პოზ.	დასახელება			რაოდ.	მასა ერთ. კგ	ჯ.
	სმ10 დეტალები					
1*	⌀ 18	A500c	ℓ = 1900	8	3.80	
2	⌀ 18	A500c	ℓ = 3000	8	5.99	
3	⌀ 18	A500c	ℓ = 4000	13	7.99	
4	⌀ 18	A500c	ℓ = 3370	3	6.73	269.4
5	⌀ 18	A500c	ℓ = 1400	3	2.80	
6	⌀ 18	A500c	ℓ = 3670	8	7.33	
a*	⌀ 8	A240c	ℓ = 1560	63	0.62	
b*	⌀ 8	A240c	ℓ = 1160	63	0.46	
c*	⌀ 8	A240c	ℓ = 1260	61	0.50	121.0
d*	⌀ 8	A240c	ℓ = 960	61	0.38	
	შემაერთებელი		A 18	32		
	ანკერი		D 18	11		
	მასალები ბეტონი კლასით B25					2.0
	სმ11 დეტალები					
1*	⌀ 18	A500c	ℓ = 1900	8	3.80	
2	⌀ 18	A500c	ℓ = 3000	8	5.99	
3	⌀ 18	A500c	ℓ = 4000	10	7.99	
4	⌀ 18	A500c	ℓ = 3370	6	6.73	267.(
5	⌀ 18	A500c	ℓ = 1400	6	2.80	
7	⌀ 18	A500c	ℓ = 3230	8	6.45	
8*	–	250×14	ℓ = 400	1	10.99	10.9
a*	⌀ 8	A240c	ℓ = 1560	64	0.62	
b*	⌀ 8	A240c	ℓ = 1160	64	0.46	
c*	⌀ 8	A240c	ℓ = 1260	57	0.50	118.6
d*	⌀ 8	A240c	ℓ = 960	57	0.38	
	შემაერთებელი		A 18	32		
	ანკერი		D 18	6		
	მასალები ბეტონი კლასით B25					2.1(

დეტალების უწყისი

პოზ.	ესკიზი	
1	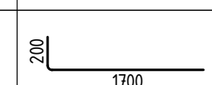	200, 1700
8	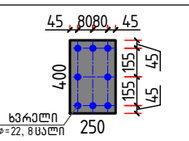	45, 8080, 45, 400, 155, 45, ხვრელი ⌀=22, 8 ცალი, 250
a	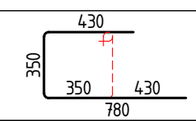	430, 350, 350, 430, 780
b	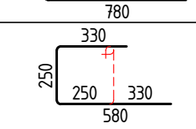	330, 250, 250, 330, 580
c	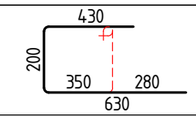	430, 200, 350, 280, 630
d	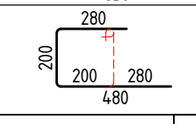	280, 200, 200, 280, 480

პროექტი	სასტუმრო გუდიაშვილის მოედანზე		დირექტორი	ბ. ჯუგაშვილი	კონსტრუქციული ნაწილი
მდებარეობა	თბილისი, აბო თბილელის ქ. №3/8	skyline	ჯრ. მთ. არქიტექტორი	რ. ჩომახიძე	ფორმატი A-3
დამკვეთი	შპს "ატელიე არქიტექტს"		ჯრ. მთ. კონსტრუქტორი	ბ. ჯუგაშვილი	მასშტაბი 1:100
შემსრულებელი	შპს "სკაილაინი"		შეასრულა	ნ. თევდორაშვილი	თარიღი 28.08.2016

მონოლითური სვეტები სმ10; სმ11

გვერ

8

სვეტი სმ 13-ის არმირება

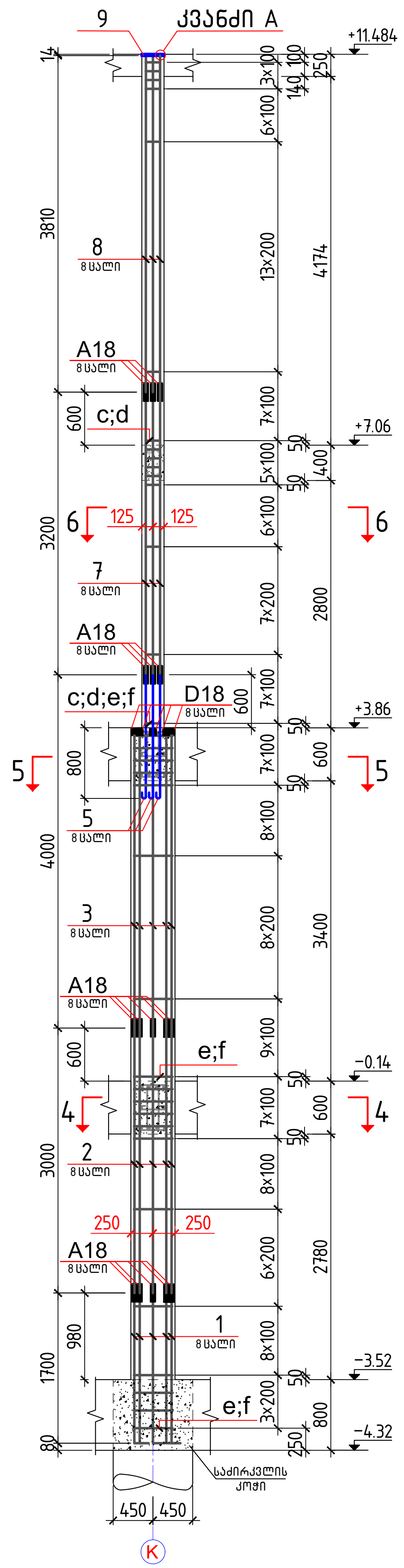

სვეტი სმ 12-ის არმირება

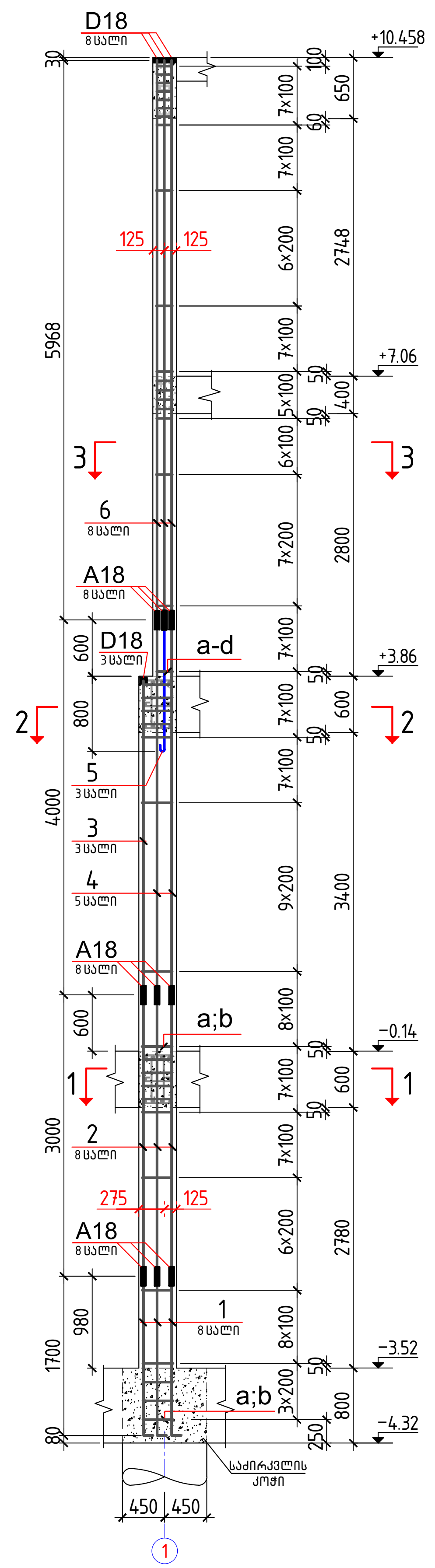

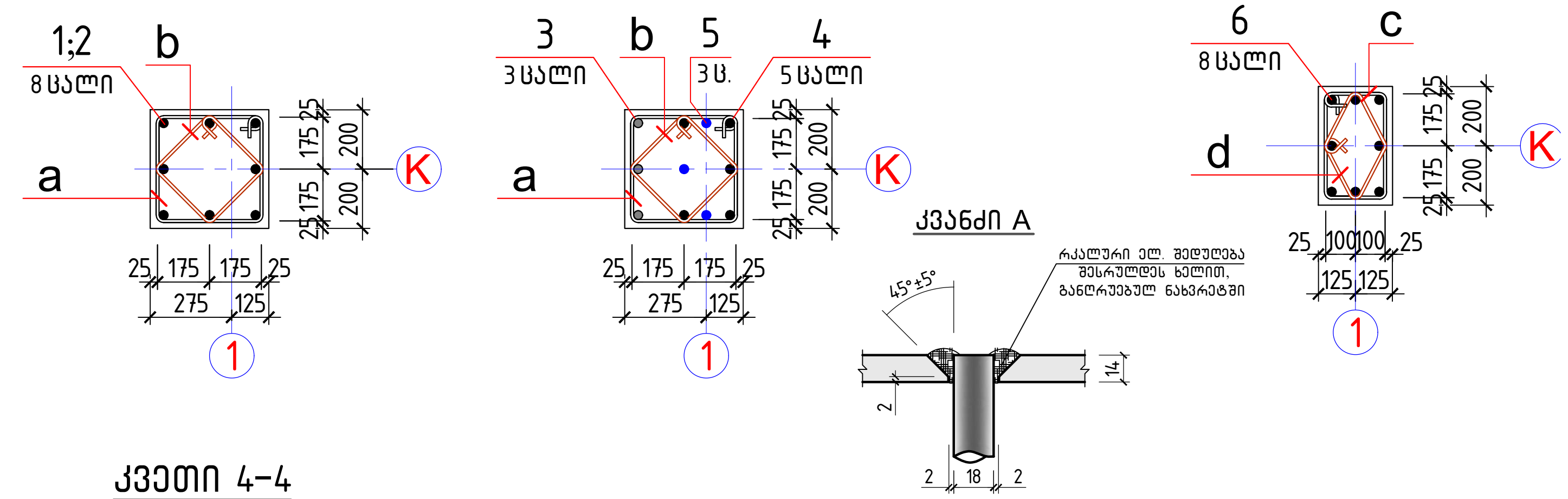

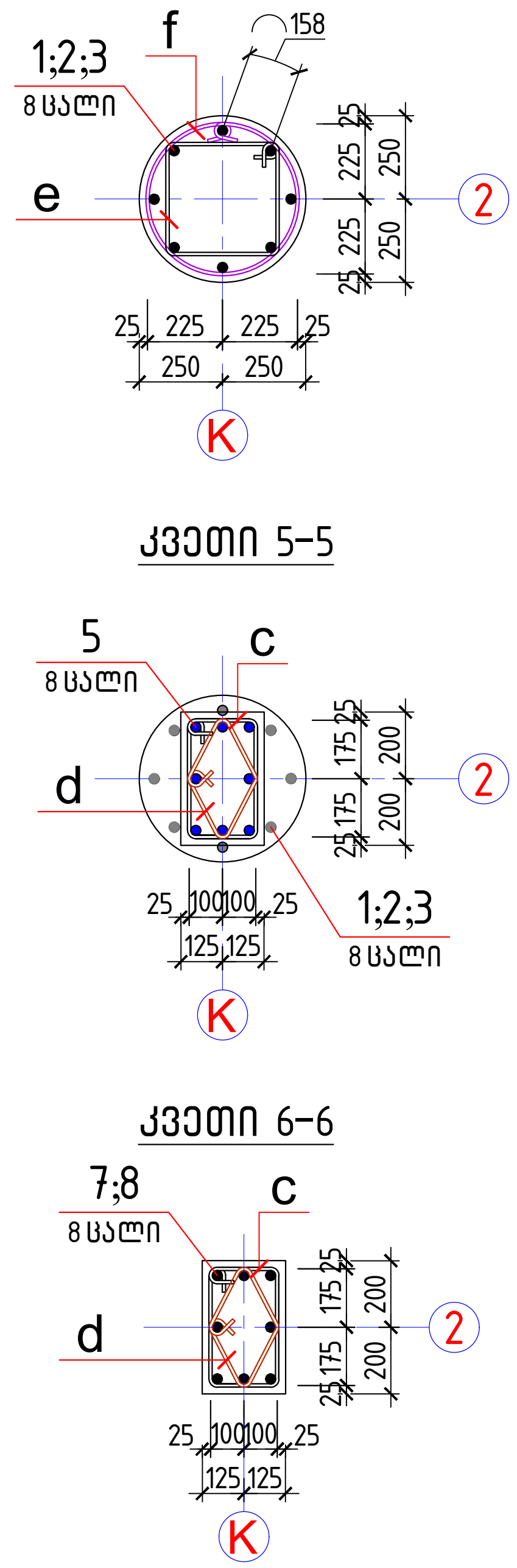

დეტალების უწყისი

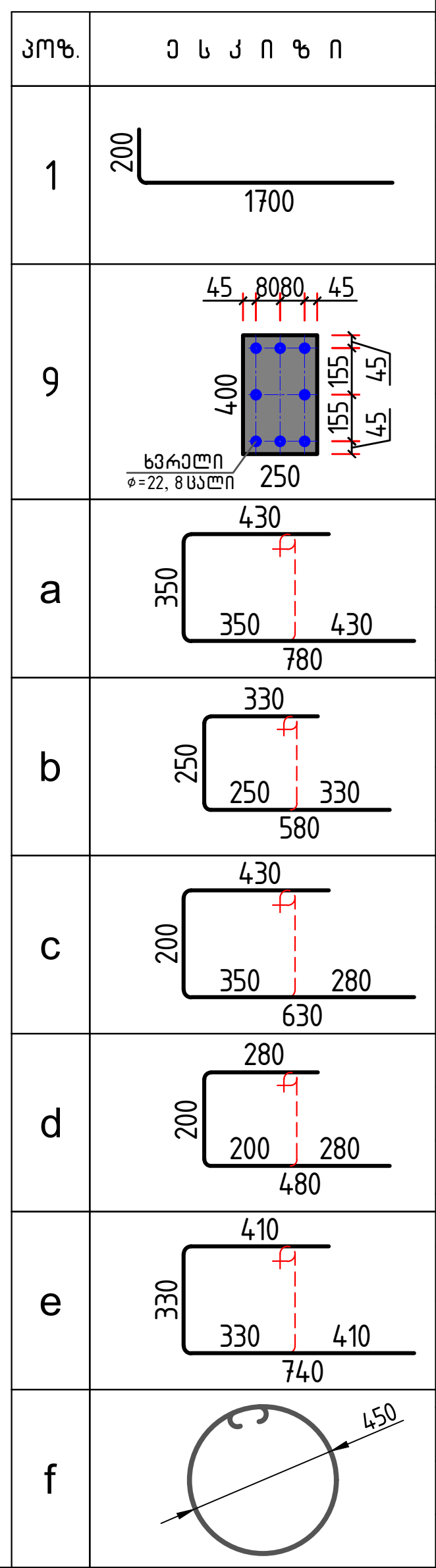

სპეციფიკაცია სვეტების სმ12; სმ13

პოზ.	დ ა ს ა ხ ე ლ ე ბ ა	რაოდ.	მასა ერთ. კგ	ჯ
	სმ12 დეტალები			
1*	ϕ 18 A500c ℓ = 1900	8	3.80	
2	ϕ 18 A500c ℓ = 3000	8	5.99	
3	ϕ 18 A500c ℓ = 3370	3	6.73	
4	ϕ 18 A500c ℓ = 4000	5	7.99	242.2
5	ϕ 18 A500c ℓ = 1400	3	2.80	
6	ϕ 18 A500c ℓ = 5968	8	11.92	
a*	ϕ 8 A240c ℓ = 1560	63	0.62	
b*	ϕ 8 A240c ℓ = 1160	63	0.46	
c*	ϕ 8 A240c ℓ = 1260	53	0.50	114.0
d*	ϕ 8 A240c ℓ = 960	53	0.38	
	შემაერთებელი A 18	24		
	ანკერი D 18	11		
	მასალები ბეტონი კლასით B25			1.84
	სმ13 დეტალები			
1*	ϕ 18 A500c ℓ = 1900	8	3.80	
2	ϕ 18 A500c ℓ = 3000	8	5.99	
3	ϕ 18 A500c ℓ = 3370	8	6.73	
5	ϕ 18 A500c ℓ = 1400	8	2.80	266.5
7	ϕ 18 A500c ℓ = 3200	8	6.39	
8	ϕ 18 A500c ℓ = 3810	8	7.61	
9*	— 400×14 ℓ = 250	1	10.99	10.9
c*	ϕ 8 A240c ℓ = 1260	55	0.50	
d*	ϕ 8 A240c ℓ = 960	55	0.38	126.6
e*	ϕ 8 A240c ℓ = 1480	65	0.58	
f*	ϕ 8 A240c ℓ = 1580	65	0.62	
	შემაერთებელი A 18	32		
	ანკერი D 18	8		
	მასალები ბეტონი კლასით B25			2.2

პროექტი	სასტუმრო გუდიაშვილის მოედანზე	დირექტორი	ბ. ჯუგაშვილი	კონსტრუქციული ნაწილი	
მდებარეობა	თბილისი, აბო თბილელის ქ. №3/8	ურ. მთ. არქიტექტორი	რ. ჩომახიძე	ფორმატი	A-3
დამკვეთი	შპს "ატელიე არქიტექტს"	ურ. მთ. კონსტრუქტორი	ბ. ჯუგაშვილი	მასშტაბი	1:25; 1:70
შემსრულებელი	შპს "სკაილაინი"	შეასრულა	ნ. თევდორაშვილი	თარიღი	28.08.2016

skyline

მონოლითური სვეტები
სმ12; სმ13

სვეტი სმ16-ის არმირება

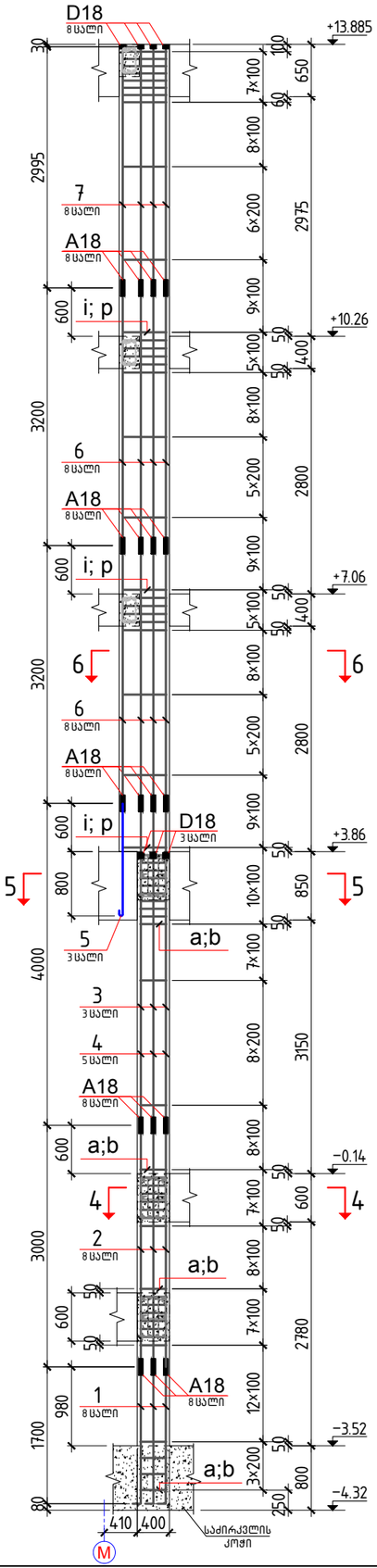

სვეტი სმ14-ის არმირება

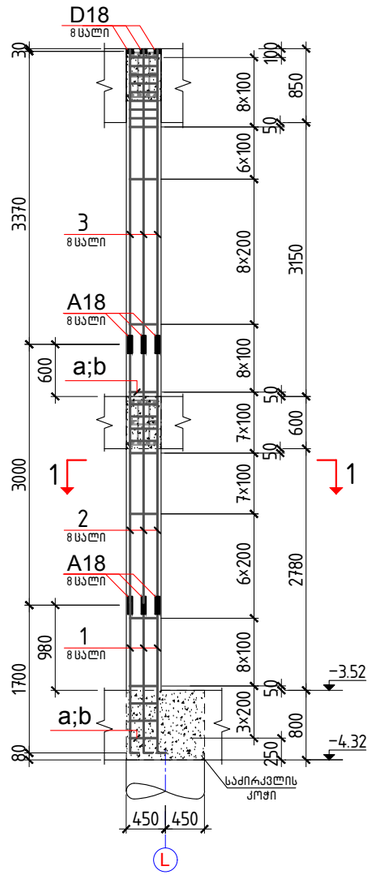

სვეტი სმ15-ის არმირება

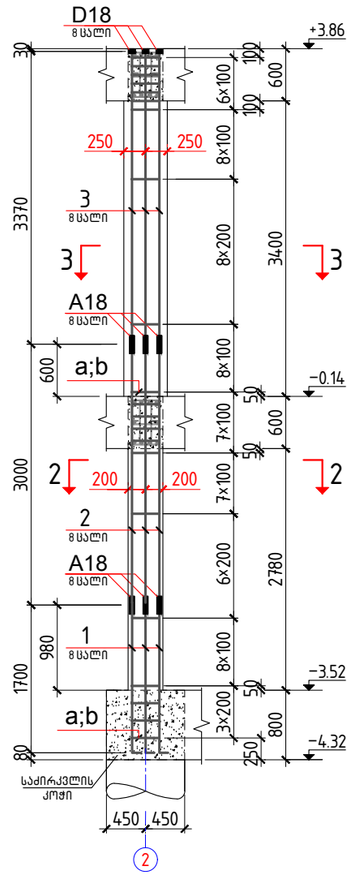

კვეთი 1–1

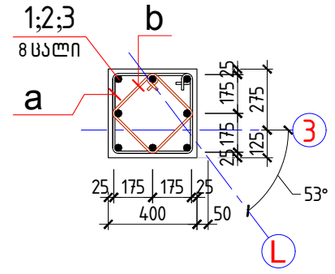

კვეთი 2–2

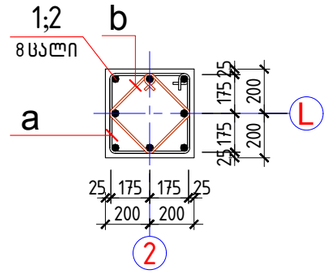

კვეთი 3–3

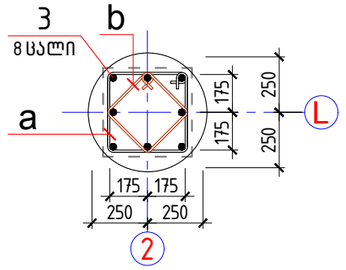

კვეთი 4–4

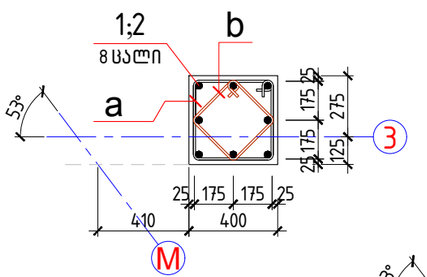

კვეთი 5–5

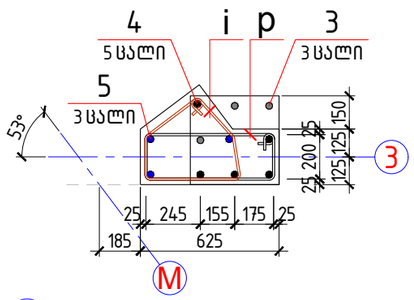

კვეთი 6–6

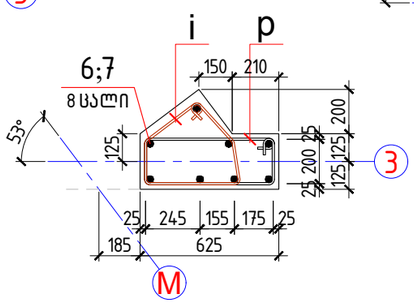

სპეციფიკაცია სვეტების სმ14; სმ15; სმ16

პოზ.	დასახელება			რაოდ.	მასა ერთ. კგ	ჯ
	სმ14 დეტალები					
1*	⌀ 18	A500c	ℓ = 1900	8	3.80	
2	⌀ 18	A500c	ℓ = 3000	8	5.99	132.1
3	⌀ 18	A500c	ℓ = 3370	8	6.73	
a*	⌀ 8	A240c	ℓ = 1560	62	0.62	
b*	⌀ 8	A240c	ℓ = 1160	62	0.46	66.5
	შემაერთებელი		A 18	16		
	ანკერი		D 18	8		
	მასალები ბეტონი კლასით B25					1.18
	სმ15 დეტალები					
1*	⌀ 18	A500c	ℓ = 1900	8	3.80	
2	⌀ 18	A500c	ℓ = 3000	8	5.99	132.1
3	⌀ 18	A500c	ℓ = 3370	8	6.73	
a*	⌀ 8	A240c	ℓ = 1560	62	0.62	
b*	⌀ 8	A240c	ℓ = 1160	62	0.46	66.5
	შემაერთებელი		A 18	16		
	ანკერი		D 18	8		
	მასალები ბეტონი კლასით B25					1.44
	სმ16 დეტალები					
1*	⌀ 18	A500c	ℓ = 1900	8	3.80	
2	⌀ 18	A500c	ℓ = 3000	8	5.99	
3	⌀ 18	A500c	ℓ = 3370	3	6.73	
4	⌀ 18	A500c	ℓ = 4000	5	7.99	297.0
5	⌀ 18	A500c	ℓ = 1400	3	2.80	
6	⌀ 18	A500c	ℓ = 3200	16	6.39	
7	⌀ 18	A500c	ℓ = 2995	8	5.98	
a*	⌀ 8	A240c	ℓ = 1560	71	0.62	
b*	⌀ 8	A240c	ℓ = 1160	71	0.46	
i*	⌀ 8	A240c	ℓ = 1470	85	0.58	182.5
p*	⌀ 8	A240c	ℓ = 1700	85	0.67	
	შემაერთებელი		A 18	40		
	ანკერი		D 18	11		
	მასალები ბეტონი კლასით B25					3.17

დეტალების უწყისი

პოზ.	ესკიზი
1	200, 1700
a	430, 350, 350, 780
b	330, 250, 250, 580
i	360, 200, 410, 190, 310, 910
p	650, 200, 570, 280, 850

პროექტი	სასტუმრო გუდიაშვილის მოედანზე		დირექტორი	ბ. ჯუგაშვილი	ტონსტრუქციული ნაწილი
მდებარეობა	თბილისი, აბო თბილელის ქ. №3/8	skyline	ჰრ. მთ. არქიტექტორი	რ. ჩომახიძე	ფორმატი A-3
დამკვეთი	შპს "ატელიე არქიტექტს"		ჰრ. მთ. კონსტრუქტორი	ბ. ჯუგაშვილი	მასშტაბი 1:25; 1:70
შემსრულებელი	შპს "სკაილაინი"		შესრულა	ნ. თევდორაშვილი	თარიღი 28.08.2016

მონოლითური სვეტები
სმ14; სმ15; სმ16

გვერ

9(

სვეტი სმ18-ის არმირება

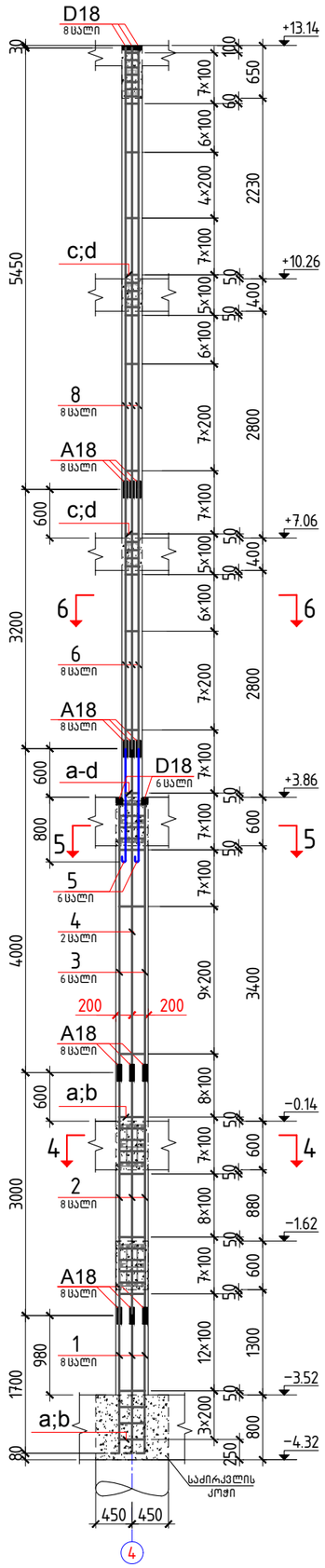

სვეტი სმ17-ის არმირება

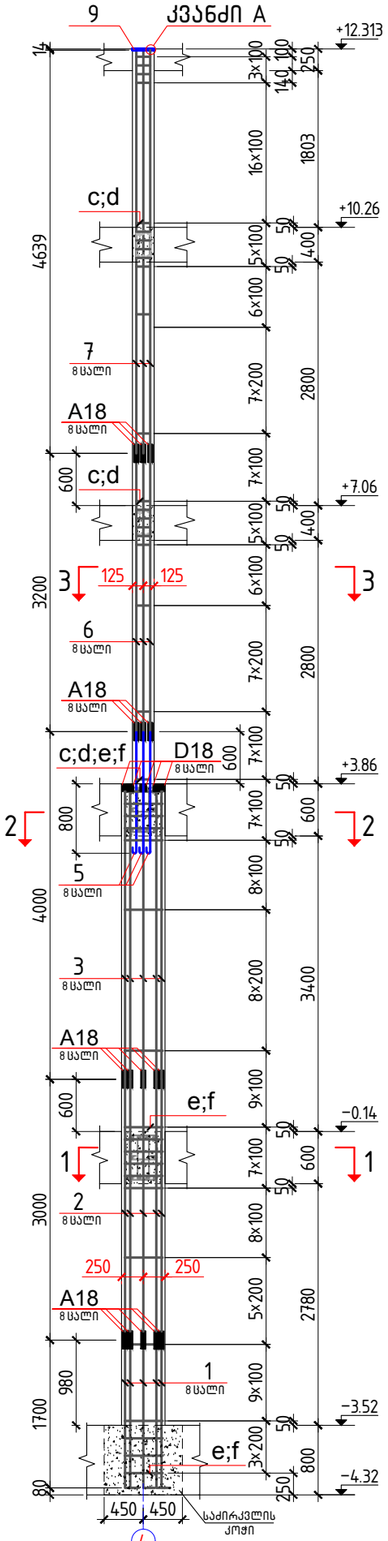

კვეთი 1–1

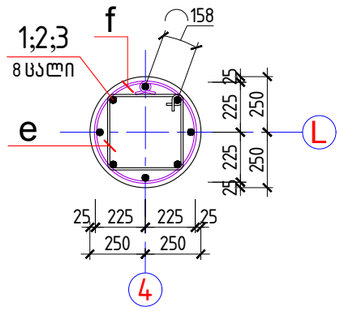

კვეთი 2–2

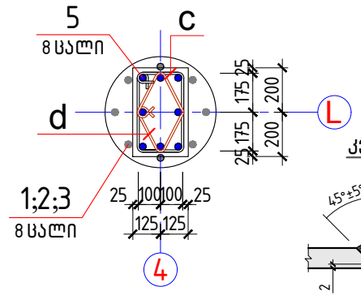

კვეთი 3–3

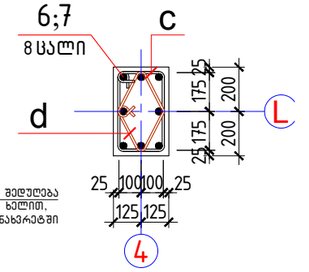

კვანძი A

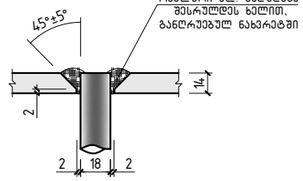

კვეთი 4–4

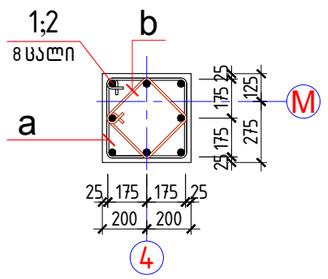

კვეთი 5–5

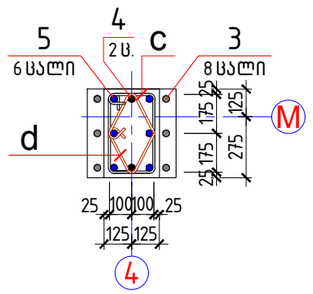

კვეთი 6–6

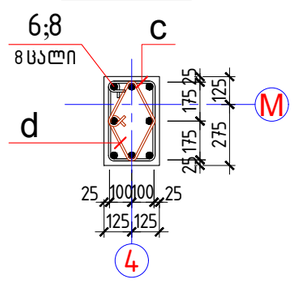

სპეციფიკაცია სვეტების სმ17; სმ18

დეტალების უწყისი

პოზ.	ესკიზი
1	200 / 1700
9	45 80 80 45 / 400 / 155 155 45 45 / ხვრელი ⌀=22, 8 ცალი / 250
a	430 / 350 / 350 430 / 780
b	330 / 250 / 250 330 / 580
c	430 / 200 / 350 280 / 630
d	280 / 200 / 200 280 / 480
e	410 / 330 / 330 410 / 740
f	450

პოზ.	დასახელება			რაოდ.	მასა ერთ. ც/მ	ჯ
	სმ17 დეტალები					
1*	⌀ 18	A500c	ℓ = 1900	8	3.80	
2	⌀ 18	A500c	ℓ = 3000	8	5.99	
3	⌀ 18	A500c	ℓ = 3370	8	6.73	
5	⌀ 18	A500c	ℓ = 1400	8	2.80	279.8
6	⌀ 18	A500c	ℓ = 3200	8	6.39	
7	⌀ 18	A500c	ℓ = 4639	8	9.27	
9*	–	400×14	ℓ = 250	1	10.99	10.9
c*	⌀ 8	A240c	ℓ = 1260	70	0.50	
d*	⌀ 8	A240c	ℓ = 960	70	0.38	
e*	⌀ 8	A240c	ℓ = 1480	65	0.58	139.8
f*	⌀ 8	A240c	ℓ = 1580	65	0.62	
	შემაერთებელი		A 18	32		
	ანკერი		D 18	8		
	მასალები ბეტონი კლასით B25					2.2
	სმ18 დეტალები					
1*	⌀ 18	A500c	ℓ = 1900	8	3.80	
2	⌀ 18	A500c	ℓ = 3000	8	5.99	
3	⌀ 18	A500c	ℓ = 3370	6	6.73	
4	⌀ 18	A500c	ℓ = 4000	2	7.99	289.7
5	⌀ 18	A500c	ℓ = 1400	6	2.80	
6	⌀ 18	A500c	ℓ = 3200	8	6.39	
8	⌀ 18	A500c	ℓ = 5450	8	10.89	
a*	⌀ 8	A240c	ℓ = 1560	69	0.62	
b*	⌀ 8	A240c	ℓ = 1160	69	0.46	
c*	⌀ 8	A240c	ℓ = 1260	75	0.50	139.7
d*	⌀ 8	A240c	ℓ = 960	75	0.38	
	შემაერთებელი		A 18	32		
	ანკერი		D 18	14		
	მასალები ბეტონი კლასით B25					2.11

პროექტი	სასტუმრო გეღიაშვილის მოედანზე
მდებარეობა	თბილისი, აბო თბილელის ქ. №3/8
დამკვეთი	შპს "აბელიე არქიტექტს"
შემსრულებელი	შპს "სპაილაინი"

skyline

დირექტორი	ბ. ჯუგაშვილი	კონსტრუქციული ნაწილი	
პრ. მთ. არქიტექტორი	რ. ჩოგახიძე	ფორმატი	A-3
პრ. მთ. კონსტრუქტორი	ბ. ჯუგაშვილი	მასშტაბი	1:25; 1:70
შეასრულა	ნ. თევდორაშვილი	თარიღი	28.08.2016

მონოლითური სვეტები სმ17; სმ18

გვერ

9

სვეტი სმ 20-ის არმირება

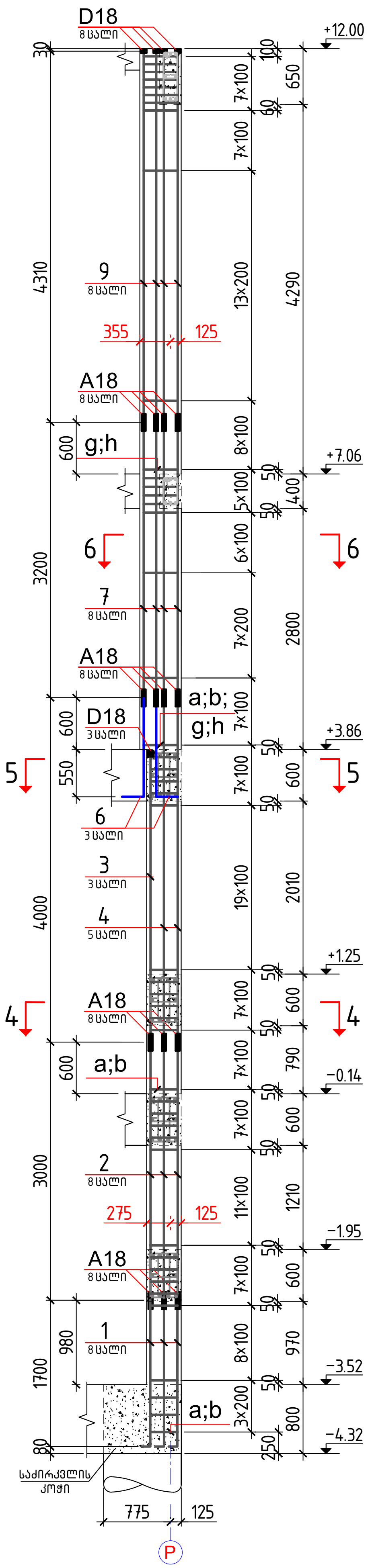

სვეტი სმ 19-ის არმირება

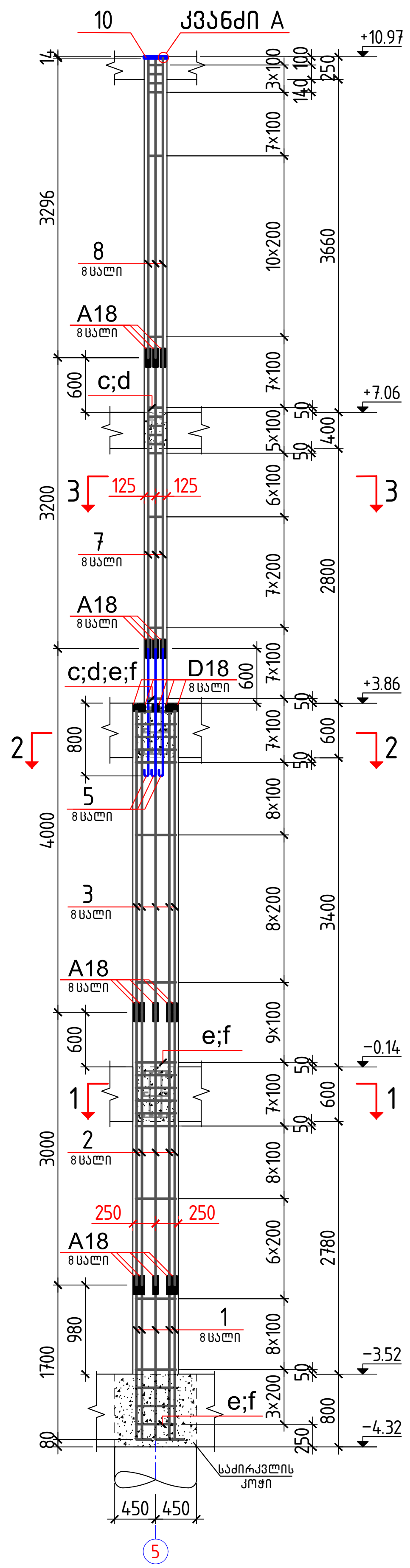

კვეთი 1-1

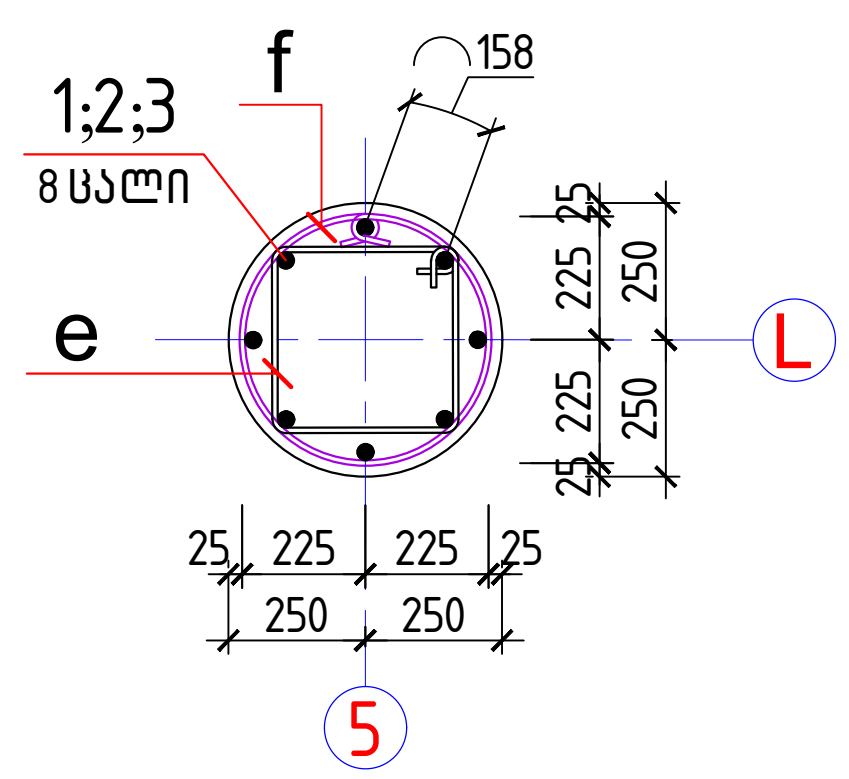

კვეთი 2-2

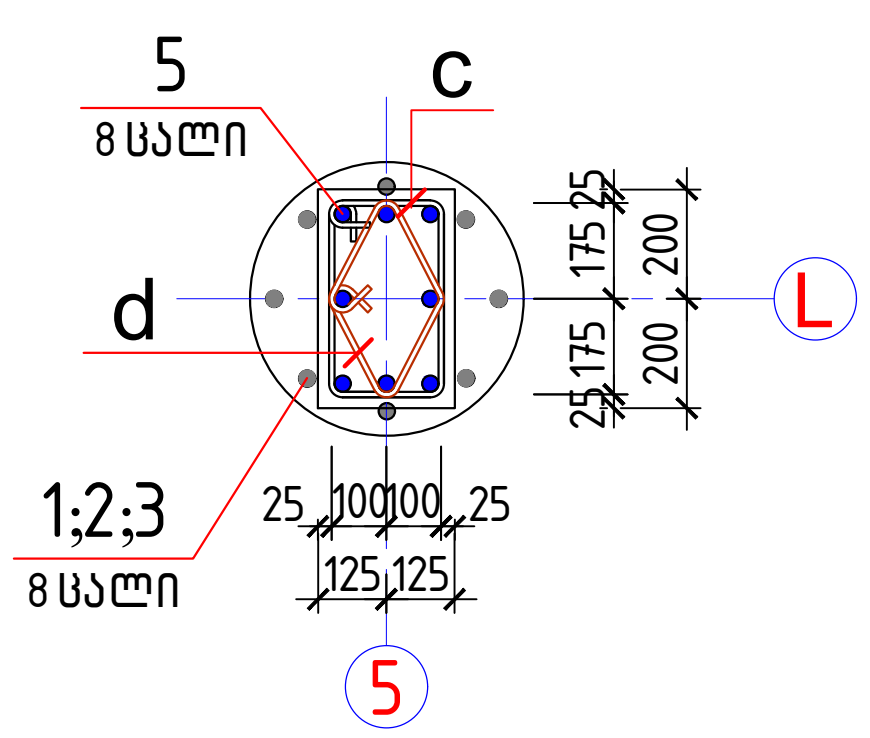

კვეთი 4-4

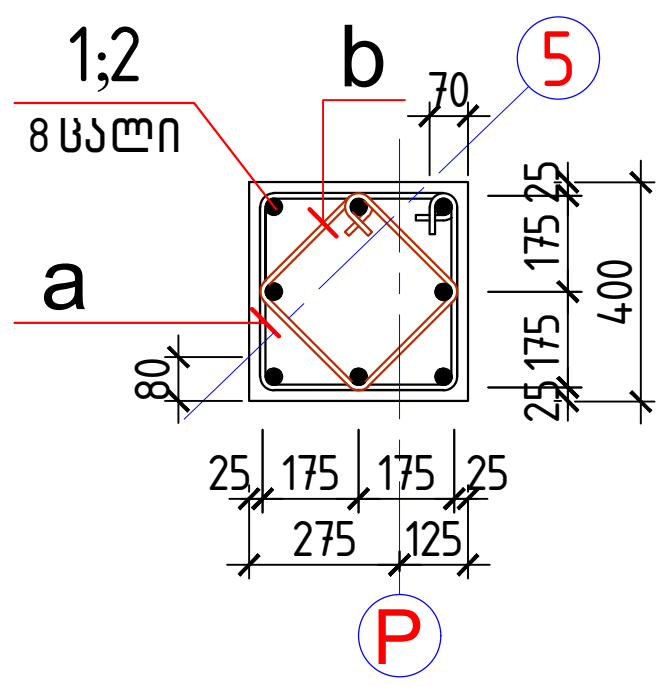

კვეთი 5-5

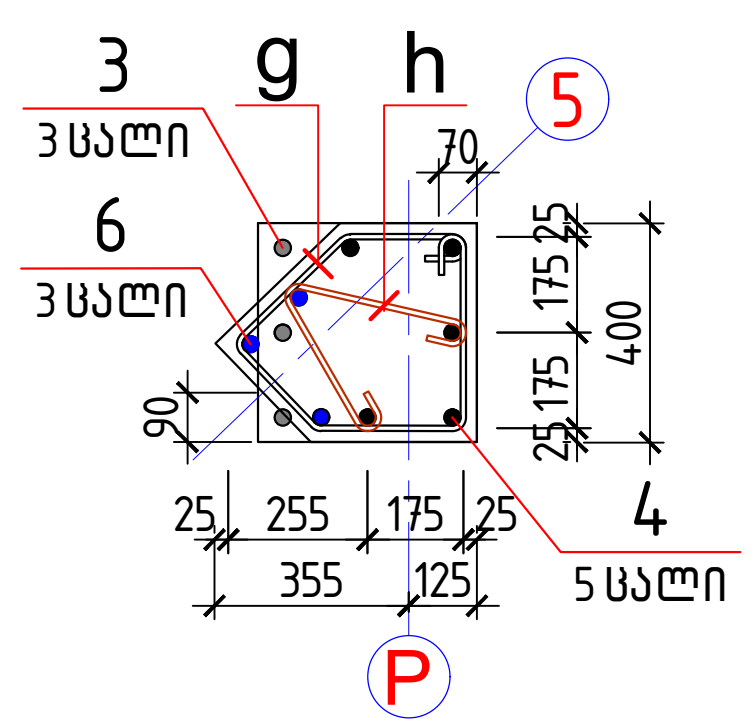

კვეთი 6-6

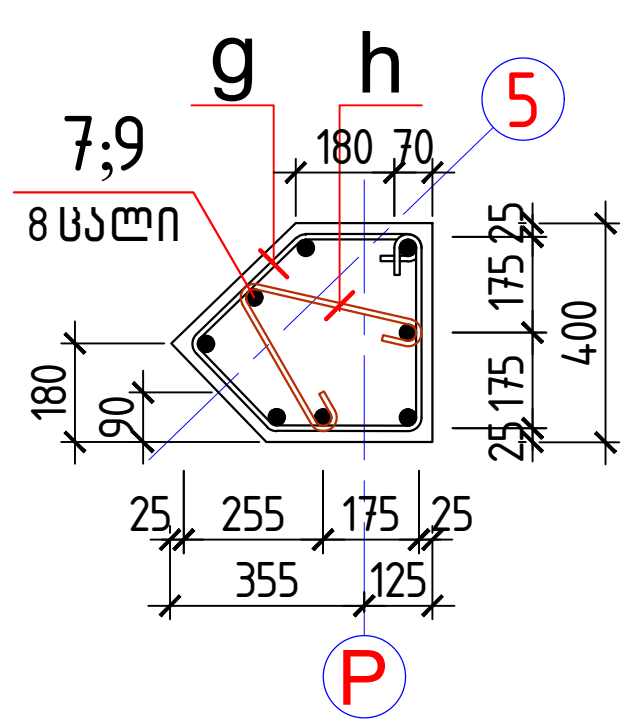

კვანძი A

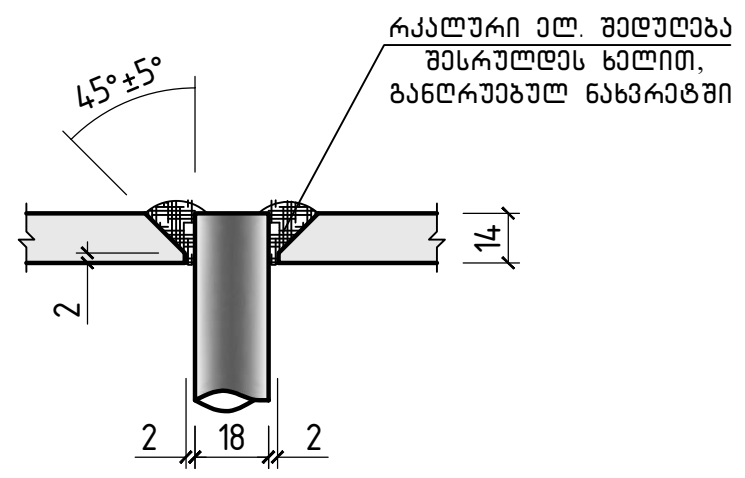

კვეთი 3-3

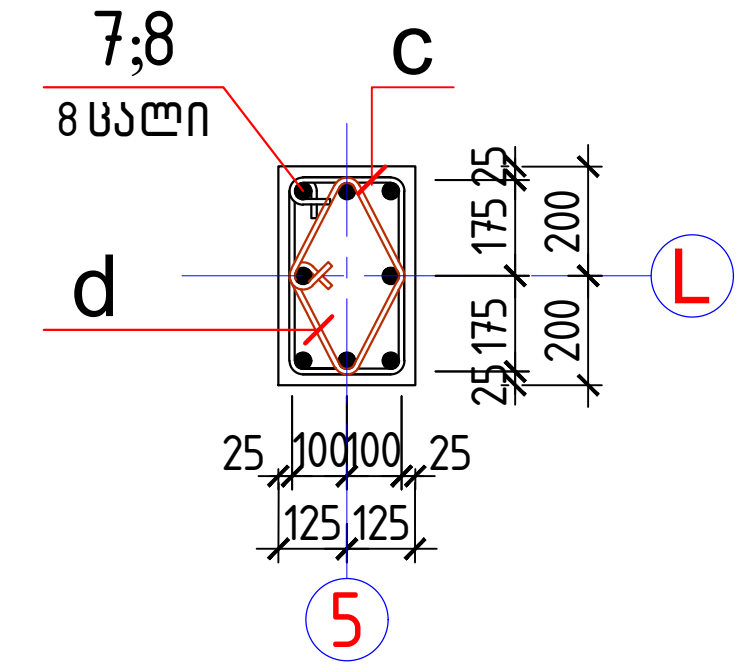

დეტალების უწყისი

პოზ.	ესკიზი
1	200; 1700
6	250; 1150
10	45, 80, 80, 45; 400; 155, 155; 45, 45; 250; ხვრელი d=22, 8 ცალი
a	430; 350; 350, 430; 780
b	330; 250; 250, 330; 580
c	430; 200; 350, 280; 630
d	280; 200; 200, 280; 480
e	410; 330; 330, 410; 740
f	450
g	280; 270; 90°; 200; 260, 430; 690
h	320; 80; 47; 280; 80

სპეციფიკაცია სვეტების სმ19; სმ20

პოზ.	დასახელება	რაოდ.	მასა ერთ. კგ	შ
	სმ19 დეტალები			
1*	ϕ 18 A500c ℓ = 1900	8	3.80	258.3
2	ϕ 18 A500c ℓ = 3000	8	5.99	
3	ϕ 18 A500c ℓ = 3370	8	6.73	
5	ϕ 18 A500c ℓ = 1400	8	2.80	
7	ϕ 18 A500c ℓ = 3200	8	6.39	
8	ϕ 18 A500c ℓ = 3296	8	6.58	
10*	— 400×14 ℓ = 250	1	10.99	10.9
c*	ϕ 8 A240c ℓ = 1260	53	0.50	124.9
d*	ϕ 8 A240c ℓ = 960	53	0.38	
e*	ϕ 8 A240c ℓ = 1480	65	0.58	
f*	ϕ 8 A240c ℓ = 1580	65	0.62	
	შემაერთებელი A 18	32		
	ანკერი D 18	8		
	მასალები ბეტონი კლასით B25			2.16
	სმ20 დეტალები			
1*	ϕ 18 A500c ℓ = 1900	8	3.80	266.8
2	ϕ 18 A500c ℓ = 3000	8	5.99	
3	ϕ 18 A500c ℓ = 3370	3	6.73	
4	ϕ 18 A500c ℓ = 4000	5	7.99	
6	ϕ 18 A500c ℓ = 1400	3	2.80	
7	ϕ 18 A500c ℓ = 3200	8	6.39	
9	ϕ 18 A500c ℓ = 4310	8	8.61	
a*	ϕ 8 A240c ℓ = 1560	77	0.62	135.6
b*	ϕ 8 A240c ℓ = 1160	77	0.46	
g*	ϕ 8 A240c ℓ = 1440	61	0.57	
h*	ϕ 8 A240c ℓ = 760	61	0.30	
	შემაერთებელი A 18	32		
	ანკერი D 18	11		
	მასალები ბეტონი კლასით B25			2.40

პროექტი	სასტუმრო გუდიაშვილის მოედანზე	დირექტორი	ბ. ჯუგაშვილი	კონსტრუქციული ნაწილი		მონოლითური სვეტები სმ19; სმ20
მდებარეობა	თბილისი, ახო თბილელის ქ. №3/8	პრ. მთ. არქიტექტორი	რ. ჩომახიძე	ფორმატი	A-3	
დამკვეთი	შპს "ატელიე არქიტექტს"	პრ. მთ. კონსტრუქტორი	ბ. ჯუგაშვილი	მასშტაბი	1:25; 1:70	
შემსრულებელი	შპს "სკაილაინი"	შეასრულა	ნ. თევდორაშვილი	თარიღი	28.08.2016	

skyline

სვეტი სმ 22 – ის არმირება

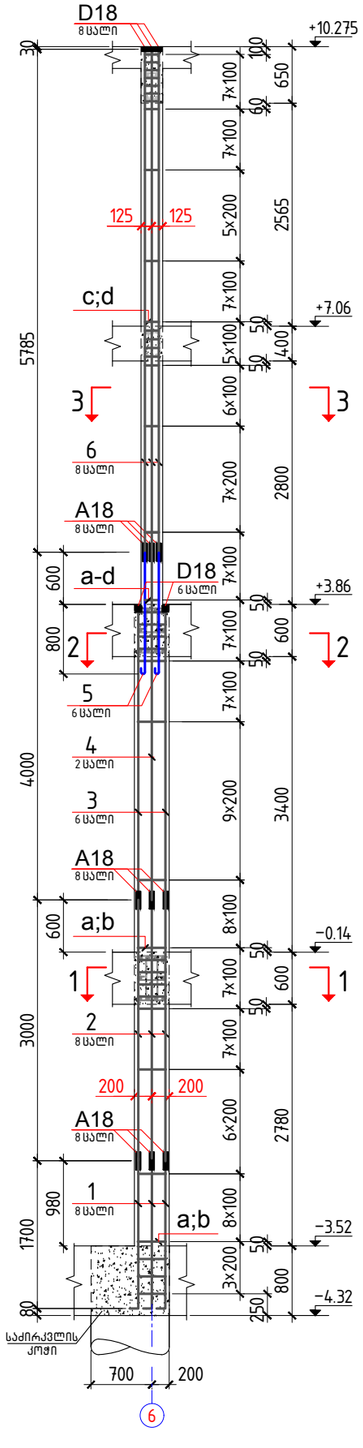

სვეტი სმ 24 – ის არმირება

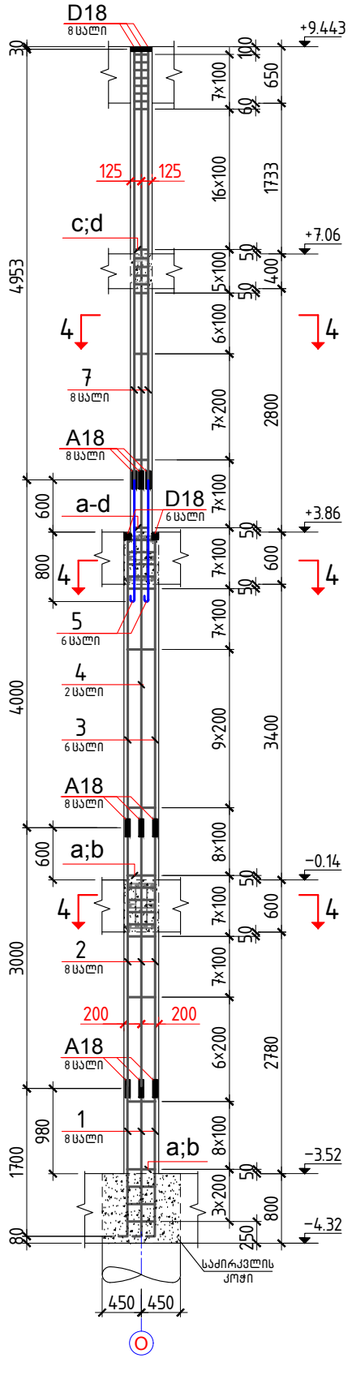

კვეთი 1–1

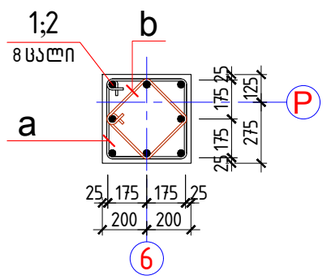

კვეთი 2–2

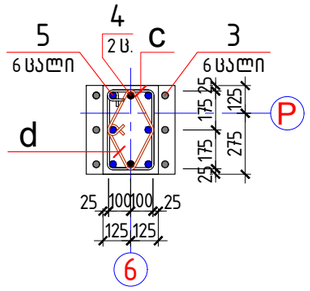

კვეთი 3–3

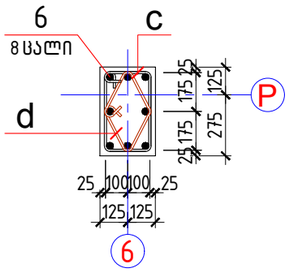

კვეთი 4–4

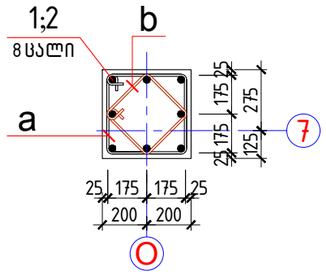

კვეთი 5–5

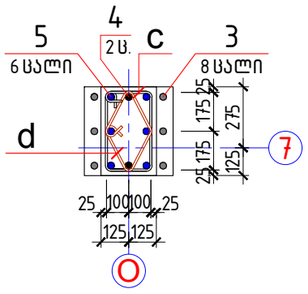

კვეთი 6–6

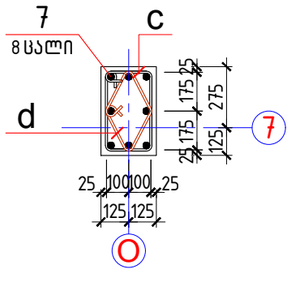

სპეციფიკაცია სვეტების სმ22; სმ24

პოზ.	დ ა ს ა ხ ე ლ ე ბ ა		რაოდ.	მასა ერთ. კგ	ჯ.
	სმ22 დეტალები				
1*	⌀ 18 A500c	ℓ = 1900	8	3.80	
2	⌀ 18 A500c	ℓ = 3000	8	5.99	
3	⌀ 18 A500c	ℓ = 3370	6	6.73	
4	⌀ 18 A500c	ℓ = 4000	2	7.99	243.9
5	⌀ 18 A500c	ℓ = 1400	6	2.80	
6	⌀ 18 A500c	ℓ = 5785	8	11.56	
a*	⌀ 8 A240c	ℓ = 1560	63	0.62	
b*	⌀ 8 A240c	ℓ = 1160	63	0.46	
c*	⌀ 8 A240c	ℓ = 1260	52	0.50	113.1
d*	⌀ 8 A240c	ℓ = 960	52	0.38	
	შემაერთებელი	A 18	24		
	ანკერი	D 18	14		
	მასალები ბეტონი კლასით B25				1.83
	სმ24 დეტალები				
1*	⌀ 18 A500c	ℓ = 1900	8	3.80	
2	⌀ 18 A500c	ℓ = 3000	8	5.99	
3	⌀ 18 A500c	ℓ = 3370	6	6.73	
4	⌀ 18 A500c	ℓ = 4000	2	7.99	230.6
5	⌀ 18 A500c	ℓ = 1400	6	2.80	
7	⌀ 18 A500c	ℓ = 4953	8	9.90	
a*	⌀ 8 A240c	ℓ = 1560	63	0.62	
b*	⌀ 8 A240c	ℓ = 1160	63	0.46	
c*	⌀ 8 A240c	ℓ = 1260	49	0.50	110.5
d*	⌀ 8 A240c	ℓ = 960	49	0.38	
	შემაერთებელი	A 18	24		
	ანკერი	D 18	14		
	მასალები ბეტონი კლასით B25				1.74

დეტალების უწყისი

პოზ.	ესკიზი	
1		200 / 1700
a		430 / 350 / 350 / 430 / 780
b		330 / 250 / 250 / 330 / 580
c		430 / 200 / 350 / 280 / 630
d		280 / 200 / 200 / 280 / 480

პროექტი	სასტუმრო გუდიაშვილის მოედანზე		დირექტორი	ბ. ჯუგაშვილი	კონსტრუქციული ნაწილი
მდებარეობა	თბილისი, აბო თბილელის ქ. №3/8	skyline	ჰრ. მთ. არქიტექტორი	რ. ჩოგოვაძე	ფორმატი A-3
დამკვეთი	შპს "ატელიე არქიტექტს"		ჰრ. მთ. კონსტრუქტორი	ბ. ჯუგაშვილი	მასშტაბი 1:25; 1:70
შემსრულებელი	შპს "სკაილაინი"		შემსრულა	ნ. თევდორაშვილი	თარიღი 28.08.2016

მონოლითური სვეტები სმ22; სმ24

გვერ
9

სვეტი სმ 23-ის არმირება

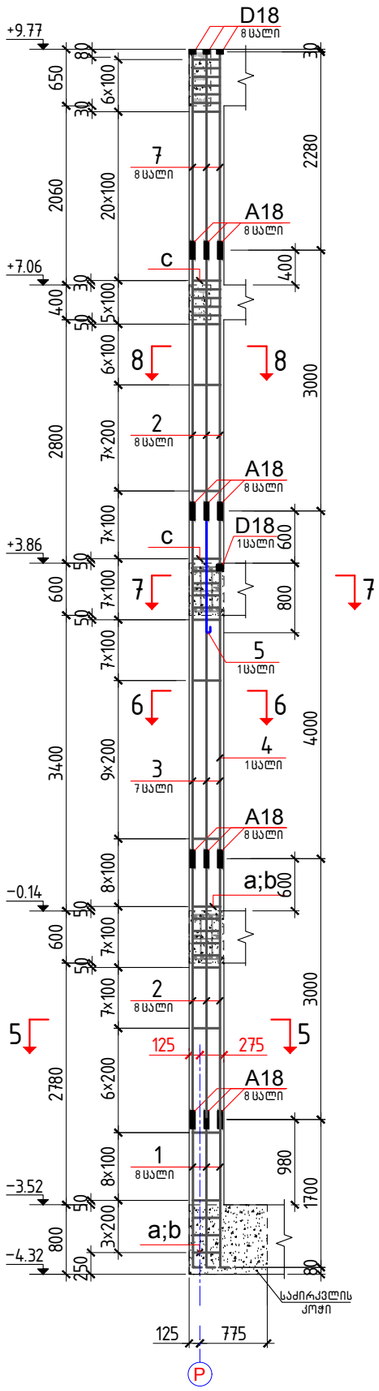

სვეტი სმ 25-ის არმირება

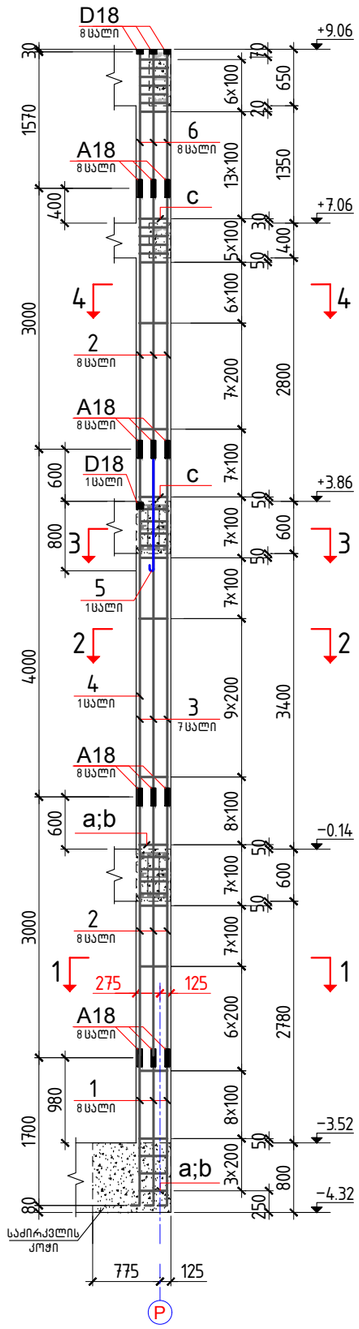

კვეთი 1-1

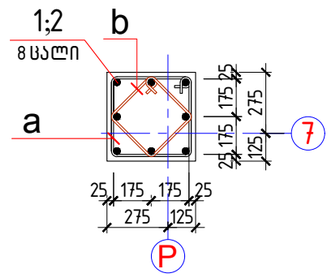

კვეთი 2-2

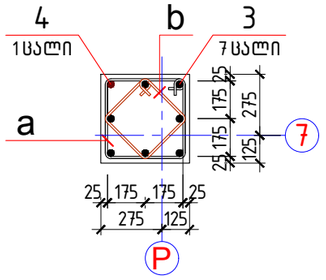

კვეთი 3-3

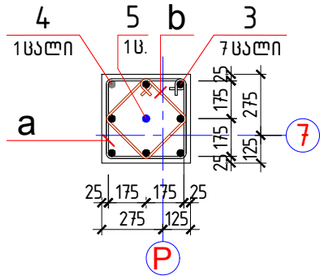

კვეთი 4-4

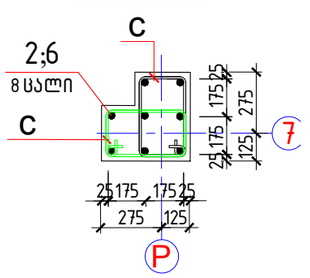

კვეთი 5-5

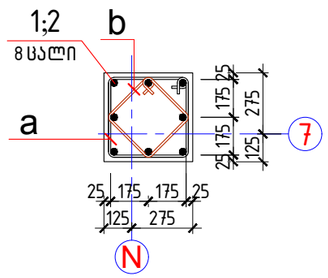

კვეთი 6-6

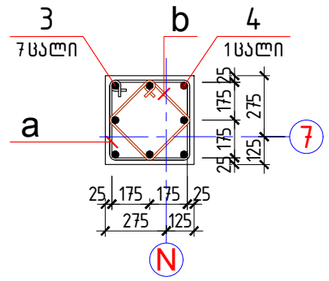

კვეთი 7-7

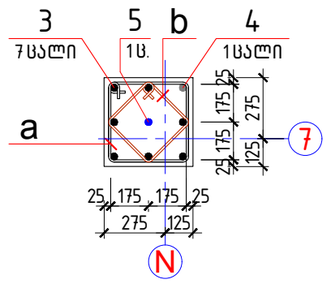

კვეთი 8-8

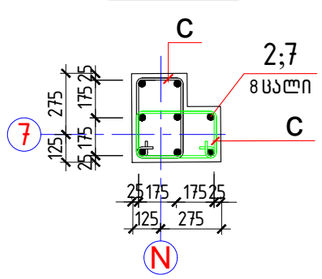

სპეციფიკაცია სვეტების სმ23; სმ25

პოზ.	დასახელება			რაოდ.	მასა ერთ. კგ	შ.
	სმ23	დეტალები				
1*	ф 18	A500c	ℓ = 1900	8	3.80	
2	ф 18	A500c	ℓ = 3000	16	5.99	
3	ф 18	A500c	ℓ = 4000	7	7.99	
4	ф 18	A500c	ℓ = 3370	1	6.73	228.1
5	ф 18	A500c	ℓ = 1400	1	2.80	
7	ф 18	A500c	ℓ = 2280	8	4.56	
a*	ф 8	A240c	ℓ = 1560	63	0.62	
b*	ф 8	A240c	ℓ = 1160	63	0.46	119.3
c*	ф 8	A240c	ℓ = 1260	104	0.50	
	შემაერთებელი		A 18	32		
	ანკერი		D 18	1		
	მასალები ბეტონი კლასით B25					2.0
	სმ25	დეტალები				
1*	ф 18	A500c	ℓ = 1900	8	3.80	
2	ф 18	A500c	ℓ = 3000	16	5.99	
3	ф 18	A500c	ℓ = 4000	7	7.99	
4	ф 18	A500c	ℓ = 3370	1	6.73	216.8
5	ф 18	A500c	ℓ = 1400	1	2.80	
6	ф 18	A500c	ℓ = 1570	8	3.14	
a*	ф 8	A240c	ℓ = 1560	63	0.62	
b*	ф 8	A240c	ℓ = 1160	63	0.46	112.3
c*	ф 8	A240c	ℓ = 1260	90	0.50	
	შემაერთებელი		A 18	32		
	ანკერი		D 18	1		
	მასალები ბეტონი კლასით B25					1.90

დეტალების უწყისი

პოზ.	ესკიზი
1	200 / 1700
a	430 / 350 / 350 / 430 / 780
b	330 / 250 / 250 / 330 / 580
c	430 / 200 / 350 / 280 / 630

პროექტი	სასტუმრო გუდიაშვილის მოედანზე	დირექტორი	ბ. ჯუგაშვილი	კონსტრუქციული ნაწილი	
მდებარეობა	თბილისი, აბო თბილელის ქ. №3/8	ჯრ. მთ. არქიტექტორი	რ. ჩომახიძე	ფორმატი	A-3
დამკვეთი	შპს "ახელიე არქიტექტს"	ჯრ. მთ. კონსტრუქტორი	ბ. ჯუგაშვილი	მასშტაბი	1:25; 1:70
შემსრულებელი	შპს "სკაილაინი"	შეასრულა	ნ. თევდორაშვილი	თარიღი	28.08.2016

skyline

მონოლითური სვეტები სმ23; სმ25

გვერ

9

სვეტი სმ 26-ის არმირება

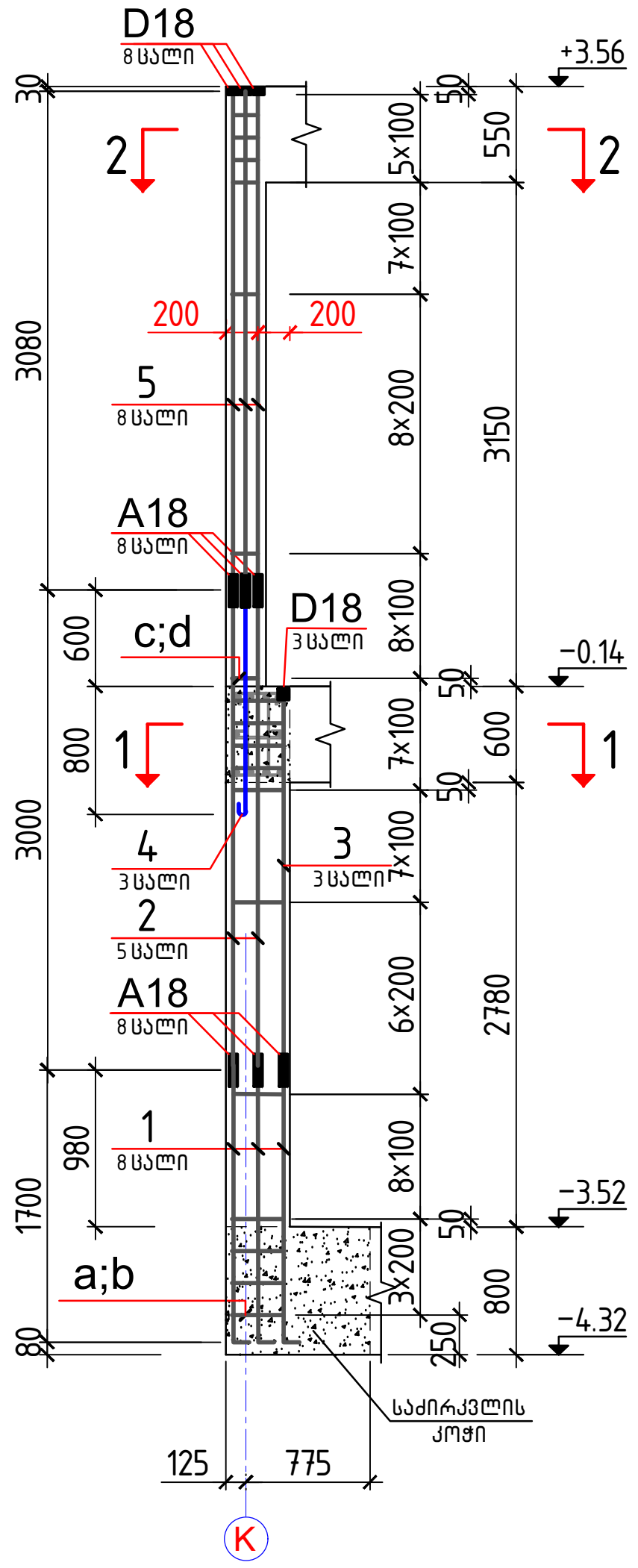

სვეტი სმ 27-ის არმირება

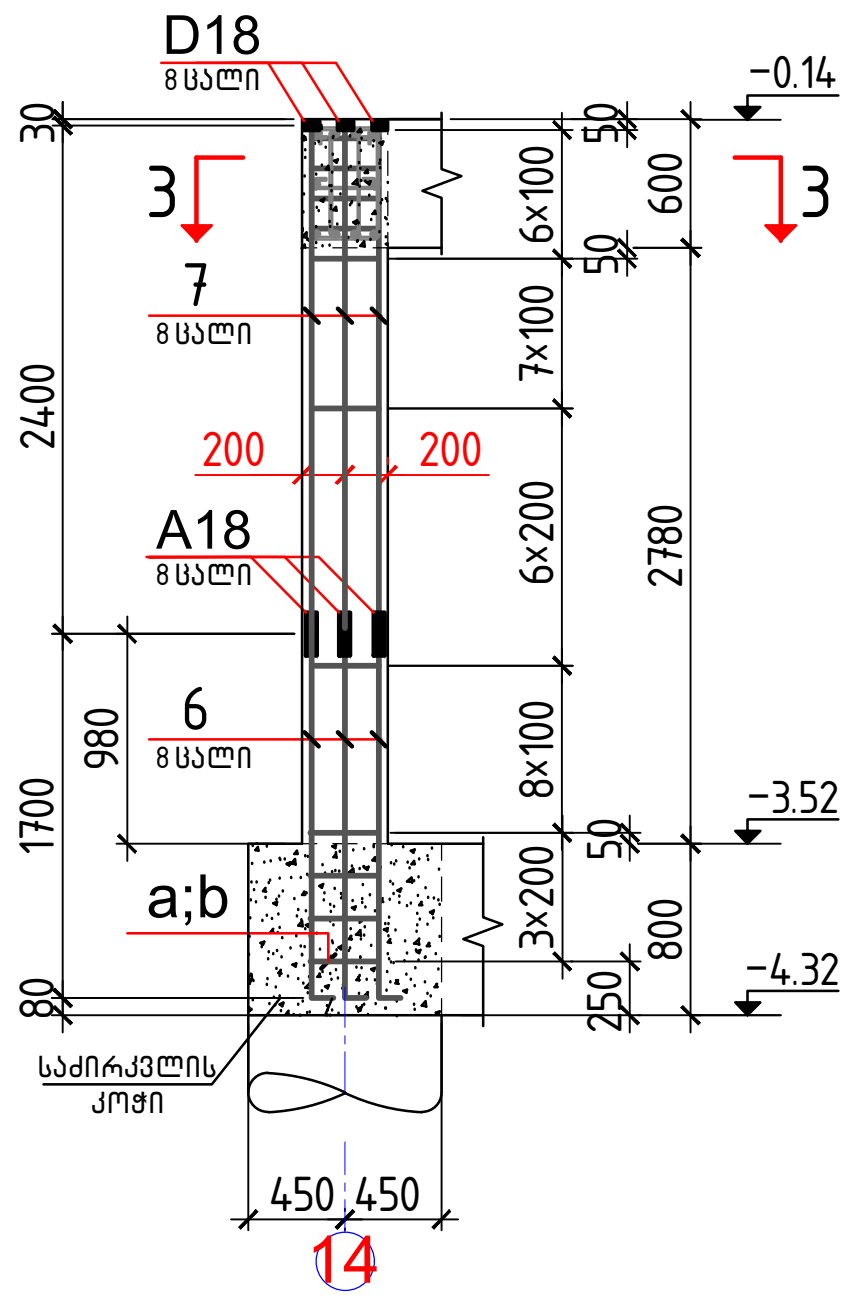

სვეტი სმ 28-ის არმირება

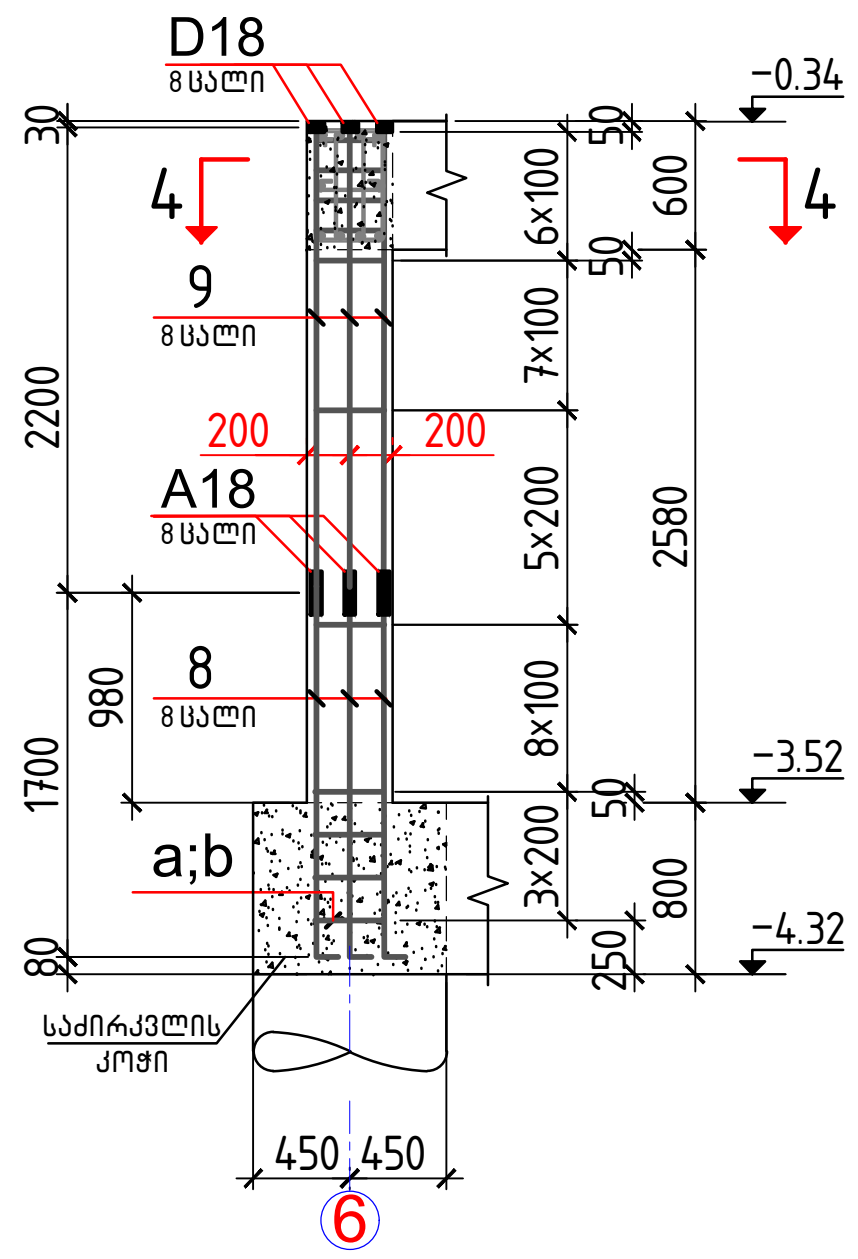

სვეტი სმ 29-ის არმირება

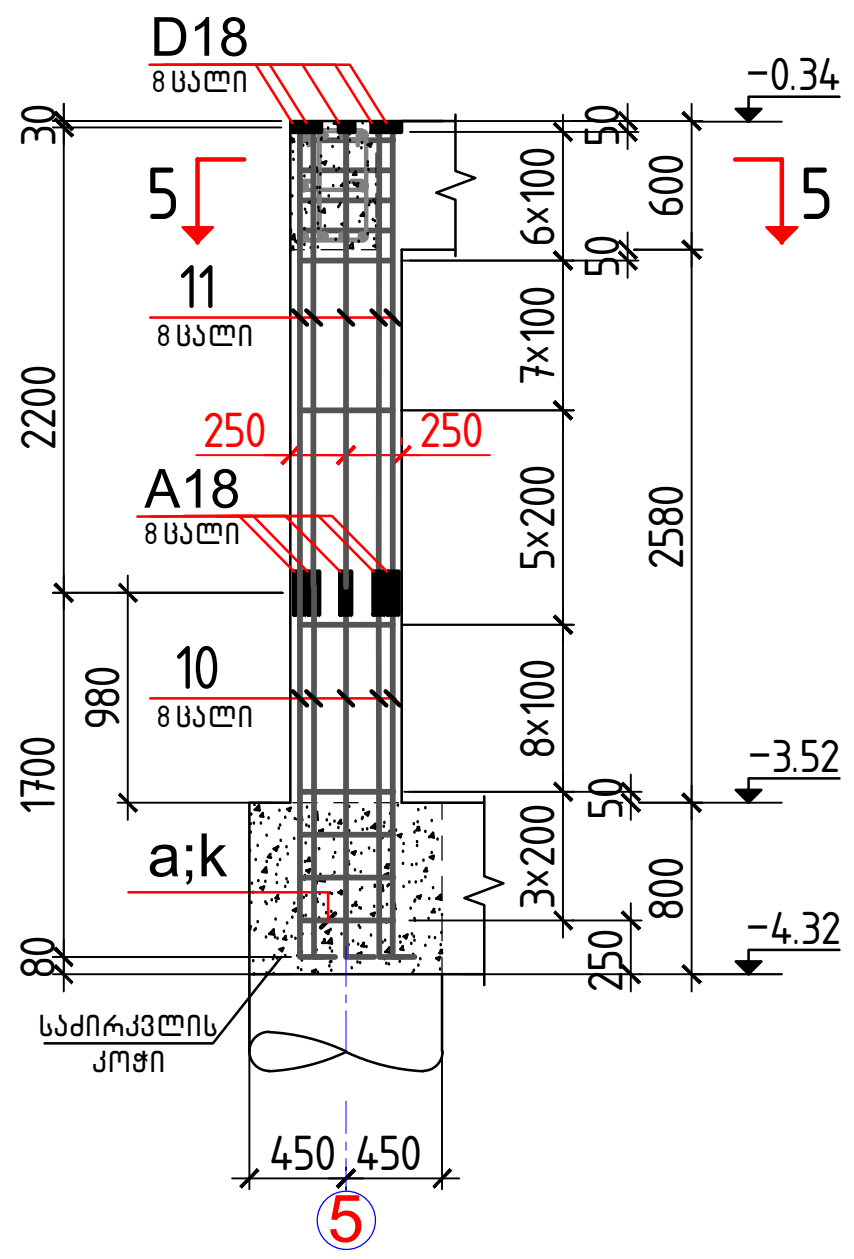

კვეთი 3-3

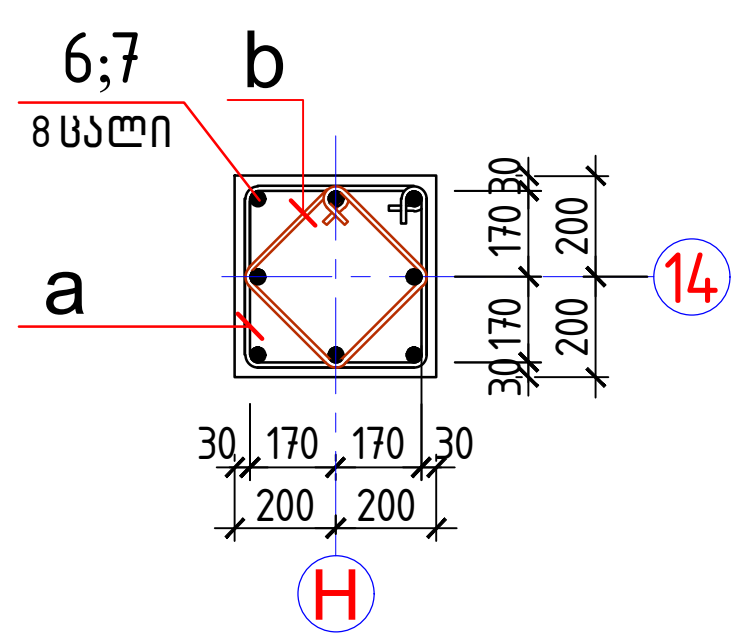

კვეთი 4-4

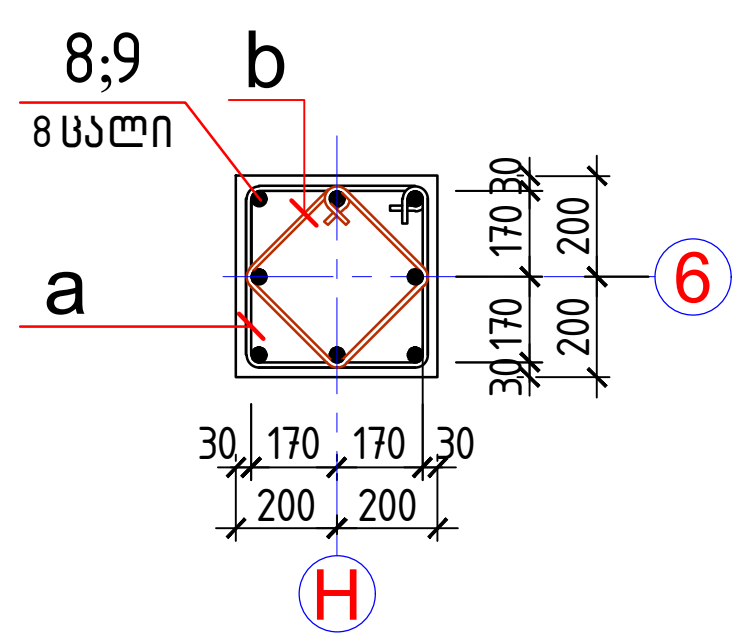

კვეთი 5-5

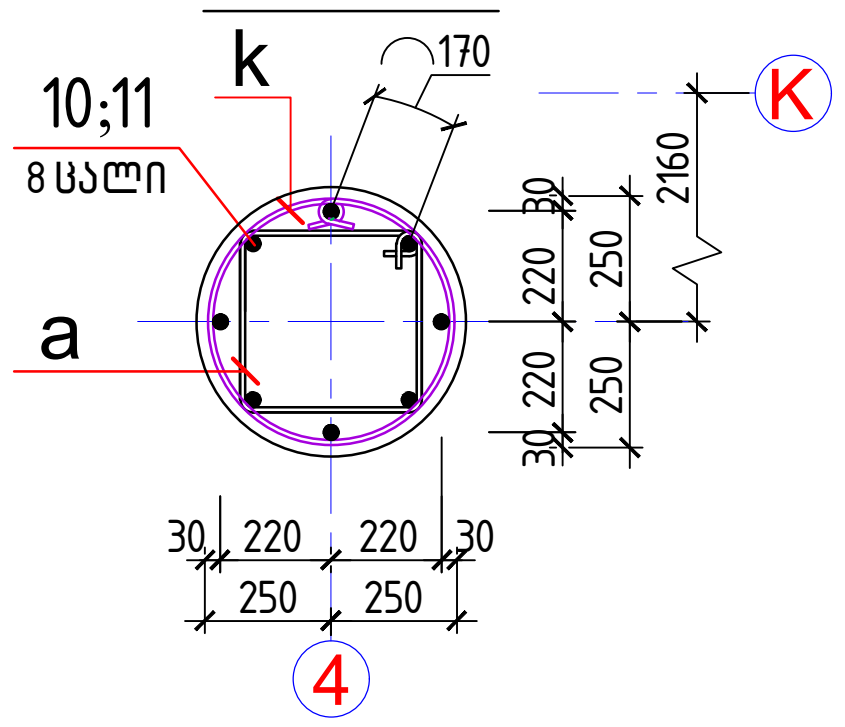

სვეტი სმ 26A-ის არმირება

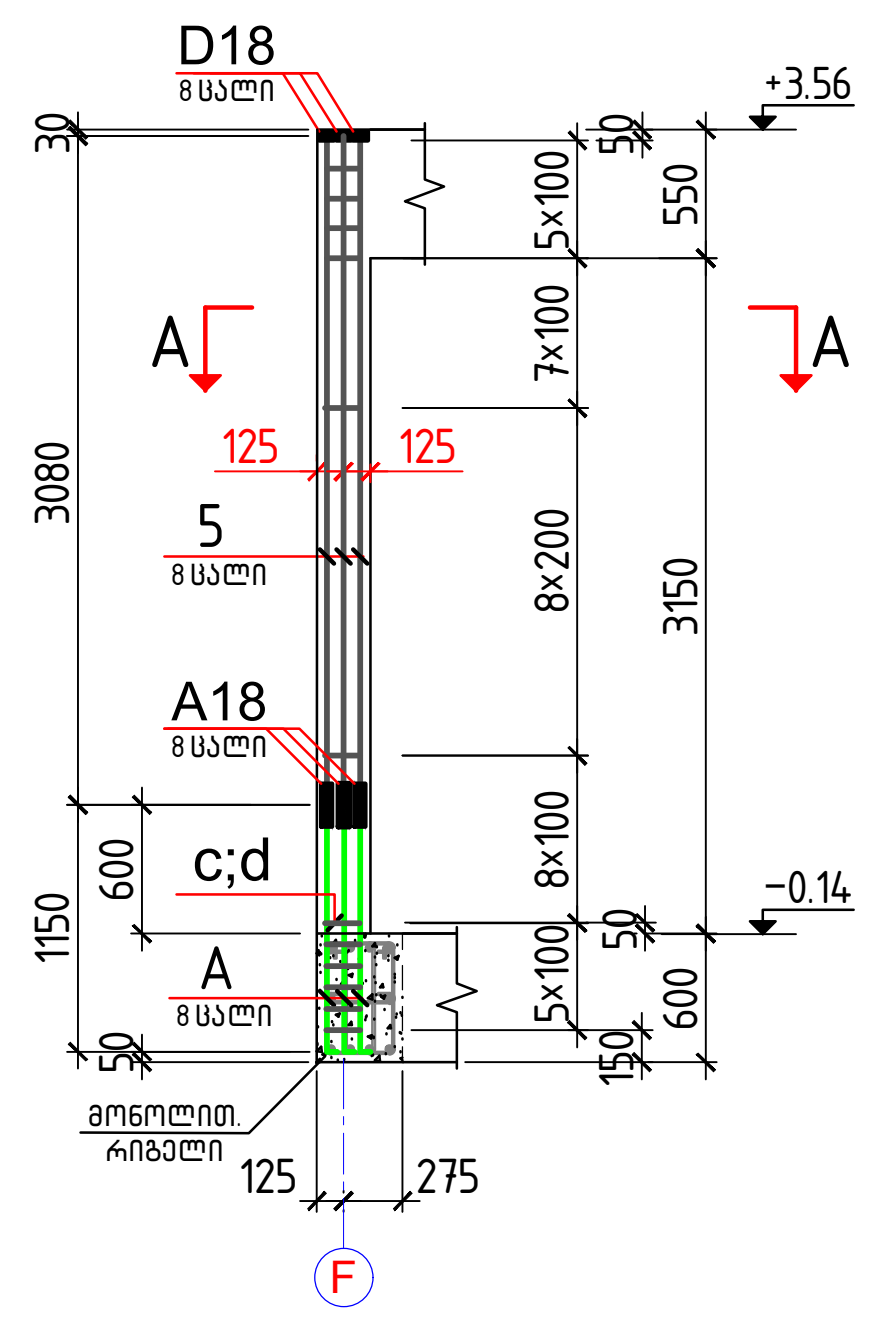

კვეთი A-A

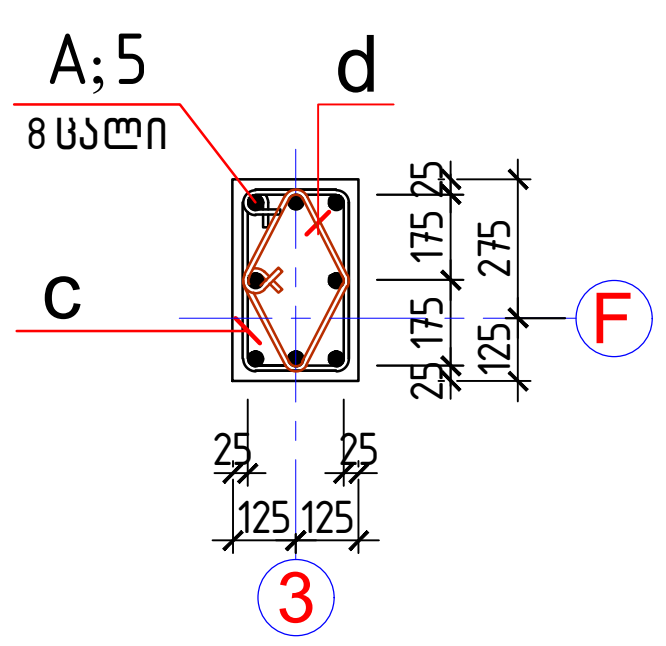

კვეთი 1-1

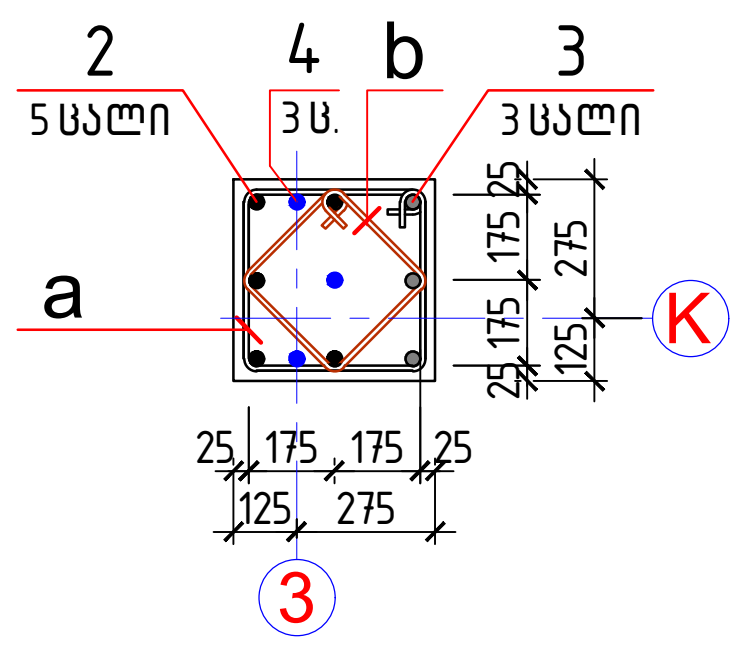

კვეთი 2-2

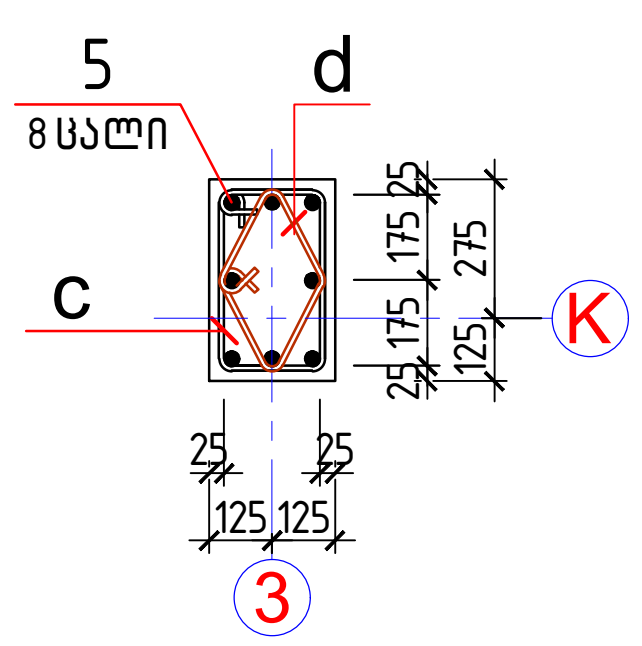

დეტალების უწყისი

პოზ.	ესკიზი
A	200; 1150
1, 6, 8, 10	200; 1700
c	430; 200; 350; 280; 630
d	280; 200; 200; 280; 480
a	430; 350; 350; 430; 780
b	330; 250; 250; 330; 580
k	450

სპეციფიკაცია სვეტების სმ26; სმ27; სმ28; სმ29

პოზ.	დასახელება				რაოდ.	მასა ერთ. კგ	ჯამი
	სმ26	დეტალები					
1*	ϕ 18	A500c	ℓ = 1900		8	3.80	132.34 კგ
2	ϕ 18	A500c	ℓ = 3000		5	5.99	
3	ϕ 18	A500c	ℓ = 2400		3	4.79	
4	ϕ 18	A500c	ℓ = 1400		3	2.80	
5	ϕ 18	A500c	ℓ = 3080		8	6.15	
a*	ϕ 8	A240c	ℓ = 1560		31	0.62	33.28 კგ
b*	ϕ 8	A240c	ℓ = 1160		31	0.46	
c*	ϕ 8	A240c	ℓ = 1260		29	0.50	25.41 კგ
d*	ϕ 8	A240c	ℓ = 960		29	0.38	
	შემაერთებელი	A 18			16		
	ანკერი	D 18			11		
	მასალები ბეტონი კლასით B25						0.92 მ³
	სმ27	დეტალები					
6*	ϕ 18	A500c	ℓ = 1900		8	3.80	68.73 კგ
7	ϕ 18	A500c	ℓ = 2400		8	4.79	
a*	ϕ 8	A240c	ℓ = 1560		31	0.62	33.28 კგ
b*	ϕ 8	A240c	ℓ = 1160		31	0.46	
	შემაერთებელი	A 18			8		
	ანკერი	D 18			8		
	მასალები ბეტონი კლასით B25						0.54 მ³
	სმ28	დეტალები					
8*	ϕ 18	A500c	ℓ = 1900		8	3.80	65.53 კგ
9	ϕ 18	A500c	ℓ = 2200		8	4.40	
a*	ϕ 8	A240c	ℓ = 1560		30	0.62	32.20 კგ
b*	ϕ 8	A240c	ℓ = 1160		30	0.46	
	შემაერთებელი	A 18			8		
	ანკერი	D 18			8		
	მასალები ბეტონი კლასით B25						0.51 მ³
	სმ29	დეტალები					
10*	ϕ 18	A500c	ℓ = 2000		8	4.00	113.48 კგ
11	ϕ 18	A500c	ℓ = 5100		8	10.19	
k*	ϕ 8	A240c	ℓ = 1600		30	0.63	37.41 კგ
a*	ϕ 8	A240c	ℓ = 1560		30	0.62	
	შემაერთებელი	A 18			8		
	ანკერი	D 18			8		
	მასალები ბეტონი კლასით B25						0.67 მ³

სპეციფიკაცია სვეტის სმ26A

პოზ.	დასახელება			რაოდ.	მასა ერთ. კგ	ჯამი
	სმ26A	დეტალები				
A*	ϕ 18	A500c	ℓ = 1350	8	2.70	70.80 კგ
5	ϕ 18	A500c	ℓ = 3080	8	6.15	
c*	ϕ 8	A240c	ℓ = 1260	34	0.50	29.79 კგ
d*	ϕ 8	A240c	ℓ = 960	34	0.38	
	შემაერთებელი	A 18		8		
	ანკერი	D 18		8		
	მასალები ბეტონი კლასით B25					0.38 მ³

პროექტი	სასტუმრო გუდიაშვილის მოედანზე	skyline	დირექტორი	ბ. ჯუგაშვილი	კონსტრუქციული ნაწილი		
მდებარეობა	თბილისი, ძვ. თბილისის ქ. №3/8		პრ. მთ. არქიტექტორი	რ. ჩომახიძე	ფორმატი	A-3	გვერდი
დამკვეთი	შპს "ატელიე არქიტექტს"		პრ. მთ. კონსტრუქტორი	ბ. ჯუგაშვილი	მასშტაბი	1:50; 1:130	95A
შემსრულებელი	შპს "საპილაინი"		შეასრულა	ნ. თევდორაშვილი	თარიღი	30.03.2021	

მონოლითური სვეტები სმ26A; სმ26; სმ27; სმ28; სმ29

სვეტი სმ30-ის არმირება

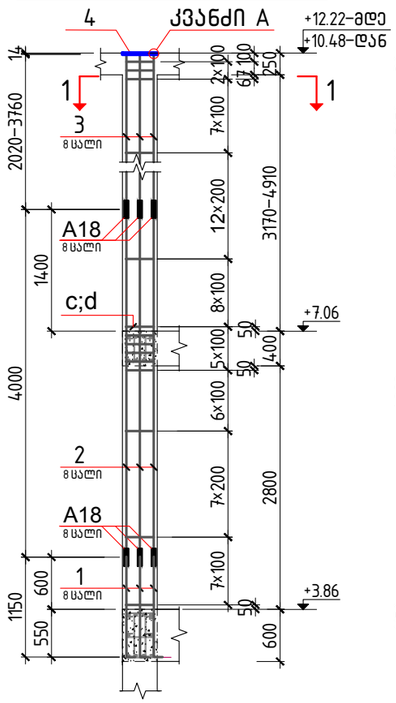

სვეტი სმ31-ის არმირება

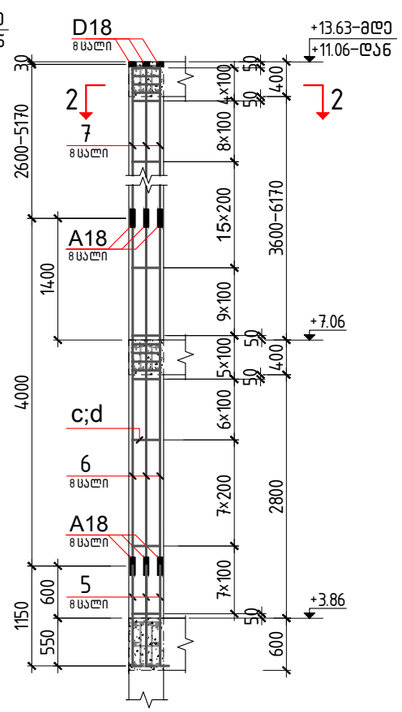

სვეტი სმ32-ის არმირება

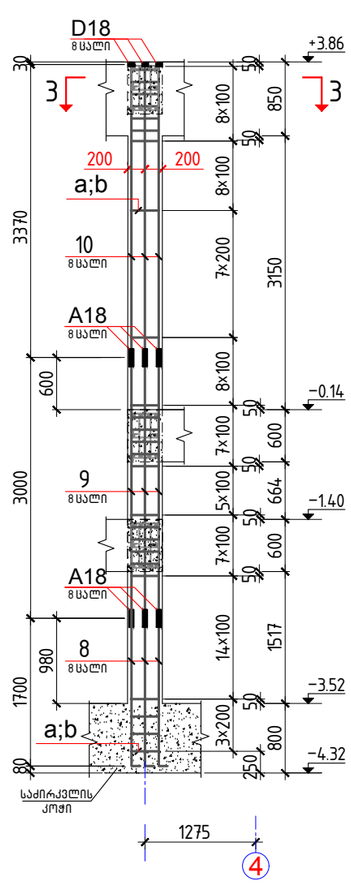

სვეტი სმ33-ის არმირება

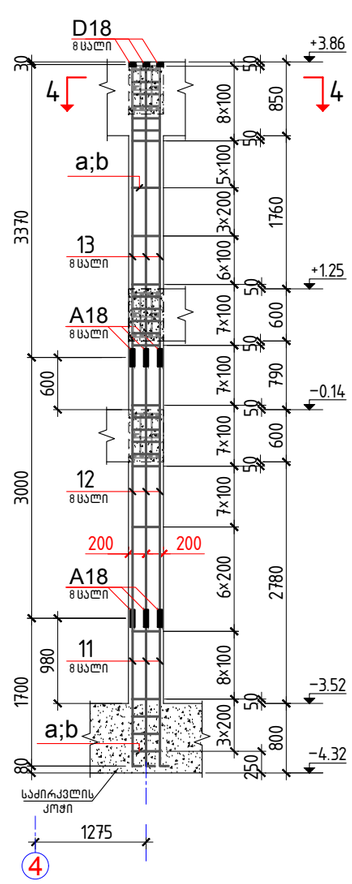

კვეთი 1–1

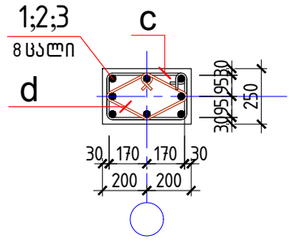

კვეთი 2–2

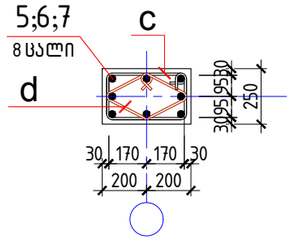

კვეთი 3–3

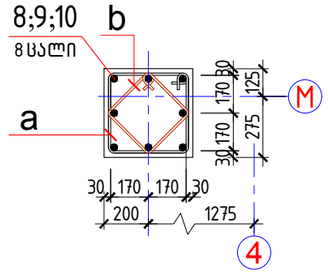

კვეთი 4–4

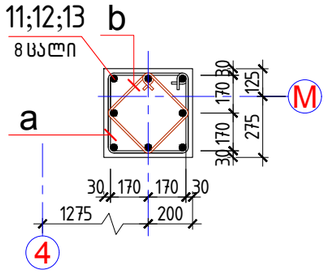

კვანძი A

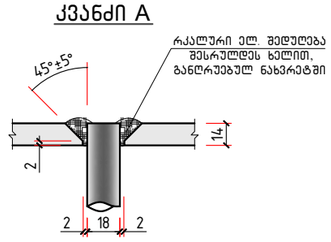

დეტალების უწყისი

პოზ.	ესკიზი
1 5	250 1150
8 11	200 1700
c	430 200 350 280 630
d	280 200 200 280 480
4	ხვრელი ⌀=22, 8 ცალი 400 250 80 45 45 45 155 155 45
a	430 350 350 430 780
b	330 250 250 330 580

სპეციფიკაცია სვეტების სმ30; სმ31; სმ32; სმ

პოზ.	დასახელება			რაოდ.	მასა ერთ. კგ	ჯამ
	სმ30	დეტალები				
1*	⌀ 18	A500c	ℓ = 1400	8	2.80	
2	⌀ 18	A500c	ℓ = 4000	8	7.99	
3	⌀ 18	A500c	ℓ = 3000	8	5.99	134.2
4*	–	250×14	ℓ = 400	1	10.99	10.9
c*	⌀ 8	A240c	ℓ = 1260	55	0.50	
d*	⌀ 8	A240c	ℓ = 960	55	0.38	48.1
	შემაერთებელი		A 18	16		
	ანკერი		D 18	8		
	მასალები ბეტონი კლასით B25					0.80
	სმ31	დეტალები				
5*	⌀ 18	A500c	ℓ = 1400	8	2.80	
6	⌀ 18	A500c	ℓ = 4000	8	7.99	
7	⌀ 18	A500c	ℓ = 4000	8	7.99	150.2
c*	⌀ 8	A240c	ℓ = 1260	62	0.50	
d*	⌀ 8	A240c	ℓ = 960	62	0.38	54.3
	შემაერთებელი		A 18	16		
	ანკერი		D 18	8		
	მასალები ბეტონი კლასით B25					0.90
	სმ32	დეტალები				
8*	⌀ 20	A500c	ℓ = 1900	8	4.69	
9	⌀ 20	A500c	ℓ = 3000	8	7.40	
10	⌀ 20	A500c	ℓ = 3370	8	8.31	163.1
a*	⌀ 8	A240c	ℓ = 1560	65	0.62	
b*	⌀ 8	A240c	ℓ = 1160	65	0.46	69.7
	შემაერთებელი		A 20	16		
	ანკერი		D 20	8		
	მასალები ბეტონი კლასით B25					1.2
	სმ33	დეტალები				
11*	⌀ 20	A500c	ℓ = 1900	8	4.69	
12	⌀ 20	A500c	ℓ = 3000	8	7.40	
13	⌀ 20	A500c	ℓ = 3370	8	8.31	163.1
a*	⌀ 8	A240c	ℓ = 1560	68	0.62	
b*	⌀ 8	A240c	ℓ = 1160	68	0.46	72.9
	შემაერთებელი		A 20	16		
	ანკერი		D 20	8		
	მასალები ბეტონი კლასით B25					1.2

პროექტი	სასტუმრო გუდიაშვილის მოედანზე			კონსტრუქციული ნაწილი	
მდებარეობა	თბილისი, აბო თბილელის ქ. №3/8	skyline	დირექტორი	ბ. ჯუგაშვილი	ფორმატი A-3
დამკვეთი	შპს "აბელიე არქიტექტს"		პრ. მთ. არქიტექტორი	რ. ჩომახიძე	მასშტაბი 1:100
შემსრულებელი	შპს "სპაილაინი"		პრ. მთ. კონსტრუქტორი	ბ. ჯუგაშვილი	თარიღი 28.08.2016
			შეასრულა	ნ. თევდორაშვილი	

მონოლითური სვეტები
სმ30; სმ31; სმ32; სმ33

გვერ

9