
1
2
3
4
5
5600
6800
6800
5600
28400
+21,570
+21,250
+17,800
+14,350
+10,900
+7,450
+4,000
±0,000 (489,550)
488,380
(487,896)
3450
3450
3450
3450
21570
4000
ალუმინის პანელი RAL 7016
ფასადის ღია ნაცრისფერი RAL 8008
ფასადის მუქი ნაცრისფერი RAL 8008
ხის ლამელი
ალუმინის პანელი RAL 6028
ბეტონის ბოძი


(484.238)
488.380
(486.160)
2300
6150
3000
14550
1
2
3
4
RAL 7016 - ფასადის ალუმინის პროფილები
RAL 8008 - ფანჯრის ალუმინის ჩარჩო
RAL 8008 - ფანჯრის ალუმინის ჩარჩო
RAL 6028 - ფანჯრის ალუმინის ჩარჩო
ფანჯარა
კარი
+0.000 (480.550) I სართული
+4.000 II სართული
+7.450 III სართული
+10.900 IV სართული
+14.350 V სართული
+17.800 VI სართული
+21.250 ტექნიკური სართული
+21.570 სახურავი
4000
3450
3450
3450
3450
3450
21570

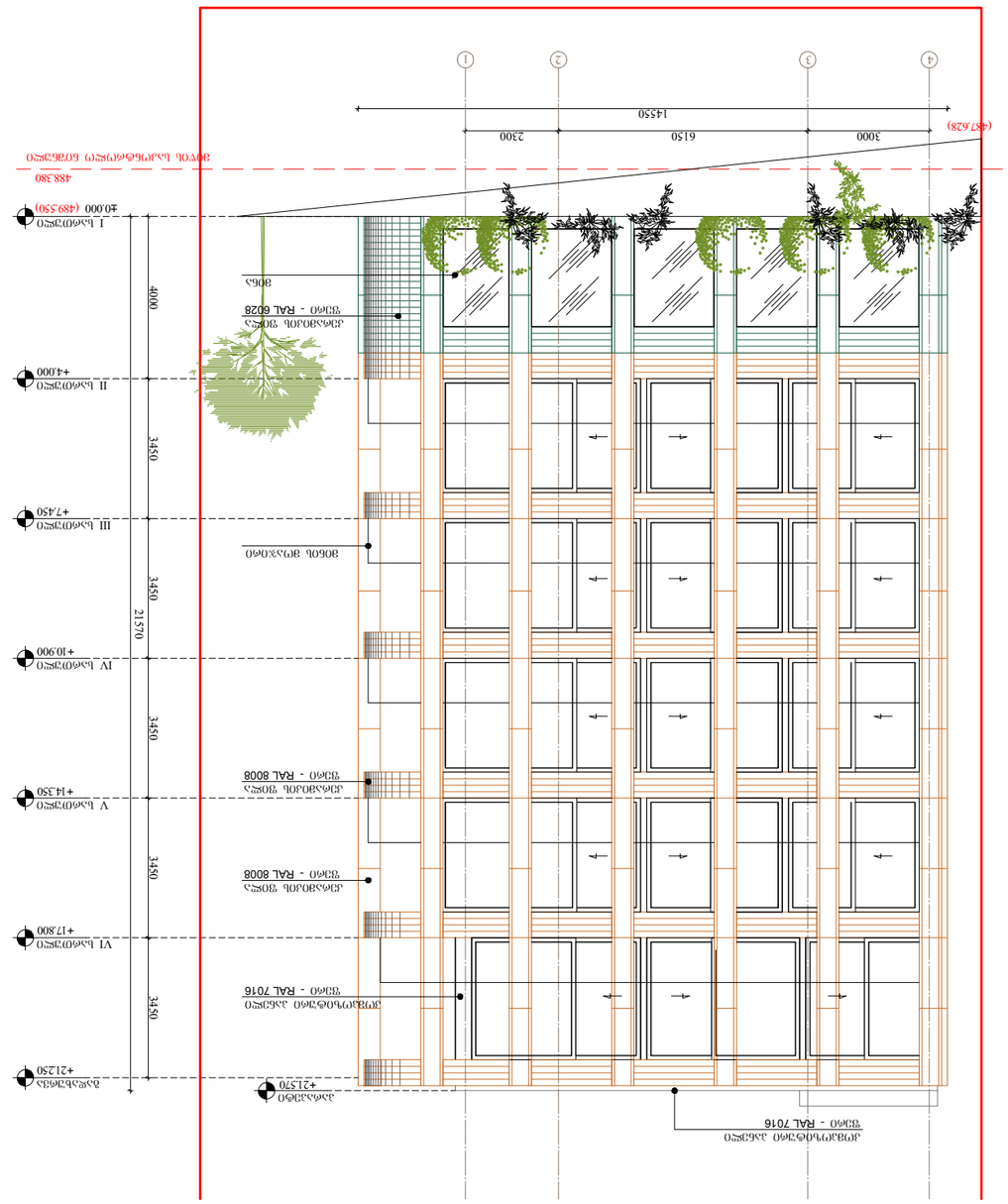
14550
2300
6150
3000
(487.628)
1
2
3
4
488.380
ᲛᲗᲐᲕᲐᲠᲘ ᲙᲐᲜᲝᲜᲘᲖᲔᲑᲣᲚᲘ ᲓᲝᲜᲔᲖᲔ
±0.000 (489.550)
I სართული
4000
+4.000
II სართული
3450
+7.450
III სართული
3450
21570
+10.900
IV სართული
3450
+14.350
V სართული
3450
+17.800
VI სართული
3450
+21.250
სახურავის ქანობი
+21.570
პანელი RAL 7016
ფანჯრის ჩარჩო RAL 7016
ფანჯრის ჩარჩო RAL 8008
ფანჯრის ჩარჩო RAL 8008
მინა
მინა
მინა



ARCHITECTURE
NEO-A
CONSULTING

გაფრთხილება!
წინამდებარე დოკუმენტი წარმოადგენს
"ნეო- ა" - ს საკუთრებას. მისი ნებისმიერი ფორმით (მთლიანად ან ნაწილობრივ) გამრავლება, კოპირება ან გავრცელება
"ნეო-ა" - ს წერილობითი ნებართვის გარეშე იკრძალება.

ნახაზები გამიზნულია მხოლოდ კონტრაქტორებისათვის არქიტექტურული ინფორმაციის მისაღებად, მისი გამოყენება არ შეიძლება არცერთ სხვა პროექტში. ზომები უნდა გადამოწმდეს სამშენებლო მოედანზე კონტრაქტორის მიერ. ნახაზი დაბრუნებული უნდა იქნას მოთხოვნისამებრ.

საპროექტო ბიწდი		პროექტი		ნახაზი	
პროექტის არქიტექტორი		მრავალბინიანი საცხოვრებელი სახლი თერგის ქუჩაზე		ფასადი ე-ა ღერძებში	
ნიკოლოზ ჩხაიძე					
პროექტის არქიტექტორი		რევიზია		მასშტაბი	ფორმატი	თარიღი
ელენე პაპიაშვილი		თარიღი	ნომერი	ალწერა	1:150	A3	10.10.2023
პროექტის არქიტექტორი						
ელისაბედ ხუნდაძე					ფაილის სახე.	DWG
პროექტის არქიტექტორი						
ცია ოქროპირიძე					პროექტის ნომერი	001
პროექტის არქიტექტორი					ეტაპი	სქემატური პროექტი	შიფრი	ა-203
ელენე ბერიძე						

D-1

კარი ზღურბლის გარეშე,

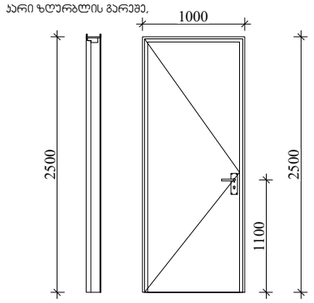

ცეცხლმდეგობა : 20 წთ.

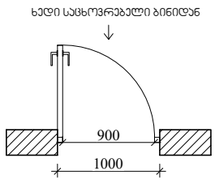

D-2

კარი ზღურბლის გარეშე,

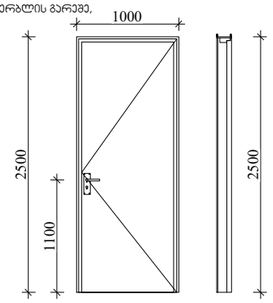

ცეცხლმდეგობა : 20 წთ.

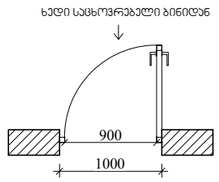

D-3

კარი ზღურბლის გარეშე, მიმხურავით.

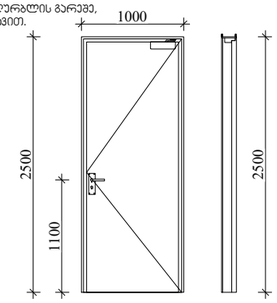

ცეცხლმდეგობა : 90 წთ.

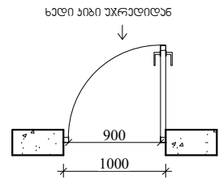

D-4

კარი ზღურბლის გარეშე, მიმხურავით.

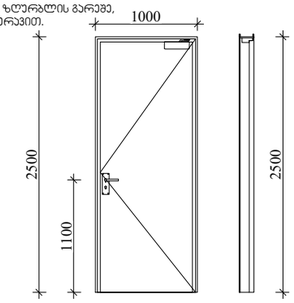

ცეცხლმდეგობა : 90 წთ.

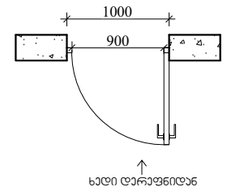

D-5

კარი ზღურბლის გარეშე,

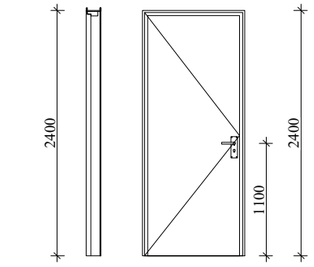

ცეცხლმდეგობა :60 წთ.

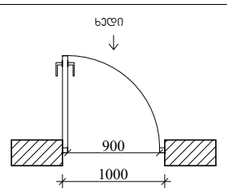

შენიშვნები:

* კარის ზედაპირი უნდა იყოს გლუვი იატაკიდან მინიმუმ 250 მმ-ის საზღვრებში.

* სახელურები, ჩამოსაწევი სახელურები, საკეტები, რაზები და მისაწვდომი კარის სხვა სამართავები ისეთი ფორმის იქნება, რომ ადვილად შეიძლებოდეს ერთი ხელით მოჭიდება და მის ასამუშავებლად საჭირო არ იქნება მაგრად მოჭიდება , წვალება ან მაჯის ტრიალი.

* დახურული კარის აკვეთილი გასაღები ნაწილები და გაღებისათვის განკუთვნილი ძალა შესაბამისობაში იქნება შემდეგთან:
1. წინიდან მისაწვდომობისას, გამოწევით ან მიწოლით გაღებადი, არაუმეტეს 66.7 ნიუტონი.
2. ბრუნვითი მოძრაობით გასაღები, არაუმეტეს 315 ნიუტონი სმ.

* გასასვლელის კომპონენტებს (გზა-პირე და ვესტიბიული) ემსახურება მიმხურავით აღჭურვილი კარები.

* კარის მიმხურავები ისე მოეწყობა, რომ 90 გრადუსით, ღია მდგომარეობიდან 12 გრადუსით გაღებულ მდგომარეობამდე კარის მისახრად საჭირო დრო არაუმცირეს 5 წამი იქნება.

* კარის ზამბარიანი ანჯამები ისე მოეწყობა, რომ 70 გრადუსით ღია მდგომარეობიდან დახურულ მდგომარეობამდე კარი არაუმცირეს 1,5 წამში გადავა.

* ცეცხლმდეგი კარისგან განსხვავებული კარის მიწოლით ან გამოწევით გაღებისათვის საჭირო ძალა შესაბამისობაში იქნება შემდეგთან:
1. შენობაში განთავსებული ანჯამიანი კარი: არაუმეტეს 22.2 ნიუტონი.

* კარებების ცეცხლმდეგობა მითითებულია ხანძარსაწინააღმდეგო გეგმებზე.

* კარების გაღების მიმართულება მითითებულია გეგმებზე.

* არცერთი კარის სუფთა სიმაღლე არ იქნება 2,05 მეტრზე ნაკლები.

ARCHITECTURE
NEO-A
CONSULTING

გაფრთხილება!
ᲬᲘᲜᲐᲛᲓᲚᲔᲑᲐᲠᲔ ᲓᲝᲙᲣᲛᲔᲜᲢᲘ ᲬᲐᲠᲛᲝᲐᲓᲒᲔᲜᲡ
"ნეო- ა" - ს საკუთრებას. მისი ნებისმიერი ფორმით (მთლიანად ან ნაწილობრივ) გამრავლება, კოპირება ან გავრცელება
"ნეო-ა" - ს წერილობითი ნებართვის გარეშე იკრძალება.

ნახაზები გამიზნულია მხოლოდ კონტრაქტორებისათვის არქიტექტურული ინფორმაციის მისაღებად, მისი გამოქვენება არ შეიძლება არცერთ სხვა პროექტში. ზომები უნდა გადამოწმდეს სამშენებლო მოედანზე კონტრაქტორის მიერ. ნახაზი დაბრუნებული უნდა იქნას მოთხოვნისამებრ.

საპროექტო ბიუღი		პროექტი	მრავალბინიანი საცხოვრებელი სახლი თერგის ქუჩაზე	ნახაზი	კარების დეტალიზაცია
პროექტის არქიტექტორი ნიკოლოზ ჩხაიძე					
პროექტის არქიტექტორი ელენე პაპიაშვილი		რევიზია		მასშტაბი 1:60	ფორმატი A3	თარიღი 10.10.2023
პროექტის არქიტექტორი ელისაბედ ხუნდაძე		თარიღი	ნომერი	აღწერა	ფაილის სახე. DWG
პროექტის არქიტექტორი ცია ოძროპირიძე					პროექტის ნომერი 001	ფურცლები ა-400
პროექტის არქიტექტორი ელენე ბერიძე					ეტაპი სქემატური პროექტი

ნომერი	D-001
ზომა (სიგანეXსიმაღლე)	3048x3320 მმ
რაოდენობა	

შენიშვნა:
მასალა: ალუმინი, ნაწრთობი მინაპაკეტი.
ფერი RAL 7016 ANTHRACITE GREY
მდებარეობა - I სართული

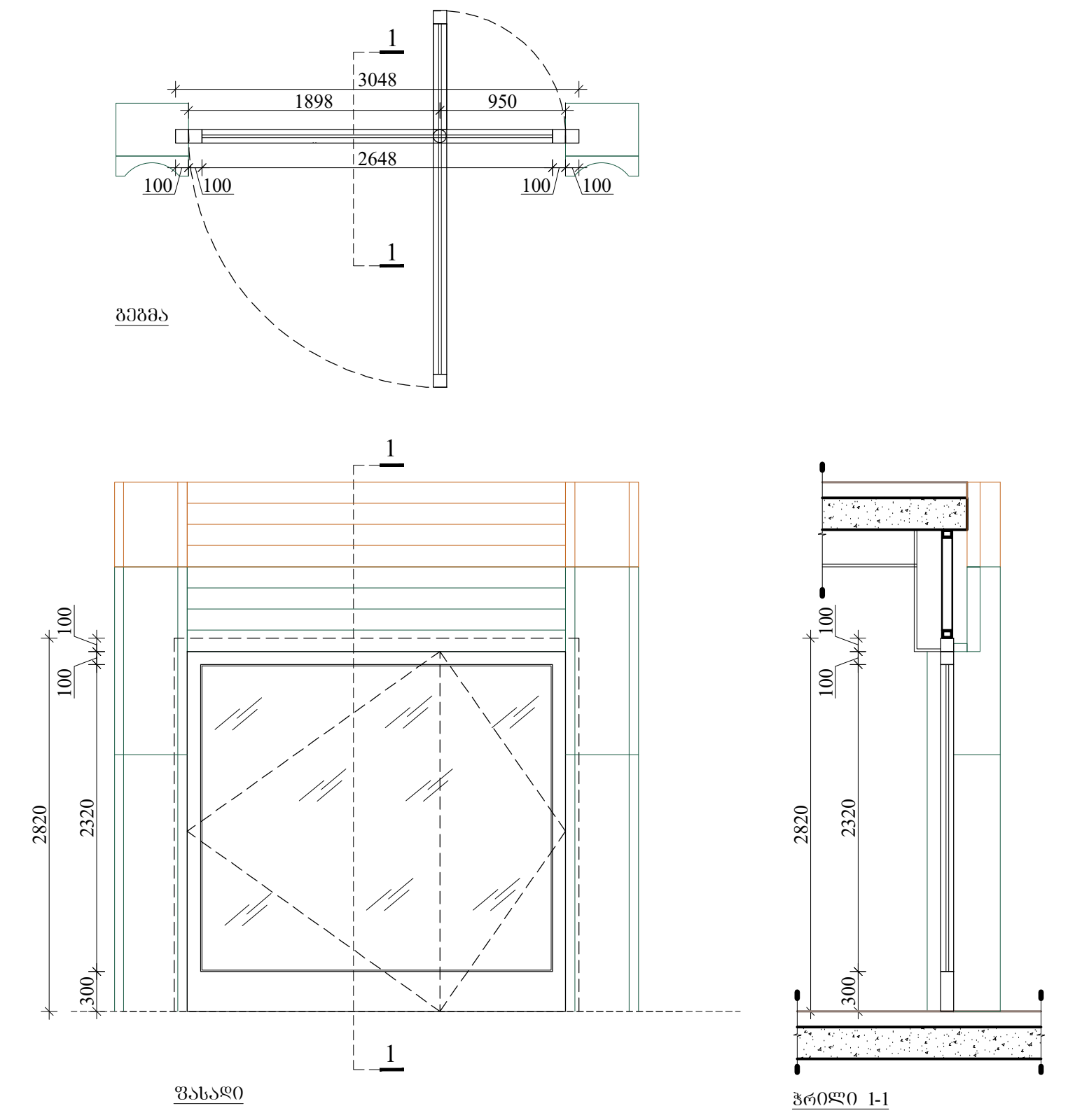

ნომერი	D-002
ზომა (სიგანეXსიმაღლე)	1830x3320 მმ
რაოდენობა	1

შენიშვნა:
მასალა: ალუმინი, ნაწრთობი მინაპაკეტი.
ფერი RAL 7016 ANTHRACITE GREY
მდებარეობა - I სართული

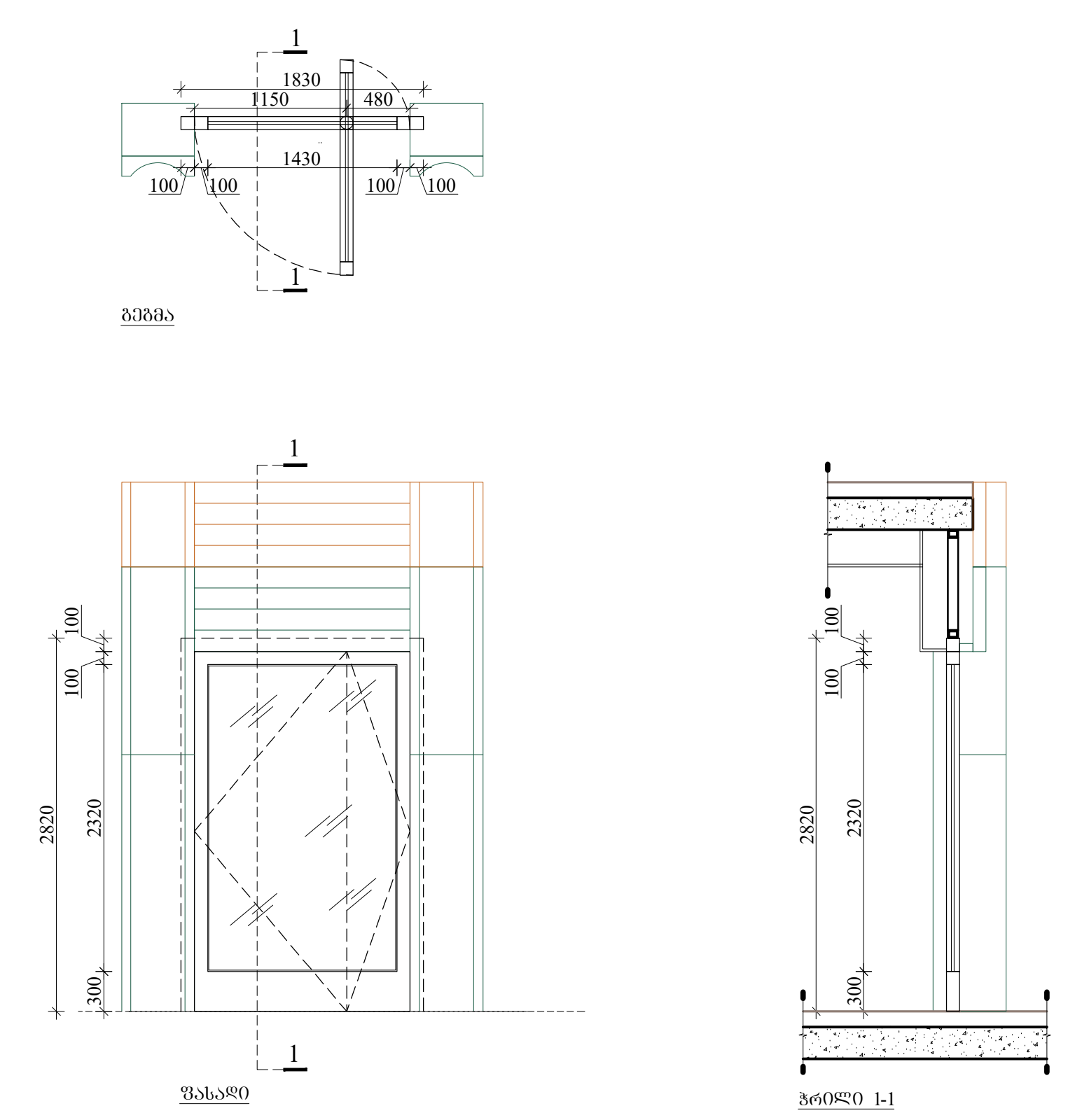

ნომერი	D-003
ზომა (სიგანეXსიმაღლე)	1830x3320 მმ
რაოდენობა	1

შენიშვნა:
მასალა: ალუმინი, ნაწრთობი მინაპაკეტი.
ფერი RAL 7016 ANTHRACITE GREY
მდებარეობა - I სართული

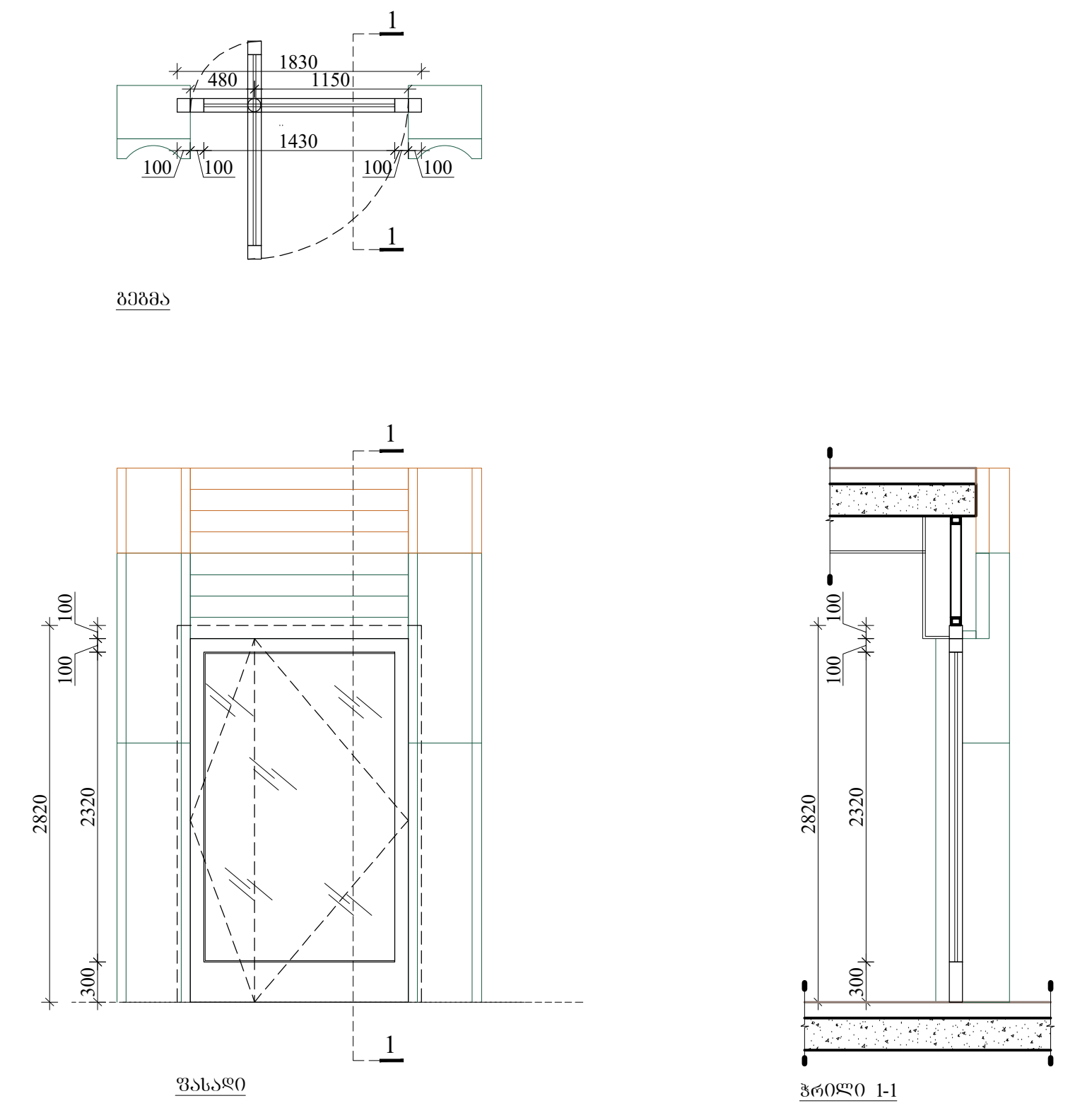

ნომერი	D-004
ზომა (სიგანეXსიმაღლე)	3275x2860 მმ
რაოდენობა	4

შენიშვნა:
მასალა: ალუმინი, ნაწრთობი მინაპაკეტი.
ფერი RAL 7016 ANTHRACITE GREY
მდებარეობა - II, III, IV, V სართული

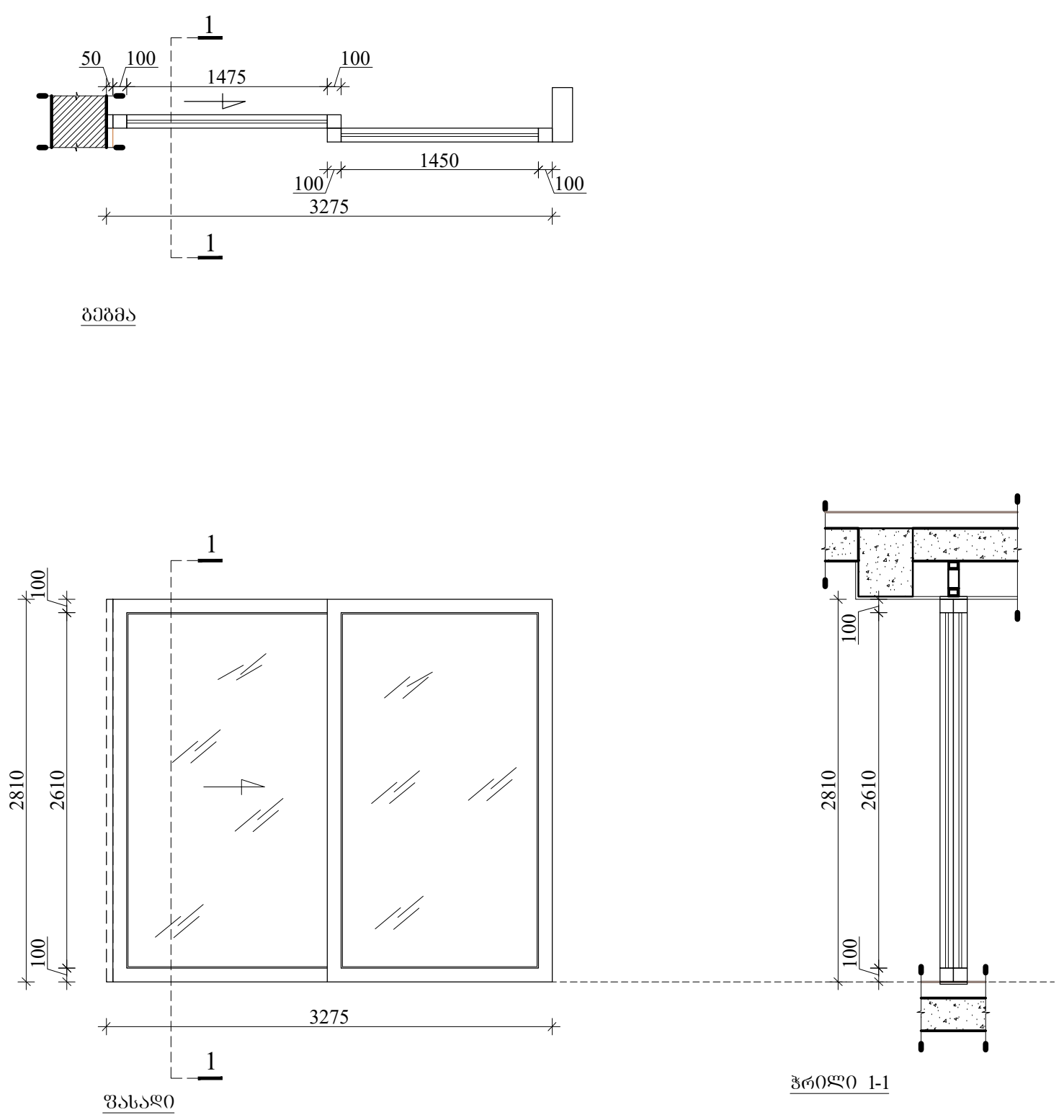

ARCHITECTURE NEO-A CONSULTING

გაფრთხილება!
წინამდებარე დოკუმენტი წარმოადგენს
"ნეო- ა" - ს საკუთრებას. მისი ნებისმიერი ფორმით (მთლიანად ან ნაწილობრივ)
გამრავლება, კოპირება ან გავრცელება
"ნეო-ა" - ს წერილობითი ნებართვის გარეშე იკრძალება.

ნახაზები გამიზნულია მხოლოდ კონტრაქტორებისათვის არქიტექტურული
ინფორმაციის მისაღებად, მისი გამოყენება არ შეიძლება არცერთ სხვა პროექტში.
ზომები უნდა გადამოწმდეს სამშენებლო მოედანზე კონტრაქტორის მიერ.
ნახაზი დაბრუნებული უნდა იქნას მოთხოვნისამებრ.

საპროექტო გუნდი
პროექტის არქიტექტორი ნიკოლიოზ ჩხაიძე
პროექტის არქიტექტორი ელენე პაპიაშვილი
პროექტის არქიტექტორი ელისაბედ ხუნდაძე
პროექტის არქიტექტორი ცია ოქროპირიძე
პროექტის არქიტექტორი ელენე ბერიძე

პროექტი: მრავალბინიანი საცხოვრებელი სახლი თერგის ქუჩაზე

რევიზია

თარიღი	ნომერი	აღწერა

ნახაზი: ვიტრაჟების სპეციფიკაცია

მასშტაბი	ფორმატი	თარიღი
1:80	A3	10.10.2023

ფაილის სპეც. DWG
პროექტის ნომერი 001
ეტაპი სქემატური პროექტი
ფურცელი ა-401

ნომერი	D-005
ზომა (სიგანე X სიმაღლე)	3350x2860 მმ
რაოდენობა	4

შენიშვნა:

მასალა: ალუმინი, ნაღრობი მინაპაკეტი.

ფერი RAL 7016 ANTHRACITE GREY

მდებარეობა - II, III, IV, V სართული

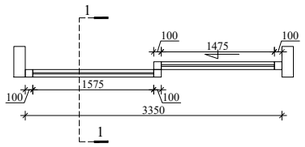

გეგმა

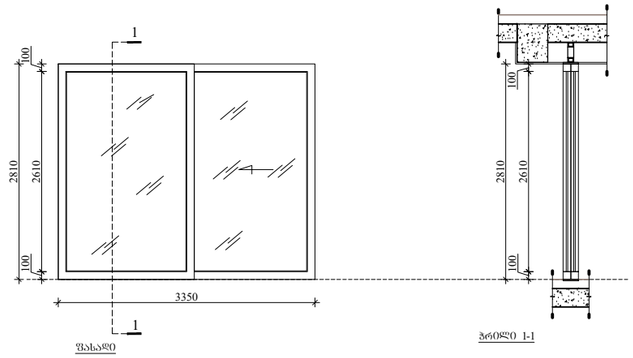

ფასადი

პროფილი 1-1

ნომერი	D-006
ზომა (სიგანე X სიმაღლე)	4925x2860 მმ
რაოდენობა	4

შენიშვნა:

მასალა: ალუმინი, ნაღრობი მინაპაკეტი.

ფერი RAL 7016 ANTHRACITE GREY

მდებარეობა - II, III, IV, V სართული

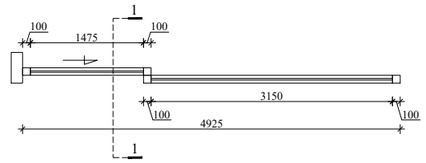

გეგმა

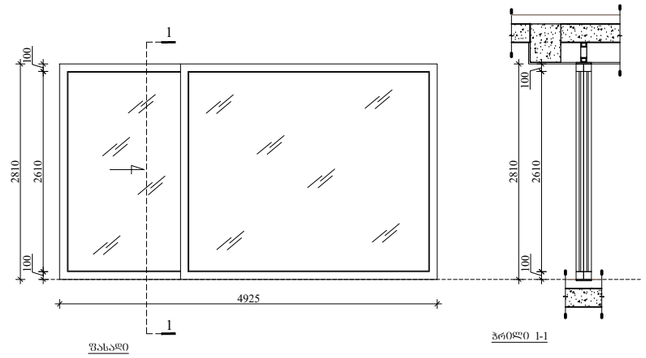

ფასადი

პროფილი 1-1

ნომერი	D-007
ზომა (სიგანე X სიმაღლე)	6125x2860 მმ
რაოდენობა	4

შენიშვნა:

მასალა: ალუმინი, ნაღრობი მინაპაკეტი.

ფერი RAL 7016 ANTHRACITE GREY

მდებარეობა - II, III, IV, V სართული

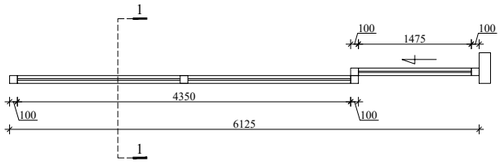

გეგმა

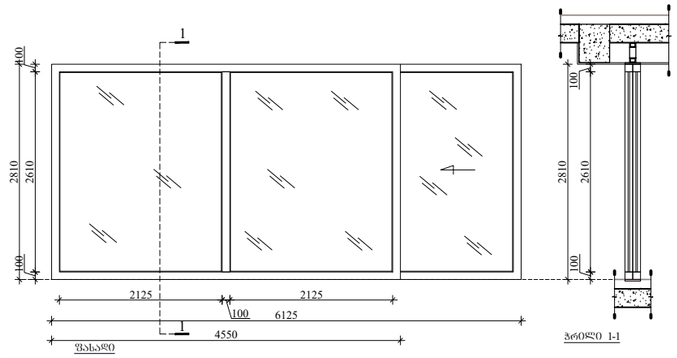

ფასადი

პროფილი 1-1

ნომერი	D-008
ზომა (სიგანე X სიმაღლე)	3250x2860 მმ
რაოდენობა	8

შენიშვნა:

მასალა: ალუმინი, ნაღრობი მინაპაკეტი.

ფერი RAL 7016 ANTHRACITE GREY

მდებარეობა - II, III, IV, V სართული

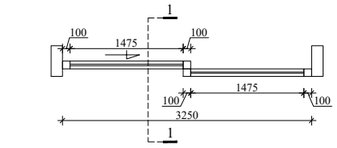

გეგმა

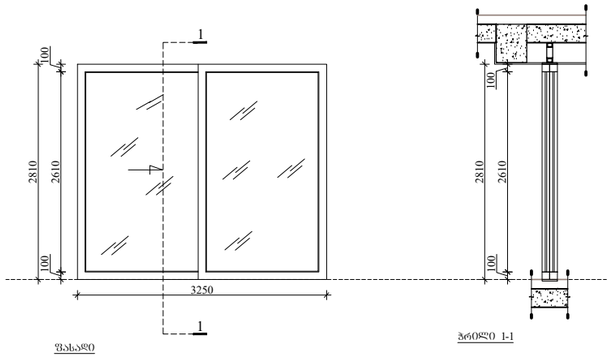

ფასადი

პროფილი 1-1

ARCHITECTURE
NEO-A
CONSULTING

გაფრთხილება!
ᲧᲘᲜᲐᲛᲓᲔᲑᲐᲠᲔ ᲓᲝᲙᲣᲛᲔᲜᲢᲘ ᲬᲐᲠᲛᲝᲐᲓᲒᲔᲜᲡ
"ნეო- ა" - ს საკუთრებას. მისი ნებისმიერი ფორმით (მთლიანად ან ნაწილობრივ) გამრავლება, კოპირება ან გავრცელება
"ნეო-ა" - ს წერილობითი ნებართვის გარეშე იკრძალება.

ნახაზები გამიზნულია მხოლოდ კონტრაქტორებისათვის არქიტექტურული ინფორმაციის მისაღებად, მისი გამოყენება არ შეიძლება არცერთ სხვა პროექტში. ზომები უნდა გადამოწმდეს სამშენებლო მოედანზე კონტრაქტორის მიერ. ნახაზი დაბრუნებული უნდა იქნას მოთხოვნისამებრ.

საპროექტო ჯგუფი				
პროექტის არქიტექტორი: ნიკოლოზ ჩხაიძე				
პროექტის არქიტექტორი: ელენე პაპიაშვილი				
პროექტის არქიტექტორი: ელისაბედ ხუნდაძე				
პროექტის არქიტექტორი: ცია ოქროპირიძე				
პროექტის არქიტექტორი: ელენე ბერიძე				

პროექტი
მრავალბინიანი საცხოვრებელი სახლი თერგის ქუჩაზე

რევიზია		
თარიღი	ნომერი	აღწერა

ნახაზი
ვიტრაჟების სპეციფიკაცია

მასშტაბი	ფორმატი	თარიღი
1:80	A3	10.10.2023

ფაილის სახე: DWG

პროექტის ნომერი: 001

ეტაპი: სქემატური პროექტი

შიფრი: ა-402

ნომერი	D-009
ზომა (სიგანეXსიმაღლე)	3250x2860 მმ
რაოდენობა	8

შენიშვნა:

მასალა: ალუმინი, ნაწრთობი მინაპაკეტი.

ფერი RAL 7016 ANTHRACITE GREY

მდებარეობა - II, III, IV, V სართული

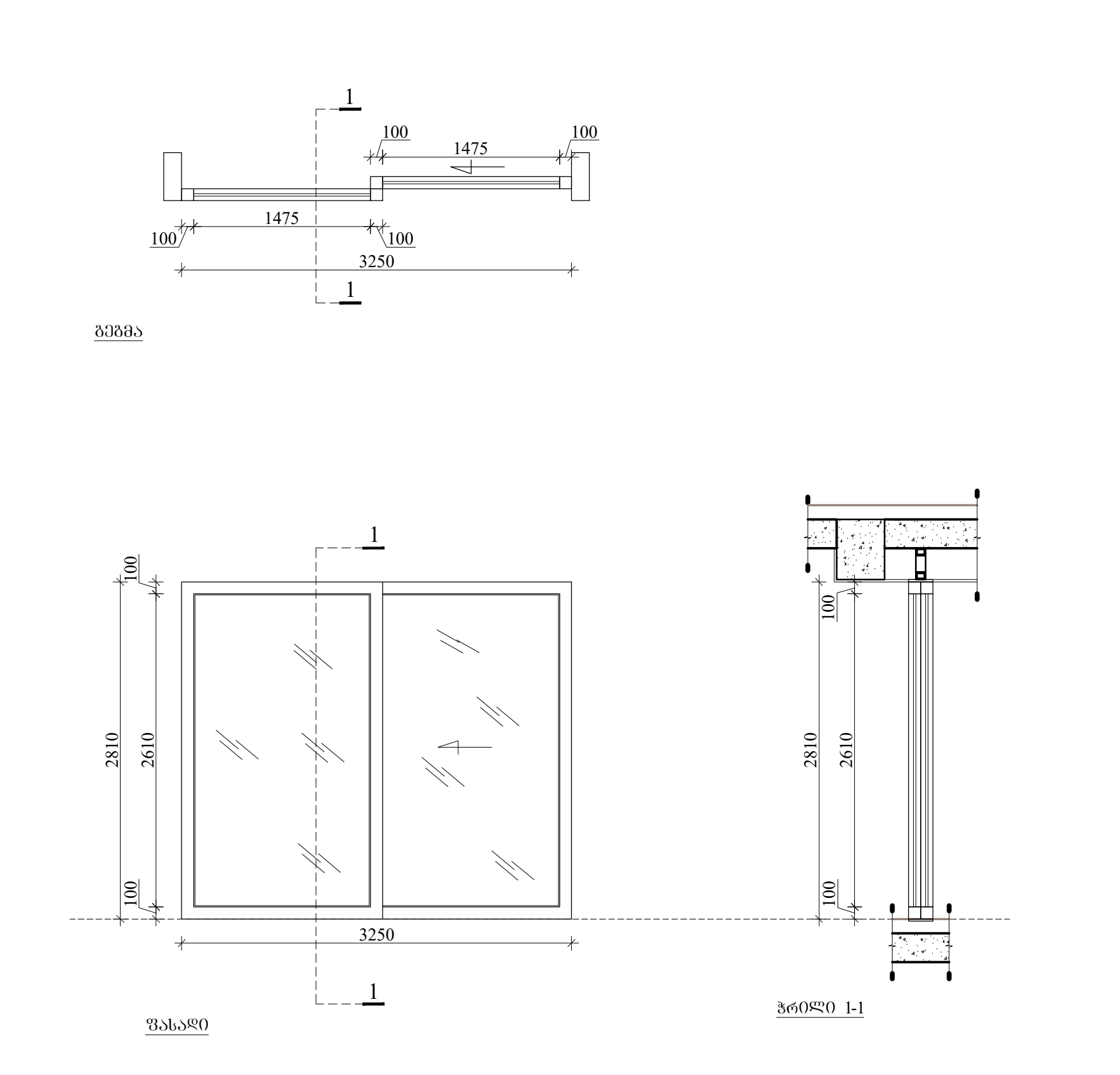

ნომერი	D-010
ზომა (სიგანეXსიმაღლე)	6125x2860 მმ
რაოდენობა	4

შენიშვნა:

მასალა: ალუმინი, ნაწრთობი მინაპაკეტი.

ფერი RAL 7016 ANTHRACITE GREY

მდებარეობა - II, III, IV, V სართული

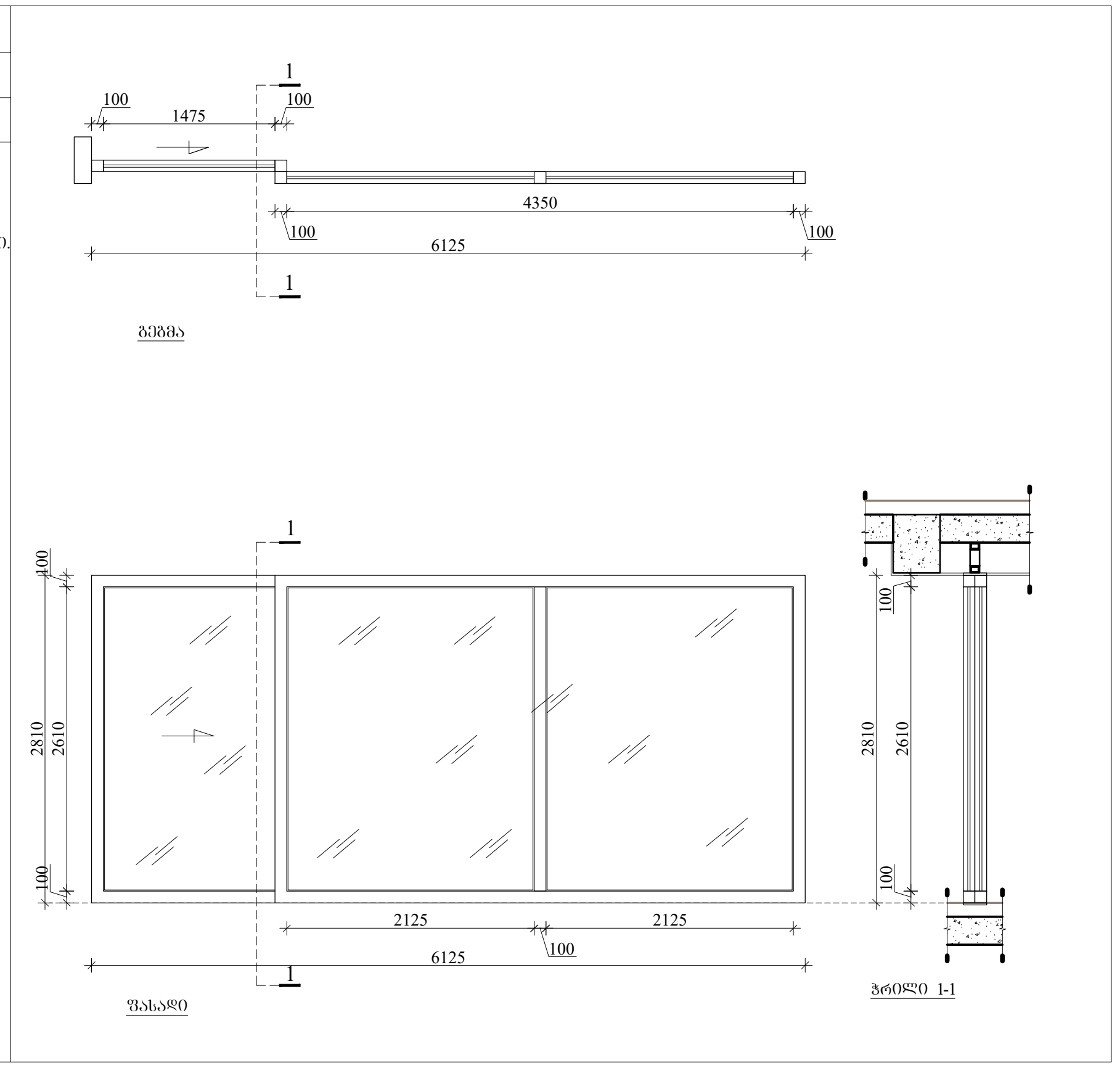

ნომერი	D-011
ზომა (სიგანეXსიმაღლე)	4925x2860 მმ
რაოდენობა	4

შენიშვნა:

მასალა: ალუმინი, ნაწრთობი მინაპაკეტი.

ფერი RAL 7016 ANTHRACITE GREY

მდებარეობა - II, III, IV, V სართული

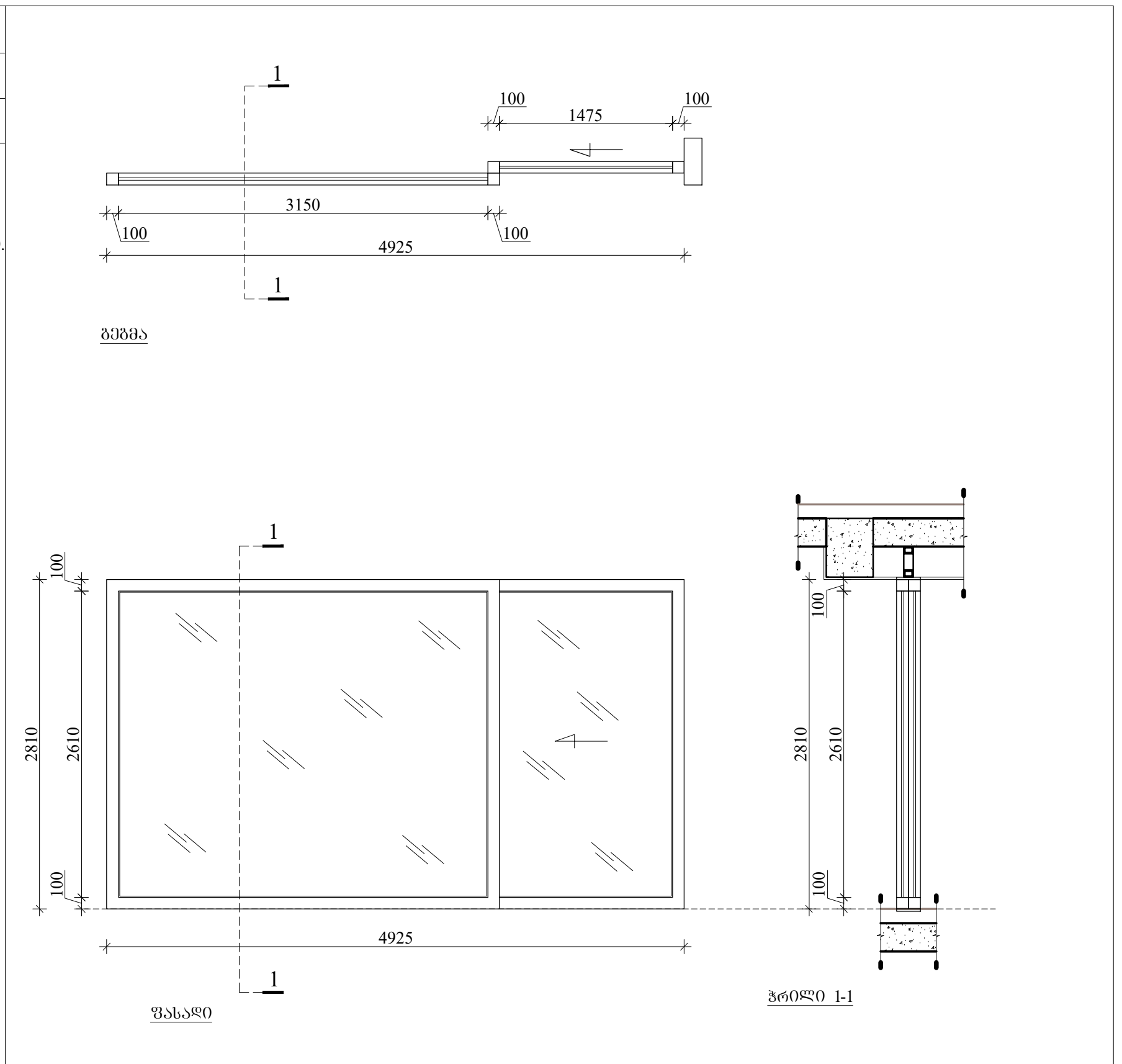

ნომერი	D-012
ზომა (სიგანეXსიმაღლე)	3350x2860 მმ
რაოდენობა	4

შენიშვნა:

მასალა: ალუმინი, ნაწრთობი მინაპაკეტი.

ფერი RAL 7016 ANTHRACITE GREY

მდებარეობა - II, III, IV, V სართული

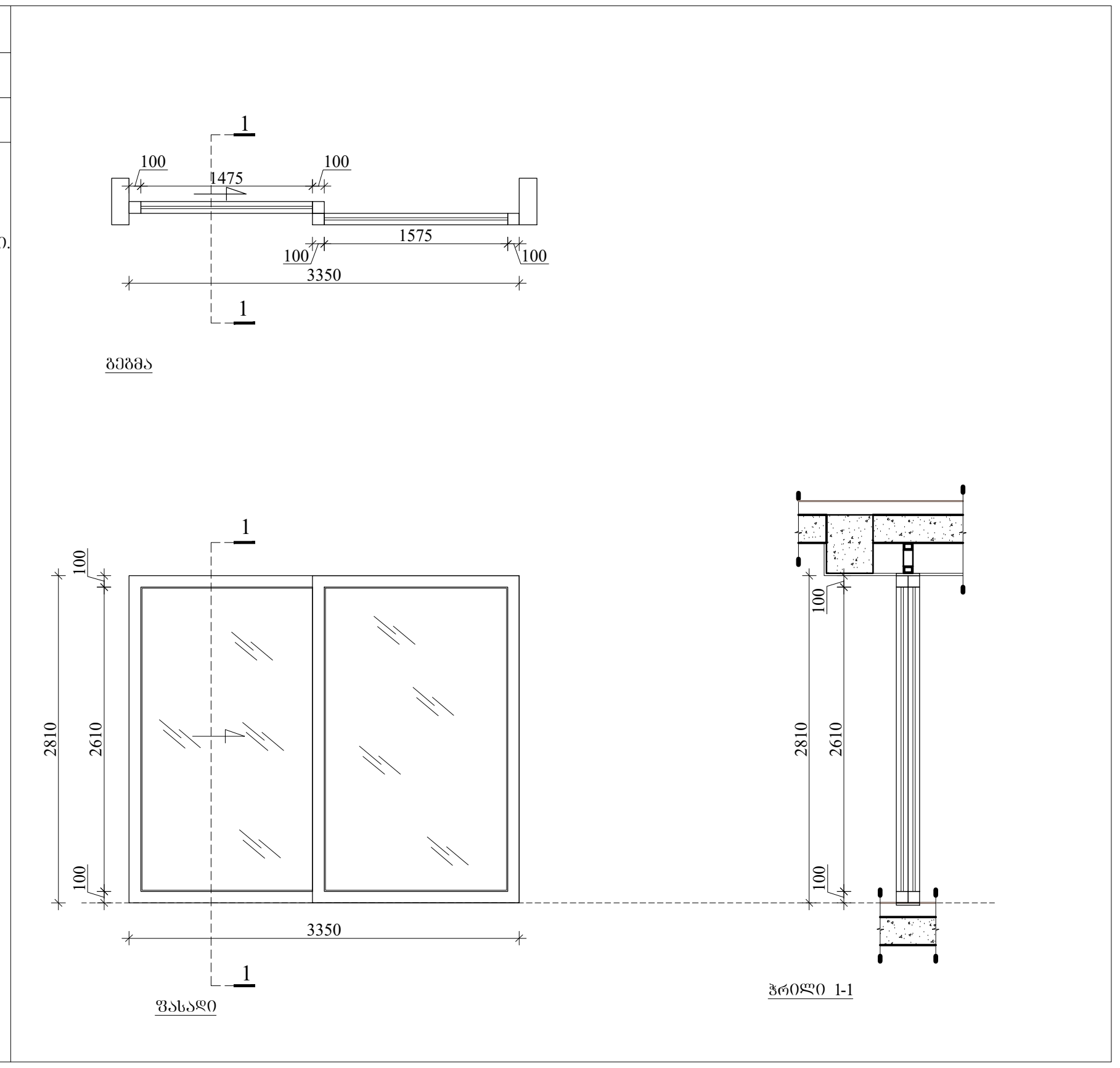

ARCHITECTURE NEO-A CONSULTING

გაფრთხილება!
წინამდებარე დოკუმენტი წარმოადგენს "ნეო- ა" - ს საკუთრებას. მისი ნებისმიერი ფორმით (მთლიანად ან ნაწილობრივ) გამრავლება, კოპირება ან გავრცელება "ნეო-ა" - ს წერილობითი ნებართვის გარეშე იკრძალება.

ნახაზები გამიზნულია მხოლოდ კონტრაქტორებისათვის არქიტექტურული ინფორმაციის მისაღებად, მისი გამოყენება არ შეიძლება არცერთ სხვა პროექტში. ზომები უნდა გადამოწმდეს სამშენებლო მოედანზე კონტრაქტორის მიერ. ნახაზი დაბრუნებული უნდა იქნას მოთხოვნისამებრ.

საპროექტო ჯგუფი

პროექტის არქიტექტორი: ნიკოლიოზ ჩხაიძე

პროექტის არქიტექტორი: ელენე პაპიაშვილი

პროექტის არქიტექტორი: ელისაბედ ხუნდაძე

პროექტის არქიტექტორი: ცია ოქროპირიძე

პროექტის არქიტექტორი: ელენე ბერიძე

პროექტი: მრავალბინიანი საცხოვრებელი სახლი თერგის ქუჩაზე

ნახაზი: ვიტრაჟების სპეციფიკაცია

რევიზია

თარიღი	ნომერი	აღწერა

მასშტაბი	ფორმატი	თარიღი
1:80	A3	10.10.2023

ფაილის სპეც. DWG

პროექტის ნომერი 001

ეტაპი: სქემატური პროექტი

ფურცელი: ა-403

ნიმუში	D-013
ზომა (სიგანე\Xსიმაღლე))	3275x2860 მმ
რაოდენობა	4

შენიშვნა:

მასალა: ალუმინი, ნაწილობრივ მინაპაკეტი.

ფერი RAL 7016 ANTHRACITE GREY

მდებარეობა - II, III, IV, V სართული

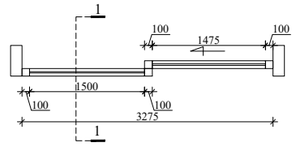

გეგმა

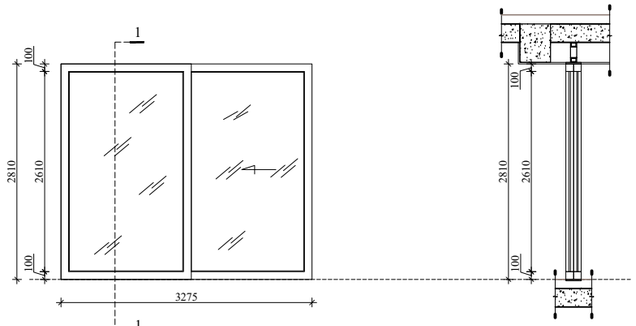

წახალი

პრილი 1-1

ნიმუში	D-014
ზომა (სიგანე\Xსიმაღლე))	3370x2860 მმ
რაოდენობა	4

შენიშვნა:

მასალა: ალუმინი, ნაწილობრივ მინაპაკეტი.

ფერი RAL 7016 ANTHRACITE GREY

მდებარეობა - II, III, IV, V სართული

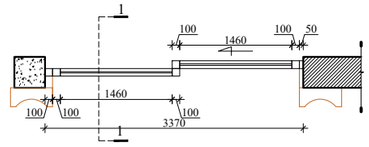

გეგმა

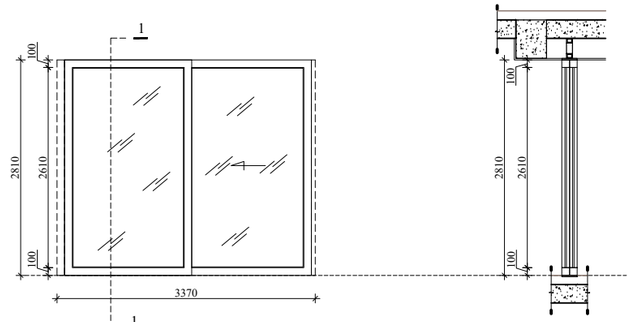

წახალი

პრილი 1-1

ნიმუში	D-015
ზომა (სიგანე\Xსიმაღლე))	3000x3060 მმ
რაოდენობა	1

შენიშვნა:

მასალა: ალუმინი, ნაწილობრივ მინაპაკეტი.

ფერი RAL 7016 ANTHRACITE GREY

მდებარეობა - VI სართული

გეგმა

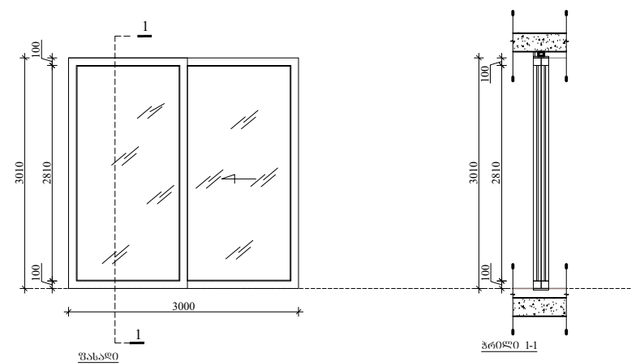

წახალი

პრილი 1-1

ნიმუში	D-016
ზომა (სიგანე\Xსიმაღლე))	3775x3060 მმ
რაოდენობა	1

შენიშვნა:

მასალა: ალუმინი, ნაწილობრივ მინაპაკეტი.

ფერი RAL 7016 ANTHRACITE GREY

მდებარეობა - VI სართული

გეგმა

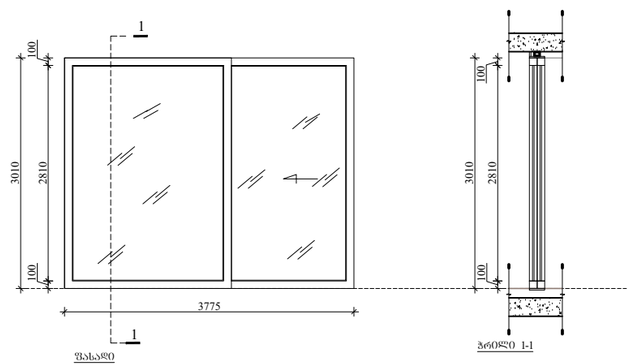

წახალი

პრილი 1-1

ARCHITECTURE

NEO-A

CONSULTING

გაფრთხილება!
ᲬᲘᲜᲐᲛᲓᲔᲑᲐᲠᲔ ᲓᲝᲙᲣᲛᲔᲜᲢᲘ ᲬᲐᲠᲛᲝᲐᲓᲒᲔᲜᲡ
"ნეო- ა" - ს საკუთრებას. მისი ნებისმიერი ფორმით (მთლიანად ან ნაწილობრივ) გამრავლება, კოპირება ან გავრცელება "ნეო-ა" - ს წერილობითი ნებართვის გარეშე იკრძალება.

ნახაზები გამიზნულია მხოლოდ კონტრაქტორებისათვის არქიტექტურული ინფორმაციის მისაღებად, მისი გამოყენება არ შეიძლება არცერთ სხვა პროექტში. ზომები უნდა გადამოწმდეს სამშენებლო მოედანზე კონტრაქტორის მიერ. ნახაზი დაბრუნებული უნდა იქნას მოთხოვნისამებრ.

საპროექტო ბიწდი		პროექტი		ნახაზი	
პროექტის არქიტექტორი ნიკოლოზ ჩხაიძე		მრავალბინიანი საცხოვრებელი სახლი თერბის ჭუჩაზე		ვიტრაჟების სპეციფიკაცია	
პროექტის არქიტექტორი ელენე პაპიაშვილი		რევიზია		მასშტაბი	ფორმატი	თარიღი
პროექტის არქიტექტორი ელისაბედ ხუნდაძე		თარიღი	ნომერი	1:80	A3	10.10.2023
პროექტის არქიტექტორი ცია ოძროპირიძე				ფაილის სახე:		DWG
პროექტის არქიტექტორი ელენე ბერიძე				პროექტის ნომერი	001	შენიშვნები
				ეტაპი	სქემატური პროექტი	ა-404

ARCHITECTURE
NEO-A
CONSULTING

გამჭვირვალე ტიხრები ალუმინის პროფილით ანოდირებული ზედაპირით, ტიხრების სისქე 10 მმ-ის ჩათვლით, ფასში შედის ტიხრის ფიქსაციისთვის საჭირო ყველა ელემენტი

ტიხრების მასალა უნდა შეესაბამებოდეს ევროპის სტანდარტებს. ალუმინის პროფილის ზედაპირი უნდა იყოს ანოდირებული. ტიხრების ფიქსაციისთვის გამოყენებული უნდა იქნეს ალუმინის პროფილის ფერის შესაბამისი ელემენტები. ტიხრების მონტაჟი უნდა განხორციელდეს ტექნიკური პირობების მოთხოვნების შესაბამისად. ტიხრების მონტაჟის დროს უნდა გამოყენებულ იქნეს ხარისხიანი ელემენტები, რომლებიც უზრუნველყოფენ ტიხრების საიმედო ფიქსაციას. ტიხრების მონტაჟის დროს უნდა გამოყენებულ იქნეს ხარისხიანი ელემენტები, რომლებიც უზრუნველყოფენ ტიხრების საიმედო ფიქსაციას.

ნახატის დასახელება	
ნახატის ნომერი	
ავტორი	
შემსრულებელი	
შემოწმებული	
დამტკიცებული	
ეტაპი	
ფურცელი	
ფურცლების რაოდენობა	
მასშტაბი	
ფორმატი	
შეთანხმების თარიღი	

ნომერი	D-021
ზომა (სიგანე X სიმაღლე)	3150x3060 მმ
რაოდენობა	1

შენიშვნა:

მასალა: ალუმინი, ნაღრთობი მინაპაკეტი.

ფერი RAL 7016 ANTHRACITE GREY

მდებარეობა - VI სართული

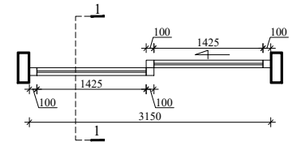

გვერდა

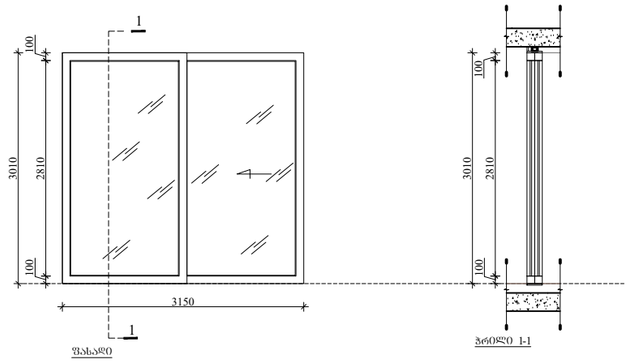

წახადი

ჭრილი 1-1

ნომერი	D-022
ზომა (სიგანე X სიმაღლე)	3250x3060 მმ
რაოდენობა	1

შენიშვნა:

მასალა: ალუმინი, ნაღრთობი მინაპაკეტი.

ფერი RAL 7016 ANTHRACITE GREY

მდებარეობა - VI სართული

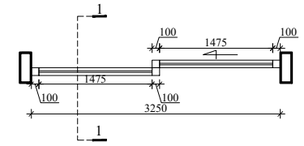

გვერდა

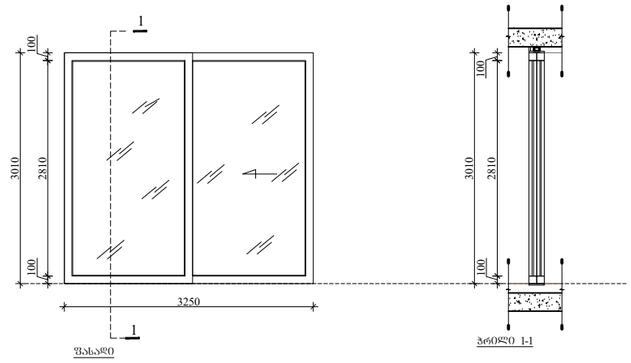

წახადი

ჭრილი 1-1

ნომერი	D-023
ზომა (სიგანე X სიმაღლე)	4325x3060 მმ
რაოდენობა	1

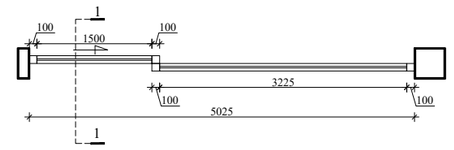

გვერდა

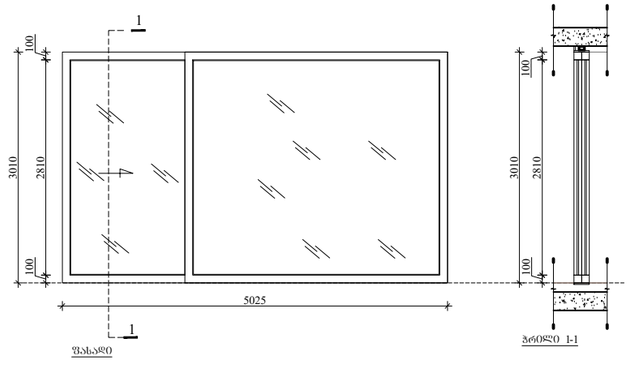

წახადი

ჭრილი 1-1

ნომერი	D-024
ზომა (სიგანე X სიმაღლე)	4175x3060 მმ
რაოდენობა	1

შენიშვნა:

მასალა: ალუმინი, ნაღრთობი მინაპაკეტი.

ფერი RAL 7016 ANTHRACITE GREY

მდებარეობა - VI სართული

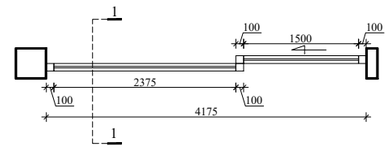

გვერდა

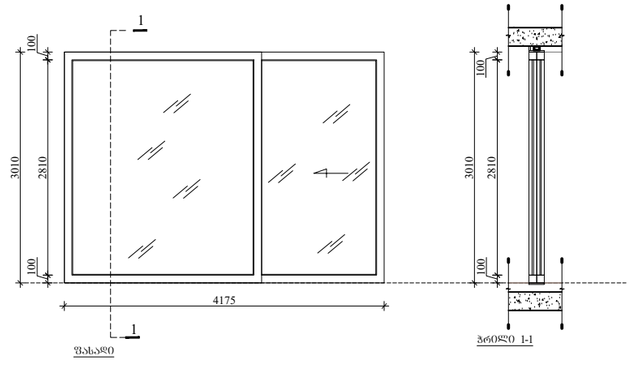

წახადი

ჭრილი 1-1

ARCHITECTURE
NEO-A
CONSULTING

გაფრთხილება!
ᲬᲘᲜᲐᲛᲓᲔᲑᲐᲠᲔ ᲓᲝᲙᲣᲛᲔᲜᲢᲘ ᲬᲐᲠᲛᲝᲐᲓᲒᲔᲜᲡ
"ნეო- ა" - ს საკუთრებას. მისი ნებისმიერი ფორმით (მთლიანად ან ნაწილობრივ) გამრავლება, კოპირება ან გავრცელება "ნეო-ა" - ს წერილობითი ნებართვის გარეშე იკრძალება.

ნახაზები გამიზნულია მხოლოდ კონტრაქტორებისათვის არქიტექტურული ინფორმაციის მისაღებად, მისი გამოყენება არ შეიძლება არცერთ სხვა პროექტში. ზომები უნდა გადამოწმდეს სამშენებლო მოედანზე კონტრაქტორის მიერ. ნახაზი დაბრუნებული უნდა იქნას მოთხოვნისამებრ.

საპროექტო ბიწი	
პროექტის არქიტექტორი: ნიკოლოზ ჩხაიძე	
პროექტის არქიტექტორი: ელენე პაპიაშვილი	
პროექტის არქიტექტორი: ელისაბედ ხუნდაძე	
პროექტის არქიტექტორი: ცია ოქროპირიძე	
პროექტის არქიტექტორი: ელენე ბერიძე	

პროექტი
მრავალბინიანი საცხოვრებელი სახლი თერგის ქუჩაზე

ნახაზი
ვიტრაჟების სპეციფიკაცია

რევიზია

თარიღი	ნომერი	აღწერა

მასშტაბი	ფორმატი	თარიღი
1:80	A3	10.10.2023
ფაილის სახე:		DWG
პროექტის ნომერი	001	შენიშვნა
ეტაპი	სქემატური პროექტი	ა-406

ნიშნული	D-025
ზომა (სიგანე X სიმაღლე)	3775x3060 მმ
რაოდენობა	1

შენიშვნა:

მასალა: ალუმინი, ნაწრთობი მინა პაკეტი

ფერი RAL 7016 ANTHRACITE GREY

მწარმოებელი - VI სართული

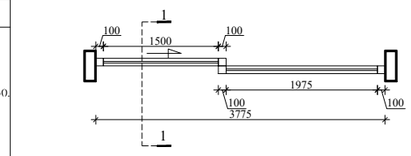

გეგმა

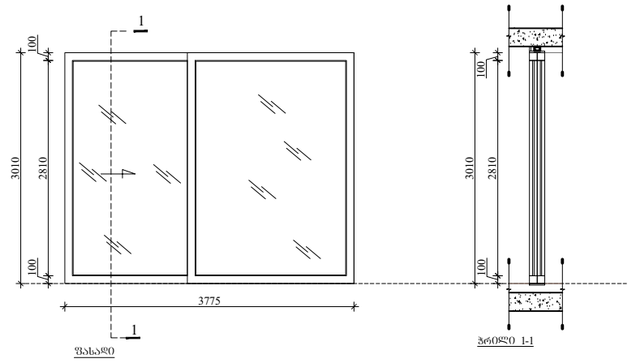

ფასადი

პროფილი 1-1

ნიშნული	D-026
ზომა (სიგანე X სიმაღლე)	3000x3060 მმ
რაოდენობა	1

შენიშვნა:

მასალა: ალუმინი, ნაწრთობი მინა პაკეტი

ფერი RAL 7016 ANTHRACITE GREY

მწარმოებელი - VI სართული

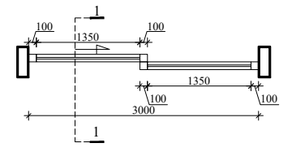

გეგმა

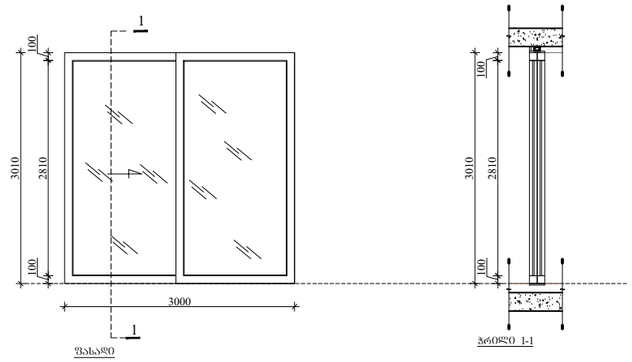

ფასადი

პროფილი 1-1

ნიშნული	D-027
ზომა (სიგანე X სიმაღლე)	3370x3060 მმ
რაოდენობა	1

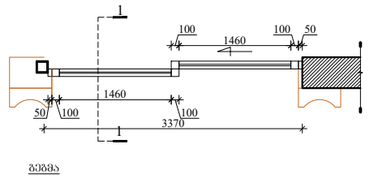

გეგმა

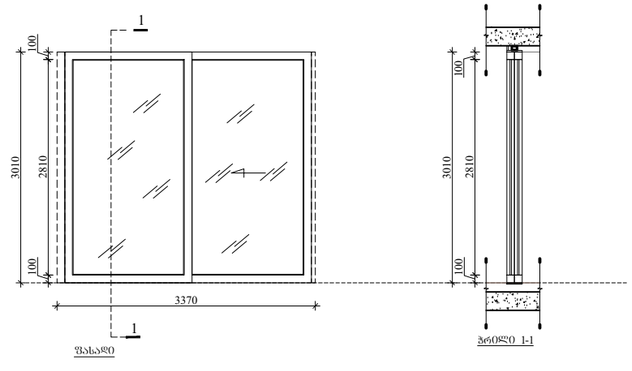

ფასადი

პროფილი 1-1

ARCHITECTURE
NEO-A
CONSULTING

გაფრთხილება!
წინამდებარე დოკუმენტი წარმოადგენს
"ნეო- ა" - ს საკუთრებას. მისი ნებისმიერი ფორმით (მთლიანად ან ნაწილობრივ)
გამრავლება, კოპირება ან გავრცელება
"ნეო-ა" - ს წერილობითი ნებართვის გარეშე იკრძალება.

ნახაზები გამიზნულია მხოლოდ კონტრაქტორებისათვის არქიტექტურული
ინფორმაციის მისაღებად, მისი გამოყენება არ შეიძლება არცერთ სხვა პროექტში.
ზომები უნდა გადამოწმდეს სამშენებლო მოედანზე კონტრაქტორის მიერ.
ნახაზი დაბრუნებული უნდა იქნას მოთხოვნისამებრ.

საპროექტო ბიურო		პროექტი	მრავალბინიანი საცხოვრებელი სახლი თერგის ქუჩაზე
პროექტის არქიტექტორი	ნიკოლოზ ჩხაიძე		
პროექტის არქიტექტორი	ელენე პაპიაშვილი	რევიზია	
პროექტის არქიტექტორი	ელისაბედ ხუნდაძე		
პროექტის არქიტექტორი	ცია ოქროპირიძე		
პროექტის არქიტექტორი	ელენე ბერიძე		

		ნახაზი	ვიტრაჟების სპეციფიკაცია
მასშტაბი	1:80	ფორმატი	A3
თარიღი	10.10.2023		
ფაილის სახე	DWG		
პროექტის ნომერი	001	შეცვლილი	ა-407
ეტაპი	სქემატური პროექტი		

ექსტერიერის კარის ცხრილი

№	სიგანე	სიმაღლე	მასალა	ფერი	რაოდენობა	ფართობი (1ც.-მ²)	ფართობი (ჯამი-მ²)
D-001	3048	2820	ალუმინი, ნაწრთობი მინაპაკეტი	RAL-7016	1	8.6 მ²	8.6 მ²
D-002	1830	2820	ალუმინი, ნაწრთობი მინაპაკეტი	RAL-7016	1	5.1 მ²	5.1 მ²
D-003	1830	2820	ალუმინი, ნაწრთობი მინაპაკეტი	RAL-7016	1	5.1 მ²	5.1 მ²
D-004	3275	2810	ალუმინი, ნაწრთობი მინაპაკეტი	RAL-7016	4	9.3 მ²	37.2 მ²
D-005	3350	2810	ალუმინი, ნაწრთობი მინაპაკეტი	RAL-7016	4	9.5 მ²	38.0 მ²
D-006	4925	2810	ალუმინი, ნაწრთობი მინაპაკეტი	RAL-7016	4	14.0 მ²	56.0 მ²
D-007	6125	2810	ალუმინი, ნაწრთობი მინაპაკეტი	RAL-7016	4	17.5 მ²	70.0 მ²
D-008	3250	2810	ალუმინი, ნაწრთობი მინაპაკეტი	RAL-7016	8	9.2 მ²	73.6 მ²
D-009	3250	2810	ალუმინი, ნაწრთობი მინაპაკეტი	RAL-7016	8	9.2 მ²	73.6 მ²
D-010	6125	2810	ალუმინი, ნაწრთობი მინაპაკეტი	RAL-7016	4	17.5 მ²	70.0 მ²
D-011	4925	2810	ალუმინი, ნაწრთობი მინაპაკეტი	RAL-7016	4	14.0 მ²	56.0 მ²
D-012	3350	2810	ალუმინი, ნაწრთობი მინაპაკეტი	RAL-7016	4	9.5 მ²	38.0 მ²
D-013	3275	2810	ალუმინი, ნაწრთობი მინაპაკეტი	RAL-7016	4	9.3 მ²	37.2 მ²
D-014	3370	2810	ალუმინი, ნაწრთობი მინაპაკეტი	RAL-7016	4	9.6 მ²	38.4 მ²
D-015	3000	3010	ალუმინი, ნაწრთობი მინაპაკეტი	RAL-7016	1	9.1 მ²	9.1 მ²
D-016	3775	3010	ალუმინი, ნაწრთობი მინაპაკეტი	RAL-7016	1	11.5 მ²	11.5 მ²
D-017	4175	3010	ალუმინი, ნაწრთობი მინაპაკეტი	RAL-7016	1	12.7 მ²	12.7 მ²
D-018	4325	3010	ალუმინი, ნაწრთობი მინაპაკეტი	RAL-7016	1	15.2 მ²	15.2 მ²
D-019	3250	3010	ალუმინი, ნაწრთობი მინაპაკეტი	RAL-7016	1	9.9 მ²	9.9 მ²
D-020	3350	3010	ალუმინი, ნაწრთობი მინაპაკეტი	RAL-7016	1	10.2 მ²	10.2 მ²
D-021	3150	3010	ალუმინი, ნაწრთობი მინაპაკეტი	RAL-7016	1	9.6 მ²	9.6 მ²
D-022	3250	3010	ალუმინი, ნაწრთობი მინაპაკეტი	RAL-7016	1	9.9 მ²	9.9 მ²
D-023	4325	3010	ალუმინი, ნაწრთობი მინაპაკეტი	RAL-7016	1	15.2 მ²	15.2 მ²
D-024	4175	3010	ალუმინი, ნაწრთობი მინაპაკეტი	RAL-7016	1	12.7 მ²	12.7 მ²
D-025	3775	3010	ალუმინი, ნაწრთობი მინაპაკეტი	RAL-7016	1	11.5 მ²	11.5 მ²
D-026	3000	3010	ალუმინი, ნაწრთობი მინაპაკეტი	RAL-7016	1	9.1 მ²	9.1 მ²
D-027	3370	3010	ალუმინი, ნაწრთობი მინაპაკეტი	RAL-7016	1	10.3 მ²	10.3 მ²
							753.7 მ²

ARCHITECTURE
NEO-A
CONSULTING

გაფრთხილება!
წინამდებარე დოკუმენტი წარმოადგენს
"ნეო- ა" - ს საკუთრებას. მისი ნებისმიერი ფორმით (მთლიანად ან ნაწილობრივ) გამრავლება, კოპირება ან გავრცელება
"ნეო-ა" - ს წერილობითი ნებართვის გარეშე იკრძალება.

ნახაზები გამიზნულია მხოლოდ კონტრაქტორებისათვის არქიტექტურული ინფორმაციის მისაღებად, მისი გამოყენება არ შეიძლება არცერთ სხვა პროექტში. ზომები უნდა გადამოწმდეს სამშენებლო მოედანზე კონტრაქტორის მიერ. ნახაზი დაბრუნებული უნდა იქნას მოთხოვნისამებრ.

საპროექტო ბიწდი	
პროექტის არქიტექტორი: ნიკოლოზ ჩხაიძე	
პროექტის არქიტექტორი: ელენე პაპიაშვილი	
პროექტის არქიტექტორი: ელისაბედ ხუნდაძე	
პროექტის არქიტექტორი: ცია ოძროჯირიძე	
პროექტის არქიტექტორი: ელენე ბერიძე	

პროექტი: მრავალბინიანი საცხოვრებელი სახლი თერგის ქუჩაზე

რევიზია

თარიღი	ნომერი	აღწერა

ნახაზი: ვიტრაჟების ცხრილი

მასშტაბი	ფორმატი	თარიღი
	A3	10.10.2023

ფაილის სახელ. DWG

პროექტის ნომერი: 001

ფურცელი: ა-408

ეტაპი: სქემატური პროექტი

ნომერი	GW-001
ზომა (სიგანე X სიმაღლე)	2180x3120 მმ
რაოდენობა	4

შენიშვნა:

მასალა: ალუმინი, ნაწილობა მინაპაკეტი.

ფერი RAL 7016 ANTHRACITE GREY

მდებარეობა - I სართული

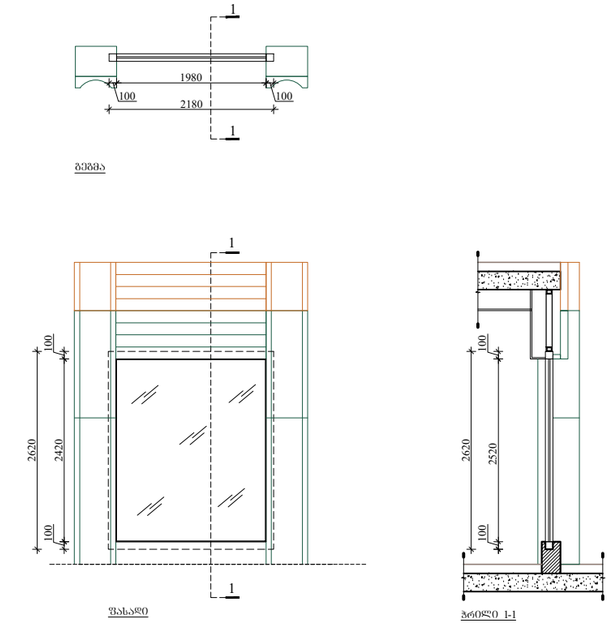

ნომერი	GW-002
ზომა (სიგანე X სიმაღლე)	1830x3120 მმ
რაოდენობა	6

შენიშვნა:

მასალა: ალუმინი, ნაწილობა მინაპაკეტი.

ფერი RAL 7016 ANTHRACITE GREY

მდებარეობა - I სართული

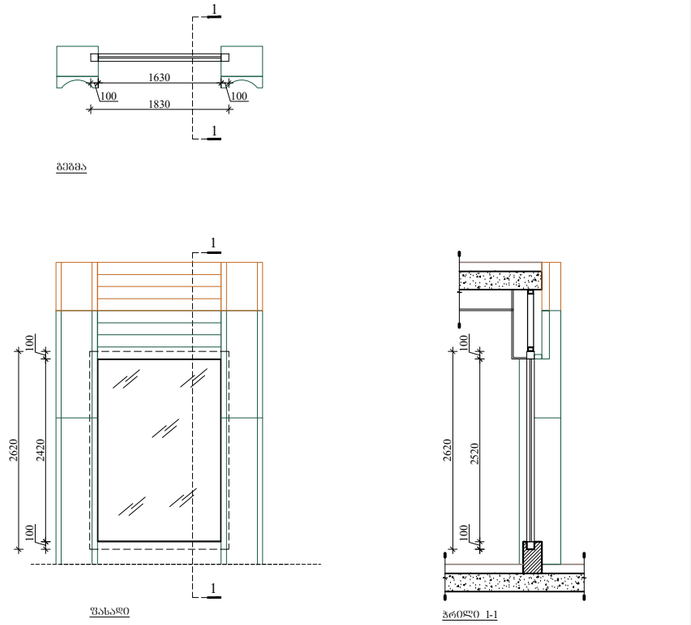

ნომერი	GW-003
ზომა (სიგანე X სიმაღლე)	3048x3120 მმ
რაოდენობა	5

შენიშვნა:

მასალა: ალუმინი, ნაწილობა მინაპაკეტი.

ფერი RAL 7016 ANTHRACITE GREY

მდებარეობა - I სართული

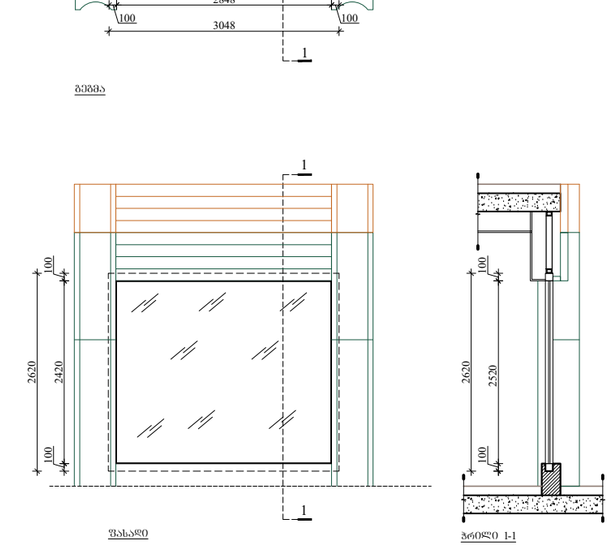

ARCHITECTURE
NEO-A
CONSULTING

გაფრთხილება!
ᲬᲘᲜᲐᲛᲓᲔᲑᲐᲠᲔ ᲓᲝᲙᲣᲛᲔᲜᲢᲘ ᲬᲐᲠᲛᲝᲐᲓᲒᲔᲜᲡ
"ნეო- ა" - ს საკუთრებას. მისი ნებისმიერი ფორმით (მთლიანად ან ნაწილობრივ) გამრავლება, კოპირება ან გავრცელება "ნეო-ა" - ს წერილობითი ნებართვის გარეშე იკრძალება.

ნახაზები გამიზნულია მხოლოდ კონტრაქტორებისათვის არქიტექტურული ინფორმაციის მისაღებად, მისი გამოყენება არ შეიძლება არცერთ სხვა პროექტში. ზომები უნდა გადამოწმდეს სამშენებლო მოედანზე კონტრაქტორის მიერ. ნახაზი დაბრუნებული უნდა იქნას მოთხოვნისამებრ.

საპროექტო ბიწდი		პროექტი		ნახაზი
პროექტის არქიტექტორი: ნიკოლიოზ ჩხაიძე		მრავალბინიანი საცხოვრებელი სახლი თერბის ჭუჩაზე		ვიტრაჟების სპეციფიკაცია
პროექტის არქიტექტორი: ელენე პაპიაშვილი		რევიზია		მასშტაბი: ფორმატი: თარიღი:
პროექტის არქიტექტორი: ელისაბედ ხუნდაძე		თარიღი	ნომერი	აღწერა
პროექტის არქიტექტორი: ცია ოქროპირიძე				ფაილის სახელ. DWG
პროექტის არქიტექტორი: ელენე ბერიძე				პროექტის ნომერი: 001 ფურცლების
				ეტაპი: სქემატური პროექტი ა-410

ნომერი	GW-004
ზომა (სიგანეXსიმაღლე)	1100x800 მმ
რაოდენობა	1
შენიშვნა:	
მასალა: ალუმინი, ნაწრთობი მინაპაკეტი.	
ფერი RAL 7016 ANTHRACITE GREY	
მდებარეობა - I სართული	

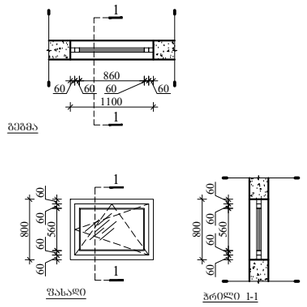

ნომერი	GW-005
ზომა (სიგანეXსიმაღლე)	1100x1300 მმ
რაოდენობა	1
შენიშვნა:	
მასალა: ალუმინი, ნაწრთობი მინაპაკეტი.	
ფერი RAL 7016 ANTHRACITE GREY	
მდებარეობა - I სართული	

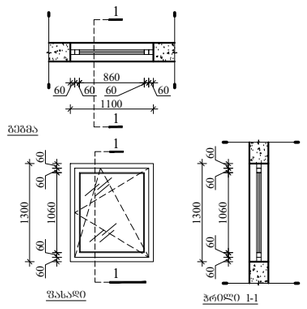

ნომერი	GW-006
ზომა (სიგანეXსიმაღლე)	1100x1800 მმ
რაოდენობა	4
შენიშვნა:	
მასალა: ალუმინი, ნაწრთობი მინაპაკეტი.	
ფერი RAL 7016 ANTHRACITE GREY	
მდებარეობა - I სართული	

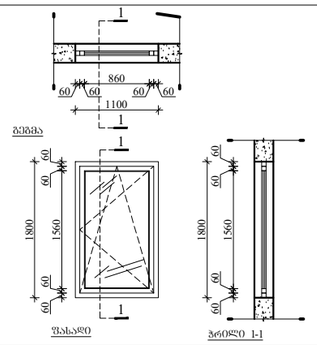

ექსტერიერის ფანჯრის ცხრილი

№	სიგანე	სიმაღლე	მასალა	ფერი	რაოდენობა	ფართობი (ც.-მ²)	ფართობი (ჯ.ამ-მ²)
GW-001	2180	2620	ალუმინი, ნაწრთობი მინაპაკეტი	RAL-7016	4	5.7 მ²	22.8 მ²
GW-002	1830	2620	ალუმინი, ნაწრთობი მინაპაკეტი	RAL-7016	6	4.8 მ²	28.8 მ²
GW-003	3048	2620	ალუმინი, ნაწრთობი მინაპაკეტი	RAL-7016	5	8.0 მ²	40.0 მ²
GW-004	1100	800	ალუმინი, ნაწრთობი მინაპაკეტი	RAL-7016	1	0.8 მ²	0.8 მ²
GW-005	1100	1300	ალუმინი, ნაწრთობი მინაპაკეტი	RAL-7016	1	1.5 მ²	3.0 მ²
GW-006	1100	1800	ალუმინი, ნაწრთობი მინაპაკეტი	RAL-7016	4	2.0 მ²	8.0 მ²
							103.4 მ²

ARCHITECTURE
NEO-A
CONSULTING

გაფრთხილება!
ᲕᲘᲜᲐᲛᲓᲔᲑᲐᲠᲔ ᲓᲝᲙᲣᲛᲔᲜᲢᲘ ᲕᲐᲠᲛᲝᲐᲓᲒᲔᲜᲡ
"ნეო- ა" - ს საკუთრებას. მისი ნებისმიერი ფორმით (მთლიანად ან ნაწილობრივ) გამრავლება, კოპირება ან გავრცელება "ნეო-ა" - ს წერილობითი ნებართვის გარეშე იკრძალება.

ნახაზები გამიზნულია მხოლოდ კონტრაქტორებისათვის არქიტექტურული ინფორმაციის მისაღებად, მისი გამოყენება არ შეიძლება არცერთ სხვა პროექტში. ზომები უნდა გადამოწმდეს სამშენებლო მოედანზე კონტრაქტორის მიერ. ნახაზი დაბრუნებული უნდა იქნას მოთხოვნისამებრ.

საპროექტო ბიწდი		პროექტი	მრავალბინიანი საცხოვრებელი სახლი თერგის ჭუჩაზე	ნახაზი	ვიტრაჟების სპეციფიკაცია და ცხრილი
პროექტის არქიტექტორი ნიკოლოზ ჩხაიძე					
პროექტის არქიტექტორი ელენე პაპიაშვილი		რევიზია		მასშტაბი	ფორმატი A3 თარიღი 10.10.2023
პროექტის არქიტექტორი ელისაბედ ხუნდაძე		თარიღი	ნომერი / აღწერა		
პროექტის არქიტექტორი ცია ოძროპირიძე				ფაილის სახე.	DWG
პროექტის არქიტექტორი ელენე ბერიძე				პროექტის ნომერი 001	შენიშვნები ა-410
				ეტაპი სქემატური პროექტი	