INFRA VISION CONSULTANTS
CIVIL ENGINEERING

შ.პ.ს ,,ინფრა ვიჟენ კონსულტანტი“

ქ. თბილისში, 01.13.07.002.097 საკადასტრო კოდზე მშენებარე მრავალბინიანი საცხოვრებელი სახლის პერიმეტრზე სადრენაჟე ქსელის მოწყობის სამუშაოები

საპროექტო დოკუმენტაცია

თბილისი 2024 წ.

შ.პ.ს ,,ინფრა ვიჟენ კონსულტანტი“

ქ. თბილისში, 01.13.07.002.097 საკადასტრო კოდზე მშენებარე მრავალბინიანი საცხოვრებელი სახლის პერიმეტრზე სადრენაჟე ქსელის მოწყობის სამუშაოები

საპროექტო დოკუმენტაცია

შ.პ.ს ,,პროჯექტ ფოინთი“-ს

დირექტორი ლ. ჩილოჩავა

თბილისი 2024 წ.

გაცემის თარიღი

22.02.2024

განხილვის საგანი :	სამუშაოების წარმოებაზე აქტის გამოცემა
დაინტერესებული პირი :	ლაშა ჩილოჩავა 10001050352
წარმოების საფუძველი :	განცხადება №: QN11017531
გასაჩივრების წესი :	ამ ბრძანების გასაჩივრება შესაძლებელია დაინტერესებული პირის მიერ, საქართველოს კანონმდებლობით დადგენილი წესით, მისი გაცნობიდან 1 (ერთი) თვის ვადაში, ქალაქ თბილისის მუნიციპალიტეტის მერთან (მისამართი: ქ. თბილისი, შარტავას ქ. №7)
აქტის მოქმედების ვადა :	აქტი ძალაშია გამოქვეყნებისთანავე

სააგენტოს გადაწყვეტილება № QN11017531

1. საკითხის შემდგომი განხილვის მიზნით წარმოსადგენია;
ა) კორექტირებული პროექტი: დეტალიზებული გენ.გეგმით, არსებული სიტუაციის შესაბამისად – გზის სავალი ნაწილის, ასფალტის და გრუნტის საფარიანი მონაკვეთის კონტურების დატანით, საკადასტრო საზღვრების, კედლის, ხე-ნარგავების, არსებული ქსელების და მათგან საპროექტო ქსელის დაშორების ზომების დაზუსტებით, საბურღი დანადგარის განთავსების ადგილების დაზუსტებით, მდ. მტკვარში ჩასვლის სქემატური ნახაზით, კედელში მილის გატარების ჭრილები. გასათვალისწინებელია, რომ ქსელის მოწყობა განხორციელდეს გზის სავალ ნაწილზე საგზაო ინფრასტრუქტურის დაუზიანებლად, მხოლოდ გრუნტიანი მონაკვეთის ან/და გვირაბული მეთოდის გამოყენებით.
ბ) განაცხადით მითითებული სიგრძის (55 მეტრი) შესაბამისი - მუნიციპალიტეტის ტერიტორიაზე მოსაწყობი ქსელის ტრაექტორიის ამსახველი საკადასტრო აზომვითი ნახაზის ელ. ვერსია (ArcGis SHP ფაილი, გეორეფერენსირებული WGS_1984_UTM_Zone_38N).
გ) სრულ საპროექტო მუნიციპალიტეტის ტერიტორიაზე არსებული სიტუაციის ამსახველი ფოტომასალა (1 PDF ფაილად).
დ) შპს ,,თბილსერვის ჯგუფი''-ს წერილობითი პოზიცია სააგენტოში წარმოდგენილი საპროექტო დოკუმენტაციის მიხედვით სადრენაჟე ქსელის მოწყობასთან დაკავშირებით.
ე) თუ საპროექტო სამუშაოების შესრულებისთვის იგეგმება მდ. მტკვრის ნაპირსამაგრი კედლისთვის ღიობის გაკეთება წარმოსადგენია ქ. თბილისის მუნიციპალიტეტის მერიის სსიპ - ქ. თბილისის მუნიციპალიტეტის არქიტექტურის სამსახურის გადაწყვეტილება სამუშაოებთან დაკავშირებით.
2. განაცხადის შევსების დროს, ხელახალ განხილვაზე გადმოგზავნამდე, ველში: ,,სამუშაოს ტიპი" ასარჩევია ,,სხვა სამუშაოს წარმოება და სატრანსპორტო უსაფრთხოების სქემა" და გადასახდელია პროგრამულად განსაზღვრული მომსახურების საფასური სრულად, ვინაიდან ქალაქ თბილისის საპატრულო პოლიციის დეპარტამენტის პოზიციით სამუშაოების წარმოება დაინტერესებაში არსებულ ტერიტორიაზე საჭიროებს ტრანსპორტის და ფეხით მოსიარულეთა უსაფრთხოების უზრუნველყოფის მიზნით მოძრაობის უსაფრთხოების სქემის დამზადებას.
3. ზემოაღნიშნული ხარვეზების აღმოსაფხვრელად განმცხადებელს მიეცეს 20 (ოცი) დღის ვადა. ხარვეზების აღმოუფხვრელობის შემთხვევაში, განცხადება დარჩეს განუხილველი.

საფუძველი:

“ცალკეული ხაზობრივი ნაგებობის განთავსების, სამუშაოების წარმოების ან/და მათი შემდგომი რეგისტრაციის თაობაზე თანხმობის გაცემის წესის დამტკიცების შესახებ“ ქალაქ თბილისის მუნიციპალიტეტის საკრებულოს 2014 წლის 22 დეკემბრის #19-75 დადგენილება; “ქალაქ თბილისის მუნიციპალიტეტის საჯარო სამართლის იურიდიული პირის – ქონების მართვის სააგენტოს მიერ გაწეული მომსახურებისა და დაჩქარებული მომსახურების საფასურის და ვადები ს განსაზღვრის შესახებ” ქალაქ თბილისის მუნიციპალიტეტის საკრებულოს 2014 წლის 22 დეკემბრის #19-74 დადგენილება; ,,ქალაქ თბილისის მუნიციპალიტეტის საჯარო სამართლის იურიდიული პირის – ქონების მართვის სააგენტოს დებულების დამტკიცების შესახებ” ქალაქ თბილისის მუნიციპალიტეტის საკრებულოს 2018 წლის 16 თებერვლის #13-42 დადგენილება

გამოყენებულია კვალიფიციური
ელექტრონული ხელმოწერა/
ელექტრონული შტამპი



თბილისი ენერჯი

მიცკევიჩის ქ.№18ა, თბილისი, 0194, საქართველო
ს/კ 205129617; +995 (32) 2404004; info@te.ge; www.te.ge

№ 02-13-700-24
10 / 01 / 2024

შპს „ინფრა ვიჟენ კონსულტანტი“-ს დირექტორს
ლაშა ჩილოჩავას

ბატონო ლაშა,

თქვენი მიმდინარე წლის 8 იანვრის №02-13-700-24 წერილის პასუხად, რომელიც ეხება მისამართზე ქ. თბილისი, აგლაძის ქუჩა №1-ში (საკ. კოდი: №01.13.07.002.097) სადრენაჟე ქსელის მოწყობის პროექტის შეთანხმებას გაცნობებთ, რომ კომპანია არ არის წინააღმდეგი აწარმოოთ დაგეგმილი სამუშაოები.

ამასთან გაცნობებთ, რომ გაზსადენის გადაკვეთის სამუშაოები უნდა განხორციელდეს სამშენებლო ნორმებისა და გაცემული ტექნიკური პირობის მოთხოვნების შესაბამისად. გაზსადენის მდებარეობის სიღრმე უნდა დადგინდეს შურფირების მეთოდით (ხელით სამუშაო), ხოლო პროექტით გათვალისწინებული სამუშაოების დაწყების წინ აუცილებელია ეცნობოს შპს „თბილისი ენერჯის“ წარმომადგენელს (რობერტ ბექაური საკ. ტელ. 599 87 96 01).

წარმოგიდგენთ აღნიშნულ ტერიტორიაზე გაზსადენის განლაგების სქემატურ ნახაზს კომპანიაში არსებული მონაცემთა ბაზის მიხედვით.

დანართი: გაზსადენის გადაკვეთის ტექნიკური პირობა- 1 ცალი (2 ფურცლად);
შეთანხმებული პროექტი-1 ფურცელი;
სქემატური ნახაზი-1 ფურცელი.

პატივისცემით,

გიგლა თამაზაშვილი
დირექტორი ტექნიკურ საკითხებში

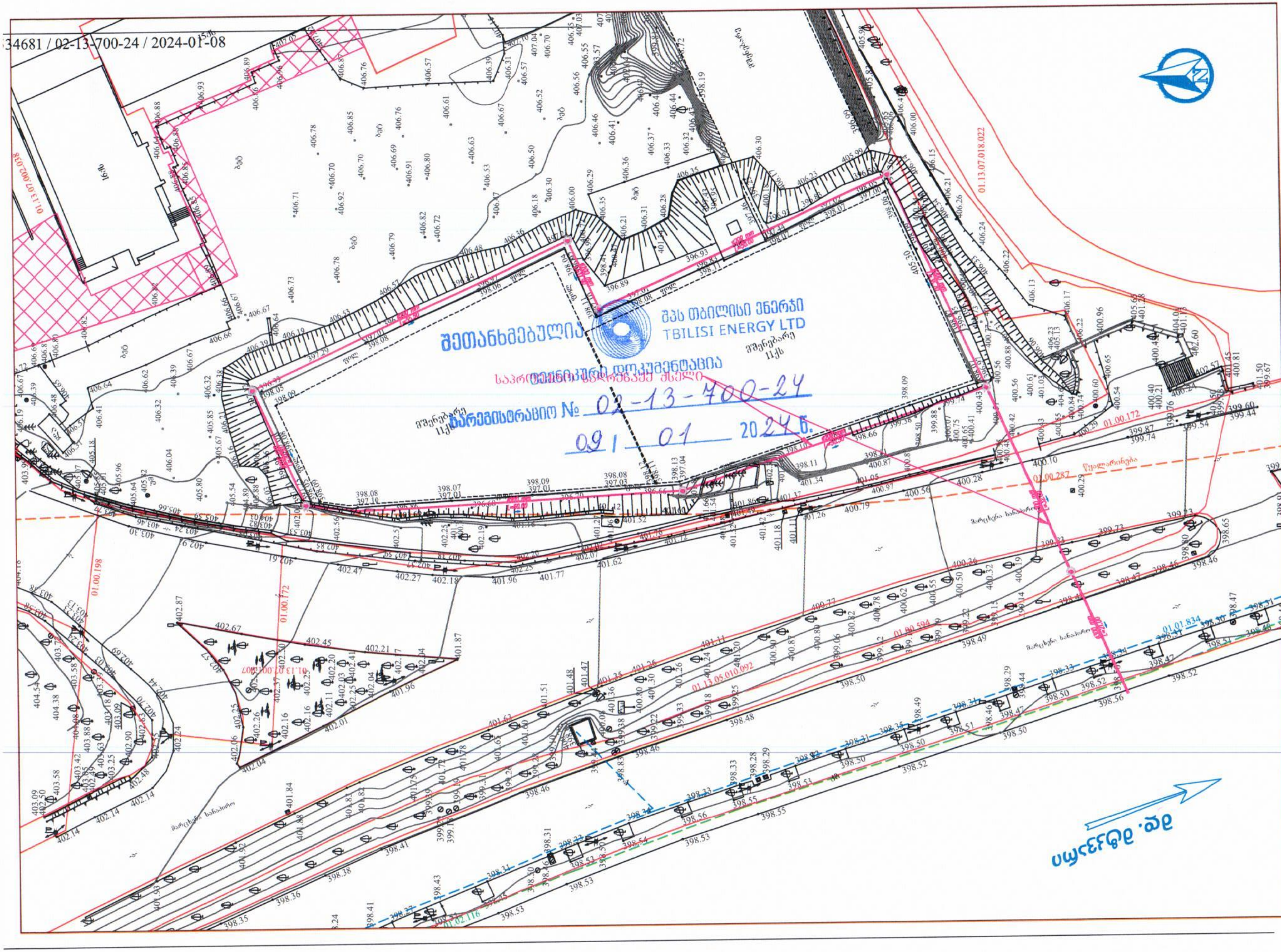
34681 / 02-13-700-24 / 2024-01-08
შეთანხმებულია
შპს თბილისი ენერჯი
TBILISI ENERGY LTD
რეგისტრაციო № 02-13-700-24
09 01 2024 წ.
01.13.07.018.022
01.13.07.002.038
01.13.05.010.092
01.00.172
01.00.287
01.00.198
01.01.834
01.02.116

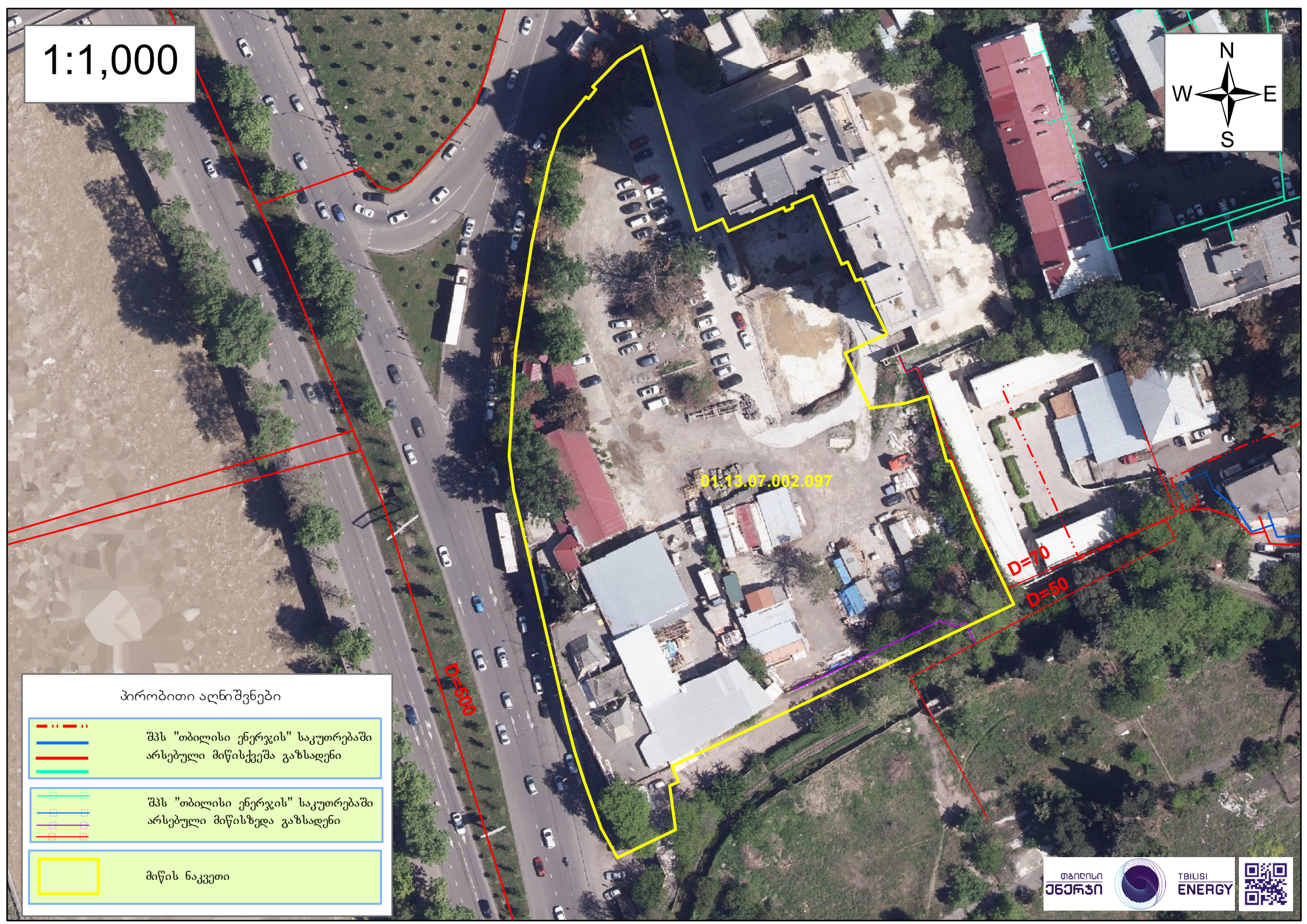
1:1,000
N
W
E
S
01.13.07.002.097
D=70
D=50
D=500
პირობითი აღნიშვნები
შპს "თბილისი ენერჯის" საკუთრებაში არსებული მიწისქვეშა გაზსადენი
შპს "თბილისი ენერჯის" საკუთრებაში არსებული მიწისზედა გაზსადენი
მიწის ნაკვეთი
თბილისი ენერჯი
TBILISI ENERGY

შპს „თბილისი ენერჯი“

გაზსადენის გადაკვეთის ტექნიკური პირობა

მოქმედების ვადა: 6 თვე გაცემის დღიდან

ქ. თბილისი 09.01.2024 წელი

ეძლევა შპს „ინფრა ვიჟენ კონსულტანტს“ 2024 წლის 8 იანვრის №02-13-700-24 განცხადების საფუძველზე, რომელიც ითვალისწინებს მოქმედი სამშენებლო ნორმებისა და წესების შესაბამისად, მშენებარე დრენაჟის ქსელით გაზსადენის გადაკვეთას მისამართზე: ქ. თბილისი, აგლაძის ქუჩა № 1-ში (ს/კ:N01.13.07.002.097).

შპს „თბილისი ენერჯი“ არ არის წინააღმდეგი შპს „ინფრა ვიჟენ კონსულტანტის“ მიერ წარმოდგენილი საპროექტო-ტექნიკური დოკუმენტაციის საფუძველზე განხორციელდეს გაზსადენის გადაკვეთის სამუშაოები სამშენებლო ნორმებისა და ქვემოთ მოცემული პირობების გათვალისწინებით:

1. დრენაჟის ქსელის სამშენებლო სამუშაოების შესრულებისას უპირობოდ უნდა იყოს დაცული საქართველოს მთავრობის 2014 წლის 22 იანვრის №101 დადგენილებით დამტკიცებული „გაზის სისტემების უსაფრთხოების ზოგადი მოთხოვნების შესახებ ტექნიკური რეგლამენტის“, საქართველოს ეკონომიკური განვითარების მინისტრის 2010 წლის 14 აპრილის №1-1/525 ბრძანებით დამტკიცებული „გაზის სისტემების უსაფრთხოების ზოგადი მოთხოვნების“ და სამშენებლო ნორმები და წესების (2.04.08-87*-გაზმომარაგება) მოთხოვნები;
2. სამშენებლო სამუშაოების დაწყებამდე ტექნიკური პირობის მიმღებმა ან/და მშენებელმა ორგანიზაციამ უნდა მომართოს შპს „თბილისი ენერჯის“, რათა გამოყოს წარმომადგენელი (ზედამხედველი), რომელიც გადაკვეთის სამუშაოებს გაუწევს ზედამხედველობას და საჭიროების შემთხვევაში გასცემს შესაბამის ინსტრუქციებს;
3. სამუშაოების დაწყებამდე შპს „თბილისიც ენერჯის“ წარმომადგენელთან ერთად უნდა დაიგეგმოს სამშენებლო სამუშაოების მიმდინარეობა და შეფასდეს მოსალოდნელი რისკები. მშენებლობის პროცესში აუცილებელია შპს „თბილისი ენერჯის“ წარმომადგენლის წინადადებების გათვალისწინება, რომელიც უზრუნველყოფს სამუშაოთა უსაფრთხო შესრულებას და გაზსადენის დაცვას დაზიანებისაგან;
4. გაზსადენის გამოჩენის შემთხვევაში 2 (ორი) მეტრის რადიუსში მიწის სამუშაოები უნდა შესრულდეს მხოლოდ ხელით;
5. გაზსადენის გადაკვეთა უნდა განხორციელდეს ქვევიდან ან ზემოდან. სიოში დაშორებამ უნდა შეადგინოს არანაკლებ 0,2 მეტრისა. გაზსადენთან გადაკვეთის კუთხე უნდა იყოს 90^0 ან მასთან მიახლოებული;
6. მიწის სამუშაოების ჩატარებისას, მოქმედი გაზსადენის დაზიანების შემთხვევაში, ტექნიკური პირობის მიმღები და მშენებელი ორგანიზაცია ვალდებულია დაუყონებლივ შეატყობინოს შპს „თბილისი ენერჯის“ დაზიანების შესახებ და უზრუნველყოს დაზიანებული მონაკვეთის აღდგენა მოქმედი სტანდარტების შესაბამისად;
7. სარტყამი მექანიზმებისა და მიწასათხრელი ტექნიკის მუშაობის დაწყებამდე უნდა განისაზღვროს გაზსადენის ფაქტობრივი ადგილმდებარეობა ხელსაწყოებით ან შურფების ხელით გათხრით. გრუნტის საფხვიერებლად სარტყამი მექანიზმების გამოყენება დასაშვებია

გაზსადენიდან არანაკლებ 3 (სამი) მეტრის დაშორებით, ხოლო ვერტიკალური გადახრის უნარის მქონე სარტყამი და სხვა მექანიზმების - არანაკლებ 5 (ხუთი) მეტრის;

8. დრენაჟის ქსელის პარალელურად გაყვანის შემთხვევაში გაზსადენამდე მინიმალური მანძილი გეგმაში უნდა შეადგენდეს: დაბალი წნევის (0,005 მეგპა ჩათვლით) გაზსადენის შემთხვევაში არანაკლებ 1 (ერთი) მეტრს, საშუალო წნევის (0,005-დან 0,3-მდე მეგპა) გაზსადენის შემთხვევაში 1,5 (ერთნახევარი) მეტრს;
9. დრენაჟის ქსელზე ჭის მოწყობის შემთხვევაში დაშორება გაზსადენამდე უნდა შეადგენდეს ჭის გარე კედლიდან არანაკლებ 0,3 მეტრს, იმ პირობის გათვალისწინებით, რომ დრენაჟის ქსელამდე გაზსადენის მინიმალური დაშორება არ იქნება მე-8 პუნქტით განსაზღვრულ მანძილზე ნაკლები.
10. მიწის სამუშაოების დაწყების დრო შპს „თბილისი ენერჯის“ უნდა ეცნობოს წინასწარ, არანაკლებ 3 (სამი) დღით ადრე (რობერტ ბექაური საკ. ტელ. 599 87 96 01).
11. მომავალში შესრულებული სამუშაოების შედეგად გამოწვეულ ტექნიკურ ხარვეზებზე, ან/და შესაძლო ტექნიკურ პრობლემებზე, პასუხისმგებელია აღნიშნული ტექნიკური პირობის მიმღები ორგანიზაცია.

დამატებითი პირობები:

აღნიშნული ტექნიკური პირობის რომელიმე პუნქტის შეუსრულებლობის შემთხვევაში შპს „თბილისი ენერჯი“ იტოვებს უფლებას მოითხოვოს მიმდინარე სამუშაოების შეჩერება და შესრულებული სამუშაოების დემონტაჟი.

გაზსადენის ზუსტი ტრაექტორია და განთავსების პარამეტრები შპს „თბილისი ენერჯის“ წარმომადგენლის მიერ დაზუსტდება სამუშაოების წარმოების ადგილზე მოსვლის დროს.

ვამტკიცებ:

შპს „თბილისი ენერჯის“

დირექტორი ტექნიკურ საკითხებში გ. თამაზაშვილი

№ 0624-0935467 D 08.04.2024

შპს „ინფრა ვიჟენ კონსულტანტი“
ელ-ფოსტა: ivcs.ge@gmail.com
ტელეფონი: 598 10 15 55

შპს ,,ჯორჯიან უოთერ ენდ ფაუერმა“ (შემდგომში „კომპანია“) განიხილა თქვენი განცხადება („კომპანიაში“ რეგისტრაციის #IN24-0929405; თარიღი 25/03/2024წ). რომლითაც მოთხოვნილი იყო აგლაძის ქ. N1-ში, ს/კ 01.13.07.002.097 რეგისტრირებულ მიწის ნაკვეთზე სადრენაჟე ქსელის მოწყობის საპროექტო დოკუმენტაციის შეთანხმება.

გაცნობებთ, რომ თქვენს მიერ წარმოდგენილი პროექტი შეთანხმებულია „კომპანიის“ შესაბამის სამსახურთან, იმ პირობით, რომ წყალსადენ-წყალარინების ქსელების მიმართ დაცული იქნება საქართველოში მოქმედი სამშენებლო ნორმებით და წესებით დადგენილი მოთხოვნები.

ასევე გაცნობებთ, რომ საპროექტო ტერიტორიაზე შესაძლებელია გადიოდეს კერძო მფლობელობაში არსებული წყალსადენ-წყალარინების ქსელები, რომელთა შესახებ ,,კომპანია“ ინფორმაციას არ ფლობს.

ქსელის დაზიანების თავიდან აცილების მიზნით, სამუშაოების დაწყების წინ გთხოვთ, დაუკავშირდეთ ,,კომპანიის“ წარმომადგენელს:
მეორე საოპერაციო ცენტრის მენეჯერი თორნიკე ჟღენტი. ტელ: 591 10 15 13.

დანართი: საპროექტო დოკუმენტაცია - 1 (ერთი) ფურცელი

პატივისცემით,

ივანე გაბიტაშვილი

წყალსადენის ქსელების დირექტორის მოადგილე/
საოპერაციო ცენტრების დეპარტამენტის უფროსი

მ. ლოლაძე
293 11 11 (51 13)

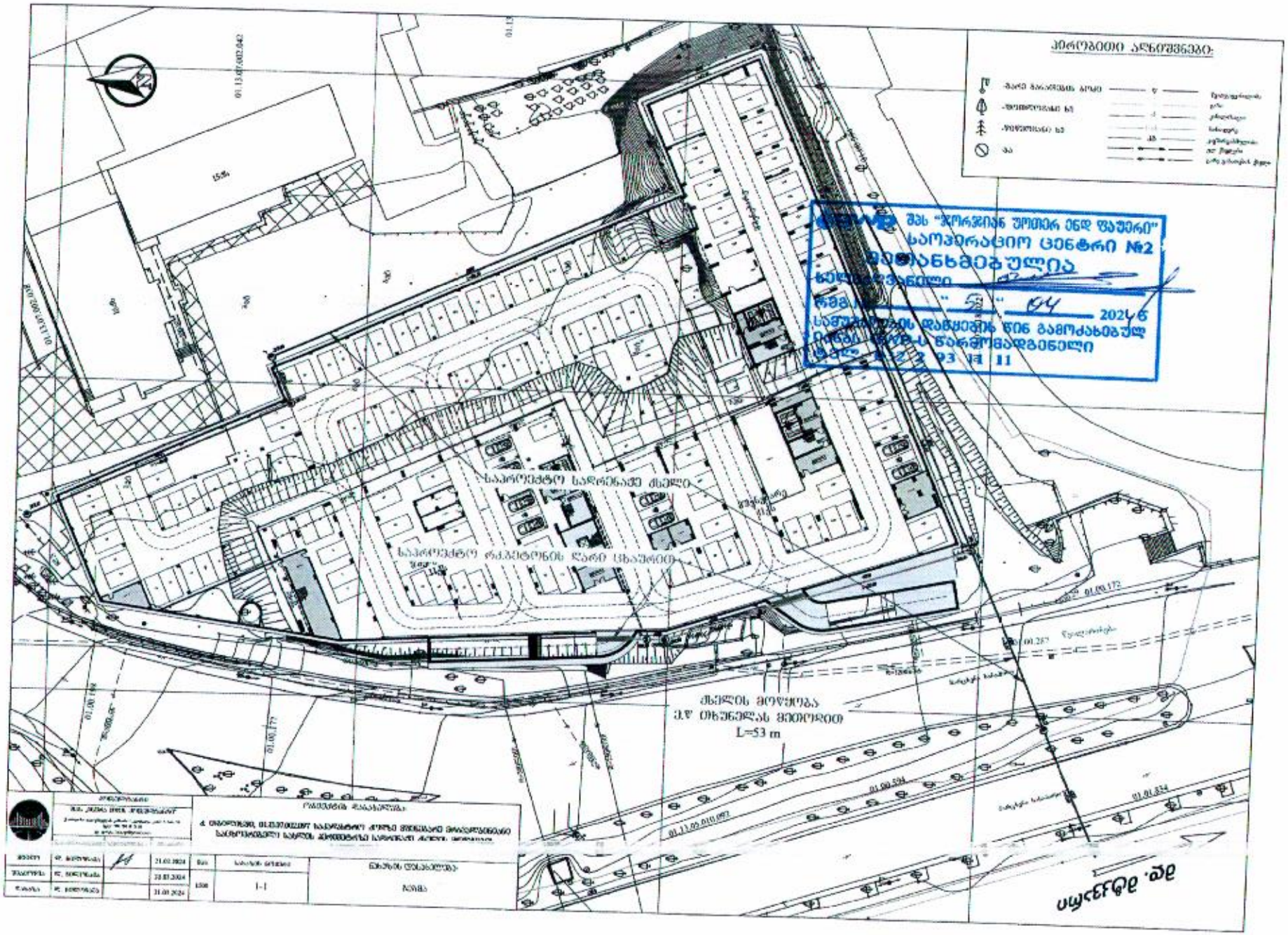
პირობითი აღნიშვნები
შპს "ჯორჯიან უოთერ ენდ პაუერი"
საოპერაციო ცენტრი №2
ხელშეკრულების
2024 წ
საწარმოო ტერიტორიის დაცვაზე წინ გამოძახებულ
ხელშეკრულების
საპროექტო საწრეტავი ხიდული
საპროექტო რკინაბეტონის წყრთ ხიდაბოდი
ხიდულის მოწყობა
ა/დ ობჩანელას მიმართულით
L=53 m
01.00.172
01.00.287
01.00.534
01.13.05.010.092
01.01.834
01.00.194
01.00.177
01.13.07.002.042
01.00.011.110
15მ
1-1
ნახაზის დასახელება
ნახაზის ნომერი
21.02.2024
22.02.2024
31.01.2024

თელასი

საქართველო, თბილისი 0119, ვანის ქ.3
ტელ: +995 (32) 277 99 99
www.telasi.ge

სნ 202052580

N: 0118/424/24
18/01/2024

შპს "ინფრა ვიჟენ კონსულტანტი"-ს(ს/კ 200267139)
დირექტორს ბატონ ლ. ჩილოჩავას

თქვენი მიმდინარე წლის 05 იანვრის # 07-24 (სს "თელასის" 0108/183/24) წერილის პასუხად გაცნობებთ, რომ აღნიშნულ მისამართზე მითითებულ ტერიტორიაზე და მის მიმდებარედ გადის სს "თელასის" კუთვნილი კაბელები.

01.13.07.002.097 - 6 კვ. საკაბელო ხაზი 2070-2072.

01.17.11.008.209- ს/ქ #5270-დან გამომავალი 04კვ. საკაბელო ხაზი.

6კვ. საკაბელო ხაზი -MN f.14-5270 / 5270-5271 / 5263-5270 / MN f.42-5270 / 5270-5398 / 5270-A134

(წარმოგიდგენთ აღნიშნული ქსელის გამომსახველ სქემატურ ნახაზს SHP ფაილების სახით) .

მითითებულ ტერიტორიაზე სამუშაოების წარმოების დაწყებამდე, სს „თელასის“ მხრიდან წარმომადგენლების გამოყოფისთვის, უნდა დაუკავშირდეთ სს „თელასის“ გამანაწილებელი ქსელის სამსახურის უფროსის მოადგილეს ბატონ ვლადიმერ სისაურს (ტელეფონი: 599 539813) .

საქართველოს მთავრობის 2013 წლის 24 დეკემბრის #366-ე დადგენილებით დამტკიცებული "ელექტრონული ქსელების ხაზობრივი ნაგებობების დაცვის წესისა და მათი დაცვის ზონების დადგენის შესახებ" მე-4 მუხლის პირველი პუნქტის "ა"- ქვეპუნქტით, ხაზის (ბოძის) გადატანა ხორციელდება დაინტერესებული პირის ხარჯით. ელ. გადამცემი ხაზის (ბოძის) მფლობელის პირის მიერ დადგენილი ტექნიკური პირობების შესაბამისად, ხოლო სამუშაოების დაწყების თარიღი და დრო უნდა შეთანხმდეს სს"თელასთან".

დამატებით გაცნობებთ, რომ სამუშაოების შესრულება შეგიძლიათ განახორციელოთ ანალოგიური სამუშაოების წარმოების გამოცდილების მქონე გარე ორგანიზაციის მეშვეობით. სს "თელასი" გამოთქვამს მზაობას, თქვენი მომართვის შემთხვევაში, გარე ორგანიზაციის მიერ შემსრულებელი პერსონალის შესაბამისი უსაფრთხოების ჯგუფის დამადასტურებელი დოკუმენტების წარმოდგენის შემდეგ, განახორციელოს თქვენს მიერ გადმოცემული საკაბელო ტრასების შეკეთებაში ჩაყენება და გამოყოს პერსონალი ზედამხედველობის განსახორციელებლად. წინააღმდეგ შემთხვევაში მათი დაშვება ქსელში ვერ მოხერხდება.

პატივისცემით,

ტექნიკური დირექტორი მამუკა ქობალია

შემსრულებელი:
ვ. სისაური
ტელ:2-77-99-99-1-7881

შპს "მაგთიკომი"
№ ED-24/01/09-006
09-01-2024 წ.

მაგთიკომი
MAGTICOM

შპს „ინფრა ვიჟენ კონსულტანტი''-ს დირექტორს
ბატონ ლაშა ჩილოჩავას
(ს/ნ 405655900)

ბატონო ლაშა

თქვენი 2024 წლის 5 იანვრის NTB_05-01-001 წერილის პასუხად გაცნობებთ, რომ წერილში მოცემული ტერიტორიის მიმდებარედ (ქ.თბილისი, აგლაძის ქ. #1 ს/კ01.13.07.002.097) გადის შპს „მაგთიკომის“ საკომუნიკაციო ინფრასტრუქტურა, რასთან დაკავშირებითაც გიგზავნით სიტუაციურ ნახაზს.

ჩამოთვლილი პირობების გათვალისწინების შემთხვევაში, შპს „მაგთიკომი“ არ არის წინააღმდეგი შეასრულოთ დაგეგმილი სამუშაოები.(ასეთის არსებობის შემთხვევაში)

- სამშენებლო სამუშაოების წარმოებისას მექანიზმებისა და ტექნიკური საშუალებების გამოყენება დასაშვებია შპს ,,მაგთიკომი''-ს საკუთრებაში არსებული კომუნიკაციიდან არანაკლებ 1 მეტრის დაშორებით.
- კომუნიკაციის 1 მეტრზე ნაკლები მანძილის შემთხვევაში, სამუშაოები შესრულდეს არამექანიზირებული მეთოდით, ხელით.

იმ შემთხვევაში თუ მიწის ნაკვეთზე ჩატარდება რაიმე სახის სამშენებლო სამუშაო რაც გამოიწვევს შპს „მაგთიკომის“ საკუთრებაში არსებული საკომუნიკაციო ინფრასტრუქტურის დაზიანებას, პასუხისმგებლობა და მისი აღდგენისათვის გაწეული ხარჯები სრულად დაეკისრება სამუშაოების შემკვეთს/შემსრულებელს.

ჩვენი კომუნიკაციის დაზიანების თავიდან აცილების მიზნით გთხოვთ, სამუშაოების დაწყების დრო გვაცნობოთ ხუთი სამუშაო დღით ადრე. ტ 591 790790: 599 172727.

დანართი: არსებული კომუნიკაციის სიტუაციური ნახაზი, ერთი ფურცელი.
შემსრულებელი: ზვიად ოქროპირიძე. ტ 500 501 501

პატივისცემით

მთავარი ადმინისტრაციული ოფიცერი

/ნოდარ ბაღათურია/

შპს „მაგთიკომი“ / Magticom LLC; საიდენტიფიკაციო კოდი / Identification Number 204876606
პოლიტკოვსკაიას ქ. N7, თბილისი 0186, საქართველო / 7 Politkovskaya St., Tbilisi 0186, Georgia
ტელ./ Tel: (+995 32) 217 17 17; (+995 32) 217 17 77; ელ.ფოსტა / E-mail: office@magticom.ge
www.magticom.ge

დოკუმენტის ნომერი: 240109006

Classification: MAGTICOM Confidential



შპს "მაგთიკომი"
ქ. თბილისი, ანა პოლიტკოვსკაიას ქ. №7
ტელ. 032 217 00 00 ან 110011

კომპიუტერული უზრუნველყოფა:
ბიორგი ზაქაშვილი

თარიღი: 1/8/2024

====== მაგთიკომის მიწისქვეშა კომუნიკაცია

09.01.2024

N24-27/ე.ფ

შპს „ინფრა ვიჟენ კონსულტანტი“-ს დირექტორს
ბ-ნ ლაშა ჩილოჩავას
ტელ: 598 101 555
ელ. ფოსტა: ivcs.ge@gmail.com

თქვენი 05.01.2024 წლის №TB_05-01-003 წერილის პასუხად გაცნობებთ, რომ თქვენ მიერ მითითებულ მისამართზე, ქ. თბილისი, ქუჩა აგლაძე, №1-ში, არსებულ მიწის ნაკვეთზე (ს/კ: 01.13.07.002.097) არ გადის შპს „ახალი ქსელები’’-ს ხაზოვანი ნაგებობა.

დანართი: 1) შეთანხმებული გეგმა.

პატივისცემით,
დირექტორი / ი. ინჯია /

მდ. მტკვარი

01.01.834

01.00.594

01.13.05.010.092

01.00.287

01.00.172

01.13.07.018.022

01.13.07.001.007

01.00.198

01.13.07.002.038

ელ. ბოძი

ელ. ბოძი

ელ. ბოძი

№ 216/24-8 "17" 01 2024

შპს „ინფრა ვიჟენ კონსულტანტის“
დირექტორს ლ. ჩილოჩავას
მის: ქ. თბილისი, ვაჟა-ფშაველას გამზირი, კვ. I, კორპ. №5, №22
საკონტაქტო ტელ: 598101555

მოგესალმებით,

თქვენგან შემოსული წერილის (№ TB_05-01-002 - 05/01/2024) პასუხად გაცნობებთ, რომ წერილზე თანდართული ნახაზის მიხედვით, სადრენაჟე ქსელის მოწყობის საპროექტო ტერიტორიაზე და მის მიმდებარედ (ს/კოდი: №01.13.07.002.097) გადის სს „სილქნეტის“ კუთვნილი მიწისქვეშა კომუნიკაცია, რომელიც დატანილია თანდართულ CD-დისკზე SHAPE-ფაილის ფორმატით.

სს „სილქნეტი“ არ არის წინააღმდეგი აღნიშნული სამუშაოები შესრულდეს თანდართული დანართი №1-ის სრული დაცვით.

სამუშაოების დაწყების წინ აუცილებლად გამოძახებული იქნას სს „სილქნეტის“ წარმომადგენელი. ოპერატიული მართვა: 2 95 00 29; 2 93 27 40.

პატივისცემით:

ტექნიკურ განვითარების და დაგეგმარების
დეპარტამენტის უფროსი ასტამურ აჩბა

ქ. თბილისი **შეთანხმება # 8/110** დანართი #1

11 / 01 2024 წ.

სს „სილქნეტი“ თანახმაა, ქვემოთ მოცემული პირობების დაცვით შესრულდეს განმცხადებლის მიერ წარმოდგენილი პროექტით გათვალისწინებული სამუშაოები:

- 200 მმ-მდე დიამეტრის წყალგაყვანილობის საპროექტო მილსა და სს „სილქნეტის“ მიწისქვეშა ხაზოვან ნაგებობას შორის, პარალელური მონტაჟის შემთხვევაში, ნაგებობის განაპირა ხაზიდან ტრასის გასწვრივ ორივე მხარეს, დაშორება უნდა იყოს არანაკლებ 1 მეტრისა **(იხ. ნახ. 4.1)**, ხოლო გადაკვეთის შემთხვევაში მონტაჟი უნდა მოხდეს სს „სილქნეტის“ მიწისქვეშა ხაზოვანი ნაგებობის ქვედა ხაზიდან 0.2 მეტრის სიღრმეზე **(იხ. ნახ. 4.2)**.
- 200 მმ-ზე მეტი დიამეტრის წყალგაყვანილობის საპროექტო მილსა და სს „სილქნეტის“ მიწისქვეშა საკაბელო ნაგებობას შორის, პარალელური მონტაჟის შემთხვევაში, ნაგებობის განაპირა ხაზიდან ტრასის გასწვრივ ორივე მხარეს, დაშორება უნდა იყოს არანაკლებ 2 მეტრისა **(იხ. ნახ. 4.1)**, ხოლო გადაკვეთის შემთხვევაში მონტაჟი უნდა მოხდეს სს „სილქნეტის“ მიწისქვეშა ხაზოვანი ნაგებობის ქვედა ხაზიდან 0.2 მეტრის სიღრმეზე **(იხ. ნახ. 4.2)**.
- სს „სილქნეტის“ ხაზოვანი ნაგებობის არსებობის შემთხვევაში გაკეთდეს საკონტროლო შურფები და ხაზოვანი ნაგებობის უკიდურესი მარჯვენა და მარცხენა წერტილებიდან ორივე მხარეს 1-1 მეტრის პერიმეტრზე გათხრითი სამუშაოების წარმოება მოხდეს ხელით;
- გადაკვეთის ადგილებში წყალგაყვანილობის საპროექტო მილი აუცილებლად უნდა განთავსდეს სს „სილქნეტის“ მიწისქვეშა ხაზოვანი ნაგებობის ქვემოთ.
- სს“ სილქნეტის“ მხრიდან, იგივე (ან მიმდებარე) ტერიტორიაზე მიწისქვეშა ხაზოვანი ნაგებობის ან სხვა ელემენტების მშენებლობა/რეკონსტრუქციის პროცესში წყალგაყვანილობის მილის შესაძლო დაზიანების თავიდან აცილების მიზნით, განმცხადებლის მიერ საპროექტო წყალგაყვანილობის მილის ზემოთ, ჩაიდოს გამაფრთხილებელი ლენტი, არანაკლებ 0,15 მ-ის დაშორებით **(იხ. ნახ. 4.2)**.
- წინამდებარე ნებართვის გაცემით, ნებართვის მიმღები ადასტურებს თავის ვალდებულებას უზრუნველყოს სს „სილქნეტი“-სათვის ანალოგიური ნებართვის გაცემა მის მიერ წინამდებარე ნებართვაში მითითებულ (ან მის მიმდებარედ არსებულ) ტერიტორიაზე მიწისქვეშა ან/და მიწისზედა ხაზოვანი ნაგებობის მშენებლობის დაწყების ან/და სარეკონსტრუქციო/სარემონტო/სარეაბილიტაციო სამუშაოების წარმოების შემთხვევაში.
- იმ შემთხვევაში, თუ სს “სილქნეტი“-ს მიერ წარმოდგენილი ან რეგისტრირებული ხაზოვანი ნაგებობის კოორდინატები განსხვავდება რეალობისგან, განმცხადებელი ვალდებულია:
  ა) დაუყოვნებლივ შეაჩეროს სამუშაოები;
  ბ) აღნიშნული ფაქტი შეატყობინოს სს “სილქნეტის“ წარმომადგენელს ელექტრონული ფოსტის (Info.Center@silknet.com) და შეთანხმების ბეჭედზე მითითებული ტელეფონის ნომრების მეშვეობით.

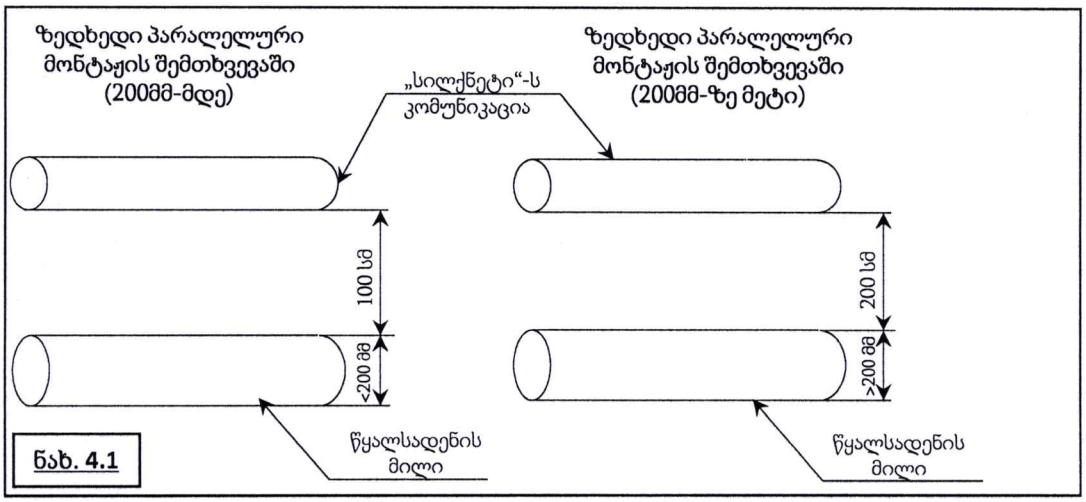

ნახ. 4.1

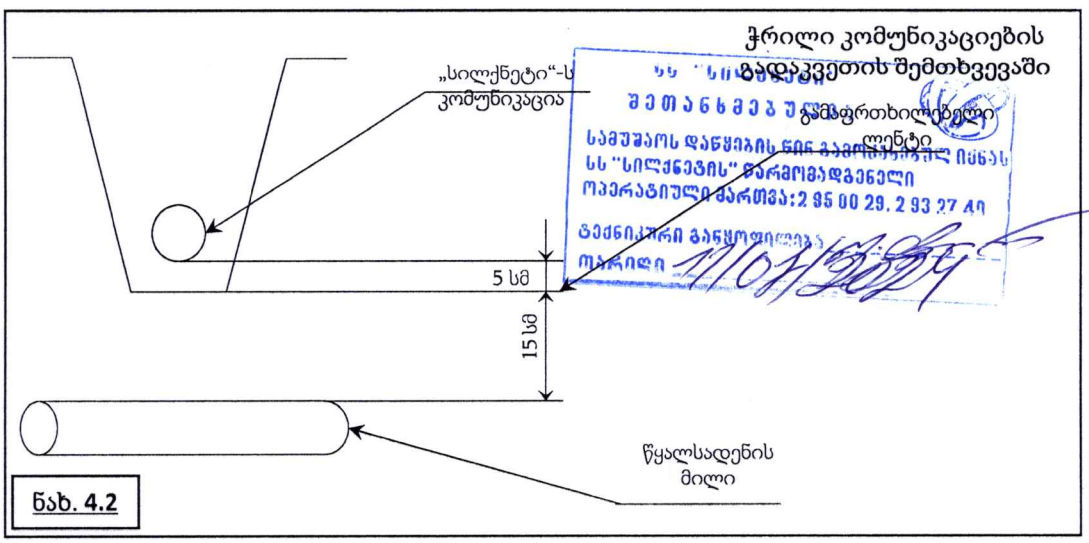

ნახ. 4.2

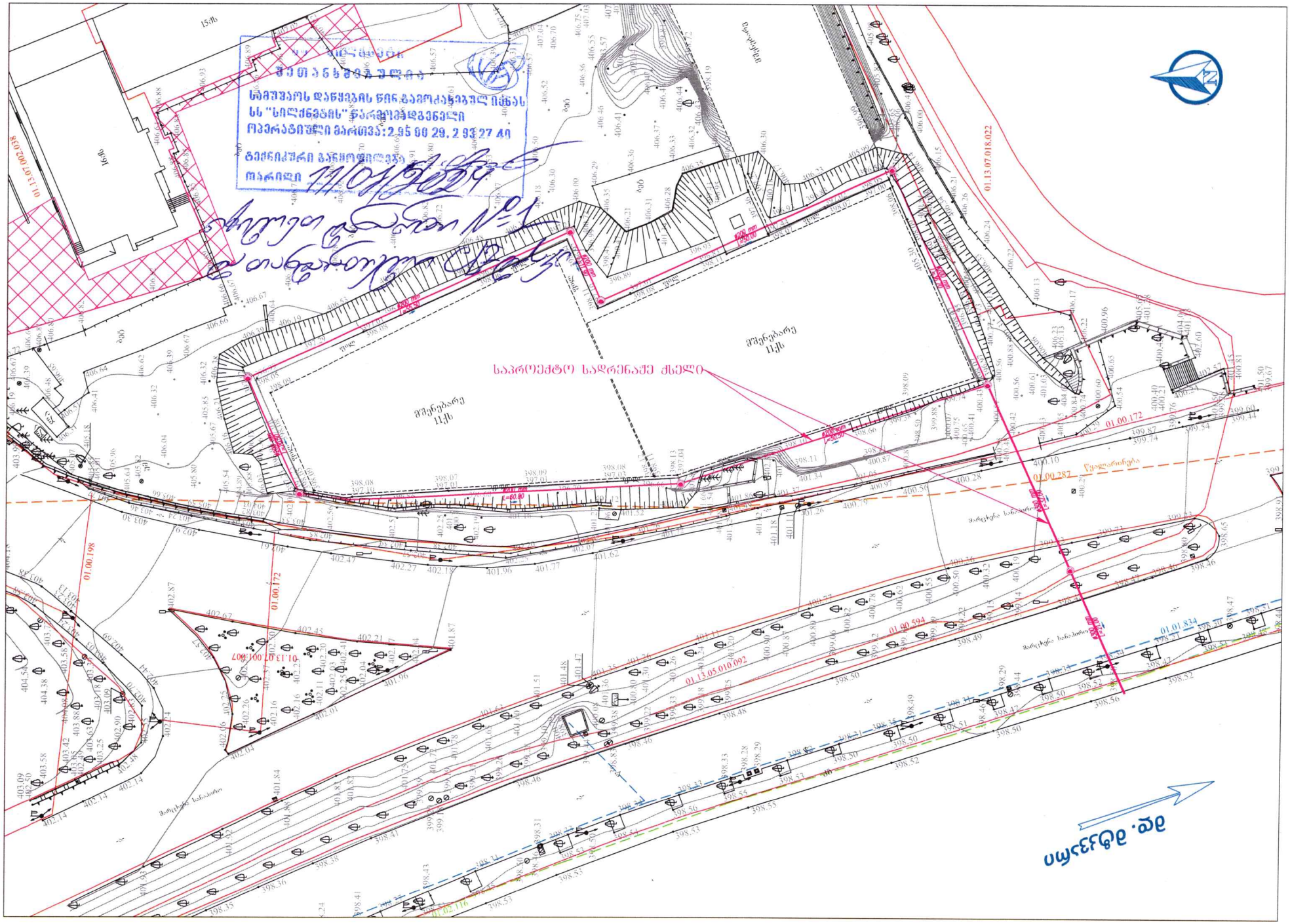
საპროექტო საღრენაჟე ჭაჭლი
01.13.07.018.022
01.00.172
01.00.198
01.00.287
01.00.594
01.01.834
01.13.07.001.038
01.13.07.001.607
01.13.05.010.092
01.02.116
ქუჩა
ტროტუარი
ბეტონის საფარი
ასფალტის საფარი
ბეტონის ბორდიური
ნაგებობა
ხე
ბოძი
15ქმ
16ქმ
11ქმ
მშენებარე
ჩრდილოეთი

წერილის ნომერი: **18-01240961008**
თარიღი: **05/04/2024**

ადრესატი: შპს ინფრა ვიჟენ კონსულტანტი
საიდენტიფიკაციო ნომერი: 405655900
მისამართი: საქართველო, ქალაქი თბილისი, ვაკის რაიონი, ვაჟა-ფშაველას გამზირის I კვარტალი, კორპუსი 5, ბინა 22

ზოგადი ინფორმაცია	
წერილის ნომერი:	N10/0124095846-18
წერილის თარიღი:	04 აპრილი, 2024
განმცხადებელი:	შპს ,,ინფრა ვიჟენ კონსულტანტი“ (ს/ნ: 405655900)
მისამართი	ქ. თბილისი, მდინარე მტკვრის მარცხენა სანაპირო
საკადასტრო კოდ(ებ)ი:	01.10.09.012.004
ნომენკლატურა/მოთხოვნის შინაარსი:	სადრენაჟე ქსელის მოწყობის შესახებ
მიწის ნაკვეთის მესაკუთრე(ები)	ქალაქ თბილისის მუნიციპალიტეტი
არსებული ფუნქციური ზონა(ები):	სატრანსპორტო ზონა 1 (ტზ-1)
წარმოდგენილი დოკუმენტაცია	საპროექტო დოკუმენტაცია მინდობილობა წერილობითი ინფორმაცია სამუშაოების წარმოებასთან დაკავშირებით
დასკვნა: დადებითი	

სამართლებრივი დასაბუთება

სამსახურმა იხელმძღვანელა შემდეგი სამართლებრივი საფუძვლებით: საქართველოს ორგანული კანონის ,,ადგილობრივი თვითმმართველობის კოდექსის“ მე-16 მუხლის მე-2 ნაწილის ,,გ“ ქვეპუნქტი; საქართველოს კანონის ,,ქალაქ თბილისის საზღვრებში და მიმდებარე ტერიტორიაზე არსებული მწვანე ნარგავებისა და სახელმწიფო ტყის განსაკუთრებული დაცვის შესახებ“ მე-6 მუხლის მე-2 და მე-5 პუნქტები; ქალაქ თბილისის მუნიციპალიტეტის საკრებულოს 2018 წლის 16 იანვრის დადგენილებით №10-11 დამტკიცებული ,,ქალაქ თბილისის მუნიციპალიტეტის მერიის გარემოს დაცვის საქალაქო სამსახურის დებულების“ მე-5 მუხლის მე-3 პუნქტი; ქალაქ თბილისის მუნიციპალიტეტის საკრებულოს 2022 წლის 11 ივნისის დადგენილებით N11-58 დამტკიცებული ,,ქ. თბილისის მუნიციპალიტეტის ტერიტორიაზე მწვანე ნარგავების დაცვის, მოვლისა და აღდგენის წესის დამტკიცების შესახებ“ (შემდგომში ,,N11-58 დადგენილება“) დანართი N1-ის, პირველი, მე-2, მე-3, მე-4, მე-5, მე-6, მე-7, მე-13, 22-ე, 23-ე, 25-ე, 31-ე, 34-ე, 35-ე, 38-ე მუხლები.

სამსახურის პოზიცია

სამსახური არ არის წინააღმდეგი, დანართში მოხიშნულ მონაკვეთზე, მიწისქვეშა ბურღვის მეთოდით მოეწყოს სადრენაჟე ქსელი, მიმდებარედ არსებული მწვანე ნარგავების შენარჩუნების პირობით, ისე, რომ არ დაზიანდეს მათი ფესვთა სისტემა.

სამუშაოების ჩატარების დაწყების და დასრულების დრო უნდა შეთანხმდეს შპს ,,ეკოსერვის ჯგუფის“ წარმომადგენელთან (გიორგი ჭანტურია - 591 51 03 07).

გასათვალისწინებელი პირობა

მწვანე ნარგავების უნებართვო ჭრის, დაზიანების, ან განადგურების შემთხვევაში სამართალდამრღვევ პირს დაეკისრება კანონმდებლობით განსაზღვრული პასუხისმგებლობა.

სამუშაოების დასრულების შემდეგ, მწვანე ინფრასტრუქტურის დაზიანების შემთხვევაში ტერიტორია მოყვანილ იქნას პირვანდელ მდგომარეობაში.

ინდივიდუალური ადმინისტრაციულ-სამართლებრივი აქტის გასაჩივრება

წინამდებარე ინდივიდუალური ადმინისტრაციულ-სამართლებრივი აქტი შესაძლოა გასაჩივრდეს ქ. თბილისის მუნიციპალიტეტის მერთან (ქალაქი თბილისი, ჟ. შარტავას ქუჩა N7), დაინტერესებული მხარის მიერ მისი ოფიციალური წესით გაცნობის დღიდან ერთი თვის ვადაში.

პატივისცემით,

პაატა ტოგონიძე

პირველადი სტრუქტურული ერთეულის ხელმძღვანელი - საქალაქო სამსახურის უფროსი (მოვალეობის შემსრულებელი)

გამოყენებულია
კვალიფიციური
ელექტრონული ხელმოწერა/
ელექტრონული შტამპი

ქალაქ თბილისის მუნიციპალიტეტის მერია

ინფრასტრუქტურის განვითარების საქალაქო სამსახური

წერილის ნომერი: **14-01240873089**
თარიღი: **27/03/2024**

ადრესატი: შპს ინფრა ვიჟენ კონსულტანტი
საიდენტიფიკაციო ნომერი: 405655900
მისამართი: საქართველო, ქალაქი თბილისი, ვაკის რაიონი, ვაჟა-ფშაველას გამზირის I კვარტალი, კორპუსი 5, ბინა 22

ქალაქ თბილისის მუნიციპალიტეტის ინფრასტრუქტურის განვითარების საქალაქო სამსახურმა განიხილა თქვენი მიმდინარე წლის 25 მარტის N10/01240856693-14 წერილი, რომელიც შეეხება ქ. თბილისში, ვახუშტი ბაგრატიონის ქუჩა N1-ში (საკ.კოდი: 01.13.07.002.097) მშენებარე მრავალბინიანი საცხოვრებელი სახლის ირგვლივ სადრენაჟე ქსელის მოწყობის მიზნით საჭირო მიწის გათხრითი სამუშაოების წარმოებაზე ნებართვის გაცემას.

გაცნობებთ, რომ ჩვენი სამსახური განიხილავს და იმსჯელებს ზემოაღნიშნული სამუშაოების ნებართვის გაცემაზე მას შემდეგ, რაც ქალაქ თბილისის მუნიციპალიტეტის ქონების მართვის სააგენტოს შესაბამის პორტალზე დაფიქსირდება განაცხადი დაზუსტებულ დოკუმენტაციასთან ერთად.

პატივისცემით,

გიორგი აბუთიძე

ინფრასტრუქტურის განვითარების საქალაქო სამსახური-
პირველადი სტრუქტურული ერთეულის ხელმძღვანელი
(საქალაქო სამსახურის უფროსი)

გამოყენებულია კვალიფიციური
ელექტრონული ხელმოწერა/
ელექტრონული შტამპი

ქალაქ თბილისის მუნიციპალიტეტის მერია
შპს თბილსერვის ჯგუფი
TBILISI MUNICIPALITY CITY HALL
TBILSERVICE GROUP LTD

წერილის ნომერი: **62-0124072849**
თარიღი: **12/03/2024**

ადრესატი: შპს ინფრა ვიჟენ კონსულტანტი
საიდენტიფიკაციო ნომერი: 405655900
მისამართი: საქართველო, ქალაქი თბილისი, ვაკის რაიონი, ვაჟა-ფშაველას გამზირის I კვარტალი, კორპუსი 5, ბინა 22

ბატონო ლაშა,
შპს "თბილსერვის ჯგუფში" 2024 წლის 29 თებერვალს შემოსული #10-01240601783 - 62 წერილის პასუხად გაცნობებთ, რომ ჩვენი კომპანიის სანიაღვრე და სადრენაჟე ქსელების ექსპლუატაციის დეპარტამენტის წარმომადგენლების მიერ ადგილზე იქნა შესწავლილი ქ. თბილისი ვახუშტი ბაგრატიონის ქ #1 (ს.კ. 01.13.07.002.097.)- ის ტერიტორია.სანიაღვრე დეპარტამენტი წინააღმდეგი არ არის აწარმოოთ პროექტით დაგეგმილი სამუშაოები.

ზაზა ბერიშვილი

შპს "თბილსერვის ჯგუფი"-სანიაღვრე და სადრენაჟე ქსელების ექსპლოატაციის დეპარტამენტი-
დეპარტამენტის უფროსი

გამოყენებულია კვალიფიციური
ელექტრონული ხელმოწერა/
ელექტრონული შტამპი

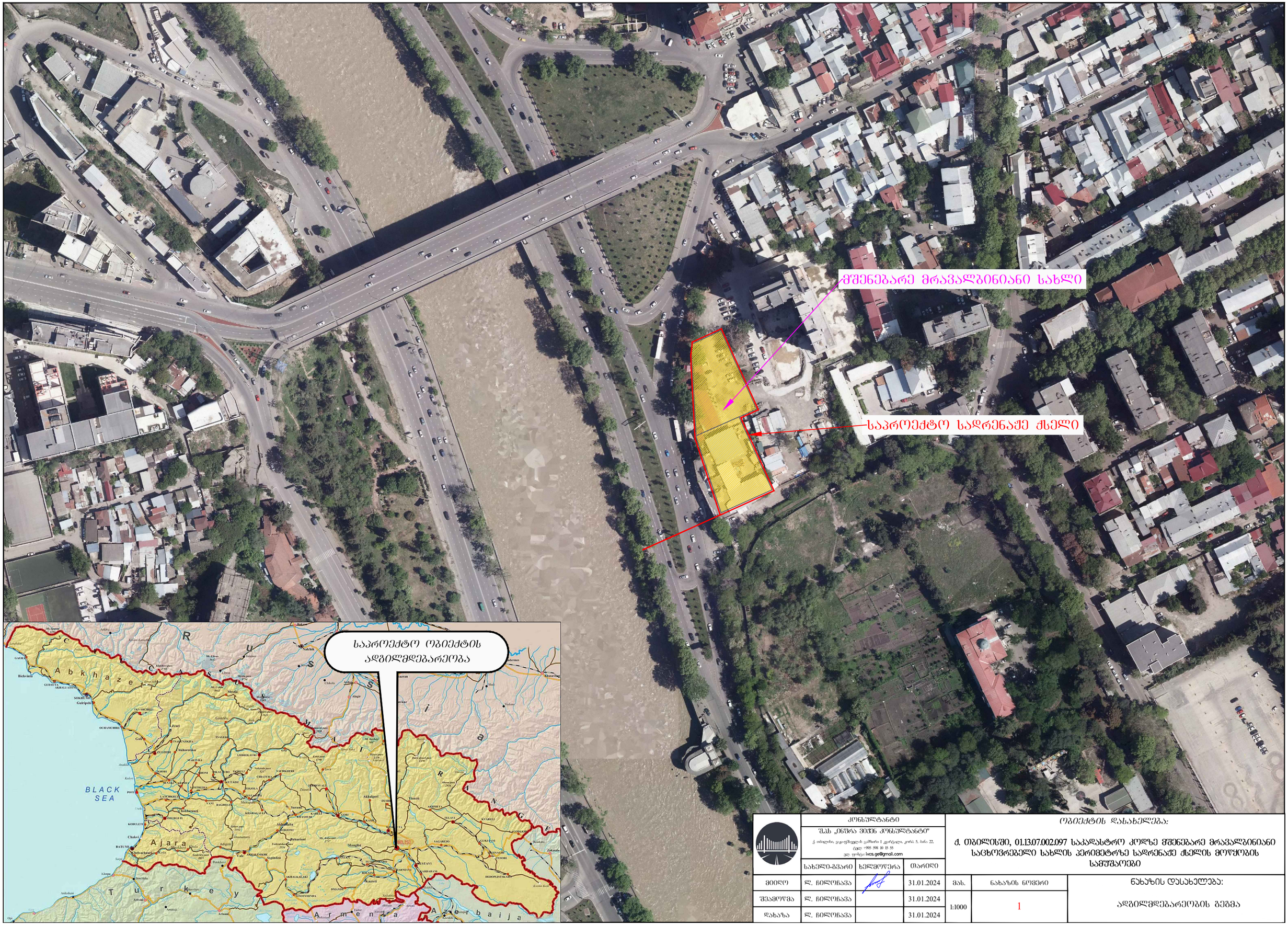

კონსულტანტი				ობიექტის დასახელება:	
შპს „ინჟრა ვიშენ კონსულტანტი"				ქ. თბილისში, 01.13.07.002.097 საკადასტრო კოდზე მშენებარე მრავალბინიანი საცხოვრებელი სახლის პერიმეტრზე სადრენაჟე ჭილის მოწყობის სამუშაოები	
ქ. თბილისი, ვაჟა-ფშაველას გამზირი I კვარტალი, კორპ. 5, ბინა 22, ტელ: +995 598 30 15 55, ელ. ფოსტა: ivcs.ge@gmail.com					
	სახელი-გვარი	ხელმოწერა	თარიღი	მას.	ნახაზის ნომერი
მიიღო	ლ. ჩილოჩავა		31.01.2024		ნახაზის დასახელება:
შეამოწმა	ლ. ჩილოჩავა		31.01.2024	1:1000	1
დახაზა	ლ. ჩილოჩავა		31.01.2024		ადგილმდებარეობის გეგმა

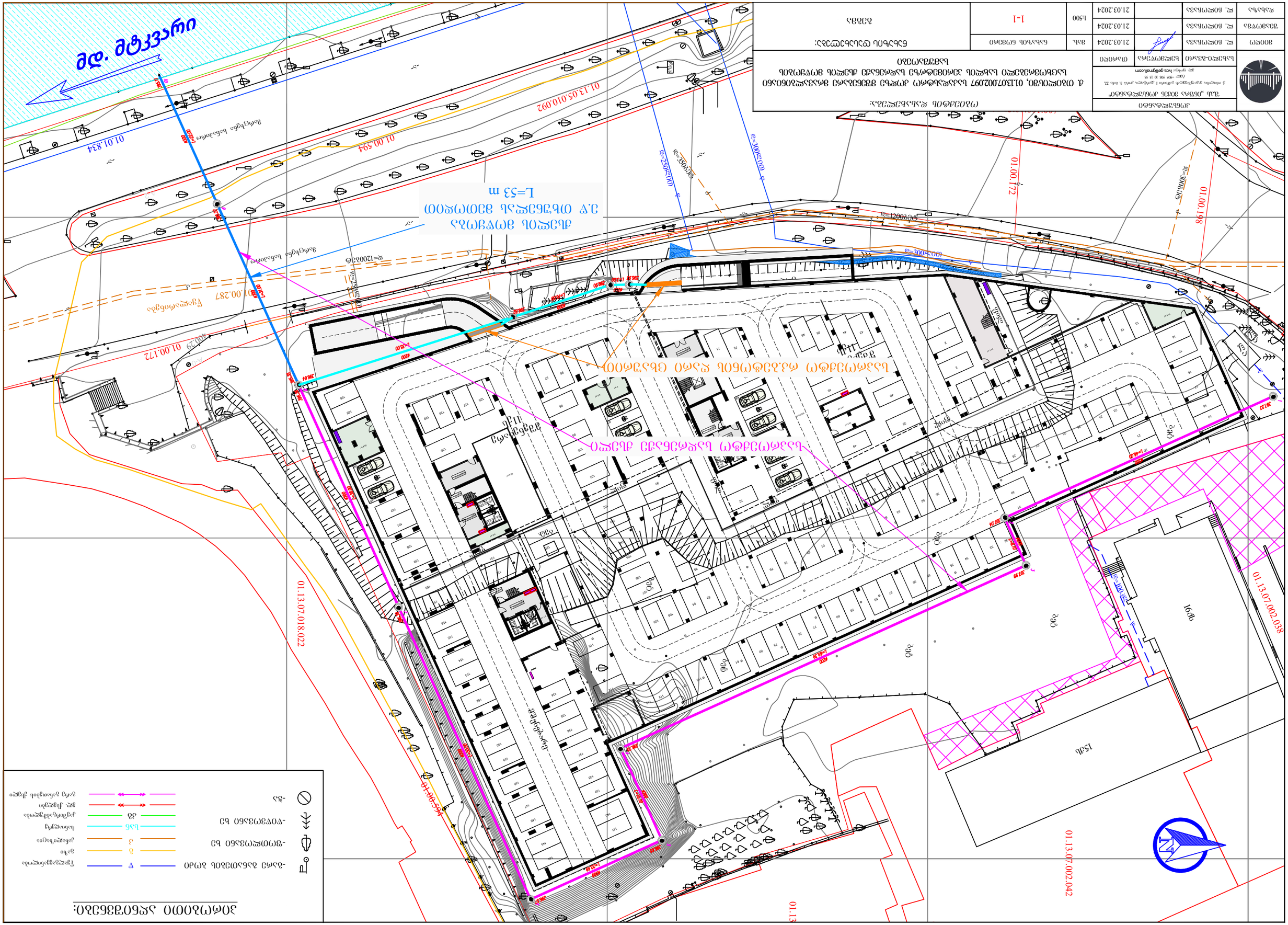
მდ. მტკვარი
01.01.834
01.00.594
01.13.05.010.092
01.00.172
01.00.198
01.00.287
01.13.07.018.022
01.13.07.002.038
01.13.07.002.042
ქალაქის ცენტრალური ავტობუსების ავტოსადგური
ქალაქის ცენტრალური ავტობუსების ავტოსადგურის ბ.ე. ტერიტორიის გარე განათების L=53 m
ელ. ბოძი
ელ. ბოძი
ელ. ბოძი

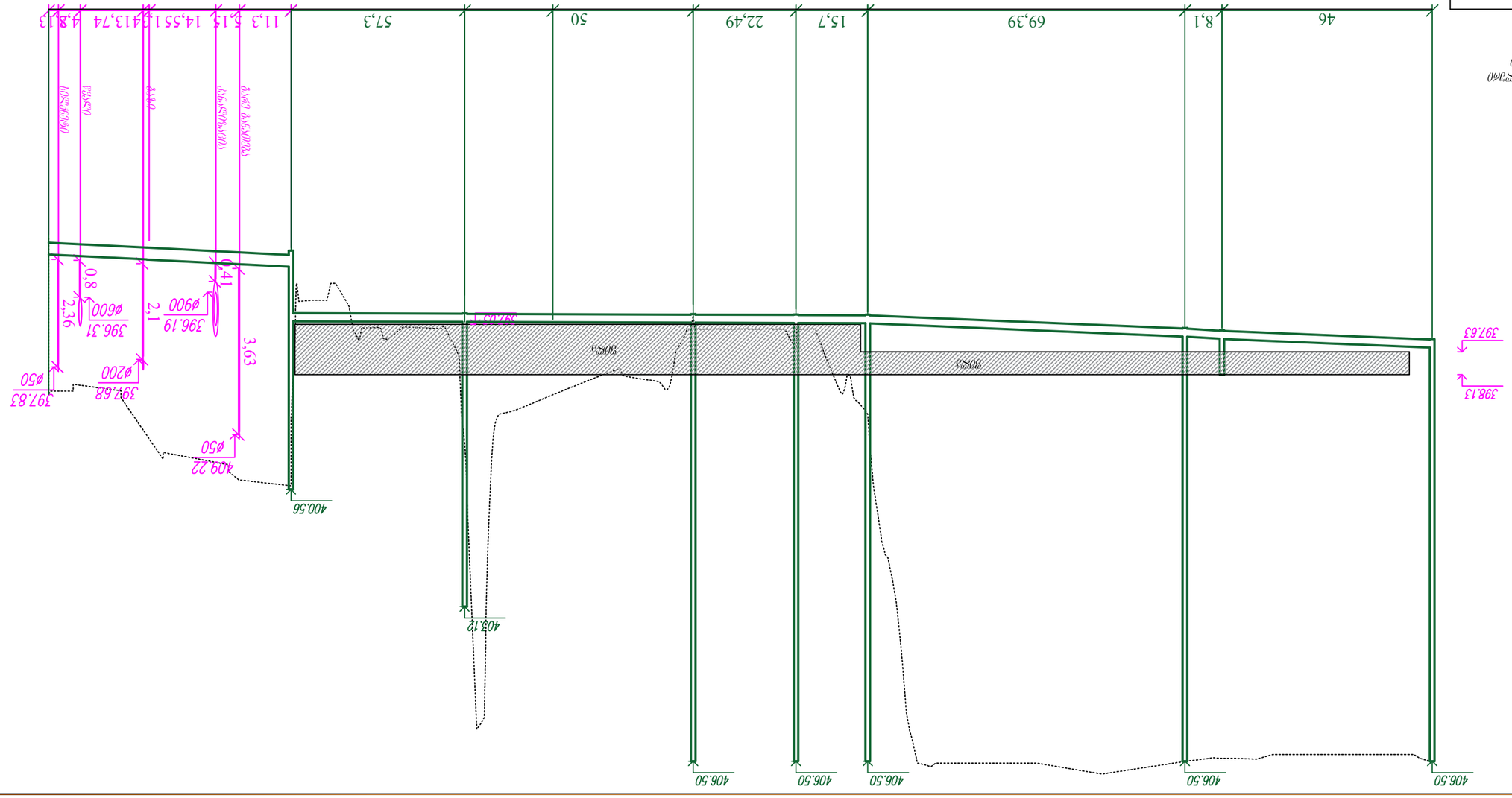

№ зоны	1	2	3	4	5	6	7	8	9	10
длина %₀ и длина, д.	46,00	8,10	69,39	15,70	22,49	50,00	38,00	31,00	22,00	
	4,1	6,2	4,2	3,5	3,5	3,5	3,5	3,5	3,5	
	46,00	8,10	69,39	15,70	22,49	50,00	38,00	53,00		
длина, д.	46,00	8,10	69,39	15,70	22,49	50,00	38,00	31,00	22,00	
№ оси	1	2	3	4	5	6	7	8	9	10

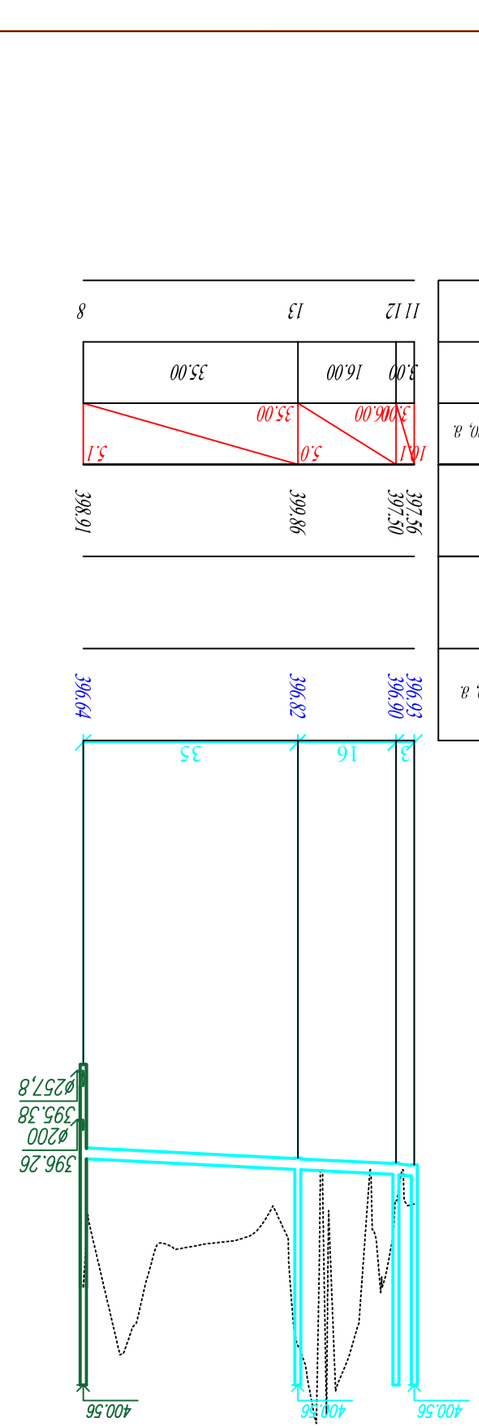

ось №№	11 12	13	8
відстань, м	3,00	16,00	35,00
довжина %₀ на відстань, м	1,0	5,0	5,1
	3,00	35,00	
	396,00		
висотні відмітки	397,50	399,66	398,61

Відомість фундаментів
І-100 Зливобетонні конструкції
І-100 Збірні залізобетонні

Позначення	Найменування	Кількість	Маса одиниці, кг	Примітка
	Фундаменти			
ФІ-1	Фундамент ФІ-1	1	2450	
ФІ-2	Фундамент ФІ-2	2	3120	
ФІ-3	Фундамент ФІ-3	1	4180	
	Стіни підвалу			
СП-1	Стінова панель СП-1	4	1860	
СП-2	Стінова панель СП-2	2	1240	
	Перекриття			
ПК-1	Плита перекриття ПК-1	6	2100	
ПК-2	Плита перекриття ПК-2	4	1650	
	Колони			
К-1	Колона К-1	3	1420	
К-2	Колона К-2	2	1980	

Розробив	Ковальчук О.І.		21.03.2024	Арк. 2	Аркушів 3
Перевірив	Мельник Т.В.		21.03.2024	І-100	
Н. контр.	Бондаренко С.М.		21.03.2024		
ГІП	Шевченко Р.Г.		21.03.2024		

Товариство з обмеженою відповідальністю «Інженерно-будівельна група «Фундамент»
вул. Лісова, 22, м. Зарічне, Дніпровський район, 51900
тел. +995 598 10 15 55
e-mail: info@fundament-group.com

Ліцензія АГ № 045612 від 14.09.2021

Замовник: Комунальне підприємство «Зарічненський міський водоканал»

Об'єкт: Реконструкція каналізаційної насосної станції № 3 з заміною обладнання та будівництвом нового павільйону

Адреса об'єкта: м. Зарічне, вул. Набережна, 14

Стадія: Робоча документація

Назва креслення: Відомість фундаментів. Відомість збірних залізобетонних конструкцій. Відомість елементів

Шифр: 01.1307.2024-ВК

Примірник: 1

Дата: 21.03.2024

Аркуш 2 з 3

1-1

მ 1:200

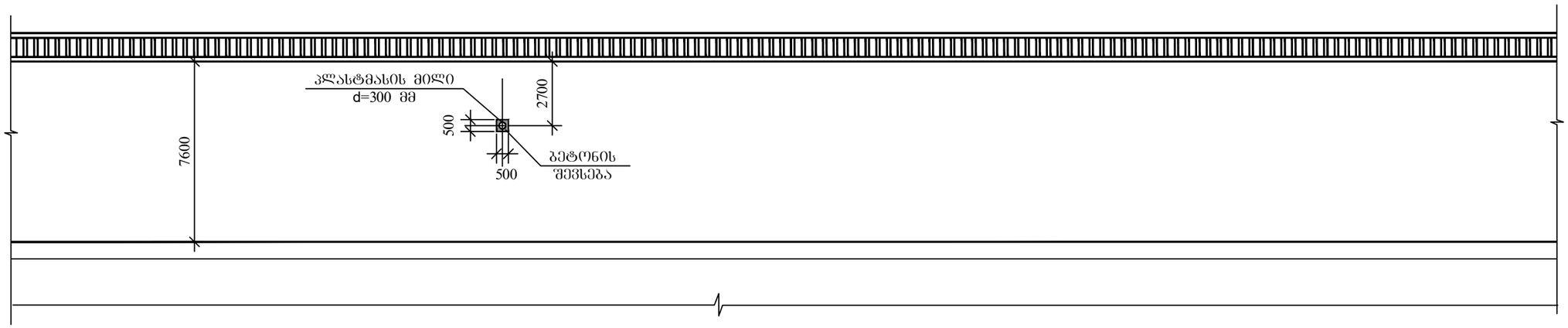

განივი კვეთი

მ 1:200

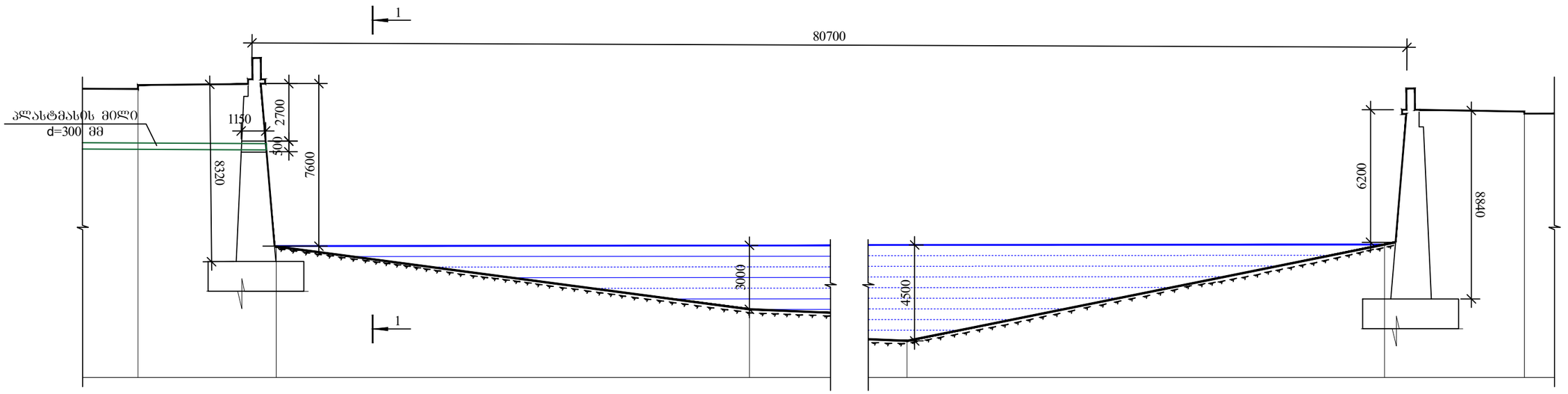

შენიშვნა

1. ზომები მოცემულია მმ-ში.
ნიშნულები მ-ში.

	კონსულტანტი შპს „ინფრა ვიჭნ კონსულტანტი" ქ. თბილისი, ვაჟა-ფშაველას გამზირი 1, დარბაზის კორპ. 5, ბინა 22, ტელ: +995 598 10 15 55 ელ. ფოსტა: ivcs.ge@gmail.com			ობიექტის დასახელება: ქ. თბილისში, 01.13.07.002.097 საკადასტრო კოდზე მშენებარე მრავალბინიანი საცხოვრებელი სახლის პერიმეტრზე სადრენაჟე ჭასლის მოწყობის სამუშაოები		
	სახელი-გვარი	ხელმოწერა	თარიღი			
მიიღო	ლ. ჩილოჩავა		29.02.2024	მას.	ნახაზის ნომერი	ნახაზის დასახელება:
შეამოწმა	ლ. ჩილოჩავა		29.02.2024	1:200	3	მდ. მტკვრის კალაპოტში გადაშვების სქემა
დახაზა	ლ. ჩილოჩავა		29.02.2024			

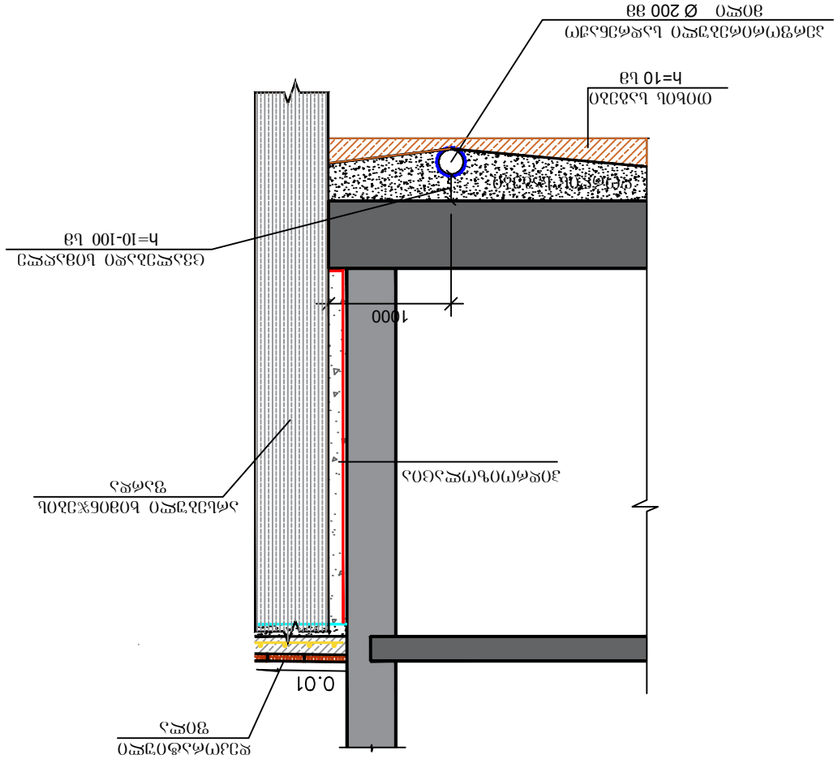

Ա-Ա հատված
Լանջի ամրացման

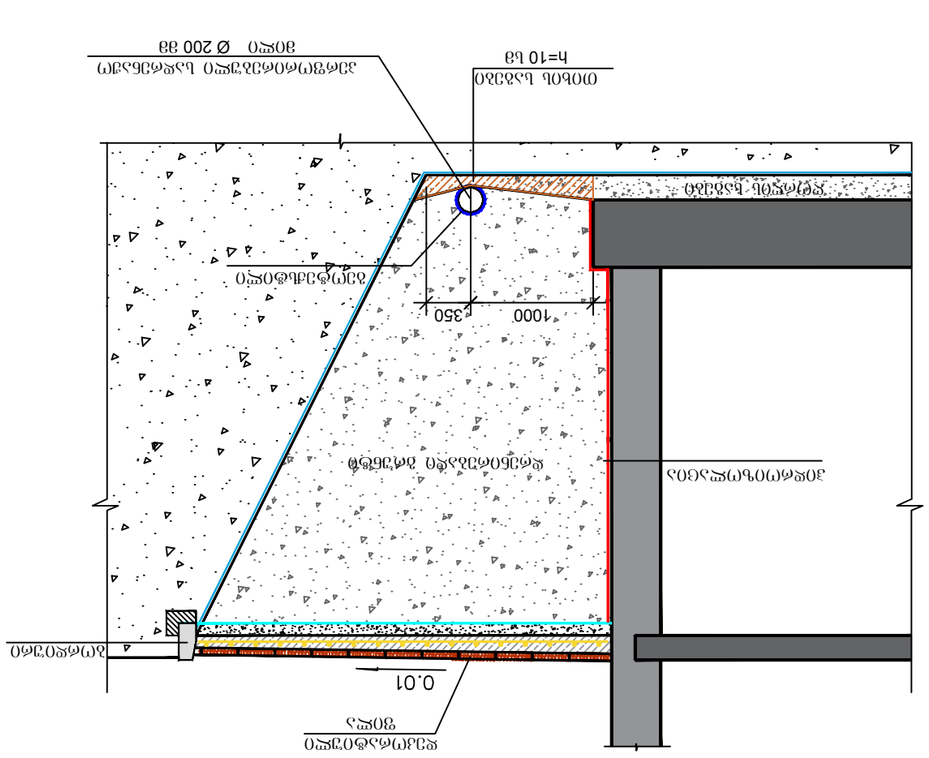

Բ-Բ հատված
Լանջի ամրացման

Հեղինակային իրավունքով պաշտպանված նյութ: Արտադրության, վերարտադրության, տարածման, հրապարակման կամ այլ օգտագործման իրավունքները պատկանում են «Ինչ-որ բան» ՍՊԸ-ին:					
«Ինչ-որ բան» ՍՊԸ	Հաստատող	Ա. Ա.			
	Ղեկավար	Ա. Ա.			
	Կատարող	Ա. Ա.			
Գլխավոր տնօրեն՝ Ա. Ա.					
Հասցե՝ ՀՀ, ք. Երևան, Կենտրոն 1 նրբանցք, շենք 5, հարկ 22 Հեռ՝ +995 598 10 15 55 Էլ. փոստ՝ face.ge@gmail.com					
«Ինչ-որ բան» ՍՊԸ	Հաստատող	Ա. Ա.			
	Ղեկավար	Ա. Ա.			
	Կատարող	Ա. Ա.			
Ծածկի կիսամյա հատված					
Ջրամեկուսիչ ծածկույթ					
Ամրացված հողային հենապատ					
Ամրացված հողային հենապատ					
Ծածկի կիսամյա հատված					
Ջրամեկուսիչ ծածկույթ					
Ամրացված հողային հենապատ					
Ամրացված հողային հենապատ					

Լանջի ամրացման Ա-Ա և Բ-Բ հատվածներ

Ա-Ա և Բ-Բ հատվածներ
Լանջի ամրացման

Ա. Ա.	Ղեկավար		29.02.2024	Ծածկի կիսամյա հատված	
Ա. Ա.	Կատարող		29.02.2024	Ջրամեկուսիչ ծածկույթ	
Ա. Ա.	Հաստատող		29.02.2024	Ամրացված հողային հենապատ	
Ա. Ա.	Կատարող		29.02.2024	Ամրացված հողային հենապատ	
Ա. Ա.	Հաստատող		29.02.2024	Ծածկի կիսամյա հատված	
Ա. Ա.	Ղեկավար		29.02.2024	Ջրամեկուսիչ ծածկույթ	
Ա. Ա.	Կատարող		29.02.2024	Ամրացված հողային հենապատ	
Ա. Ա.	Հաստատող		29.02.2024	Ամրացված հողային հենապատ	

მოხვევის ჭები
ჭრილი 1-1

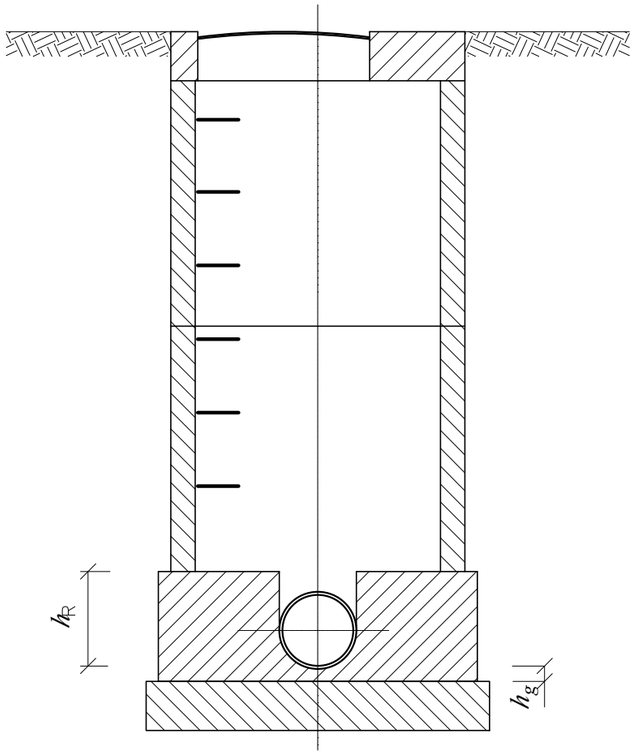

სწორხაზოვანი ჭები
ჭრილი I-I

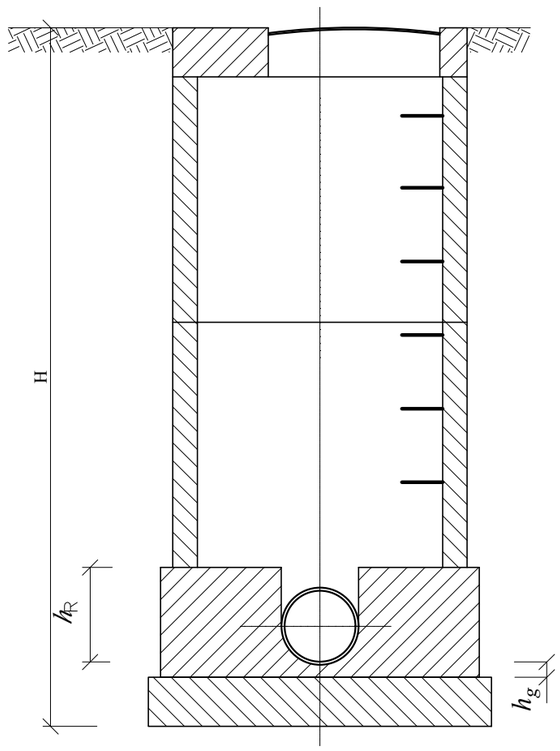

ვარდნილი ჭა

მ 1:40

ჭრილი 1-1

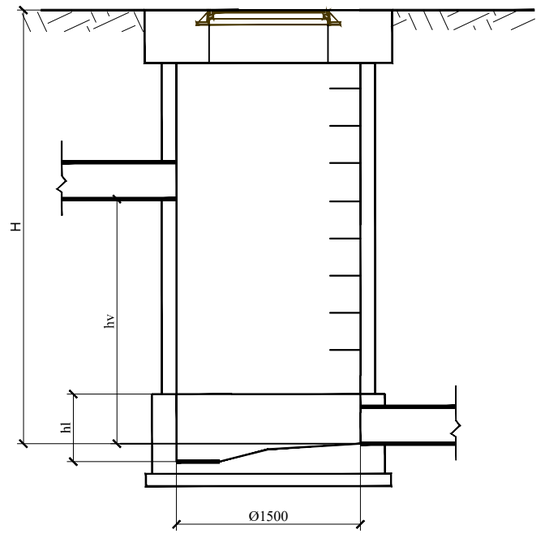

გეგმა

გეგმა / Plan

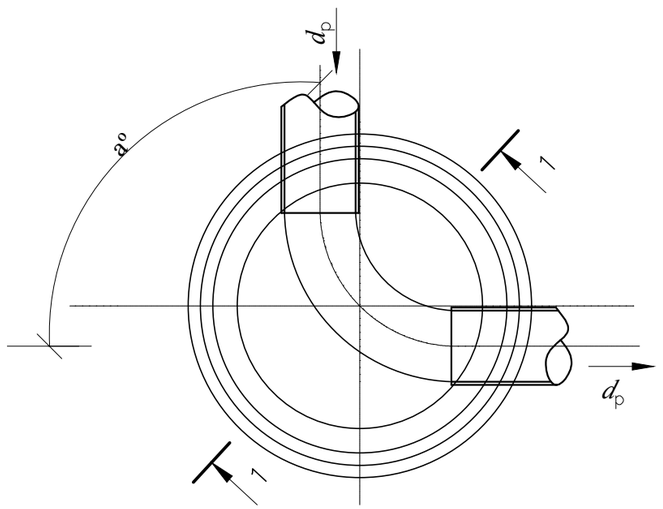

გეგმა

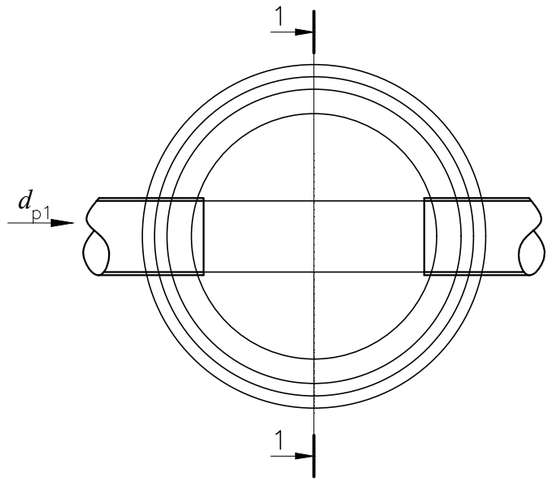

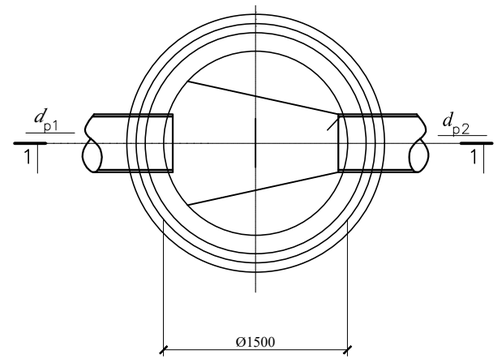

	კონსულტანტი შპს „ინვრა ვიშენ კონსულტანტი" ქ. თბილისი, ვაჟა-ფშაველას გამზირი I კვარტალი, კორპ. 5, ბინა 22, ტელ: +995 598 30 15 55 ელ. ფოსტა: ivca.ge@gmail.com			ობიექტის დასახელება: ქ. თბილისში, 01.13.07.002.097 საკადასტრო კოდზე მშენებარე მრავალბინიანი საცხოვრებელი სახლის პერიმეტრზე სადრენაჟე ჭების მოწყობის სამუშაოები		
	სახელი-გვარი	ხელმოწერა	თარიღი			
მიიღო	ლ. ჩილოჭავა		21.03.2024	მას.	ნახაზის ნომერი	ნახაზის დასახელება:
შეამოწმა	ლ. ჩილოჭავა		21.03.2024	1:100	5	სანიაღვრე ჭების კონსტრუქცია
დახაზა	ლ. ჩილოჭავა		21.03.2024			

სანიაღვრე არხის მოწყობის გეგმა და ჭრილები

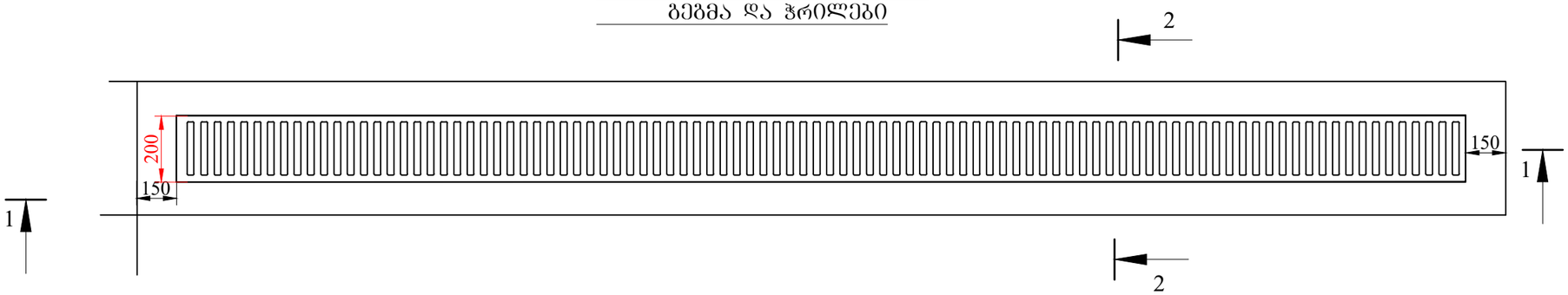

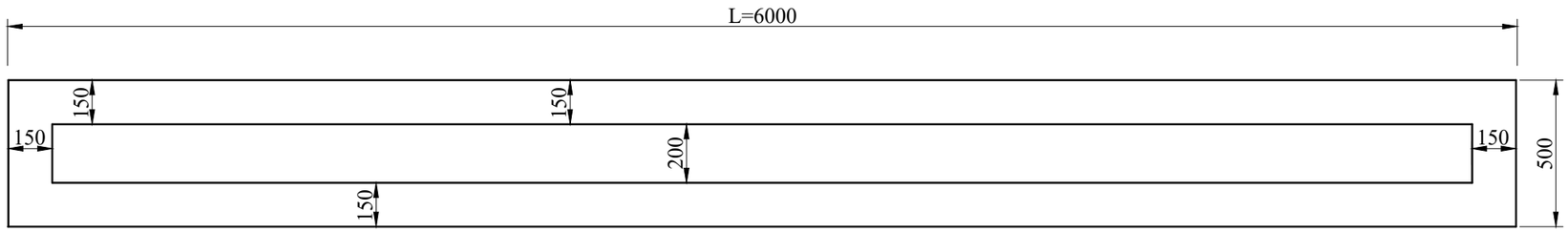

ჭრილი 1-1

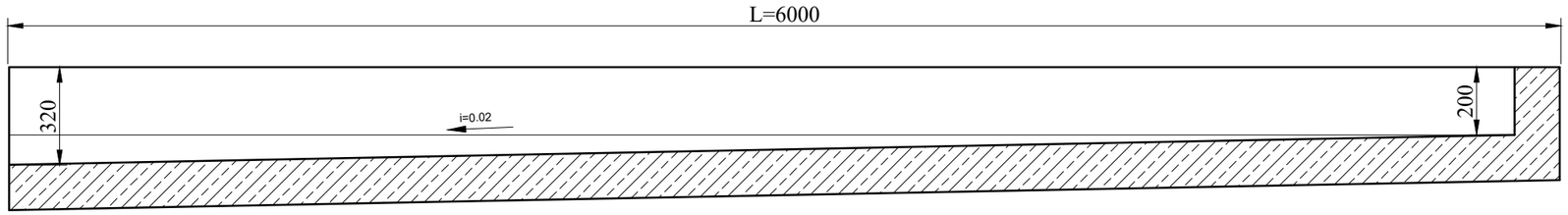

ჭრილი 2-2

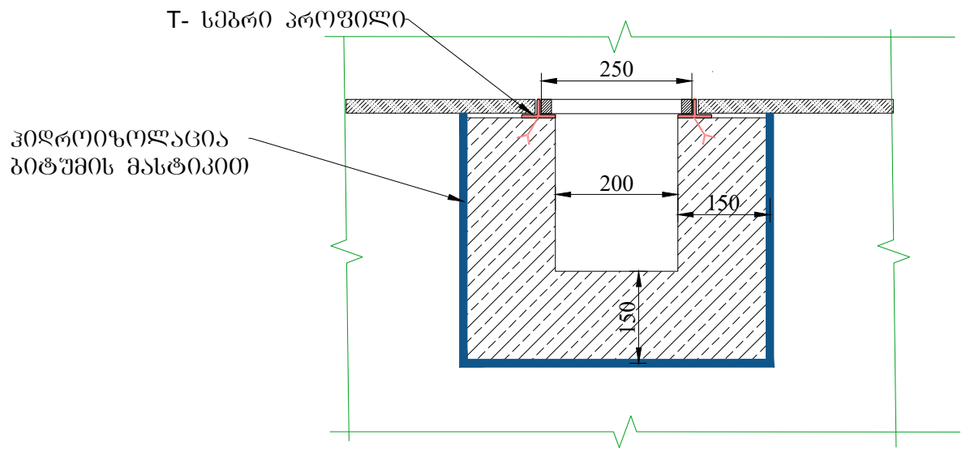

	კონსულტანტი			ობიექტის დასახელება:		
	შპს „ინფრა ვიჟნ კონსულტანტ" ქ. თბილისი, ვაჟა-ფშაველას გამზირი I კვარტალი, კორპ. 5, ბინა 22, ტელ: +995 598 30 15 55 ელ. ფოსტა: ivcs.ge@gmail.com			ქ. თბილისში, 01.13.07.002.097 საკადასტრო კოდზე მშენებარე მრავალბინიანი საცხოვრებელი სახლის პერიმეტრზე სადრენაჟე ჭილის მოწყობის სამუშაოები		
	სახელი-გვარი	ხელმოწერა	თარიღი			
მიიღო	ლ. ჩილოჩავა		21.03.2024	მას.	ნახაზის ნომერი	ნახაზის დასახელება:
შეამოწმა	ლ. ჩილოჩავა		21.03.2024	1:100	6	პანდუსზე წყალმიმღები არხის კონსტრუქცია
დახაზა	ლ. ჩილოჩავა		21.03.2024			

