ჭრილი 1-1
მ. 1:200

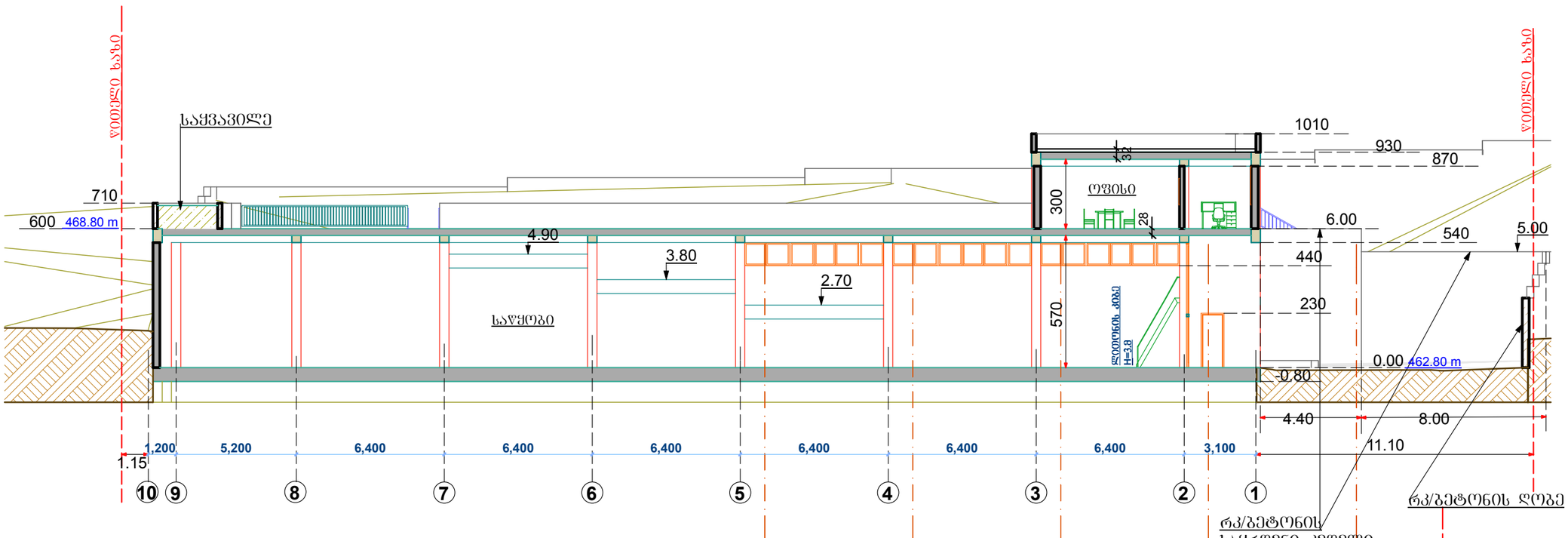

ჭრილი 3-3
მ. 1:200

თბილისი 2024

ფორმატი A3

ექსპლიკაცია

პირობითი ნიშნები

0.000
ვერტ. ნიშნული 462.80 m შესაბამება აბსოლუტურ

წყალსადინარი მილი

წყლის გადაყვანისა მიმართულება

ჭრილი 1-1 და 3-3

მ. 1:200

პროექტის სახელწოდება

სასაწყობე შენობა

ქ. თბილისი, დიდგმის სასწავლო-საცდელი მეურნეობა, ს/კ 01.72.14.187.001

დამკვეთი:

მესაკუთრე:

შ.პ.ს. "აზიმუტი"
L.T.D. "azimuti"

საპროექტო ორგანიზაცია

შ.პ.ს. "აზიმუტი"
L.T.D. "azimuti"

მის: თბილისი. ვაჟა ფშაველას გამზ №70ბ. ტელ: 2211110
azimuti2012@gmail.com

პრეზიდენტი: თ. ნიკოლეიშვილი

პროექტის ავტორი

არქიტექტორი: ლაშა დანელია

არქიტექტორი: ლ. დანელია

სტადია: არქ. პროექტი

ჭრილი 2-2

მ. 1:200

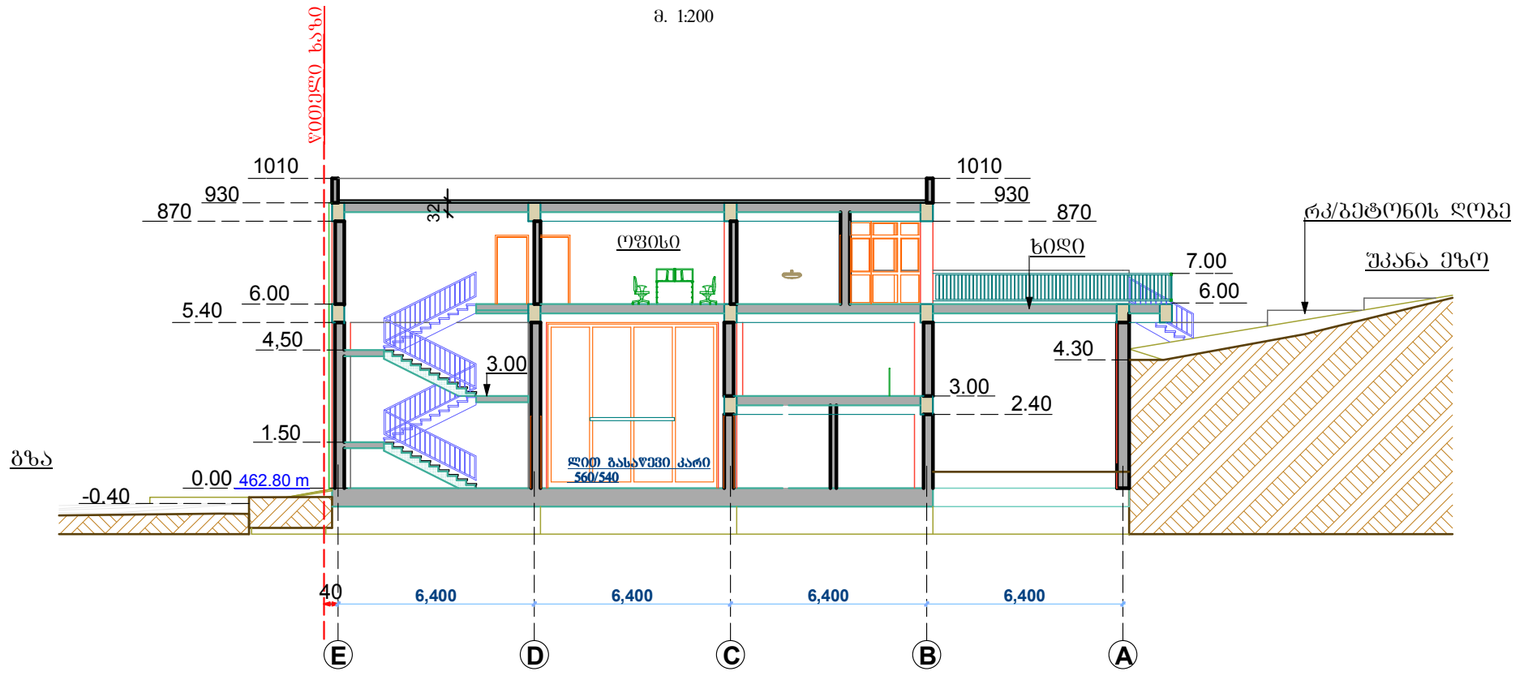

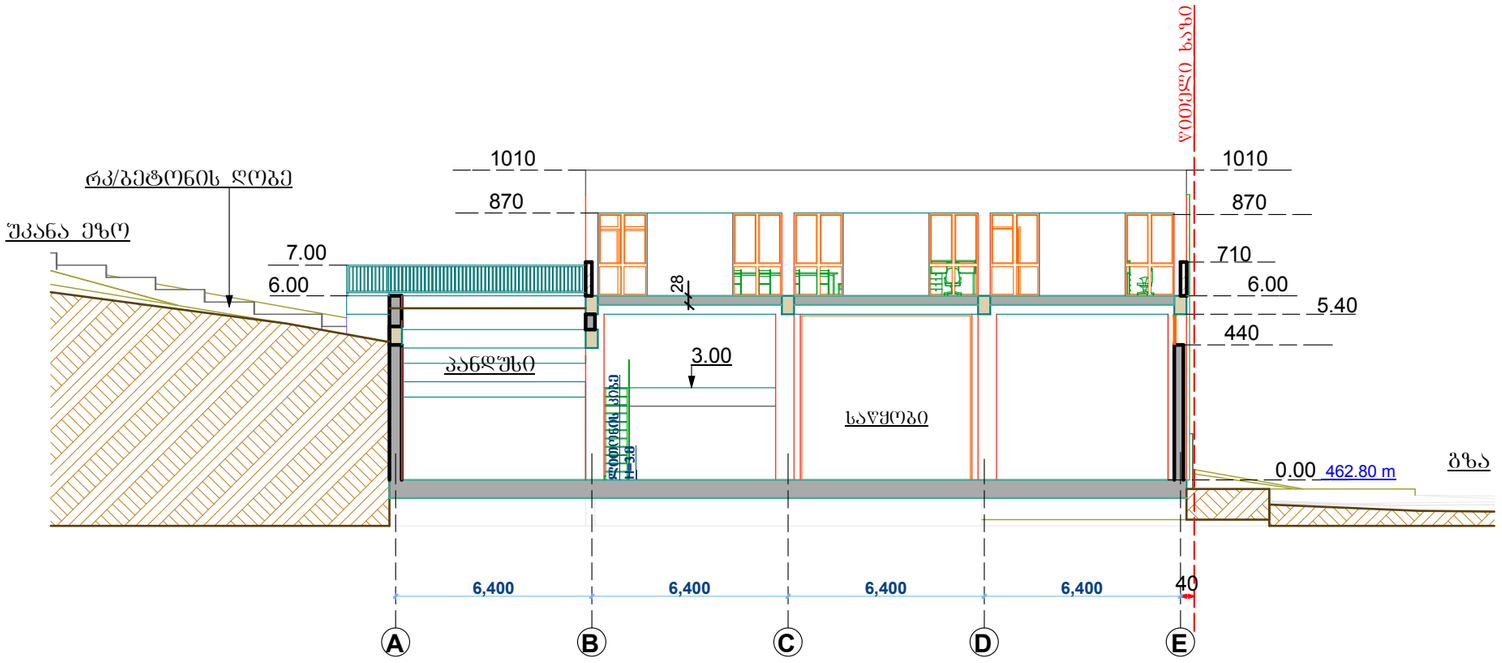

ჭრილი 4-4

მ. 1:200

თბილისი 2024

ფორმატი A3

ექსპლიკაცია

პირობითი ნიშნები

0.000 შპრტ. ნიშნული 462.80 m
შესაბამება აბსოლუტურ

წყალსადინარი მილი

წყლის გადაყვანილია მიმართულება

ჭრილი 2-2 და 4-4

მ. 1:200

პროექტის სახელწოდება

სასაწყობე შენობა

ქ. თბილისი, დიდგმის სასწავლო-საცდელი მეურნეობა, ს/კ 01.72.14.187.001

დამკვეთი:

მესაკუთრე:

შ.პ.ს. "აზიმუტი"
L.T.D. "azimuti"

საპროექტო ორგანიზაცია

შ.პ.ს. "აზიმუტი"
L.T.D. "azimuti"

მის: თბილისი, ვაჟა ფშაველას გამზ №70ბ.
ტელ: 2211110
azimuti2012@gmail.com

პრეზიდენტი:
თ. ნიკოლეიშვილი

პროექტის ავტორი

არქიტექტორი:
ლაშა დანელია

არქიტექტორი:
ლ. დანელია

სტადია: არქ. პროექტი

ՀԱՄԱՐԱՆԱՅԻՆ ԳԾԱՊԼԱՆ

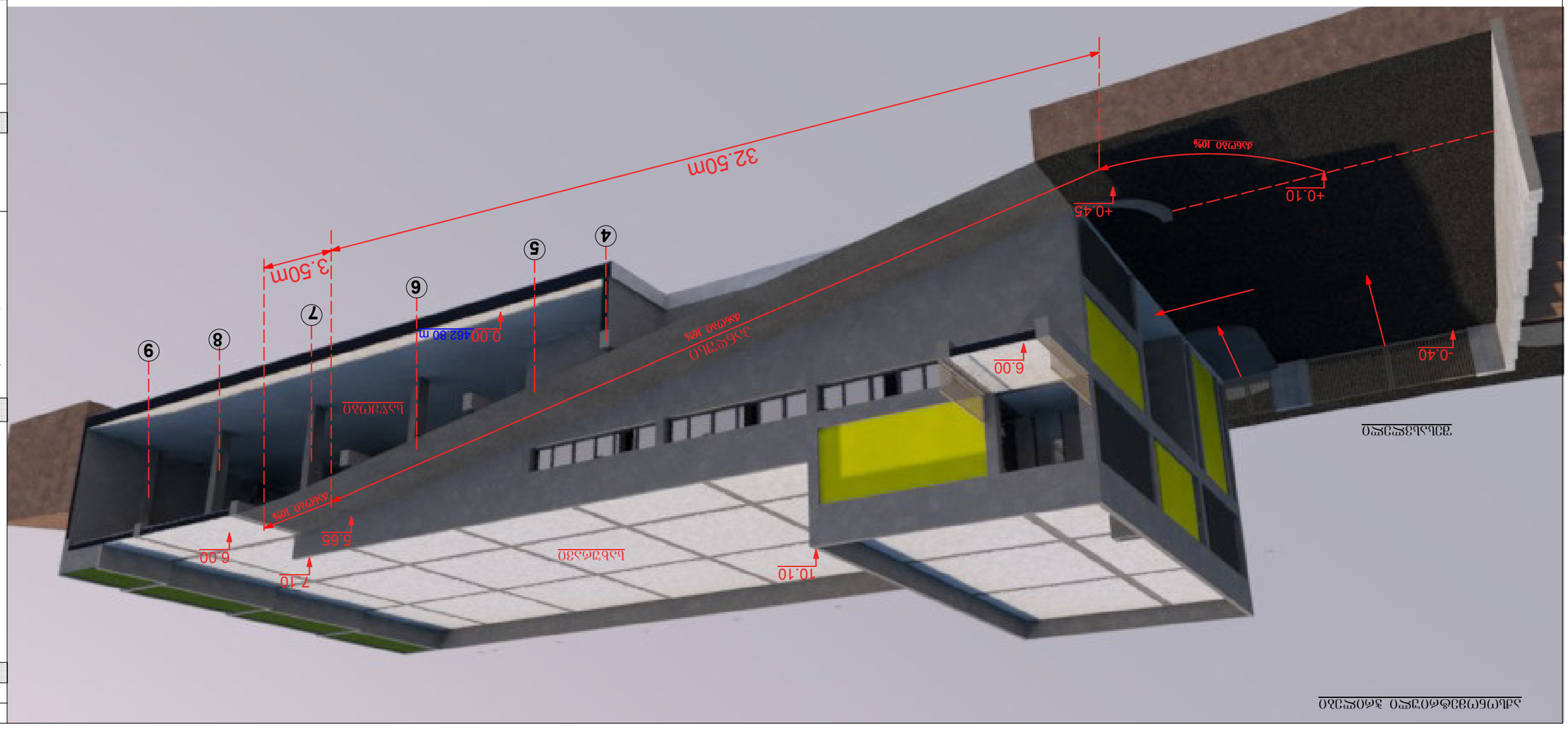

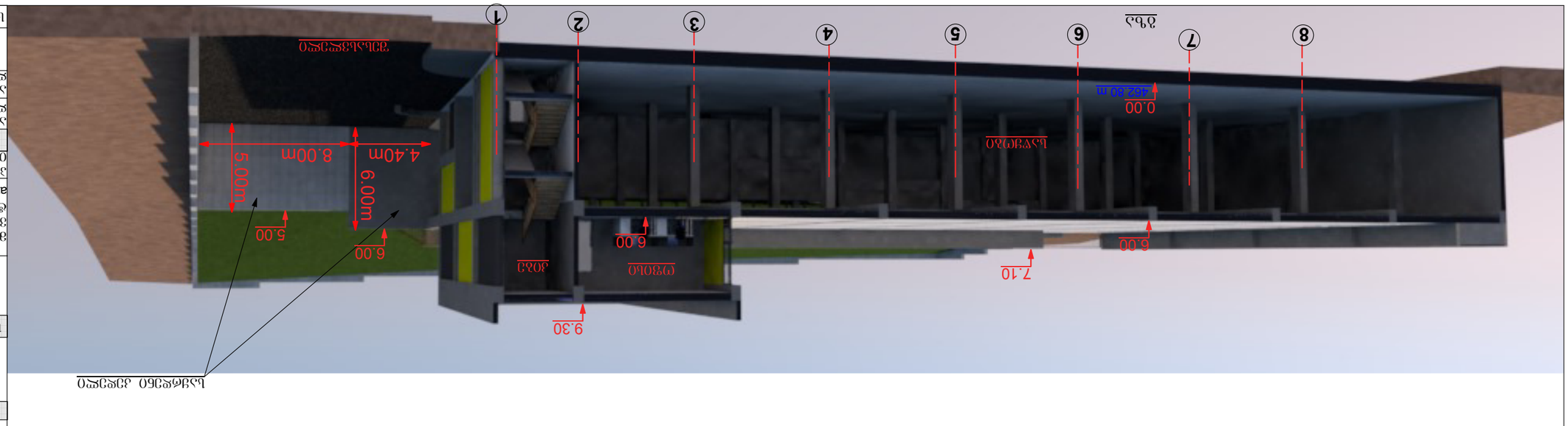

ՀԱՄԱՐԱՆԱՅԻՆ ԳԾԱՊԼԱՆ

ՄԱՍՏԱՇԵՆՔ 2024	
ՊՐՈՑԵՍ A3	
ՅԱՆՁՆԱԿԱՆ ՏԵՂԵԿԱՏՎԱԿԱՆ	
ՀԱՄԱՐԱՆԱՅԻՆ ԳԾԱՊԼԱՆԻ ՎԵՐԱԲԵՐՅԱԼ	
ՀԱՄԱՐԱՆԱՅԻՆ ԳԾԱՊԼԱՆ	
ք. ՄԱՍՏԱՇԵՆՔ, ՊԵՏԱԿԱՆ ՀԱՄԱԼՍԱՐԱՆ, Ա/Հ 01.72.14.187.001	
ԱՇԽԱՏԱՆՔԻ:	
ՅԱՆՁՆԱԿԱՆ ԳԾԱՊԼԱՆ՝	
Գ.Ա.Ե. "ԱՃՈՒՐԴԱԿԱՆ" L.T.D. "azimut"	
ԱՇԽԱՏԱՆՔԻ ՄԵԿՆԱԲԱՆԱԿԱՆ	
Գ.Ա.Ե. "ԱՃՈՒՐԴԱԿԱՆ" L.T.D. "azimut"	
ՀԱՍՑԵ՝ ՄԱՍՏԱՇԵՆՔ, ՀԱՅԿԱԿԱՆ ՊՈՂՈՏԱՅԻՆ ՀԱՄԱԼՍԱՐԱՆ, ՇԵՆՔ Նº703.	
ՀԵՌ՝ 221110	
ՀԱՍՑԵԱԿԱՆ ՀԱՍՑԵ՝ azimut2012@gmail.com	
ՀԵՂԻՆԱԿՈՒԹՅՈՒՆ.	
Ս. ԱՌԱՔՍՅԱՆ	
ՀԱՄԱՐԱՆԱՅԻՆ ՍՏՈՒԳՈՒՄ	
ՀԱՄԱՐԱՆԱՅԻՆ ՀԱՍՑԵ՝	
ՀԱՄԱՐԱՆԱՅԻՆ ՀԱՍՑԵ՝	
ՀԱՍՑԵՈՒՄ

საქრდენი კედლების განშლა

მ. 1:200

საქრდენი კედლების მოცულობა 27.16 მ²

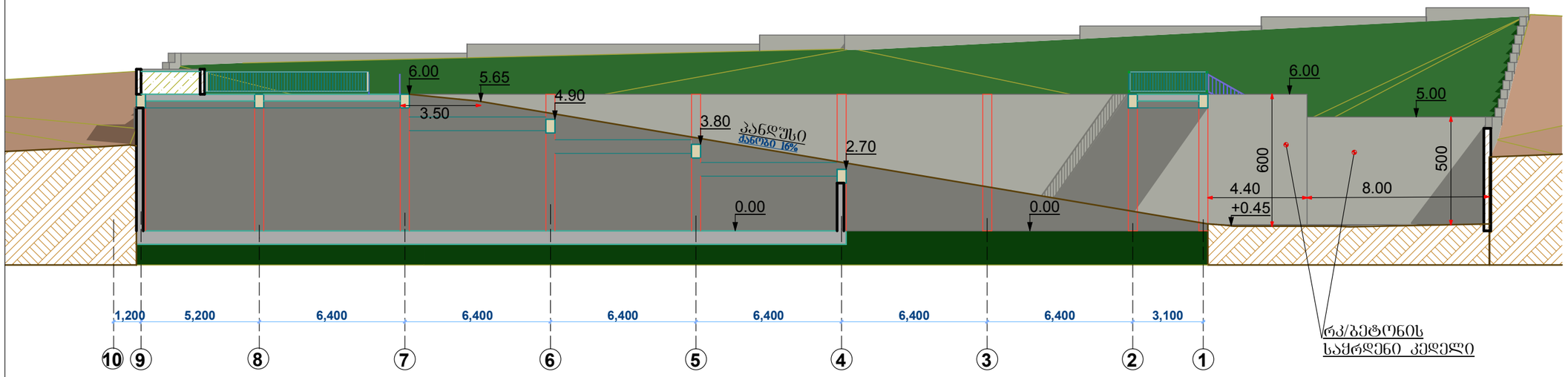

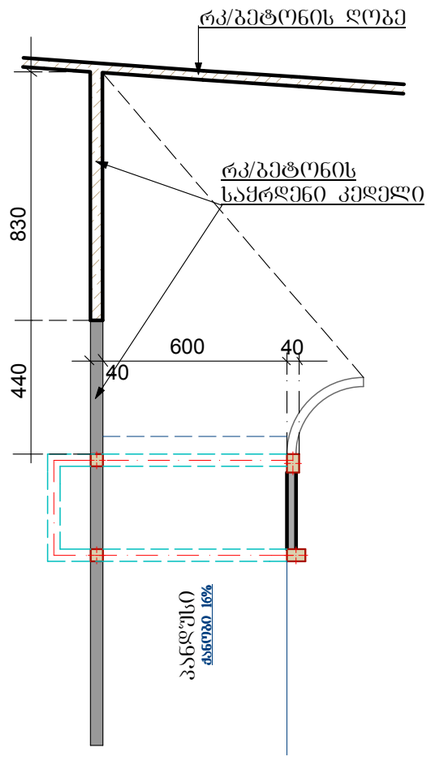

საქრდენი კედლების მოცულობის ანგარიში

(4.4მ X 6. X 0.4) + (8.3მ X 5მ X 0.4მ) =27.15 მ³



თბილისი 2024

ფორმატი A3

ექსპლიკაცია

პირობითი ნიშნები

0.000 შპრტ. ნიშნული 462.80 m
შეესაბამება აბსოლუტურ

წყალსადინარი მილი

წყლის გადაყვანისა მიმართულება

საქრდენი კედლების განშლა
მ. 1:200

პროექტის სახელწოდება

სასაწყობე შენობა

ქ. თბილისი, დიდმის სასწავლო-საცდელი მეურნეობა, ს/კ 01.72.14.187.001

დამკვეთი:

მესაკუთრე:

შ.პ.ს. "აზიმუტი"
L.T.D. "azimuti"

საპროექტო ორგანიზაცია

შ.პ.ს. "აზიმუტი"
L.T.D. "azimuti"

მის: თბილისი, ვაჟა ფშაველას გამზ №70ბ.
ტელ: 2211110
azimuti2012@gmail.com

პრეზიდენტი:
თ. ნიკოლეიშვილი

პროექტის ავტორი

არქიტექტორი:
ლ.აშა დანელია

არქიტექტორი:
ლ. დანელია

სტადია: არქ. პროექტი

კიბის დეტალიზაცია და კედლის ვიზუალიზაცია

მ. 1:100

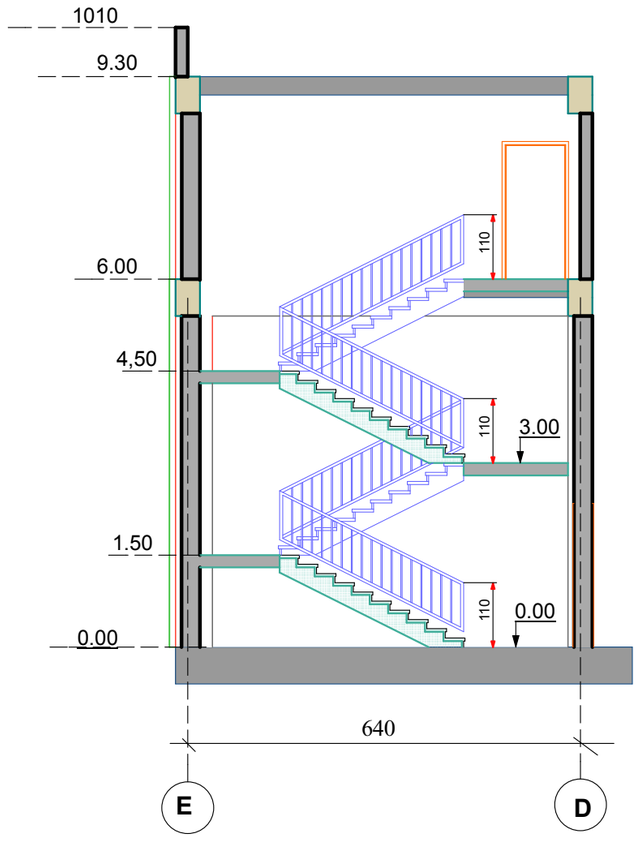

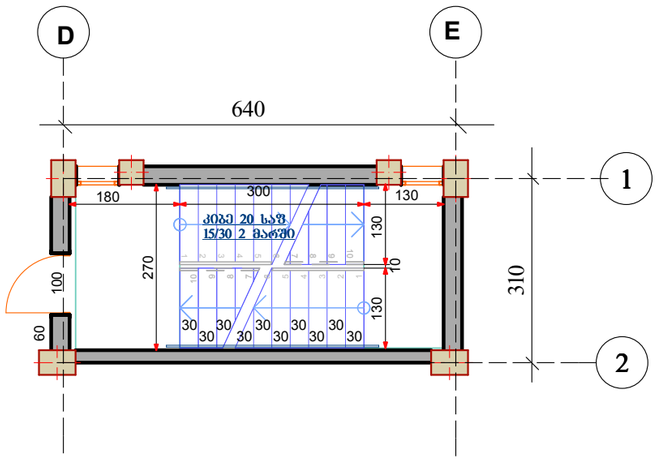

კიბის მოაჯირების დეტალიზაცია

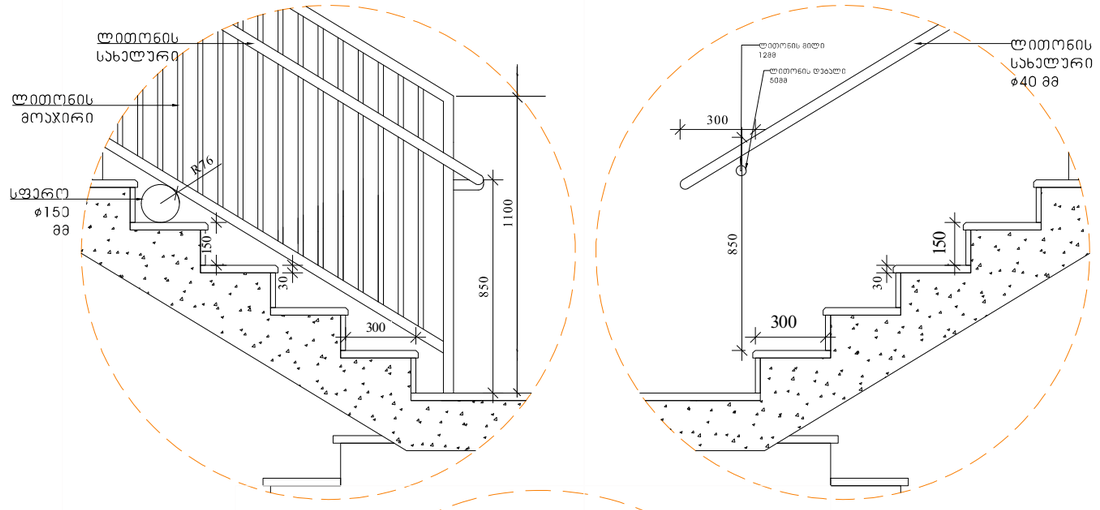

0

კედლის მოაჯირი

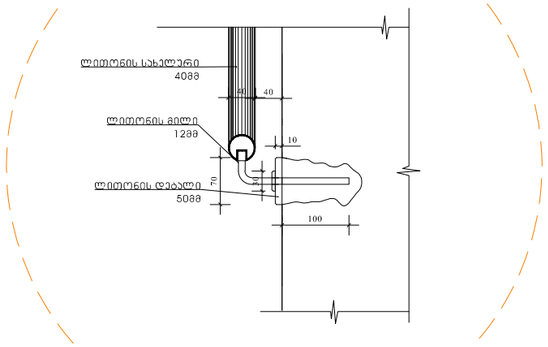

კედლის ვიზუალიზაცია

ვიზუალიზაცია I

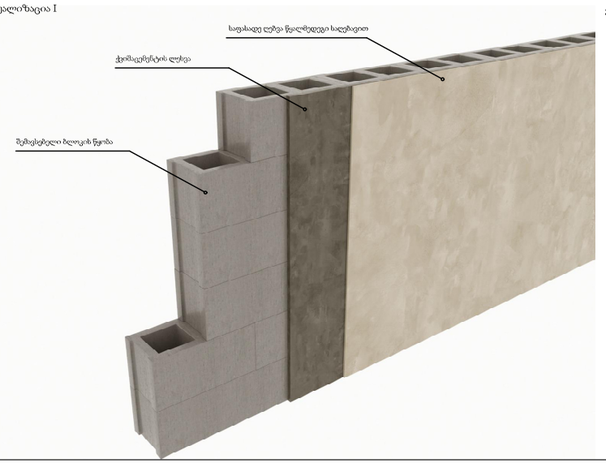

ვიზუალიზაცია II

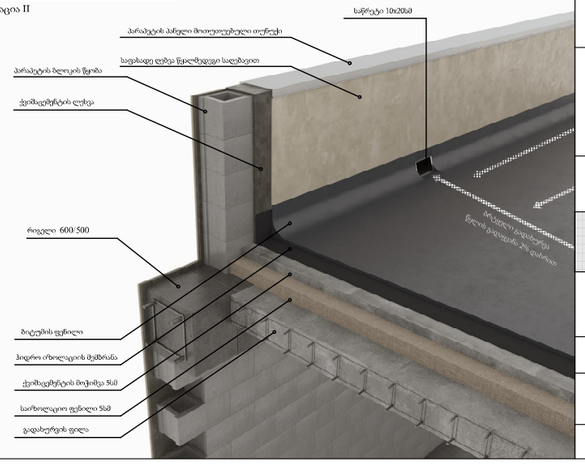

თბილისი 2024

ფორმატი A3

ექსპლიკაცია

0.000 462.80 m

ვერტ. ნიშნული შეესაბამება აბსოლუტურ

კიბის დეტალიზაცია და კედლის ვიზუალიზაცია

მ. 1:100

პროექტის სახელწოდება

სასაწყობე შენობა

ქ. თბილისი, დიდმის სასწავლო-საცდელი მეურნეობა, ს/კ 01.72.14.187.001

დამკვეთი:

მესაკუთრე:
შ.პ.ს. "აზიმუტი"
L.T.D. "azimuti"

საპროექტო ორგანიზაცია

შ.პ.ს. "აზიმუტი"
L.T.D. "azimuti"

მის: თბილისი.
ვაჟა ფშაველას გამზ №70ბ.
ტელ: 2211110
azimuti2012@gmail.com

პრეზიდენტი:
თ. ნიკოლეიშვილი

პროექტის ავტორი

არქიტექტორი:
ლაშა დანელია

არქიტექტორი:
ლ. დანელია

სტადია: არქ. პროექტი

დეტალი№1

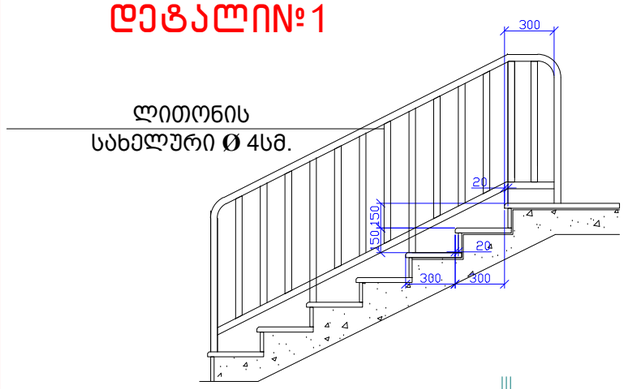

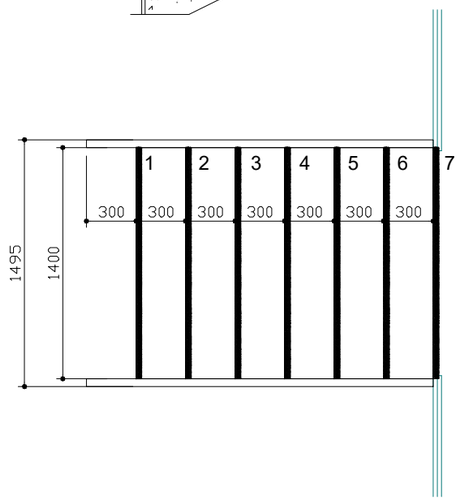

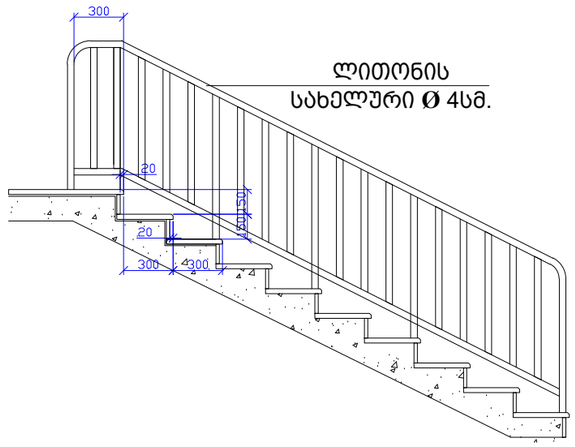

დეტალი№2

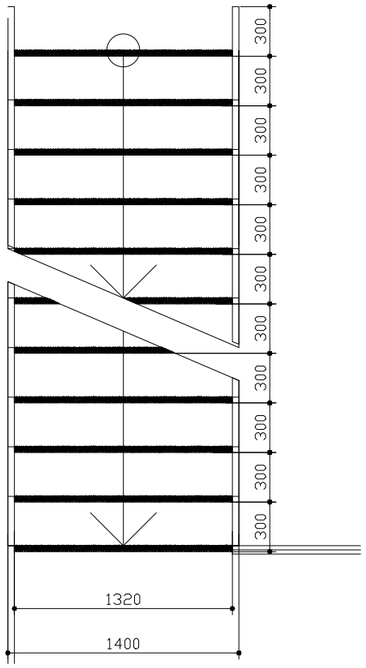

STUDIO

ფორმატი A-3	თბილისი-2023	
	დაკვეთა №	

ექსპლიკაცია

პირობითი ნიშნები

შენიშვნები

1. ნახაზზე ზომები მოცემულია სანტიმეტრებში
2. ნახაზზე ნიშნულები მოცემულია მეტრებში
3. შენობის 0.00 ნიშნული შეესაბამება აბსოლიტურ ნიშნულს 609.70

დამკვეთი:

პრ. სახელწოდება:

რესტორნის და აუზის პროექტი

მისამართი:
ქალაქი მცხეთა, სოფელი ვაზიანი. ნაკვეთი №72.01.13.117

თანამდებობა	გვარი	ხელმოწერა
დირექტორი	ზ. მათიაშვილი	
არქიტექტორი	ლ. მათიაშვილი	
შემსრულა	ლ. მათიაშვილი	

შ.პ.ს სტუდია პლანშეტი	მისამართი: ქ. თბილისი, ტყვარჩელის ქუჩა N2
თარიღი 2023	ნახაზი: დეტალიზაცია
მასშტაბი	

სტადია	ფურცელი	ფურცლები
პ.		

კედლის და სახურავის ჭრილები

კედლის ჭრილი

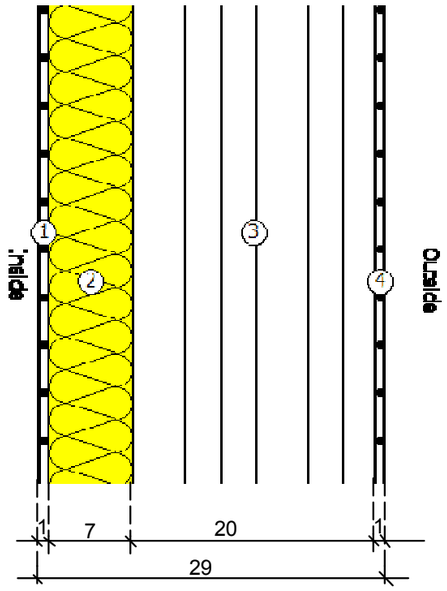

ექსპლიკაცია

1. მსუბუქი ფითხი / ბათქაში 1 ს.მ.
2. მინერალური ბამბა (MW) 7 ს.მ.
3. ბეტონის მსუბუქი ღრუტანიანი ბლოკები 20 ს.მ.
4. მსუბუქი ფითხი / ბათქაში 1 ს.მ.

იატაკის ჭრილი

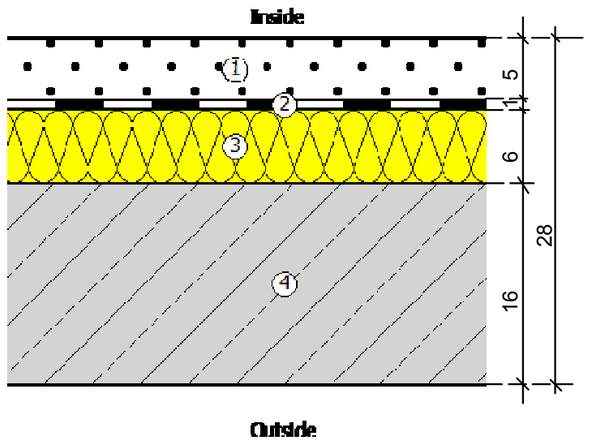

ექსპლიკაცია

1. ცემენტით მოსწორება 5 ს.მ.
2. ბიტუმიანი ზოლები მინის ბოჭკოვანი ჭსოვილები 1 ს.მ.
3. ექსტრუდირებული პოლისტიროლის ძაფი (XPS) 6 ს.მ.
4. რკინაბეტონის ფილა 16 ს.მ.

სახურავის ჭრილი

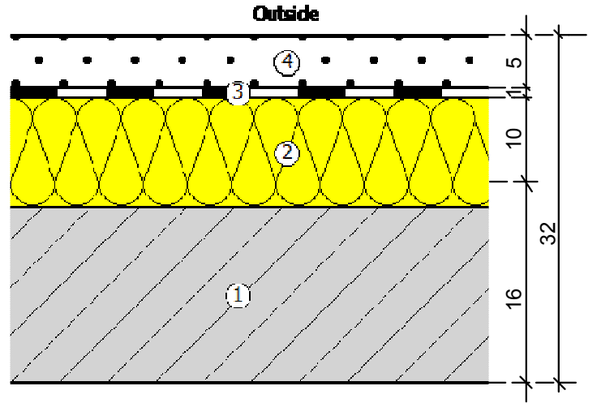

ექსპლიკაცია

1. რკინაბეტონის ფილა 16 ს.მ.
2. ექსტრუდირებული პოლისტიროლის ძაფი (XPS) 10 ს.მ.
3. ბიტუმიანი ზოლები მინის ბოჭკოვანი ჭსოვილები 1 ს.მ.
4. ცემენტით მოსწორება 5 ს.მ.

თბილისი 2024

ფორმატი A3

ექსპლიკაცია

პირობითი ნიშნები

0.000 შპრტ. ნიშნული 462.80 m შესაბამება აბსოლუტურ

წყალსადინარი მილი

წყლის გადაყვანისა მიმართულება

კედლის და სახურავის ჭრილები

მ. 1:200

პროექტის სახელწოდება

სასაწყობე შენობა

ქ. თბილისი, დიდგმის სასწავლო-საცდელი მეურნეობა, ს/კ 01.72.14.187.001

დამკვეთი:

მესაკუთრე:

შ.პ.ს. "აზიმუტი"
L.T.D. "azimuti"

საპროექტო ორგანიზაცია

შ.პ.ს. "აზიმუტი"
L.T.D. "azimuti"

მის: თბილისი.
ვაჟა ფშაველას გამზ №70ბ.
ტელ: 2211110
azimuti2012@gmail.com

პრეზიდენტი:
თ. ნიკოლეიშვილი

პროექტის ავტორი

არქიტექტორი:
ლაშა დანელია

არქიტექტორი:
ლ. დანელია

სტადია: არქ. პროექტი