შენობა-ნაგებობის უსაფრთხოების წესებთან შესაბამისობის ანალიზი

გამოყენებული წესები - **„შენობა-ნაგებობის უსაფრთხოების წესები“**

ჩამოთვალეთ შენობის დაკავებულებები და აღწერეთ თითოეული გამოყენება	
სწ-2	-2.8 ნიშნულზე მოწყობილი შემოზღუდული ავტოსადგომი, (311.3 ქვეთავი)
სვ	0.00 ნიშნულზე კომერციული სივრცეები (309.1 ქვეთავი)
სც-2	+3.5; ნიშნულებზე მოწყობილი საცხოვრებელი ერთეულები. (310.4 ქვეთავი)

კონსტრუქციის ტიპი:	
განსაზღვრეთ კონსტრუქციის ტიპი ახალი შენობისთვის:	კონსტრუქციის ტიპი - I- (შერჩეულია შენობის დაკავებულობის, სიმაღლისა და ფართობის გათვლისწინებით (503 ცხრილის მიხედვით)

განიავებისადმი მოთხოვნები		
დაკავებულობები	მექანიკური	ბუნებრივი
სწ-2	კი	-
სვ	-	კი
სც-2	-	კი
დერეფანი	კი	-
ლიფტი/ტამბური	კი	-

სიმაღლის შეზღუდვები ცხრილი 503 -ის მიხედვით		
დაკავებულობები	დასაშვები სართულიანობა	შემოთავაზებული სართულიანობა
სწ-2	შეუზღუდავი	1
სვ	შეუზღუდავი	1
სც-2	შეუზღუდავი	5

ფართობის შეზღუდვები ცხრილი 503 -ის მიხედვით		
დაკავებულობები	დასაშვები ფართობი	შემოთავაზებული ფართობი
სწ-2	შეუზღუდავი	1700
სვ	შეუზღუდავი	1650
სც-2	შეუზღუდავი	8500
იატაკის საერთო ფართობი =	11850	
იატაკების რაოდენობა =	7	

გარე კედლის ცეცხლმედეგობისა და ღიობისადმი მოთხოვნები ცხრილების 602-ის და 705.8 -ის მიხედვით									
გარე კედელი	ხანძარსაწინააღმდეგო მანძილი (მეტრი)	ცეცხლმედეგობის ხარისხი(საათი)		კედლის ღიობების ფართობი (კედლის %)					
		მოთხოვნილი	გათვალისწინებული	დასაშვები			გათვალისწინებული		
				დაცული	დაუცველი საშხეფებით	დაუცველი	დაცული	დაუცველი საშხეფებით	დაუცველი
(ღეძებში) 13-1	9<	1	2	-	-	შეუზღუდავი	-	-	60%
(ღერძებში) 1-13	9<	1	2	-	-	შეუზღუდავი	-	-	60%
(ღერძებში) ა-დ	9<	1	2	-	-	შეუზღუდავი	-	-	60%
(ღერძებში) დ-ა	9<	1	2	-	-	დაუშვებელია	-	-	60%

ხანძრისაგან დაცვის სისტემებისადმი მოთხოვნები							
დაკავებულობები/სივრცეები/გასასვლელი საშუალებები	ავტოსაშხეფი სისტემა	ალტერნატიული ავტომატური ცეცხლსაქრობი სისტემები	სახანძრო განგაშისა და ცეცხლაღმომჩენი სისტემები	სახანძრო მილდგარების სისტემები	კვამლის საკონტროლო სისტემები	ხელის ცეცხლმაქრები	საევარიო განგაშის სისტემები
სწ-2	არის (903.2.10)	არ საჭიროებს (904.2)	არ საჭიროებს (907.2.1)	-	არ საჭიროებს (909)	არის (2009)	არ საჭიროებს (908)
სვ	არ არის (903)	არ საჭიროებს (904.2)	არ საჭიროებს (907.2.1)	-	არ საჭიროებს (909)	არის (2009)	არ საჭიროებს (908)
სც-2	არ არის (903.2.8)	არ საჭიროებს (904.2)	არ საჭიროებს (907.2.9)	-	არ საჭიროებს (909)	არის (2009)	არ საჭიროებს (908)
ლიფტი					დაწნევა		

კიბის უჯრედი				არის (905.3.1	არ საჭიროებს		

თითოეული სართულიდან გასასვლელი საშუალება(1021)									
სართულები	დაკავებულობა და დაკავებულობის დატვირთვის ჯამური მაჩვენებელი	მოთხოვნილი გასასვლელების/გასასვლელთან მისადგომის რაოდენობა	გათვალისწინებული გასასვლელების/გასასვლელთან მისადგომის რაოდენობა და ტიპი	გასასვლელი საშუალებების სიგანე(მეტრი)					
				გზა-კიბეები		დერეფანი,		გასასვლელის გზა-კარი (თავისუფალი სიგანე)	
				მოთხოვნილი	გათვალისწინებული	მოთხოვნილი	გათვალისწინებული	მოთხოვნილი	გათვალისწინებული
მინუს ერთი სართული	88	2	2	1.10	1.10-1.20	არ არის	არ არის	0.82	0.92
პირველი სართული	535	2	3	1.10	1.10-1.20	არ არის	არ არის	0.82	0.92
სხვა ყველა სართული	86	2	3	1.10	1.10-1.20	1.20	1.50	0.82	0.92

წყალსადენი სისტემის ფიქსირებული მოწყობილობების რაოდენობა სქ ცხრილი 1602.1-ის მიხედვით													
სართულები	დაკავებულობა და დაკავებულობის დატვირთვის ჯამური მაჩვენებელი	ფიქსირებული მოწყობილობები(ცალი)											
		უნიტაზი		ტუალეტის ხელსაბანები		აბაზანა/შხაპი		სასმელი წყლის ფანტანი		სამომსახურეო ნიჟარა		სამზარეულოს ნიჟარა	
		მოთხოვნილი	გათვალისწინებული	მოთხოვნილი	გათვალისწინებული	მოთხოვნილი	გათვალისწინებული	მოთხოვნილი	გათვალისწინებული	მოთხოვნილი	გათვალისწინებული	მოთხოვნილი	გათვალისწინებული
პირველი სართული	535	2	2	-	2	-	-	2	2	2	2	-	-

წყალსადენი სისტემის ფიქსირებული მოწყობილობების რაოდენობა საცხოვრებელი ჯგუფი სც-2 ცხრილი 1602.1-ის მიხედვით							
სართულები	დაკავებულობა და დაკავებულობის დატვირთვის ჯამური მაჩვენებელი	ფიქსირებული მოწყობილობები					
		უნიტაზი ერთ საძინებელერთეულზე		ტუალეტის ხელსაბანები ერთ საძინებელერთეულზე		აბაზანა/შხაპი ერთ საძინებელერთეულზე	
		მოთხოვნილი	წინასწარ გათვალისწინებული	მოთხოვნილი	წინასწარ გათვალისწინებული	მოთხოვნილი	წინასწარ გათვალისწინებული
მეორე და ყველა დანარჩენი სართული	ბინაზე 1	1	1	1	1	1	1

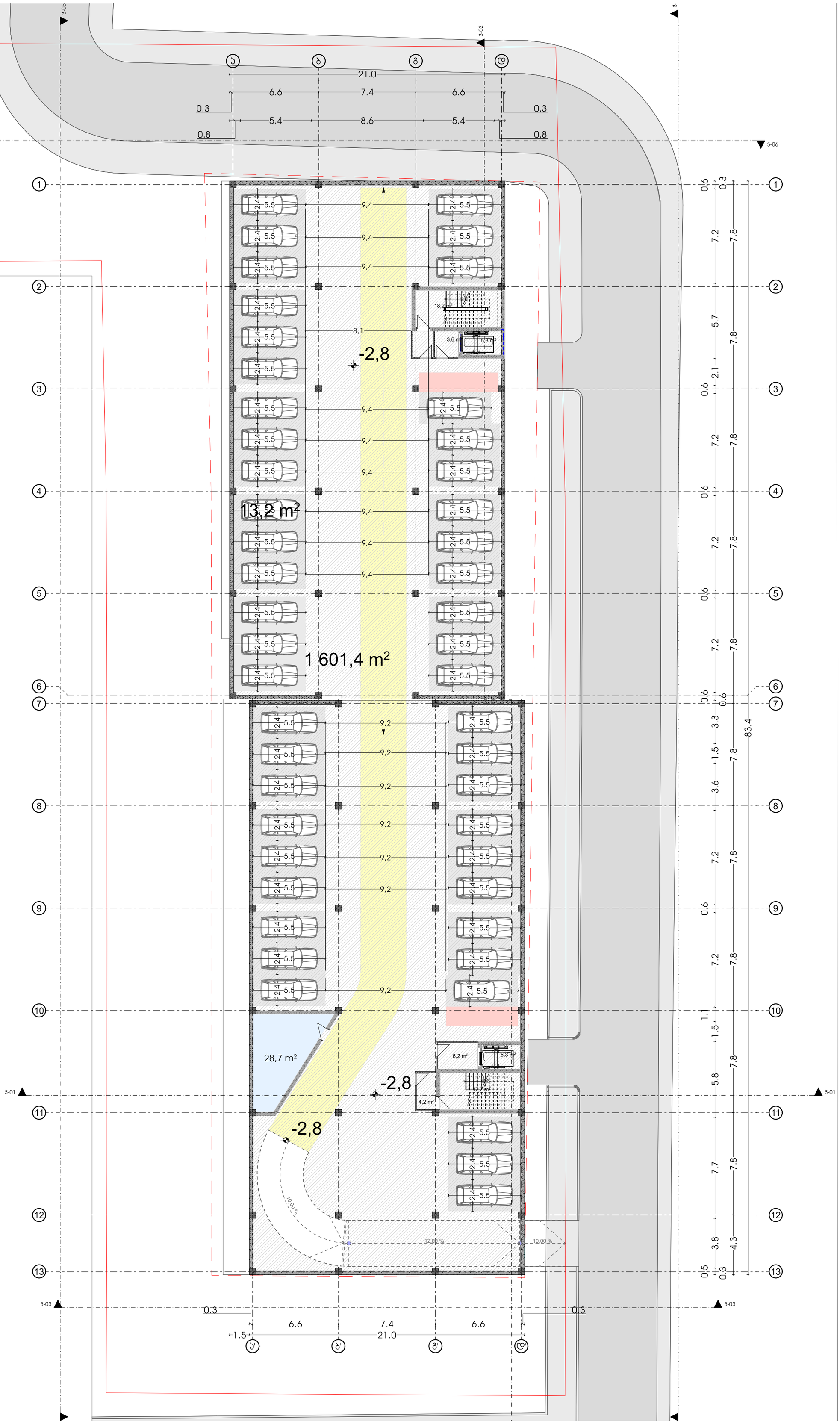

პროექტის დასახელება

მრავალბინიანი საცხოვრებელი სახლი მისამართი:

ქ.თბილისის გიორგი ტაბიძის ქ. № 15
01.13.01.017.120

პროექტის ეტაპი

ფურცლის:

დატვირთვა :

ფურცლების რაოდენობა :

დირექტორი	ნ.გოგეშვილი	
ხ. ა.		
ბეჭ. დირექტორი	ბ. გოგუა	
ხ. ა.		
მთ.არქიტექტორი	ნ.გოგეშვილი	
ხ. ა.		
მთ.არქიტექტორი	-----	
ხ. ა.		

არქ ა3

ს/ს : 405286444

მის: ნუცუბიძის ქ. № 217

ARC A3

s/k : 405286444

ADDR: NUCUBIDZIS ST. N 217

ARC A3

SCALE 1:200 | FORMAT A2

თებერვალი 2023 წ.

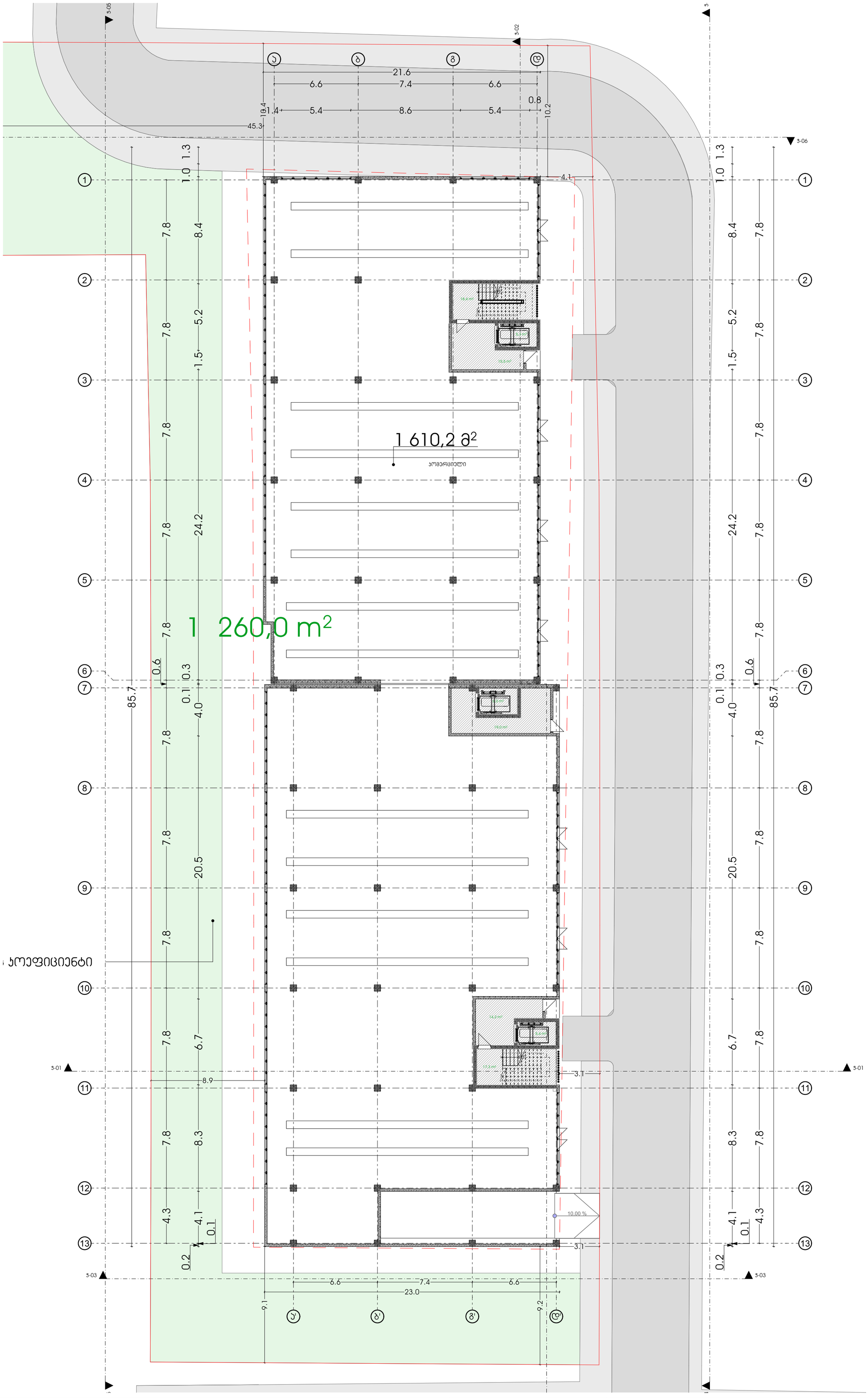

მარტი 2023 წ.

პროექტის დასახელება

მრავალბინიანი საცხოვრებელი სახლი მისამართი:

ქ.თბილისის გიორგი ტაბუკაშვილის ქ. № 15
01.13.01.017.120

პროექტის ავტორები

ფაზა:

დამკვეთი:

ფენის დასახელება:

დირექტორი	ნ.გოგეშვილი
ხ. ა.	
ტექ. დირექტორი	ბ. გოგუა
ხ. ა.	
მთ.არქიტექტორი	ნ.გოგეშვილი
ხ. ა.	
მთ.არქიტექტორი	-----
ხ. ა.	

არქ ა3

ს/ნ : 405286444

მის: ნუცუბიძის ქ. № 217

ARC A3

s/k : 405286444

ADDR: NUCUBIDZIS ST. N 217

ARC A3

SCALE 1:200 | FORMAT A2

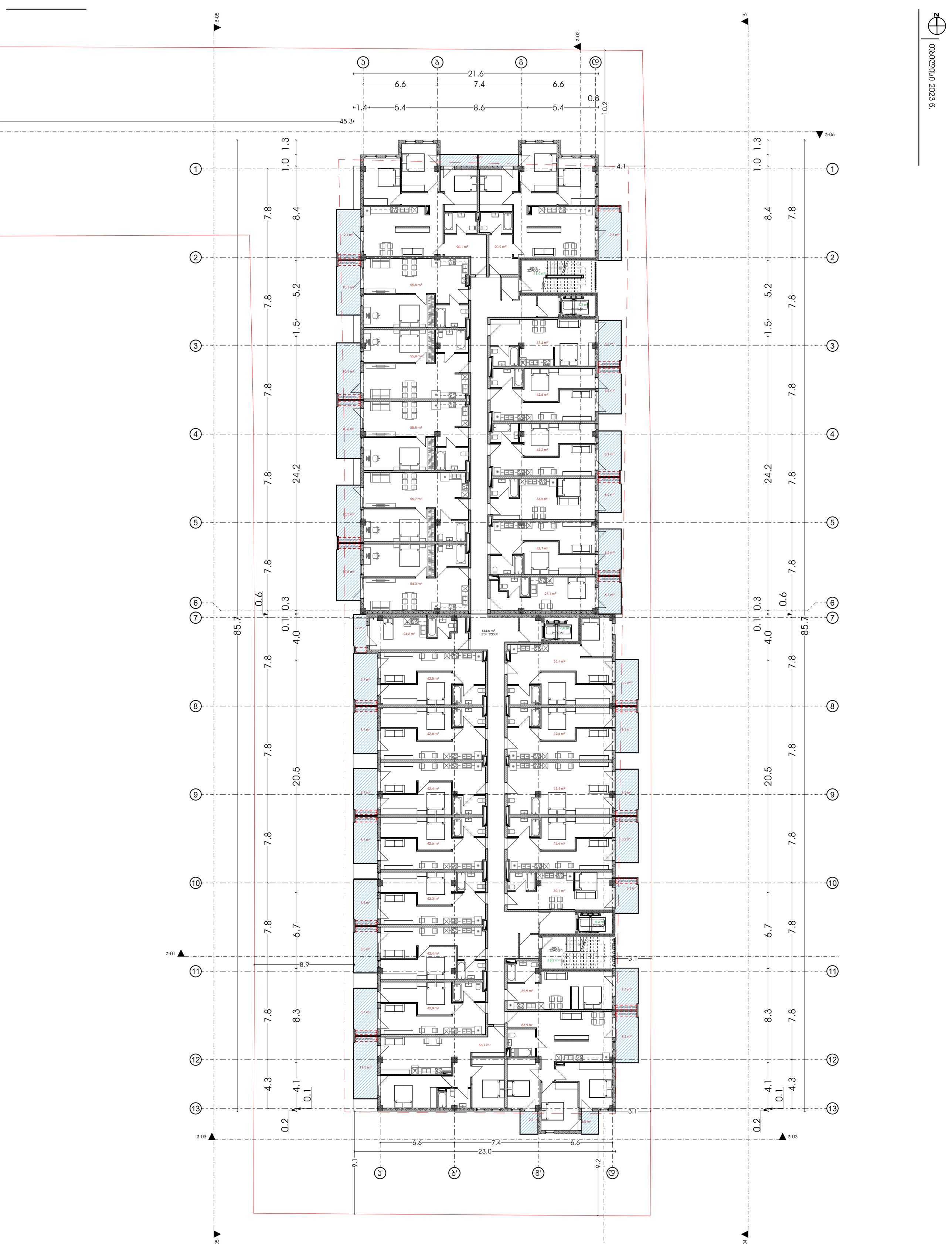

პროექტის დასახელება

მრავალბინიანი საცხოვრებელი სახლი მისამართი:

ქ.თბილისის გიორგი ბერულავას ქ. № 15
01.13.01.017.120

პირადობის ნომერი

ბენეფიციარი:

დამკვეთი:

მშენებლობის ადგილი:

დირექტორი — ნ.გოგეშვილი
ხ. ა.

ბქ. დირექტორი — ბ. გოგუა
ხ. ა.

მთ.არქიტექტორი — ნ.გოგეშვილი
ხ. ა.

მთ.არქიტექტორი — ----
ხ. ა.

არქ ა3

ს/ს : 405286444

მის: ნუცუბიძის ქ. № 217

ARC A3

s/k : 405286444

ADDR: NUCUBIDZIS ST. N 217

ARC A3

SCALE **1:200** | FORMAT A2

თბილისი 2023 წ.

ARC A3

SCALE 1:200 | FORMAT A2

ARC A3

ს/კ : 405286444

ADDR: NUCBIDZE ST. N 217

შპს ARC A3
ს/კ : 405286444
მის: ნუცუბიძის ქ. № 217

პროექტის ავტორობის
დაცულია საავტორო
უფლებებით

თბილისი 2023 წ.

ARC A3

SCALE 1:200 | FORMAT A2

1:200

ARC A3

ADDR: NUCLBIDZE ST. N 217

s/k : 405286444

ARC A3

ს/კ : 405286444

მის: ნუკლბიძის ქ. №217

Story (1)

1 2 3 4 5 6 7 8 9 10 11 12 13

3-01 3-02 3-03 3-04 3-05 3-06

A B C D E

85.7 | 0.6 | 7.8 | 7.8 | 7.8 | 7.8 | 7.8 | 7.8 | 7.8 | 7.8 | 7.8 | 7.8 | 7.8 | 4.3 | 0.1

0.2 | 4.1 | 8.3 | 6.7 | 20.5 | 4.0 | 0.1 | 0.3 | 24.2 | 1.5 | 5.2 | 8.4 | 1.0 | 1.3

45.3

21.6 | 7.4 | 23.0

10.2 | 8.0 | 9.2 | 9.1

6.6 | 5.4 | 8.6 | 6.6 | 5.4 | 1.4

+10.3

თბილისი 2023 წ.

ARC A3

SCALE 1:200 | FORMAT A2

ARC A3

ADDR: NUCLEOZOS ST. N 217

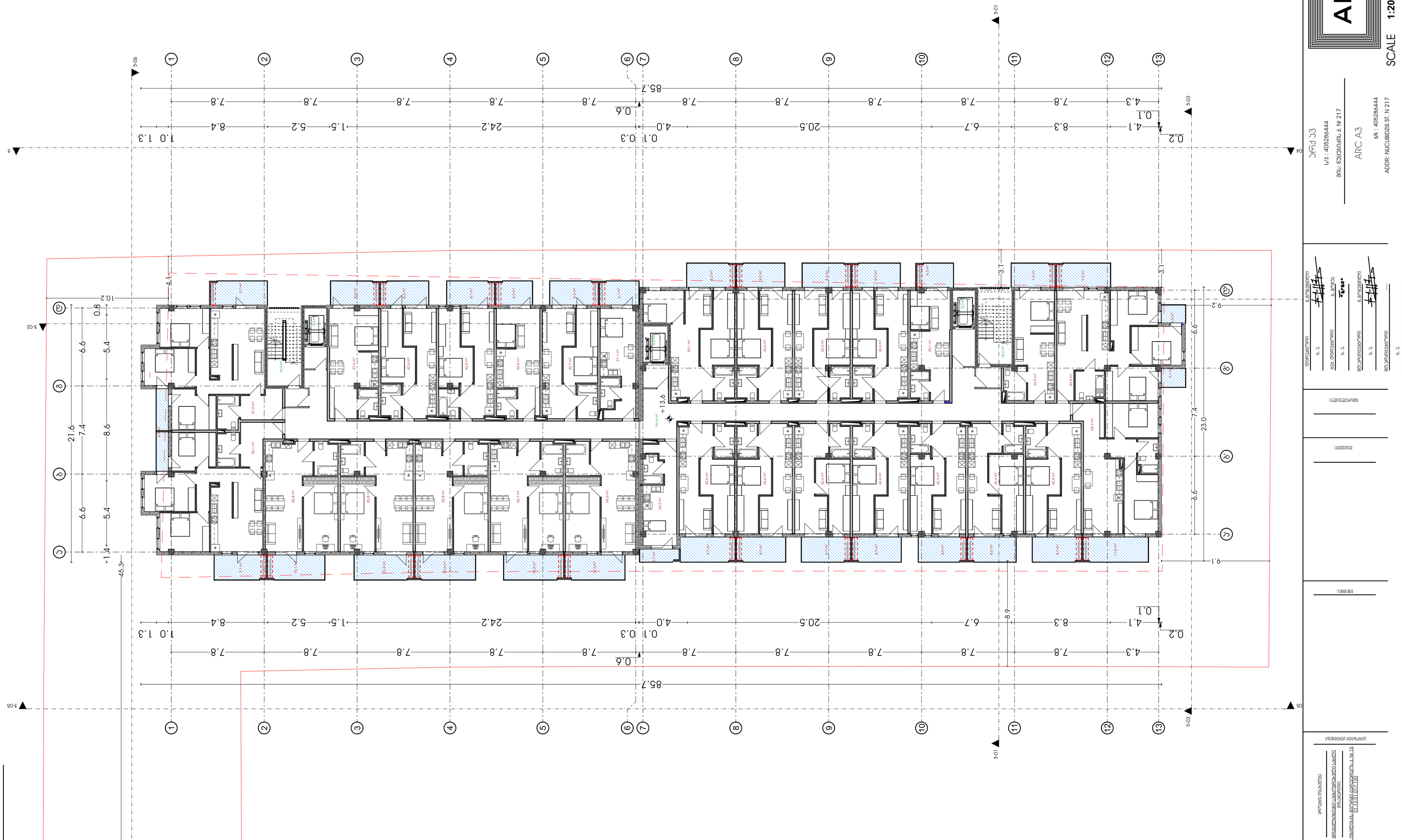

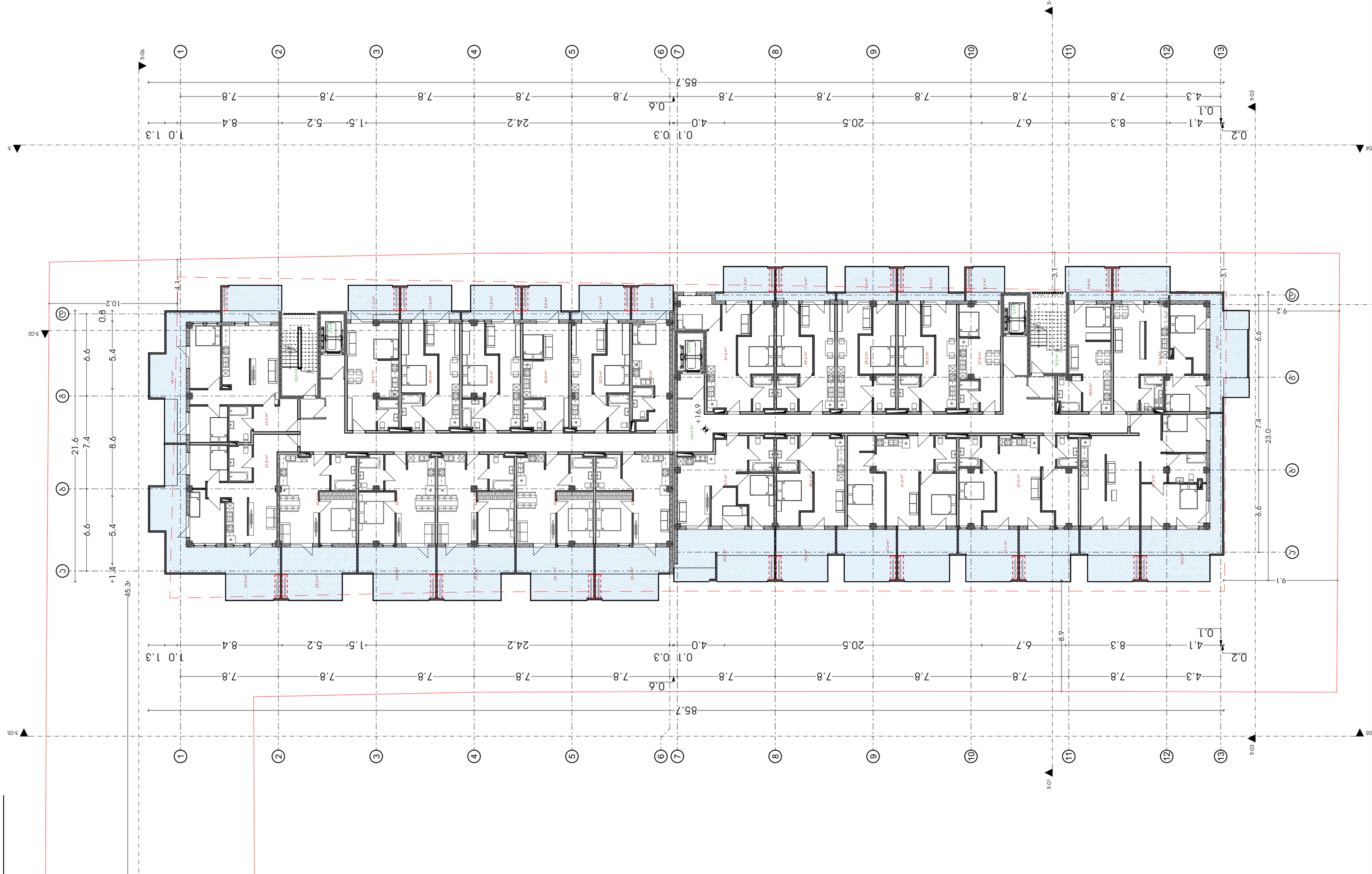

ARC A3

SCALE 1:200 | FORMAT A2

ARC A3

ADDR: NUCUBIDZE ST. N 217

ს/კ : 405286444

ს/ს : 405286444

ბინა: ნუკუბიძის ქ. № 217

ARC A3

ს/კ : 405286444

ADDR: NUCUBIDZE ST. N 217

ს/ს : 405286444

ბინა: ნუკუბიძის ქ. № 217

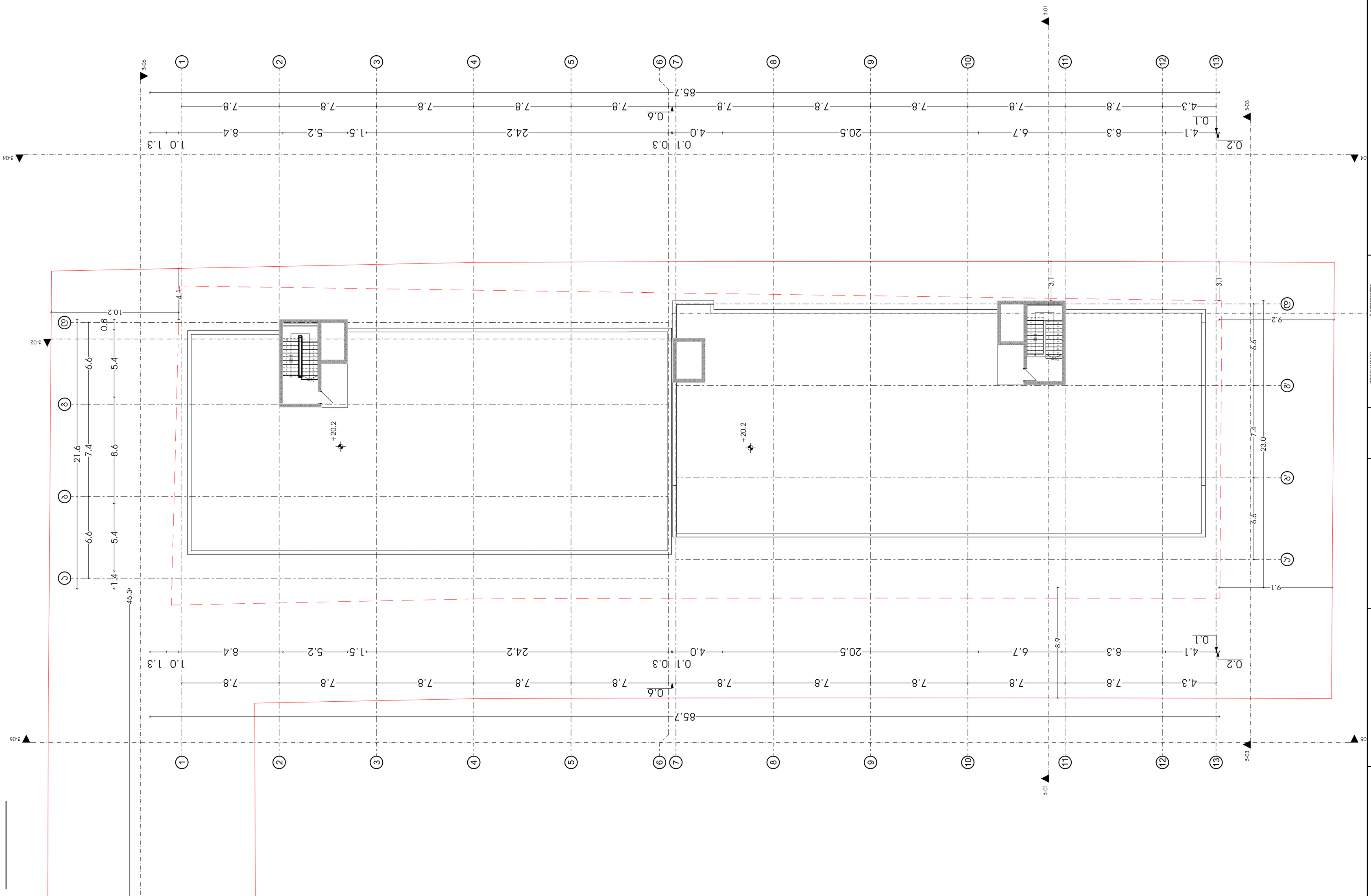

ARC A3

SCALE 1:200 | FORMAT A2

ARC A3
ს/კ : 405286444
ADDR: NUCLBIDZE ST. N 217

ARC A3
ს/კ : 405286444
ბინა: ნუკლეიძის ქ. № 217

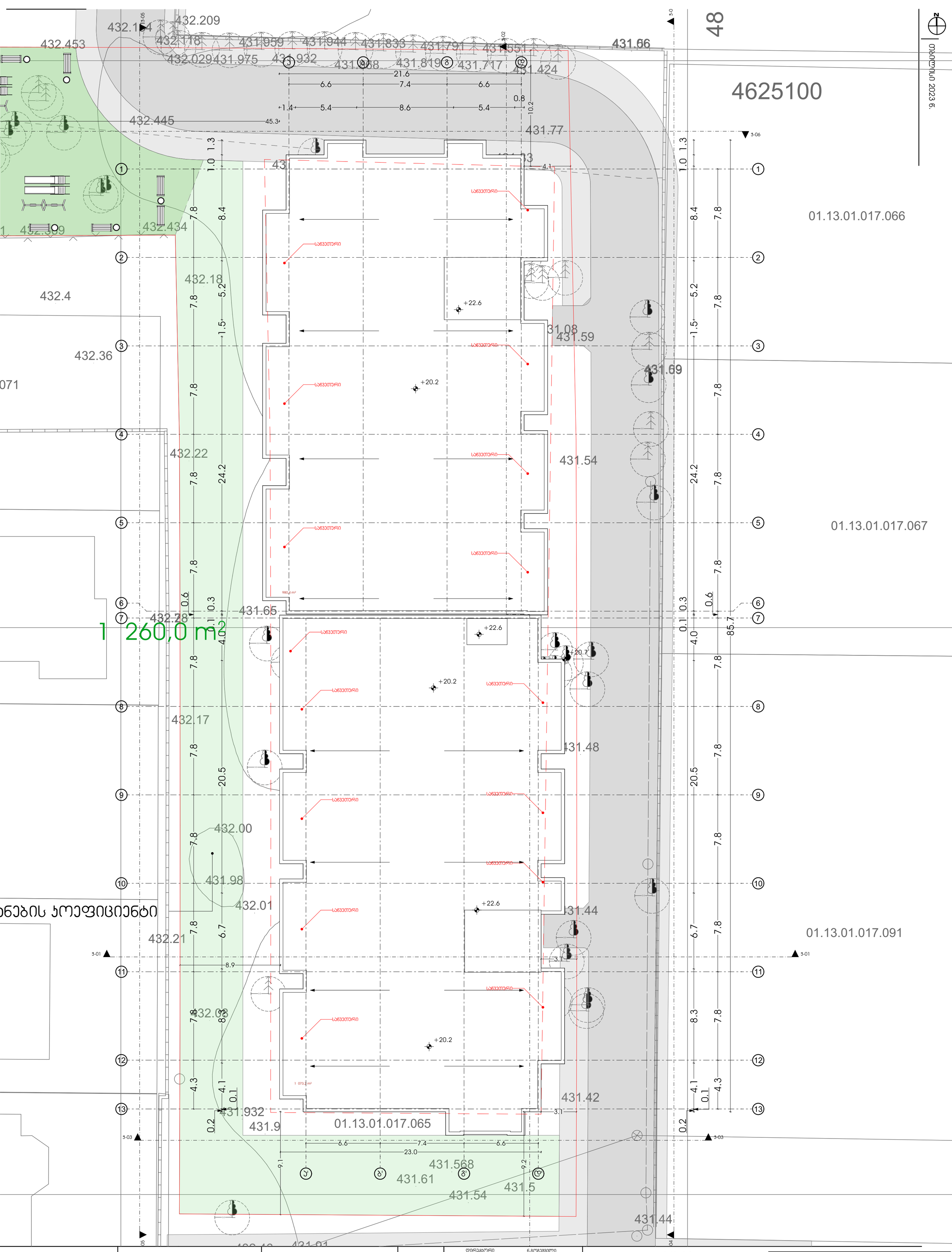

პროექტის დასახელება

მრავალბინიანი საცხოვრებელი სახლი მისამართი:

ქ.თბილისის გიორგი ტბერვერაძის ქ. № 15
01.13.01.017.120

პირადობის ნომერი

გვერდის:

დაბეჭდვის:

ფურცლების რაოდენობა:

დირექტორი	ნ.გოგეშვილი
ხ. ა.	
ტექ. დირექტორი	ბ. გოგუა
ხ. ა.	
მთ.არქიტექტორი	ნ.გოგეშვილი
ხ. ა.	
მთ.არქიტექტორი	-----
ხ. ა.	

არქ ა3

ს/ს : 405286444

მის: ნუცუბიძის ქ. № 217

ARC A3

s/k : 405286444

ADDR: NUCUBIDZIS ST. N 217

ARC A3

SCALE 1:200 | FORMAT A2

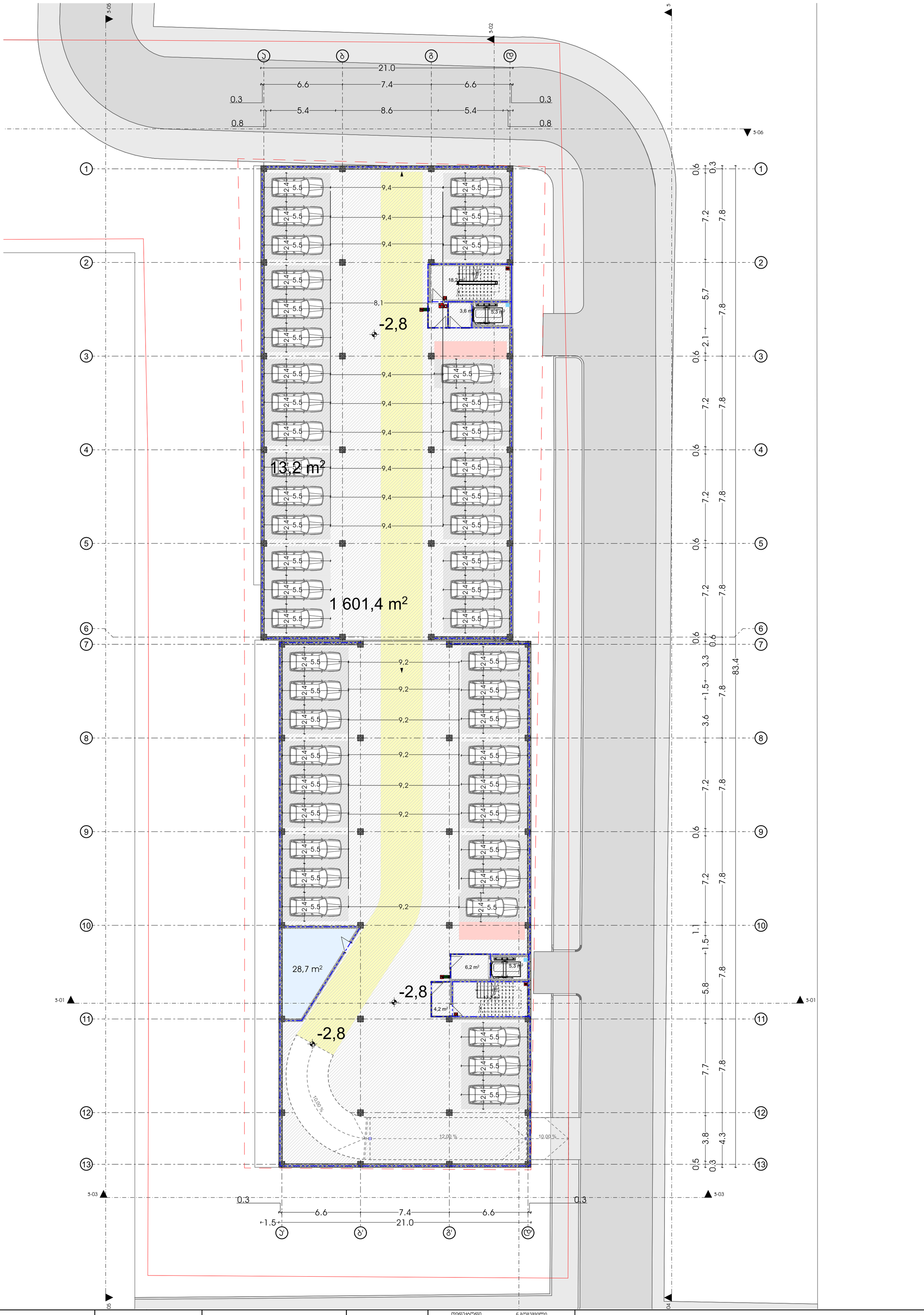

პროექტის დასახელება

მრავალბინიანი საცხოვრებელი სახლი

მისამართი:

ქ.თბილისის გიორგი ტერვერაძის ქ. № 15
01.13.01.017.120

არქიტექტორი

დამკვეთი

კონსტრუქტორი

დირექტორი	ნ.გოგვეშვილი
ხ. პ.	
მთ.დირექტორი	ბ. გოგუა
ხ. პ.	
მთ.არქიტექტორი	ნ.გოგვეშვილი
ხ. პ.	
მთ.არქიტექტორი	-----
ხ. პ.	

არქ ა3

ს/პ : 405286444

მის: ნუცუბიძის ქ. № 217

ARC A3

s/k : 405286444

ADDR: NUCUBIDZIS ST. N 217

ARC A3

1:200

SCALE 1:200 | FORMAT A2

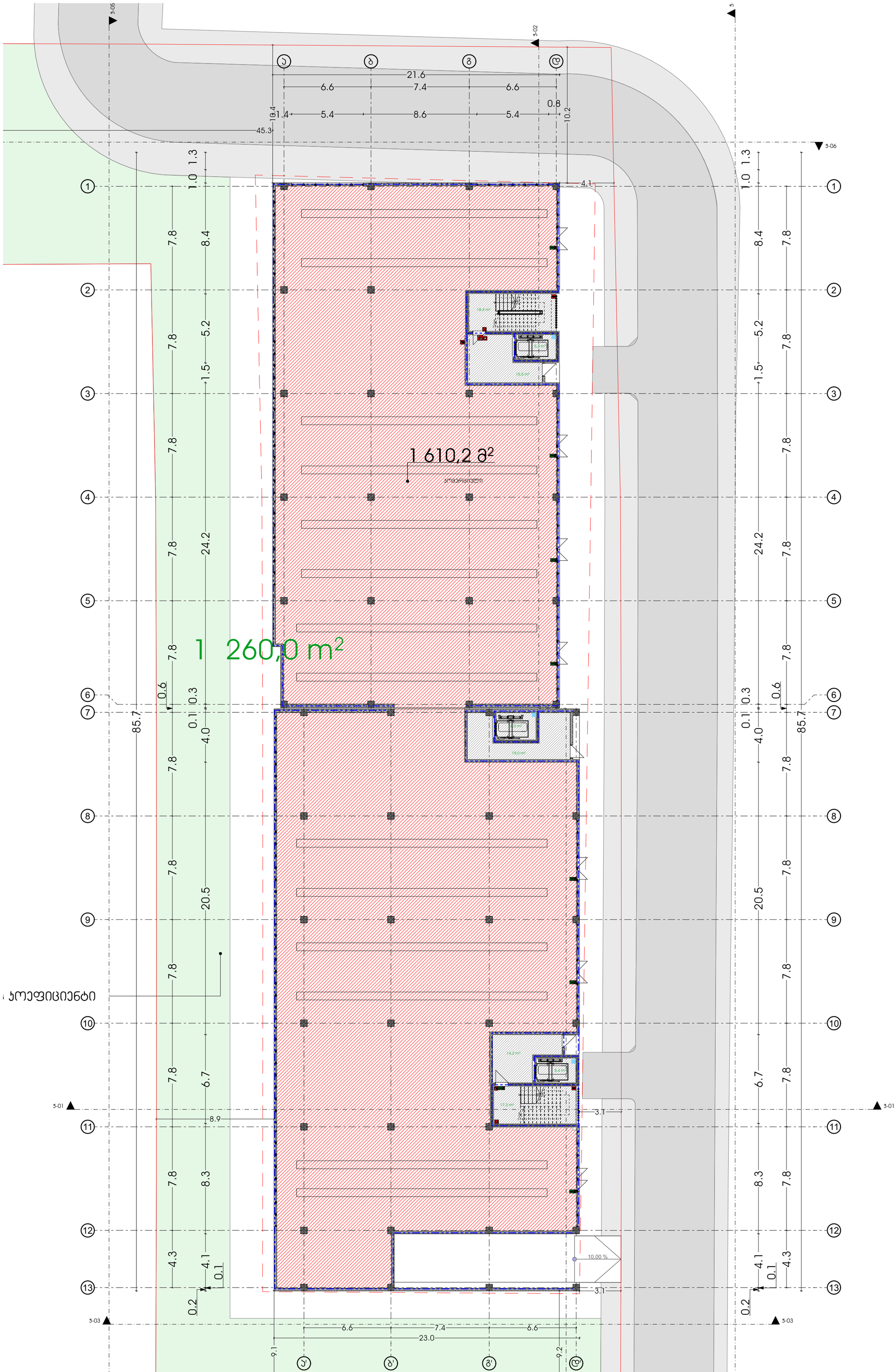

პროექტის დასახელება

მრავალბინიანი საცხოვრებელი სახლი მისამართი:

ქ.თბილისის გიორგი ტაბუცაძის ქ. № 15
01.13.01.017.120

პროექტის ავტორი

ფაზა

დამკვეთი :

ნახაზის დასახელება :

დირექტორი	ნ.გოგეშვილი
ხ. ა.	
ტექ. დირექტორი	ბ. გოგუა
ხ. ა.	
მთ.არქიტექტორი	ნ.გოგეშვილი
ხ. ა.	
მთ.არქიტექტორი	-----
ხ. ა.	

არქ ა3

ს/ს : 405286444

მის: ნუცუბიძის ქ. № 217

ARC A3

s/k : 405286444

ADDR: NUCUBIDZIS ST. N 217

ARC A3

SCALE 1:200 | FORMAT A2

მასშტაბი 2023 წ.



საცხოვრებლადი ბინა № ფართი № 16	
საცხ	90.18²
სარ	12.5 მ²
სც 2	102.6 მ²
ტ.ტ.ფ	18.6
ტ.ტ.	6

საცხოვრებლადი ბინა № ფართი № 17	
90.98²	საცხ
13.3 მ²	სარ
104.2 მ²	სც 2
18.6	ტ.ტ.ფ
6	ტ.ტ.

საცხოვრებლადი ბინა № ფართი № 15	
საცხ	55.88²
სარ	10.1 მ²
სც 2	65.9 მ²
ტ.ტ.ფ	18.6
ტ.ტ.	4

საცხოვრებლადი ბინა № ფართი № 14	
საცხ	55.88²
სარ	10.4 მ²
სც 2	66.2 მ²
ტ.ტ.ფ	18.6
ტ.ტ.	4

საცხოვრებლადი ბინა № ფართი № 13	
საცხ	55.88²
სარ	10.6 მ²
სც 2	66.4 მ²
ტ.ტ.ფ	18.6
ტ.ტ.	4

საცხოვრებლადი ბინა № ფართი № 12	
საცხ	54.08²
სარ	10.5 მ²
სც 2	64.5 მ²
ტ.ტ.ფ	18.6
ტ.ტ.	4

საცხოვრებლადი ბინა № ფართი № 11	
საცხ	54.08²
სარ	10.5 მ²
სც 2	64.5 მ²
ტ.ტ.ფ	18.6
ტ.ტ.	4

საცხოვრებლადი ბინა № ფართი № 10	
საცხ	24.28²
სარ	3.7 მ²
სც 2	27.9 მ²
ტ.ტ.ფ	18.6
ტ.ტ.	3

საცხოვრებლადი ბინა № ფართი № 9	
საცხ	42.68²
სარ	8.7 მ²
სც 2	51.3 მ²
ტ.ტ.ფ	18.6
ტ.ტ.	3

საცხოვრებლადი ბინა № ფართი № 8	
საცხ	42.68²
სარ	8.7 მ²
სც 2	51.3 მ²
ტ.ტ.ფ	18.6
ტ.ტ.	3

საცხოვრებლადი ბინა № ფართი № 7	
საცხ	42.48²
სარ	8.7 მ²
სც 2	51.1 მ²
ტ.ტ.ფ	18.6
ტ.ტ.	3

საცხოვრებლადი ბინა № ფართი № 6	
საცხ	42.68²
სარ	8.7 მ²
სც 2	51.3 მ²
ტ.ტ.ფ	18.6
ტ.ტ.	3

საცხოვრებლადი ბინა № ფართი № 5	
საცხ	42.38²
სარ	8.5 მ²
სც 2	50.8 მ²
ტ.ტ.ფ	18.6
ტ.ტ.	3

საცხოვრებლადი ბინა № ფართი № 4	
საცხ	42.48²
სარ	8.5 მ²
სც 2	50.9 მ²
ტ.ტ.ფ	18.6
ტ.ტ.	3

საცხოვრებლადი ბინა № ფართი № 3	
საცხ	42.88²
სარ	8.7 მ²
სც 2	51.2 მ²
ტ.ტ.ფ	18.6
ტ.ტ.	3

საცხოვრებლადი ბინა № ფართი № 1	
საცხ	68.78²
სარ	11.58²
სც 2	80.28²
ტ.ტ.ფ	18.6
ტ.ტ.	4

საცხოვრებლადი ბინა № ფართი № 18	
37.48²	საცხ
8.2 მ²	სარ
45.6 მ²	სც 2
18.6	ტ.ტ.ფ
3	ტ.ტ.

საცხოვრებლადი ბინა № ფართი № 19	
42.6²	საცხ
8.2 მ²	სარ
50.8 მ²	სც 2
18.6	ტ.ტ.ფ
3	ტ.ტ.

საცხოვრებლადი ბინა № ფართი № 20	
42.28²	საცხ
8.1 მ²	სარ
50.3 მ²	სც 2
18.6	ტ.ტ.ფ
3	ტ.ტ.

საცხოვრებლადი ბინა № ფართი № 21	
33.58²	საცხ
6.2 მ²	სარ
39.7 მ²	სც 2
18.6	ტ.ტ.ფ
3	ტ.ტ.

საცხოვრებლადი ბინა № ფართი № 22	
42.78²	საცხ
8.2 მ²	სარ
50.9 მ²	სც 2
18.6	ტ.ტ.ფ
3	ტ.ტ.

საცხოვრებლადი ბინა № ფართი № 23	
27.18²	საცხ
6.7 მ²	სარ
33.8 მ²	სც 2
18.6	ტ.ტ.ფ
2	ტ.ტ.

საცხოვრებლადი ბინა № ფართი № 24	
55.18²	საცხ
8.2 მ²	სარ
63.3 მ²	სც 2
18.6	ტ.ტ.ფ
4	ტ.ტ.

საცხოვრებლადი ბინა № ფართი № 25	
42.68²	საცხ
8.2 მ²	სარ
50.8 მ²	სც 2
18.6	ტ.ტ.ფ
3	ტ.ტ.

საცხოვრებლადი ბინა № ფართი № 26	
42.48²	საცხ
8.2 მ²	სარ
50.6 მ²	სც 2
18.6	ტ.ტ.ფ
3	ტ.ტ.

საცხოვრებლადი ბინა № ფართი № 27	
42.68²	საცხ
8.2 მ²	სარ
50.8 მ²	სც 2
18.6	ტ.ტ.ფ
3	ტ.ტ.

საცხოვრებლადი ბინა № ფართი № 28	
30.18²	საცხ
6.3 მ²	სარ
36.4 მ²	სც 2
18.6	ტ.ტ.ფ
2	ტ.ტ.

საცხოვრებლადი ბინა № ფართი № 29	
32.98²	საცხ
7.4 მ²	სარ
40.3 მ²	სც 2
18.6	ტ.ტ.ფ
2	ტ.ტ.

საცხოვრებლადი ბინა № ფართი № 30	
99.28²	საცხ
15.38²	სარ
83.98²	სც 2
18.6	ტ.ტ.ფ
5	ტ.ტ.

ჩრდილოეთი 2023 წ.

პროექტის დასახელება

მრავალბინიანი საცხოვრებელი სახლი მისამართი:

ქ.თბილისის გიორგი ტერვერაძის ქ. № 15
01.13.01.017.120

ნახაზის სახელწოდება

ფურცელი :

დაკვეთის :

ნახაზის ნომერი :

დირექტორი	ნ.გოგეშვილი
ხ. ა.	
ბქ. დირექტორი	ბ. გოგუა
ხ. ა.	
მთ.არქიტექტორი	ნ.გოგეშვილი
ხ. ა.	
მთ.არქიტექტორი	-----
ხ. ა.	

არქ ა3

ს/ს : 405286444

მის: ნუცუბიძის ქ. № 217

ARC A3

s/k : 405286444

ADDR: NUCUBIDZIS ST. N 217

ARC A3

SCALE 1:200 | FORMAT A2

თბილისი 2023 წ.

N

საცხოვრებელი ბინა N 45	
სააგ	90.18²
საზ	12.5 მ²
სც 2	102.6 მ²
ფ.ფ.ფ	18.6
ფ.ფ.	6

საცხოვრებელი ბინა N 46	
90.98²	სააგ
13.3 მ²	საზ
104.2 მ²	სც 2
18.6	ფ.ფ.ფ
6	ფ.ფ.

საცხოვრებელი ბინა N 44	
სააგ	55.88²
საზ	10.1 მ²
სც 2	65.9 მ²
ფ.ფ.ფ	18.6
ფ.ფ.	4

საცხოვრებელი ბინა N 43	
სააგ	55.88²
საზ	10.4 მ²
სც 2	66.2 მ²
ფ.ფ.ფ	18.6
ფ.ფ.	4

საცხოვრებელი ბინა N 42	
სააგ	55.88²
საზ	10.6 მ²
სც 2	66.4 მ²
ფ.ფ.ფ	18.6
ფ.ფ.	4

საცხოვრებელი ბინა N 41	
სააგ	54.08²
საზ	10.5 მ²
სც 2	64.5 მ²
ფ.ფ.ფ	18.6
ფ.ფ.	4

საცხოვრებელი ბინა N 40	
სააგ	54.08²
საზ	10.5 მ²
სც 2	64.5 მ²
ფ.ფ.ფ	18.6
ფ.ფ.	4

საცხოვრებელი ბინა N 39	
სააგ	24.28²
საზ	3.7 მ²
სც 2	27.9 მ²
ფ.ფ.ფ	18.6
ფ.ფ.	3

საცხოვრებელი ბინა N 38	
სააგ	42.68²
საზ	8.7 მ²
სც 2	51.3 მ²
ფ.ფ.ფ	18.6
ფ.ფ.	3

საცხოვრებელი ბინა N 37	
სააგ	42.68²
საზ	8.7 მ²
სც 2	51.3 მ²
ფ.ფ.ფ	18.6
ფ.ფ.	3

საცხოვრებელი ბინა N 36	
სააგ	42.48²
საზ	8.7 მ²
სც 2	51.1 მ²
ფ.ფ.ფ	18.6
ფ.ფ.	3

საცხოვრებელი ბინა N 35	
სააგ	42.68²
საზ	8.7 მ²
სც 2	51.3 მ²
ფ.ფ.ფ	18.6
ფ.ფ.	3

საცხოვრებელი ბინა N 34	
სააგ	42.38²
საზ	8.5 მ²
სც 2	50.8 მ²
ფ.ფ.ფ	18.6
ფ.ფ.	3

საცხოვრებელი ბინა N 33	
სააგ	42.48²
საზ	8.5 მ²
სც 2	50.9 მ²
ფ.ფ.ფ	18.6
ფ.ფ.	3

საცხოვრებელი ბინა N 32	
სააგ	42.88²
საზ	8.7 მ²
სც 2	51.2 მ²
ფ.ფ.ფ	18.6
ფ.ფ.	3

საცხოვრებელი ბინა N 31	
სააგ	68.78²
საზ	11.58²
სც 2	80.28²
ფ.ფ.ფ	18.6
ფ.ფ.	4

საცხოვრებელი ბინა N 47	
37.48²	სააგ
8.2 მ²	საზ
45.6 მ²	სც 2
18.6	ფ.ფ.ფ
3	ფ.ფ.

საცხოვრებელი ბინა N 48	
42.6 მ²	სააგ
8.2 მ²	საზ
50.8 მ²	სც 2
18.6	ფ.ფ.ფ
3	ფ.ფ.

საცხოვრებელი ბინა N 49	
42.28²	სააგ
8.1 მ²	საზ
50.3 მ²	სც 2
18.6	ფ.ფ.ფ
3	ფ.ფ.

საცხოვრებელი ბინა N 50	
33.58²	სააგ
6.2 მ²	საზ
39.7 მ²	სც 2
18.6	ფ.ფ.ფ
3	ფ.ფ.

საცხოვრებელი ბინა N 51	
42.78²	სააგ
8.2 მ²	საზ
50.9 მ²	სც 2
18.6	ფ.ფ.ფ
3	ფ.ფ.

საცხოვრებელი ბინა N 52	
27.18²	სააგ
6.7 მ²	საზ
33.8 მ²	სც 2
18.6	ფ.ფ.ფ
2	ფ.ფ.

საცხოვრებელი ბინა N 53	
55.18²	სააგ
8.2 მ²	საზ
63.3 მ²	სც 2
18.6	ფ.ფ.ფ
4	ფ.ფ.

საცხოვრებელი ბინა N 54	
42.68²	სააგ
8.2 მ²	საზ
50.8 მ²	სც 2
18.6	ფ.ფ.ფ
3	ფ.ფ.

საცხოვრებელი ბინა N 55	
42.48²	სააგ
8.2 მ²	საზ
50.6 მ²	სც 2
18.6	ფ.ფ.ფ
3	ფ.ფ.

საცხოვრებელი ბინა N 56	
42.68²	სააგ
8.2 მ²	საზ
50.8 მ²	სც 2
18.6	ფ.ფ.ფ
3	ფ.ფ.

საცხოვრებელი ბინა N 57	
30.18²	სააგ
6.3 მ²	საზ
36.4 მ²	სც 2
18.6	ფ.ფ.ფ
2	ფ.ფ.

საცხოვრებელი ბინა N 58	
32.98²	სააგ
7.4 მ²	საზ
40.3 მ²	სც 2
18.6	ფ.ფ.ფ
2	ფ.ფ.

საცხოვრებელი ბინა N 59	
83.98²	სააგ
15.38²	საზ
99.28²	სც 2
18.6	ფ.ფ.ფ
5	ფ.ფ.

პროექტის დასახელება	
მრავალბინიანი საცხოვრებელი სახლი მისამართი:	
ქ.თბილისის გიორგი ტაბუკაშვილის ქ. № 15 01.13.01.017.120	

არქიტექტორი:	
ჯგუფის:	
დამკვეთი:	
შენიშვნები:	

დირექტორი	ნ.გოგეშვილი	
ხ. ა.		
ბქ. დირექტორი	ბ. გოგუა	
ხ. ა.		
მთ.არქიტექტორი	ნ.გოგეშვილი	
ხ. ა.		
მთ.არქიტექტორი	-----	
ხ. ა.		

არქ ა3

ს/ს : 405286444

მის: ნუცუბიძის ქ. № 217

ARC A3

s/k : 405286444

ADDR: NUCUBIDZIS ST. N 217

ARC A3

SCALE 1:200 | FORMAT A2



საცხოვრებლად ვარგისი ბინა N 74	
სავეს	90.18²
სააბ	12.5 მ²
სც 2	102.6 მ²
ც.ც.ფ	18.6
ც.ც.	6

საცხოვრებლად ვარგისი ბინა N 75	
90.98²	სავეს
13.3 მ²	სააბ
104.2 მ²	სც 2
18.6	ც.ც.ფ
6	ც.ც.

საცხოვრებლად ვარგისი ბინა N 73	
სავეს	55.88²
სააბ	10.1 მ²
სც 2	65.9 მ²
ც.ც.ფ	18.6
ც.ც.	4

საცხოვრებლად ვარგისი ბინა N 72	
სავეს	55.88²
სააბ	10.4 მ²
სც 2	66.2 მ²
ც.ც.ფ	18.6
ც.ც.	4

საცხოვრებლად ვარგისი ბინა N 71	
სავეს	55.88²
სააბ	10.6 მ²
სც 2	66.4 მ²
ც.ც.ფ	18.6
ც.ც.	4

საცხოვრებლად ვარგისი ბინა N 70	
სავეს	54.08²
სააბ	10.5 მ²
სც 2	64.5 მ²
ც.ც.ფ	18.6
ც.ც.	4

საცხოვრებლად ვარგისი ბინა N 69	
სავეს	54.08²
სააბ	10.5 მ²
სც 2	64.5 მ²
ც.ც.ფ	18.6
ც.ც.	4

საცხოვრებლად ვარგისი ბინა N 68	
სავეს	24.28²
სააბ	3.7 მ²
სც 2	27.9 მ²
ც.ც.ფ	18.6
ც.ც.	3

საცხოვრებლად ვარგისი ბინა N 67	
სავეს	42.68²
სააბ	8.7 მ²
სც 2	51.3 მ²
ც.ც.ფ	18.6
ც.ც.	3

საცხოვრებლად ვარგისი ბინა N 66	
სავეს	42.68²
სააბ	8.7 მ²
სც 2	51.3 მ²
ც.ც.ფ	18.6
ც.ც.	3

საცხოვრებლად ვარგისი ბინა N 65	
სავეს	42.48²
სააბ	8.7 მ²
სც 2	51.1 მ²
ც.ც.ფ	18.6
ც.ც.	3

საცხოვრებლად ვარგისი ბინა N 64	
სავეს	42.68²
სააბ	8.7 მ²
სც 2	51.3 მ²
ც.ც.ფ	18.6
ც.ც.	3

საცხოვრებლად ვარგისი ბინა N 63	
სავეს	42.38²
სააბ	8.5 მ²
სც 2	50.8 მ²
ც.ც.ფ	18.6
ც.ც.	3

საცხოვრებლად ვარგისი ბინა N 62	
სავეს	42.48²
სააბ	8.5 მ²
სც 2	50.9 მ²
ც.ც.ფ	18.6
ც.ც.	3

საცხოვრებლად ვარგისი ბინა N 61	
სავეს	42.88²
სააბ	8.7 მ²
სც 2	51.2 მ²
ც.ც.ფ	18.6
ც.ც.	3

საცხოვრებლად ვარგისი ბინა N 60	
სავეს	68.78²
სააბ	11.58²
სც 2	80.28²
ც.ც.ფ	18.6
ც.ც.	4

საცხოვრებლად ვარგისი ბინა N 76	
37.48²	სავეს
8.2 მ²	სააბ
45.6 მ²	სც 2
18.6	ც.ც.ფ
3	ც.ც.

საცხოვრებლად ვარგისი ბინა N 77	
42.6 მ²	სავეს
8.2 მ²	სააბ
50.8 მ²	სც 2
18.6	ც.ც.ფ
3	ც.ც.

საცხოვრებლად ვარგისი ბინა N 78	
42.28²	სავეს
8.1 მ²	სააბ
50.3 მ²	სც 2
18.6	ც.ც.ფ
3	ც.ც.

საცხოვრებლად ვარგისი ბინა N 79	
33.58²	სავეს
6.2 მ²	სააბ
39.7 მ²	სც 2
18.6	ც.ც.ფ
3	ც.ც.

საცხოვრებლად ვარგისი ბინა N 80	
42.78²	სავეს
8.2 მ²	სააბ
50.9 მ²	სც 2
18.6	ც.ც.ფ
3	ც.ც.

საცხოვრებლად ვარგისი ბინა N 81	
27.18²	სავეს
6.7 მ²	სააბ
33.8 მ²	სც 2
18.6	ც.ც.ფ
2	ც.ც.

საცხოვრებლად ვარგისი ბინა N 82	
55.18²	სავეს
8.2 მ²	სააბ
63.3 მ²	სც 2
18.6	ც.ც.ფ
4	ც.ც.

საცხოვრებლად ვარგისი ბინა N 83	
42.68²	სავეს
8.2 მ²	სააბ
50.8 მ²	სც 2
18.6	ც.ც.ფ
3	ც.ც.

საცხოვრებლად ვარგისი ბინა N 84	
42.48²	სავეს
8.2 მ²	სააბ
50.6 მ²	სც 2
18.6	ც.ც.ფ
3	ც.ც.

საცხოვრებლად ვარგისი ბინა N 85	
42.68²	სავეს
8.2 მ²	სააბ
50.8 მ²	სც 2
18.6	ც.ც.ფ
3	ც.ც.

საცხოვრებლად ვარგისი ბინა N 86	
30.18²	სავეს
6.3 მ²	სააბ
36.4 მ²	სც 2
18.6	ც.ც.ფ
2	ც.ც.

საცხოვრებლად ვარგისი ბინა N 87	
32.98²	სავეს
7.4 მ²	სააბ
40.3 მ²	სც 2
18.6	ც.ც.ფ
2	ც.ც.

საცხოვრებლად ვარგისი ბინა N 88	
83.98²	სავეს
15.38²	სააბ
99.28²	სც 2
18.6	ც.ც.ფ
5	ც.ც.

პროექტის დასახელება

მრავალბინიანი საცხოვრებელი სახლი მისამართი:

ქ.თბილისის გიორგი ტერვერაძის ქ. № 15
01.13.01.017.120

არსებული ხედვები

ფრაგმენტი :

დაგეგმვის :

ფენომენოლოგიის :

დირექტორი	ნ.ჭოგოვილი
ხ. ა.	
ბეჭ. დირექტორი	ბ. გოგუა
ხ. ა.	
მთ.არქიტექტორი	ნ.ჭოგოვილი
ხ. ა.	
მთ.არქიტექტორი	-----
ხ. ა.	

არქ ა3

ს/ს : 405286444

მის: ნუცუბიძის ქ. № 217

ARC A3

s/k : 405286444

ADDR: NUCUBIDZIS ST. N 217

ARC A3

SCALE 1:200 | FORMAT A2

თებერვალი 2023 წ.

თებერვალი 2023 წ.

N

21.6
6.6
7.4
6.6
1.4
5.4
8.6
5.4
0.8
10.2
45.3
4.1
3-06
3-01
3-03
3-04
3-05
1.0
1.3
7.8
8.4
5.2
1.5
0.6
0.3
0.1
4.0
24.2
20.5
6.7
8.3
4.3
4.1
0.2
8.9
3.1
9.1
9.2
23.0
144,6 m²
+13,6

საცხოვრებლად ვარგისი ბინა N 103
სააგ 90.18²
საძ 12.5 ²
სტ 2 102.6 ²
ლ.ტ.ფ 18.6
ტ.ტ. 6

საცხოვრებლად ვარგისი ბინა N 104
90.98² სააგ
13.3 ² საძ
104.2 ² სტ 2
18.6 ლ.ტ.ფ
6 ტ.ტ.

საცხოვრებლად ვარგისი ბინა N 102
სააგ 55.88²
საძ 10.1 ²
სტ 2 65.9 ²
ლ.ტ.ფ 18.6
ტ.ტ. 4

საცხოვრებლად ვარგისი ბინა N 101
სააგ 55.88²
საძ 10.4 ²
სტ 2 66.2 ²
ლ.ტ.ფ 18.6
ტ.ტ. 4

საცხოვრებლად ვარგისი ბინა N 105
37.46² სააგ
8.2 ² საძ
45.6 ² სტ 2
18.6 ლ.ტ.ფ
3 ტ.ტ.

საცხოვრებლად ვარგისი ბინა N 106
42.68² სააგ
8.2 ² საძ
50.8 ² სტ 2
18.6 ლ.ტ.ფ
3 ტ.ტ.

საცხოვრებლად ვარგისი ბინა N 100
სააგ 55.88²
საძ 10.6 ²
სტ 2 66.4 ²
ლ.ტ.ფ 18.6
ტ.ტ. 4

საცხოვრებლად ვარგისი ბინა N 107
42.28² სააგ
8.1 ² საძ
50.3 ² სტ 2
18.6 ლ.ტ.ფ
3 ტ.ტ.

საცხოვრებლად ვარგისი ბინა N 99
სააგ 54.08²
საძ 10.5 ²
სტ 2 64.5 ²
ლ.ტ.ფ 18.6
ტ.ტ. 4

საცხოვრებლად ვარგისი ბინა N 108
33.58² სააგ
6.2 ² საძ
39.7 ² სტ 2
18.6 ლ.ტ.ფ
3 ტ.ტ.

საცხოვრებლად ვარგისი ბინა N 98
სააგ 54.08²
საძ 10.5 ²
სტ 2 64.5 ²
ლ.ტ.ფ 18.6
ტ.ტ. 4

საცხოვრებლად ვარგისი ბინა N 109
42.78² სააგ
8.2 ² საძ
50.9 ² სტ 2
18.6 ლ.ტ.ფ
3 ტ.ტ.

საცხოვრებლად ვარგისი ბინა N 110
27.18² სააგ
6.7 ² საძ
33.8 ² სტ 2
18.6 ლ.ტ.ფ
2 ტ.ტ.

საცხოვრებლად ვარგისი ბინა N 97
სააგ 24.28²
საძ 3.7 ²
სტ 2 27.9 ²
ლ.ტ.ფ 18.6
ტ.ტ. 3

საცხოვრებლად ვარგისი ბინა N 111
55.18² სააგ
8.2 ² საძ
63.3 ² სტ 2
18.6 ლ.ტ.ფ
4 ტ.ტ.

საცხოვრებლად ვარგისი ბინა N 96
სააგ 42.68²
საძ 8.7 ²
სტ 2 51.3 ²
ლ.ტ.ფ 18.6
ტ.ტ. 3

საცხოვრებლად ვარგისი ბინა N 112
42.68² სააგ
8.2 ² საძ
50.8 ² სტ 2
18.6 ლ.ტ.ფ
3 ტ.ტ.

საცხოვრებლად ვარგისი ბინა N 94
სააგ 42.48²
საძ 8.7 ²
სტ 2 51.1 ²
ლ.ტ.ფ 18.6
ტ.ტ. 3

საცხოვრებლად ვარგისი ბინა N 113
42.48² სააგ
8.2 ² საძ
50.6 ² სტ 2
18.6 ლ.ტ.ფ
3 ტ.ტ.

საცხოვრებლად ვარგისი ბინა N 93
სააგ 42.68²
საძ 8.7 ²
სტ 2 51.3 ²
ლ.ტ.ფ 18.6
ტ.ტ. 3

საცხოვრებლად ვარგისი ბინა N 114
42.68² სააგ
8.2 ² საძ
50.8 ² სტ 2
18.6 ლ.ტ.ფ
3 ტ.ტ.

საცხოვრებლად ვარგისი ბინა N 92
სააგ 42.38²
საძ 8.5 ²
სტ 2 50.8 ²
ლ.ტ.ფ 18.6
ტ.ტ. 3

საცხოვრებლად ვარგისი ბინა N 115
30.18² სააგ
6.3 ² საძ
36.4 ² სტ 2
18.6 ლ.ტ.ფ
2 ტ.ტ.

საცხოვრებლად ვარგისი ბინა N 91
სააგ 42.48²
საძ 8.5 ²
სტ 2 50.9 ²
ლ.ტ.ფ 18.6
ტ.ტ. 3

საცხოვრებლად ვარგისი ბინა N 116
32.98² სააგ
7.4 ² საძ
40.3 ² სტ 2
18.6 ლ.ტ.ფ
2 ტ.ტ.

საცხოვრებლად ვარგისი ბინა N 90
სააგ 42.88²
საძ 8.7 ²
სტ 2 51.2 ²
ლ.ტ.ფ 18.6
ტ.ტ. 3

საცხოვრებლად ვარგისი ბინა N 117
83.98² სააგ
15.38² საძ
99.28² სტ 2
18.6 ლ.ტ.ფ
5 ტ.ტ.

საცხოვრებლად ვარგისი ბინა N 95
სააგ 68.78²
საძ 11.58²
სტ 2 80.28²
ლ.ტ.ფ 18.6
ტ.ტ. 4

ARC A3

პროექტის დასახელება

მრავალბინიანი საცხოვრებელი სახლი მისამართი:

ქ.თბილისის გიორგი ტერვერაძის ქ. № 15
01.13.01.017.120

ავტორისეული ნაწილები:

ნაწილები:

დამკვეთი:

მესრულებელი:

დირექტორი	ნ.გოგეშვილი
ხ. ა.	
ბქ. დირექტორი	ბ. გოგუა
ხ. ა.	
მთ.არქიტექტორი	ნ.გოგეშვილი
ხ. ა.	
მთ.არქიტექტორი	-----
ხ. ა.	

არქ ა3

ს/ა : 405286444

მის: ნუცუბიძის ქ. № 217

ARC A3

s/k : 405286444

ADDR: NUCUBIDZIS ST. N 217

ARC A3

SCALE 1:200 | FORMAT A2



საცხოვრებლად ვარგისი ბინა № 128	
სააც	57.8 მ²
საძ	47.9 მ²
სც 2	105.7 მ²
ლ.ლ.ფ	18.6
ლ.ლ.	7

საცხოვრებლად ვარგისი ბინა № 129	
67.0 მ²	სააც
39.1 მ²	საძ
106.1 მ²	სც 2
18.6	ლ.ლ.ფ
6	ლ.ლ.

საცხოვრებლად ვარგისი ბინა № 127	
სააც	42.7 მ²
საძ	23.2 მ²
სც 2	65.9 მ²
ლ.ლ.ფ	18.6
ლ.ლ.	4

საცხოვრებლად ვარგისი ბინა № 126	
სააც	42.6მ²
საძ	24.0 მ²
სც 2	66.6 მ²
ლ.ლ.ფ	18.6
ლ.ლ.	4

საცხოვრებლად ვარგისი ბინა № 125	
სააც	42.6 მ²
საძ	24.2 მ²
სც 2	66.8 მ²
ლ.ლ.ფ	18.6
ლ.ლ.	4

საცხოვრებლად ვარგისი ბინა № 124	
სააც	42.5 მ²
საძ	24.1 მ²
სც 2	66.6 მ²
ლ.ლ.ფ	18.6
ლ.ლ.	4

საცხოვრებლად ვარგისი ბინა № 123	
სააც	41.3 მ²
საძ	23.4 მ²
სც 2	64.7 მ²
ლ.ლ.ფ	18.6
ლ.ლ.	4

საცხოვრებლად ვარგისი ბინა № 122	
სააც	49.7 მ²
საძ	32.5 მ²
სც 2	82.2 მ²
ლ.ლ.ფ	18.6
ლ.ლ.	5

საცხოვრებლად ვარგისი ბინა № 121	
სააც	38.6მ²
საძ	18.6 მ²
სც 2	57.2 მ²
ლ.ლ.ფ	18.6
ლ.ლ.	3

საცხოვრებლად ვარგისი ბინა № 120	
სააც	61.6 მ²
საძ	37.2 მ²
სც 2	98.8 მ²
ლ.ლ.ფ	18.6
ლ.ლ.	6

საცხოვრებლად ვარგისი ბინა № 119	
სააც	67.0მ²
საძ	37.1 მ²
სც 2	104.1 მ²
ლ.ლ.ფ	18.6
ლ.ლ.	6

საცხოვრებლად ვარგისი ბინა № 118	
სააც	81.2მ²
საძ	54 მ²
სც 2	135.2 მ²
ლ.ლ.ფ	18.6
ლ.ლ.	8

საცხოვრებლად ვარგისი ბინა № 130	
34.6 მ²	სააც
11.2 მ²	საძ
45.8 მ²	სც 2
18.6	ლ.ლ.ფ
3	ლ.ლ.

საცხოვრებლად ვარგისი ბინა № 131	
39.3 მ²	სააც
11.6 მ²	საძ
50.9 მ²	სც 2
18.6	ლ.ლ.ფ
3	ლ.ლ.

საცხოვრებლად ვარგისი ბინა № 132	
39.0 მ²	სააც
11.5 მ²	საძ
50.5 მ²	სც 2
18.6	ლ.ლ.ფ
3	ლ.ლ.

საცხოვრებლად ვარგისი ბინა № 133	
42.7მ²	სააც
8.2 მ²	საძ
50.9 მ²	სც 2
18.6	ლ.ლ.ფ
3	ლ.ლ.

საცხოვრებლად ვარგისი ბინა № 134	
25.0მ²	სააც
8.8 მ²	საძ
33.8 მ²	სც 2
18.6	ლ.ლ.ფ
2	ლ.ლ.

საცხოვრებლად ვარგისი ბინა № 135	
51.6მ²	სააც
11.5 მ²	საძ
63.1 მ²	სც 2
18.6	ლ.ლ.ფ
4	ლ.ლ.

საცხოვრებლად ვარგისი ბინა № 136	
39.3 მ²	სააც
11.6 მ²	საძ
50.9 მ²	სც 2
18.6	ლ.ლ.ფ
3	ლ.ლ.

საცხოვრებლად ვარგისი ბინა № 137	
39.2 მ²	სააც
11.6 მ²	საძ
50.8 მ²	სც 2
18.6	ლ.ლ.ფ
3	ლ.ლ.

საცხოვრებლად ვარგისი ბინა № 138	
39.3 მ²	სააც
12.0 მ²	საძ
51.3 მ²	სც 2
18.6	ლ.ლ.ფ
3	ლ.ლ.

საცხოვრებლად ვარგისი ბინა № 139	
27.8 მ²	სააც
8.3 მ²	საძ
36.1 მ²	სც 2
18.6	ლ.ლ.ფ
2	ლ.ლ.

საცხოვრებლად ვარგისი ბინა № 140	
30.6 მ²	სააც
9.8 მ²	საძ
40.4 მ²	სც 2
18.6	ლ.ლ.ფ
2	ლ.ლ.

საცხოვრებლად ვარგისი ბინა № 141	
62.4 მ²	სააც
39.1მ²	საძ
101.5 მ²	სც 2
18.6	ლ.ლ.ფ
6	ლ.ლ.

N

თბილისი 2023 წ.

პროექტის დასახელება

მრავალბინიანი საცხოვრებელი სახლი მისამართი:

ქ.თბილისის გიორგი ტაბუკაშვილის ქ. № 15
01.13.01.017.120

პროექტის ავტორები:

ფაზირება:

დასკვნები:

ფასადების:

დირექტორი	ნ.გოგეშვილი
ხ. ა.	
ტექ. დირექტორი	ბ. გოგუა
ხ. ა.	
მთ.არქიტექტორი	ნ.გოგეშვილი
ხ. ა.	
მთ.არქიტექტორი	-----
ხ. ა.	

არქ ა3

ს/ნ : 405286444

მის: ნუცუბიძის ქ. № 217

ARC A3

s/k : 405286444

ADDR: NUCUBIDZIS ST. N 217

ARC A3

SCALE 1:200 | FORMAT A2

თბილისი 2023 წ.

ARC A3

SCALE 1:200 | FORMAT A2

ARC A3

ADDR: NUCLEOZ6 ST. N 217

+20.2

+20.2

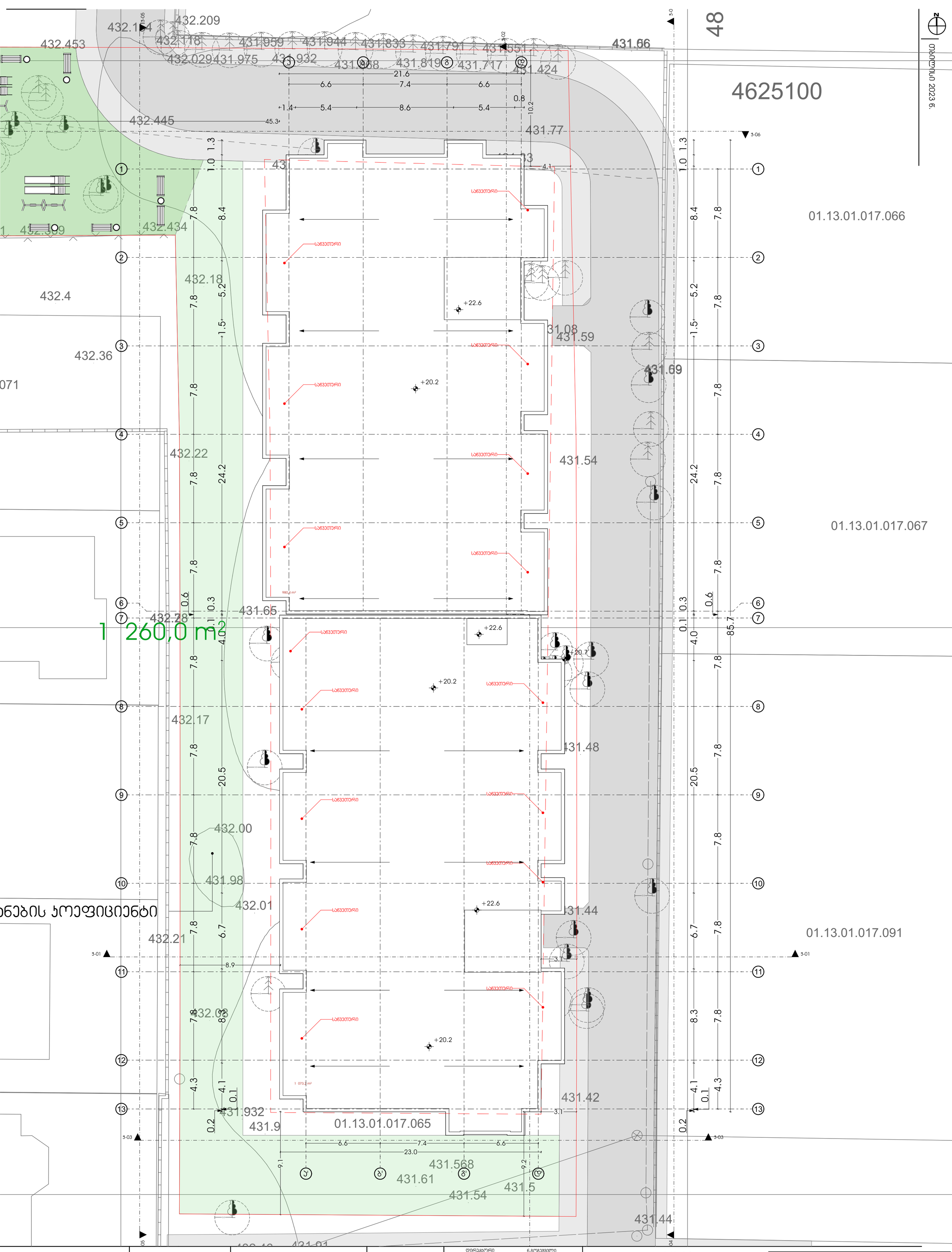

ᲐᲠᲥ ᲐᲠ

ს/ნ : 405286444

მის: ნუცუბიძის ქ. № 217

ARC A3

s/k : 405286444

ADDR: NUCUBIDZIS ST. N 217

ARC A3

SCALE 1:200 | FORMAT A2

პროექტის დასახელება

მრავალბინიანი საცხოვრებელი სახლი მისამართი:

ქ.თბილისის გიორგი ტერვერაძის ქ. № 15
01.13.01.017.120

დირექტორი ნ.გოგეშვილი
ხ. ა.

ტექ. დირექტორი ბ. გოგუა
ხ. ა.

მთ.არქიტექტორი ნ.გოგეშვილი
ხ. ა.

მთ.არქიტექტორი ----
ხ. ა.

ᲐᲠᲥᲘᲢᲔᲥᲢᲣᲠᲣᲚᲘ ᲜᲐᲬᲘᲚᲘ

ᲒᲐᲜᲧᲝᲤᲘᲚᲔᲑᲐ :

ᲓᲐᲡᲐᲮᲔᲚᲔᲑᲐ :

ᲡᲮᲕᲐᲓᲐᲡᲮᲕᲐ ᲜᲐᲬᲘᲚᲔᲑᲘ :

დასკვნა

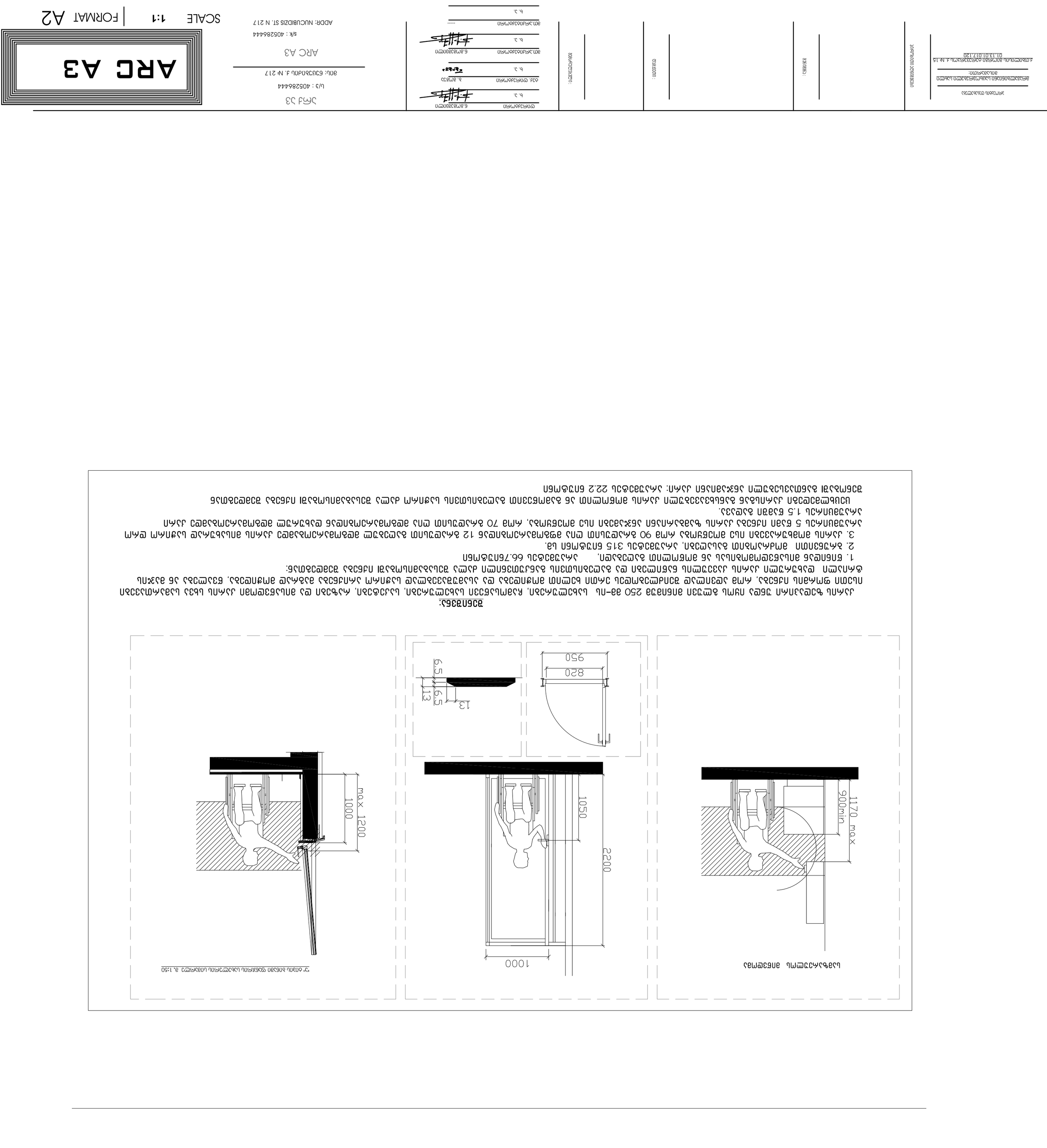
ARC A3
SCALE 1:1 | FORMAT A2
ადგილი 2023 წ.
N

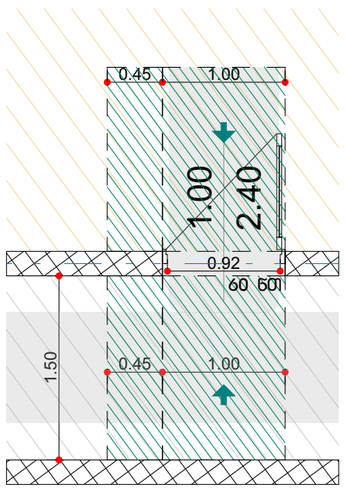

შენიშვნა:
იატაკის ზედაპირი უნდა იყოს მდგრადი, მყარი და არ სრიალა. იატაკის თავისებურ

სივრცეში დონის ცვლილება დაუშვებელია

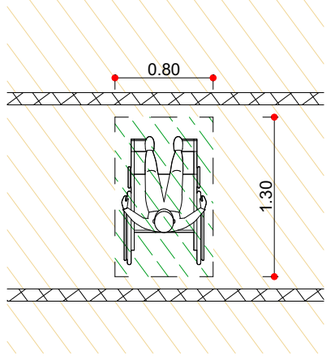

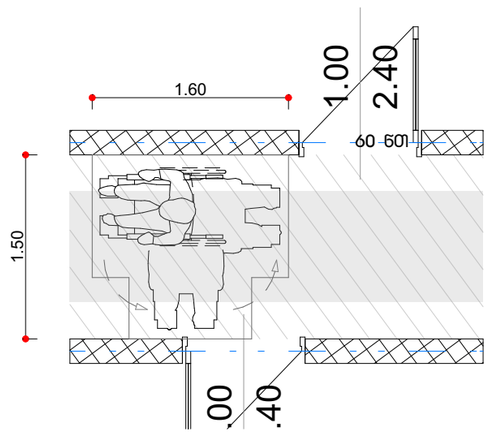

T ფორმის მოსატრიალებელი სივრცე
ვარიანტი 1

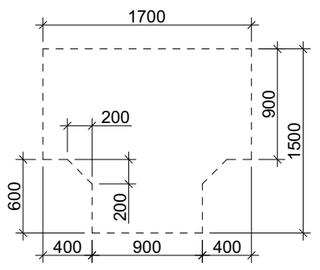

ზომა და გადაფარვა

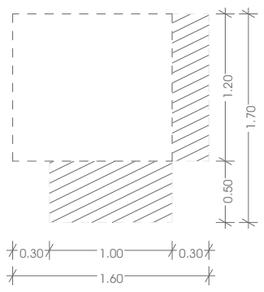

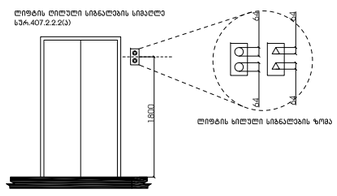

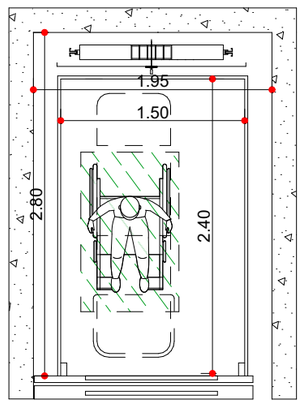

პროექტის დასახელება

მრავალბინიანი საცხოვრებელი სახლი
მისამართი:

ქ.თბილისის გიორგი ტერვერაულის ქ. № 15
01.13.01.017.120

პროექტის ეტაპი

ფურცლის ნომერი:

დასახელება:

ფურცლების რაოდენობა:

დირექტორი	ნ.გოგეჭვილი
ხ. ა.	
ტექ. დირექტორი	ბ. გოგუა
ხ. ა.	
მთ.არქიტექტორი	ნ.გოგეჭვილი
ხ. ა.	
მთ.არქიტექტორი	-----
ხ. ა.	

არქ ა3

ს/ნ : 405286444

მის: ნუცუბიძის ქ. № 217

ARC A3

s/k : 405286444

ADDR: NUCUBIDZIS ST. N 217

ARC A3

SCALE 1:1 | FORMAT A2

თბილისი 2023 წ.

უნიტაზის და ხელმოსაჯიდი ძელების (საჯიროების შემხვევაში) მდებარეობა

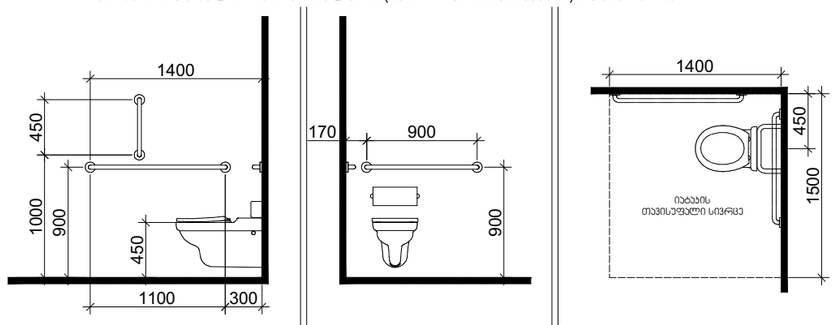

დასაჯდომის მქონე აბაზანა
ხელმოსაჯიდი ძელებით

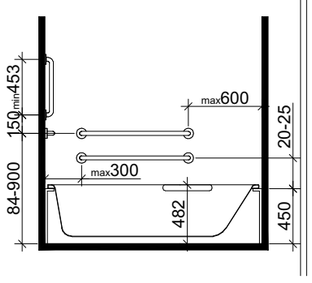

ხელსაბანის მდებარეობა

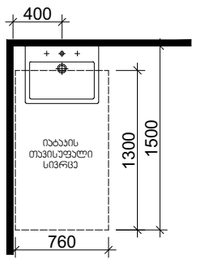

თავისუფალი სივრცე
ფეხის ფალანგისთვის

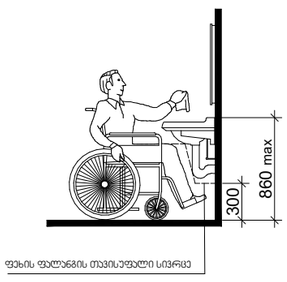

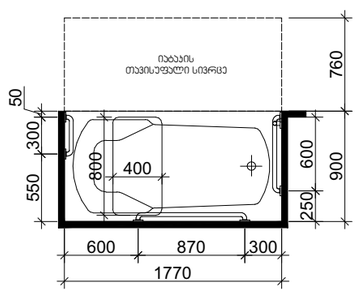

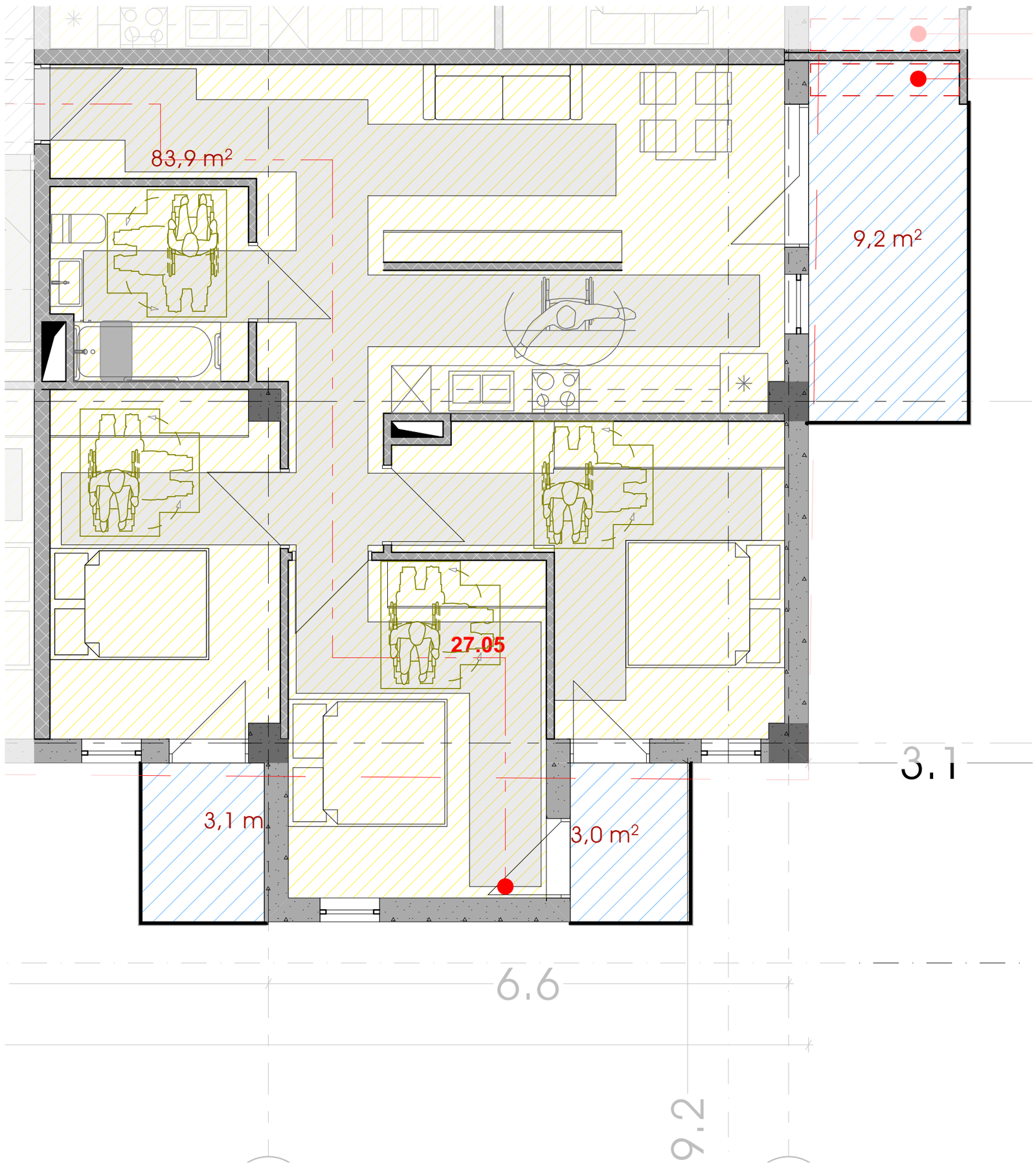

პროექტის დასახელება

მრავალბინიანი საცხოვრებელი სახლი მისამართი:

ქ.თბილისის გიორგი ტაბიძის ქ. № 15
01.13.01.017.120

პროექტის ეტაპი

ფაზა

დასახელება :

ფურცლის დასახელება :

დირექტორი	ნ.გოგენილი
ხ. ა.	
ტექ. დირექტორი	ბ. გოგუა
ხ. ა.	
მთ.არქიტექტორი	ნ.გოგენილი
ხ. ა.	
მთ.არქიტექტორი	-----
ხ. ა.	

არქ ა3

ს/ნ : 405286444

მის: ნუცუბიძის ქ. № 217

ARC A3

s/k : 405286444

ADDR: NUCUBIDZIS ST. N 217

ARC A3

SCALE 1:50, 1:1 | FORMAT A2

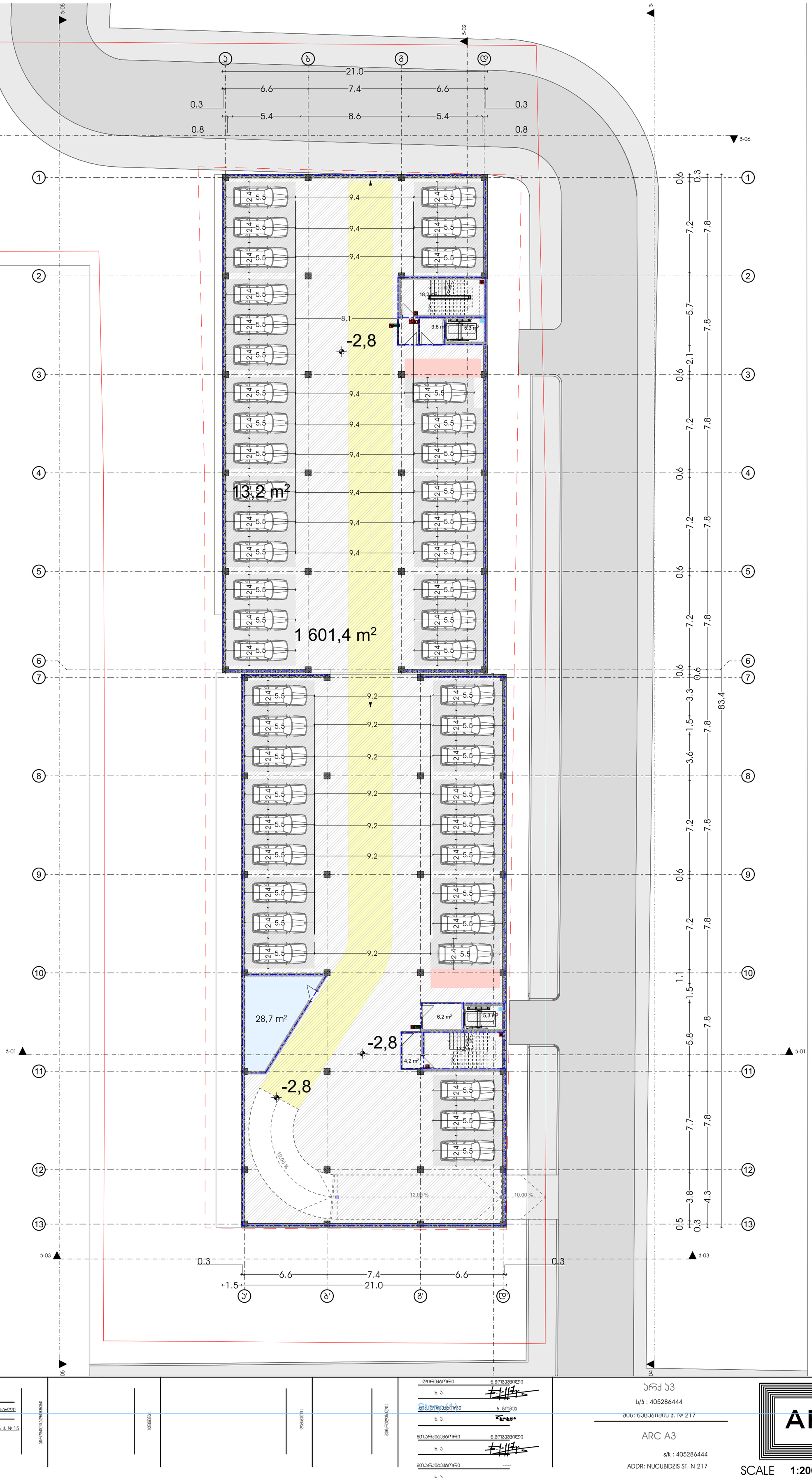

N

თბილისი 2023 წ.

პროექტის დასახელება

მრავალბინიანი საცხოვრებელი სახლი

მისამართი:

ქ.თბილისის გიორგი ტერვერაძის ქ. № 15
01.13.01.017.120

არქიტექტორი

დამკვეთი

მშენებლობის ეტაპი

დირექტორი	ნ.გოგვეშვილი	
	ხ. ა.	
მთ.დირექტორი	ბ. გოგუა	
	ხ. ა.	
მთ.არქიტექტორი	ნ.გოგვეშვილი	
	ხ. ა.	
მთ.არქიტექტორი	-----	
	ხ. ა.	

არქ ა3

ს/ს : 405286444

მის: ნუცუბიძის ქ. № 217

ARC A3

s/k : 405286444

ADDR: NUCUBIDZIS ST. N 217

ARC A3

1:200

SCALE 1:200 | FORMAT A2

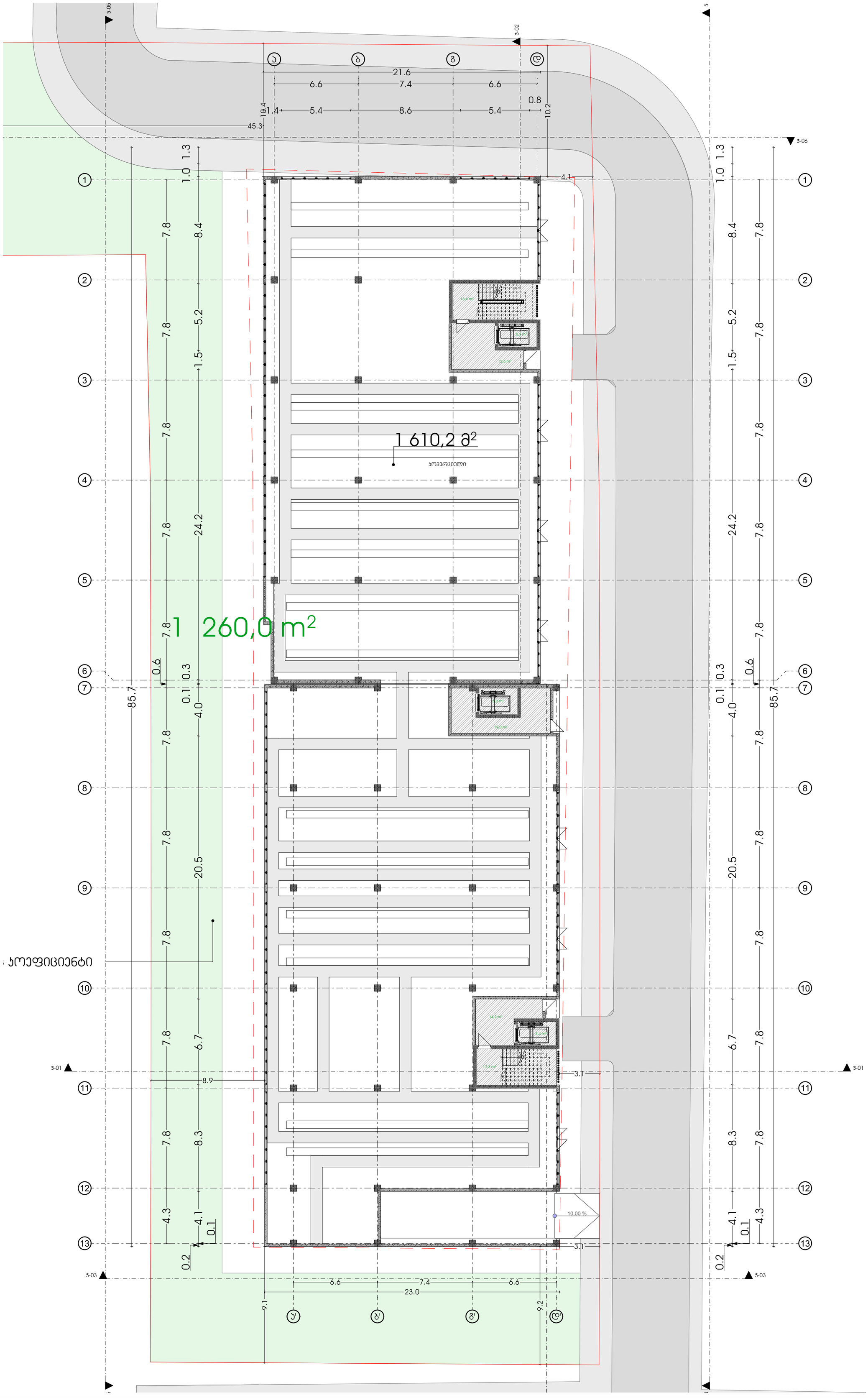

პროექტის დასახელება

მრავალბინიანი საცხოვრებელი სახლი მისამართი:

ქ.თბილისის გიორგი ტაბუცაძის ქ. № 15
01.13.01.017.120

არქიტექტონიკა

ზომა:

დამკვეთი:

მშენებლობა:

დირექტორი	ნ.გოგეშვილი
ხ. ა.	
ტექ. დირექტორი	ბ. გოგუა
ხ. ა.	
მთ.არქიტექტორი	ნ.გოგეშვილი
ხ. ა.	
მთ.არქიტექტორი	-----
ხ. ა.	

არქ ა3

ს/ნ : 405286444

მის: ნუცუბიძის ქ. № 217

ARC A3

s/k : 405286444

ADDR: NUCUBIDZIS ST. N 217

ARC A3

SCALE 1:200 | FORMAT A2

თბილისი 2023 წ.

ARC A3

SCALE 1:200 | FORMAT A2

პროექტის დასახელება

ქ. თბილისი, ვაზისუბნის I ხეობის ტერიტორიაზე მრავალბინიანი საცხოვრებელი სახლების კომპლექსის მშენებლობა

სამშენებლო ნებართვა

ტექნიკური ზედამხედველობა

ავტორი

ARC A3

ს/კ : 405286444

ADDR: NUCUBIDZE ST. N 217

პროექტირების ეტაპი

პროექტის ხელმძღვანელი

ავტორი

ARC A3

ს/კ : 405286444

ADDR: NUCUBIDZE ST. N 217

ARC A3

ს/კ : 405286444

ADDR: NUCUBIDZE ST. N 217

თბილისი 2023 წ.

ARC A3

SCALE 1:200 | FORMAT A2

ARC A3

ADDR: NUCUBIDZE ST. N 217

ს/კ : 405286444

ARC A3

ს/ს : 405286444

ADDR: NUCUBIDZE ST. N 217

თბილისი 2023 წ.

ARC A3

SCALE 1:200 | FORMAT A2

პროექტის ავტორი

ARC A3

ADDR: NUCUBIDZE ST. N 217

ს/კ : 405286444

ს/ნ: 405286444 ა. №217

პროექტის ავტორი

ნახაზის დასახელება

ნახაზის ნომერი

პროექტის დასახელება

ქ. თბილისი, ნუცუბიძის ქუჩა №217

მასშტაბი 1:200 2023 წ.

N

21.6 | 6.6 | 7.4 | 6.6 | 0.8 | 10.2 | 45.3 | 1.4 | 5.4 | 8.6 | 5.4 | 4.1

3-06

1.0 | 1.3 | 7.8 | 8.4 | 7.8 | 5.2 | 1.5 | 7.8 | 7.8 | 24.2 | 7.8 | 0.6 | 0.3 | 0.1 | 85.7 | 4.0 | 7.8 | 7.8 | 20.5 | 7.8 | 6.7 | 7.8 | 8.3 | 7.8 | 4.3 | 4.1 | 0.1 | 0.2

3-01 | 8.9 | 3.1

3-03 | 6.6 | 7.4 | 6.6 | 23.0 | 9.1 | 9.2

3-05 | 3-04

ა | ბ | გ | დ

1 | 2 | 3 | 4 | 5 | 6 | 7 | 8 | 9 | 10 | 11 | 12 | 13

ა' | ბ' | გ' | დ'

პროექტის დასახელება

მრავალბინიანი საცხოვრებელი სახლი მისამართი:

ქ.თბილისის გიორგი ტერვერაძის ქ. № 15
01.13.01.017.120

არქიტექტორი

ბეტონის :

დატვირთვა :

კონსტრუქციული :

დირექტორი	ნ.გოგეშვილი	
ხ. პ.		
ტექ. დირექტორი	გ. გოგუა	
ხ. პ.		
მთ.არქიტექტორი	ნ.გოგეშვილი	
ხ. პ.		
მთ.არქიტექტორი	-----	
ხ. პ.		

არქ ა3

ს/კ : 405286444

მის: ნუცუბიძის ქ. № 217

ARC A3

s/k : 405286444

ADDR: NUCUBIDZIS ST. N 217

ARC A3

SCALE 1:200 | FORMAT A2

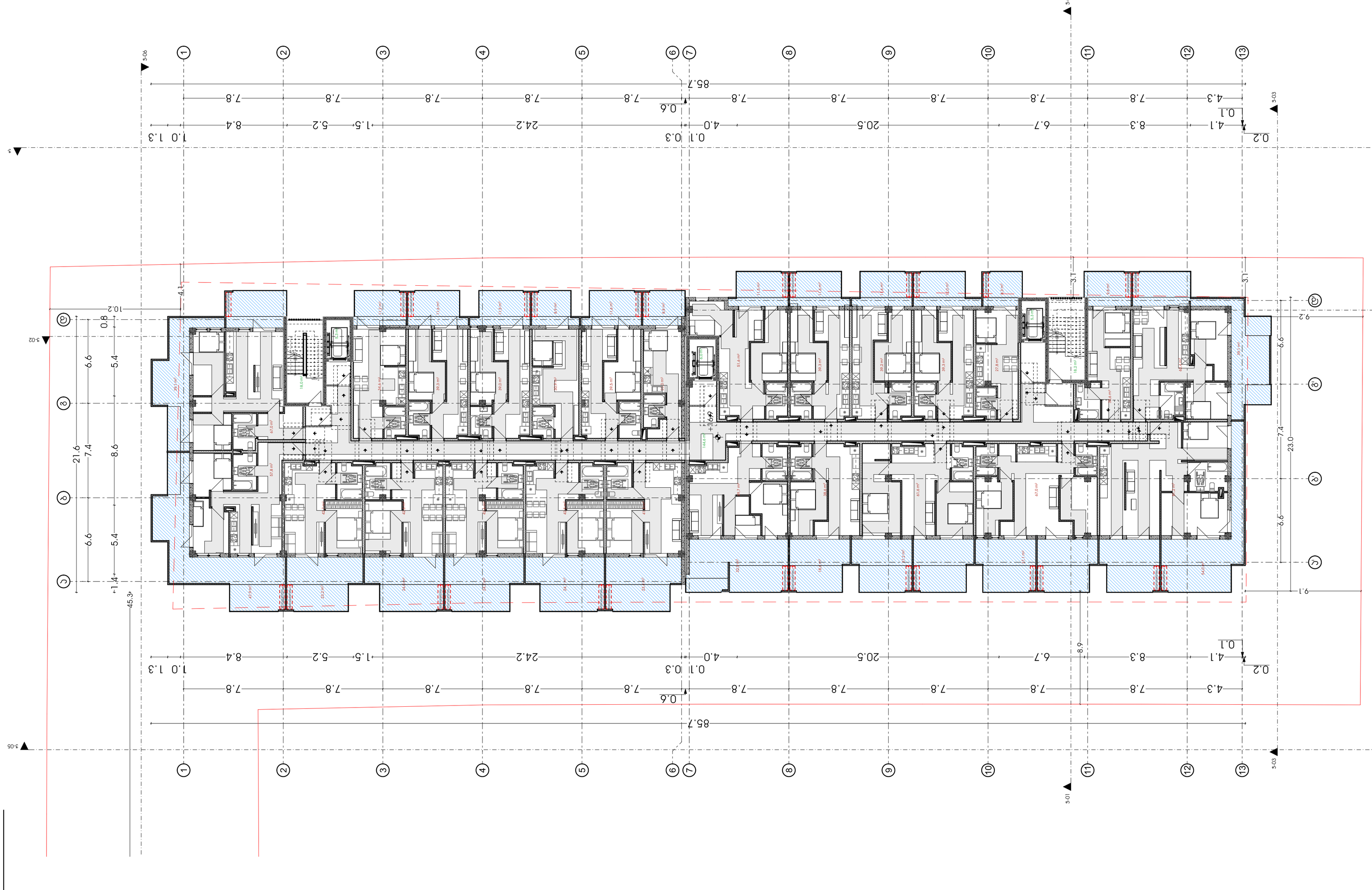

ARC A3
ს/კ : 405286444
ADDR: NUCLEOZ78 ST. N 217

SCALE 1:200 | FORMAT A2

თბილისი 2023 წ.

ARC A3

SCALE 1:200 | FORMAT A2

ARC A3

ADDR: NUCLEOZ6 ST. N 217

+20.2

+20.2

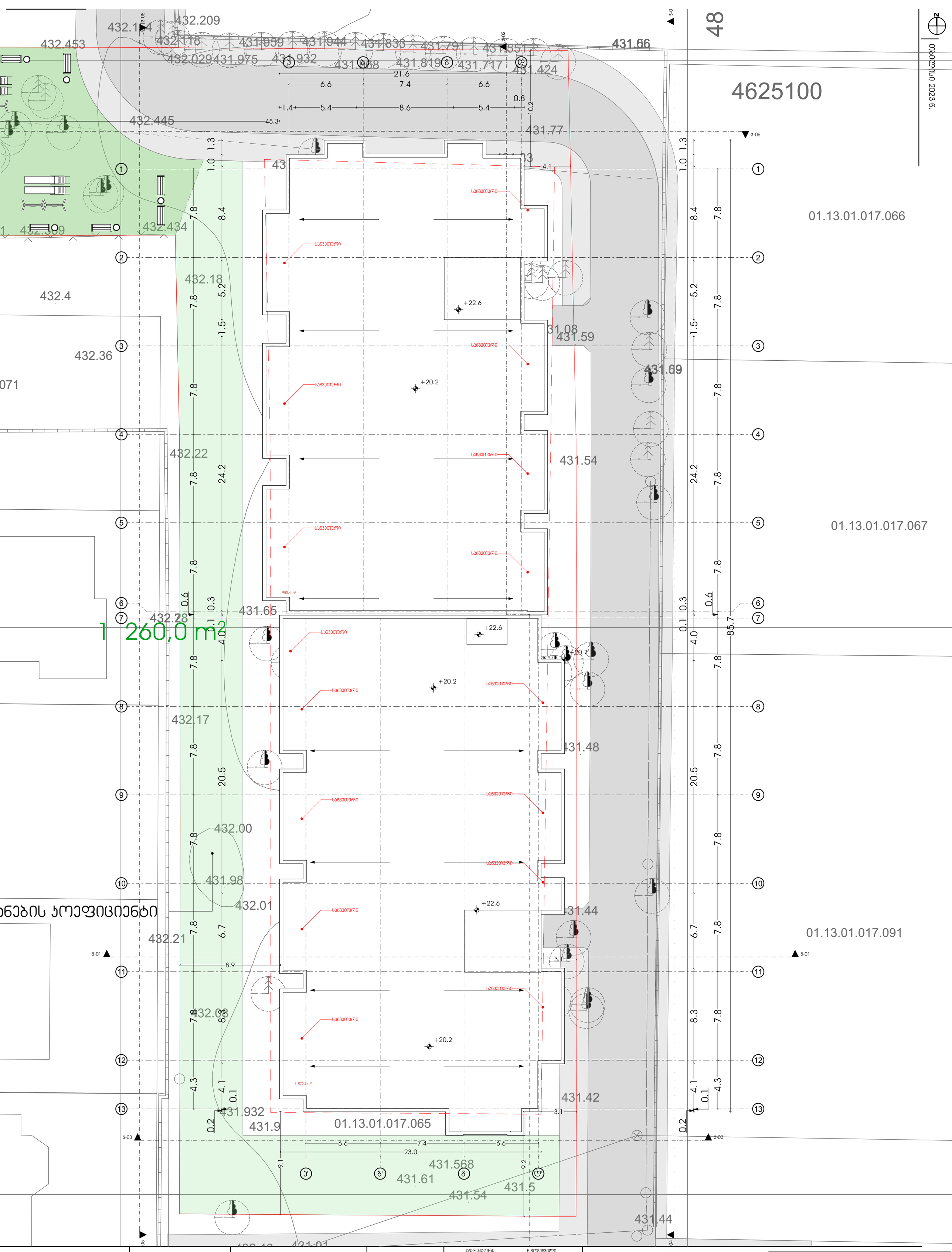

ᲐᲠᲥ ᲐᲠ

ს/ნ : 405286444

მის: ნუცუბიძის ქ. № 217

ARC A3

s/k : 405286444

ADDR: NUCUBIDZIS ST. N 217

ARC A3

SCALE 1:200 | FORMAT A2

პროექტის დასახელება

მრავალბინიანი საცხოვრებელი სახლი მისამართი:

ქ.თბილისის გიორგი ტერვერაძის ქ. № 15
01.13.01.017.120

დირექტორი ნ.გოგეშვილი
ხ. ა.

ტექ. დირექტორი ბ. გოგუა
ხ. ა.

მთ.არქიტექტორი ნ.გოგეშვილი
ხ. ა.

მთ.არქიტექტორი ----
ხ. ა.

ᲐᲠᲥᲘᲢᲔᲥᲢᲣᲠᲣᲚᲘ ᲜᲐᲬᲘᲚᲘ

ᲒᲐᲜᲧᲝᲤᲘᲚᲔᲑᲐ :

ᲓᲐᲡᲐᲮᲔᲚᲔᲑᲐ :

ᲡᲮᲕᲐᲓᲐᲡᲮᲕᲐ ᲜᲐᲬᲘᲚᲔᲑᲘ :