חזית צפון-מזרח "ב-ג" קנה מדה 1:150

East-North "B-G" Elevation 1:150

საკადასტრო საზღვარი

მოაჯირები და ლითონის კონსტრუქციები შეიღებოს RAL1032

ფასადი "9-1" ღერძებში
მ 1:150

ფერის მეტალოპრამიტის

საკადასტრო საზღვარი

წყალშემკრები მილები

13.325
12.940
11.975
10.670
10.050
8.150
7.450
7.200
6.450
4.550
3.850
3.600
2.850
1.850
0.900
91230
22800
5.400
1.900
±0.000

9
1

ფასადი "ბ-ა" ღერძებში
მ 1:150

მეტალოპლასტმასის კარშეანჯარა თეთრი ფერის

ბალკონის ხაფანგის ღობეს და ლითონის კონსტრუქციები RAL1013

ფასადში განხორციელებული ცვლილებები

საკადასტრო საზღვარი

წყალშემკრები მილები

13.325
12.940
11.975
10.670
10.050
7.200
7.200
7.200
5.400
3.600
3.600
3.400
2.850
2.600
1.800
2368
1900
±0.000
±0.000

ეები და ლითონის
სტრუქციები
ოს RAL1032

მავთულბადის ღობე მწვანე ფერის

მეტალოპლასტმასის კარშეანჯარა თეთრი ფერის

8
3

ფასადში განხორციელებული ცვლილებები

თანამდებობა	გვარი	ხელმოწერა	თარიღი	ლოკომოტივის სარაბგო კომპლექსი. (კორექტირებული) სასტუმრო 52 ადგილზე	სტადია	ფურც.	ფურცლები
					მ.პ.	ა-2	
არქიტექტ.	მ.ნათაძე						
შესრულა	მ. ნათაძე			ფასადი 9-1, ბ-დ ღერძებში	მასშტაბი	ასოციაცია	
შეამოწმა	ბ.ბერიშვილი				მ : 150	"ატუ"	

ფასადი "1-5" ღერძებში
მ 1:100

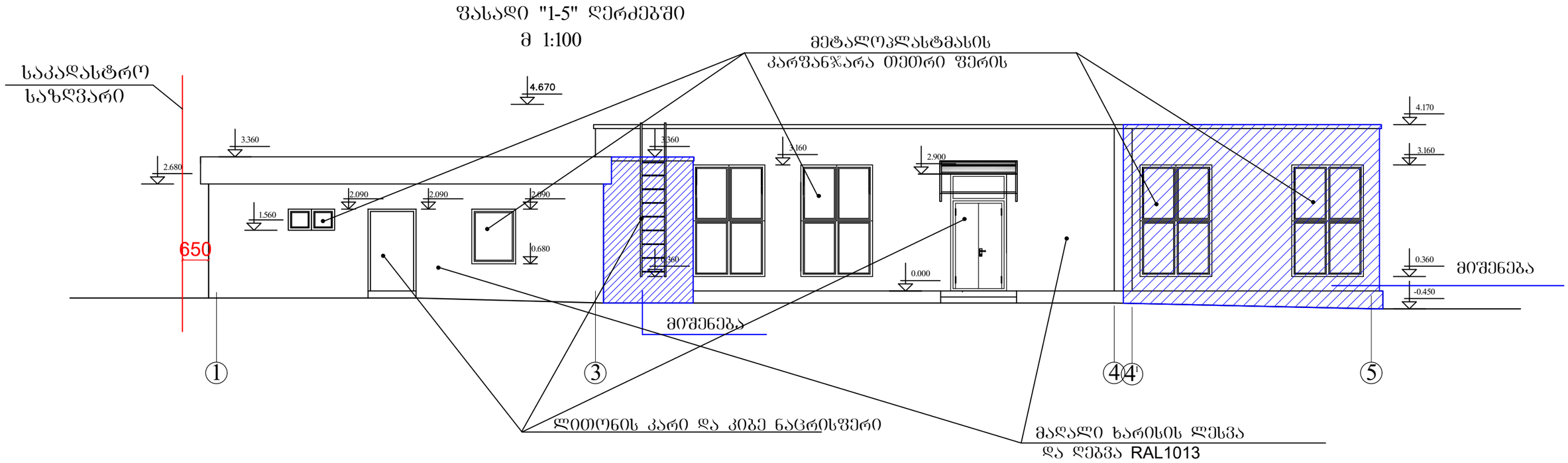

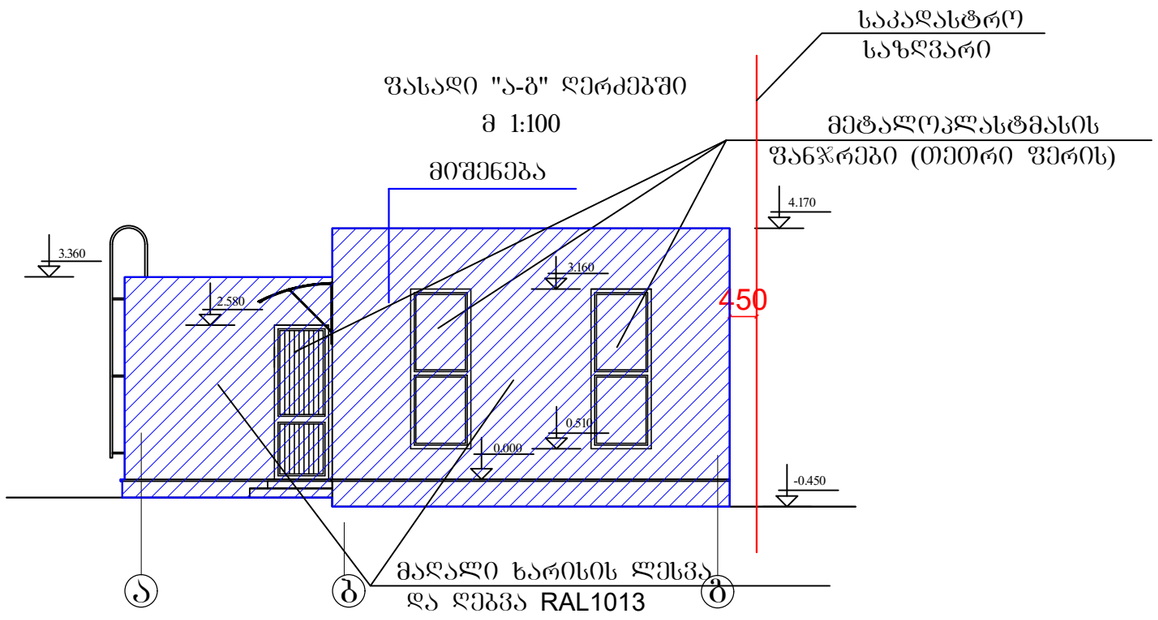

თანამდებობა	გვარი	ხელმოწერა	თარიღი	ლოკომოტივის სარაბგო კომპლექსი. (კორექტირებული) სასადილოს მიშენება	სტადია	ფურც.	ფურცლები
					მ.პ.	ა-3	
არქიტ.	მ.ნათაძე			ფასადი 1-5, ა-ბ ღერძებში	მასშტაბი 1:100	ასოციაცია "ატუ"	
შესრულა	მ. ნათაძე						
შეამოწმა	ბ.ბერიშვილი						

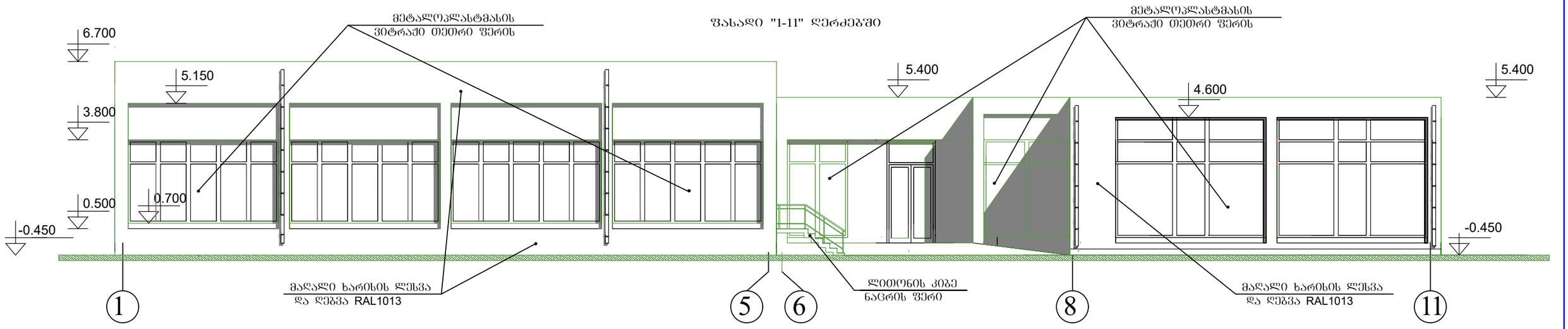

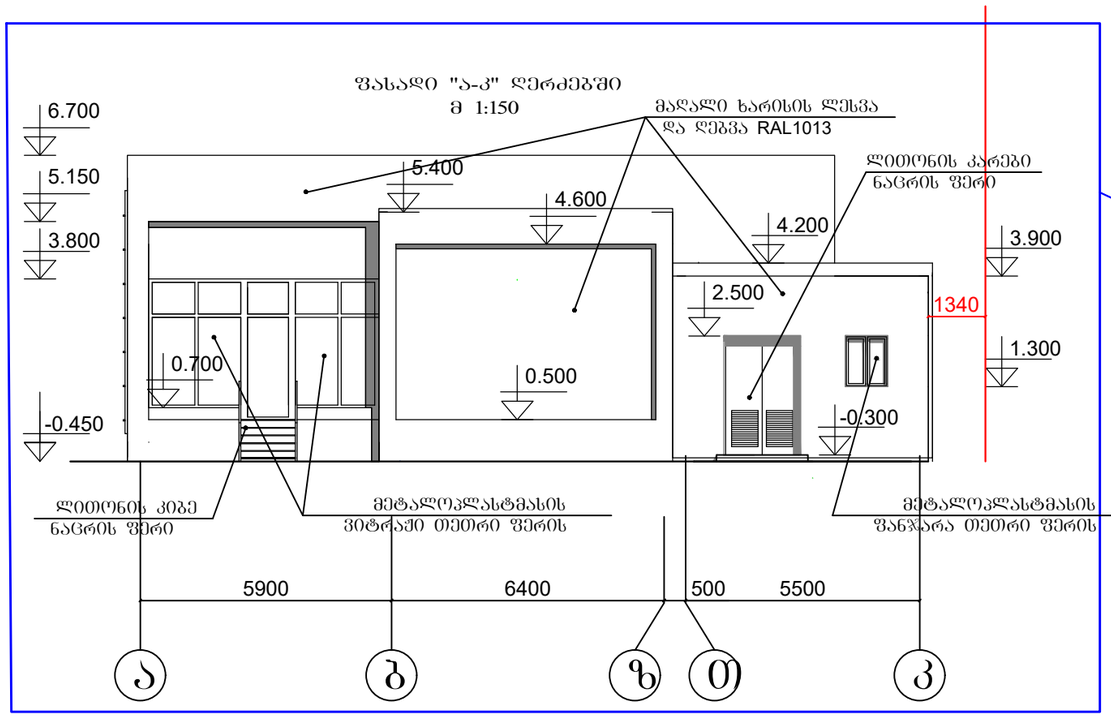

ფასადზე განხორციელებული ცვლილებები

თანამდებობა	გვარი	ხელმოწერა	თარიღი	ლოკომოტივის სარაბგო კომპლექსი. (კორექტირებული) სავარჯიშო დარბაზი,საშხა, გასახდელები, საცურაო აუზი და საძვაბე	სტადია	ფურც.	ფურცლები
					მ.პ.	ა-4	
პრ.მთ.არქ.	მ.ნათაძე						
შესრულა	მ. ნათაძე			ფასადი 1-11, ა-კ ღერძებზე	მასშტაბი 1:150	ასოციაცია "ატუ"	
შეამოწმა	ბ.ბერიშვილი						

ფასადი "11-1" ღერძებში

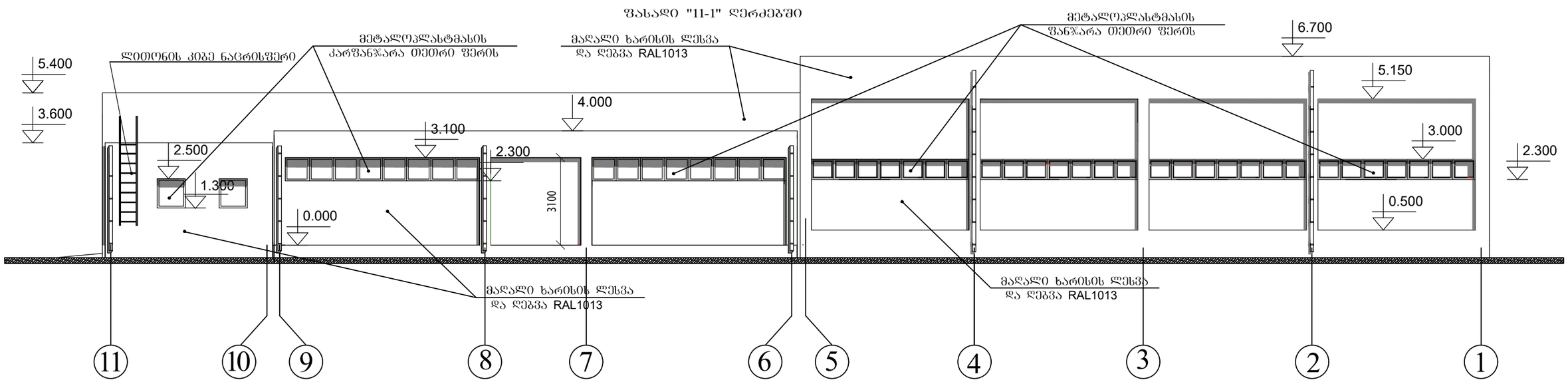

ფასადი "ი-ა" ღერძებში
მ 1:150

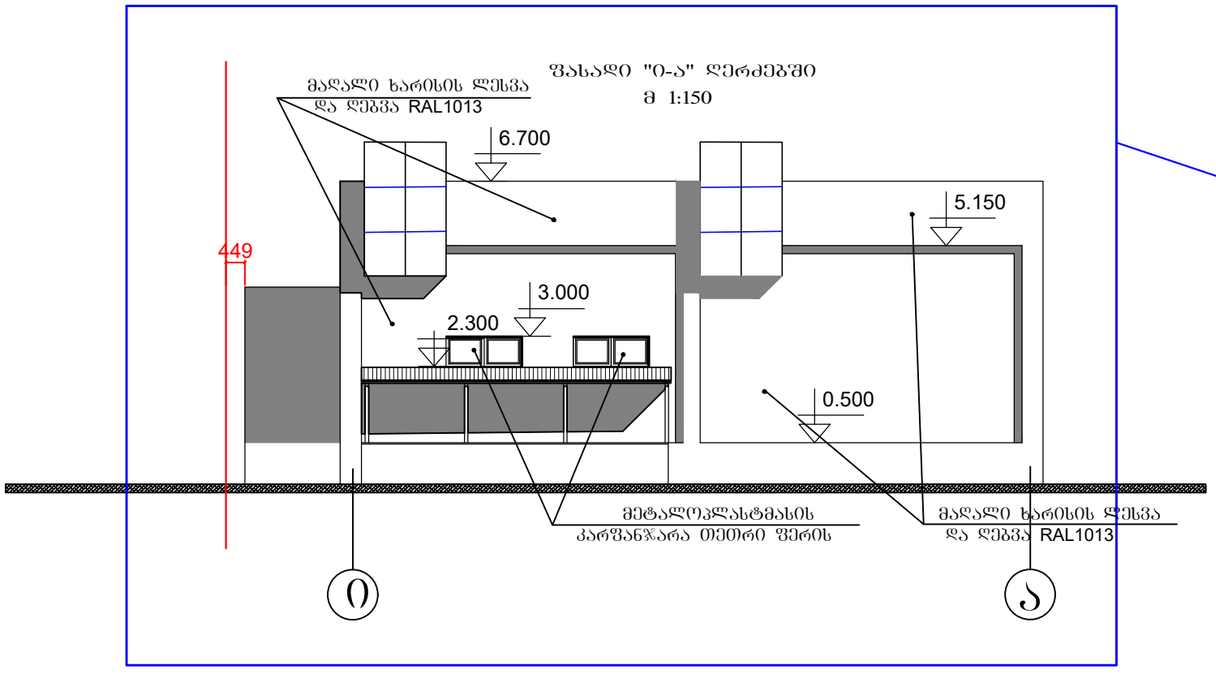

ფასადზე განხორციელებული
ცვლილებები

თანამდებობა	გვარი	ხელმოწერა	თარიღი	ლოკომოტივის სარაბგო კომპლექსი. (კორექტირებული) სავარჯიშო დარბაზი,საშნა, გასახდელები, საცურაო აუზი და საძვაბე	სტადია	ფურც.	ფურცლები
					მ.პ.	ა-5	
პრ.მთ.არძ.	მ.ნათაძე						
შეასრულა	მ. ნათაძე			ფასადი 11-1, ა-ა ღერძებში	მასშტაბი 1:150	ასოციაცია "ატუ"	
შეამოწმა	გ.ბერიშვილი						

ფასადი "ა-ბ" ღერძებში
მ 1:100

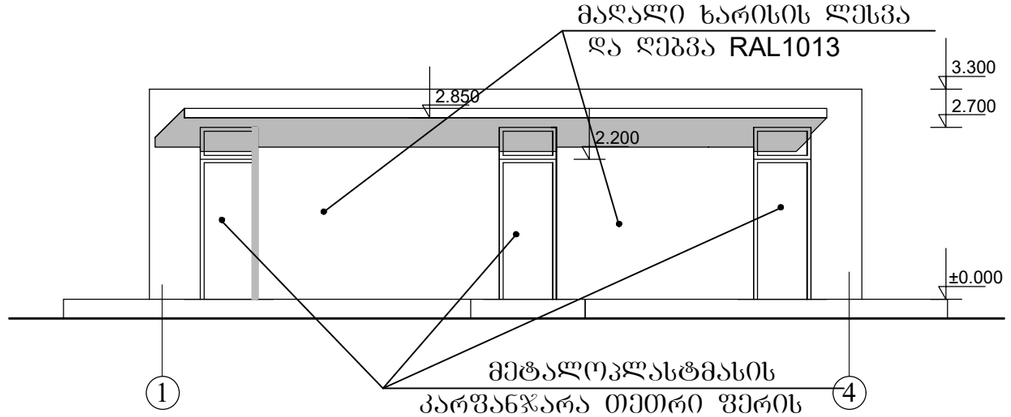

ფასადი "ბ-ა" ღერძებში
მ 1:100

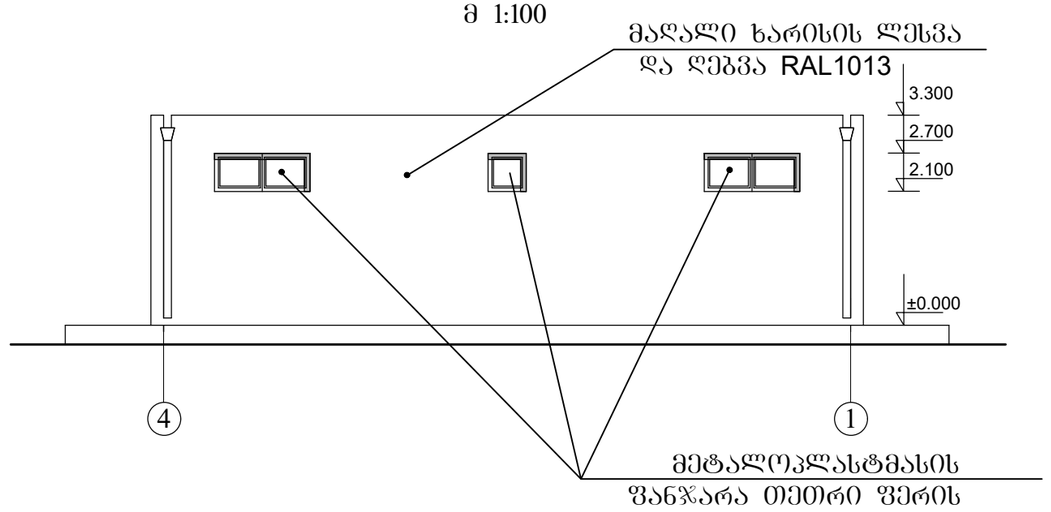

ფასადი "ბ-ა" ღერძებში
მ 1:100

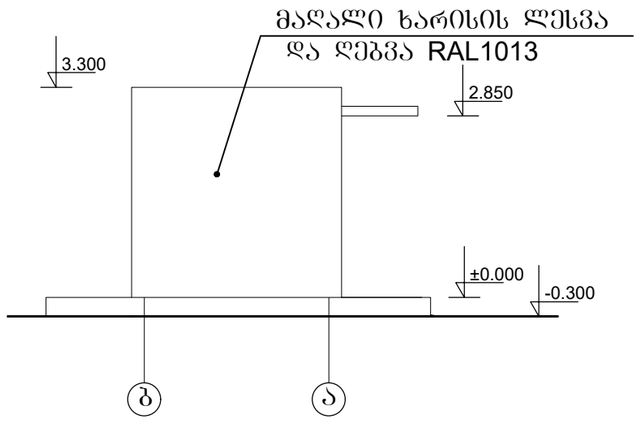

ფასადი "ა-ბ" ღერძებში
მ 1:100

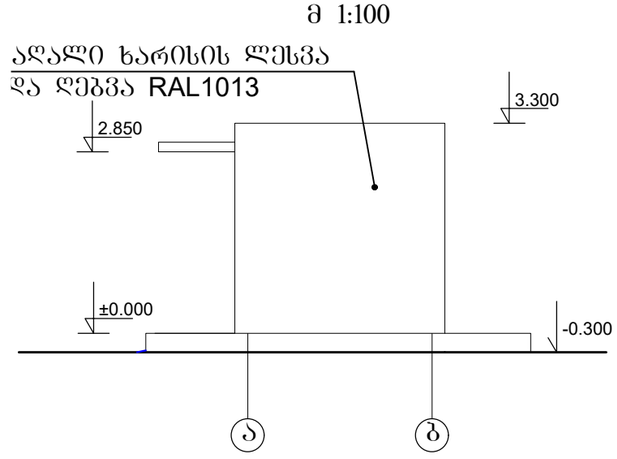

თანამდებობა	გვარი	ხელმოწერა	თარიღი	ლოკომოტივის სარაბგო კომპლექსი. (კორექტირებული) საზოგადოებრივი ტუალეტი		სტადია	ფურც.	ფურცლები
						მ.პ.	ა-6	
პრმთ.არქ.	მ.ნათაძე							
შეასრულა	მ. ნათაძე			ფასადი 1-4, ა-ბ, 4-1, ბ-ა ღერძებში	მასშტაბი 1:100	ასოციაცია "ატუ"		
შეამოწმა	ბ.ბერიშვილი							

ფასადი "1-2" ღერძებში
მ 1:50

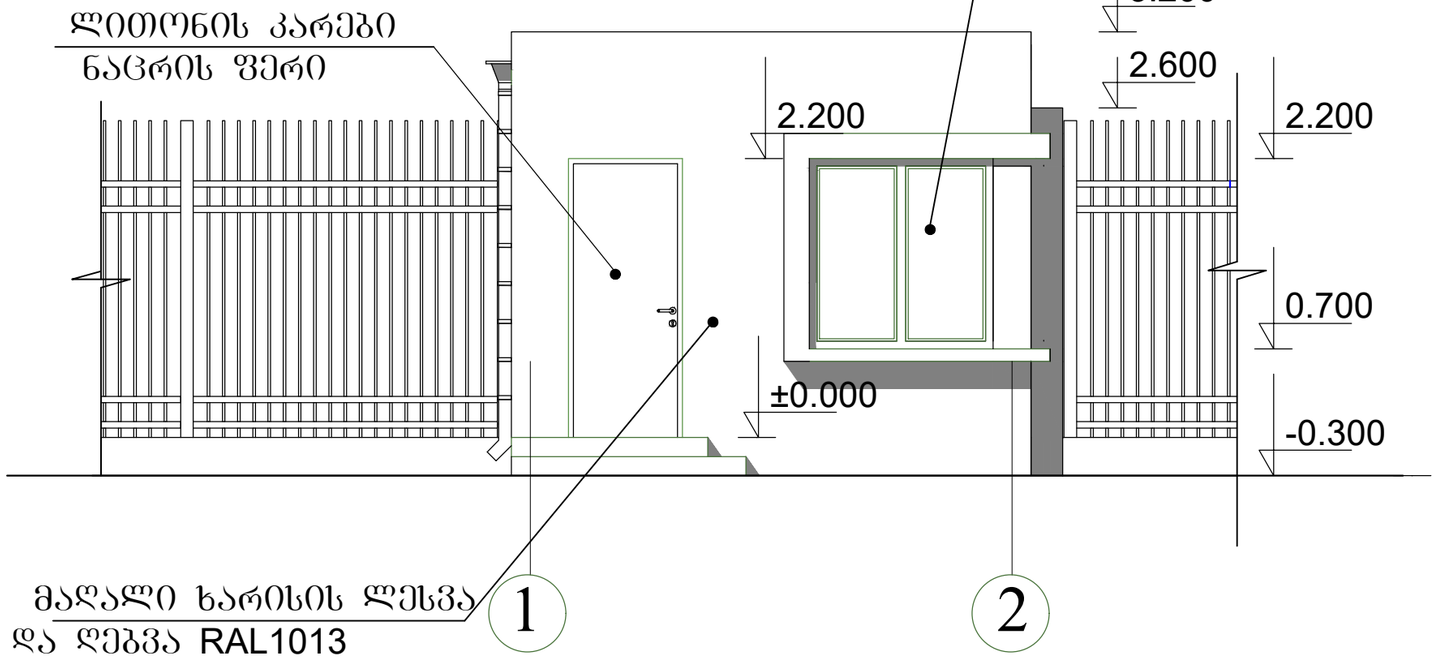

საკადასტრო
საზღვარი

ფასადი "ა-ბ" ღერძებში
მ 1:50

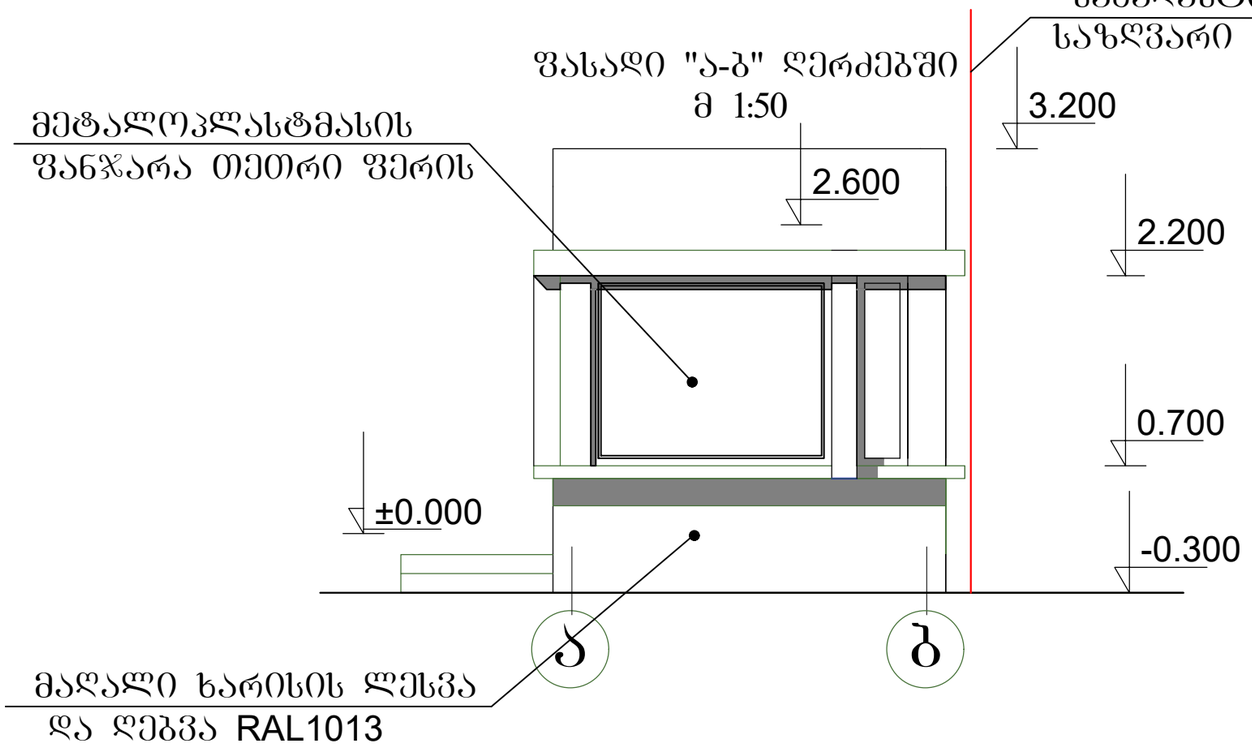

თანამდებობა	გვარი	ხელმოწერა	თარიღი	ლოკომოტივის სარაბაო კომპლექსი. (კორექტირებული) დაცვის ჯიხური	სტადია	ფურც.	ფურცლები
					მ.პ.	ა-7	
პრ.მთ.არქ.	მ.ნათაძე						
შეასრულა	მ. ნათაძე			ფასადი 1-2,ა-ბ ღერძებში	მასშტაბი 1:50	ასოციაცია "ატუ"	
შეამოწმა	ბ.ბერიშვილი						

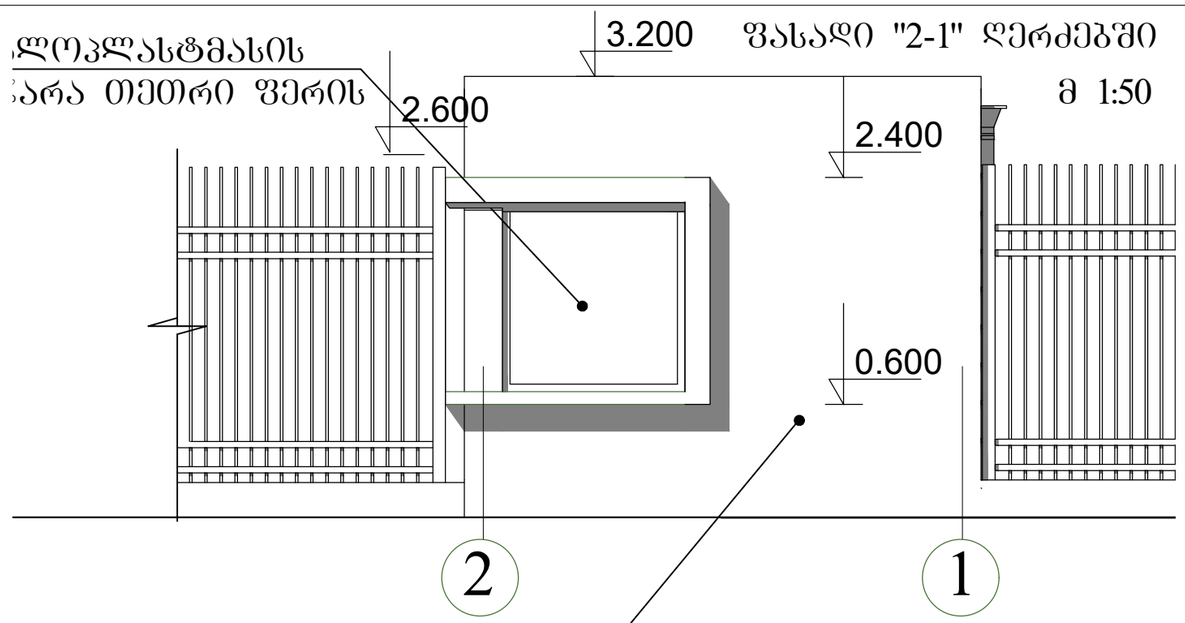

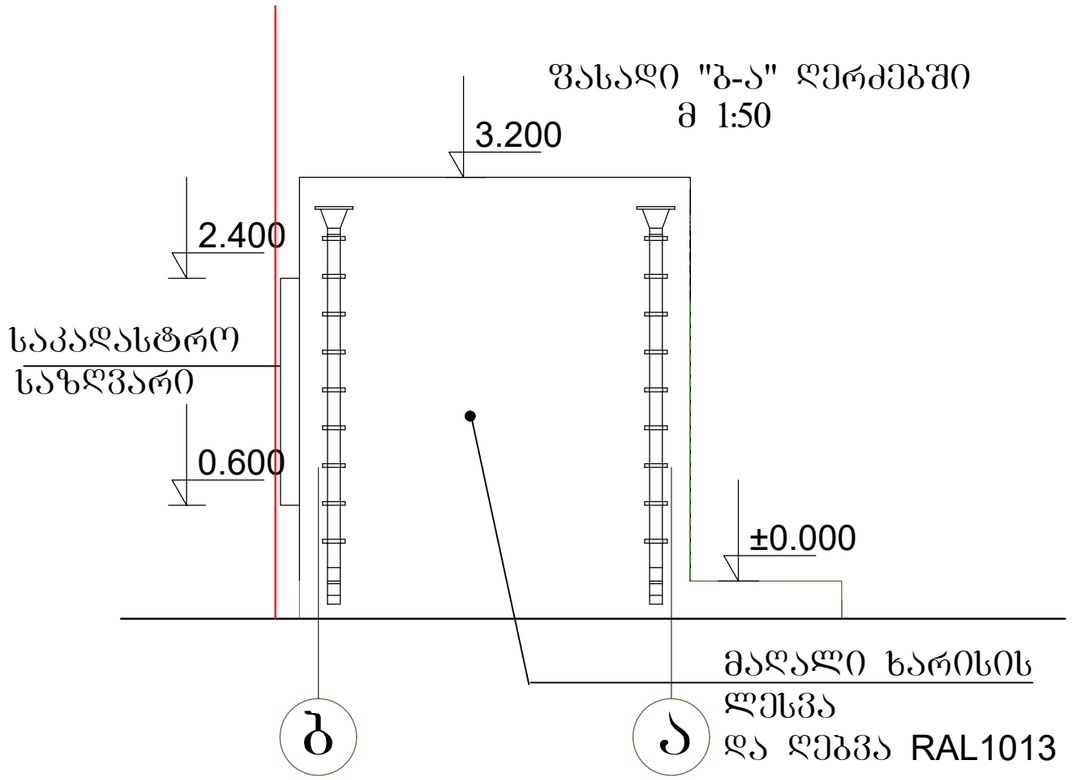

თანამდებობა	გვარი	ხელმოწერა	თარიღი	ლოკომოტივის სარაბგო კომპლექსი. (კორექტირებული) დაცვის ჯიხური		სტადია	ფურც.	ფურცლები
						მ.პ.	ა-8	
არქიტექტორი	მ.ნათაძე			ფასადი 2-1,ბ-ა ღერძებში	მასშტაბი 1:50	ასოციაცია "ატუ"		
შემსრულებელი	მ. ნათაძე							
შემოწმება	ბ.ბერიშვილი							