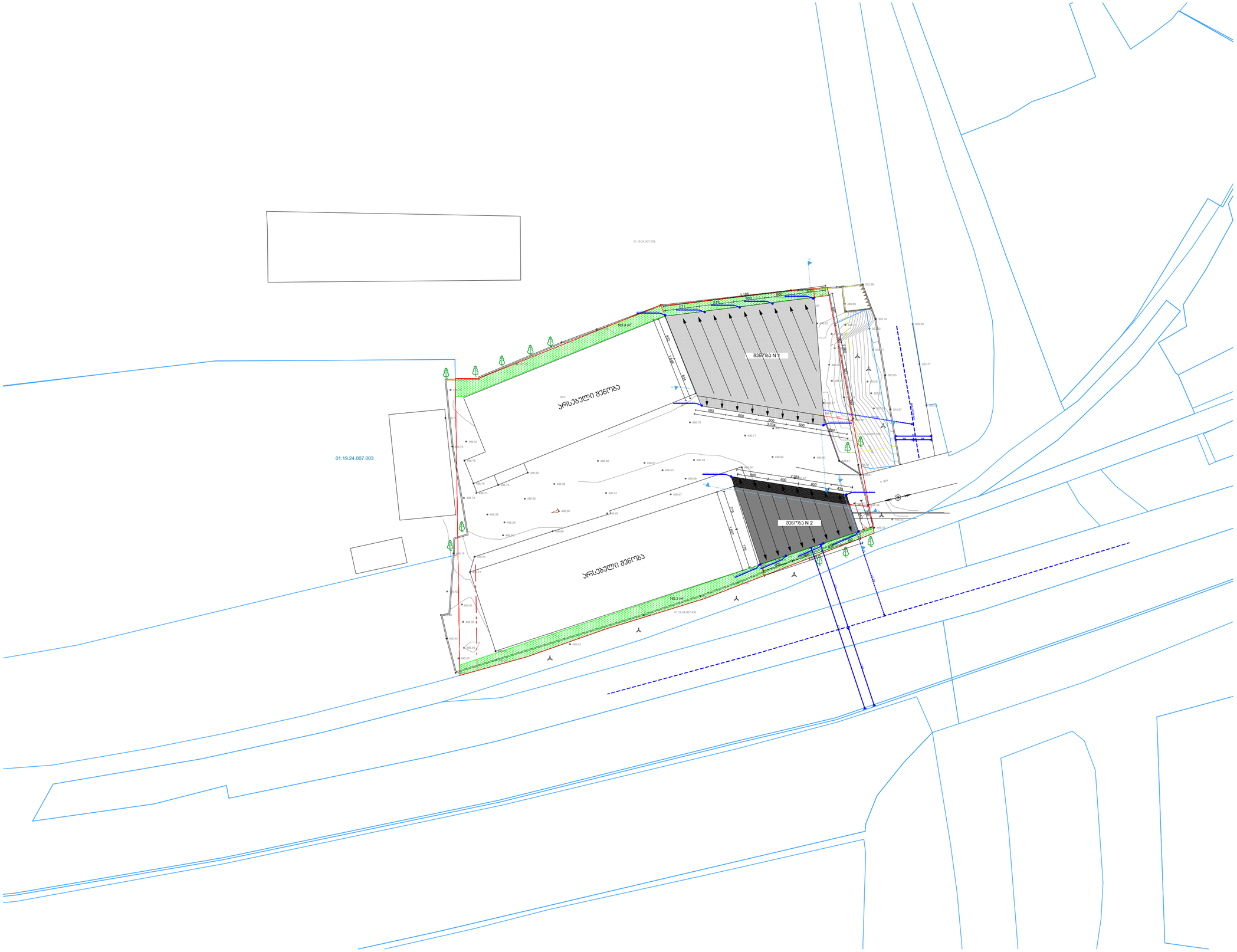

ეკსპლიკაცია

შენიშვნები და პირობითი აღნიშვნა

პროექტის სახელწოდება

საწყობი

ობიექტის მისამართი
ქ.თბილისი, მიხეილ ბრიგოლაშვილის ქუჩა N1
(ს/კ 01.19.24.007.047)

შ.პ.ს. "არქვეი"

ARCHWAY

ს.ნ.: 420425524
ელ-ფოსტა: arch.way@outlook.com

დირექტორი	უ.ჯანტურია
მთ. არქიტექტორი	დ. ჯაშია
დამკვეთი	შპს "ზ და გ ბილდინგ ჯომპანი"

ნახაზის დასახელება

სიმაღლის სქემა

მასშტაბი	ფორმატი	გვერდი
1:500	A-2	0

შენობა N 1

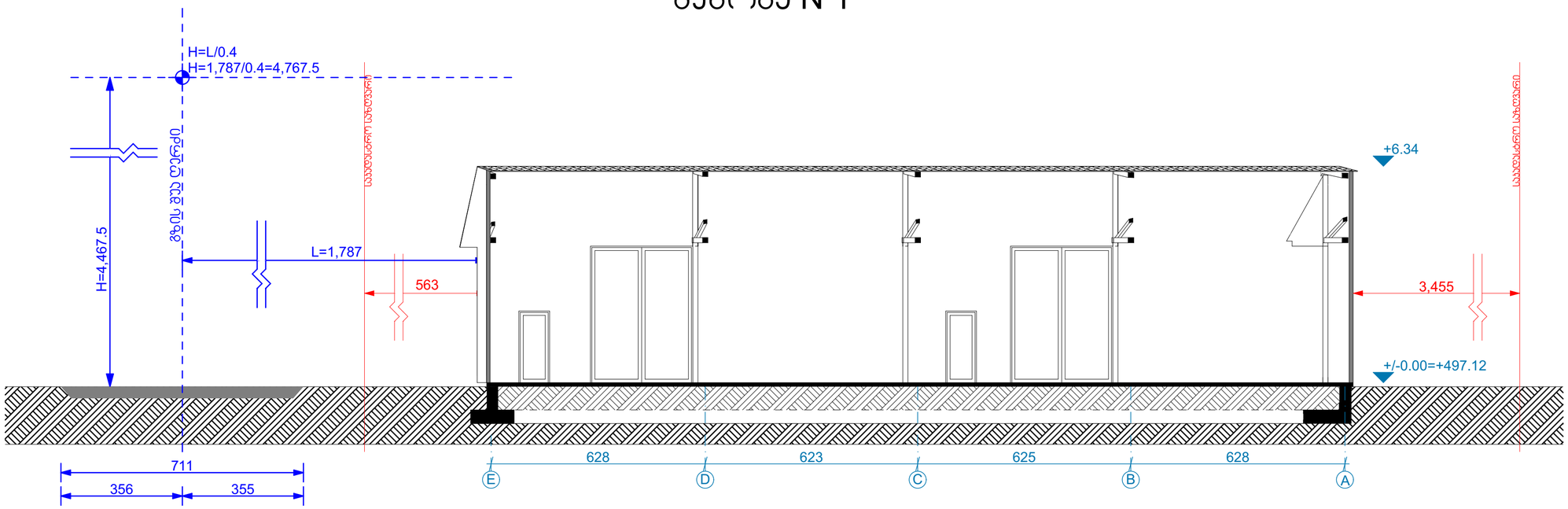

შენობა N 2

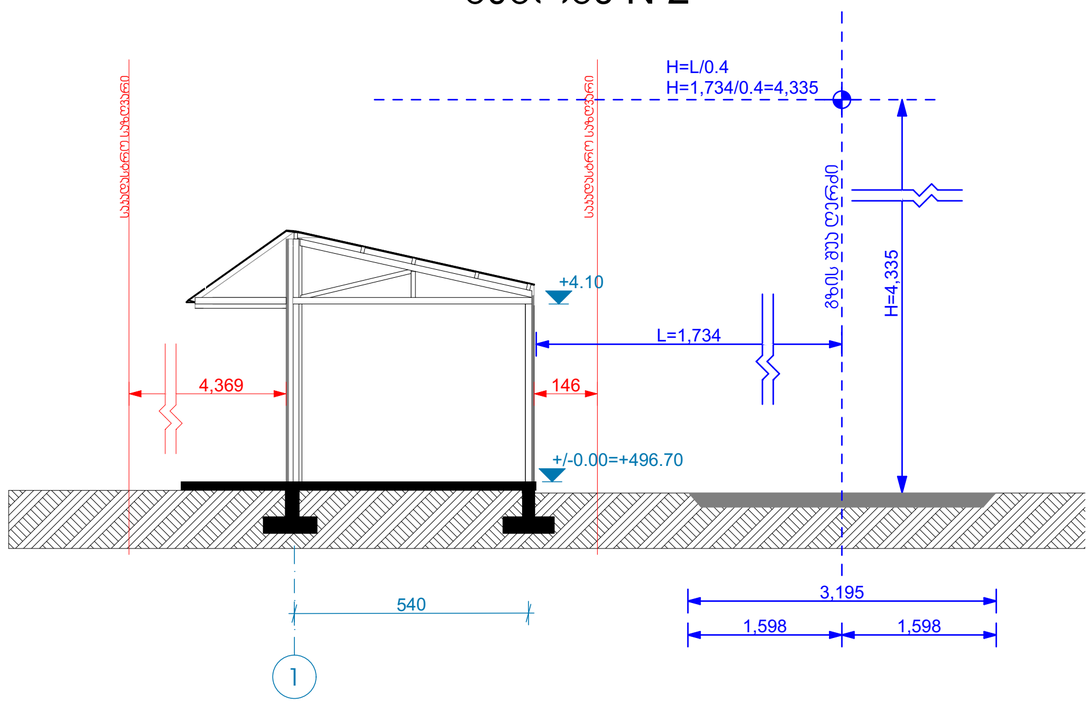

ეჯსპლიკაცია

მენიმენები და პირობითი აღნიმენა

პროექტის სახელწოდება

საწყობი

ობიექტის მისამართი

ქ.თბილისი, მიხეილ გრიგოლაშვილის ქუჩა N1

(ს/კ 01.19.24.007.047)

შ.პ.ს. "არქვეი"

ARCHWAY

ს.ნ.: 420425524

ელ-ფოსტა: arch.way@outlook.com

დირექტორი	უ.ჯანტერია
მთ. არქიტექტორი	დ. ჯაშია
დამკვეთი	შპს "ზ და გ ბილდინგ ჯომპანი"

ნახაზის დასახელება

სიმაღლის სქემა

მასშტაბი	ფორმატი	გვერდი
1:100	A-2	0