მრავალფუნქციური კომპლექსი

გეგმები:

მისაწვდომობის ეროვნული სტანდარტების შესაბამის დოკუმენტაცია

მისამართი:
ქალაქი თბილისი , ლუსინიანის ქუჩა №15,19 ,
ლუსინიანის I შესახვევი №3 ,
იალბუზის შესახვევი №13

ს.კ.: №01.17.01.134.056

შემსრულებელი:

შპს "ა3 არქიტექტს"
(ს/კ 405286444)
დირექტორი: თ. ცაავა



სამზარეულოს მიწვდომა

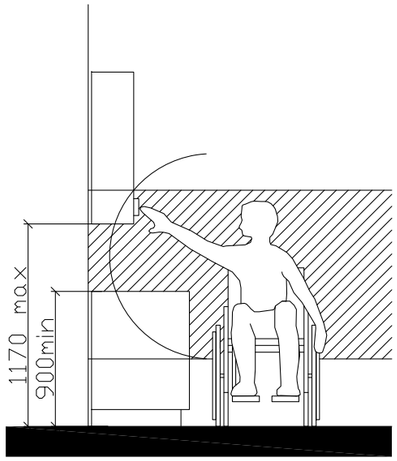

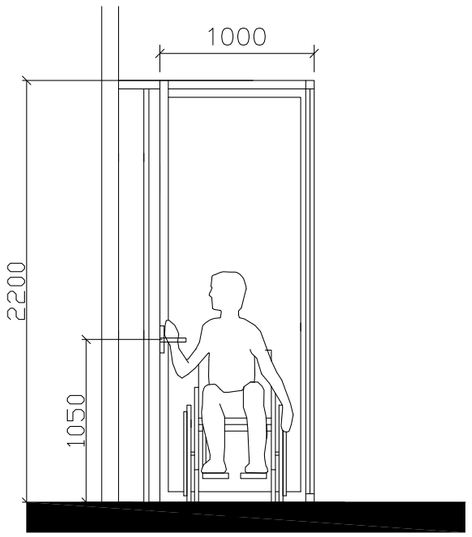

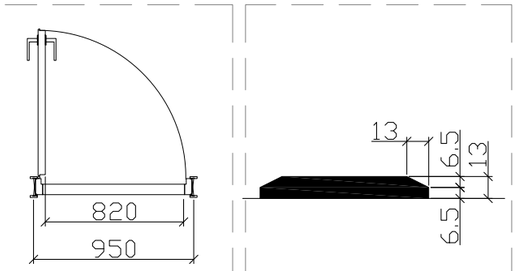

"ა" ტიპის ბინაში ფანჯრის სახელურის სიმაღლე მ. 1:50

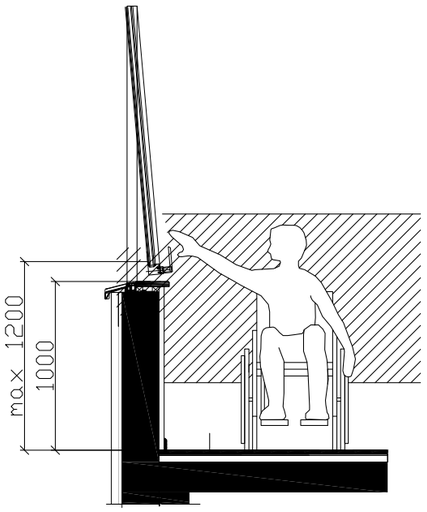

შენიშვნა:

კარის ზედაპირი უნდა იყოს გლუვი მინიმუმ 250 მმ-ის სახელურები, ჩამოსაწევი სახელურები, საკეტები, რაზები და მისაწვდომი კარის სხვა სამართავები ისეთი ფორმის იქნება, რომ ადვილად შეიძლებოდეს ერთი ხელით მოჭიდება და ასამუშავებლად საჭირო არიქნება მაგრად მოჭიდება, წვალება ან მაჯის ტრიალი დახურული კარის კავეულის ნაწილები და გაღებისთვის განკუთვნილი ძალა შესაბამისობაში იქნება შემდეგთან:

1. წინიდან მისაწვდომობისას ან მოწოლით გაღებადი, არაუმეტეს 66.7ნიუტონი
2. ბრუნვითი მოძრაობით გასაღები, არაუმეტეს 315 ნიუტონი სმ.
3. კარის მომხურავები ისე მოეწყობა რომ 90 გრადუსით ღია მფგომარეობიდან 12 გრადუსით გაღებულ მდგომარეობამდე კარის მისახურად საჭირო დრო არაუმცირეს 5 წამი იქნება კარის ზამბარიანი ანჯამები ისე მოეწყობა, რომ 70 გრადუსით ღია მდგომარეობიდან დახურულ მდგომარეობამდე კარი არაუმცირეს 1.5 წამში გადავა.

ცეცხლმედები კარისგან განსხვავებული კარის მოწოლით ან გამოწევით გაღებისთვის საჭირო ძალა შესაბამისობაში იქნება შემდეგთან შენობაში განთავსებული ანჯამიანი კარი: არაუმეტეს 22.2 ნიუტონი

მრავალფუნქციური კომპლექსი (სასტუმრო; კომერციული; სასწავლებელი)

მისამართი:
ალექსი ფაღავას, ლესელიძის ქუჩა N15,19
ვერისუბნის I მასივი N3 , ტაბახმის მიწახვევი N13
ს.კ.: #01.17.01.134.056

A3 Architects
Urban planning & Architecture

თანამდებობა	გვარი	ხელმოწერა
მთ.არქიტექტორი	თ.ცაავა	
მთ.არქიტექტორის	ნ.გოგებაშვილი	
არქიტექტორი	ნ.ხარებაშვილი	
არქიტექტორი	ა.ცაავა	

პიქტოგრამების ლეგენდა

	სახანძრო სისტემების ღილაკი		სახანძრო მილბაკი
	ავტომატიკა		სახანძრო ბანკეტიდან ავტომატის სისტემა
	ჯვარედა მოძრაობის		მეორადობის ბანაკება
EXIT	გასასვლელი		ხელის სველმბენი
	სახანძრო ბანკეტის ხელით გასაშვები ღილაკი		მიხედვით და სგროვანი ბანკეტის სისტემა
	ღვინების სისტემა		ავტომატი ბანკეტია

ტექნიკურ-ეკონომიკური მაჩვენებლები

დანიშნულება	ფართობი

ნახაზის სახელწოდება

შშმპ დეტალები

ნახაზის მონაცემები

მასშტაბი	ფორმატი	თარიღი
1:1.82	A3	02/2023
სტადია	ბეჭდი	ბეჭდები
	1	

თავისუფალი სივრცე კართან მანევრირებისთვის ანჯამიანი კარი საპეტის მხრიდან მისაწვდომი მიწოლით გაღება სურ. 404.2.3.2 (ბ)

იატაკის თავისუფალი სივრცის ზომა ახალი შენობა ნაგებობისთვის სურ. 305.3.1.

თ ფორმის მოსატრიალებელი სივრცე სურ. 304.3.2.1 (გ)

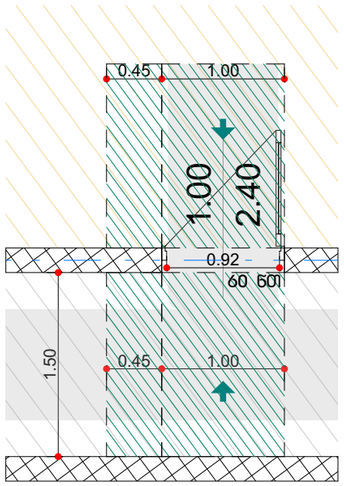

შენიშვნა:
იატაკის ზედაპირი უნდა იყოს მდგრადი, მყარი და არ სრიალა. იატაკის თავისუფალ სივრცეში დონის ცვლილება დაუშვებელია

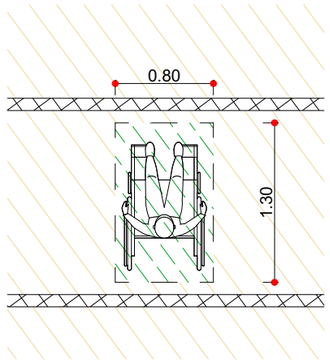

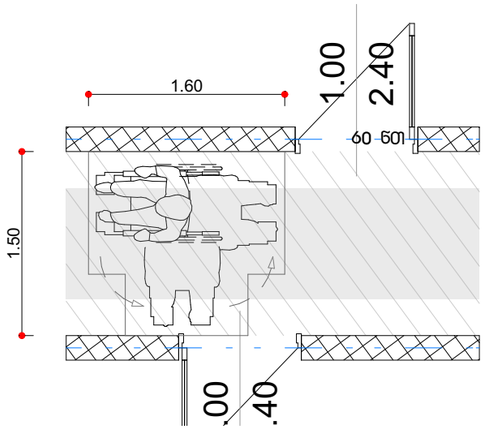

T ფორმის მოსატრიალებელი სივრცე ვარიანტი 1

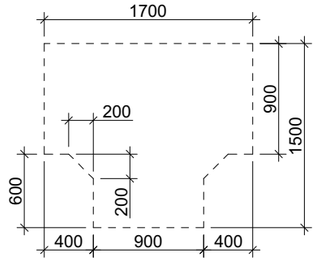

ზომა და გადაფარვა

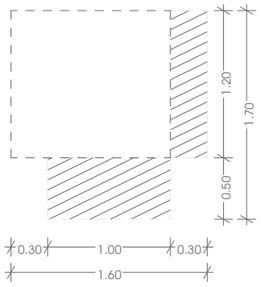

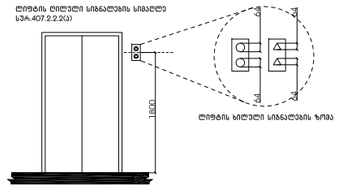

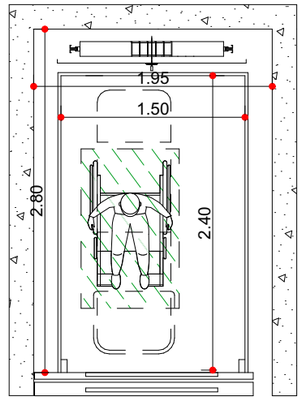

მიკავშირებული პროექტის (სასტუმრო; პროექსიული; სასზხოვრებელი)

მისამართი:
ალექ ცაბაძის, ლესინიანის ქუჩა N15,19
ლესინიანის | ბაგრატიონი N3 , ცაბაძის მიკავშირი N13
ს.კ.: #01.17.01.134.056

A3 Architects
Urban planning & Architecture

თანამდებობა	ბეჭდი	ხელმოწერა
მთ.არქიტექტორი	თ.ცაავა	
მთ.არქიტექტორის	ნ.გოგებაშვილი	
არქიტექტორი	ნ.ხარებაშვილი	
არქიტექტორი	ა.ცაავა	

პიქტოგრამები ასნიშვნები

	სახანძრო სისტემების ოთახი		სახანძრო მილები
	ავტომატიკა		სახანძრო ბანყოფილებასთან კავშირის სისტემა
	ჯკამლის მოპერებისა		მეკანიკური ბანიკვება
	გასასვლელი		ხელის სუსტემჩი
	სახანძრო ბანგამის ნაწილ საკონტროლო პულტი		ელექტრული და ხელოვნი ბანგამის სისტემა
	ღილნების სისტემა		კვლისელი ბანათება

ტექნიკურ-ეკონომიკური მაჩვენებლები

დანიშნულება	ფასითობი

ნახაზის სახელწოდება

შშმპ დეტალები

ნახაზის მონასემები

მასშტაბი	ფორმატი	თარიღი
1:50 1:3.06	A3	02/2023
სტადია	ბეჭდი	ბეჭდები
	2	

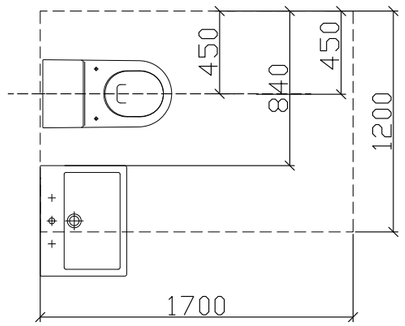

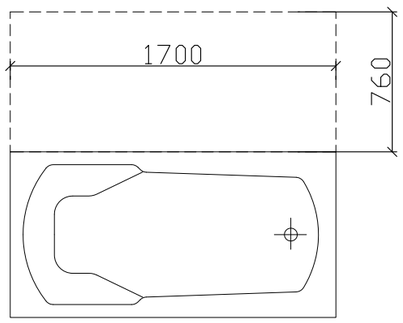

ჭრილი 2

ხელსაბანის მდებარეობა

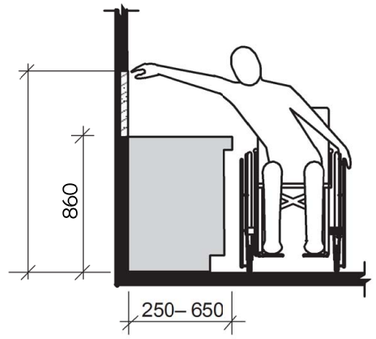

ხელსაბანი ბ ტიპის ერთეულებში
ვარიანტი ბ საბაბაზანოები

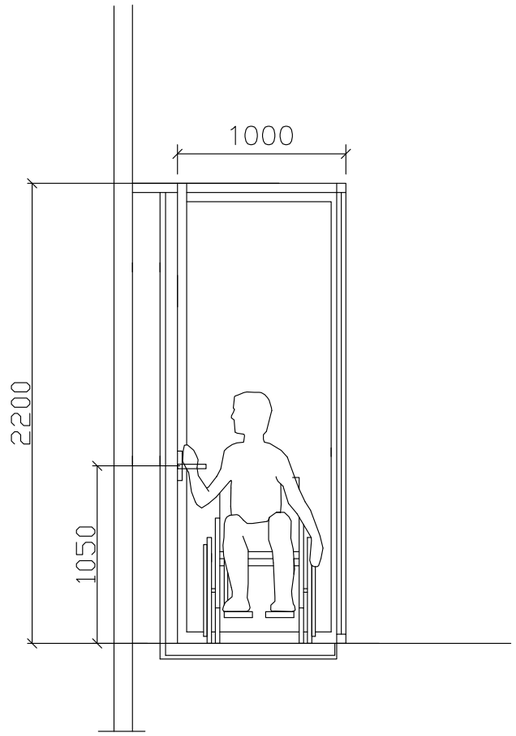

მხარვარდნისული პროექტი (სასტუმრო; პოპეისული; სასზხოვრებელი)

მისამართი:
ალექსი ცაბაძის, ლესინის ქუჩა N15,19
ლესინის I შესახვევი N3 ალექსი ცაბაძის შესახვევი N13
ს.კ.: #01.17.01.134.056

A3 Architects
Urban planning & Architecture

თანამდებობა	გვარი	ხელმოწერა
მთ.არქიტექტორი	თ.ლაკვა	
მთ.არქიტექტორის	ნ.გოგებაშვილი	
არქიტექტორი	ნ.ხარებაშვილი	
არქიტექტორი	ა.ლაკვა	

პიქოგრამები ევაკუაციისთვის

	სახანძრო სისტემების ღილაკი		სახანძრო მილები
	ცეცხლსაქრობი		სახანძრო განყოფილებასთან ტელეფონის სისტემა
	ჯვარედინი მოძრაობის		მეორადობის განათება
EXIT	ბანაობელი		ხელის სველდამჭერი
	სახანძრო განგაშის ხელით ელექტრული ღილაკი		მიზეზების და სქემების ანაბეჭდის სისტემა
	ღუნების სისტემა		ეკიპირების განათება

ტექნიკურ-ეკონომიკური მაჩვენებლები

დანიშნულება	ფართობი

ნახაზის სახელწოდება

ბ ტიპის ბინაში მისანვდომობა

ნახაზის მონაცემები

მასშტაბი	ფორმატი	თარიღი
1:1.67	A3	02/2023
სტადია	ბვეხდი	ბვეხდები
	3	

პროექტით შენობაში ეწყობა 1 "ა" ტიპის ბინა 3-4 და დ-ე ღერძებს შორის +17.40, +20.70, +24.00, +27.30, +30.60, +33.90, +37.20, +40.50, +43.80 და +47.10 ნიშნულებზე. ყოველი ბინები აკმაყოფილებს 1107.6.2.1.1 ქვეთავის მოთხოვნებს

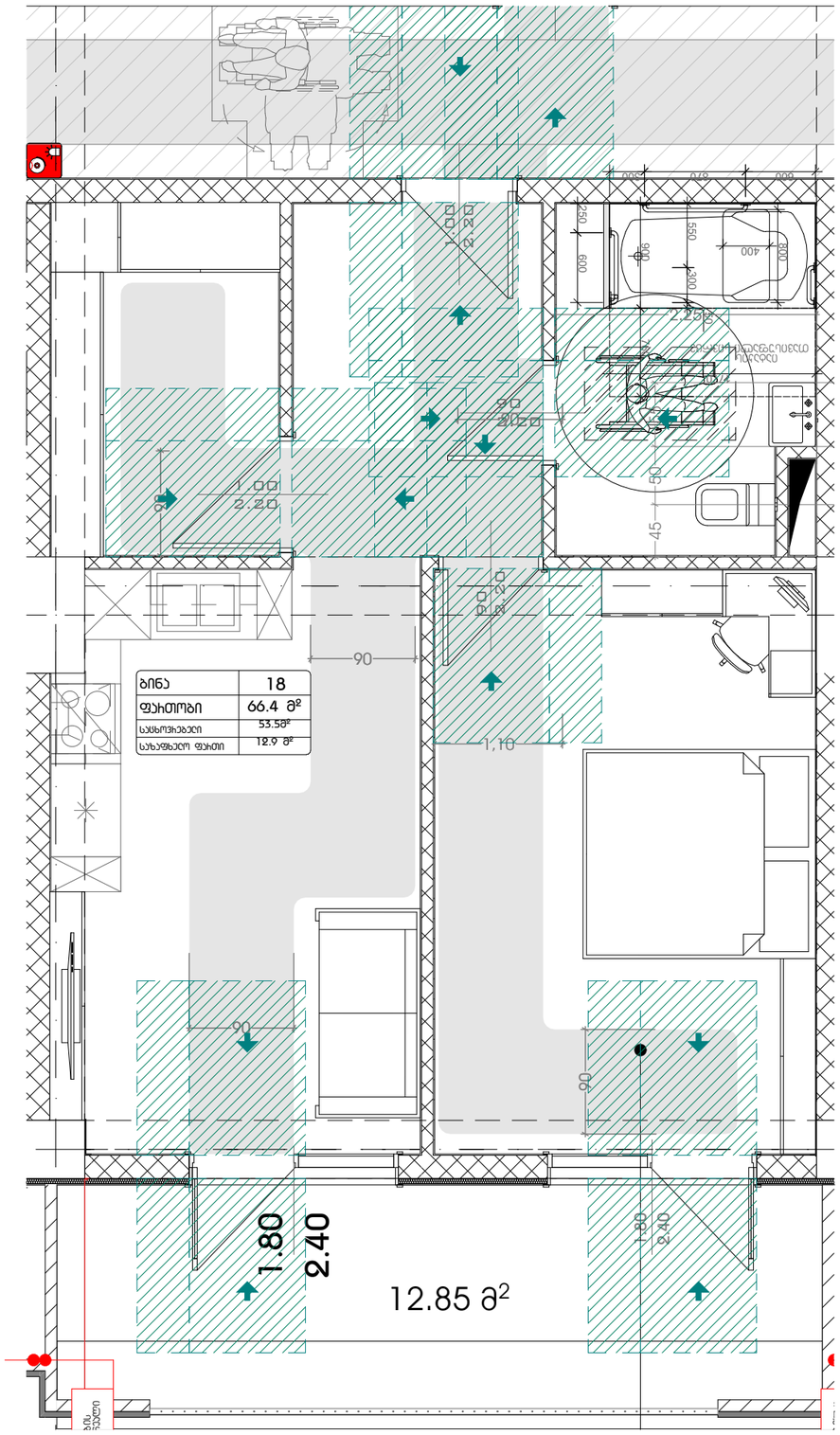

უნიბარიერო ბინის ელემენტები

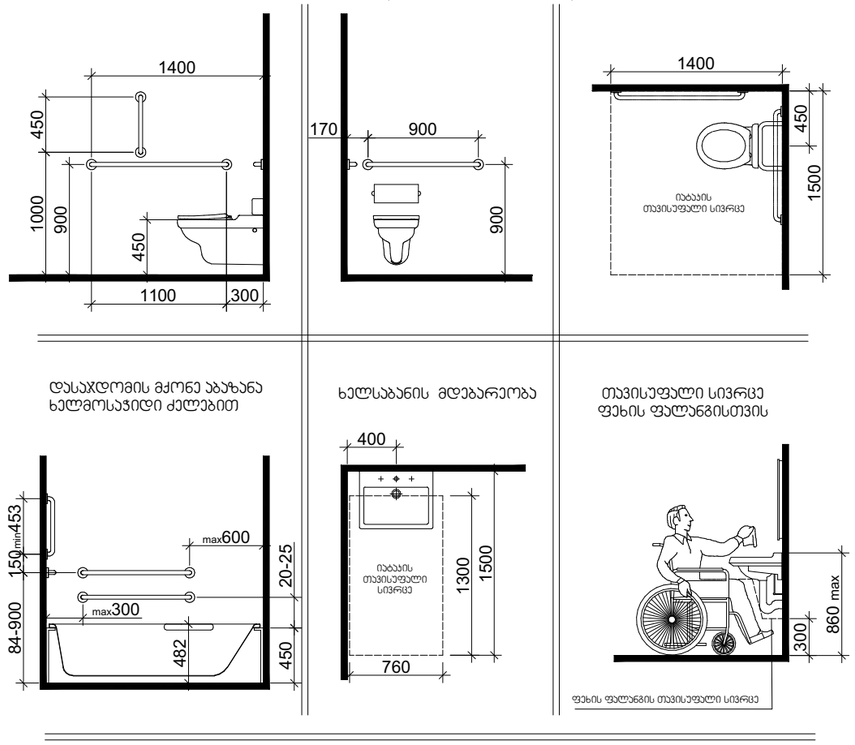

მხარვალფუნქციური პომპლექსი (სასტუმრო; პომეისიული; სასზხოვრებელი)

მისამართი:
ალექსი ფაღავას - ლესინგის ქუჩა N15,19
ლესინგის ქუჩა N13 ალექსი ფაღავას N13
ს.კ.: #01.17.01.134.056

A3 Architects
Urban planning & Architecture

თანამდებობა	გვარი	ხელმოწერა
მთ.არქიტექტორი	თ.ლეკვეიშვილი	
მთ.არქიტექტორის	ნ.გოგებაშვილი	
არქიტექტორი	ნ.ხარებაშვილი	
არქიტექტორი	ა.ლეკვეიშვილი	



პირობითი აღნიშვნები

	სახანძრო სისტემების ორთანი		სახანძრო მიდებარი
	ავტომატიკა		სახანძრო განყოფილებასთან კავშირის სისტემა
	ავტომატიკა მოთავსება		მეთვალთვალი განათება
	ბასასვლელი		ხელის სუსტემაქრი
	სახანძრო განგაშის ხელით ჩასართავი ღილაკი		ევაკუაციი და ხანძრის განგაშის სისტემა
	ღუნგების სისტემა		ავარიული განათება

ტექნიკურ-ეკონომიკური მაჩვენებლები

დანიშნულება	ფართობი

ნახაზის სახელწოდება

ა ტიპის ბინაში მისაწვდომობა, სახურავის ბებმა ნიშნულზე +53.66

ნახაზის მონაცემები

მასშტაბი	ფორმატი	თარიღი
1:50	A3	02/2023
სტადია	ბევრი	ბევრები
	4	

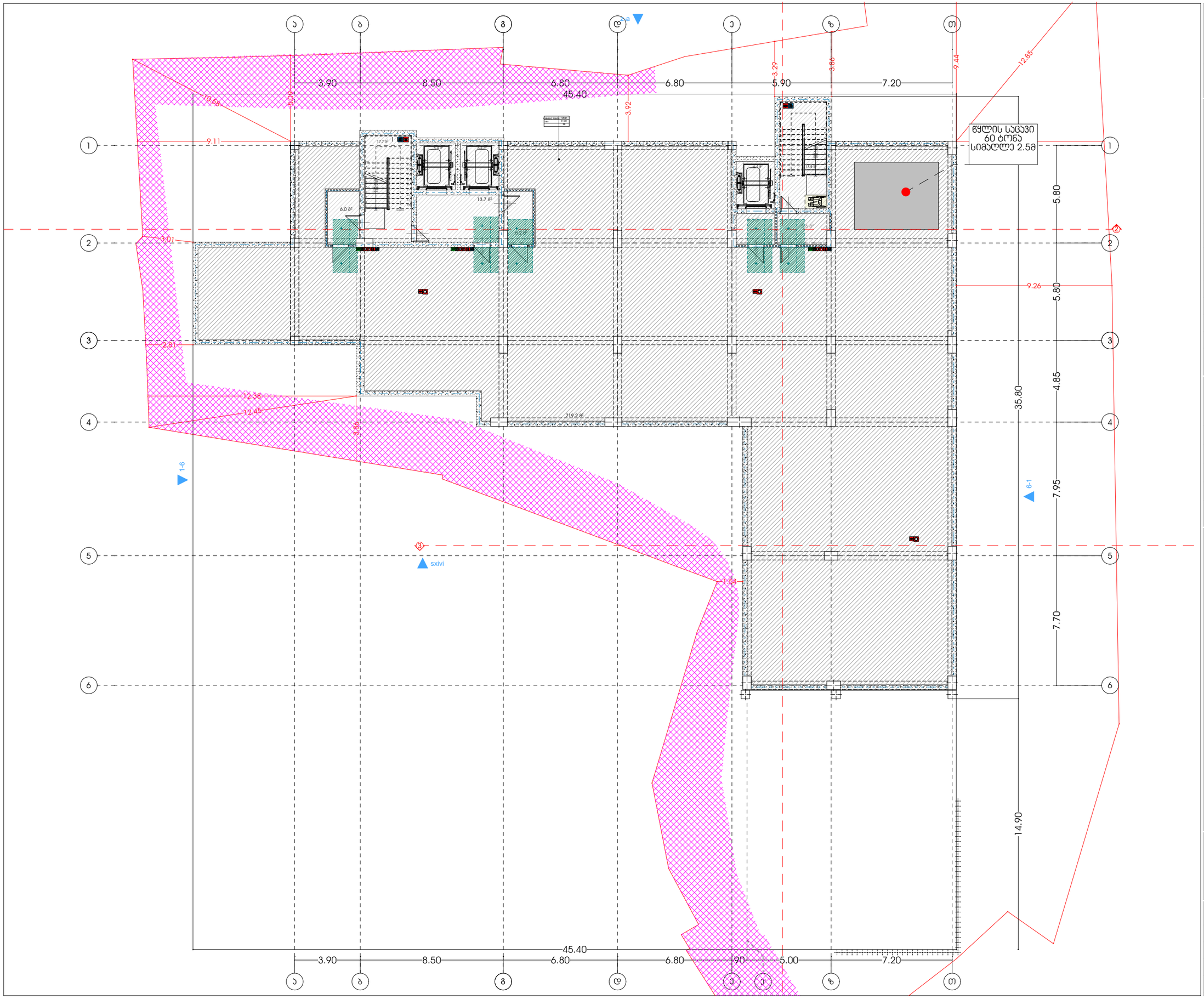

მრავალფუნქციური კომპლექსი (სასტუმრო; კომერციული; სასწავლებელი)

მისამართი:
ალექსი ცაიშვილის - ლესელიძის ქუჩა N15,19
ლესელიძის I შესახვევი N3 - ალექსის მე-3 შესახვევი N13
ს.კ.: #01.17.01.134.056

A3 Architects
Urban planning & Architecture

თანამდებობა	გვარი	ხელმოწერა
მთ.არქიტექტორი	თ.ცაავა	
მთ.არქიტექტორის	ნ.გოგებაშვილი	
არქიტექტორი	ნ.ხარებავილი	
არქიტექტორი	ა.ცაავა	

პირობითი აღნიშვნები

	სახანძრო სისტემების ოთახი		სახანძრო მილები
	ავტომატიკა		სახანძრო ტელეფონებისთვის შეშინის სისტემა
	ავტომატიკა მოთავსება		მეთვალყურეობის კამერა
	ევაკუაციის		ხელის სუსტემა
	სახანძრო ავტომატიკის ელემენტების პულტი		მიმღები და სტრუქტურული სისტემა
	ღილაკის სისტემა		ავტომატიკა ტანსაცმელი

ტექნიკურ-ეკონომიკური მაჩვენებლები

დანიშნულება	ფართობი

ნახაზის სახელწოდება

ბებმა ნიშნულზე -9.00

ნახაზის მონაცემები

მასშტაბი	ფორმატი	თარიღი
1:200	A3	02/2023
სტადია	ბეჭდი	ბეჭდები
	5	

მრავალფუნქციური კომპლექსი (სასტუმრო; კომერციული; სასწავლო-საცხოვრებელი)

მისამართი:
ალექსი ცაიშვილის ქუჩა N15,19
ნაკვეთის საკადასტრო კოდი: 01.17.01.134.056

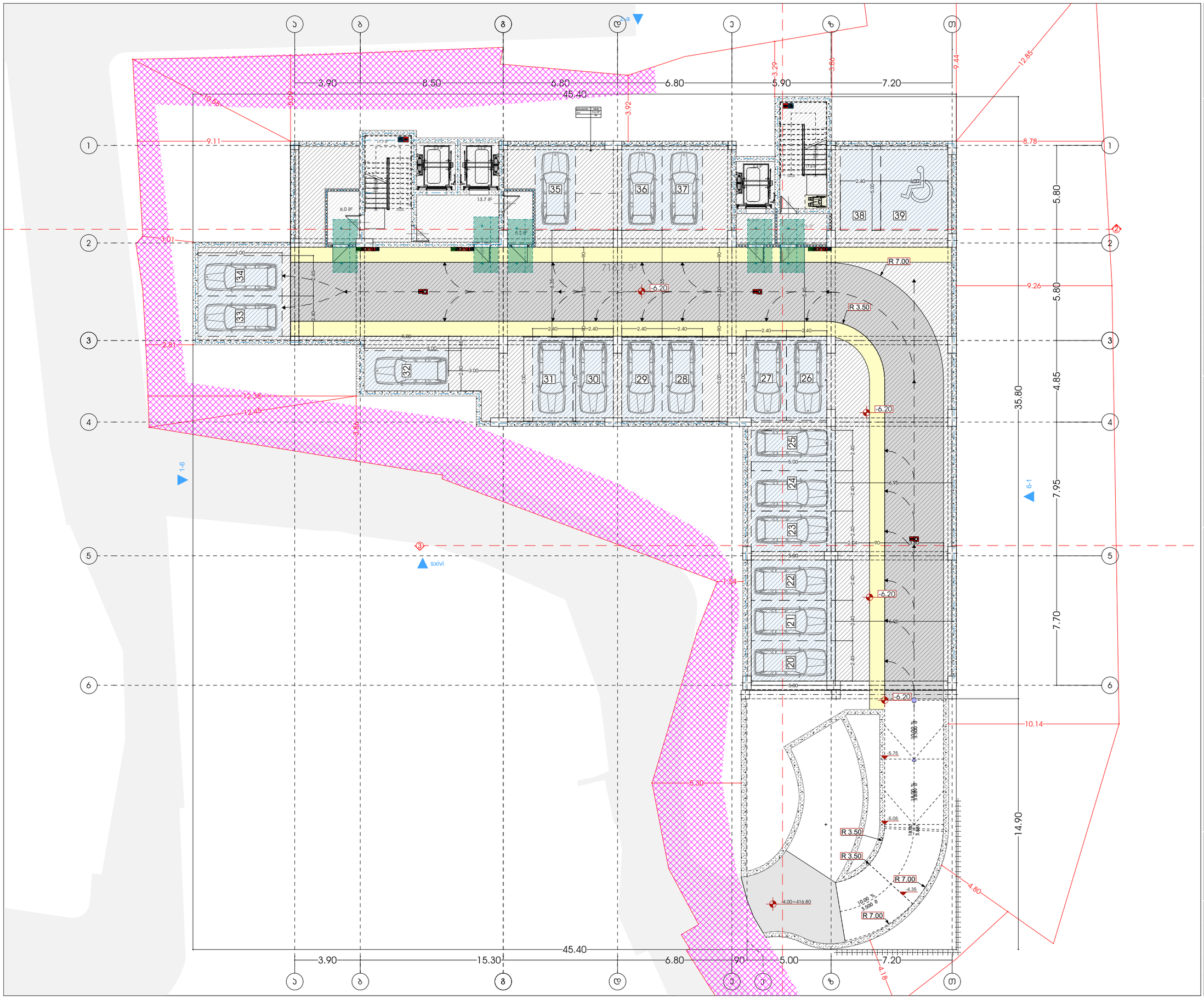

A3 Architects
Urban planning & Architecture

თანამდებობა	გვარი	ხელმოწერა
მთ.არქიტექტორი	თ.ცაავა	
მთ.არქიტექტორის	ნ.გოგებაშვილი	
არქიტექტორი	ნ.ხარებავა	
არქიტექტორი	ა.ცაავა	

პირობითი აღნიშვნები

	სახანძრო სისტემების ოთახი		სახანძრო მილები
	ავტომანქანები		სახანძრო ბანყოფილებასთან კავშირის სისტემა
	ჯავშნის მოპირკეთება		მეკვანძური განათება
	გასასვლელი		ხელის სუსტემაჭრი
	სახანძრო ბანგარის ნაწილი სპეციალური ტიპის		მიმღებელი და ხმოვანი ბანგარის სისტემა
	ღუნგების სისტემა		კვეთილი განათება

ტექნიკურ-ეკონომიკური მაჩვენებლები

დანიშნულება	ფაქტობი

ნახაზის სახელწოდება

ბებმა ნიშნულზე -6.00

ნახაზის მონასმები

მასშტაბი	ფორმატი	თარიღი
1:200	A3	02/2023
სტადია	ბვეძი	ბვეძები
	1	

მრავალფუნქციური კომპლექსი (სასტუმრო; კომფორტული; სასწავლო ცენტრი)

მისამართი:
ალექსი ცაიშვილის, ლესელიძის ქუჩა N15,19
ლესელიძის I შესახვევი N3 , ალექსი ცაიშვილის შესახვევი N13
ს.კ.: #01.17.01.134.056

A3 Architects
Urban planning & Architecture

თანამდებობა	ბჭური	ხელმოწერა
მთ.არქიტექტორი	თ.ლაშხი	
მთ.არქიტექტორის	ნ.ბოლქვაძე	
არქიტექტორი	ნ.ხარებავა	
არქიტექტორი	ა.ლაშხი	

პიქტოგრამები

	სახანძრო სისტემების ოთახი		სახანძრო მილსადენი
	ავტომანქანა		სახანძრო ბენზომილებასთან შეერთების სისტემა
	ავტომატური მოპირკეთება		მექანიკური ვენტილაცია
	გასასვლელი		ხელის სუსტდამჭერი
	სახანძრო ბენზომის ნებისმიერი სახეობის ბრიტანეთი		მიწისქვეშა და ხმელეთი ბენზომის სისტემა
	ღვინების სისტემა		ავტომატური ბენზომება

ტექნიკურ-ეკონომიკური მაჩვენებლები

დანიშნულება	ფაქტობრივი

ნახაზის სახელწოდება

ბებამ ნისნულზე -3.00

ნახაზის მონაცემები

მასშტაბი	ფორმატი	თარიღი
1:200	A3	02/2023
სტადია	ბევრი	ბევრები
	7	

მრავალფუნქციური კომპლექსი (სასტუმრო; კომერციული; სასწავლო)

მისამართი:
ალექსი ფაღავას ქ. - ლესელიძის ქუჩა N15,19
ლესელიძის ქუჩა N13 - ალექსი ფაღავას ქუჩა N13
ს.კ.: #01.17.01.134.056

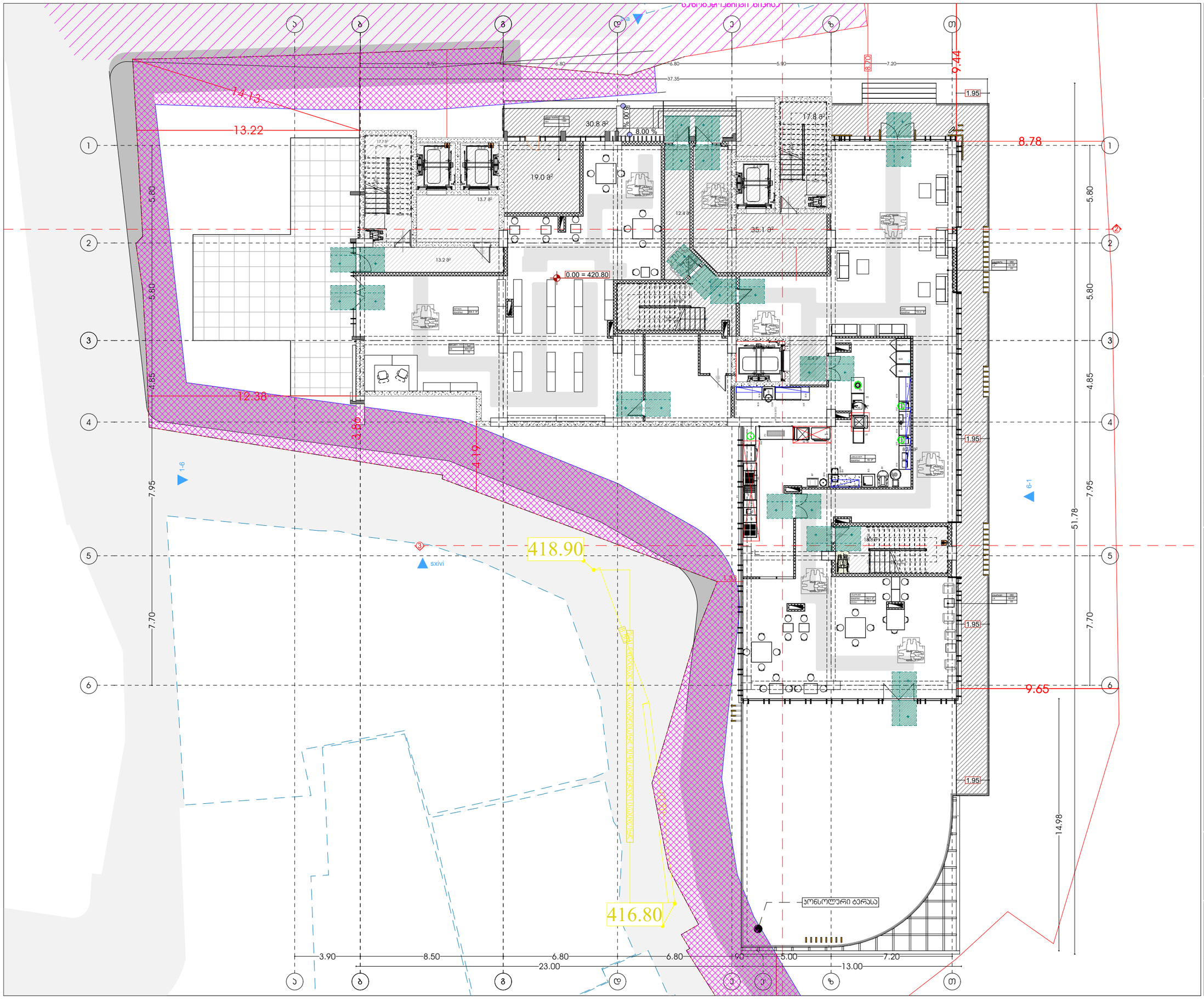

A3 Architects
Urban planning & Architecture

თანამდებობა	გვარი	ხელმოწერა
მთ.არქიტექტორი	თ.ცაავა	
მთ.არქიტექტორის	ნ.გოგებაშვილი	
არქიტექტორი	ნ.ხარებავილი	
არქიტექტორი	ა.ცაავა	

პიქტოგრამები - ლეგენდა

	სახანძრო სისტემების ოთახი		სახანძრო მილები
	ჯვარედინი		სახანძრო ბადეებით დაცული ბავშვების სათამაშო
	ჯვარზე მოკრული		მეორადი გამოყენება
	გასასვლელი		ხელის სუფთა
	სახანძრო ბადეების ჯაჭვით გამოსაყენებელი ადგილები		მიხედული და ხმოვანი გაფრთხილების სისტემა
	დაშავების სისტემა		ავარიული განათება

ტექნიკურ-ეკონომიკური მაჩვენებლები

დანიშნულება	ფართობი

ნახაზის სახელწოდება

ბებმა ნიშნულზე +0.00

ნახაზის მონაცემები

მასშტაბი	ფორმატი	თარიღი
1:200	A3	02/2023
სტადია	ბევრი	ბევრები
	8	

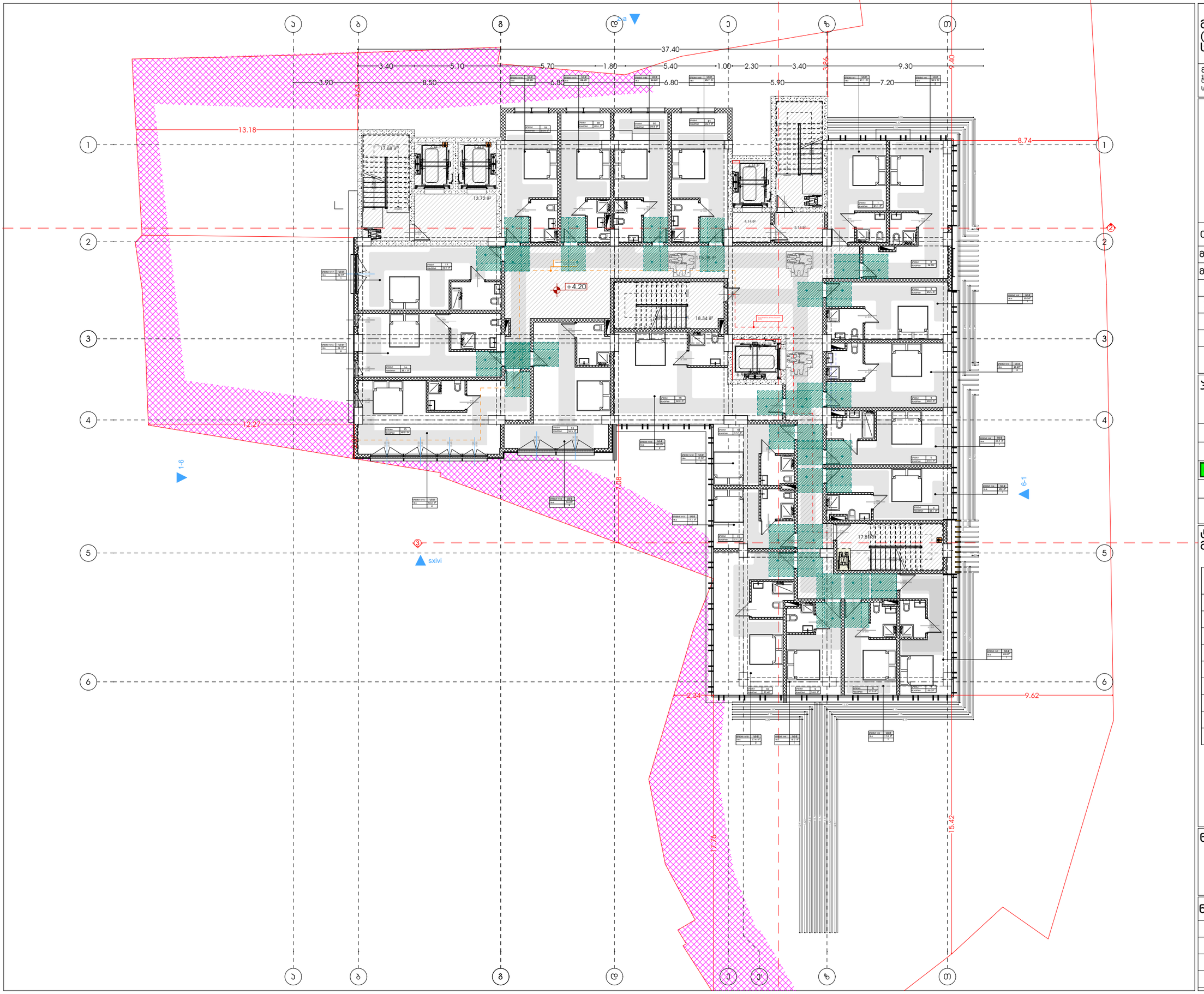

მრავალფუნქციური კომპლექსი (სასტუმრო; კომერციული; სასზღვრისპირები)

მისამართი:
ალექსი ფანცულაის ქუჩის N15,19
ლიმანის I განაკვეთი N3 საკადასტრო მონაცემი N13
ს.კ.: #01.17.01.134.056

A3 Architects
Urban planning & Architecture

თანამდებობა	ფეხი	ხელმოწერა
მთ.არქიტექტორი	თ.ცაავა	
მთ.არქიტექტორის	ნ.ბოგველიანი	
არქიტექტორი	ნ.ხარებაშვილი	
არქიტექტორი	ა.ცაავა	

პირობითი აღნიშვნები

	სახანძრო სისტემების ობიექი		სახანძრო მილები
	ავტომანქანები		სახანძრო ბენზომილებასთან ავტომანის სისტემა
	ავტომანქანა მოსაცდელი		მეორადი მოხმარება
EXIT	ბასასვლელი		ხელის სველმბერჩხი
	სახანძრო ბენზომის ნაწილი სავალისთვის სიმილები		მიხელები და ხელოვნი ბენზომის სისტემა
	ღენძების სისტემა		ავტომილი ბენზომება

ტექნიკურ-ეკონომიკური მაჩვენებლები

დანიშნულება	ფაქტობი

ნახაზის სახელწოდება

ბებმა ნიშნულზე +4.20

ნახაზის მონაცემები

მასშტაბი	ფორმატი	თარიღი
1:200	A3	02/2023
სტადია	ბვეხდი	ბვეხდები
	9	

მრავალფუნქციური კომპლექსი (სასტუმრო; კომერციული; სასწავლო-საცხოვრებელი)

მისამართი:
ალექსი ელიოზიშვილის ქუჩა N15,19
ლისის ტბის I მიკრორაიონი N3 , ნაკვეთის მიმდებარე N13
ს.კ.: #01.17.01.134.056



თანამდებობა	ბეჭედი	ხელმოწერა
მთ.არქიტექტორი	თ.ცაავა	
მთ.არქიტექტორის მ.	ნ.გოგებაშვილი	
არქიტექტორი	ნ.ხარებავილი	
არქიტექტორი	ა.ცაავა	

პირობითი აღნიშვნები

	სახანძრო სისტემების ოთახი		სახანძრო მილები
	ავტომანქანები		სახანძრო ბაგირიანი ავტომობილის სისტემა
	ავტომატიკა მოპირებისა		მეორეული ბანიკვება
	ბასასვლელი		ხელის სუსტემაში
	სახანძრო ბანკაბელის ბაგირი საკომუნიკაციო სისტემა		მილებული და ხმოვანი ბანკაბელის სისტემა
	დანგევის სისტემა		ავტომილი ბანკაბელა

ტექნიკურ-ეკონომიკური მაჩვენებლები

დანიშნულება	ფართობი

ნახაზის სახელწოდება

ბებმა ნიშნულზე +7.50

ნახაზის მონაცემები

მასშტაბი	ფორმატი	თარიღი
1:200	A3	02/2023
სტადია	ბეჭდი	ბეჭდები
	10	

მრავალფუნქციური კომპლექსი (სასტუმრო; კომერციული; სასწავლო ცენტრები)

მისამართი:
ალექსი ფანცულაია - ლესელიძის ქუჩა N15,19
ლესელიძის I შესახვევი N3 - ლესელიძის მე-2 შესახვევი N13
ს.კ.: #01.17.01.134.056



A3 Architects
Urban planning & Architecture

თანამდებობა	ბჭური	ხელმოწერა
მთ.არქიტექტორი	თ.ცაავა	
მთ.არქიტექტორის	ნ.გოგებაშვილი	
არქიტექტორი	ნ.ხარებავილი	
არქიტექტორი	ა.ცაავა	

პიქტოგრამები

	სახანძრო სისტემების ოთახი		სახანძრო მილები
	ავტომანქანები		სახანძრო ბენზომეტებისთვის ჯვარშის სისტემა
	ჯვარედინი მოძრაობის		მეორადობის განათება
	ბასასვლელი		ხელის სველმბერჩი
	სახანძრო ბენზომის ხელით გაფართოების სისტემა		მიხედვის და ხმოვანი ბენზომის სისტემა
	ღუნების სისტემა		ავარიული განათება

ტექნიკურ-ეკონომიკური მაჩვენებლები

დანიშნულება	ფართობი

ნახაზის სახელწოდება

ბებმა ნიშნულზე +10.80

ნახაზის მონაცემები

მასშტაბი	ფორმატი	თარიღი
1:200	A3	02/2023
სტადია	ბვეხდი	ბვეხდები
	11	

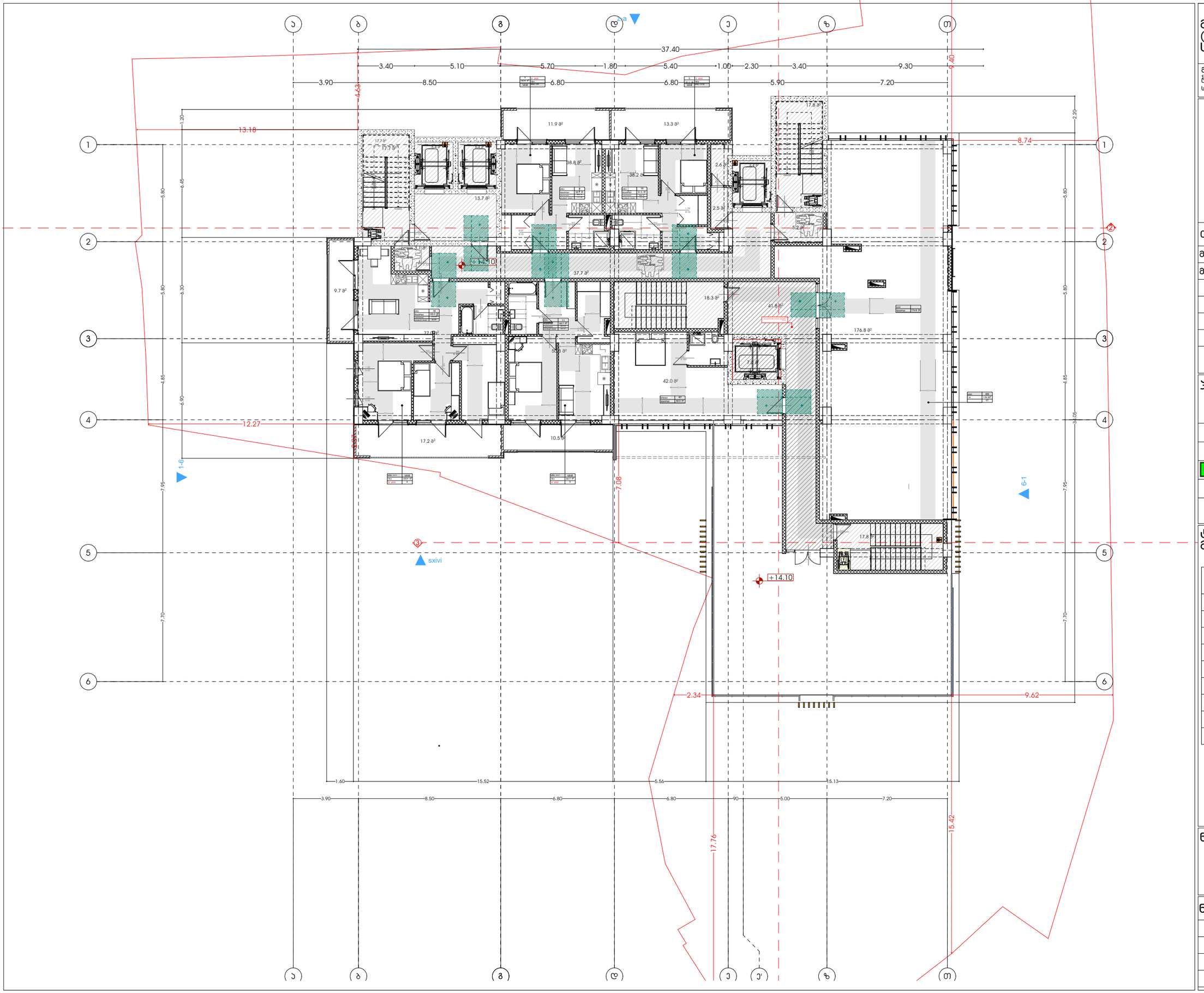

მხარჯაფუნქსიური პომპეჯქსი (სასტუმრო; პომეისიული; სასზხოვრებელი)

მისამართი:
ალექსი ფაღავას ქ. ეზოსიანის ქუჩა N15,19
ვარკეთილი I მასივი N13 , ტერიტორიული მონახაზი N13
ს.კ.: #01.17.01.134.056

A3 Architects
Urban planning & Architecture

თანამდებობა	ბჭობი	ხელმოწერა
მთ.არქიტექტორი	თ.ცაავა	
მთ.არქიტექტორის მ.მოადგილე	ნ.ბოგველიძე	
არქიტექტორი	ნ.ხარებაშვილი	
არქიტექტორი	ა.ცაავა	

პიროგითი ნუნიშვნები

	სახანძრო სისტემების ობიექი		სახანძრო მილები
	ავტომატიკა		სახანძრო ბანკომუნიკაციებთან ავტომატის სისტემა
	ავტომატიკა მოძრავი		მეორეული ბანიკვება
EXIT	ბასასვლელი		ხელის სუსტემა
	სახანძრო ბანგამის ნაწილი ავტომატის პრინციპი		მოხელეები და ხმოვანი ბანგამის სისტემა
	ღილაკის სისტემა		ავტომატი ბანათება

ტექნიკურ-ეკონომიკური მაჩვენებლები

დანიშნულება	ფაიმოობი

ნახაზის სახელწოდება

ბებმა ნიშნულზე +14.10

ნახაზის მონაცემები

მასშტაბი	ფორმატი	თარიღი
1:200	A3	02/2023
სტადია	ბვეხდი	ბვეხდები
	12	

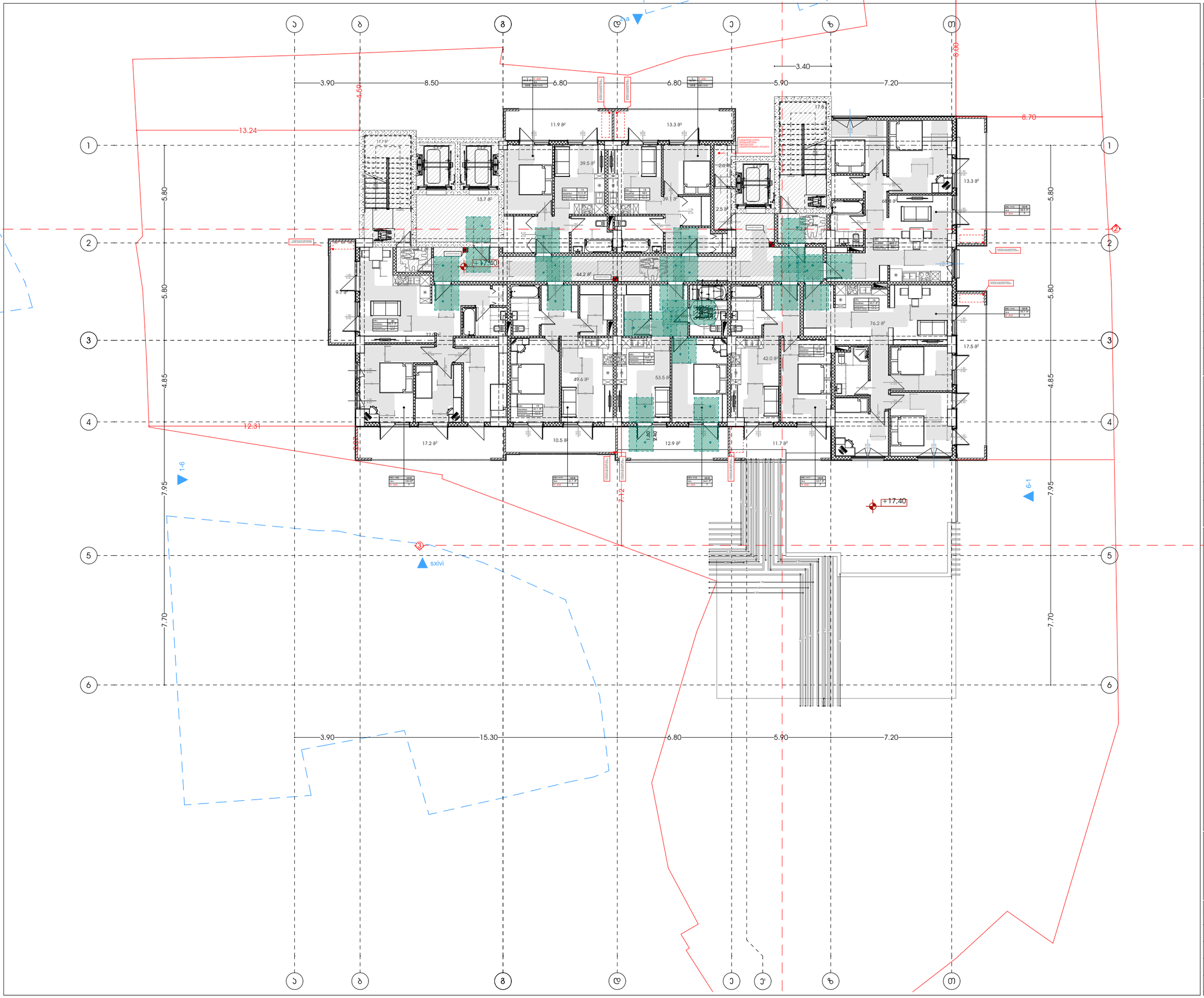

მრავალფუნქციური კომპლექსი (სასტუმრო; კომერციული; სასწავლო-საცხოვრებელი)

მისამართი:
ავლაბრის ქუჩა, ლესელიძის ქუჩა N15,19
ლესელიძის ქუჩა N13 , ლესელიძის შესახვევი N13
ს.კ.: #01.17.01.134.056

A3 Architects
Urban planning & Architecture

თანამდებობა	ბჭური	ხელმოწერა
მთ.არქიტექტორი	თ.ცაავა	
მთ.არქიტექტორის მ/შ	ნ.გოგებაშვილი	
არქიტექტორი	ნ.ხარებავილი	
არქიტექტორი	ა.ცაავა	

პირობითი აღნიშვნები

	სახანძრო სისტემების ოთახი		სახანძრო მილები
	ავტომანქანები		სახანძრო ბენზომილებასთან ავტომისის სისტემა
	ავტომანქანის მოხვევისთვის		მექანიკური ვენტილაცია
	ბასასვლელი		ხელის სუსტემჭიქი
	სახანძრო ბენზომის ხელით ჩასართავი პილიტი		მიმღებელი და ხმოვანი ბენზომის სისტემა
	ღენძების სისტემა		ავტომილი ბენზომა

ტექნიკური-ეკონომიკური მაჩვენებლები

დანიშნულება	ფაქტობრივი

ნახაზის სახელწოდება

ბებმა ნიშნულზე +17.40

ნახაზის მონაცემები

მასშტაბი	ფორმატი	თარიღი
1:200	A3	02/2023
სტადია	ბევრი	ბევრები
	13	

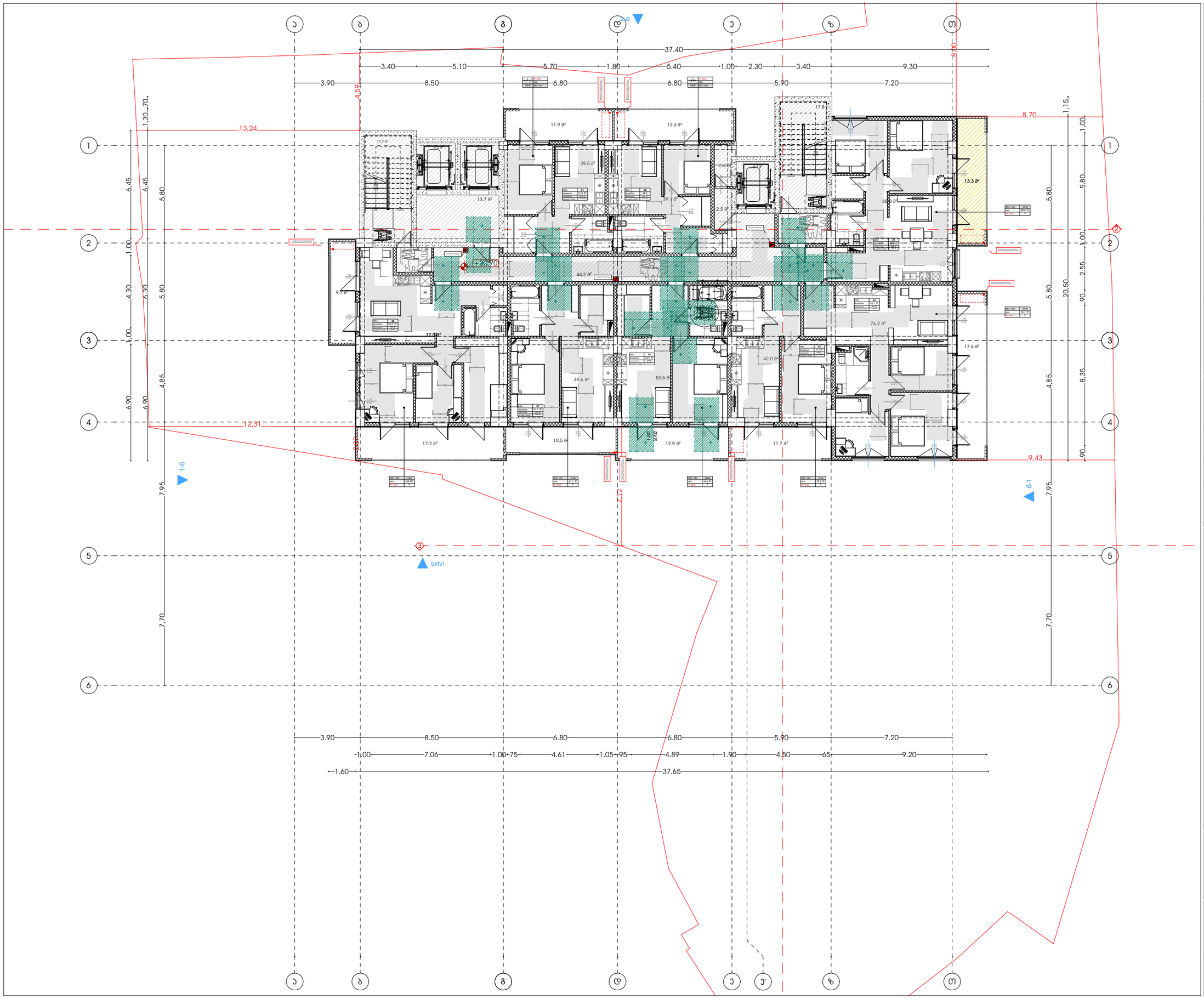

მრავალფუნქციური კომპლექსი (სასტუმრო; კომერციული; საცხოვრებელი)

მისამართი:
ალექსი ცაბაძის, ლესელიძის ქუჩა N15,19
ლესელიძის I შესახვევი N3 ალექსი ცაბაძის შესახვევი N13
ს.კ.: #01.17.01.134.056

A3 Architects
Urban planning & Architecture

თანამდებობა	გვარი	ხელმოწერა
მთ.არქიტექტორი	თ.ცაავა	
მთ.არქიტექტორის მ/შ	ნ.გოგებაშვილი	
არქიტექტორი	ნ.ნარიმანიშვილი	
არქიტექტორი	ა.ცაავა	

პირობითი აღნიშვნები

	სახანძრო სისადების ოთახი		სახანძრო მილები
	ავტომანქანები		სახანძრო ბანკომილებასთან ავტომანის სისადე
	ავტომანქანა მოსაცდელი		მთავნისათვის განათება
EXIT	ბასასვლელი		ხელის სუსტმბჭის
	სახანძრო ბანგამის ხელით გამათავის პილონი		მოხელეთის და ხმოვანი ბანგამის სისადე
	ღილნების სისადე		ავტომელი განათება

ტექნიკურ-ეკონომიკური მაჩვენებლები

დანიშნულება	ფართობი

ნახაზის სახელწოდება

ბებმა ნიშნულზე +20.70

ნახაზის მონაცემები

მასშტაბი	ფორმატი	თარიღი
1:200	A3	02/2023
სტადია	ბეჭდი	ბეჭდები
	14	

მრავალფუნქციური კომპლექსი (სასტუმრო; კომფორტული; სასზღვრისპირები)

მისამართი:
ალექსი ცაბაძის, ლუსინების ქუჩა N15.19
ლუსინების I ჩიხი N3; ლუსინების მეორე ჩიხი N13
ს.კ.: #01.17.01.134.056

A3 Architects
Urban planning & Architecture

თანამდებობა	ფეხი	ხელმოწერა
მთ.არქიტექტორი	თ.ჯაჯვა	
მთ.არქიტექტორის მ.	ნ.ბოგველიანი	
არქიტექტორი	ნ.ხარებავილი	
არქიტექტორი	ა.ჯაჯვა	

პიქტოგრამების ლეგენდა

	სახანძრო სისტემების ოთახი		სახანძრო მილები
	ავტომანქანები		სახანძრო ბენზომელებასთან ავტომანის სისტემა
	ავტომანქანის მოხვევისა		მეორენარი ბანიკვება
	ბასასვლელი		ხელის სუსტემანის
	სახანძრო ბენზომის ნაწილ ბანიკვის ოთახი		მოხელეთი და ხმოვანი ბანიკვის სისტემა
	ღილების სისტემა		ავტომელი ბანიკვება

ტექნიკურ-ეკონომიკური მაჩვენებლები

დასახელება	ფართობი

ნახაზის სახელწოდება

ბებმა ნიშნულზე +24.00

ნახაზის მონასემები

მასშტაბი	ფორმატი	თარიღი
1:200	A3	02/2023
სტადია	ბეჭდი	ბეჭდები
	15	

მრავალფუნქციური კომპლექსი (სასტუმრო; კომერციული; სასწავლო-საცხოვრებელი)

მისამართი:
ალექსი ცაბაძის, ლესელიძის ქუჩა N15,19
ლესელიძის I შესახვევი N3 , ალექსის მესამე შესახვევი N13
ს.კ.: #01.17.01.134.056



თანამდებობა	გვარი	ხელმოწერა
მთ.არქიტექტორი	თ.ცაავა	
მთ.არქიტექტორის მ.შემცვლელი	ნ.ბოგველიძე	
არქიტექტორი	ნ.ხარებავილი	
არქიტექტორი	ა.ცაავა	

პირობითი აღნიშვნები

	სახანძრო სიხშირეების ოთახი		სახანძრო მილები
	ავტომატიკა		სახანძრო ბანკომოდებასთან ავტომატის სისტემა
	ჯვარედა მოპირებისა		მეორადობის ბანიკვება
EXIT	ბასასვლელი		ხელის სუსტემაჭის
	სახანძრო ბანკაბის ხელით ჩართვის პილონი		მიხედვის და ხმოვანი ბანკაბის სისტემა
	ღუნების სისტემა		ავტომატი ბანკთება

ტექნიკურ-ეკონომიკური მაჩვენებლები

დანიშნულება	ფართობი

ნახაზის სახელწოდება

ბებმა ნიშნულზე +27.30

ნახაზის მონასემები

მასშტაბი	ფორმატი	თარიღი
1:200	A3	02/2023
სტადია	ბეჭდი	ბეჭდები
	16	

მრავალფუნქციური კომპლექსი (სასტუმრო; კომერციული; სასზღვრისპირები)

მისამართი:
ალექსი ცაბაძის ქ. ლესელიძის ქუჩა N15,19
ლესელიძის ქ. კვარტალი N3 ნაკვეთის მონახაზი N13
ს.კ.: #01.17.01.134.056

A3 Architects
Urban planning & Architecture

თანამდებობა	ფეხი	ხელმოწერა
მთ.არქიტექტორი	თ.ცაავა	
მთ.არქიტექტორის მ.	ნ.გოგებაშვილი	
არქიტექტორი	ნ.ხარებავილი	
არქიტექტორი	ა.ცაავა	

პირობითი აღნიშვნები

	სახანძრო სისადების ოთახი		სახანძრო მილები
	ავტომანქანები		სახანძრო ბანკომილებასთან ავტომანის სისტემა
	ავტომანქანის მოძრაობის		მეორადი მოძრაობა
	ბასასვლელი		ხელის სუსტემაჭის
	სახანძრო ბანკომის ხელით ჩამრთველი ადილები		მოხელეები და ხმოვანი ბანკომის სისტემა
	ღილაკის სისტემა		ავტომელი ბანკომა

ტექნიკურ-ეკონომიკური მაჩვენებლები

დანიშნულება	ფართობი

ნახაზის სახელწოდება

ბებმა ნიშნულზე +30.60

ნახაზის მონაცემები

მასშტაბი	ფორმატი	თარიღი
1:200	A3	02/2023
სტადია	ბეჭდი	ბეჭდები
	17	

მრავალფუნქციური კომპლექსი (სასტუმრო; კომერციული; სასწავლო-საცხოვრებელი)

მისამართი:
ალექსი ცაბაძის, ლესელიძის ქუჩა N15,19,
ლესელიძის I შესახვევი N3, ალექსის მოედანი N13
ს.კ.: #01.17.01.134.056



თანამდებობა	ვ.ჯ.	ხელმოწერა
მთ.არქიტექტორი	თ.ს.	
მთ.არქიტექტორის	ნ.გ.	
არქიტექტორი	ნ.ხ.	
არქიტექტორი	ა.ს.	



პიქტოგრამების ლეგენდა

	სახანძრო სისტემების ოთახი		სახანძრო მილები
	ავტომანქანები		სახანძრო განყოფილებასთან ავტომისის სისტემა
	ავტომეხა მოსაცდელი		მეორადი მოსაცდელი
	ბასასვლელი		ხელის სუსტდამჭერი
	სახანძრო ბანგამის ხელით გამოსაძახებელი ღილაკი		მიმღებელი და სგმოვანი ბანგამის სისტემა
	ღვინების სისტემა		ავტომელი ბანგამება

ტექნიკურ-ეკონომიკური მაჩვენებლები

დანიშნულება	ფართობი

ნახაზის სახელწოდება

ბებმა ნიშნულზე +33.90

ნახაზის მონაცემები

მასშტაბი	ფორმატი	თარიღი
1:200	A3	02/2023
სტადია	ბეჭდი	ბეჭდები
	18	

მრავალფუნქციური კომპლექსი (სასტუმრო; კომერციული; სასწავლო-საცხოვრებელი)

მისამართი:
ალექსი ცაბაძის ქ. ესენთიანის ქუჩა N15,19
ვარკეთილი I მასივი N3 ნაკვეთის მიწის ნაკვეთი N13
ს.კ.: #01.17.01.134.056

A3 Architects
Urban planning & Architecture

თანამდებობა	გვარი	ხელმოწერა
მთ.არქიტექტორი	თ.ცაავა	
მთ.არქიტექტორის მ.	ნ.გოგებაშვილი	
არქიტექტორი	ნ.ხარებავილი	
არქიტექტორი	ა.ცაავა	

პირობითი აღნიშვნები

	სახანძრო სისტემების ოთახი		სახანძრო მილები
	ავტომატიკა		სახანძრო ბანკეტიდან ავტომატის სისტემა
	ავტომატიკა		მეორადი ბოლოვანება
EXIT	ბასასვლელი		ხელის სუსტემა
	სახანძრო ბანკეტის ნაწილი სპეციალური ტიპის		მიმღები და სგმოვანი ბანკეტის სისტემა
	ღილაკის სისტემა		ავტომატი ბანკეტება

ტექნიკურ-ეკონომიკური მაჩვენებლები

დასახელება	რაოდენობა

ნახაზის სახელწოდება

ბებმა ნიშნულზე +37.20

ნახაზის მონაცემები

მასშტაბი	ფორმატი	თარიღი
1:200	A3	02/2023
სტადია	ბეჭდი	ბეჭდები
	19	

მრავალფუნქციური კომპლექსი (სასტუმრო; კომფორტული; სასზღვრისპირები)

მისამართი:
ალექსი ცაბაძის ქ. ნაკვეთის ქ№ N15.19
ნაკვეთის ქ. მანანკევის N3 ნაკვეთის მიმდებარე N13
ს.კ.: #01.17.01.134.056

A3 Architects
Urban planning & Architecture

თანამდებობა	ფეხი	ხელმოწერა
მთ.არქიტექტორი	თ.ცაავა	
მთ.არქიტექტორის მ.	ნ.ბოგველიანი	
არქიტექტორი	ნ.ხარებავილი	
არქიტექტორი	ა.ცაავა	

პირობითი აღნიშვნები

	სახანძრო სისტემების ოთახი		სახანძრო მილები
	ავტომატიკა		სახანძრო ბანკომილებასთან ავტომატის სისტემა
	ავტომატიკა მოპირებისა		მეორადი მოპირება
EXIT	ბასასვლელი		ხელის სუსტემა
	სახანძრო ბანკომის ხელით გამოძახების პილონი		მილების და ხმოვანი ბანკომის სისტემა
	ღილაკის სისტემა		ავტომატი ბანკომა

ტექნიკურ-ეკონომიკური მაჩვენებლები

დანიშნულება	ფართობი

ნახაზის სახელწოდება

ბებმა ნიშნულზე +40.50

ნახაზის მონასემები

მასშტაბი	ფორმატი	თარიღი
1:200	A3	02/2023
სტადია	ბეჭდი	ბეჭდები
	20	

მრავალფუნქციური კომპლექსი (სასტუმრო; კომერციული; სასწავლო-საცხოვრებელი)

მისამართი:
ალექსი ელიოზიშვილი - ლესელიძის ქუჩა N15,19
ლესელიძის I შესახვევი N3 - ალექსი მესხიშვილი N13
ს.კ.: #01.17.01.134.056

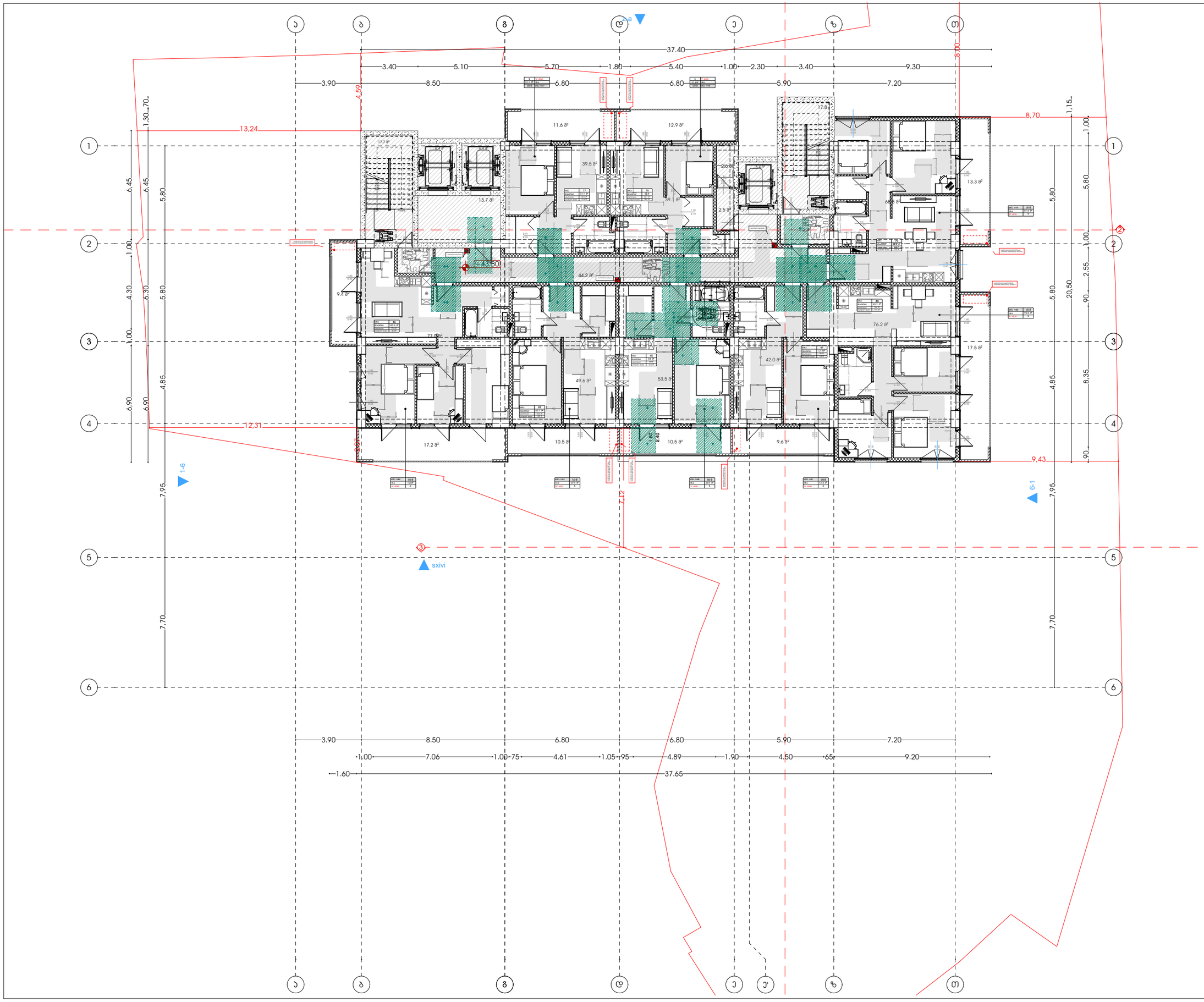

A3 Architects
Urban planning & Architecture

თანამდებობა	პირი	ხელმოწერა
მთ.არქიტექტორი	თ.ცაავა	
მთ.არქიტექტორის მოადგილე	ნ.გოგებაშვილი	
არქიტექტორი	ნ.ხარებავა	
არქიტექტორი	ა.ცაავა	

პირობითი აღნიშვნები

	სახანძრო სისტემების ოთახი		სახანძრო მილები
	ავტომანქანები		სახანძრო განყოფილებასთან ავტომისის სისტემა
	ავტომანქანის მოხვევისა		მეორენიშნა განათება
EXIT	ბასასვლელი		ხელის სუსტემჭიმი
	სახანძრო განგაშის ხელით ჩამრთველი ღილაკი		მოხელეთა და სტუმრთა განგაშის სისტემა
	ღუნგების სისტემა		ავტომილი განათება

ტექნიკურ-ეკონომიკური მაჩვენებლები

დანიშნულება	ფართობი

ნახაზის სახელწოდება

ბებმა ნიშნულზე +43.80

ნახაზის მონაცემები

მასშტაბი	ფორმატი	თარიღი
1:200	A3	02/2023
სტადია	ბეჭდი	ბეჭდები
	21	

მრავალფუნქციური კომპლექსი (სასტუმრო; კომერციული; სასწავლო-საცხოვრებელი)

მისამართი:
ალექსი ცაბაძის, ლესელიძის ქუჩა N15,19
ლესელიძის I შესახვევი N3, ალექსი ცაბაძის შესახვევი N13
ს.კ.: #01.17.01.134.056

A3 Architects
Urban planning & Architecture

თანამდებობა	გვარი	ხელმოწერა
მთ.არქიტექტორი	თ.ცაავა	
მთ.არქიტექტორის მ.	ნ.გოგებაშვილი	
არქიტექტორი	ნ.ნასყიდაშვილი	
არქიტექტორი	ა.ცაავა	

პირობითი აღნიშვნები

	სახანძრო სისტემების ოთახი		სახანძრო მილები
	ავტომატიკა		სახანძრო ბენზომილებისთვის ავტომატის სისტემა
	ავტომატიკა		მეორადი ბრიკეტირება
EXIT	ბასასვლელი		ხელის სუსტემა
	სახანძრო ბენზომის ხელით გაფრთხილების სისტემა		მიწისქვეშა და ხმელეთი ბენზომის სისტემა
	ღილაკის სისტემა		ავტომატიკა ბენზომა

ტექნიკურ-ეკონომიკური მაჩვენებლები

დანიშნულება	ფართობი

ნახაზის სახელწოდება

ბებმა ნიშნულზე +47.10

ნახაზის მონაცემები

მასშტაბი	ფორმატი	თარიღი
1:200	A3	02/2023
სტადია	ბეჭდი	ბეჭდები
	22	

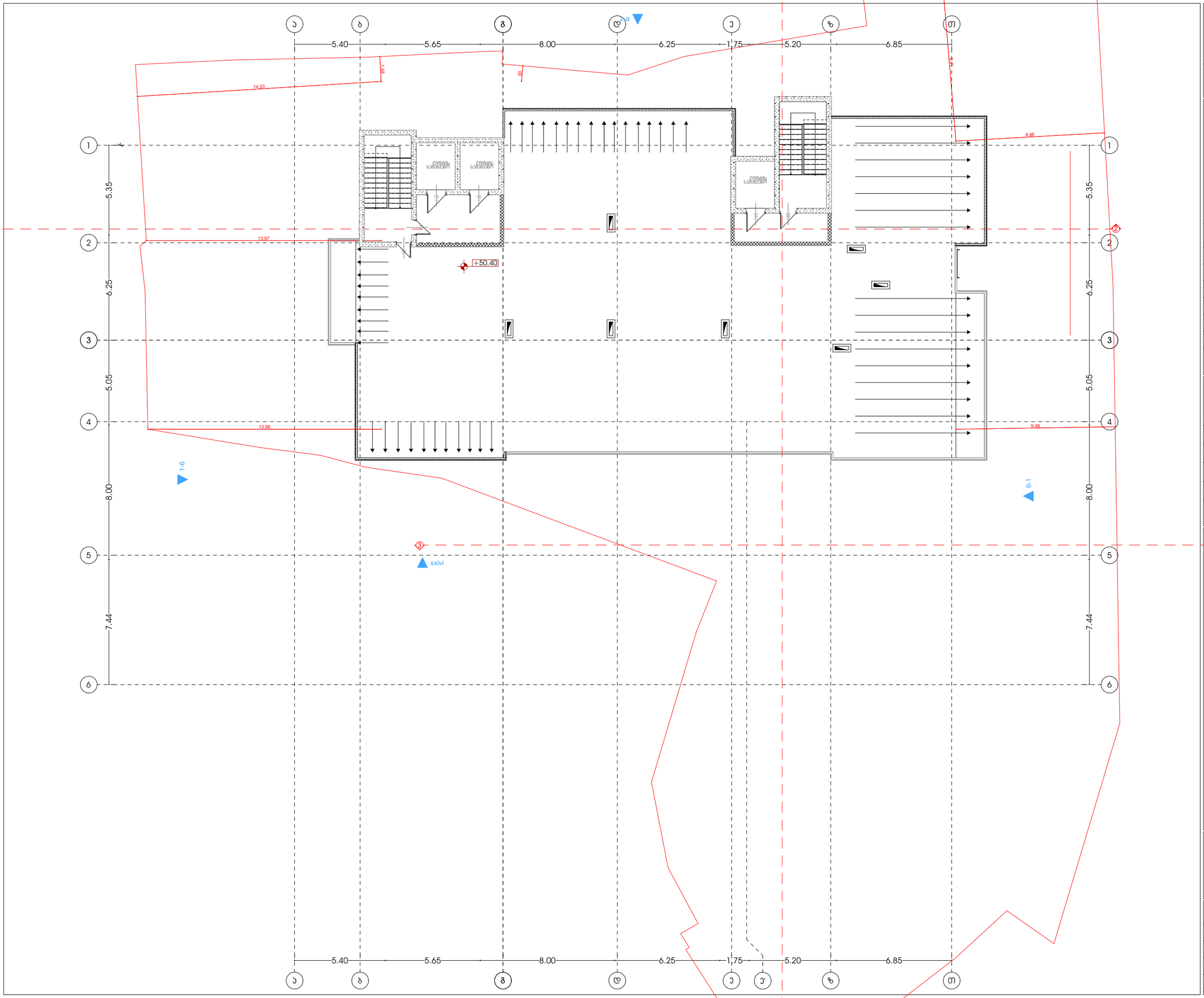

მხარეფენესური პომპეკსი (სასტუმრო; პომეისური; სასზხოვრებელი)

მისამართი:
ალექ ცაიშელ, ცესნიის ქუჩა N15,19
ესპრესო | ბანკვეთი N3 , ცესნიის მენახვეთი N13
ს.კ.: #01.17.01.134.056

A3 Architects
Urban planning & Architecture

თანამდებობა	პირი	ხელმოწერა
მთ.არქიტექტორი	თ.ცაავა	
მთ.არქიტექტორის	ნ.ბოგაევილი	
არქიტექტორი	ნ.ხარებაშვილი	
არქიტექტორი	ა.ცაავა	

პირობითი აღნიშვნები

	სახანძრო სისტემების ობიექი		სახანძრო მილები
	ავტომატიკა		სახანძრო განგაშის ხელმოწერასთან ბავშვების სისტემა
	ჯვარედა მოძრაობის		მეთვალყურეობა განათება
	ბანაობელი		ხელის სუსტემა
	სახანძრო განგაშის ხელის ღილაკი ელექტრული		მილები და ხელოვანი განგაშის სისტემა
	ღუნების სისტემა		ავარიული განათება

ტექნიკურ-ეკონომიკური მაჩვენებლები

დანიშნულება	ფართობი

ნახაზის სახელწოდება

ბებმა ნისნულზე +50.40

ნახაზის მონასემები

მასშტაბი	ფორმატი	თარიღი
1:200	A3	02/2023
სტადია	ბვეხდი	ბვეხდები
	23	

ლიფტის ტექნიკური მახასიათებლები

ლიფტის შახტის გაბარიტები 2800X2300 მმ
ლიფტის ჯაბინის შიგა გაბარიტები 1500X2400
ლიფტის ჯარის სუფთა სიგანე 1150 მმ
ლიფტის ჯარის ცეცხლმედეგობა 90 წთ
ლიფტის ტვირთამწეობა 1275 კგ (17 კაცი)
ლიფტის მოძრაობის სიჩქარე 1.75 მ/წმ

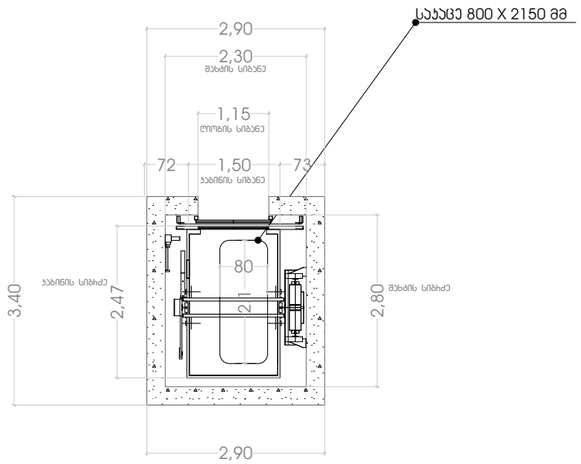

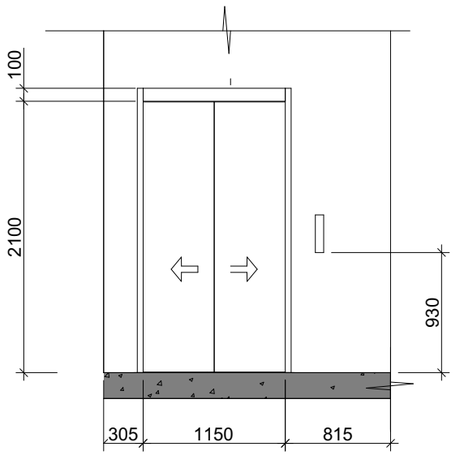

შენიშვნები:

შენობაში გამოყენებულია 408-ე ქვეთავის შესაბამისი მშზღუდული გამოყენების ლიფტი.

- ლიფტი შესაბამისობაში იქნება ASME A17.1/CSA B44 სტანდარტთან.
- ლიფტის გამოსაძახებელი ღილაკები და კლავიშები შესაბამისობაში იქნება 407.2.1 ქვეთავთან.
- ფოიეს სიგნალები შესაბამისობაში იქნება 407.2.2 ქვეთავთან.
- ლიფტის შახტებთან განთავსებული ნიშნები შესაბამისობაში იქნება 407.2.3 ქვეთავთან.
- ლიფტის კაბინის ბალანსირება შესაბამისობაში იქნება 407.4.4–ე ქვეთავთან.
- ლიფტის კაბინის განათება შესაბამისობაში იქნება 407.4.5–ე ქვეთავთან.
- ლიფტის კაბინის სამართავები შესაბამისობაში იქნება 407.4.6–ე ქვეთავთან. მართვის პანელები განთავსდება გვერდითა კედლის ცენტრში.
- კაბინის სამართავების აღნიშვნები და მითითებები შესაბამისობაში იქნება 407.4.7–ე ქვეთავთან.
- კაბინაში მოეწყობა 407.4.10–ე ქვეთავის შესაბამისი საავარიო სიგნალიზაციის მექანიზმები.

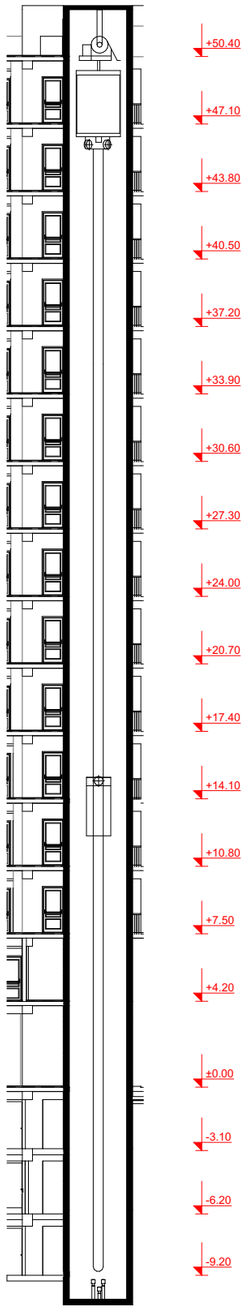

მრავალფუნქციური კომპლექსი (სასტუმრო; კომერციული; სასწავლებელი)

მისამართი:
ალექსი ფანცულაია - ლესელიძის ქუჩა N15,19
ლესელიძის I შესახვევი N3 - ალექსის მესახვევი N13
ს.კ.: #01.17.01.134.056

A3 Architects
Urban planning & Architecture

თანამდებობა	გვარი	ხელმოწერა
მთ.არქიტექტორი	თ.ცაავა	
მთ.არქიტექტორის	ნ.გოგებაშვილი	
არქიტექტორი	ნ.ხახანაშვილი	
არქიტექტორი	ა.ცაავა	

პიქტოგრამების ლეგენდა

	სახანძრო სისტემების ორთები		სახანძრო მილგაყვანი
	ავტომატიკა		სახანძრო ბანკეტებისთვის ავტომატის სისტემა
	ჯვარედა მოპირებისა		მეორეხარისხოვანი ბანიკვება
	ბასასვლელი		ხელის სველმტკიცე
	სახანძრო ბანკეტების ნაკრები საკომპლექტო ორიენტი		მიხეკეტები და სხვადასხვა ბანკეტების სისტემა
	ღილაკების სისტემა		ავტომატიკა ბანკეთება

ტექნიკურ-ეკონომიკური მაჩვენებლები

დანიშნულება	ფასითობი

ნახაზის სახელწოდება

ნახაზის მონაცემები

მასშტაბი	ფორმატი	თარიღი
	A3	02/2023
სტადია	ბევრი	ბევრები
	24	

კვანძი 1

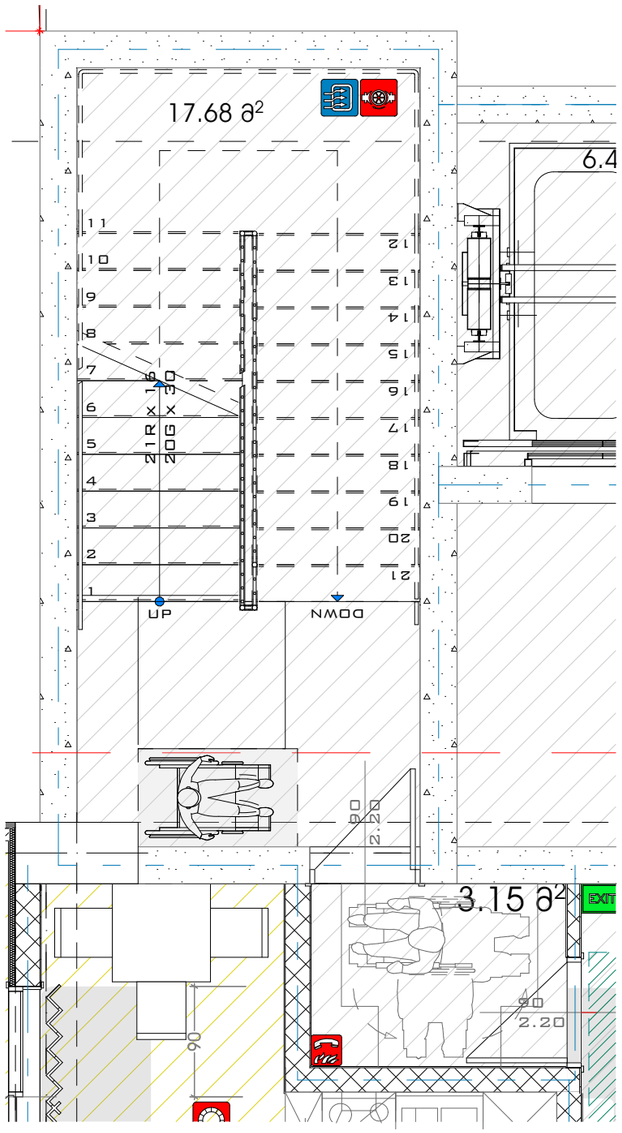

კვანძი 2

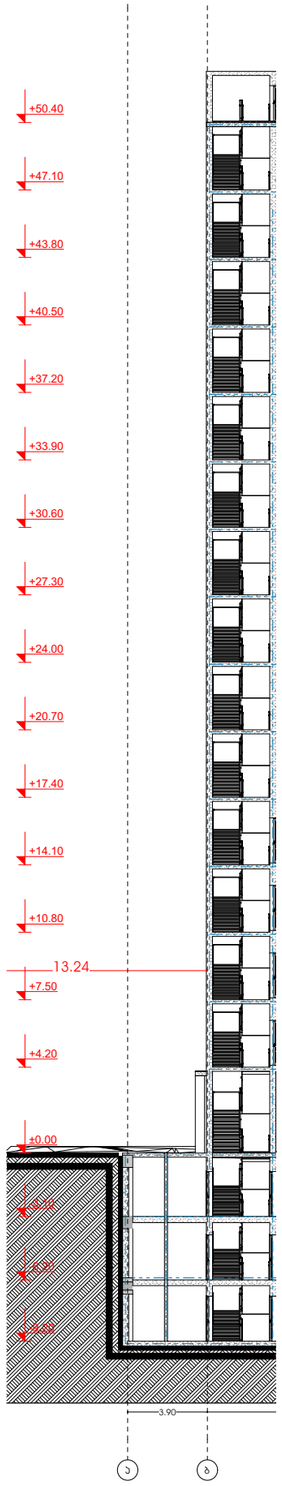

კვანძი 3

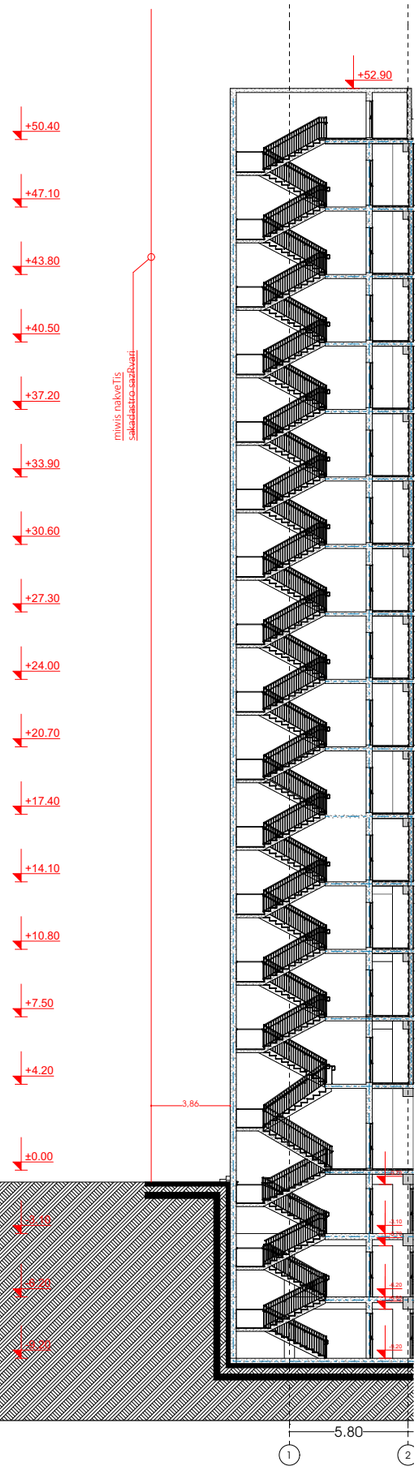

მხარვარდნული პროექტი (სასტუმრო; პოდიუმი; სასზღვრისპირები)

მისამართი:
ალექსი ფანცულაი - ლესინგის ქუჩა N15,19
ლესინგის I შესახვევი N3 - ლესინგის შესახვევი N13
ს.კ.: #01.17.01.134.056

A3 Architects
Urban planning & Architecture

თანამდებობა	სახელი	ხელმოწერა
მთ.არქიტექტორი	თ.ლაშხი	
მთ.არქიტექტორის	ნ.ჯოხაძე	
არქიტექტორი	ნ.ხარებავა	
არქიტექტორი	ა.ლაშხი	

პირობითი აღნიშვნები

	სახანძრო სისტემების ოთახი		სახანძრო მილები
	ავტომანქანები		სახანძრო ბაგირიანი ტელეფონის სისტემა
	კვამლზე მოხსნებისა		მექანიკური ვენტილაცია
EXIT	ევაკუაციის		ხელის სუსტემა
	სახანძრო ბაგირების ჩაშენებული სისტემები		მოხსნების და სიგნალიზაციის სისტემა
	დენების სისტემა		ავარიული განათება

ტექნიკურ-ეკონომიკური მაჩვენებლები

დანიშნულება	ფართობი

ნახაზის სახელწოდება

ჯიბის კვანძი

ნახაზის მონაცემები

მასშტაბი	ფორმატი	თარიღი
1:50 1:300	A3	02/2023
სტადია	ბევრი	ბევრები
	25	

ჯვეთი 1

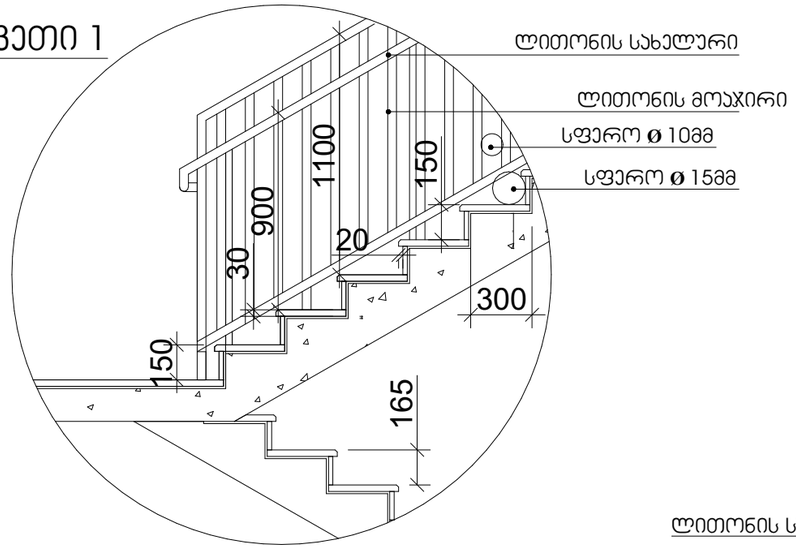

სახელური

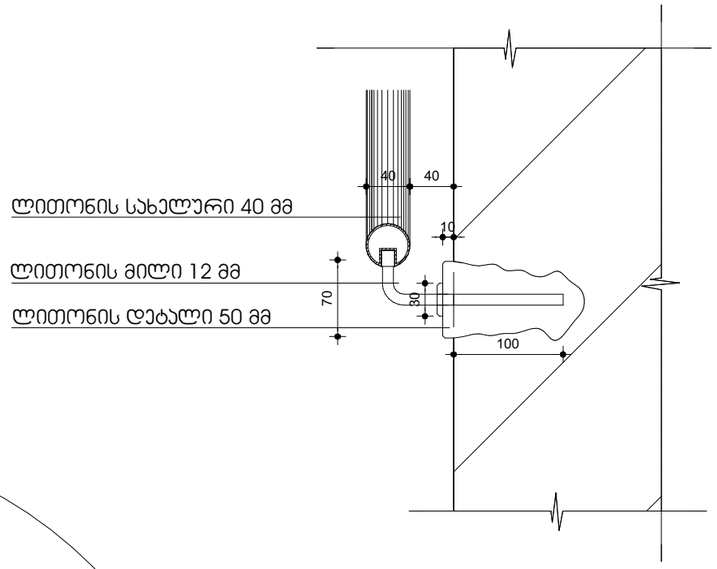

ჯვეთი 2

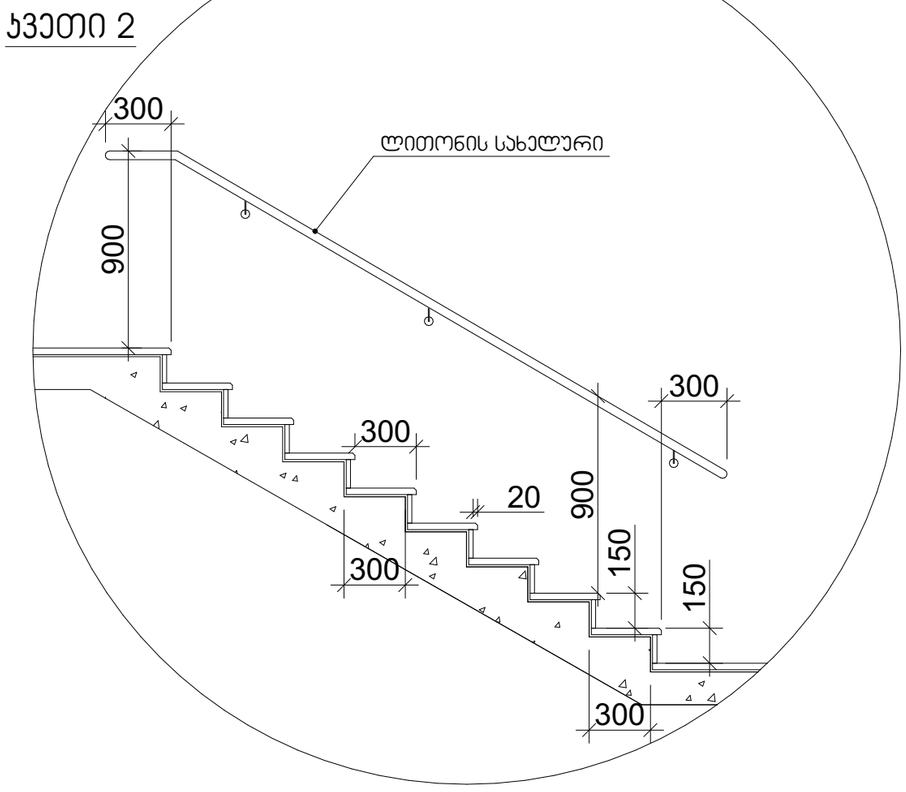

შენიშვნები:

1. ყველა კიბეს (მათ შორის გარე კიბეს) ყოველი საფეხურის და საბიჯეების 40 მმ სავალ ნაწილს, რომელიც იზომება საფეხურის ნაშვერიდან თარაზულად, ექნება ერთგვაროვანი ფერის მქონე ზედაპირი, რომელიც საფეხურის დანარჩენი ნაწილისგან მკვეთრად განსხვავებული იქნება (მუქი ღია ფონზე). ხილვადი კონტრასტი გაგრძელდება ყოველი საფეხურის ერთი კიდიდან საფეხურის მეორე კიდემდე.

2. მისაწვდომი გზაკიბის საზღვრებში იატაკის ზედაპირები იქნება მდგრადი, მყარი და არასრიალა.

3. კიბის საფეხურების განსხვავებული მონიშვნა იქნება გამძლე.

4. შენობის გარეთ მდებარე კიბის საფეხურები და ბაქნები ისე დაგეგმარდება, რომ სავალ ზედაპირზე წყალი არ დაგროვდება.

5. გასანათებელი სამუალებები უზრუნველყოფს კიბეების განათებას, რომელიც გაიზომება საბიჯელების ზედაპირების და ბაქნების ზედაპირების ცენტრში გაზომვისას საფეხურის წინაპირიდან 600 მმ-ის საზღვრებში, შემდეგი წესის შესაბამისად:

- არაუმცირეს 11 ლუქსი განათება.
- არაუმცირეს 110 ლუქსი განათება, კიბით სარგებლობის დროს.
- კიბების გამოყენებისას 11 ლუქსიდან 110 ლუქსზე გადასვლა შესაძლებელი უნდა იყოს განათების სამართავებით უზრუნველყოფილი ავტომატური, მოძრავი სენსორული ტიპის განათების ჩამრთველებით, რომლებიც შეესაბამება ყველა ქვემოთ ჩამოთვლილს:
- განათების სამართავები აღჭურვილი იქნება საიმედო ოპერაციული სისტემით და შეფასებული იქნება ამ მიზნით გამოყენებისთვის.
- მოძრავი სენსორი გააქტიურდება დამკავებლის მოძრაობით საფეხურებზე ან საფეხურების ბაქნებზე.
- განათების გამააქტიურებლები დაყენებული იქნება არაუმცირეს 15 წუთიანი მოქმედების პერიოდით.
- გზა–კიბის განათება ჩაირთვება ავტომატური სენსორული ჩამრთველებით, ასეთის არსებობის შემთხვევაში, ისე, რომ შესასვლელში მდებარე ბაქანზე, შესასვლელში მდებარე ბაქნის მოსაზღვრე თითოეულ კიბის მარშსა და შესასვლელში მდებარე ბაქნის ზემოთ და ქვემოთ მდებარე ბაქნებზე მე–4 პუნქტით დადგენილი განათებულობის დონე საფეხურის გამოყენებამდე იქნება უზრუნველყოფილი.
- კიბის სახელურები და ნებისმიერი კედელი ან მათ მომიჯნავედ მდებარე სხვა ზედაპირი არ იქნება ბასრი ან უხეში ელემენტების შემცველი.
- კიბის სახელურები არ იტრიალებს მათი ბუდეების საზღვრებში.

მრავალფუნქციური კომპლექსი (სასტუმრო; კომერციული; სასწავლებელი)

მისამართი:
ალექსი ფაღავას ქ. ლესელიძის ქუჩა N15,19
ლესელიძის ქ. ჯანაშვილი N3 ლესელიძის მიმდებარე N13
ს.კ.: #01.17.01.134.056

A3 Architects
Urban planning & Architecture

თანამდებობა	გვარი	ხელმოწერა
მთ.არქიტექტორი	თ.ჯაჯვა	
მთ.არქიტექტორის	ნ.გოგებაშვილი	
არქიტექტორი	ნ.ხარებაშვილი	
არქიტექტორი	ა.ჯაჯვა	

პიქტოგრამები

	სახანძრო სისტემების ოთახი		სახანძრო მილგაყვანი
	ავტომატიკა		სახანძრო განყოფილებასთან კავშირის სისტემა
	ჯაჭვზე მოსაბმელი		მეორადი გამოყვანა
	გასასვლელი		ხელის სუსტლმჭერი
	სახანძრო განგაშის ხელით ჩასართავი პილიტა		მიწისქვეშა და ხანძარსაწინააღმდეგო სისტემა
	ღილაკის სისტემა		კვესარელი განათება

ტექნიკურ-ეკონომიკური მაჩვენებლები

დანიშნულება	ფართობი

ნახაზის სახელწოდება

ნახაზის მონაცემები

მასშტაბი	ფორმატი	თარიღი
	A3	02/2023
სტადია	ბეჭდი	ბეჭდები
	26	

დასკვნა

შენობა-ნაგებობის უსაფრთხოების წესებთან შესაბამისობის ანალიზი

გამოყენებული წესები - **„შენობა-ნაგებობის უსაფრთხოების წესები“**

ჩამოთვალეთ შენობის დაკავებულებები და აღწერეთ თითოეული გამოყენება
სწ-2 -9.00 ნიშნულზე მოწყობილი აგრეგატების სივრცეები (311 ქვეთავი)
სწ-2 -6,00 და -3.00 ნიშნულზე მოწყობილი შემოზღუდული ავტოსადგომი, (311.3 ქვეთავი)
სც-1 +4,20 დან +14,1 ნიშნულზე სასტუმროები მცირე ხნით დამკავებელთათვის
სც-2 +4,20 დან +50,40 ; ნიშნულებზე მოწყობილი საცხოვრებელი ერთეულები. (310.4 ქვეთავი)
სვ 0,00 ნიშნულზე სავაჭრო ფართობი
თვ-2 0,00 ნიშნულზე სასტუმროს ლობი და რესტორანი

კონსტრუქციის ტიპი:	
განსაზღვრეთ კონსტრუქციის ტიპი ახალი შენობისთვის:	**კონსტრუქციის ტიპი - I-A** (შერჩეულია შენობის დაკავებულობის, სიმაღლისა და ფართობის გათვლისწინებით (503 ცხრილის მიხედვით)

განიავებისადმი მოთხოვნები		
დაკავებულობები	მექანიკური	ბუნებრივი
სწ-2	კი	-
სც-1	-	კი
სც-2	-	კი
სვ	კი	-
თვ-2	კი	-
დერეფანი	კი	-
ლიფტი/ტამბური	კი	-

სიმაღლის შეზღუდვები ცხრილი 503 -ის მიხედვით		
დაკავებულობები	დასაშვები სართულიანობა	შემოთავაზებული სართულიანობა
სწ-2	შეუზღუდავი	3
სც-1	შეუზღუდავი	4
სც-2	შეუზღუდავი	13
სვ	შეუზღუდავი	1
თვ-2	შეუზღუდავი	1

ფართობის შეზღუდვები ცხრილი 503 -ის მიხედვით		
დაკავებულობები	დასაშვები ფართობი	შემოთავაზებული ფართობი
სწ-2	შეუზღუდავი	2275
თვ-2	შეუზღუდავი	507
სვ	შეუზღუდავი	205
სც-1	შეუზღუდავი	2135
სც-2	შეუზღუდავი	6215
იატაკის საერთო ფართობი =	11337	
იატაკების რაოდენობა =	18	

გარე კედლის ცეცხლმედეგობისა და ღიობისადმი მოთხოვნები ცხრილების 602-ის და 705.8 -ის მიხედვით									
გარე კედელი	**ხანძარსაწინააღმდეგო მანძილი** (მეტრი)	**ცეცხლმედეგობის ხარისხი**(საათი)		**კედლის ღიობების ფართობი** (კედლის %)					
		მოთხოვნილი	**გათვალისწინებული**	**დასაშვები**			**გათვალისწინებული**		
				დაცული	**დაუცველი საშხეფებით**	**დაუცველი**	**დაცული**	**დაუცველი საშხეფებით**	**დაუცველი**
(ღეძებში) 6-1	9<	0	2	-	-	შეუზღუდავი	-	-	60%
(ღეძებში) 4-1	7,5-9	1	2	-	შეუზღუდავი		-	95%	-
(ღერძებში) 1-6	9<	0	2	-	-	შეუზღუდავი	-	-	95%
(ღერძებში) ა-თ	0	2	2	-	-	შეუზღუდავი	-	-	60%
(ღერძებში) თ-ა	0	2	2	-	-	დაუშვებელია	-	-	60%

ხანძრისაგან დაცვის სისტემებისადმი მოთხოვნები							
დაკავებულობები/სივრცეები/გასასვლელი საშუალებები	ავტოსაშხეფი სისტემა	ალტერნატიული ავტომატური ცეცხლსაქრობი სისტემები	სახანძრო განგაშისა და ცეცხლაღმომჩენი სისტემები	სახანძრო მილდგარების სისტემები	კვამლის საკონტროლო სისტემები	ხელის ცეცხლმაქრები	საავარიო განგაშის სისტემები
სწ-2	არის (903.2.10)	არ საჭიროებს (904.2)	არ საჭიროებს (907.2.1)	-	არის (909)	არის (2009)	არის (908)
თვ-2	არის (903)	არ საჭიროებს (904.2)	არ საჭიროებს (907.2.1)	-	არის (909)	არის (2009)	არის (908)
სც-1	არის (903)	არ საჭიროებს (904.2)	არ საჭიროებს (907.2.1)	-	არის (909)	არის (2009)	არის (908)
სვ	არის (903)	არ საჭიროებს (904.2)	არ საჭიროებს (907.2.1)	-	არის (909)	არის (2009)	არის (908)
სც-2 დერეფნები	არის (903.2.8)	არ საჭიროებს (904.2)	არ საჭიროებს (907.2.9)	-	არის (909)	არის (2009)	არის (908)
სც-2	არ არის (903.2.8)	არ საჭიროებს (904.2)	არ საჭიროებს (907.2.9)	-	არის (909)	არის (2009)	არ საჭიროებს (908)
ლიფტი					დაწნევის სისტემა		
კიბის უჯრედი				არის (905.3.1	ტამბრური კვამლის კონტროლით		

თითოეული სართულიდან გასასვლელი საშუალება(1021)										
სართულები	დაკავებულობა და დაკავებულობის დატვირთვის ჯამური მაჩვენებელი	მოთხოვნილი გასასვლელების/გასასვლელთან მისადგომის რაოდენობა	გათვალისწინებული გასასვლელების/გასასვლელთან მისადგომის რაოდენობა და ტიპი	გასასვლელი საშუალებების სიგანე(მეტრი)					
				გზა-კიბეები		დერეფანი,		გასასვლელის გზა-კარი (თავისუფალი სიგანე)	
				მოთხოვნილი	გათვალისწინებული	მოთხოვნილი	გათვალისწინებული	მოთხოვნილი	გათვალისწინებული
- 9,00 სწ-2	38	2	2	1.10	1.10-1.20	არ არის	არ არის	0.82	0.92
-6,00 სწ-2	38	2	2	1.10	1.10-1.20	არ არის	არ არის	0.82	0.92
- 3,00 სწ-2	38	2	2	1.10	1.10-1.20	არ არის	არ არის	0.82	0.92
0,00 სვ	74	2	2	1.10	1.10-1.20	არ არის	არ არის	0.82	0.92
0,00 თვ-2	362	2	2	1.10	1.10-1.20	არ არის	არ არის	0.82	0.92
სც-2	სართულზე 30	2	2	1.10	1.10-1.20	1.20	1.50	0.82	0.92
სც-1	სართულზე 15	2	2	1.10	1.10-1.20	1.20	1.50	0.82	0.92

წყალსადენი სისტემის ფიქსირებული მოწყობილობების რაოდენობა თვ-2 ცხრილი 1602.1-ის მიხედვით							
სართულები	დაკავებულობა და დაკავებულობის დატვირთვის	ფიქსირებული მოწყობილობები(ცალი)					
		უნიტაზი	ტუალეტის ხელსაბანები	აბაზანა/შხაპი	სასმელი წყლის ფანტანი	სამომსახურეო ნიჟარა	სამზარეულოს ნიჟარა

	ჯამური მაჩვენებელი	მოთხოვნილი წნევის გათვალის	მოთხოვნილი წნევა	გათვალის წნევა	მოთხოვნილი წნევის	გათვალის წნევის	მოთხოვნილი	გათვალის წნევის	მოთხოვნილი წნევა	გათვალის წნევის	მოთხოვნილი წნევის	გათვალის წნევის
	362	**2**	**2**	**2**	**2**	**-**	**-**	**1**	**1**	**1**	**1**	**-**	**-**

წყალსადენი სისტემის ფიქსირებული მოწყობილობების რაოდენობა საცხოვრებელი ჯგუფი სც-2 ცხრილი 1602.1-ის მიხედვით							
სართულები	დაკავებულობა და დაკავებულობის დატვირთვის ჯამური მაჩვენებელი	ფიქსირებული მოწყობილობები					
		უნიტაზი ერთ საძინებელერთეულზე		**ტუალეტის ხელსაბანები** ერთ საძინებელერთეულზე		**აბაზანა/შხაპი** ერთ საძინებელერთეულზე	
		მოთხოვნილი	გათვალის წნევის	მოთხოვნილი	გათვალის წნევის	მოთხოვნილი	გათვალის წნევის
მეორე და ყველა დანარჩენი სართული	ბინაზე 1	1	1	1	1	1	1

წყალსადენი სისტემის ფიქსირებული მოწყობილობების რაოდენობა საცხოვრებელი ჯგუფი სც-1 ცხრილი 1602.1-ის მიხედვით				
სართულები	დაკავებულობა და დაკავებულობის დატვირთვის	ფიქსირებული მოწყობილობები		
		უნიტაზი ერთ საძინებელერთეულზე	**ტუალეტის ხელსაბანები** ერთ საძინებელერთეულზე	**აბაზანა/შხაპი** ერთ საძინებელერთეულზე

	ჯამური მაჩვენებელი	მოთხოვნილი	გათვალის წინასწარი	მოთხოვნილი	გათვალის წინასწარი	მოთხოვნილი	გათვალის წინასწარი
მეორე და ყველა დანარჩენი სართული	ნომერში 1	1	1	1	1	1	1

წყალსადენი სისტემის ფიქსირებული მოწყობილობების რაოდენობა სვ ცხრილი 1602.1-ის მიხედვით													
სართულები	დაკავებულობა და დაკავებულობის დატვირთვის ჯამური მაჩვენებელი	ფიქსირებული მოწყობილობები(ცალი)											
		უნიტაზი		ტუალეტის ხელსაბანები		აბაზანა/შხაპი		სასმელი წყლის ფანტანი		სამომსახურეო ნიჟარა		სამზარეულოს ნიჟარა	
		მოთხოვნილი	გათვალის წინასწარი	მოთხოვნილი	გათვალის წინასწარი	მოთხოვნილი	გათვალის წინასწარი	მოთხოვნილი	გათვალის წინასწარი	მოთხოვნილი	გათვალის წინასწარი	მოთხოვნილი	გათვალის წინასწარი
	74	2	2	2	2	-	-	1	1	1	1	-	-

მრავალფუნქციური კომპლექსი (სასტუმრო; კომერციული; სასზღვრისპირები)

მისამართი:
ალექსი ფანცულაია, ლესელიძის ქუჩა N15,19
ლესელიძის ქუჩა N13 / ალექსი ფანცულაია მრავალფეხა N13
ს.კ.: #01.17.01.134.056

A3 Architects
Urban planning & Architecture

თანამდებობა	გვარი	ხელმოწერა
მთ.არქიტექტორი	თ.ცაავა	
მთ.არქიტექტორის	ნ.გოგებაშვილი	
არქიტექტორი	ნ.ხარებავა	
არქიტექტორი	ა.ცაავა	

პირობითი აღნიშვნები

	სახანძრო სისტემების ოთახი		სახანძრო მილები
	ავტომატიკა		სახანძრო განყოფილებასთან კავშირის სისტემა
	ავტომატიკა მოპირებისა		მეკვანძური განათება
EXIT	ბანაობელი		ხელის სუსტემა
	სახანძრო განგაშის ხელით ჩართვის ღილაკი		მიწისქვეშა და ხანძრის განგაშის სისტემა
	ღვინების სისტემა		კვეთილი განათება

ტექნიკურ-ეკონომიკური მაჩვენებლები

დანიშნულება	ფართობი

ნახაზის სახელწოდება

ბებმა ნიშნულზე -9.00

ნახაზის მონასემები

მასშტაბი	ფორმატი	თარიღი
1:200	A3	02/2023
სტადია	ბვეძი	ბვეძები
	.1	

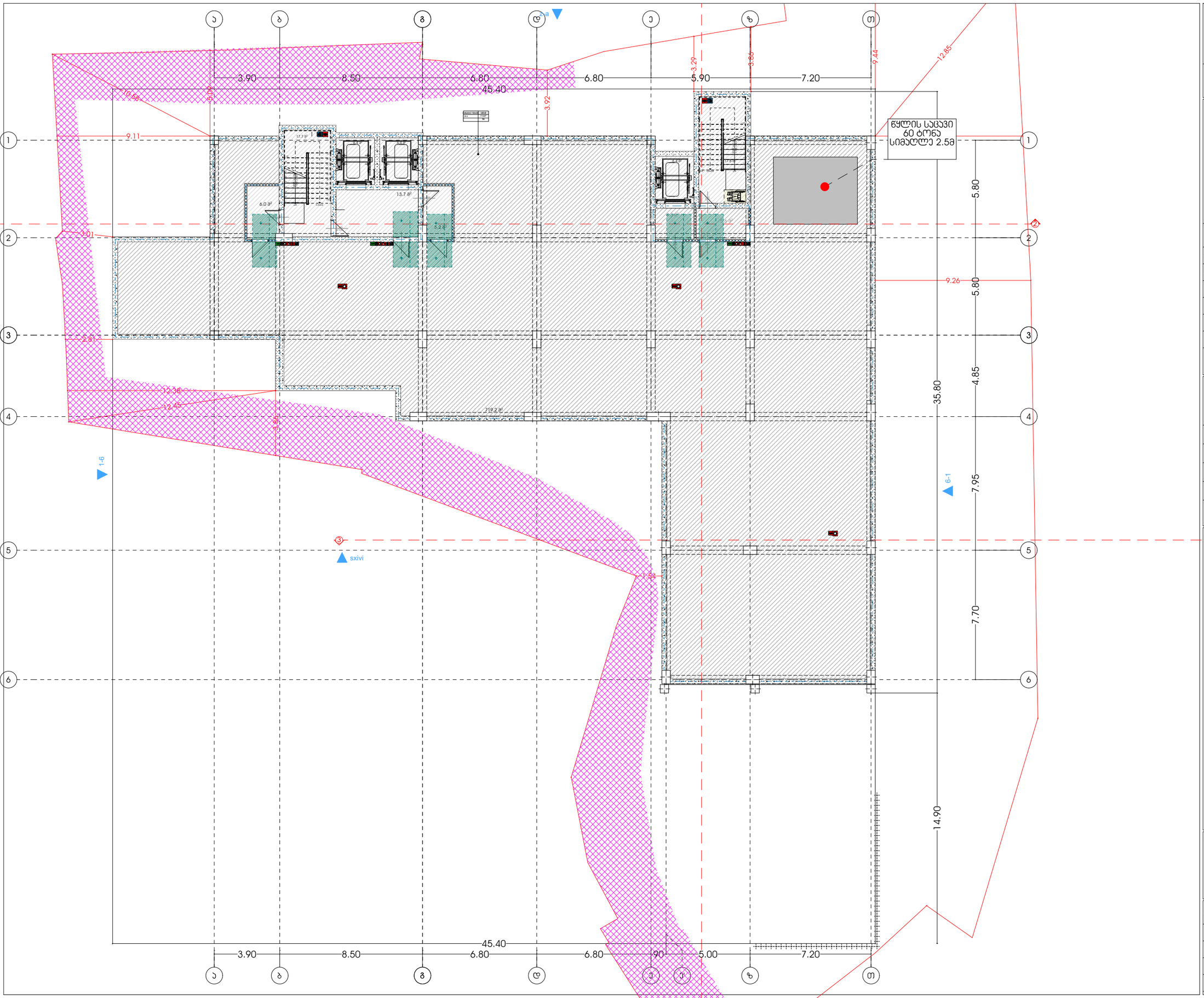

მრავალფუნქციური კომპლექსი (სასტუმრო; კომერციული; სასწავლო-საცხოვრებელი)

მისამართი:
ალექსი ფაღავას, ვაკის რაიონი, ქ.თბილისი
ნაკვეთის საკადასტრო კოდი: 01.17.01.134.056

A3 Architects
Urban planning & Architecture

თანამდებობა	გვარი	ხელმოწერა
მთ.არქიტექტორი	თ.ცაავა	
მთ.არქიტექტორის	ნ.გოგებაშვილი	
არქიტექტორი	ნ.ხარებავა	
არქიტექტორი	ა.ცაავა	

პირობითი აღნიშვნები

	სახანძრო სამსახურის ობიექტი		სახანძრო მილსადენი
	ავტომანქანა		სახანძრო განკარგილებასთან ავტომანის სისტემა
	ავტომანქანის მოძრაობის		მეთვალყურეობის ტელევიზია
	გასასვლელი		ხელის სატუმბი
	სახანძრო განკარგის ნაწილი სპეციალური ტიპის		მიმღები და ხმოვანი განკარგის სისტემა
	დენის სისტემა		ავარიული განათება

ტექნიკურ-ეკონომიკური მაჩვენებლები

დანიშნულება	ფართობი

ნახაზის სახელწოდება

ბებმა ნიშნულზე -6.00

ნახაზის მონასაცემები

მასშტაბი	ფორმატი	თარიღი
1:200	A3	02/2023
სტადია	ბევრი	ბევრები
	.2	

მრავალფუნქციური კომპლექსი (სასტუმრო; კომერციული; საცხოვრებელი)

მისამართი:
ალექსი ცაბაძის, ლესელიძის ქუჩა N15,19
ვარიანის I ტალავრის N3 ტალავრის მიმდებარე N13
ს.კ.: #01.17.01.134.056



თანამდებობა	ბჭარი	ხელმოწერა
მთ.არქიტექტორი	თ.ცაავა	
მთ.არქიტექტორის	ნ.გოგებაშვილი	
არქიტექტორი	ნ.ხარებაშვილი	
არქიტექტორი	ა.ცაავა	



პიქტოგრამები

	სახანძრო სისტემების ოთახი		სახანძრო მილები
	ავტომანქანები		სახანძრო განყოფილებასთან ავტომისის სისტემა
	ავტომანქანის მოხვევისას		მეთვალყურეობის ვიდეოკამერა
	ევაკუაციის		ხელის სუსტემჭიმი
	სახანძრო ბენზომის ნაწილი ავტომობილის პოლიციის		მილაკები და ხმოვანი ბენზომის სისტემა
	ღილაკის სისტემა		ავტომილი ბენზომა

ტექნიკურ-ეკონომიკური მაჩვენებლები

დანიშნულება	ფაიმობი

ნახაზის სახელწოდება

ბებმა ნიშნულზე -3.00

ნახაზის მონაცემები

მასშტაბი	ფორმატი	თარიღი
1:200	A3	02/2023
სტადია	ბვეიდი	ბვეიდები
	.3	

მრავალფუნქციური კომპლექსი (სასტუმრო; კომერციული; საცხოვრებელი)

მისამართი:
ალექსი ფანცულაის, ლესელიძის ქუჩა N15,19
ვაჩნაძის I შესასვლელი N3 ალექსი მესხიშვილის N13
ს.კ.: #01.17.01.134.056

A3 Architects
Urban planning & Architecture

თანამდებობა	ფამილია	ხელმოწერა
მთ.არქიტექტორი	თ.ლაშხი	
მთ.არქიტექტორის	ნ.ჯოხაძე	
არქიტექტორი	ნ.ხახანაშვილი	
არქიტექტორი	ა.ლაშხი	

პირობითი აღნიშვნები

	სახანძრო სისტემების ოთახი		სახანძრო მილსადენი
	ავტომანქანა		სახანძრო ტელეფონი/ავტომატური ხანძრის სისტემა
	ავტომატური მოხვევისა		მეორადი ნედლეულის გასროლა
	გასასვლელი		ხელის სახანძრო
	სახანძრო ტანსაცმლის ტიპის სამოსელი		მიწისქვეშა და ხანძრის ჰიდრანტის სისტემა
	ღუნელის სისტემა		ავტომატური განათება

ტექნიკურ-ეკონომიკური მაჩვენებლები

დანიშნულება	ფაქტობრივი

ნახაზის სახელწოდება

ბებმა ნიშნულზე +0.00

ნახაზის მონაცემები

მასშტაბი	ფორმატი	თარიღი
1:200	A3	02/2023
სტადია	ბევრი	ბევრები
	.4	

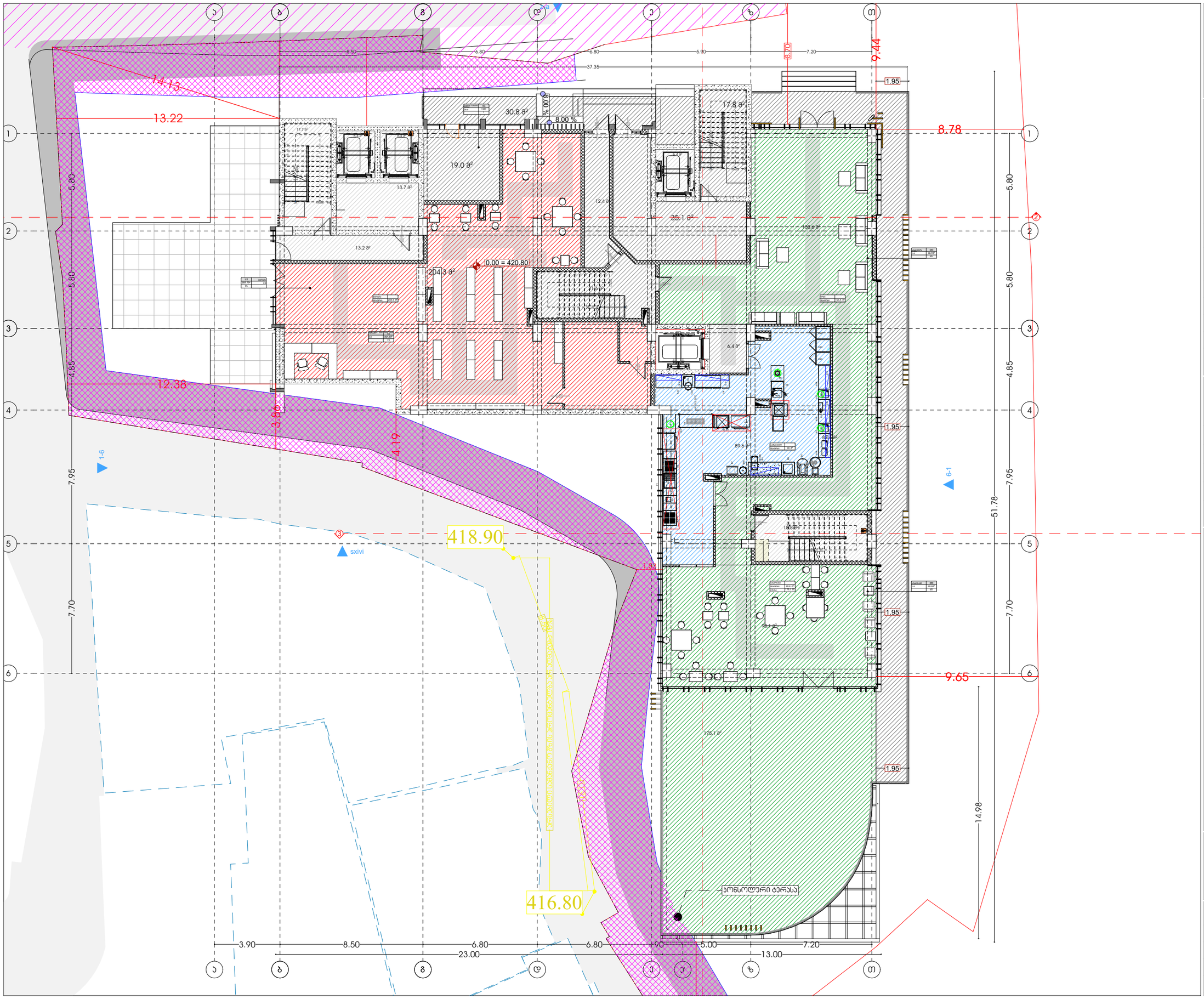



მხატვრული პროექტი (სასტუმრო; პოპისიები; სასზხოვრებელი)

მისამართი:
ალექსი ფანცულაის, ლესინიანის ქუჩა N15,19
ლესინიანის I ბანაბევრი N3 ტერიტორია მიწახვევი N13
ს.კ.: #01.17.01.134.056

A3 Architects
Urban planning & Architecture

თანამდებობა	ბჭური	ხელმოწერა
მთ.არქიტექტორი	თ.ლაშხი	
მთ.არქიტექტორის	ნ.გოგიჩვილი	
არქიტექტორი	ნ.ხარებავილი	
არქიტექტორი	ა.ლაშხი	

პიქტოგრამები - ევაკუაციის

	სახანძრო სისტემების ოთახი		სახანძრო მილები
	ევაკოსაშველი		სახანძრო ბანყოფილებასთან ავტომისის სისტემა
	ავტომატიკა		მეორადი მოხმარების ბანივანა
	ბასასვლელი		ხელის სუსტემაში
	სახანძრო ბანგამის ხელით ამოქმედების ადილები		ელექტრო და ხმოვანი ბანგამის სისტემა
	ღილნევის სისტემა		ავტომელი ბანათება

ტექნიკურ-ეკონომიკური მაჩვენებლები

დანიშნულება	ფაქტობრივი

ნახაზის სახელწოდება

ბებმა ნიშნულზე +4.20

ნახაზის მონასკემები

მასშტაბი	ფორმატი	თარიღი
1:200	A3	02/2023
სტადია	ბავშვი	ბავშვები
	.5	

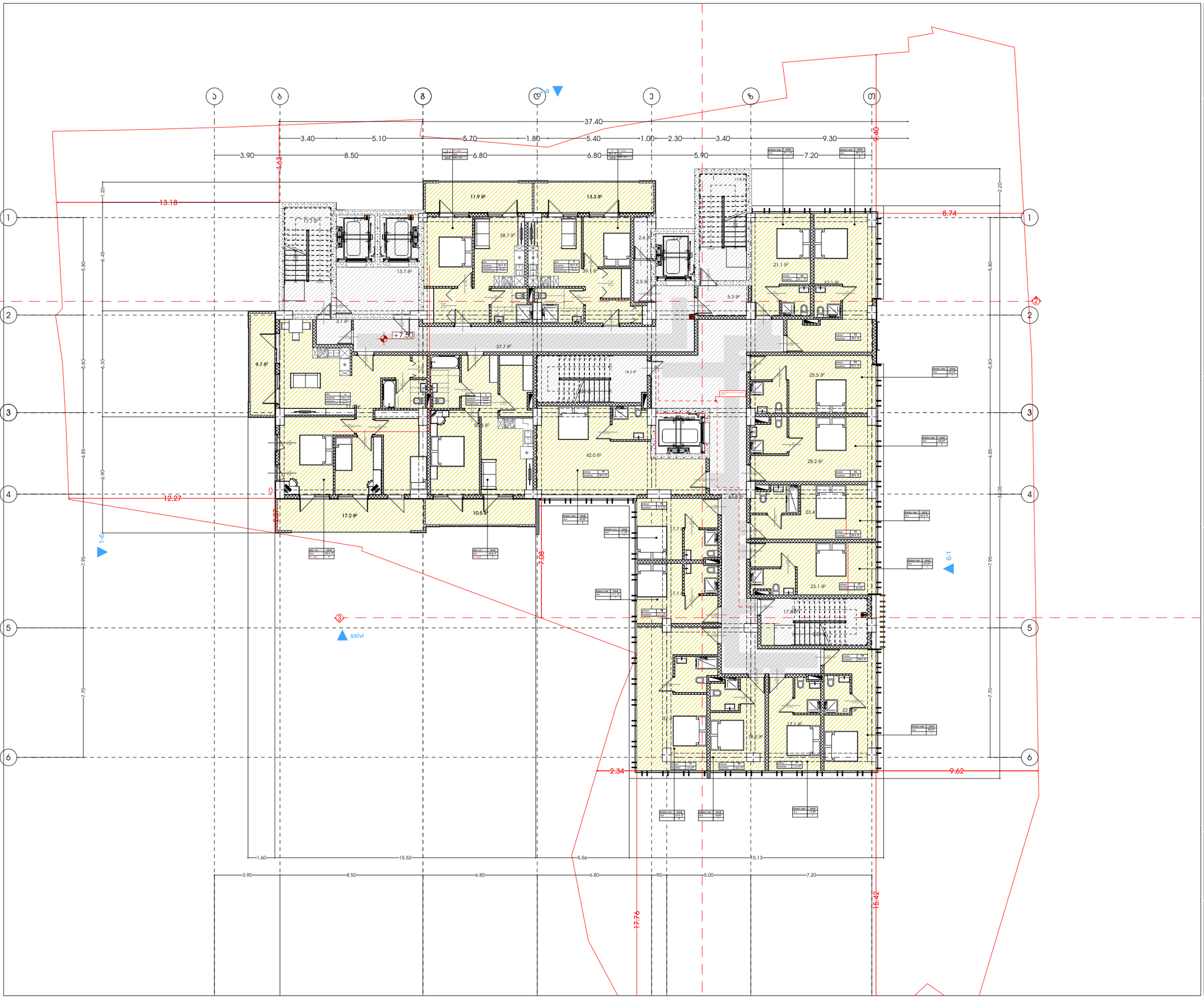

მრავალფუნქციური კომპლექსი (სასტუმრო; კომერციული; სასწავლებელი)

მისამართი:
ალექსი ფანცულაიას - ლესელიძის ქუჩა N15,19
ლესელიძის I შესახვევი N3 - ცენტრის მე-6 შესახვევი N13
ს.კ.: #01.17.01.134.056

A3 Architects
Urban planning & Architecture

თანამდებობა	გვარი	ხელმოწერა
მთ.არქიტექტორი	თ.ცაავა	
მთ.არქიტექტორის	ნ.გოგებაშვილი	
არქიტექტორი	ნ.ხარებავილი	
არქიტექტორი	ა.ცაავა	

პირობითი აღნიშვნები

	სახანძრო სისტემების ობიექტი		სახანძრო მილები
	ავტომანქანები		სახანძრო ბანკომენტებასთან ავტომანის სისტემა
	ავტომანქანის მოსაცდელი		მეთანეზით გაზიანება
	გასასვლელი		ხელის სუსტემჭიმი
	სახანძრო ბანკაბის ხელით გაშვების სისტემა		მიმღებები და ხმოვანი ბანკაბის სისტემა
	ღანძვების სისტემა		ავარიული განათება

ტექნიკურ-ეკონომიკური მაჩვენებლები

დანიშნულება	ფაილობი

ნახაზის სახელწოდება

ბებმა ნიშნულზე +7.50

ნახაზის მონაცემები

მასშტაბი	ფორმატი	თარიღი
1:200	A3	02/2023
სტადია	ბევრი	ბევრები
	.6	

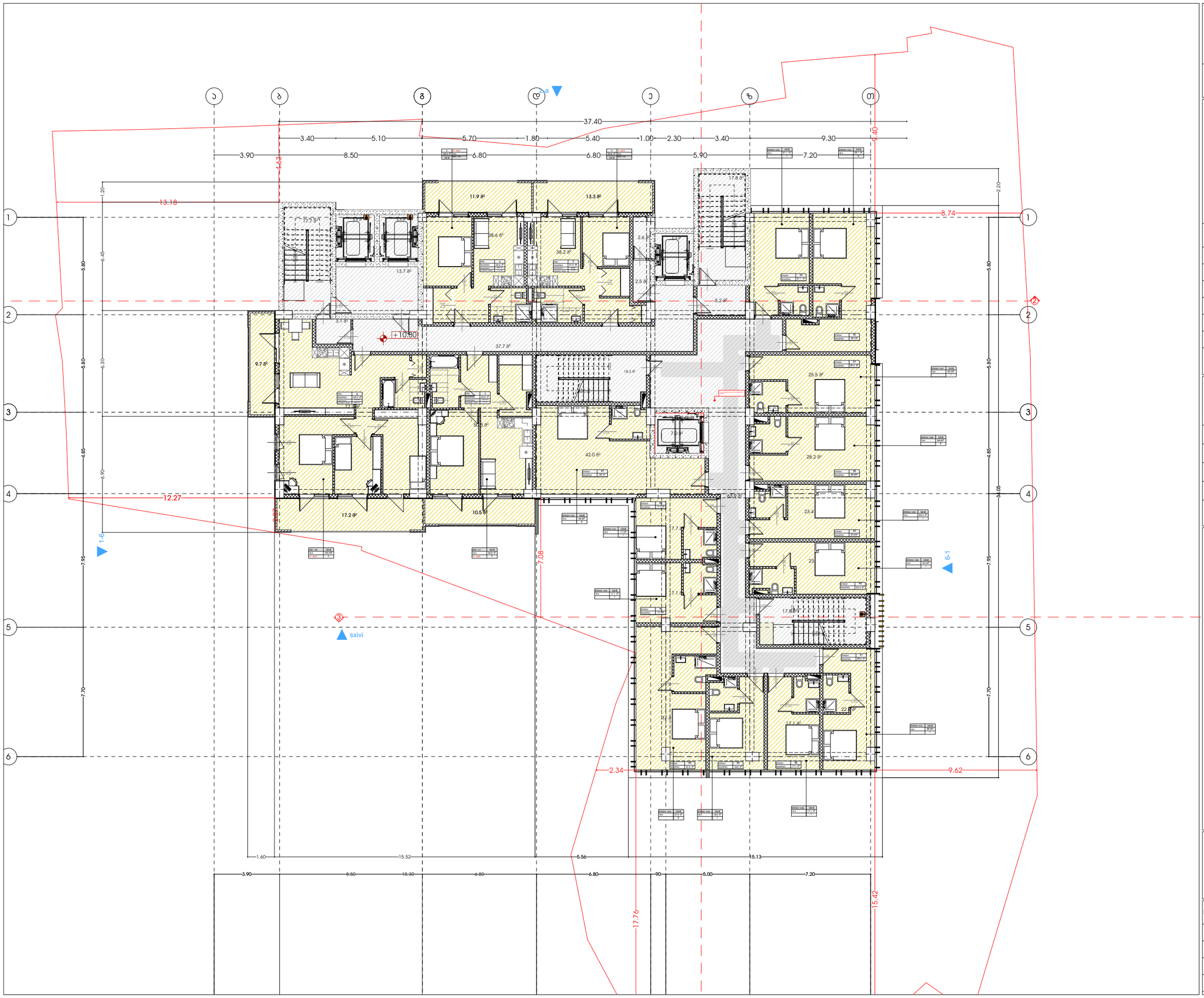

მხატვრული ნაწილი (სასტუმრო; ბოგესიული; სასზღვრებელი)

მისამართი:
ალექსი ფანცულაი, ლესიანების ქუჩა N15.19
ლესიანების I შესახვევი N3 , ლესიანების შესახვევი N13
ს.კ.: #01.17.01.134.056

A3 Architects
Urban planning & Architecture

თანამდებობა	ბჭური	ხელმოწერა
მთ.არქიტექტორი	თ.ლაშხი	
მთ.არქიტექტორის	ნ.ბოგველიანი	
არქიტექტორი	ნ.ხარებავილი	
არქიტექტორი	ა.ლაშხი	

პიქტოგრამების ლეგენდა

	სახანძრო სისტემების ოთახი		სახანძრო მილები
	ავტომანქანები		სახანძრო ბანკომენტებასთან ბავშვების სისტემა
	ბავშვის მოსაცდელი		მეორადული ბანიავება
	ბასასვლელი		ხელის სუსტემები
	სახანძრო ბანგამის ხელით გამოსაძახებელი ღილაკი		მიმტკიცები და ხმოვანი ბანგამის სისტემა
	დენების სისტემა		ბავშვიული ბანათება

ტექნიკური-ეკონომიკური მაჩვენებლები

დანიშნულება	ფართობი

ნახაზის სახელწოდება

ბებია ნიშნულზე +10.80

ნახაზის მონაცემები

მასშტაბი	ფორმატი	თარიღი
1:200	A3	02/2023
სტადია	ბავშების	ბავშებები
	.7	

მრავალფუნქციური კომპლექსი (სასტუმრო; კომერციული; სასწავლო ცენტრი)

მისამართი:
ალექსი ცაიშვილის - ლესელიძის ქუჩა N15,19
ლესელიძის I შესახვევი N3 - ცაიშვილის შესახვევი N13
ს.კ.: #01.17.01.134.056

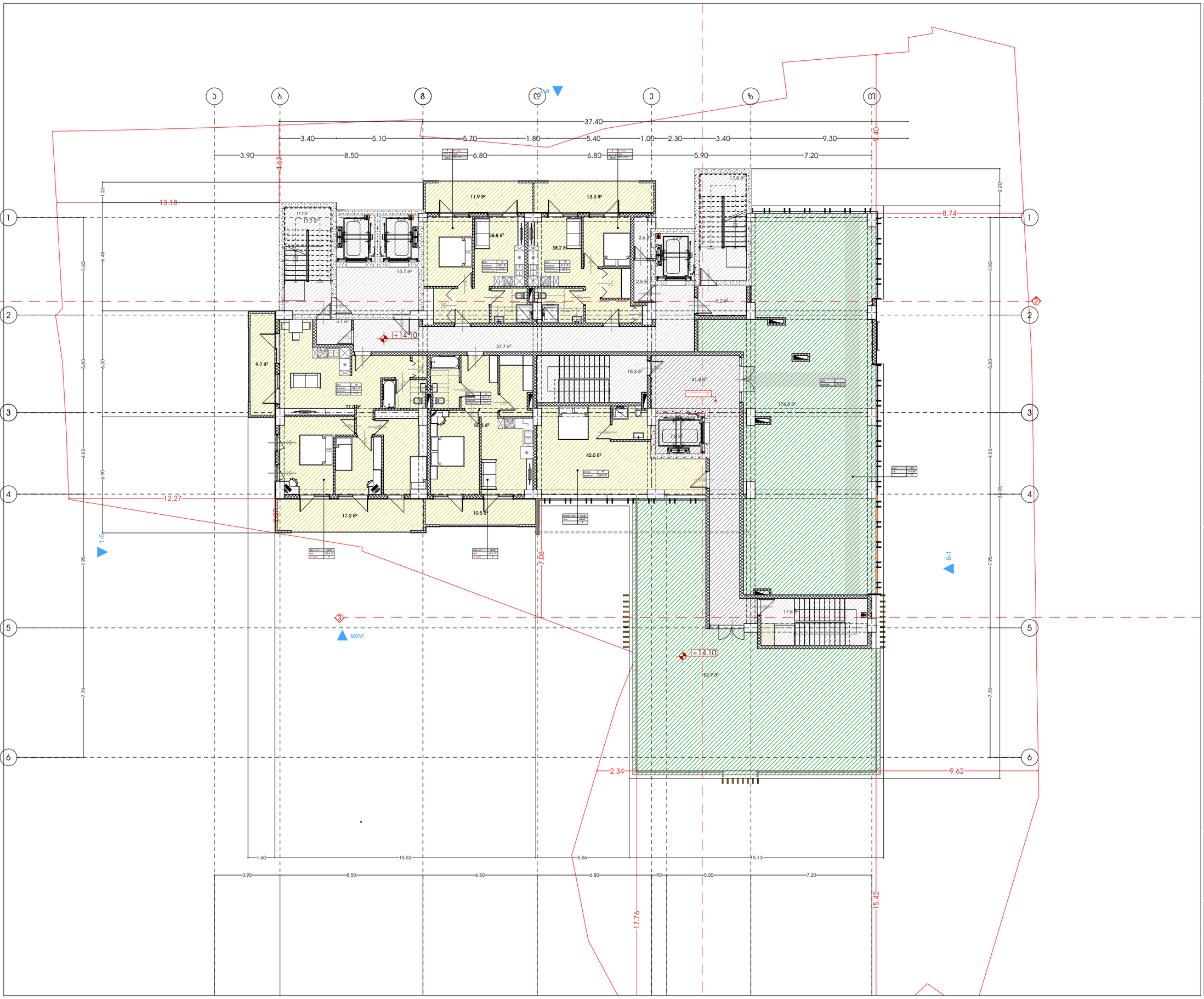

A3 Architects
Urban planning & Architecture

თანამდებობა	გვარი	ხელმოწერა
მთ.არქიტექტორი	თ.ცაავა	
მთ.არქიტექტორის	ნ.გოგებაშვილი	
არქიტექტორი	ნ.ხარებავილი	
არქიტექტორი	ა.ცაავა	

პიქტოგრამების ლეგენდა

	სახანძრო სიხშირეების ოთახი		სახანძრო მილები
	ავტომანქანები		სახანძრო ბანკომუნიკაციებისთვის ხვრელის სიხშირე
	ჯვარზე მოხრებით		მეორეული ბანიკვება
	ბასასვლელი		ხელის სუსტემჭიმი
	სახანძრო ბანგაჩენის ხელით სამოქმედო სისტემა		მიმღებელი და ხმოვანი ბანგაჩენის სისტემა
	ღვინების სისტემა		ბვეხილი ბანათება

ტექნიკურ-ეკონომიკური მაჩვენებლები

დანიშნულება	ფართობი

ნახაზის სახელწოდება

ბებმა ნიშნულზე +14.10

ნახაზის მონაცემები

მასშტაბი	ფორმატი	თარიღი
1:200	A3	02/2023
სტადია	ბვეხილი	ბვეხილები
	.8	

მრავალფუნქციური კომპლექსი (სასტუმრო; კომერციული; სასწავლებელი)

მისამართი:
ალექსი ცაიშვილის - ლესელიძის ქუჩა N15,19
ლესელიძის I შესახვევი N3 - ცაიშვილის შესახვევი N13
ს.კ.: #01.17.01.134.056

A3 Architects
Urban planning & Architecture

თანამდებობა	გვარი	ხელმოწერა
მთ.არქიტექტორი	თ.ცაავა	
მთ.არქიტექტორის	ნ.გოგებაშვილი	
არქიტექტორი	ნ.ხარებაშვილი	
არქიტექტორი	ა.ცაავა	

პირობითი აღნიშვნები

	სახანძრო სისტემების ოთახი		სახანძრო მიდებარი
	ავტომანქანები		სახანძრო ბანკომუნიკაციებისთვის ხვრელის სისტემა
	ჯვარედინი მოძრაობის		მეორადობის ბანისვება
	ბასასვლელი		ხელის სველმბეჭდი
	სახანძრო ბანგაშის ხელით ჩასართავი პილიტი		მიმღებარი და ხმოვანი ბანგაშის სისტემა
	ღუნებების სისტემა		ავარიული ბანათება

ტექნიკურ-ეკონომიკური მაჩვენებლები

დანიშნულება	ფართობი

ნახაზის სახელწოდება

ბებმა ნიშნულზე +17.40

ნახაზის მონაცემები

მასშტაბი	ფორმატი	თარიღი
1:200	A3	02/2023
სტადია	ბვეხდი	ბვეხდები
	.9	

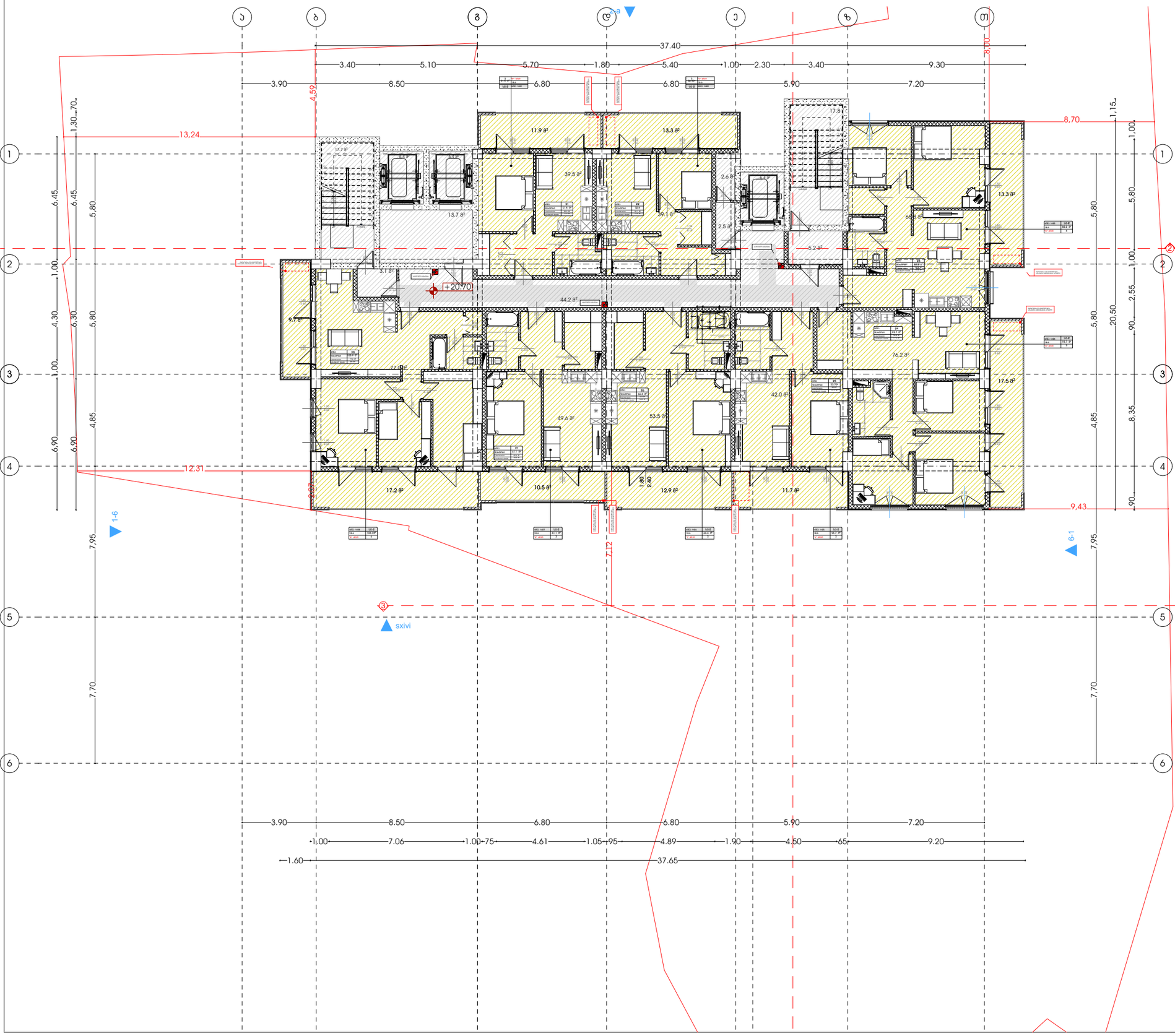

მხატვრულ-ტექნიკური ნაწილი (სასტუმრო; რესტორანი; სასწავლო ცენტრები)

მისამართი:
ალექსი ფანცულაია - ლესელიძის ქუჩა N15,19
ლესელიძის I შესახვევი N3 - ალექსი მესხიშვილი N13
ს.კ.: #01.17.01.134.056

A3 Architects
Urban planning & Architecture

თანამდებობა	ბჭური	ხელმოწერა
მთ.არქიტექტორი	თ.ლაშხი	
მთ.არქიტექტორის	ნ.ბოცვაძვილი	
არქიტექტორი	ნ.ხარებავილი	
არქიტექტორი	ა.სვანაძე	

პიქტოგრამები ევაკუაციისთვის

	სახანძრო სისტემების ღილაკი		სახანძრო მილსადენი
	ცეცხლსაქრობი		სახანძრო ბადურებიანი ჯაჭვებით სისტემა
	ჯაჭვებზე მოსაბმელი		მეორეხარისხა ბანისვენება
	ბასასვლელი		ხელის სატუმბჭით
	სახანძრო ბანაკების ნაკრები საკომპლექტო ელემენტი		მიმღებარი და ხმოვანი ბანაკების სისტემა
	ღუნებების სისტემა		ევაკუაციის ბანათება

ტექნიკურ-ეკონომიკური მაჩვენებლები

დანიშნულება	ფართობი

ნახაზის სახელწოდება

ბებმა ნიშნულზე +20.70

ნახაზის მონაცემები

მასშტაბი	ფორმატი	თარიღი
1:200	A3	02/2023
სტადია	ბვეხდი	ბვეხდები
	.10	

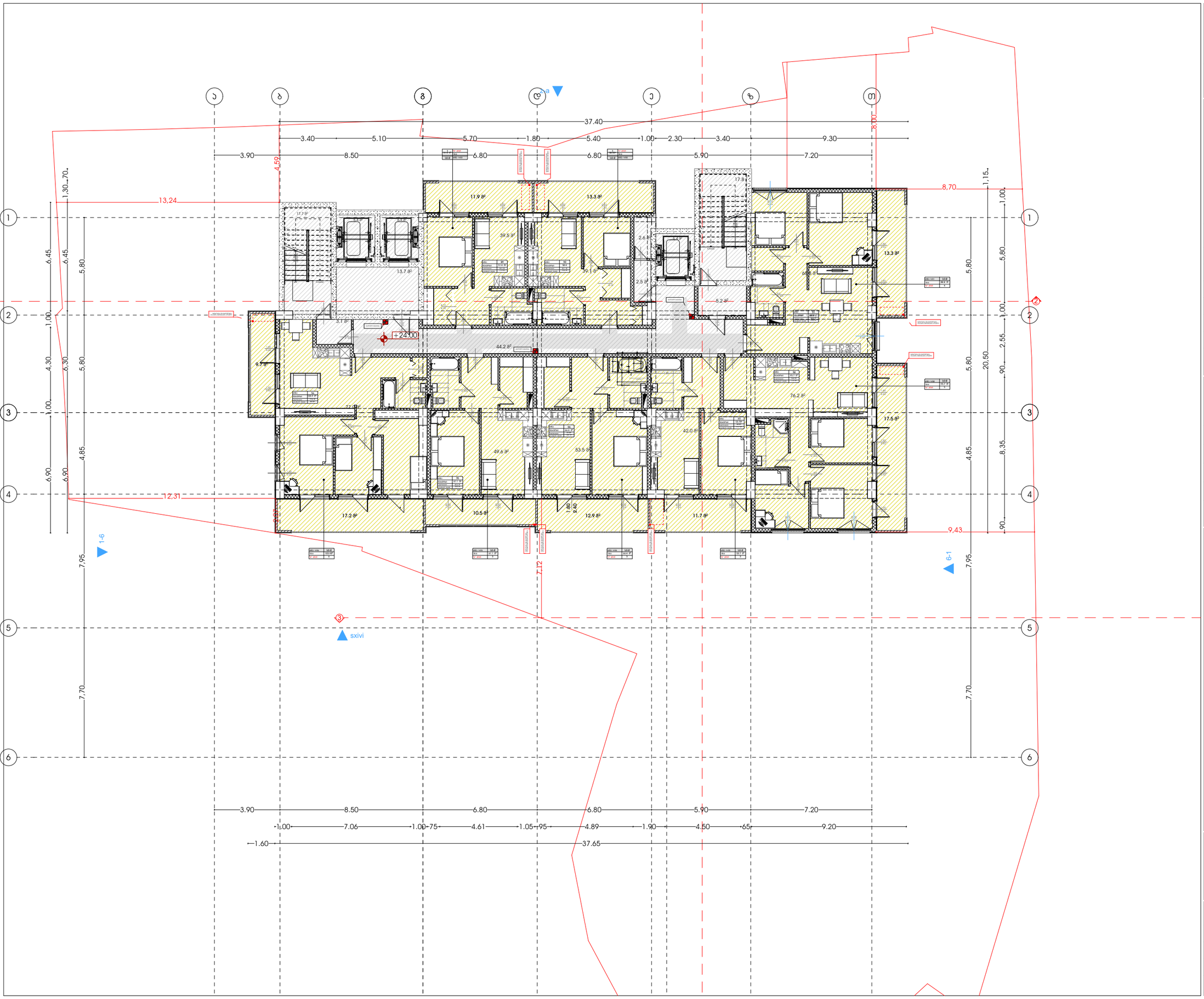

მრავალფუნქციური კომპლექსი (სასტუმრო; კომერციული; სასწავლებელი)

მისამართი:
ალექსი ცაბაძის ქ. ლესელიძის ქუჩა N15,19
ვარკეთილის I კვარტალი N3 - ს/კ ნაკვეთის მიმდებარედ N13
ს.კ.: #01.17.01.134.056

A3 Architects
Urban planning & Architecture

თანამდებობა	გვარი	ხელმოწერა
მთ.არქიტექტორი	თ.ლაშხი	
მთ.არქიტექტორის მ/შ	ნ.გოგებაშვილი	
არქიტექტორი	ნ.ხარებაშვილი	
არქიტექტორი	ა.სვანაძე	

პირობითი აღნიშვნები

	სახანძრო სისტემების ობიექტი		სახანძრო მილსადენი
	ავტომანქანები		სახანძრო ბადნოფილებასთან ავტომანის სისტემა
	ავტომანქანის მოსაცდელი		მეკვირეობის ბანისკვება
	ბასასვლელი		ხელის სუსტემჭიქი
	სახანძრო ბანგამის ხელით გასაშვები ღილაკი		მიმღებელი და ხმოვანი ბანგამის სისტემა
	ღენნების სისტემა		ევაკიაციის ბანათება

ტექნიკურ-ეკონომიკური მაჩვენებლები

დანიშნულება	ფაქტობა

ნახაზის სახელწოდება

ბებმა ნიშნულზე +24.00

ნახაზის მონასკემები

მასშტაბი	ფორმატი	თარიღი
1:200	A3	02/2023
სტადია	ბვეხდი	ბვეხდები
	.11	

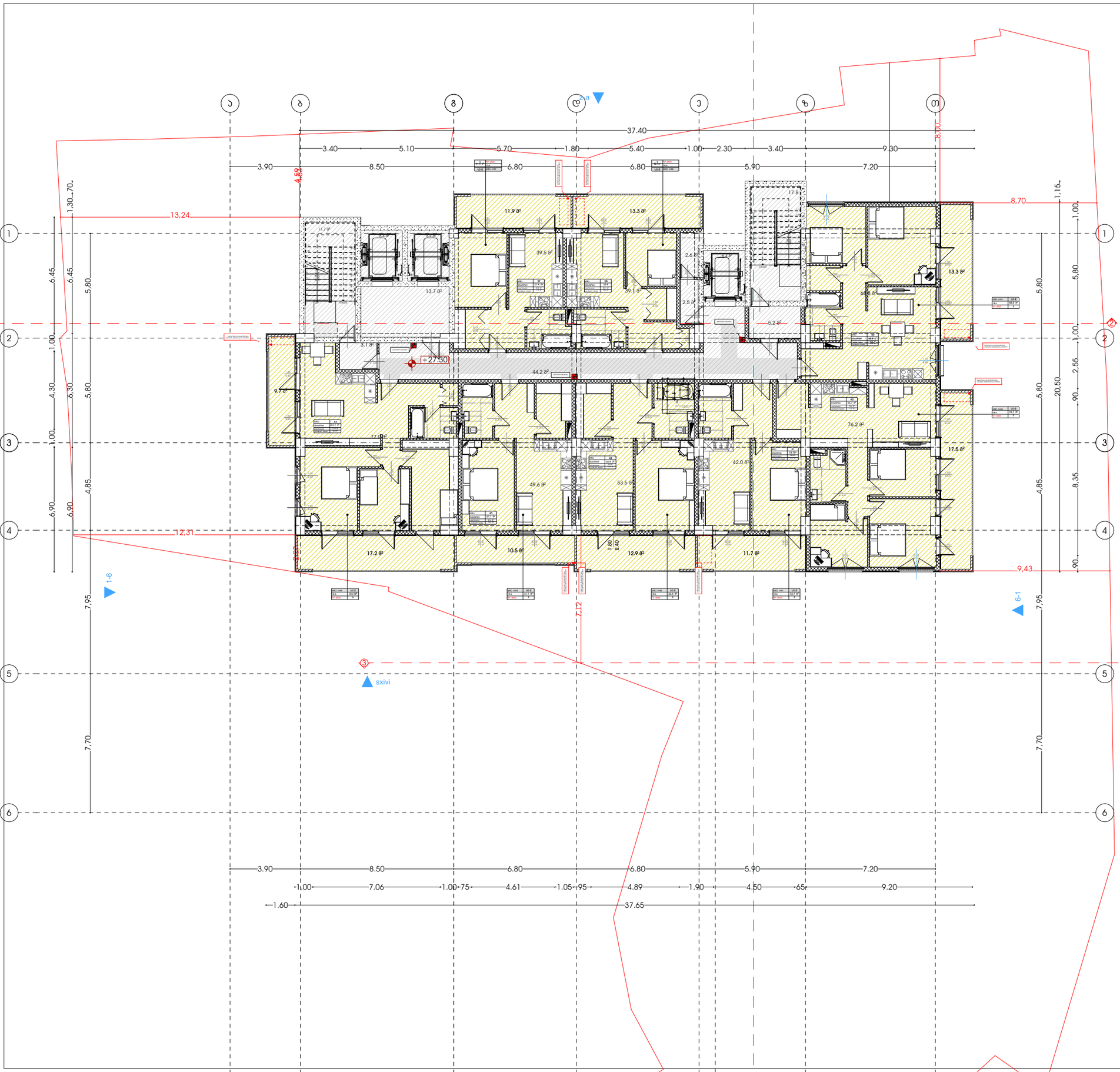

მრავალფუნქციური კომპლექსი (სასტუმრო; კომერციული; საცხოვრებელი)

მისამართი:
ალექსი ცაბაძის ქ. ვაკის N15,19
ვაჩნაძის I შესახვევის N3 - ალექსი ცაბაძის შესახვევი N13
ს.კ.: #01.17.01.134.056

A3 Architects
Urban planning & Architecture

თანამდებობა	ფამილია	ხელმოწერა
მთ.არქიტექტორი	თ.ფაფავა	
მთ.არქიტექტორის მ.	ნ.ბოგველიანი	
არქიტექტორი	ნ.ხარებავილი	
არქიტექტორი	ა.ფაფავა	

პირობითი აღნიშვნები

	სახანძრო სისტემების ოთახი		სახანძრო მილები
	ავტომანქანები		სახანძრო ბადნოდებისთვის ავტომისის სისტემა
	ავტომანქანის მოხვევისა		მეორადი ბილიკება
	ბასასვლელი		ხელის სატანტრებელი
	სახანძრო ბადნების ნაკრები სამაროვანი ყუთები		მიმღებელი და ხმოვანი ბადნების სისტემა
	ღუნების სისტემა		ავტომელი ბანათება

ტექნიკურ-ეკონომიკური მაჩვენებლები

დანიშნულება	ფართობი

ნახაზის სახელწოდება

ბებმა ნიშნულზე +27.30

ნახაზის მონაცემები

მასშტაბი	ფორმატი	თარიღი
1:200	A3	02/2023
სტადია	ბვეხდი	ბვეხდები
	.12	

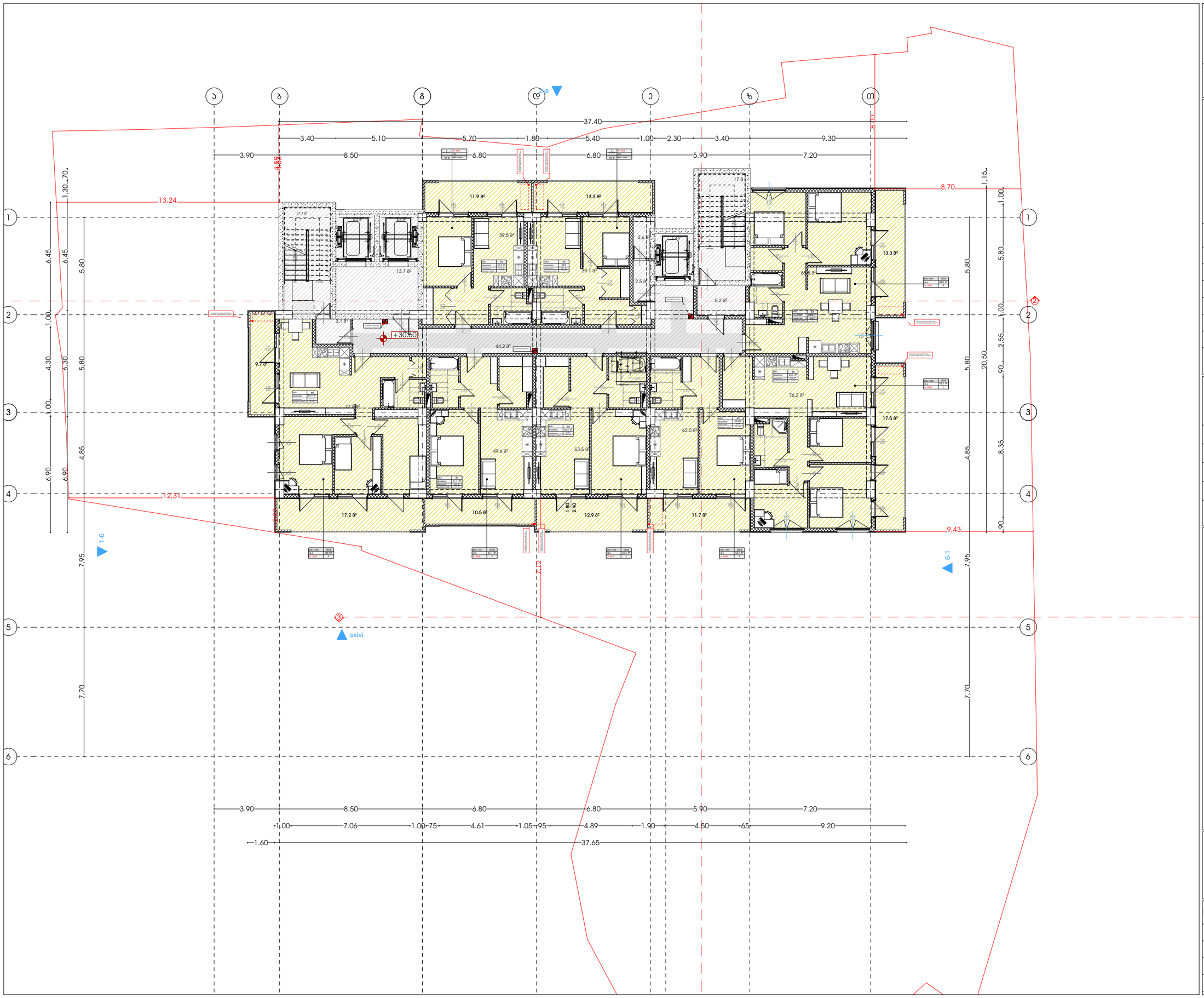

მრავალფუნქციური კომპლექსი (სასტუმრო; კომერციული; სასწავლებელი)

მისამართი:
ალექსი ცაბაძის ქ. - ლესელიძის ქუჩა N15,19
ნაკვეთის / ბინა/ბინები N3 - ნაკვეთის მიმდებარე N13
ს.კ.: #01.17.01.134.056

A3 Architects
Urban planning & Architecture

თანამდებობა	ფარი	ხელმოწერა
მთ.არქიტექტორი	თ.ფაფავა	
მთ.არქიტექტორის მ.	ნ.ბოგველიანი	
არქიტექტორი	ნ.ხარებავილი	
არქიტექტორი	ა.ფაფავა	

პირობითი აღნიშვნები

	სახანძრო სისტემების ოთახი		სახანძრო მილსადენი
	ავტომანქანები		სახანძრო ბადნოფილებასთან ავტომისის სისტემა
	ავტომანქანის მოსაცდელი		მეორადული ბანიკვება
	ბასასვლელი		ხელის სასანტექნიკო
	სახანძრო ბანგაბის ნაწილ საკომისიო ოთახი		მილსადენი და ხანძრის ბანგაბის სისტემა
	დენიანის სისტემა		ავტომილი ბანათება

ტექნიკურ-ეკონომიკური მაჩვენებლები

დანიშნულება	ფაიფოები

ნახაზის სახელწოდება

ბებმა ნიშნულზე +30.60

ნახაზის მონასკემები

მასშტაბი	ფორმატი	თარიღი
1:200	A3	02/2023
სტადია	ბვეხდი	ბვეხდები
	.13	

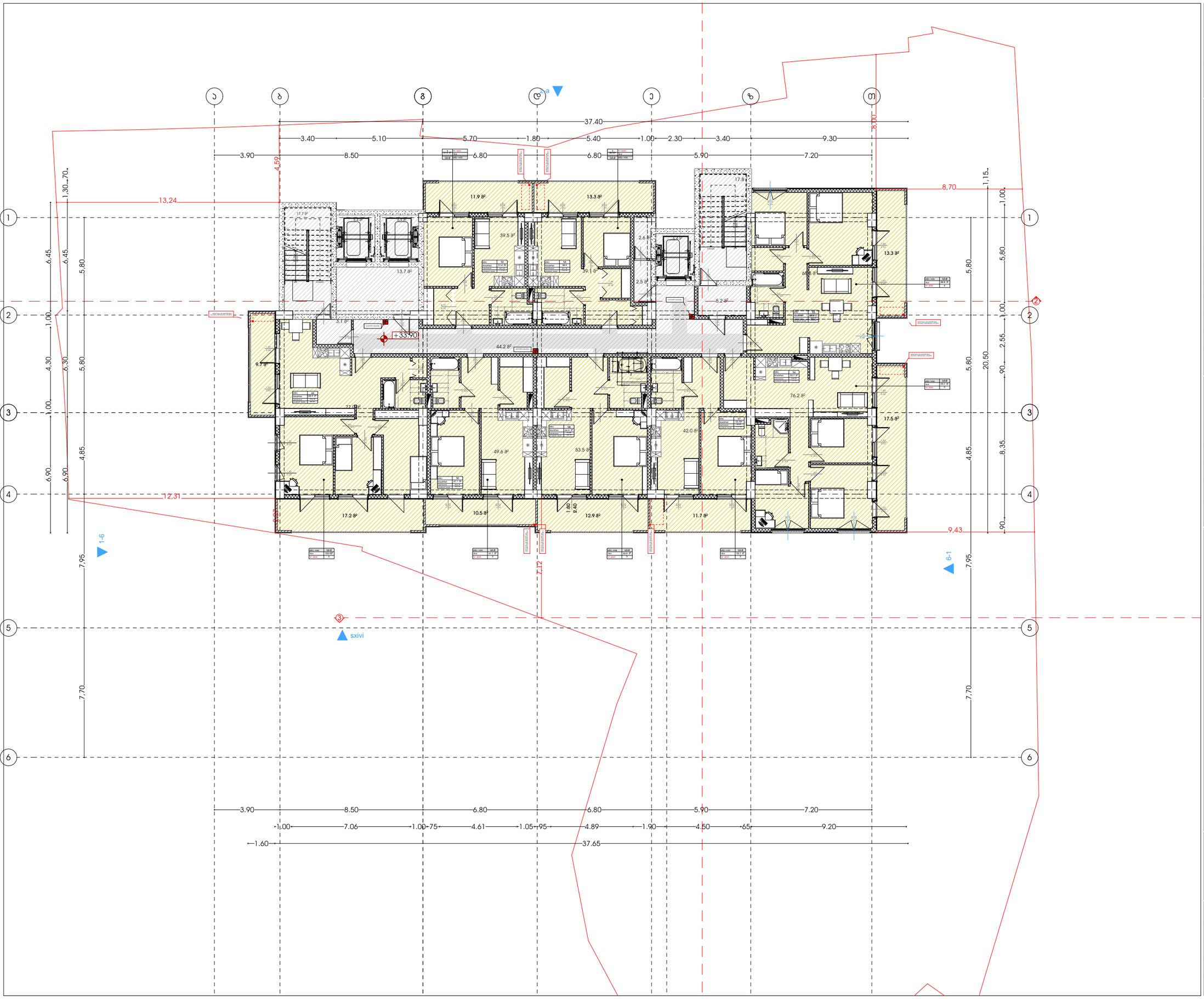

მრავალფუნქციური კომპლექსი (სასტუმრო; კომერციული; საცხოვრებელი)

მისამართი:
ალექსი ცაბაძის ქ. - ლუნიანის ქუჩა N15,19
ნაკვეთის საკადასტრო N3 - ნაკვეთის მიმდებარე N13
ს.კ.: #01.17.01.134.056

A3 Architects
Urban planning & Architecture

თანამდებობა	ვინ	ხელმოწერა
მთ.არქიტექტორი	თ.ლაშხი	
მთ.არქიტექტორის	ნ.მოლაშვილი	
არქიტექტორი	ნ.ხარებავილი	
არქიტექტორი	ა.სვანაძე	

პიქტოგრამები - ლეგენდები

	სახანძრო სიხშირეების ოთახი		სახანძრო მილები
	ავტომანქანები		სახანძრო ბანკეტებისთვის ავტომანის სიხშირე
	ავტომანქანის მოხვევისა		მეორადი მოხვევა ბანკეტება
	ბასასვლელი		ხელის სველმბეჭდი
	სახანძრო ბანკეტის ნაწილი სამოძრაო ტიპიური		მიმღებელი და ხმოვანი ბანკეტის სიხშირე
	ღვინების სიხშირე		ავტომელი ბანკეთება

ტექნიკურ-ეკონომიკური მაჩვენებლები

დანიშნულება	ფართობი

ნახაზის სახელწოდება

ბებმა ნიშნულზე +33.90

ნახაზის მონაცემები

მასშტაბი	ფორმატი	თარიღი
1:200	A3	02/2023
სტადია	ბევრი	ბევრები
	.14	

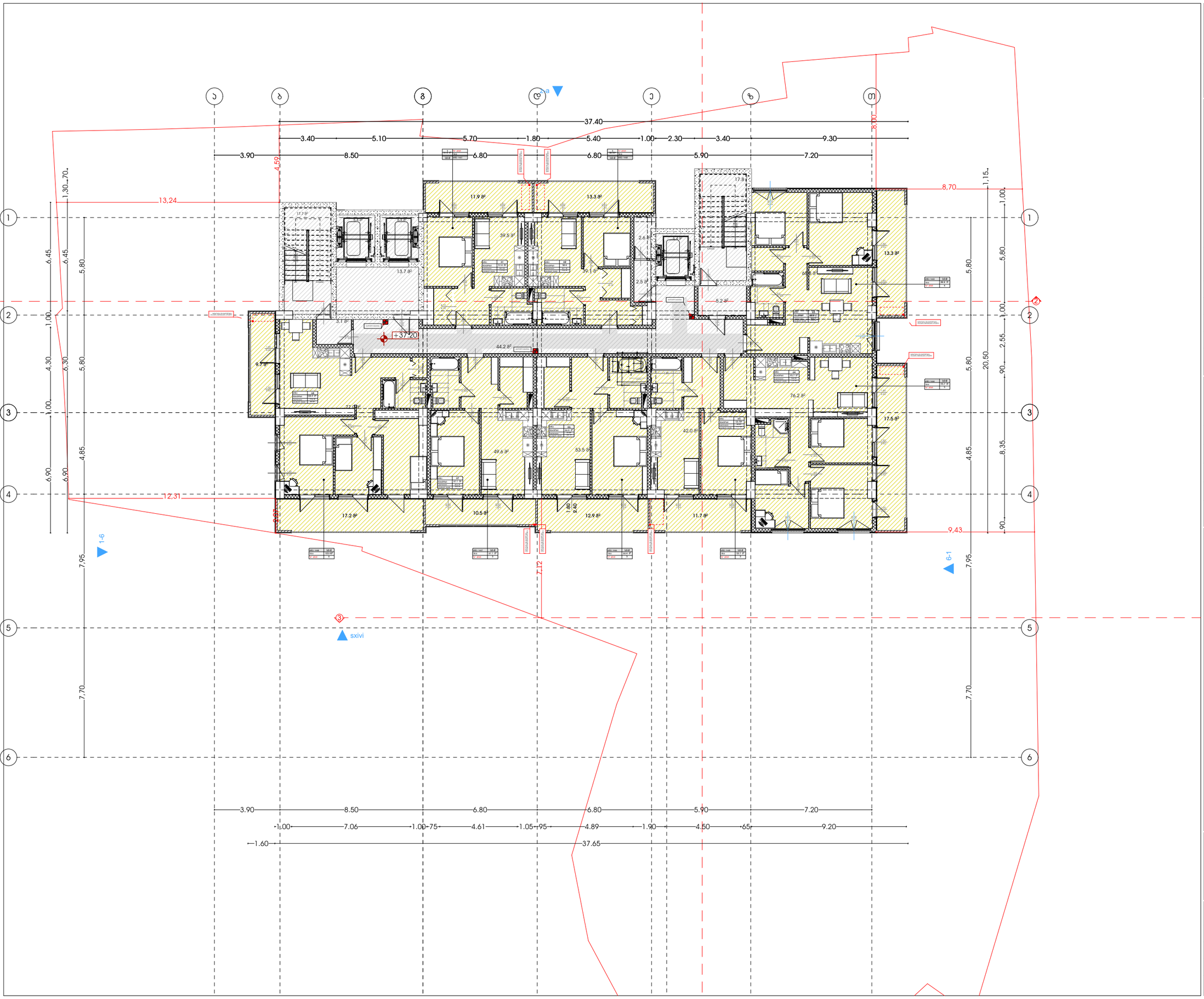

მრავალფუნქციური კომპლექსი (სასტუმრო; კომერციული; სასწავლებელი)

მისამართი:
ალექსი ცაბაძის ქ. ცესკოვნის ქუჩა N15,19
ვარკეთილის I მასივი N3 - ს/კ ნაკვეთის მიმდებარე N13
ს.კ.: #01.17.01.134.056

A3 Architects
Urban planning & Architecture

თანამდებობა	ფაქი	ხელმოწერა
მთ.არქიტექტორი	თ.ლაშხი	
მთ.არქიტექტორის	ნ.ჯოხაძვილი	
არქიტექტორი	ნ.ხარებავილი	
არქიტექტორი	ა.სვანაძე	

პირობითი აღნიშვნები

	სახანძრო სისტემების ოთახი		სახანძრო მიდებარი
	ავტომანქანები		სახანძრო ბანოფიციებასთან ავტომისის სისტემა
	ავტომანქანის მოსაცდელი		მეორნიული ბანიკვება
	ბასასვლელი		ხელის სუსტემაჭის
	სახანძრო ბანგამის ნიშნის სანათურის პოლიტეტი		მიმღებელი და ხმოვანი ბანგამის სისტემა
	ღუნგების სისტემა		ავარიული ბანათება

ტექნიკურ-ეკონომიკური მაჩვენებლები

დანიშნულება	ფაქტობა

ნახაზის სახელწოდება

ბებმა ნიშნულზე +37.20

ნახაზის მონაცემები

მასშტაბი	ფორმატი	თარიღი
1:200	A3	02/2023
სტადია	ბვეხდი	ბვეხდები
	.15	

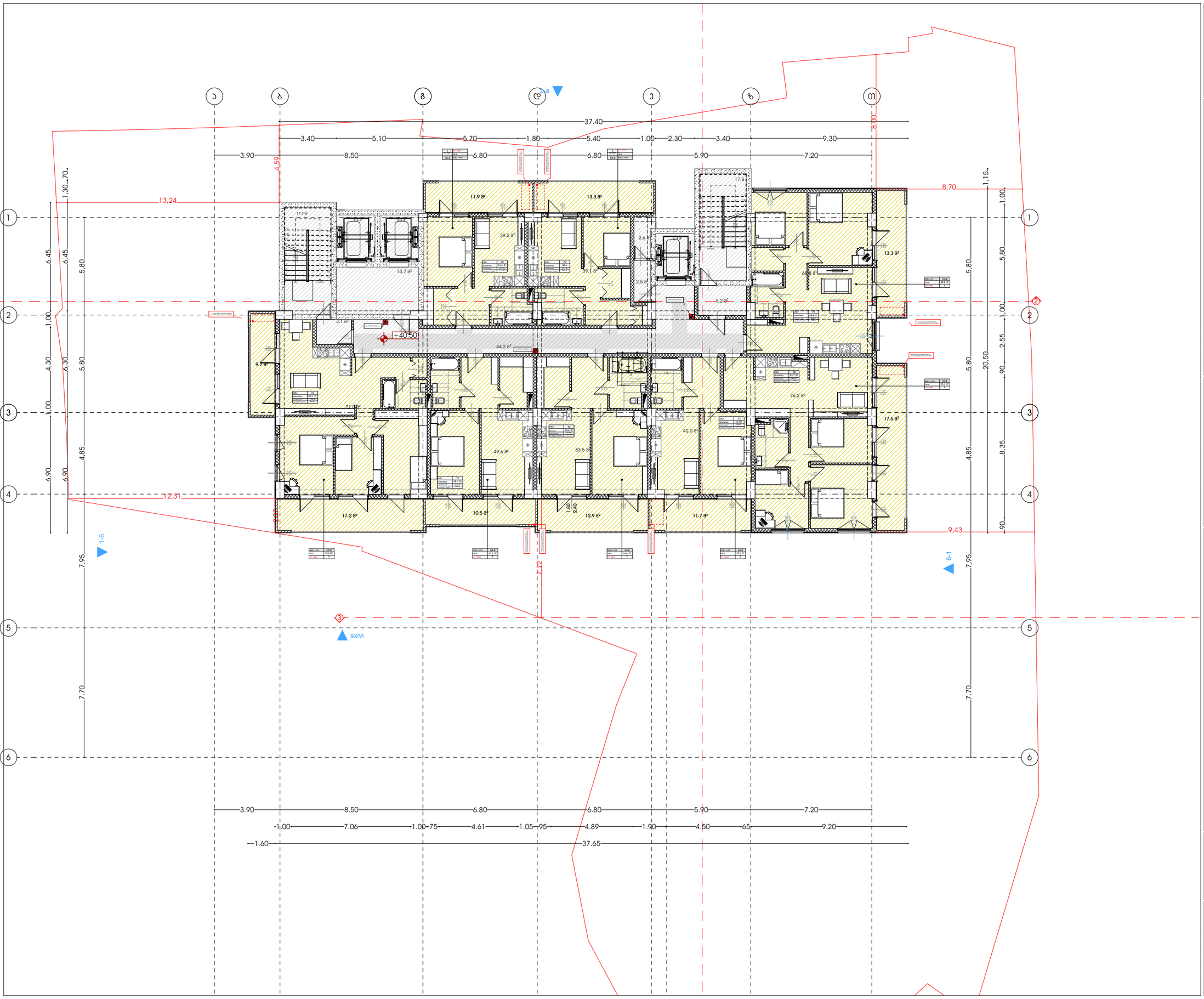

მხატვრული ნაწილი (სასტუმრო; კომპლექსი; სასზღვრისპირები)

მისამართი:
ალექსი ფანცულაია, ლესელიძის ქუჩა N15.19
ლესელიძის I შესახვევი N3 , ლესელიძის მესამე შესახვევი N13
ს.კ.: #01.17.01.134.056

A3 Architects
Urban planning & Architecture

თანამდებობა	ვინ	ხელმოწერა
მთ.არქიტექტორი	თ.სვანაძე	
მთ.არქიტექტორის მ.	ნ.ბოცვაძვილი	
არქიტექტორი	ნ.ხარებავილი	
არქიტექტორი	ა.სვანაძე	

პირობითი აღნიშვნები

	სახანძრო სისტემების ობიექტი		სახანძრო მილსადენი
	ავტომანქანა		სახანძრო ბანკომუნიკაციებისთვის საკაბელო სისტემა
	ავტომანქანის მოსაცდელი		მეორადწყლის მილსადენი
	ბასასვლელი		ხელის სატუმბოჭიქა
	სახანძრო ბანკაბელის ხელით გასაშვები ყუთი		მიმღებელი და სიგნალი ხანძრის სისტემა
	ღილაკის სისტემა		ავტომილი ბანათება

ტექნიკურ-ეკონომიკური მაჩვენებლები

დანიშნულება	ფაქტობა

ნახაზის სახელწოდება

ბებმა ნიშნულზე +40.50

ნახაზის მონასკეთები

მასშტაბი	ფორმატი	თარიღი
1:200	A3	02/2023
სტადია	ბვეხდი	ბვეხდები
	.16	

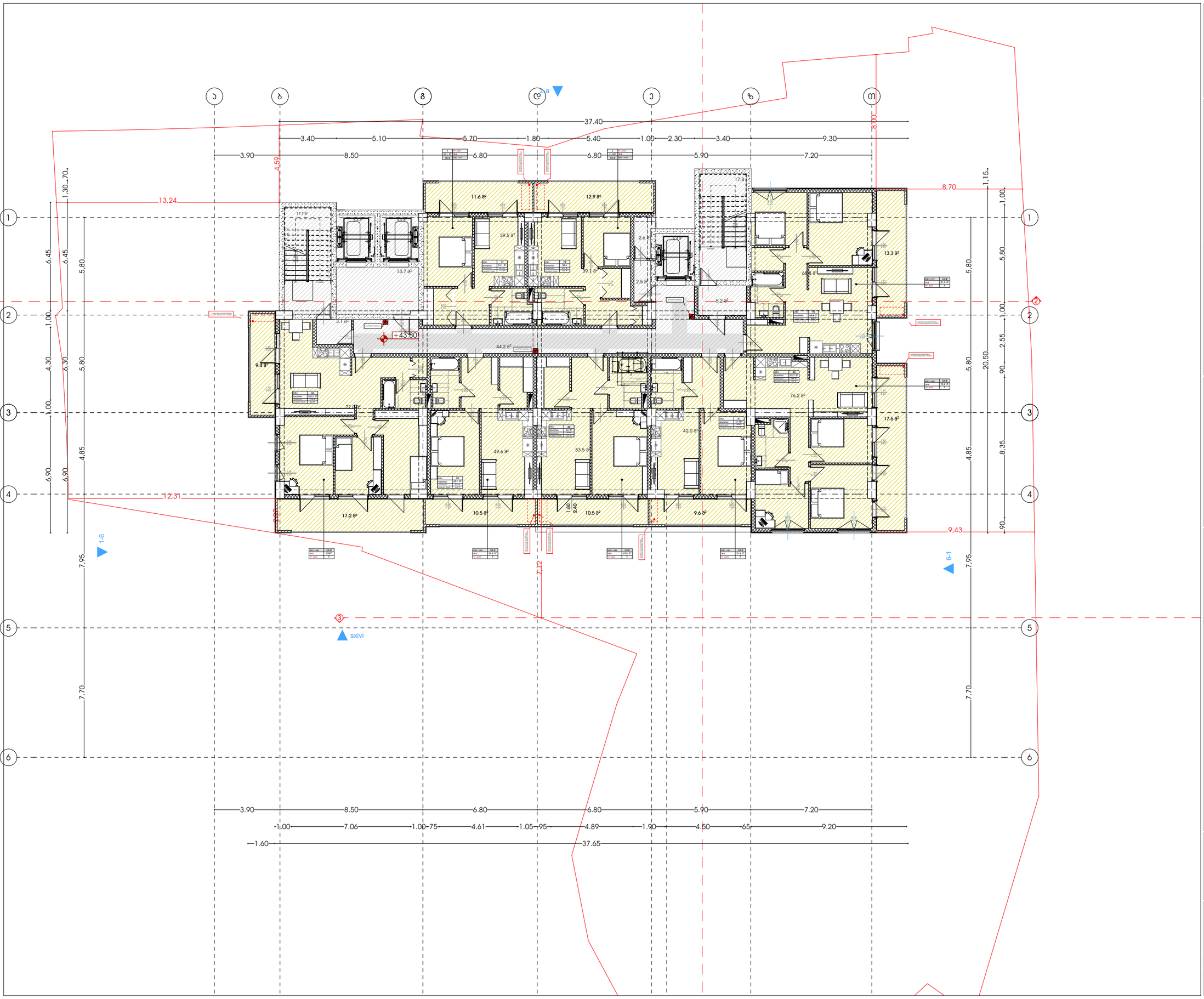

მრავალფუნქციური კომპლექსი (სასტუმრო; კომერციული; სასწავლებელი)

მისამართი:
ალექსი ცაბაძის ქ. - ლესელიძის ქუჩა N15,19
ნაკვეთის / ბინა/ბინები N3 - ნაკვეთის მიხედვით N13
ს.კ.: #01.17.01.134.056

A3 Architects
Urban planning & Architecture

თანამდებობა	გვარი	ხელმოწერა
მთ.არქიტექტორი	თ.ლაშხი	
მთ.არქიტექტორის მ.	ნ.გოგებაშვილი	
არქიტექტორი	ნ.ხარებავილი	
არქიტექტორი	ა.ლაშხი	

პირობითი აღნიშვნები

	სახანძრო სისტემების ობიექტი		სახანძრო მილსადენი
	ავტომანქანა		სახანძრო ბანკომენტატორებასთან ავტომისის სისტემა
	ავტომანქანის მოსაცდელი		მეკვანძეში ბანისვება
EXIT	ბასასვლელი		ხელის სატანტალჭის
	სახანძრო ბანგამის ხელით გასაშვები ღილაკი		მილსადენი და სამოვანი ბანგამის სისტემა
	ღენძების სისტემა		ავტომილი ბანათება

ტექნიკურ-ეკონომიკური მაჩვენებლები

დანიშნულება	ფაილობა

ნახაზის სახელწოდება

ბებმა ნიშნულზე +43.80

ნახაზის მონაცემები

მასშტაბი	ფორმატი	თარიღი
1:200	A3	02/2023
სტადია	ბვეხდი	ბვეხდები
	.17	

მრავალფუნქციური კომპლექსი (სასტუმრო; კომერციული; სასწავლებელი)

მისამართი:
ალექსი ფანცულაი - ლესელიძის ქუჩა N15,19
ვარკეთილის I მასივი N3 - ცენტრის მიმდებარე N13
ს.კ.: #01.17.01.134.056

A3 Architects
Urban planning & Architecture

თანამდებობა	ფამილია	ხელმოწერა
მთ.არქიტექტორი	თ.ლაშხი	
მთ.არქიტექტორის მ/ა	ნ.ჯობავაძვილი	
არქიტექტორი	ნ.ხარებაშვილი	
არქიტექტორი	ა.სვანაძე	

პიქტოგრამები ინტერვალები

	სახანძრო სისტემების ოთახი		სახანძრო მილები
	ავტომანქანები		სახანძრო ბანკომენტებისთვის ბავშვების სისტემა
	ჯვარედინი მოძრაობის		მეორადი ბანაობა
	ბასასვლელი		ხელის სუსტემჯიში
	სახანძრო ბანკომის ხელით გაშვების სისტემა		მიმღებელი და ხმოვანი ბანკომის სისტემა
	ღუნების სისტემა		ევაკიელი ბანკომება

ტექნიკურ-ეკონომიკური მაჩვენებლები

დანიშნულება	ფაქტობი

ნახაზის სახელწოდება

ბებმა ნიშნულზე +47.10

ნახაზის მონაცემები

მასშტაბი	ფორმატი	თარიღი
1:200	A3	02/2023
სტადია	ბვეხდი	ბვეხდები
	.18	

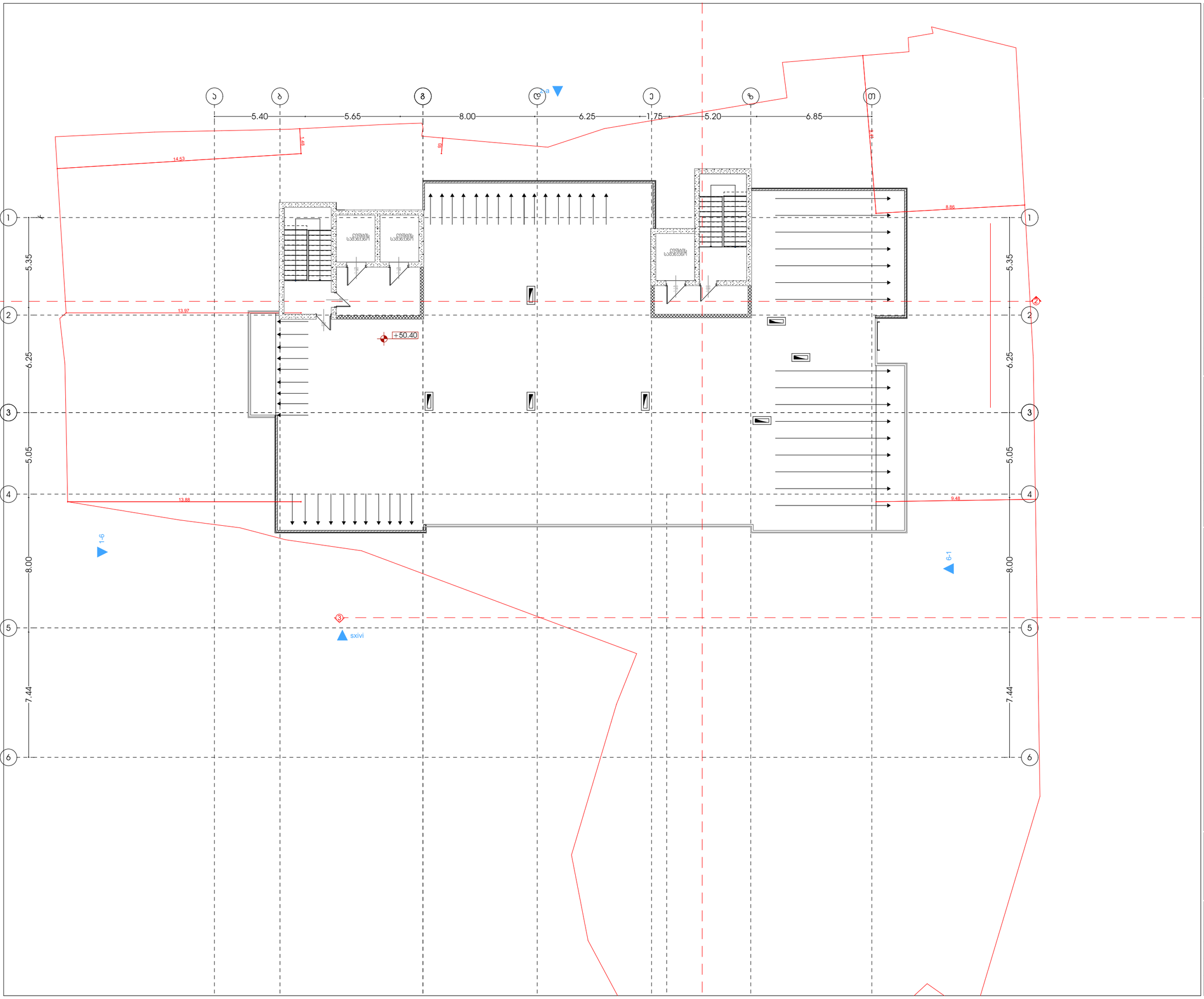

მრავალფუნქციური კომპლექსი (სასტუმრო; კომერციული; სასწავლებელი)

მისამართი:
ალექსი ცაბაძის ქ. ტაბიძის ქ. №13,15,19
ტაბიძის ქ. მანანგეიშის №3 ტაბიძის მონახაზი №13
ს.კ.: #01.17.01.134.056

A3 Architects
Urban planning & Architecture

თანამდებობა	გვარი	ხელმოწერა
მთ.არქიტექტორი	თ.ცაავა	
მთ.არქიტექტორის	ნ.გოგებაშვილი	
არქიტექტორი	ნ.ხარებავილი	
არქიტექტორი	ა.ცაავა	

პირობითი აღნიშვნები

	სახანძრო სისტემების ოთახი		სახანძრო მილები
	ავტომანქანები		სახანძრო განყოფილებასთან კავშირის სისტემა
	ჯვარედინა მოძრაობის		მეთვალთვალი განათება
EXIT	ბასასვლელი		ხელის სუსტემჭიმი
	სახანძრო განგაშის ხელით ჩამრთველი პილონი		ქვიშიანი და ხმოვანი განგაშის სისტემა
	ღუნების სისტემა		ევაკუაციი განათება

ტექნიკურ-ეკონომიკური მაჩვენებლები

დანიშნულება	ფაილები

ნახაზის სახელწოდება

სახურავის გეგმა

ნახაზის მონაცემები

მასშტაბი	ფორმატი	თარიღი
1:200	A3	02/2023
სტადია	ბვეხდი	ბვეხდები
	.19	

ნიშანი პიქტოგრამიბით, ამობურცული ნიშნებით და ბრაილით
განთავსდება
მისაწვდომ ტუალეტებთან კარის მომიჯნავედ

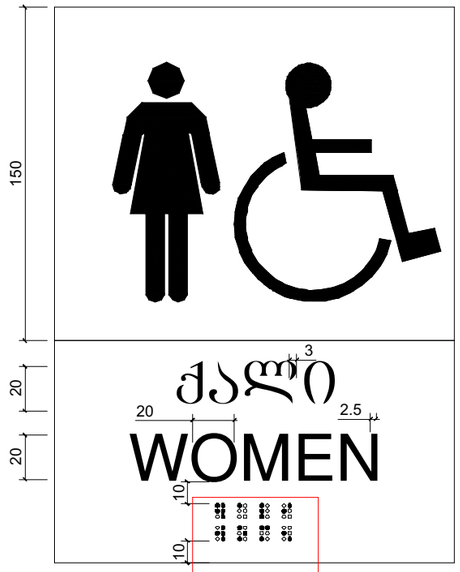

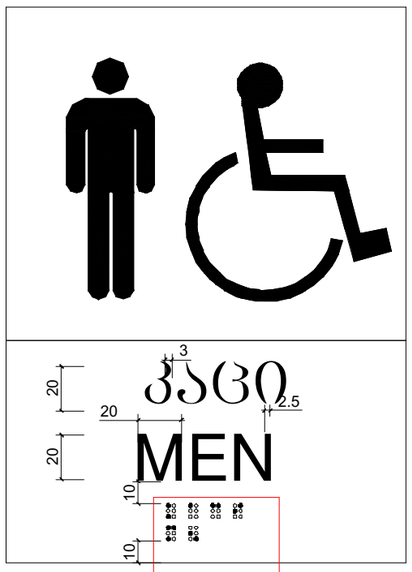

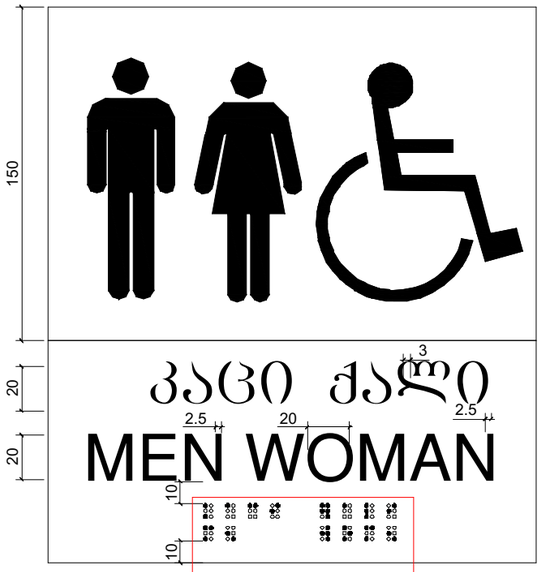

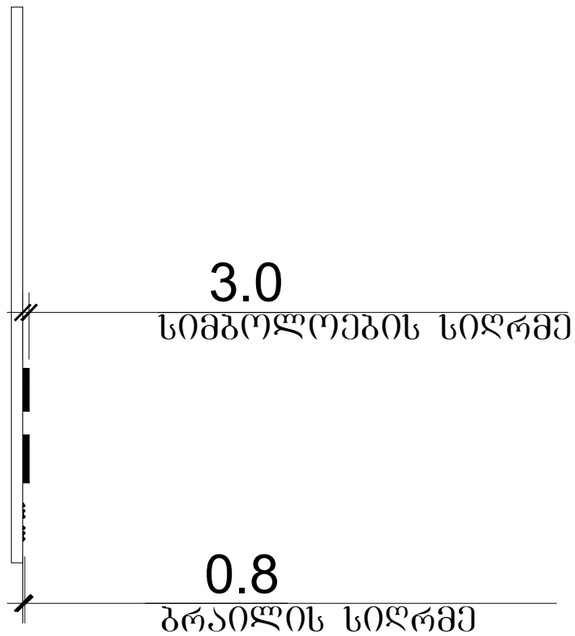

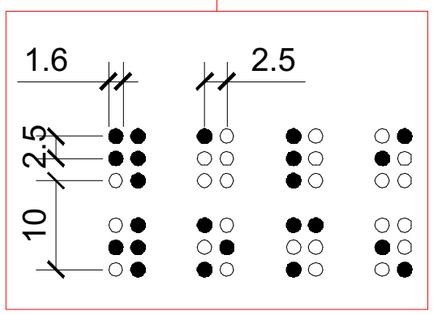

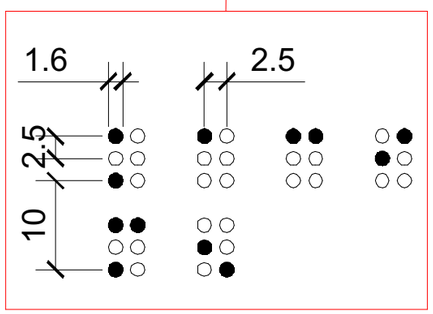

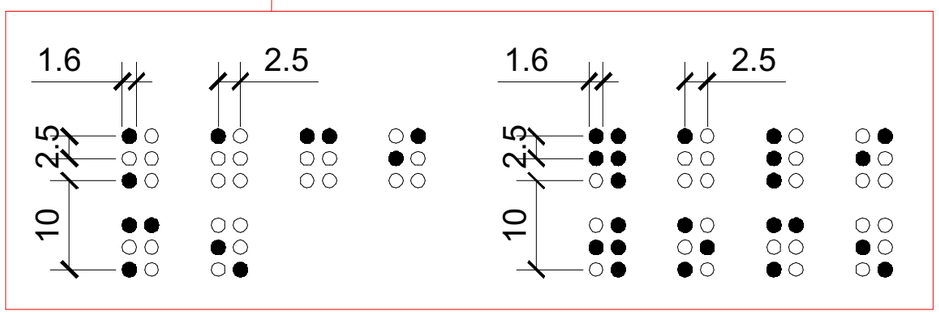

ნიშანი განთავსდება
გზა-კიბის საზღვრებში კარის მომი%ნავედ

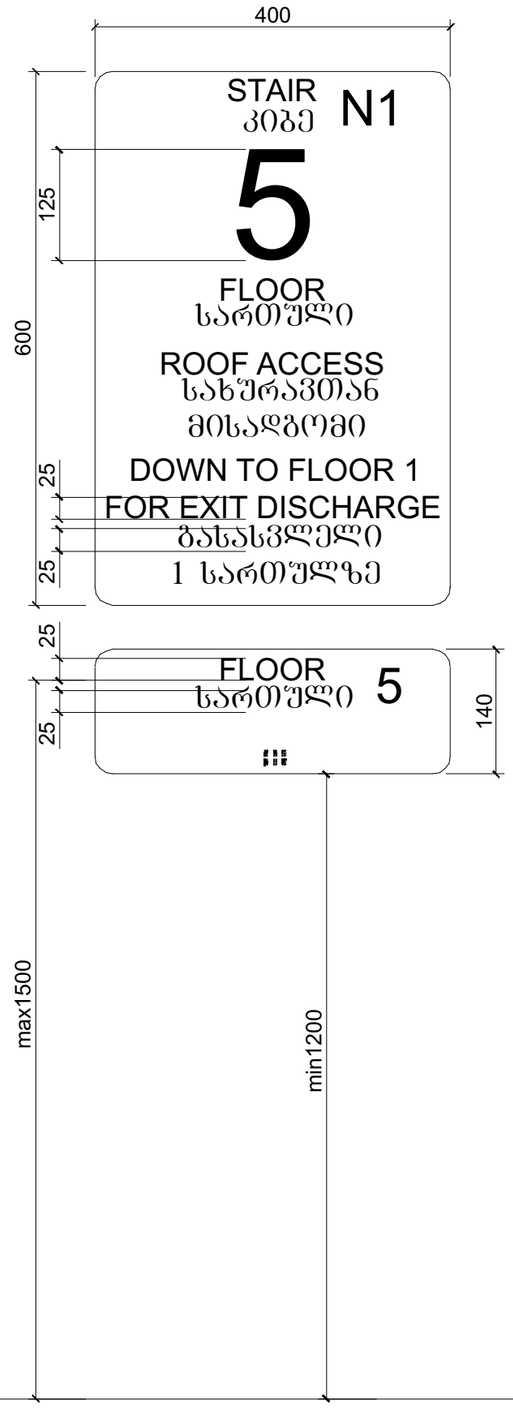

ნიშანი განთავსდება
გზა-კიბის საზღვრებში კარის მომი%ნავედ

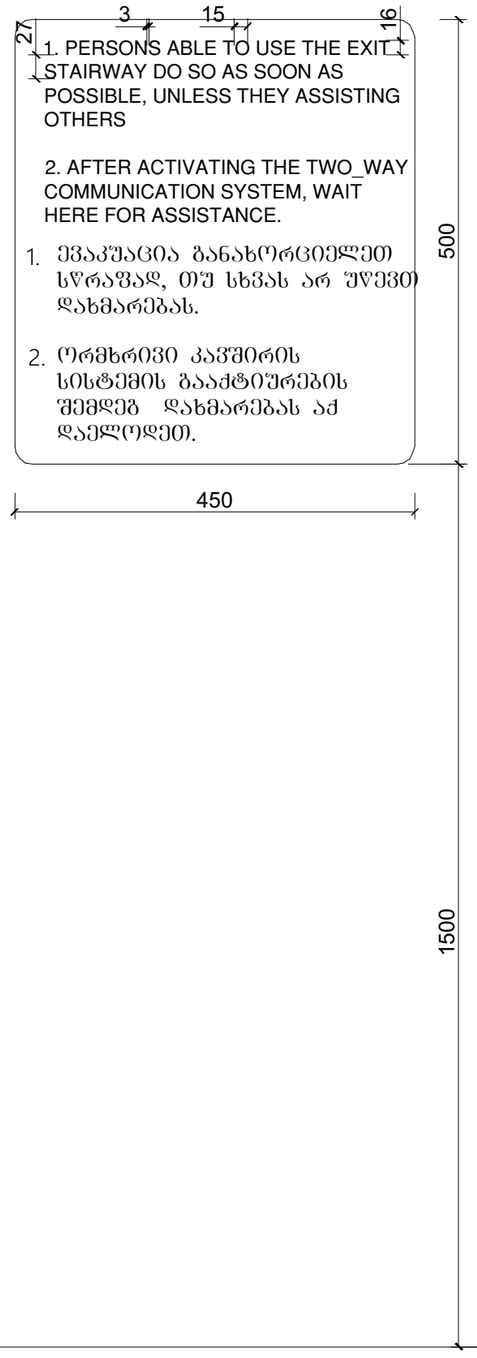

ნიშანი განთავსდება
გარე მისაწვდომ ავტოსადგომთან

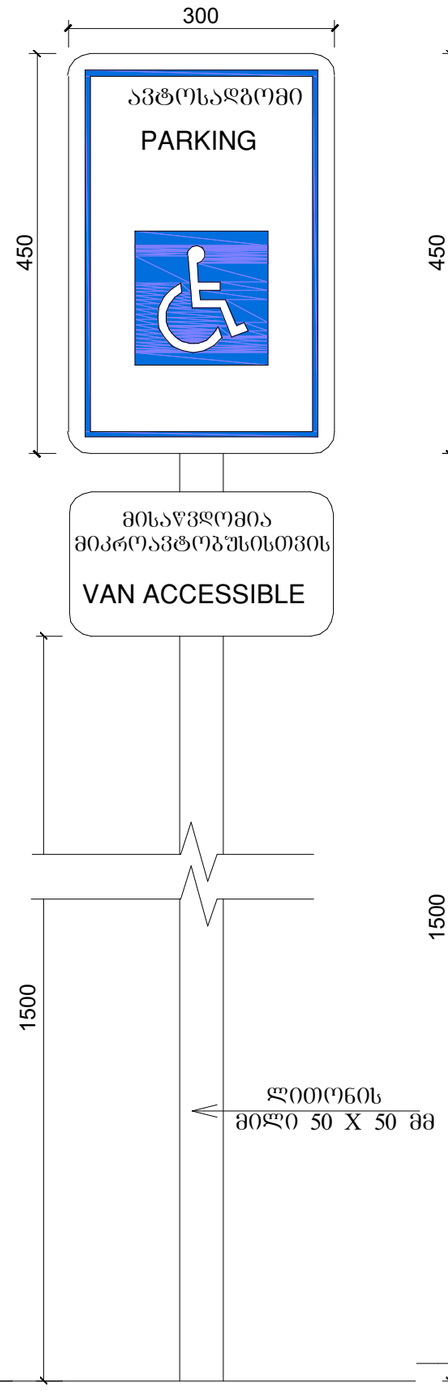

ნიშანი განთავსდება
შიგა მისაწვდომ ავტოსადგომთან

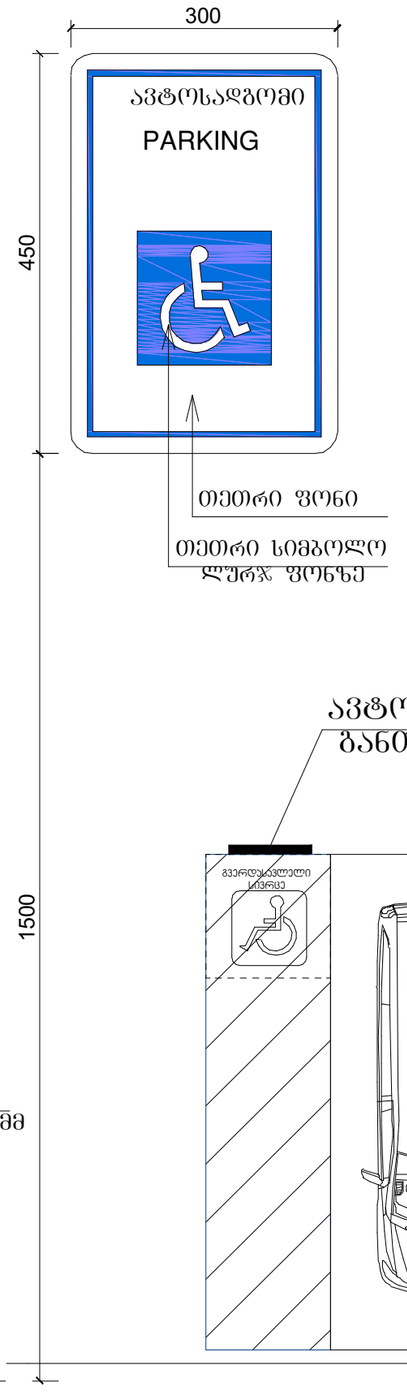

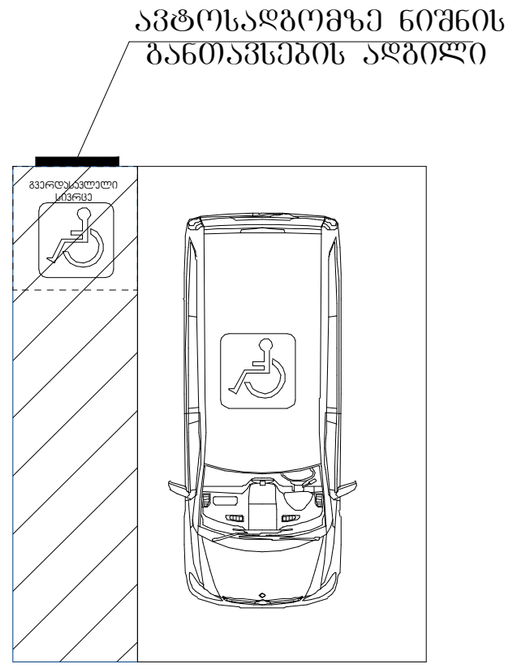

მასშტაბი: 1 : 5

სასწრაფო სამედიცინო დახმარების საერთაშორისო სიმბოლო
(სიცოცხლის ვარსკვლავი) განთავსდება ლიფტის ჩარჩოს ორივე მხარეს

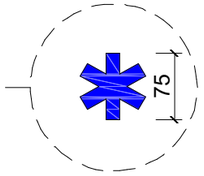

ნიშანი განთავსდება ლიფტის გამოსაძახებელ ღილაკთან



მასშტაბი: 1 : 5

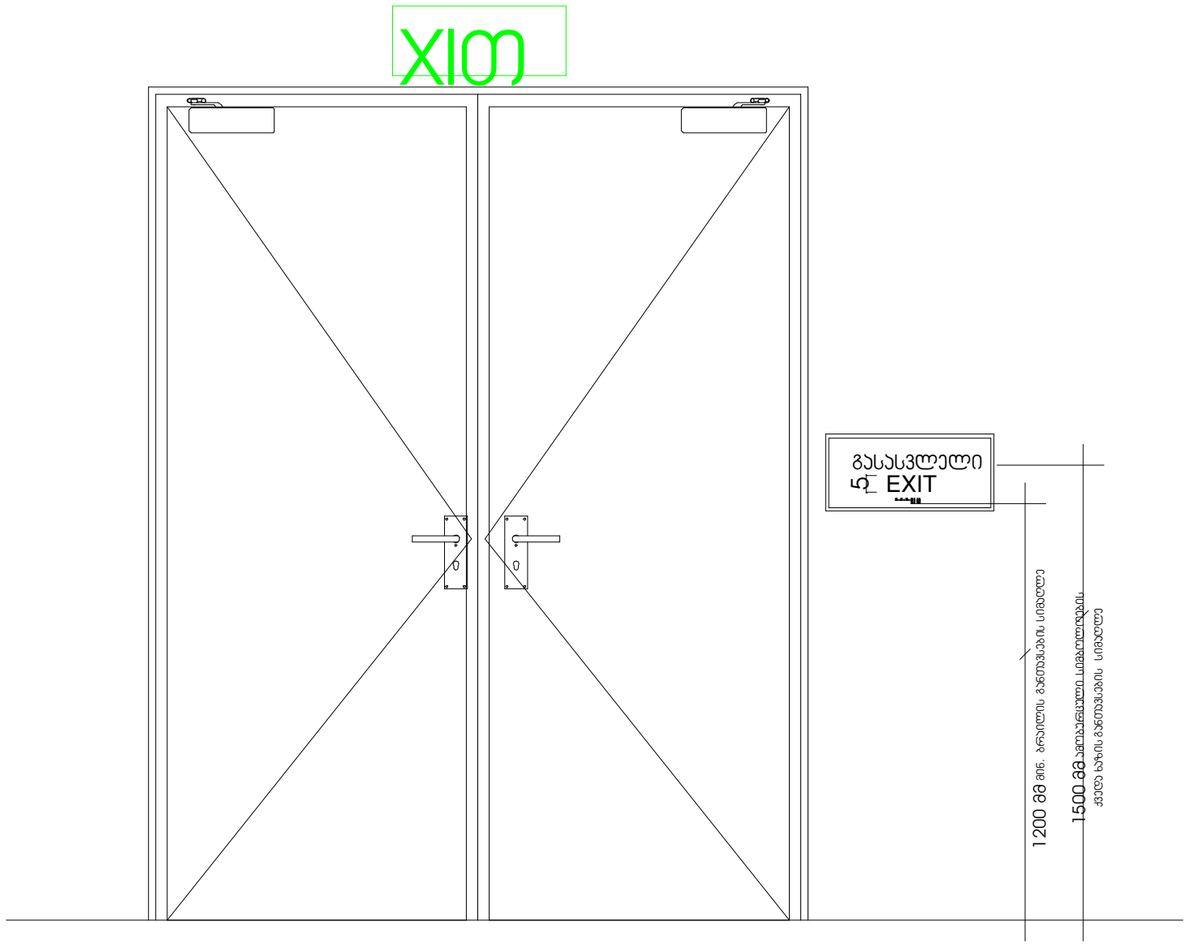

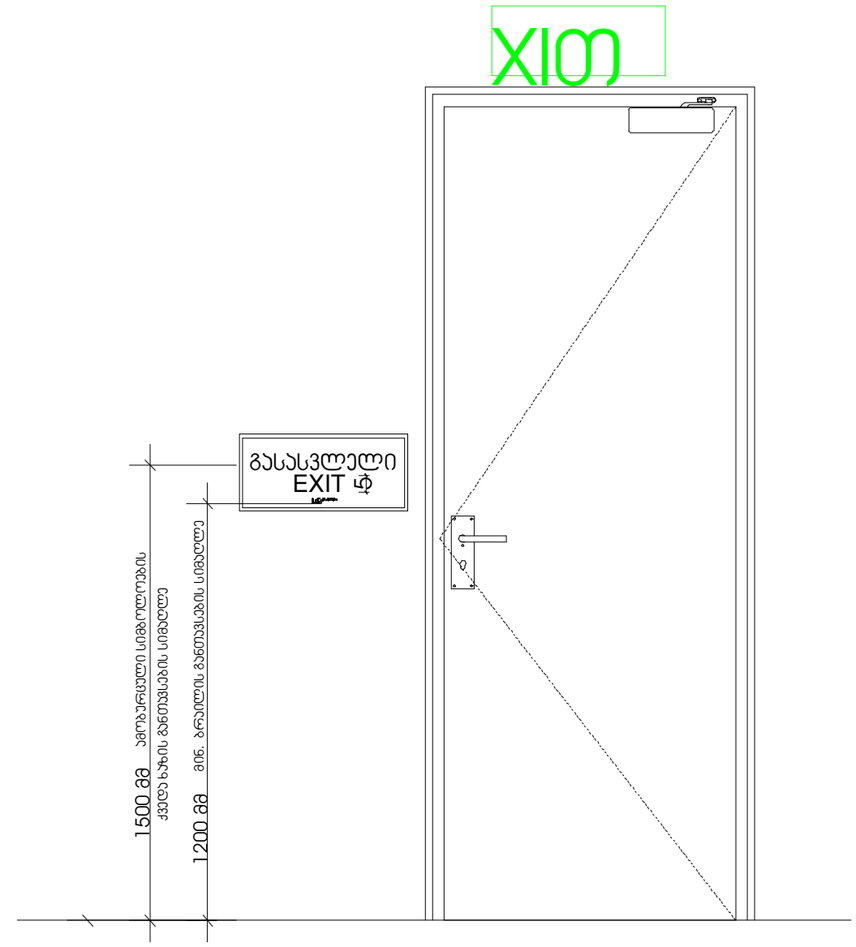

მასშტაბი: 1 : 10

გასასვლელის განათებული ნიშანი

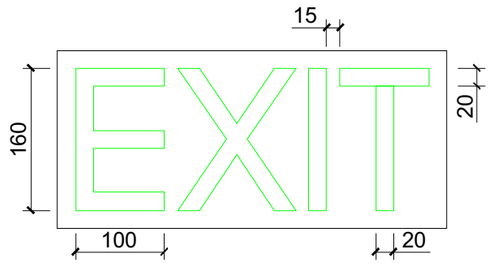

ნიშანი ამობურცული სიმბოლოებით და ბრაილით გზა-კიბის შესასვლელთან და გარეთ გამავალ ცვლა კართან

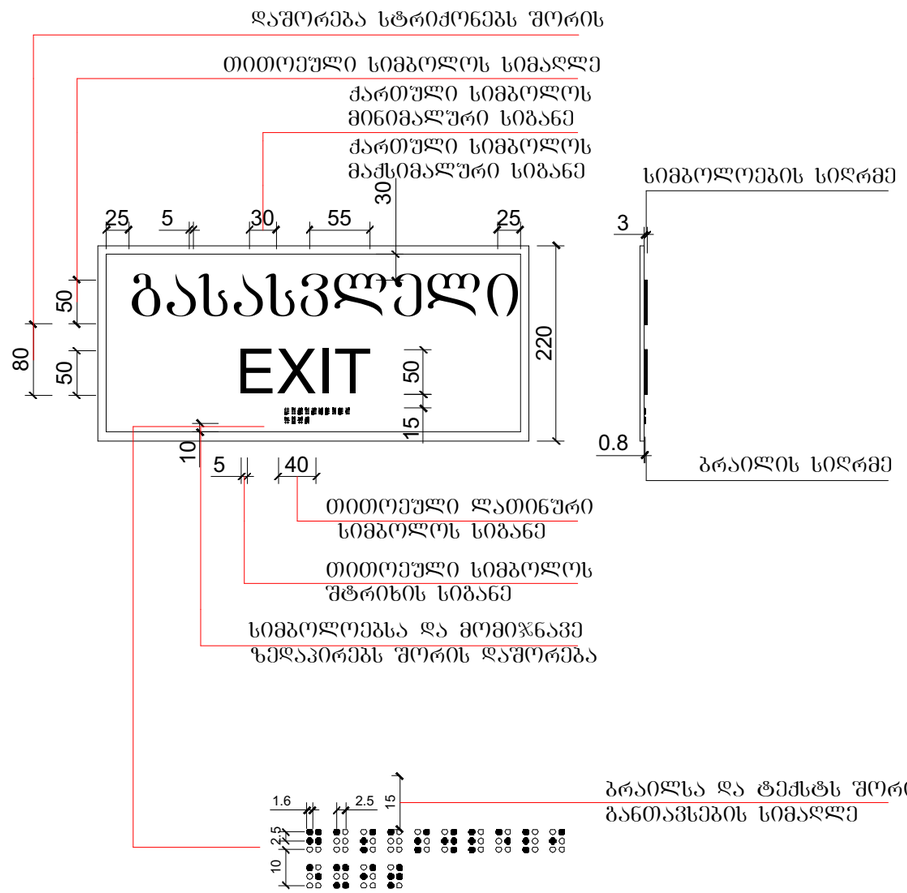

მასშტაბი: 1 : 5

ხანძარმედგეობა

მრავალფუნქციური კომპლექსი (სასტუმრო; კომერციული; სასწავლებელი)

მისამართი:
ალექსი ფანცულაის - ლესელიძის ქუჩა N15,19
ლესელიძის I ჩიხი N3 - ალექსის მენახვევი N13
ს.კ.: #01.17.01.134.056

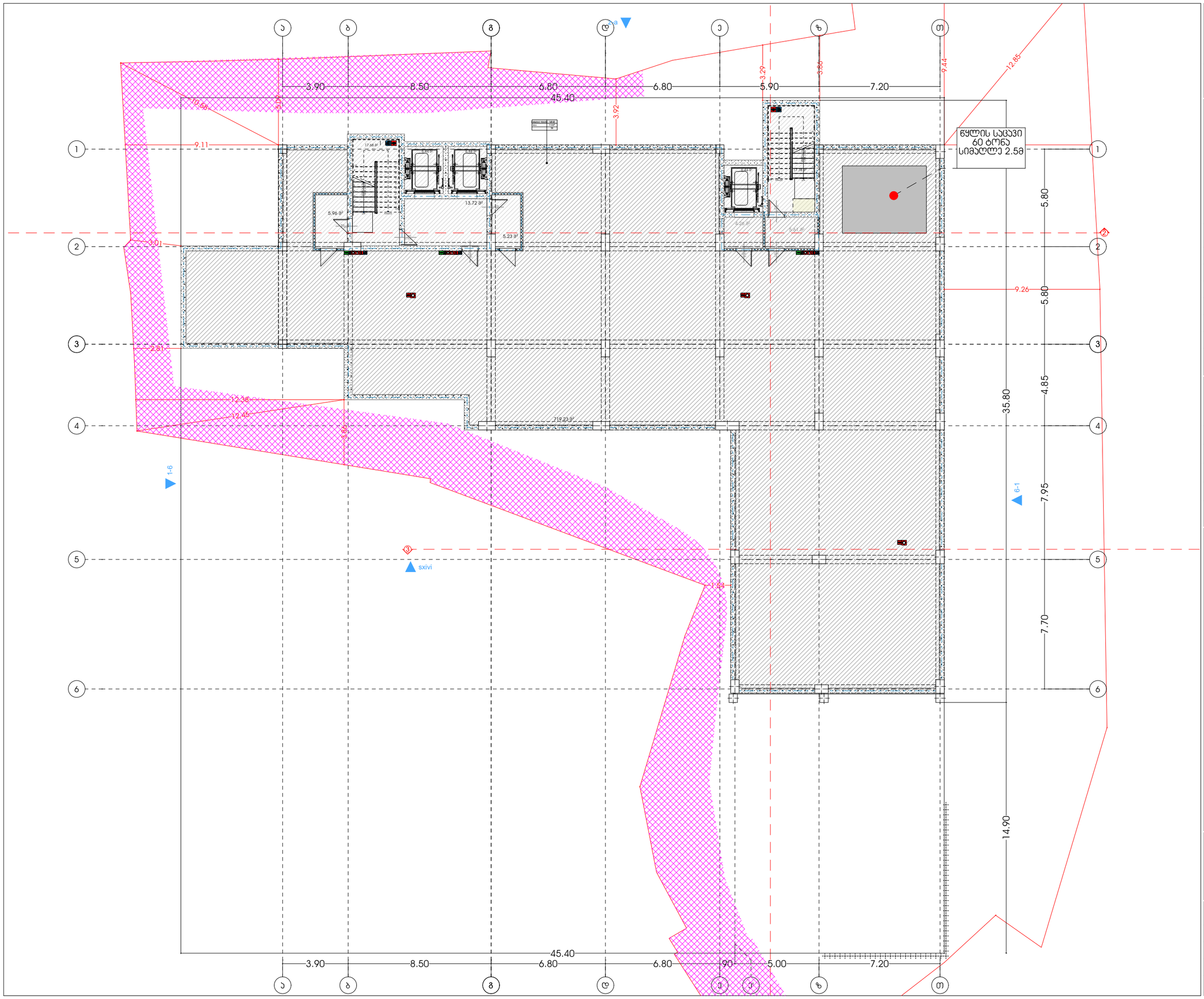

A3 Architects
Urban planning & Architecture

თანამდებობა	გვარი	ხელმოწერა
მთ.არქიტექტორი	თ.ცაავა	
მთ.არქიტექტორის	ნ.გოგებაშვილი	
არქიტექტორი	ნ.ხარებაშვილი	
არქიტექტორი	ა.ცაავა	

პირობითი აღნიშვნები

	სახანძრო სისტემების ოთახი		სახანძრო მილები
	ავტომატიკა		სახანძრო ტელეფონებისთვის სისტემა
	ჯვარედა მოპირებისა		მეორეული ბანიკვება
	ბასასვლელი		ხელის სუსტემა
	სახანძრო ბანაკების ნაწილ საკონტროლო პრილები		მიმღები და ხმოვანი ბანაკების სისტემა
	დენების სისტემა		ავარიული განათება

ტექნიკურ-ეკონომიკური მაჩვენებლები

დანიშნულება	ფაქტობა

ნახაზის სახელწოდება

ბებმ -9.00 ნიშნულზე

ნახაზის მონასემები

მასშტაბი	ფორმატი	თარიღი
1:200	A3	02/2023
სტადია	ბვეხდი	ბვეხდები
	.1	

მხარეფენსიური პომპეჯსი (სასტუმრო; პომეისიული; სასზხოვრებელი)

მისამართი:
ალექსი ფანცულაი ქუჩის N15,19
ვარიანის I ბლოკის N3 ნაკვეთის მიმდებარე N13
ს.კ.: #01.17.01.134.056

A3 Architects
Urban planning & Architecture

თანამდებობა	გვარი	ხელმოწერა
მთ.არქიტექტორი	თ.ცაავა	
მთ.არქიტექტორის	ნ.გოგებაშვილი	
არქიტექტორი	ნ.ხარებაშვილი	
არქიტექტორი	ა.ცაავა	

პირობითი აღნიშვნები

	სახანძრო სისტემების ოთახი		სახანძრო მილები
	ავტომანქანები		სახანძრო ბანყოფილებასთან ავტომის სისტემა
	ავტომის მოხვევისა		მეთვალყურეობა
	გასასვლელი		ხელის სუსტემა
	სახანძრო ბანგამის ხელის ღილაკი ელექტრო პულტზე		მიმღები და ხმოვანი ბანგამის სისტემა
	ღუნების სისტემა		ავარიული განათება

ტექნიკურ-ეკონომიკური მაჩვენებლები

დანიშნულება	ფართობი

ნახაზის სახელწოდება

სახურავის გეგმა ნიშნულზე +53.66

ნახაზის მონაცემები

მასშტაბი	ფორმატი	თარიღი
1:200	A3	02/2023
სტადია	ბვეხდი	ბვეხდები
	.2	

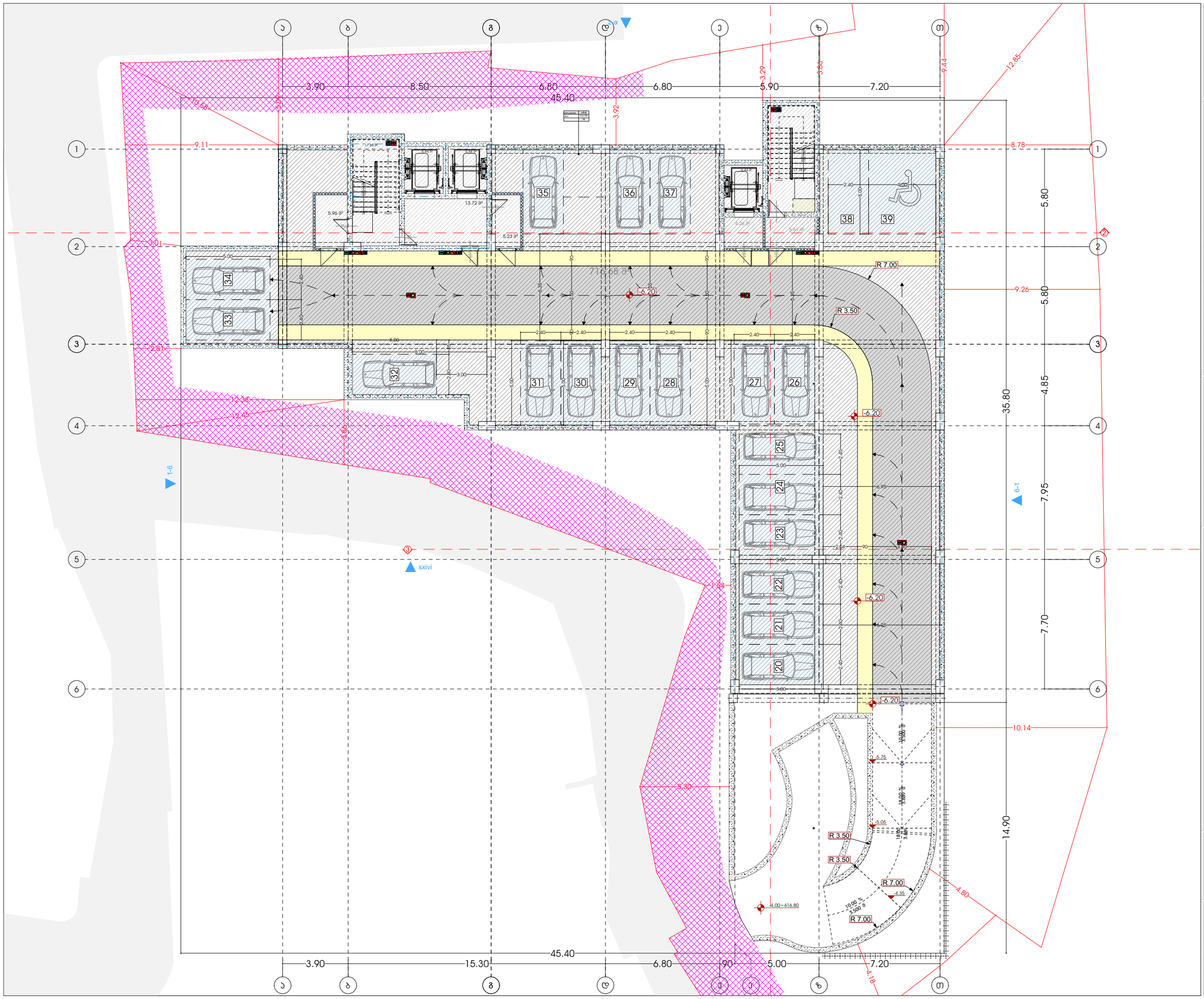

მრავალფუნქციური კომპლექსი (სასტუმრო; კომერციული; სასწავლო ცენტრი)

მისამართი:
ავლაბრის ფონტანის ქუჩა N15,19
ვარკეთილის I მასივი N13 , ნაკვეთის მისამართი N13
ს.კ.: #01.17.01.134.056

A3 Architects
Urban planning & Architecture

თანამდებობა	სახელი	ხელმოწერა
მთ.არქიტექტორი	თ.ცაავა	
მთ.არქიტექტორის მ	ნ.გოგებაშვილი	
არქიტექტორი	ნ.ხარებავა	
არქიტექტორი	ა.ცაავა	

პიქტოგრამების აღწერილობა

	სახანძრო სისტემების ოთახი		სახანძრო მილსადენი
	ავტომანქანები		სახანძრო განყოფილებასთან კავშირის სისტემა
	ავარიული გამოსასვლელი		მეორადი ენერგიის გამოყენება
	გასასვლელი		ხელის სატუმბი
	სახანძრო განგაშის ხელით ჩასართავი ღილაკი		მიწისქვეშა და ხანძრის განგაშის სისტემა
	ღუნგევის სისტემა		ავარიული განათება

ტექნიკურ-ეკონომიკური მაჩვენებლები

დანიშნულება	ფაქტობი

ნახაზის სახელწოდება

ბებმა -3.00 ნიშნულზე

ნახაზის მონასმები

მასშტაბი	ფორმატი	თარიღი
1:200	A3	02/2023
სტადია	ბვეხდი	ბვეხდები
	.3	

მხატვრული ნაწილი (სასტუმრო; ბოუსტიული; სასზღვრისებური)

მისამართი:
ადრე ცნობილება ლესელიძის ქუჩა N15,19
ლესელიძის I შესახვევი N3 საკადასტრო მონახაზის N13
ს.კ.: #01.17.01.134.056

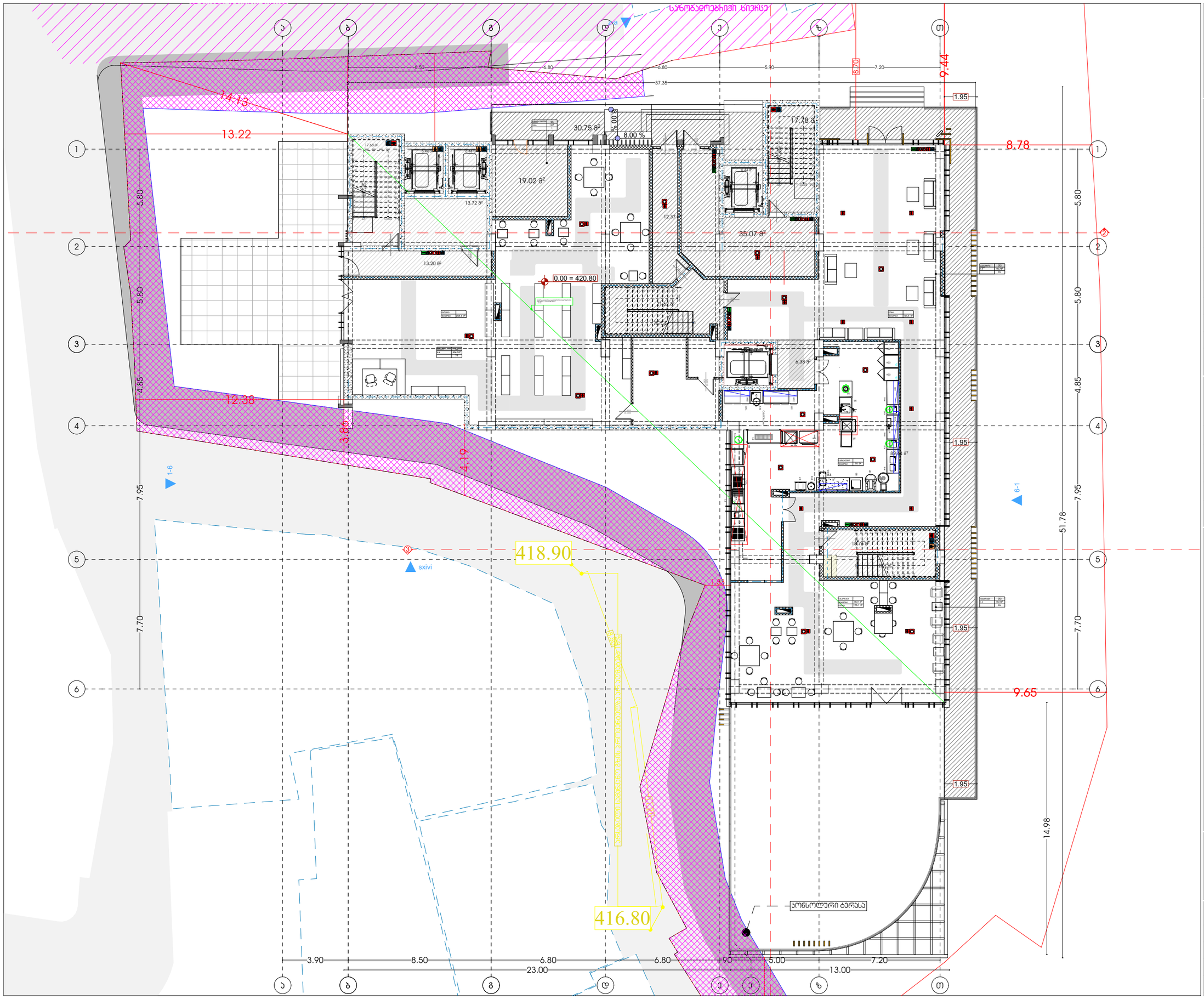

A3 Architects
Urban planning & Architecture

თანამდებობა	გვარი	ხელმოწერა
მთ.არქიტექტორი	თ.ცაავა	
მთ.არქიტექტორის	ნ.ბოცვაძვილი	
არქიტექტორი	ნ.ხახანაშვილი	
არქიტექტორი	ა.ცაავა	

პირობითი აღნიშვნები

	სახანძრო სისტემების ოთახი		სახანძრო მილები
	ავტომატიკა		სახანძრო ბანკეტებთან ავტომატის სისტემა
	ავტომატიკა		მეკანიკური ვენტილაცია
	ბასასვლელი		ხელის სუსტლმჭერი
	სახანძრო ბანკეტის ნაკეთი სპეციალური ორიენტი		მიმღებელი და ხმოვანი ბანკეტის სისტემა
	ღილაკის სისტემა		ავტომატიკა ბანკეტა

ტექნიკურ-ეკონომიკური მაჩვენებლები

დანიშნულება	ფართობი

ნახაზის სახელწოდება

ბებმა 0.00 ნიშნულზე

ნახაზის მონაცემები

მასშტაბი	ფორმატი	თარიღი
1:200	A3	02/2023
სტადია	ბვეხდი	ბვეხდები
	.4	

მრავალფუნქციური კომპლექსი (სასტუმრო; კომერციული; სასწავლებელი)

მისამართი:
ალექსი ცაბაძის ქ. ტყვიანების ქუჩა N15,19
ტყვიანების I ბლოკის N3 ნაკვეთის მიმდებარე N13
ს.კ.: #01.17.01.134.056

A3 Architects
Urban planning & Architecture

თანამდებობა	გვარი	ხელმოწერა
მთ.არქიტექტორი	თ.ლაშხი	
მთ.არქიტექტორის	ნ.გოგებაშვილი	
არქიტექტორი	ნ.ხახანაშვილი	
არქიტექტორი	ა.ასლანი	

პირობითი აღნიშვნები

	სახანძრო სისტემების ოთახი		სახანძრო მილები
	ავტომანქანები		სახანძრო ბანკომატებისთვის ხანძრის სისტემა
	ჯიხურის მოპირებისა		მეთანისთვის გაჟონვა
EXIT	ბასასვლელი		ხელის სუსტრებები
	სახანძრო ბანკომის ხელით ჩართვის ღილაკი		მეხსიერი და ხმოვანი ხანძრის სისტემა
	ღუნების სისტემა		ევაკიები ბანკომა

ტექნიკურ-ეკონომიკური მაჩვენებლები

დანიშნულება	ფართობი

ნახაზის სახელწოდება

ბებმა 4.20 ნიშნულზე

ნახაზის მონაცემები

მასშტაბი	ფორმატი	თარიღი
1:200	A3	02/2023
სტადია	ბვეხდი	ბვეხდები
	.5	

მრავალფუნქციური კომპლექსი (სასტუმრო; კომერციული; სასწავლო)

მისამართი:
ალექსი ცაიშვილის, ლესელიძის ქუჩა N15,19,
ლესელიძის I შესახვევი N3, ალექსი ცაიშვილის შესახვევი N13
ს.კ.: #01.17.01.134.056



თანამდებობა	ვ.პ.	ხელმოწერა
მთ.არქიტექტორი	თ.ცაავა	
მთ.არქიტექტორის მ.	ნ.გოგებაშვილი	
არქიტექტორი	ნ.ხარებავილი	
არქიტექტორი	ა.ცაავა	



პირობითი აღნიშვნები

	სახანძრო სისტემების ოთახი		სახანძრო მილები
	ავტომანქანები		სახანძრო ბენზომილებისთვის ხანძრის სისტემა
	ავტომატური მოპირებისა		მეორადი ბინის ბანიკაცია
EXIT	ბანაობელი		ხელის სუსტემის
	სახანძრო ბენზომის ხელით გაფრთხილების სისტემა		მილებელი და ხმოვანი ბანაობის სისტემა
	ღუნების სისტემა		ავტომილი ბანათება

ტექნიკურ-ეკონომიკური მაჩვენებლები

დანიშნულება	ფართობი

ნახაზის სახელწოდება

ბებმა ნიშნულზე +7.50

ნახაზის მონაცემები

მასშტაბი	ფორმატი	თარიღი
1:200	A3	02/2023
სტადია	ბვეხდი	ბვეხდები
	.6	

მრავალფუნქციური კომპლექსი (სასტუმრო; კომერციული; სასწავლებელი)

მისამართი:
ალექსი ცაბაძის, ლესელიძის ქუჩა N15,19
ლესელიძის I შესახვევი N3 ალექსი ცაბაძის შესახვევი N13
ს.კ.: #01.17.01.134.056

A3 Architects
Urban planning & Architecture

თანამდებობა	ფამილია	ხელმოწერა
მთ.არქიტექტორი	თ.ჯაჯანა	
მთ.არქიტექტორის მ.	ნ.გოგებაშვილი	
არქიტექტორი	ნ.ხარებავილი	
არქიტექტორი	ა.ჯაჯანა	

პიქტოგრამები

	სახანძრო სისტემების ოთახი		სახანძრო მილები
	ავტომანქანა		სახანძრო ტელეფონებისთვის ჯავშნის სისტემა
	ჯავშნის მოხვევის		მეორადი ბინათვება
	ბასასვლელი		ხელის სუსტემის
	სახანძრო ბანგების ნაწილ სპეციალური ტიპის		მიხვეული და ხმოვანი ბანგების სისტემა
	ღუნების სისტემა		ევაკუაციის ბანათება

ტექნიკურ-ეკონომიკური მაჩვენებლები

დანიშნულება	ფაქტობი

ნახაზის სახელწოდება

ბებმა ნიშნულზე +10.80

ნახაზის მონაცემები

მასშტაბი	ფორმატი	თარიღი
1:200	A3	02/2023
სტადია	ბვეხდი	ბვეხდები
	.7	

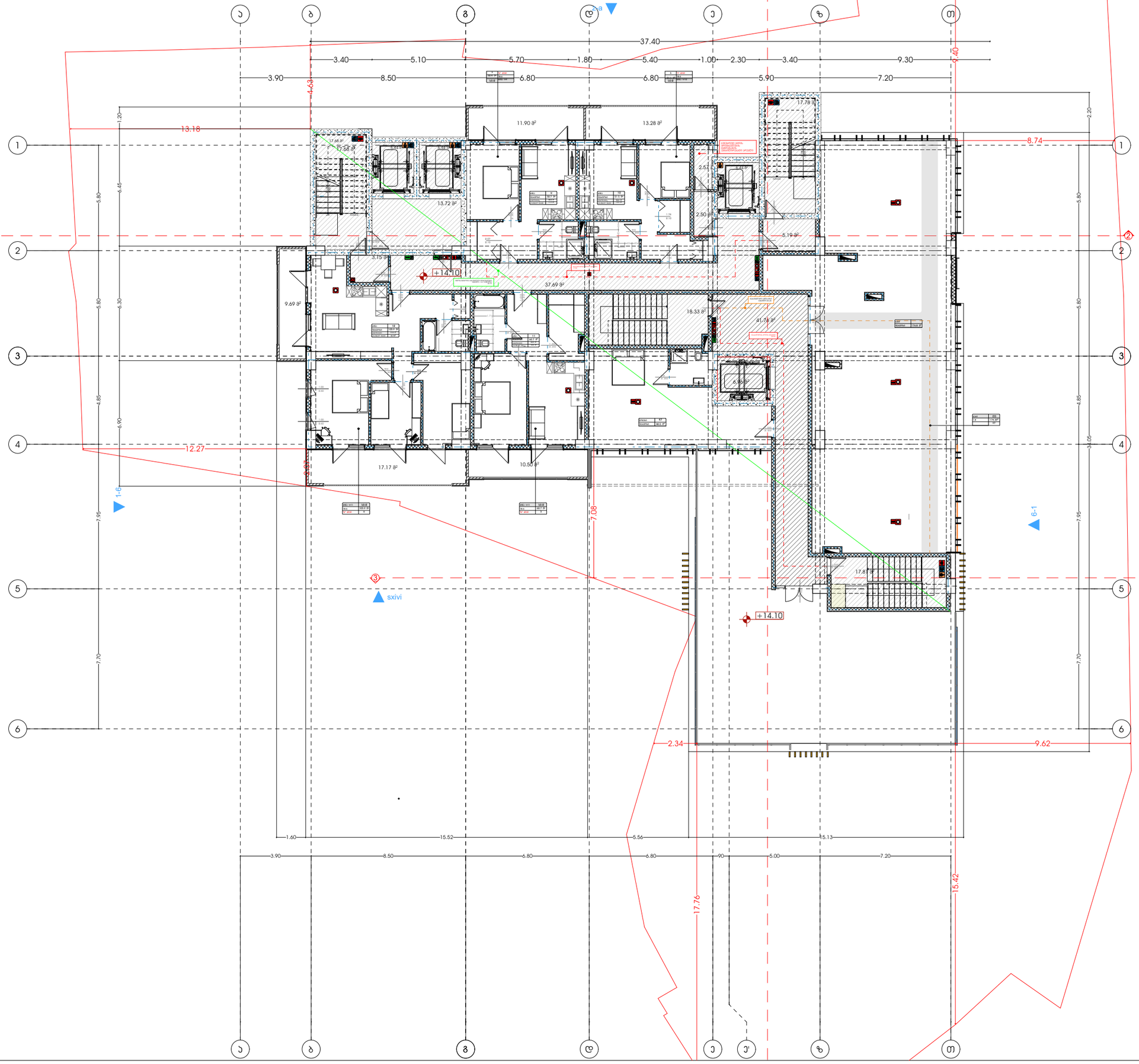

მრავალფუნქციური კომპლექსი (სასტუმრო; კომერციული; სასწავლო)

მისამართი:
ალექსი ფანცულაია - ლესელიძის ქუჩა N15,19
ლესელიძის I შესახვევი N3 - ალექსი ფანცულაია შესახვევი N13
ს.კ.: #01.17.01.134.056

A3 Architects
Urban planning & Architecture

თანამდებობა	გვარი	ხელმოწერა
მთ.არქიტექტორი	თ.ცაავა	
მთ.არქიტექტორის მ.	ნ.გოგებაშვილი	
არქიტექტორი	ნ.ხარებავა	
არქიტექტორი	ა.ცაავა	

პიქტოგრამების ლეგენდა

	სახანძრო სისტემების ოთახი		სახანძრო მილები
	ავტომატიკა		სახანძრო ბანაკოფილებასთან შეერთების სისტემა
	ჯვარედინა მოძრაობის		მეორეხარისხი ბანიკვება
EXIT	ბასასვლელი		ხელის სასრუტებელი
	სახანძრო ბანაკების ნაწილ საერთაშორის პოლიციის		მიწისქვეშა და ხანძრის ბანაკების სისტემა
	დენების სისტემა		ევაკუაციის ბანათება

ტექნიკურ-ეკონომიკური მაჩვენებლები

დანიშნულება	ფართობი

ნახაზის სახელწოდება

ბებმა ნიშნულზე +14.10

ნახაზის მონაცემები

მასშტაბი	ფორმატი	თარიღი
1:200	A3	02/2023
სტადია	ბევრი	ბევრები
	.8	



მრავალფუნქციური კომპლექსი (სასტუმრო; კომერციული; სასწავლებელი)

მისამართი:
ალექსი ცაბაძის, ლესელიძის ქუჩა N15,19
ლესელიძის I შესახვევი N3 ალექსი ცაბაძის შესახვევი N13
ს.კ.: #01.17.01.134.056

A3 Architects
Urban planning & Architecture

თანამდებობა	ფეხი	ხელმოწერა
მთ.არქიტექტორი	თ.ჯაჯვა	
მთ.არქიტექტორის მ.	ნ.ბოგველიძე	
არქიტექტორი	ნ.ხარებავილი	
არქიტექტორი	ა.ჯაჯვა	

პიქტოგრამების ლეგენდა

	სახანძრო სისტემების ოთახი		სახანძრო მილები
	ავტომანქანები		სახანძრო ბანკეტიანი ჯვარედინის სისტემა
	ჯვარედინა მოძრაობის		მეორადული ბანაობა
	ბასასვლელი		ხელის სუსტემა
	სახანძრო ბანკეტის ხელით გაშვების სისტემა		მილები და სხვადასხვა ბანკეტის სისტემა
	ღვინების სისტემა		ავტომილი ბანკეტია

ტექნიკურ-ეკონომიკური მაჩვენებლები

დანიშნულება	ფართობი

ნახაზის სახელწოდება

ბებმა ნიშნულზე +17.40

ნახაზის მონაცემები

მასშტაბი	ფორმატი	თარიღი
1:200	A3	02/2023
სტადია	ბვეხდი	ბვეხდები
	.9	

მრავალფუნქციური კომპლექსი (სასტუმრო; კომერციული; სასზღვრისპირები)

მისამართი:
ალექსი ფანცულაის, ლესელიძის ქუჩა N15,19
ვარკეთილი I ბლოკი N3 ნაკვეთის მიმდებარე N13
ს.კ.: #01.17.01.134.056

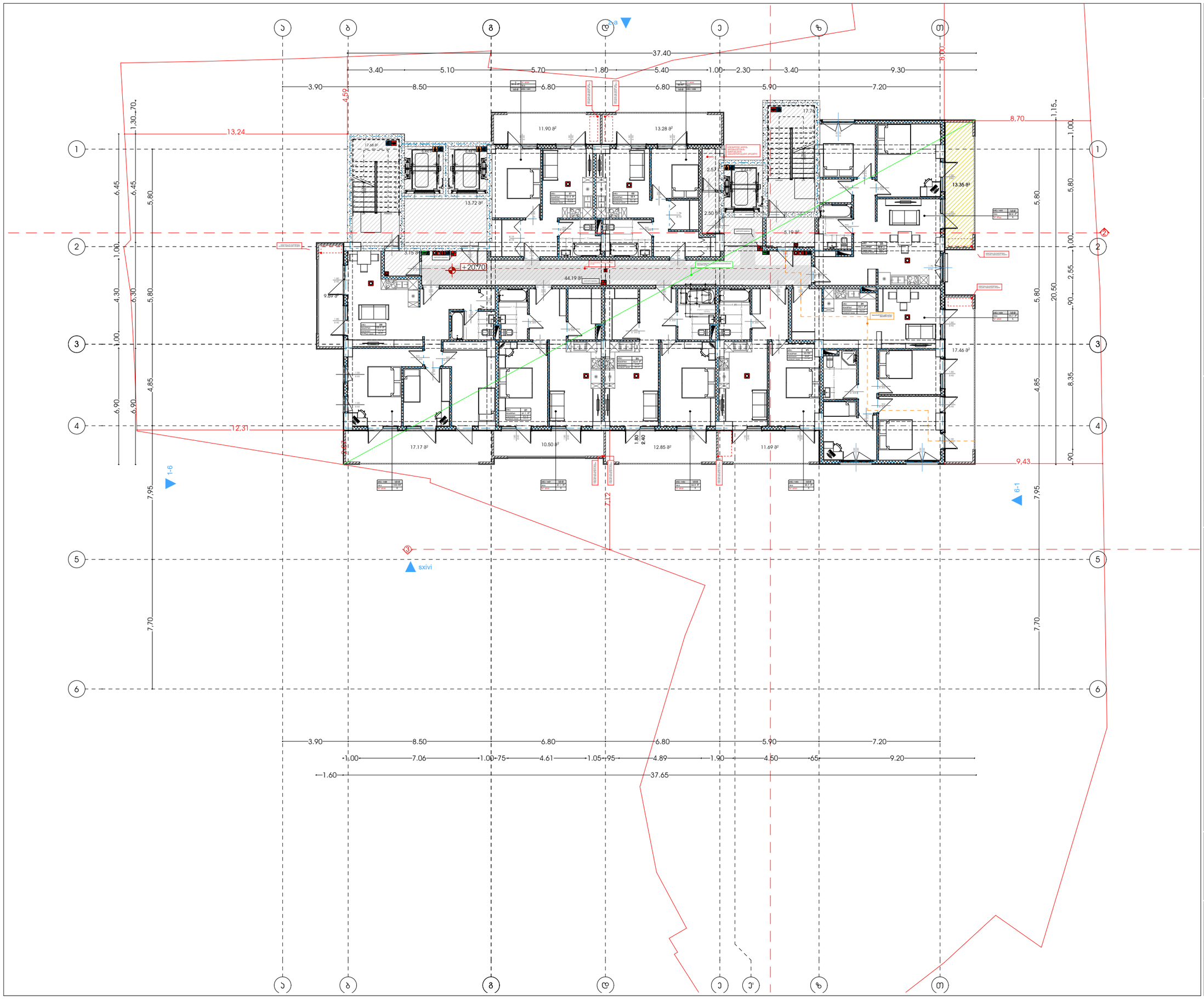

A3 Architects
Urban planning & Architecture

თანამდებობა	პირი	ხელმოწერა
მთ.არქიტექტორი	თ.ცაავა	
მთ.არქიტექტორის	ნ.გოგებაშვილი	
არქიტექტორი	ნ.ხარებავა	
არქიტექტორი	ა.ცაავა	

პიქტოგრამების ლეგენდა

	სახანძრო სიხშირეების ოთახი		სახანძრო მილები
	ავტომანქანები		სახანძრო განყოფილებასთან ავტომისის სისტემა
	ავტომანქანის მოპირებისა		მეორადული ბანიკები
	ბასასვლელი		ხელის სუსტემები
	სახანძრო განგაშის ხელით ჩართვის პილები		მილები და ხელოვნი განგაშის სისტემა
	ღუნების სისტემა		ავტომილი განათება

ტექნიკურ-ეკონომიკური მაჩვენებლები

დანიშნულება	ფართობი

ნახაზის სახელწოდება

ბებმა ნიშნულზე +20.70

ნახაზის მონასემები

მასშტაბი	ფორმატი	თარიღი
1:200	A3	02/2023
სტადია	ბევრი	ბევრები
	.10	

მრავალფუნქციური კომპლექსი (სასტუმრო; კომერციული; სასწავლებელი)

მისამართი:
ალექსი ფანცულაია, ლესელიძის ქუჩა N15,19
ვარკეთილი I მასივი N3 ტერიტორიის მრავალბინა N13
ს.კ.: #01.17.01.134.056

A3 Architects
Urban planning & Architecture

თანამდებობა	სახელი	ხელმოწერა
მთ.არქიტექტორი	თ.ცაავა	
მთ.არქიტექტორის მ.	ნ.გოგებაშვილი	
არქიტექტორი	ნ.ხარებავა	
არქიტექტორი	ა.ცაავა	

პიქტოგრამები - ევაკუაციის

	სახანძრო სისტემების ორთები		სახანძრო მილები
	ავტომანქანები		სახანძრო ბანკომატებისთვის ხანძრის სისტემა
	ხანძრის მოპირებისა		მეორადური ბინების
	ბასასვლელი		ხელის სუსტემები
	სახანძრო ბანკომის ხელით სანთების სისტემა		მიხედვით და სხვადასხვა ბანკომის სისტემა
	ღუნების სისტემა		ავარიული ბანკომა

ტექნიკურ-ეკონომიკური მაჩვენებლები

დანიშნულება	ფართობი

ნახაზის სახელწოდება

ბებმა ნიშნულზე +24.00

ნახაზის მონაცემები

მასშტაბი	ფორმატი	თარიღი
1:200	A3	02/2023
სტადია	ბევრი	ბევრები
	.11	

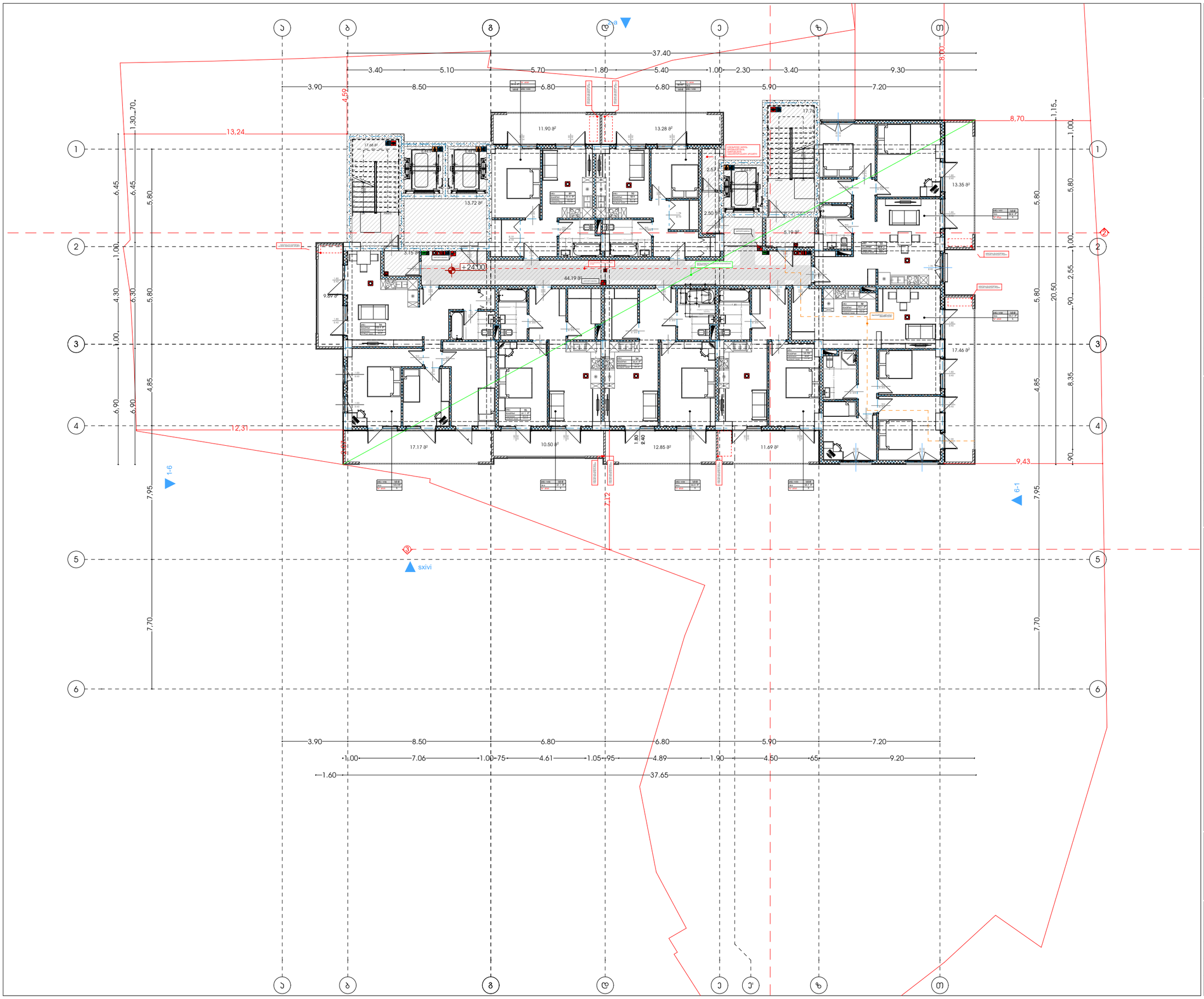

მრავალფუნქციური კომპლექსი (სასტუმრო; კომერციული; სასწავლებელი)

მისამართი:
ალექსი ფანცულაის, ლესელიძის ქუჩა N15,19
ვარკეთილი I მასივი N3 ნაკვეთის მიმდებარე N13
ს.კ.: #01.17.01.134.056



თანამდებობა	გვარი	ხელმოწერა
მთ.არქიტექტორი	თ.ცაავა	
მთ.არქიტექტორის	ნ.გოგებაშვილი	
არქიტექტორი	ნ.ხარებავა	
არქიტექტორი	ა.ცაავა	



პიქტოგრამის განმარტება

	სახანძრო სიხშირეების ოთახი		სახანძრო მილები
	ავტომატიკა		სახანძრო ბანკეტების სიხშირე
	ავტომატიკა		მეორადი მოხმარება
EXIT	ბასასვლელი		ხელის სუსტემა
	სახანძრო ბანკეტის ნაწილი საკომუნიკაციო სისტემა		მიხედვით და ხმოვანი ბანკეტის სიხშირე
	დენების სიხშირე		ავტომატიკა ბანკეტება

ტექნიკურ-ეკონომიკური მაჩვენებლები

დანიშნულება	ფართობი

ნახაზის სახელწოდება

ბებმა ნიშნულზე +27.30

ნახაზის მონასემები

მასშტაბი	ფორმატი	თარიღი
1:200	A3	02/2023
სტადია	ბვეხდი	ბვეხდები
	.12	

მრავალფუნქციური კომპლექსი (სასტუმრო; კომერციული; სასზღვრისპირები)

მისამართი:
ალექსი ფანცულაია - ლესელიძის ქუჩა N15.19
ვარკეთილი I მასივი N3 - ლესელიძის მიმდებარე მიწა ნაკვეთი N13
ს.კ.: #01.17.01.134.056



თანამდებობა	გვარი	ხელმოწერა
მთ.არქიტექტორი	თ.ცაავა	
მთ.არქიტექტორის	ნ.გოგებაშვილი	
არქიტექტორი	ნ.ხარებავა	
არქიტექტორი	ა.ცაავა	



პიქტოგრამების ლეგენდა

	სახანძრო სისტემების ოთახი		სახანძრო მილები
	ავტომანქანა		სახანძრო ბანკეტის სისტემა
	ავტომანქანის		მეზანინური ბანკეტა
	ბასასვლელი		ხელის სასანტექნიკო
	სახანძრო ბანკეტის ხელით გასაშვები სისტემა		მიხეკეთი და ხანძრის ბანკეტის სისტემა
	ღუნგების სისტემა		ავტომილი ბანკეტა

ტექნიკურ-ეკონომიკური მაჩვენებლები

დანიშნულება	ფართობი

ნახაზის სახელწოდება

ბებმა ნიშნულზე +30.60

ნახაზის მონასემები

მასშტაბი	ფორმატი	თარიღი
1:200	A3	02/2023
სტადია	ბევრი	ბევრები
	.13	

მრავალფუნქციური კომპლექსი (სასტუმრო; კომერციული; სასზღვრისპირები)

მისამართი:
ალექსი ფანცულაია - ლესელიძის ქუჩა N15.19
ლესელიძის I შესახვევი N3 - ლესელიძის მე-6 შესახვევი N13
ს.კ.: #01.17.01.134.056

A3 Architects
Urban planning & Architecture

თანამდებობა	ფაქი	ხელმოწერა
მთ.არქიტექტორი	თ.ცაავა	
მთ.არქიტექტორის	ნ.ჯოხაძვილი	
არქიტექტორი	ნ.ხარებიშვილი	
არქიტექტორი	ა.ცაავა	

პიქტოგრამები - ევაკუაციის

	სახანძრო სისტემების ოთახი		სახანძრო მილტები
	ევაკუაციის		სახანძრო ავტომობილებისთვის შესვლის სისტემა
	ევაკუაციის მიმართულება		მეორადი მოპირკეთება
	გასასვლელი		ხელის სუსტემა
	სახანძრო ავტომობილის ჩასვლის ადგილი		მიმღები და ხმოვანი გაფრთხილების სისტემა
	ღილაკის სისტემა		ევაკუაციის განათება

ტექნიკურ-ეკონომიკური მაჩვენებლები

დანიშნულება	ფაქტობრივი

ნახაზის სახელწოდება

ბებმა ნიშნულზე +33.90

ნახაზის მონაცემები

მასშტაბი	ფორმატი	თარიღი
1:200	A3	02/2023
სტადია	ბევრი	ბევრები
	.14	

მრავალფუნქციური კომპლექსი (სასტუმრო; კომერციული; სასზღვრისპირები)

მისამართი:
ალექსი ფანცულაია - ლესელიძის ქუჩა N15.19
ლესელიძის I შესახვევი N3 - ლესელიძის მე-სახვევი N13
ს.კ.: #01.17.01.134.056



თანამდებობა	ფეხი	ხელმოწერა
მთ.არქიტექტორი	თ.ცაავა	
მთ.არქიტექტორის	ნ.ჯოხაძვილი	
არქიტექტორი	ნ.ხარებიშვილი	
არქიტექტორი	ა.ცაავა	



პიქტოგრამების ლეგენდა

	სახანძრო სისტემების ოთახი		სახანძრო მილები
	ავტომანქანა		სახანძრო ბანკეტებისთვის ხანძრის სისტემა
	ჯვარზე მოპირებისა		მეორადური ბანიკვება
EXIT	ბასასვლელი		ხელის სუსტემა
	სახანძრო ბანკეტის ხელით გაღების სისტემა		მიხელური და ხმოვანი ბანკეტის სისტემა
	ღვინების სისტემა		ავარიული განათება

ტექნიკურ-ეკონომიკური მაჩვენებლები

დანიშნულება	ფაიფოები

ნახაზის სახელწოდება

ბებმა ნიშნულზე +37.20

ნახაზის მონაცემები

მასშტაბი	ფორმატი	თარიღი
1:200	A3	02/2023
სტადია	ბევრი	ბევრები
	.15	

მრავალფუნქციური კომპლექსი (სასტუმრო; კომერციული; სასზღვრისპირები)

მისამართი:
ალექსი ფანცულაია - ლესელიძის ქუჩა N15.19
ლესელიძის I შესახვევი N3 - ლესელიძის მე-2 შესახვევი N13
ს.კ.: #01.17.01.134.056

A3 Architects
Urban planning & Architecture

თანამდებობა	გვარი	ხელმოწერა
მთ.არქიტექტორი	თ.ცაავა	
მთ.არქიტექტორის მ.	ნ.გოგებაშვილი	
არქიტექტორი	ნ.ხარებავა	
არქიტექტორი	ა.ცაავა	

პიქტოგრამების ლეგენდა

	სახანძრო სიხშირეების ოთახი		სახანძრო მილები
	ავტომანქანები		სახანძრო ბანკომატებისთვის სივრცე
	ჯვარედინი მოძრაობის		მეორადების ბანაკება
	ბასასვლელი		ხელის სასანტექნიკო
	სახანძრო ბანკომის ნაწილი საკომისიო პრინციპი		მიხედვით და სხვადასხვა ნაწილების სიხშირე
	დენების სიხშირე		ავარიული ბანაკება

ტექნიკურ-ეკონომიკური მაჩვენებლები

დანიშნულება	ფართობი

ნახაზის სახელწოდება

ბებმა ნიშნულზე +40.50

ნახაზის მონაცემები

მასშტაბი	ფორმატი	თარიღი
1:200	A3	02/2023
სტადია	ბევრი	ბევრები
	.16	

მრავალფუნქციური კომპლექსი (სასტუმრო; კომერციული; სასზღვრისპირა)

მისამართი:
ალექსი ფანცულაია - ლესელიძის ქუჩა N15.19
ლესელიძის I შესახვევი N3 - ლესელიძის მე-3 შესახვევი N13
ს.კ.: #01.17.01.134.056

A3 Architects
Urban planning & Architecture

თანამდებობა	სახელი	ხელმოწერა
მთ.არქიტექტორი	თ.ცაავა	
მთ.არქიტექტორის მ.	ნ.გოგებაშვილი	
არქიტექტორი	ნ.ხარებავა	
არქიტექტორი	ა.ცაავა	

პიქტოგრამების ლეგენდა

	სახანძრო სისტემების ოთახი		სახანძრო მილსადენი
	ავტომანქანა		სახანძრო განყოფილებასთან შეერთების სისტემა
	ჯვარედინი მოძრაობის		მეორეხარისხოვანი გზაჯვარედინი
	გასასვლელი		ხელის სატუმბოჯიხური
	სახანძრო გაგზავნის ხელით ჩამრთველი პოსტი		მიწისქვეშა და ხანძრის გაგზავნის სისტემა
	ღილაკის სისტემა		ავტომილი გაგზავნება

ტექნიკურ-ეკონომიკური მაჩვენებლები

დანიშნულება	ფაქტობრივი

ნახაზის სახელწოდება

ბებმა ნიშნულზე +43.80

ნახაზის მონაცემები

მასშტაბი	ფორმატი	თარიღი
1:200	A3	02/2023
სტადია	ბევრი	ბევრები
	.17	

მრავალფუნქციური კომპლექსი (სასტუმრო; კომერციული; სასზღვრისპირები)

მისამართი:
ალექსი ფანცულაია - ლესელიძის ქუჩა N15.19
ლესელიძის I შესახვევი N3 - ლესელიძის მე-3 შესახვევი N13
ს.კ.: #01.17.01.134.056

A3 Architects
Urban planning & Architecture

თანამდებობა	ფეხი	ხელმოწერა
მთ.არქიტექტორი	თ.ცაავა	
მთ.არქიტექტორის	ნ.ჯოჯუა	
არქიტექტორი	ნ.ხასანიშვილი	
არქიტექტორი	ა.ცაავა	

პიქტოგრამები

	სახანძრო სისტემების ოთახი		სახანძრო მილები
	ჯვარედინი		სახანძრო ბანკეტებისთვის ჯვარედინის სისტემა
	ჯვარედინ მოპირებისა		მეორადული ბანიკვება
	ბასასვლელი		ხელის სუსტემა
	სახანძრო ბანკეტის ნაწილი ჯვარედინის პირიდან		მილებელი და ხელოვანი ბანკეტის სისტემა
	ღუნვების სისტემა		ჯვარედინი ბანკეტება

ტექნიკურ-ეკონომიკური მაჩვენებლები

დანიშნულება	ფაქტობრივი

ნახაზის სახელწოდება

ბებმა ნიშნულზე +47.10

ნახაზის მონაცემები

მასშტაბი	ფორმატი	თარიღი
1:200	A3	02/2023
სტადია	ბევრი	ბევრები
	.18	

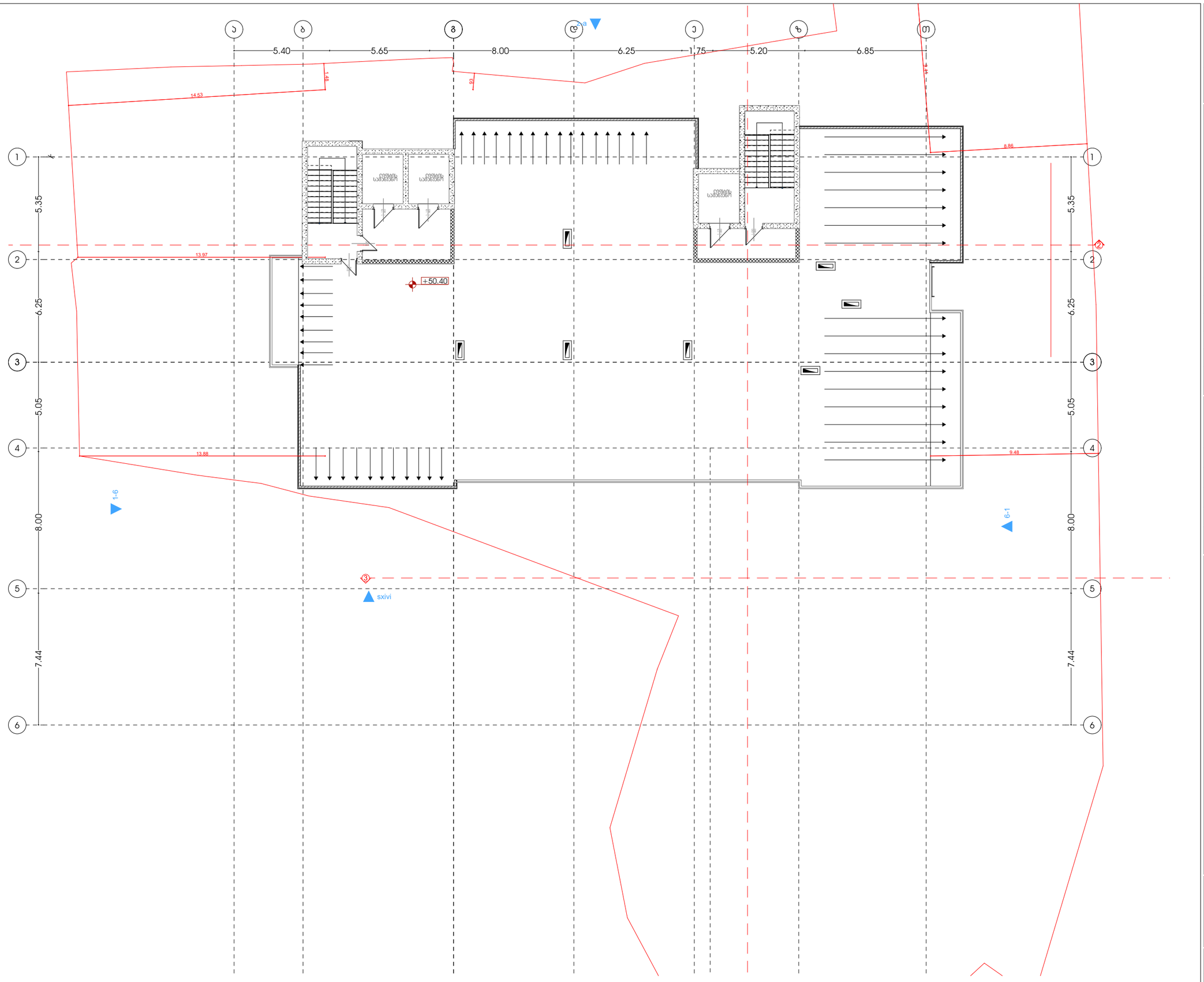

მრავალფუნქციური კომპლექსი (სასტუმრო; კომერციული; სასზღვრისპირები)

მისამართი:
ალექსი ფანცულაია - ლესინგის ქუჩა N15,19
ლესინგის I შესახვევი N3 - ცისფერის მესამე შესახვევი N13
ს.კ.: #01.17.01.134.056

A3 Architects
Urban planning & Architecture

თანამდებობა	გვარი	ხელმოწერა
მთ.არქიტექტორი	თ.ცაავა	
მთ.არქიტექტორის	ნ.გოგებაშვილი	
არქიტექტორი	ნ.ხარებავილი	
არქიტექტორი	ა.ცაავა	

პირობითი აღნიშვნები

	სახანძრო სისტემების ობიექტი		სახანძრო მილსადენი
	ავტომანქანა		სახანძრო განყოფილებასთან ავტომისის სისტემა
	ჯვარედინი მოძრაობის		მეთვალყურეობის განათება
	გასასვლელი		ხელის სუსტლმჭერი
	სახანძრო განგაშის ხელით ჩასართავი პილიტი		მიწისქვეშა და ხანძრის განგაშის სისტემა
	ღუნგევის სისტემა		ავტომილი განათება

ტექნიკურ-ეკონომიკური მაჩვენებლები

დანიშნულება	ფაილები

ნახაზის სახელწოდება

სახურავის გეგმა

ნახაზის მონაცემები

მასშტაბი	ფორმატი	თარიღი
1:200	A3	02/2023
სტადია	ნვეთები	ნვეთების
	.19	

გაძლიერებული ბეტონის სვეტი 50X50 მმ
ცეცხლმედეგობა 2 სთ.

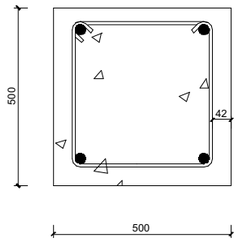

გაძლიერებული ბეტონის კედელი
გზა-კიბის შემომზღუდავები
ცეცხლმედეგობა 2 სთ.

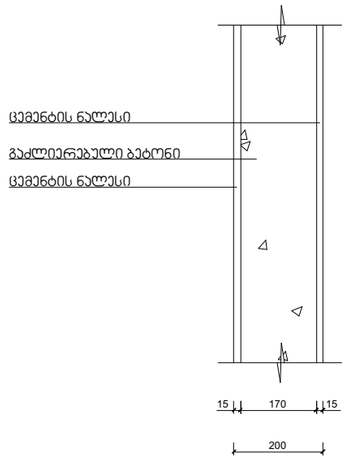

შენიშვნა:

კონსტრუქციული პროექტის დამუშავებისას დაცული იქნას I-B კონსტრუქციის ტიპის მოთხოვნები.

იატაკის და სახურავის ფილა
ცეცხლმედეგობა 2 სთ.

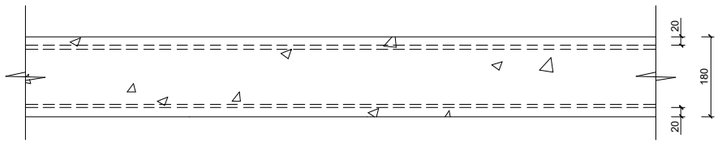

ბლოკის კედელი
ბინებს შორის გამყოფი ტიხარი
ცეცხლმედეგობა 1 სთ.

