არქიტექტურული ნაწილი

ობიექტის მისამართი: ქ. თბილისი, დიდი დიღომი, კორპუსი 29-ე მიმდებარედ მიწის ს.კ 01.10.07.004.084

ობიექტის დანიშნულება: მრავალბინიანი საცხოვრებელი სახლი ბლოკი 1

მიწის ნაკვეთის გამოყენების (განაშენიანების) რეგლამენტები (კოეფიციენტები) ბრძანების № 6729264 თარიღი: 26.10.2023 წ.

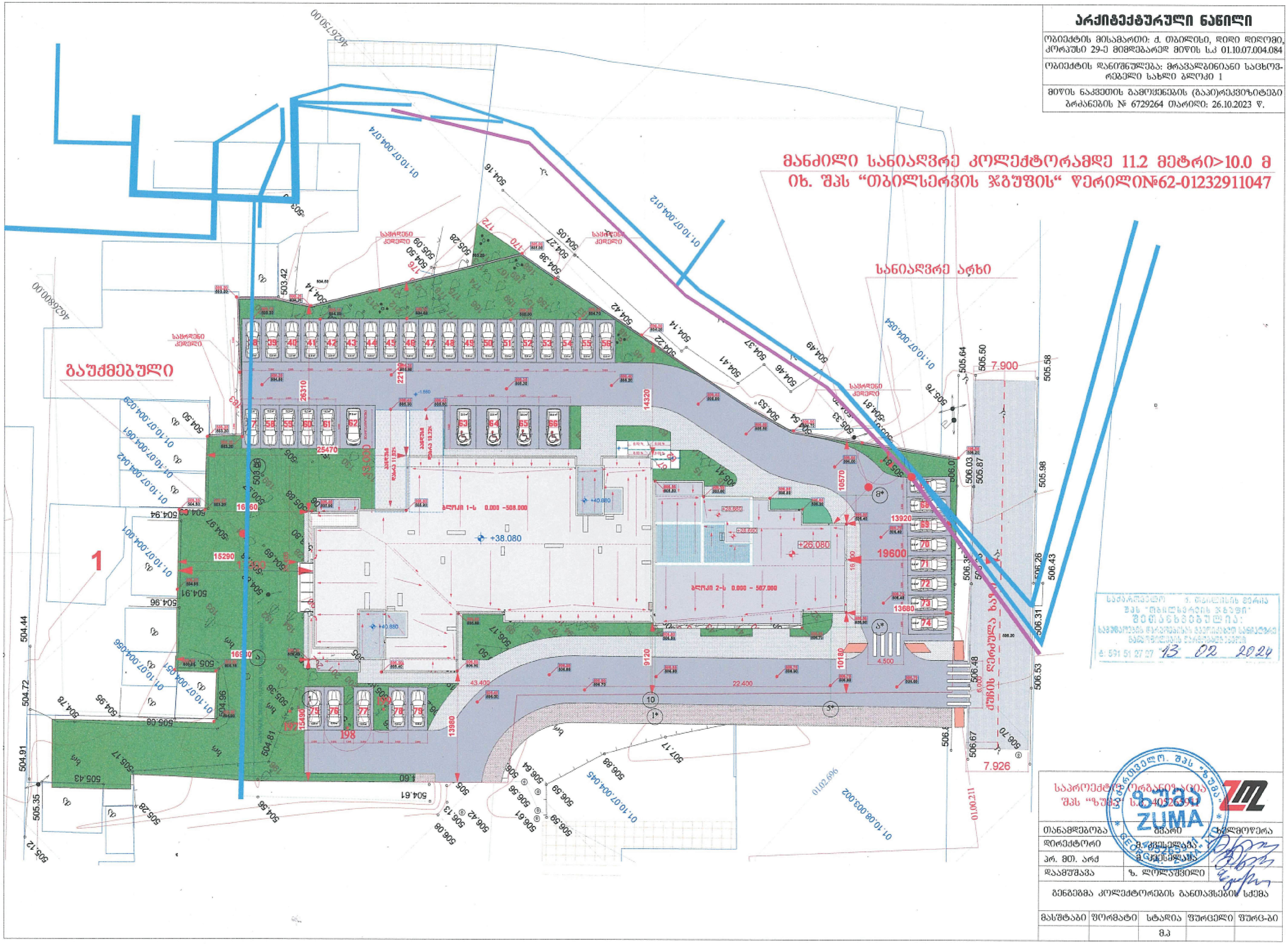

საპროექტო ორგანიზაცია შპს "ზუმა" ს.კ. 405263911

თანამდებობა	გვარი	ხელმოწერა
დირექტორი	[illegible]	
პრ. მთ. არქ	[illegible]	
დაამუშავა	ზ. ლოლაშვილი	

ზედაპირული კოლექტორების განთავსების სქემა

მასშტაბი	ფორმატი	სტადია	ფურცელი	ფურც-ბი
		მპ		

საქართველო, თბილისი 0119, ვანის ქ.3
ტელ: +995 (32) 277 99 99
www.telasi.ge

სნ 202052580

N: 0415/361/24
15/04/2024

შპს ,,ქართულ-უკრაინული სამშენებლო ჯგუფი"

02.04.2024 #0402/773/24 განცხადების პასუხად გაცნობებთ, რომ თქვენს მიერ წარმოდგენილი პროექტი (გენ.გეგმა ს.კ.01.10.07.004.001) დღევანდელი მდგომარეობით შეესაბამება ელექტრული ქსელების ხაზობრივი ნაგებობების დაცვის წესებსა და ზონებს (საქართველოს მთავრობის 2013 წლის 24 დეკემბრის #366 დადგენილება, დანართი ელექტრული ქსელების ხაზობრივი ნაგებობების დაცვის წესი და მათი დაცვის ზონები).

სს ,,თელასის" გენერალური
დირექტორი ს. კობცევი

შემს.შრომის დაცვისა და სახ. უსაფრთხოების
განყ. უფროსის მ.შ. გ. პატარქალიშვილი
ტელ. 2 77 99 99 1(7959)



წარმოდგენილი პროექტი შეესაბამება
ელექტრული ქსელების ხაზობრივი
ნაგებობების დაცვის წესებსა და ნორმებს

შეთანხმების თარიღი 15.04.24

შეთანხმებულია

შესაბამისობის დეკლარაცია
საქართველოს მთავრობის 2021 წლის 13 ივლისის №354 დადგენილებასთან

მუნიციპალიტეტი: თბილისი

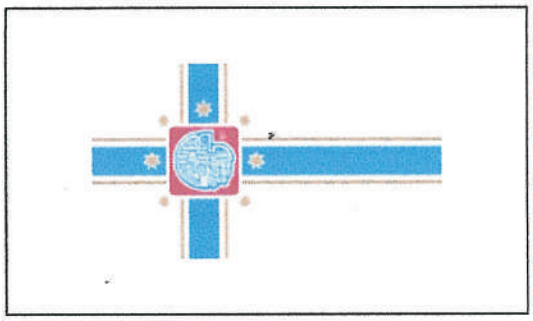

პროექტის დასახელება	მრავალბინიანი საცხოვრებელი სახლი(ბლოკი 1)
შენობის მისამართი	ალექსანდრ ჭავჭავაძის ქ. 21
საფოსტო ინდექსი / ქალა...	0131 ქ. თბილისი
საკუთრების საკადასტრო კოდი	01.10.07.004.084
შენობის ნაწილის საკადასტრო კოდი	01.10.07.004.084

იდენტიფიკატორი	თბილისი_01_10_07_004_084_01_10_07_004_084_26_12_2023

☑ **დამტკიცებულია** ☐ დაუმტკიცებელია

არქიტექტორი ქართლოს მაისურაძე

ქალაქი/თარიღი ხელმოწერა

შესაბამისობის დეკლარაცია საქართველოს მთავრობის 2021 წლის 13 ივლისის №354 დადგენილებასთან

მუნიციპალიტეტი: თბილისი

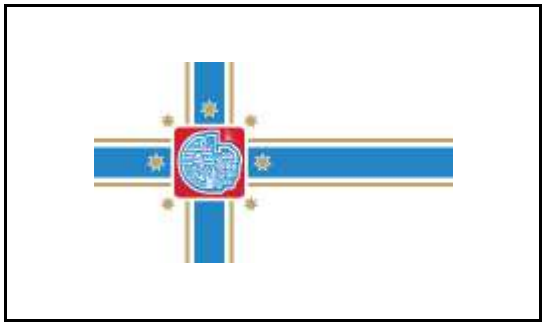

პროექტის დასახელება	მრავალბინიანი საცხოვრებელი სახლი(ბლოკი 1)
შენობის მისამართი	ალექსანდრ ჭავჭავაძის ქ. 21
საფოსტო ინდექსი / ქალა...	0131 ქ. თბილისი
საკუთრების საკადასტრო კოდი	01.10.07.004.084
შენობის ნაწილის საკადასტრო კოდი	01.10.07.004.084

იდენტიფიკატორი თბილისი_01_10_07_004_084_01_10_07_004_084_27_03_2024

☑ **დამტკიცებულია** ☐ დაუმტკიცებელია

არქიტექტორი ქართლოს მაისურაძე

ქალაქი/თარიღი ხელმოწერა

საავტორო უფლებები

Copyright© 2021 Fraunhofer-Gesellschaft -ის მიერ
ყველა უფლება დაცულია. ამ პროგრამის ყველა საავტორო უფლება ეკუთვნის Fraunhofer-Gesellschaft-ს. ამ საიტზე გამოქვეყნებული მასალის ჩამოტვირთვის ან დაბეჭდვის ნებართვა გაცემულია მხოლოდ პირადი სარგებლობისთვის. მისი გამოყენება ნებისმიერი სხვა მიზნით, და განსაკუთრებით მისი კომერციული გამოყენება ან გავრცელება, მკაცრად აკრძალულია წინასწარი წერილობითი თანხმობის არარსებობის შემთხვევაში.
მიუხედავად ამ მოთხოვნისა, მასალის ჩამოტვირთვა ან დაბეჭდვა შესაძლებელია Fraunhofer-Gesellschaft-ისა და მისი შემადგენელი ინსტიტუტების საქმიანობის შესახებ პრეს-ანგარიშებთან დაკავშირებით, იმ პირობით, რომ დაცული იქნება შემდეგი პირობები.

უარყოფა

პროგრამული უზრუნველყოფა შემუშავებულია ენერგოეფექტურობის სერტიფიკატების გენერირებისთვის. პროგრამული უზრუნველყოფის განვითარება საგულდაგულოდ იქნა შესწავლილი. მიუხედევად ამისა, პროგრამულ უზრუნველყოფაში შეიძლება არსებობდეს პატარა ხარვეზები. მომხმარებელმა ყურადღებით უნდა გადახედოს შედეგებს, რათა დარწმუნდეს, რომ სწორი და თანმიმდევრულია. ხარვეზების ან შეუსაბამობის აღმოჩენის შემთხვევაში, გთხოვთ, გამოყენოთ პროგრამაში მოცემული საკონტაქტო ინფორმაცია და აცნობოთ ამის შესახებ.

არცერთი მონაწილე ორგანიზაცია და მათი თანამშრომელი, არც კონტრაქტორი, ქვეკონტრაქტორი ან მათი თანამშრომელი არ იძლევა რაიმე გარანტიას, გამოხატულს ან ნაგულისხმევს და არ იღებს რაიმე სამართლებრივ პასუხისმგებლობას ან ზოგად პასუხისმგებლობას ნებისმიერი შედეგის სიზუსტეზე, სისრულესა და სარგებლიანობაზე. არც ნებისმიერ გამჟღავნებულ ინფორმაციაზე, თუ სხვა რომელის მიხედვითაც მისი გამოყენება არ დაარღვევს კერძო საკუთრების უფლებებს. პროგრამა მომზადდა მრავალი ორგანიზაციის წარმომადგენლების დახმარებითა და მონაწილეობით, კონსენსუსისა და ხელმისაწვდომი ინფორმაციის საფუძველზე.

Table of contents

1. პროექტის მონაცემები და რედაქტორები 4
2. შენობა და მდებარეობა 5
3. შენობების კონსტრუქციული ელემენტების ენერგოეფექტურობის მინიმალური მოთხოვნები 6
    3.1 დონე 1 - მოთხოვნები სამშენებლო ელემენტების მიმართ 7
    3.2 დონე 2 - მოთხოვნები შენობის მემბრანის მიმართ 8
4. ენერგოეფექტურობის მინიმალური მოთხოვნები ტექნიკური სისტემებისთვის 9
    კედელი ფასადის 9
    ფილა საძირკვლის 10
    ფილა ჭერის 11
    ფილა იატაკის 2,88 ნიშნ 12
    ფილა სახურავის 13
    ფილა ტერასის 14
    კედელი კიბის უჯრედის 15
    კედელი ფასადის მოპირკეთებული 16
5. უსაფრთხოება 17
    კარ-ფანჯარა 17
    ლით კარი 18
6. სამშენებლო ქსოვილი 19

1. პროექტის მონაცემები და რედაქტორები

პროექტის მონაცემები

პროექტის დასახელება	მრავალბინიანი საცხოვრებელი სახლი(ბლოკი 1)
შენობის მისამართი	ალექსანდრ ჭავჭავაძის ქ. 21
საფოსტო ინდექსი / ქალა	0131 ქ. თბილისი

შენობის მფლობელი

შენობის მფლობელის სახ	მიხეილ ალიბეგაშვილი
შენობის მფლობელის მის	დეპოს ქ. 8
საფოსტო ინდექსი / ქალა	0180 თბილისი

არქიტექტორი

კომპანიის სახელი	
მისამართი	თუმანიანის შესახვევი 4
საფოსტო ინდექსი / ქალა	0105 ქ. თბილისი
რედაქტორი	ქართლოს მაისურაძე
პროფესია	არქიტექტორი
კონტაქტი	593328322

პროგრამა

გამოითვლება	Georgian Energy Efficiency Certification for Buildings

ვერსია	0.8.1745

2. შენობა და მდებარეობა

ზოგადი ინფორმაცია

შესაბამისობის დეკლარაც	მშენებლობის ნებართვის მისაღებად დოკუმენტების წარდგენა
ვრცელდება თუ არა ამ შენობაზე 354-ე დებულებ	არანაირი გამორიცხვა არ ვრცელდება

შენობის კატეგორია

☑ ახალი შენობა

კატეგორია:	საოჯახო სახლი
ქვეკატეგორია:	საოჯახო სახლი

მდებარეობა

ქალაქი / დასახლება:	თბილისი
კლიმატური ზონა:	კლიმატური ზონა 2

☑ ქალაქი / დასახლება აღნუსხულია ცხრილში 2

3. შენობების კონსტრუქციული ელემენტების ენერგოეფექტურობის მინიმალური მოთხოვნები

3.1 დონე 1 - მოთხოვნები სამშენებლო ელემენტების მიმართ

მაქსიმალური დასაშვები სითბოს გადაცემის კოეფიციენტები შენობის სტრუქტურის თერმული გარსის თითოეული ელემენტისთვის U_{max}

☐ დამტკიცებულია

შენობის კონსტრუქციული ელემენტების ტიპი		დასაშვები U-მნიშვნელობა...	არ აჭარბებს
1	გარე ჰაერთან შეხებაში მყოფი შენობის გარე კედლები	0,38	☑
2	თერმულად კონდიცირებული სივრცის გარე კედლები (მაგ., გამთბარი სარდაფი) მიწასთან შემხები ზედაპირის ჩათვლით	0,50	☑
3	თერმულად არაკონდიცირებული სივრცის შიდა კედლები (მაგ., არაკონდიცირებული კიბის უჯრედები, სხვენის ან სახურავის სივრცეები, ა...	0,50	☑
4	თერმული არაკონდიცირებული მიწისქვეშა სივრცის გარე კედლები (მაგ., გაუმთბარი სარდაფი), როდესაც ამ სივრცის ჰაერცვლის ჯერადობა ნაკლე...	0,70	☑
5	გარე ჰაერთან შეხებაში მყოფი სახურავის კონსტრუქცია ანდა ვენტილირებულ ან არათბოიზოლირებული სახურავის სათავსთან შეხება...	0,30	☑
6	სახურავის კონსტრუქცია, რომელიც განლაგებულია თერმულად არაკონდიცირებული სივრცის ზემოთ, სივრცის ტემპერატურა არ უნდა იყ...	0,38	☑
7	მიწასთან შეხებაში მყოფი თერმულად კონდიცირებული სათავსის იატაკი.	0,38	☑
8	გარე ჰაერთან შეხებაში მყოფი თერმულად კონდიცირებული სათავსის იატაკი (მაგ.იატაკი თაღოვანი შესასვლელის, გასასვლელის თავზე...	,300	☑
9	არაკონდიცირებულ სივრცესთან (მაგ., სარდაფი, რომელიც არ თბება, ავტოფარეხი) შეხებაში მყოფი, თერმულად კონდიცირებული სათავსის ია...	0,45	☑
10	გარე ფანჯარა და შემინული კარი	1,80	☑
11	შეკიდული კედლები – შირმები და სხვა გარე შუქგამტარი კომპონენტები, მათ შორის, ფართო მასშტაბიანი, შემინული ფასადი ≥ 600 დახრით	1,80	☑
12	სხვა გარე ჰორიზონტალური ან დახრილი შუქგამტარი კომპონენტები: რომლებიც არ არის გათვალისწინებული №10 ან №11 პუნქტებში	2,00	☑
13	შუქგაუმტარი გარე მყარი კარები	2,20	☑
14	თერმულად არაკონდიცირებულ სივრცესთან დამაკავშრებელი კარი შემინვის გარეშე	3,50	☑
15	გარე გორგოლაჭებზე მოძრავი კარი, ავტოფარეხის კარი, ფრთიანი (სექციური კარი)...	2,50	☑

☑ ინტეგრირებული ციფრების მოთხოვნები დაკმაყოფილებულია. დასაშვებია ზემოთ მოცემული ცხრილიდან 10% -მდე გადახრა

3.2 დონე 2 - მოთხოვნები შენობის მემბრანის მიმართ

მაქსიმალური დასაშვები მთლიანი სითბოს გადაცემის კოეფიციენტი შენობის თერმული გარსის ელემენტებისთვის

☑ დამტკიცებულია

მოწყობილობა	U-მნიშვნელობა [ვტ/მ²·K]	დასაშვები U-მნიშვნელობა...
კედლები	0,36	0,38
სახურავი	0,28	0,30
იატაკი	0,35	0,38
ფანჯრები და კარები	1,73	1,80

4. ენერგოეფექტურობის მინიმალური მოთხოვნები ტექნიკური სისტემებისთვის

კედელი ფასადის

წარმოსა ხვითი შენობა: 0,362 W/(m²K)

ფაქტობრივი მნიშვნელობა

მოთ	მასალა	სისქე	λ [W/mK]	მოთხოვნებ	საშუ	სიმძლავრი
პირ	მიწოდებული ენერგია თერმულად განპირობებუ	წლიური ემ	განახლება	0,130		9. ექსპერტი
1	თბოიზოლაციის ფითხი/ბათქაში	2,0	0,080	0,250	ინფ	250
2	ბეტონის მსუბუქი ღრუტანიანი ბლოკები	20,0	0,300	0,667	ინფ	500
3	მინერალური ბამბა (MW)	5,0	0,035	1,429	ინფ	260
4	თბოიზოლაციის ფითხი/ბათქაში	2,0	0,080	0,250	ინფ	250
	გარე სითბოს გადაცემის წინააღმდეგობა	ეს პუნქტი 3	მაქსიმალუ	0,040	განა	

ვიზუალიზაცია:

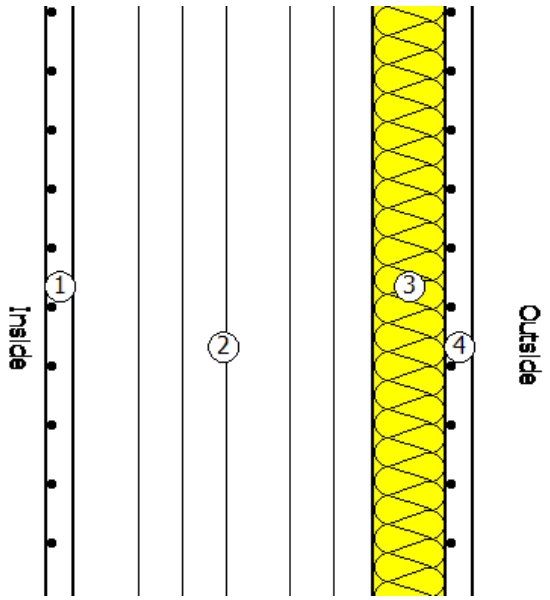

ფილა საძირკვლის

წარმოსა 0,338 W/(m²K)
ხვითი
შენობა:

ფაქტობრივი მნიშვნელობა

მოთ	მასალა	სისქე	λ [W/mK]	მოთხოვნებ	საშუ	სიმძლავრი
პირ	მიწოდებული ენერგია თერმულად განპირობებუ	წლიური ემ	განახლება	0,170		9. ექსპერტი
1	კერამიკული ფილები - მოუჭიქავი	2,0	1,300	0,015	ინფ	2300
2	ცემენტით მოსწორება	3,0	1,600	0,019	ინფ	2000
3	ექსტრუდირებული პოლისტირონის ქაფი (XPS)	7,0	0,030	2,333	ინფ	25
4	რკინაბეტონი	20,0	2,600	0,077	ინფ	2500
5	პოლიმერული ჰიდროსაიზოლაციო PIB-ის ლენტი	1,0	0,260	0,038	ინფ	1600
6	ცემენტით მოსწორება	10,0	1,600	0,063	ინფ	2000
7	კენჭი, მშრალი	20,0	0,810	0,247	ინფ	1700
	გარე სითბოს გადაცემის წინააღმდეგობა	ეს პუნქტი 3	მაქსიმალუ	0,000	განა	

ვიზუალიზაცია:

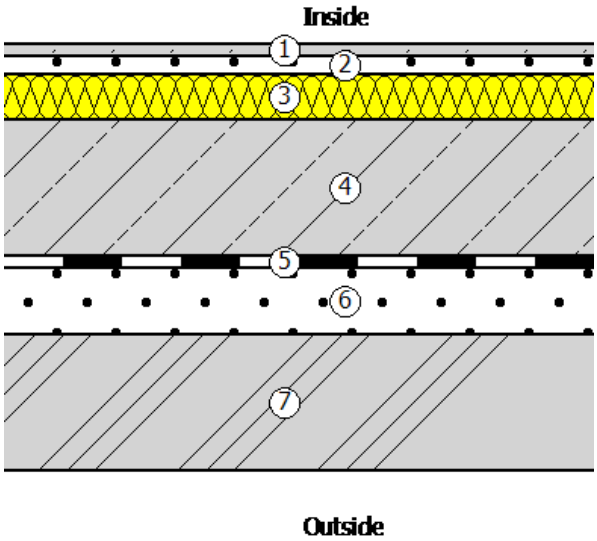

ფილა ჭერის

წარმოსა 0,356 W/(m²K)
ხვითი
შენობა:

ფაქტობრივი მნიშვნელობა

მოთ	მასალა	სისქე	λ [W/mK]	მოთხოვნებ	საშუ	სიმძლავრი
პირ	მიწოდებული ენერგია თერმულად განპირობებუ	წლიური ემ	განახლება	0,170		9. ექსპერტი
1	ხე - რბილი	2,0	0,150	0,133	ინფ	550
2	მერქანბურბუშელოვანი დაფა (დსპ)	1,6	0,100	0,160	ინფ	300
3	პოლიმერული ჰიდროსაიზოლაციო PVC-P-ის ლენ	1,0	0,140	0,071	ინფ	1200
4	თბოიზოლაციის ფითხი/ბათქაში	5,0	0,110	0,455	ინფ	400
5	რკინაბეტონი	16,0	2,600	0,062	ინფ	2500
6	პოლიმერული ჰიდროსაიზოლაციო PVC-P-ის ლენ	0,5	0,140	0,036	ინფ	1200
7	გაფართოებული პოლისტირონი (EPS)	5,0	0,035	1,429	ინფ	20
8	თბოიზოლაციის ფითხი/ბათქაში	2,0	0,080	0,250	ინფ	250
	გარე სითბოს გადაცემის წინააღმდეგობა	ეს პუნქტი 3	მაქსიმალუ	0,040	განა	

ვიზუალიზაცია:

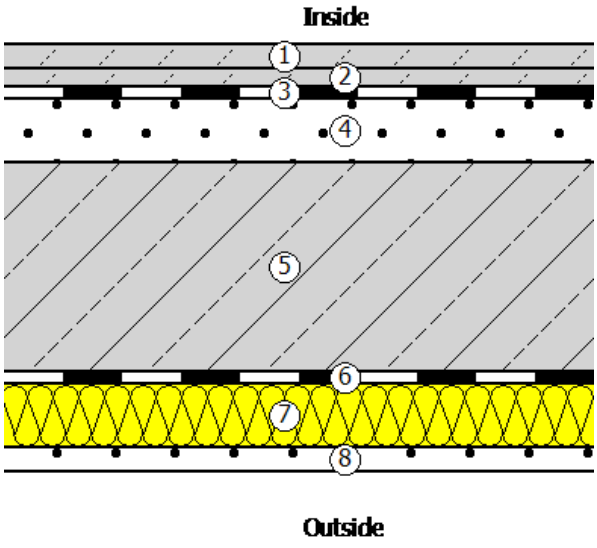

ფილა იატაკის 2,88 ნიშნ

წარმოსა 0,285 W/(m²K)
ხვითი
შენობა:

ფაქტობრივი მნიშვნელობა

მოთ	მასალა	სისქე	λ [W/mK]	მოთხოვნებ	საშუ	სიმძლავრი
პირ	მიწოდებული ენერგია თერმულად განპირობებუ	წლიური ემ	განახლება	0,100		9. ექსპერტი
1	თაბაშირ-მუყაო	1,5	0,250	0,060	ინფ	900
2	ექსტრუდირებული პოლისტირონის ქაფი (XPS)	4,0	0,030	1,333	ინფ	25
3	რკინაბეტონი	16,0	2,600	0,062	ინფ	2500
4	ცემენტით მოსწორება	4,0	1,600	0,025	ინფ	2000
5	პოლიმერული ჰიდროსაიზოლაციო PVC-P-ის ლენ	0,5	0,140	0,036	ინფ	1200
6	ექსტრუდირებული პოლისტირონის ქაფი (XPS)	5,0	0,030	1,667	ინფ	25
7	ბიტუმიანი ზოლები მინის ბოჭკოვანი ქსოვილები	3,0	0,230	0,130	ინფ	1100
8	პოლიმერული ფითხი/ბათქაში	3,0	0,700	0,043	ინფ	1100
9	კერამიკული ფილები - მოუჭიქავი	2,0	1,300	0,015	ინფ	2300
	გარე სითბოს გადაცემის წინააღმდეგობა	ეს პუნქტი 3	მაქსიმალუ	0,040	განა	

ვიზუალიზაცია:

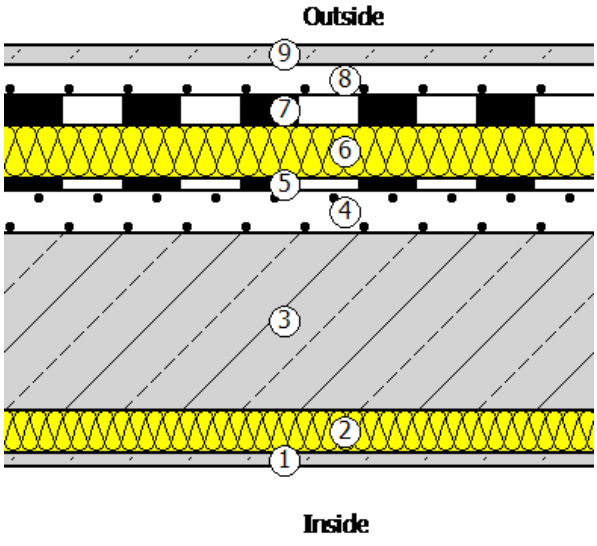

ფილა სახურავის

წარმოსა 0,267 W/(m²K)
ხვითი
შენობა:

ფაქტობრივი მნიშვნელობა

მოთ	მასალა	სისქე	λ [W/mK]	მოთხოვნებ	საშუ	სიმძლავრი
პირ	მიწოდებული ენერგია თერმულად განპირობებუ	წლიური ემ	განახლება	0,100		9. ექსპერტი
1	თაბაშირ-მუყაო	1,5	0,250	0,060	ინფ	900
2	ორიენტირებული ბოჭკო დაფა (OSB)	2,0	0,130	0,154	ინფ	650
3	პროფნასტილი	0,1	50,000	0,000	ინფ	7800
4	ორიენტირებული ბოჭკო დაფა (OSB)	2,0	0,130	0,154	ინფ	650
5	პოლიმერული ჰიდროსაიზოლაციო PVC-P-ის ლენ	0,5	0,140	0,036	ინფ	1200
6	მინერალური ბამბა (MW)	10,0	0,035	2,857	ინფ	260
7	ორიენტირებული ბოჭკო დაფა (OSB)	2,0	0,130	0,154	ინფ	650
8	ცემენტით მოსწორება	10,0	1,600	0,063	ინფ	2000
9	ბიტუმიანი ზოლები მინის ბოჭკოვანი ქსოვილები	3,0	0,230	0,130	ინფ	1100
	გარე სითბოს გადაცემის წინააღმდეგობა	ეს პუნქტი 3	მაქსიმალუ	0,040	განა	

ვიზუალიზაცია:

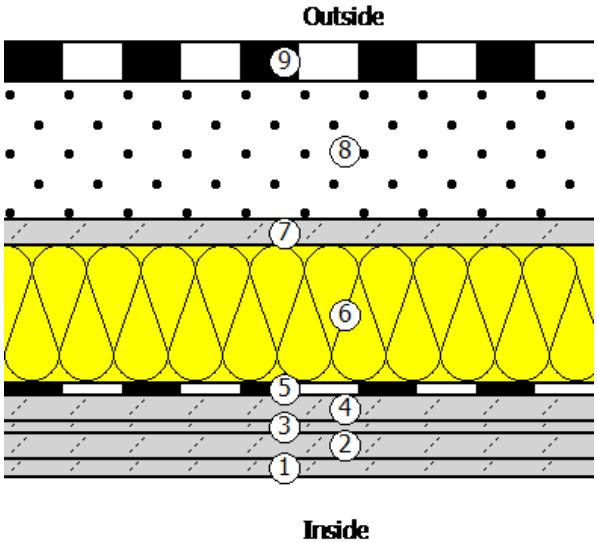

ფილა ტერასის

წარმოსა 0,655 W/(m²K)
ხვითი
შენობა:

ფაქტობრივი მნიშვნელობა

მოთ	მასალა	სისქე	λ [W/mK]	მოთხოვნებ	საშუ	სიმძლავრი
პირ	მიწოდებული ენერგია თერმულად განპირობებუ	წლიური ემ	განახლება	0,170		9. ექსპერტი
1	თაბაშირ-მუყაო	1,5	0,250	0,060	ინფ	900
2	ორიენტირებული ბოჭკო დაფა (OSB)	2,0	0,130	0,154	ინფ	650
3	პროფნასტილი	0,1	50,000	0,000	ინფ	7800
4	ექსტრუდირებული პოლისტირონის ქაფი (XPS)	2,0	0,030	0,667	ინფ	25
5	ორიენტირებული ბოჭკო დაფა (OSB)	2,0	0,130	0,154	ინფ	650
6	პოლიმერული ჰიდროსაიზოლაციო PVC-P-ის ლენ	0,5	0,140	0,036	ინფ	1200
7	ცემენტით მოსწორება	10,0	1,600	0,063	ინფ	2000
8	ბიტუმიანი ზოლები მინის ბოჭკოვანი ქსოვილები	3,0	0,230	0,130	ინფ	1100
9	პოლიმერული ფითხი/ბათქაში	3,0	0,700	0,043	ინფ	1100
10	კერამიკული ფილები - მოუჭიქავი	1,5	1,300	0,012	ინფ	2300
	გარე სითბოს გადაცემის წინააღმდეგობა	ეს პუნქტი 3	მაქსიმალუ	0,040	განა	

ვიზუალიზაცია:

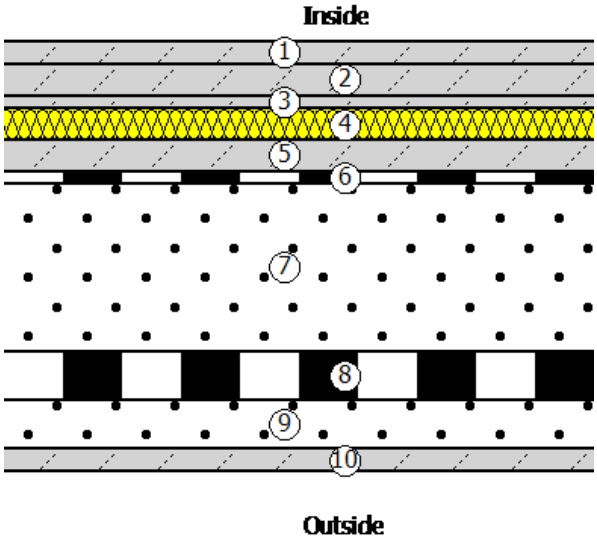

კედელი კიბის უჯრედის

წარმოსა 0,379 W/(m²K)
ხვითი
შენობა:

ფაქტობრივი მნიშვნელობა

მოთ	მასალა	სისქე	λ [W/mK]	მოთხოვნებ	საშუ	სიმძლავრი
პირ	მიწოდებული ენერგია თერმულად განპირობებუ	წლიური ემ	განახლება	0,130		9. ექსპერტი
1	თბოიზოლაციის ფითხი/ბათქაში	2,0	0,080	0,250	ინფ	250
2	ბეტონის მსუბუქი ღრუტანიანი ბლოკები	20,0	0,300	0,667	ინფ	500
3	მინერალური ბამბა (MW)	5,0	0,035	1,429	ინფ	260
4	თბოიზოლაციის ფითხი/ბათქაში	1,0	0,080	0,125	ინფ	250
	გარე სითბოს გადაცემის წინააღმდეგობა	ეს პუნქტი 3	მაქსიმალუ	0,040	განა	

ვიზუალიზაცია:

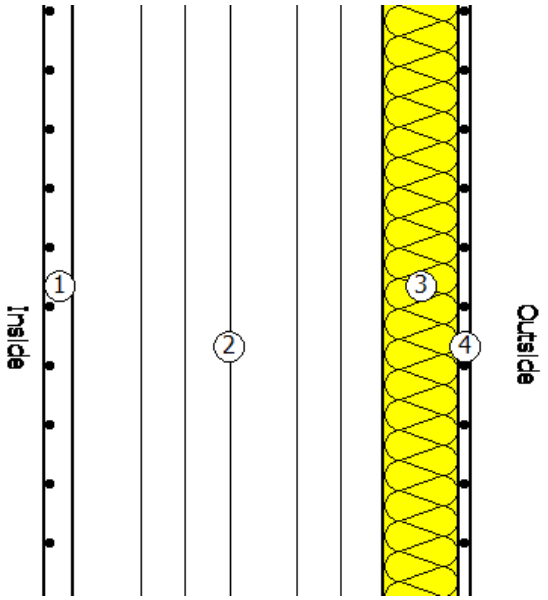

კედელი ფასადის მოპირკეთებული

წარმოსა ხვითი შენობა: 0,358 W/(m²K)

ფაქტობრივი მნიშვნელობა

მოთ	მასალა	სისქე	λ [W/mK]	მოთხოვნებ	საშუ	სიმძლავრი
პირ	მიწოდებული ენერგია თერმულად განპირობებუ	წლიური ემ	განახლება	0,130		9. ექსპერტი
1	თბოიზოლაციის ფითხი/ბათქაში	2,0	0,080	0,250	ინფ	250
2	ბეტონის მსუბუქი ღრუტანიანი ბლოკები	20,0	0,300	0,667	ინფ	500
3	მინერალური ბამბა (MW)	5,0	0,035	1,429	ინფ	260
4	თბოიზოლაციის ფითხი/ბათქაში	2,0	0,080	0,250	ინფ	250
5	აგურის ფილები	2,0	0,790	0,025	ინფ	1800
	გარე სითბოს გადაცემის წინააღმდეგობა	ეს პუნქტი 3	მაქსიმალუ	0,040	განა	

ვიზუალიზაცია:

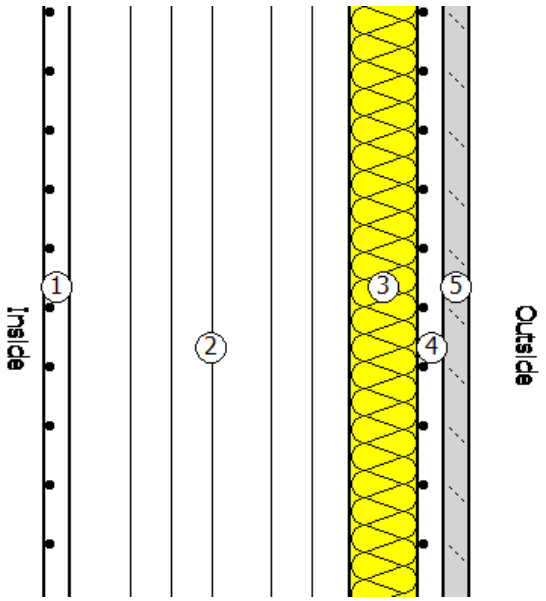

5. უსაფრთხოება

კარ-ფანჯარა

ჩარჩო ფაქტორი (გამჭვირვალე თანაფარდობა ფანჯრის არეალთან) 0,7

შემინვა	ორმაგი საიზოლაციო მინა ერთი დაბალი ემისიის მინით
ჩარჩო	1,30 W/(m²K)
Spacer	0,05 W/(mK)

მზის ჩრდილში

☐ დეტალურადაა წარმოდგენილი მინიმალური ენერგოეფექტურობის მოთხოვნების შესაბამისი საპროექტო გა

მზის დაჩრდილვის ტიპი	არ არის მზისგან დამცავი
მზის დაცვა	გარე -Jalousie, lamellae, რომელსაც შეუძლია როტაცია, უკანა ვენტილირებადი
კონტროლი	მექანიკური ან ტაიმერი კონტროლირებადი
დღის სინათლე	მხოლოდ მბზინავი დაცვა

ჰაერის გაჟონვა 50 Pa,_{50 n} წნევის პირობებში

U- მნიშვნელობის ფანჯარ 1,73 W/(m²K)

g პერპენდიკულური	0,72	სინათლის გადაცემა τ	0,74
g tot, ზამთარი	0,72	$\tau_{eff,Sa}$, ზამთარი	0,74
g tot, ზაფხული	0,72	$\tau_{eff,Sa}$, ზაფხული	0,74

ლით კარი

ჩარჩო ფაქტორი (გამჭვირვალე თანაფარდობა ფანჯრის არეალთან) 0,7

შემინვა	სამმაგი საიზოლაციო მინა ორი დაბალი ემისიის სათვალეებით
ჩარჩო	0,80 W/(m²K)
Spacer	0,07 W/(mK)

მზის ჩრდილში

☐ დეტალურადაა წარმოდგენილი მინიმალური ენერგოეფექტურობის მოთხოვნების შესაბამისი საპროექტო გა

მზის დაჩრდილვის ტიპი	არ არის მზისგან დამცავი
მზის დაცვა	გარე -Jalousie, lamellae, რომელსაც შეუძლია როტაცია, უკანა ვენტილირებადი
კონტროლი	მექანიკური ან ტაიმერი კონტროლირებადი
დღის სინათლე	მხოლოდ მბზინავი დაცვა

ჰაერის გაჟონვა 50 Pa,_{50 n} წნევის პირობებში

U- მნიშვნელობის ფანჯარ 1,00 W/(m²K)

$g_{\text{პერპენდიკულური}}$	0,60	სინათლის გადაცემა τ	0,69
$g_{\text{tot, ზამთარი}}$	0,60	$\tau_{\text{eff,Sa, ზამთარი}}$	0,69
$g_{\text{tot, ზაფხული}}$	0,60	$\tau_{\text{eff,Sa, ზაფხული}}$	0,69

6. სამშენებლო ქსოვილი

მისამართი	ფართობი [m²]	საფოსტო ინდექსი / ქალაქი	max. U ღირებულება
ახალი შენობა			
თ-ა გარე კედელი	907,50	0,358	0,38
1-10 გარე კედელი	1 129,00	0,362	0,38
1-10 ფასადის კარ-ფანჯარა	654,00	0,362	0,38
1-10 გარე კედელი აგურის ფილით	341,00	0,358	0,38
1-10 გარე კედელი ლესვით	341,00	0,362	0,38
გარე კედელი 10-1	1 231,30	0,362	0,38
10-1 ფასადის კარ-ფანჯარა	551,70	0,362	0,38
10-1 ფილა საძირკვლის 0,00 ნიშნულზე	349,00	0,338	0,50
10-1 ფილა ჭერის	820,00	0,356	0,50
10-1 ფილა ტერასის	64,00	0,285	0,30
10-1 ფილა სახურავის	913,00	0,267	0,30
10-1 გარე კედელი ლესვით	279,00	0,362	0,38
10-1 გარე კედელი აგურის მოპირკეთებით	279,00	0,358	0,38
10-1 გარე კედელი ტრავერტინის მოპირკეთებით	279,00	0,358	0,38
ა-თ გარე კედელი თ-ა	907,50	0,358	0,38
ა-თ ფანჯარა	205,00	1,726	1,80
ა-თ გარე კედელი აგურის ფილით	66,00	0,358	0,38
ა-თ გარე კედელი ტრავერტინის მოპირკეთებით	63,00	0,358	0,38
შენობების საერთო რაოდენობა	9 380,00		

შესაბამისობის დეკლარაცია
საქართველოს მთავრობის 2021 წლის 13 ივლისის №354 დადგენილებასთან

მუნიციპალიტეტი: თბილისი

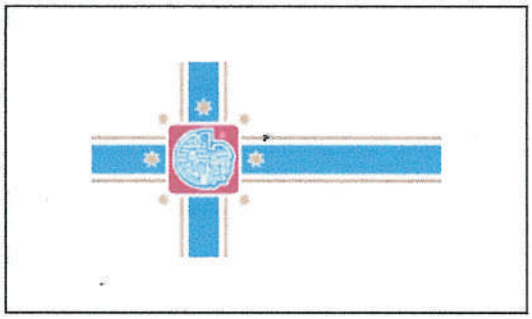

პროექტის დასახელება	მრავალბინიანი საცხოვრებელი სახლი(ბლოკი 2)
შენობის მისამართი	ალექსანდრ ჭავჭავაძის ქ. 21
საფოსტო ინდექსი / ქალა...	0131 ქ. თბილისი
საკუთრების საკადასტრო კოდი	01.10.07.004.084
შენობის ნაწილის საკადასტრო კოდი	01.10.07.004.084

იდენტიფიკატორი თბილისი_01_10_07_004_084_01_10_07_004_084_26_12_2023

☑ **დამტკიცებულია** ☐ დაუმტკიცებელია

არქიტექტორი ქართლოს მაისურაძე

ქალაქი/თარიღი ხელმოწერა

შესაბამისობის დეკლარაცია საქართველოს მთავრობის 2021 წლის 13 ივლისის №354 დადგენილებასთან

მუნიციპალიტეტი: თბილისი

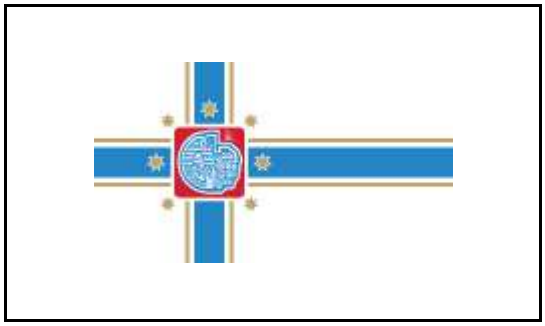

პროექტის დასახელება	მრავალბინიანი საცხოვრებელი სახლი(ბლოკი 2)
შენობის მისამართი	ალექსანდრ ჭავჭავაძის ქ. 21
საფოსტო ინდექსი / ქალა...	0131 ქ. თბილისი
საკუთრების საკადასტრო კოდი	01.10.07.004.084
შენობის ნაწილის საკადასტრო კოდი	01.10.07.004.084

იდენტიფიკატორი თბილისი_01_10_07_004_084_01_10_07_004_084_27_03_2024

☑ **დამტკიცებულია** ☐ დაუმტკიცებელია

არქიტექტორი ქართლოს მაისურაძე

ქალაქი/თარიღი ხელმოწერა

საავტორო უფლებები

Copyright© 2021 Fraunhofer-Gesellschaft -ის მიერ
ყველა უფლება დაცულია. ამ პროგრამის ყველა საავტორო უფლება ეკუთვნის Fraunhofer-Gesellschaft-ს. ამ საიტზე გამოქვეყნებული მასალის ჩამოტვირთვის ან დაბეჭდვის ნებართვა გაცემულია მხოლოდ პირადი სარგებლობისთვის. მისი გამოყენება ნებისმიერი სხვა მიზნით, და განსაკუთრებით მისი კომერციული გამოყენება ან გავრცელება, მკაცრად აკრძალულია წინასწარი წერილობითი თანხმობის არარსებობის შემთხვევაში.
მიუხედავად ამ მოთხოვნისა, მასალის ჩამოტვირთვა ან დაბეჭდვა შესაძლებელია Fraunhofer-Gesellschaft-ისა და მისი შემადგენელი ინსტიტუტების საქმიანობის შესახებ პრეს-ანგარიშებთან დაკავშირებით, იმ პირობით, რომ დაცული იქნება შემდეგი პირობები.

უარყოფა

პროგრამული უზრუნველყოფა შემუშავებულია ენერგოეფექტურობის სერტიფიკატების გენერირებისთვის. პროგრამული უზრუნველყოფის განვითარება საგულდაგულოდ იქნა შესწავლილი. მიუხედევად ამისა, პროგრამულ უზრუნველყოფაში შეიძლება არსებობდეს პატარა ხარვეზები. მომხმარებელმა ყურადღებით უნდა გადახედოს შედეგებს, რათა დარწმუნდეს, რომ სწორი და თანმიმდევრულია. ხარვეზების ან შეუსაბამობის აღმოჩენის შემთხვევაში, გთხოვთ, გამოყენოთ პროგრამაში მოცემული საკონტაქტო ინფორმაცია და აცნობოთ ამის შესახებ.

არცერთი მონაწილე ორგანიზაცია და მათი თანამშრომელი, არც კონტრაქტორი, ქვეკონტრაქტორი ან მათი თანამშრომელი არ იძლევა რაიმე გარანტიას, გამოხატულს ან ნაგულისხმევს და არ იღებს რაიმე სამართლებრივ პასუხისმგებლობას ან ზოგად პასუხისმგებლობას ნებისმიერი შედეგის სიზუსტეზე, სისრულესა და სარგებლიანობაზე. არც ნებისმიერ გამჟღავნებულ ინფორმაციაზე, თუ სხვა რომელის მიხედვითაც მისი გამოყენება არ დაარღვევს კერძო საკუთრების უფლებებს. პროგრამა მომზადდა მრავალი ორგანიზაციის წარმომადგენლების დახმარებითა და მონაწილეობით, კონსენსუსისა და ხელმისაწვდომი ინფორმაციის საფუძველზე.

Table of contents

1. პროექტის მონაცემები და რედაქტორები 4
2. შენობა და მდებარეობა 5
3. შენობების კონსტრუქციული ელემენტების ენერგოეფექტურობის მინიმალური მოთხოვნები 6
    3.1 დონე 1 - მოთხოვნები სამშენებლო ელემენტების მიმართ 7
    3.2 დონე 2 - მოთხოვნები შენობის მემბრანის მიმართ 8
4. ენერგოეფექტურობის მინიმალური მოთხოვნები ტექნიკური სისტემებისთვის 9
    კედელი ფასადის 9
    ფილა საძირკვლის 10
    ფილა ჭერის 11
    ფილა იატაკის 2,88 ნიშნ 12
    ფილა სახურავის 13
    ფილა ტერასის 14
    კედელი კიბის უჯრედის 15
    კედელი ფასადის მოპირკეთებული 16
5. უსაფრთხოება 17
    კარ-ფანჯარა 17
6. სამშენებლო ქსოვილი 18

1. პროექტის მონაცემები და რედაქტორები

პროექტის მონაცემები

პროექტის დასახელება	მრავალბინიანი საცხოვრებელი სახლი(ბლოკი 2)
შენობის მისამართი	ალექსანდრ ჭავჭავაძის ქ. 21
საფოსტო ინდექსი / ქალა	0131 ქ. თბილისი

შენობის მფლობელი

შენობის მფლობელის სახ	მიხეილ ალიბეგაშვილი
შენობის მფლობელის მის	დეპოს ქ. 8
საფოსტო ინდექსი / ქალა	0180 თბილისი

არქიტექტორი

კომპანიის სახელი	
მისამართი	თუმანიანის შესახვევი 4
საფოსტო ინდექსი / ქალა	0105 ქ. თბილისი
რედაქტორი	ქართლოს მაისურაძე
პროფესია	არქიტექტორი
კონტაქტი	593328322

პროგრამა

გამოითვლება	Georgian Energy Efficiency Certification for Buildings

ვერსია	0.8.1745

2. შენობა და მდებარეობა

ზოგადი ინფორმაცია

შესაბამისობის დეკლარაც	მშენებლობის ნებართვის მისაღებად დოკუმენტების წარდგენა
ვრცელდება თუ არა ამ შენობაზე 354-ე დებულებ	არანაირი გამორიცხვა არ ვრცელდება

შენობის კატეგორია

☑ ახალი შენობა

კატეგორია:	საოჯახო სახლი
ქვეკატეგორია:	საოჯახო სახლი

მდებარეობა

ქალაქი / დასახლება:	თბილისი
კლიმატური ზონა:	კლიმატური ზონა 2

☑ ქალაქი / დასახლება აღნუსხულია ცხრილში 2

3. შენობების კონსტრუქციული ელემენტების ენერგოეფექტურობის მინიმალური მოთხოვნები

3.1 დონე 1 - მოთხოვნები სამშენებლო ელემენტების მიმართ

მაქსიმალური დასაშვები სითბოს გადაცემის კოეფიციენტები შენობის სტრუქტურის თერმული გარსის თითოეული ელემენტისთვის U_{max}

☐ დამტკიცებულია

შენობის კონსტრუქციული ელემენტების ტიპი		დასაშვები U-მნიშვნელობა...	არ აჭარბებს
1	გარე ჰაერთან შეხებაში მყოფი შენობის გარე კედლები	0,38	☑
2	თერმულად კონდიცირებული სივრცის გარე კედლები (მაგ., გამთბარი სარდაფი) მიწასთან შემხები ზედაპირის ჩათვლით	0,50	☑
3	თერმულად არაკონდიცირებული სივრცის შიდა კედლები (მაგ., არაკონდიცირებული კიბის უჯრედები, სხვენის ან სახურავის სივრცეები, ა...	0,50	☑
4	თერმული არაკონდიცირებული მიწისქვეშა სივრცის გარე კედლები (მაგ., გაუმთბარი სარდაფი), როდესაც ამ სივრცის ჰაერცვლის ჯერადობა ნაკლე...	0,70	☑
5	გარე ჰაერთან შეხებაში მყოფი სახურავის კონსტრუქცია ანდა ვენტილირებულ ან არათბოიზოლირებული სახურავის სათავსთან შეხება...	0,30	☑
6	სახურავის კონსტრუქცია, რომელიც განლაგებულია თერმულად არაკონდიცირებული სივრცის ზემოთ, სივრცის ტემპერატურა არ უნდა იყ...	0,38	☑
7	მიწასთან შეხებაში მყოფი თერმულად კონდიცირებული სათავსის იატაკი.	0,38	☑
8	გარე ჰაერთან შეხებაში მყოფი თერმულად კონდიცირებული სათავსის იატაკი (მაგ.იატაკი თაღოვანი შესასვლელის, გასასვლელის თავზე...	,300	☑
9	არაკონდიცირებულ სივრცესთან (მაგ., სარდაფი, რომელიც არ თბება, ავტოფარეხი) შეხებაში მყოფი, თერმულად კონდიცირებული სათავსის ია...	0,45	☑
10	გარე ფანჯარა და შემინული კარი	1,80	☑
11	შეკიდული კედლები – შირმები და სხვა გარე შუქგამტარი კომპონენტები, მათ შორის, ფართო მასშტაბიანი, შემინული ფასადი ≥ 600 დახრით	1,80	☑
12	სხვა გარე ჰორიზონტალური ან დახრილი შუქგამტარი კომპონენტები: რომლებიც არ არის გათვალისწინებული №10 ან №11 პუნქტებში	2,00	☑
13	შუქგაუმტარი გარე მყარი კარები	2,20	☑
14	თერმულად არაკონდიცირებულ სივრცესთან დამაკავშრებელი კარი შემინვის გარეშე	3,50	☑
15	გარე გორგოლაჭებზე მოძრავი კარი, ავტოფარეხის კარი, ფრთიანი (სექციური კარი)...	2,50	☑

☑ ინტეგრირებული ციფრების მოთხოვნები დაკმაყოფილებულია. დასაშვებია ზემოთ მოცემული ცხრილიდან 10% -მდე გადახრა

3.2 დონე 2 - მოთხოვნები შენობის მემბრანის მიმართ

მაქსიმალური დასაშვები მთლიანი სითბოს გადაცემის კოეფიციენტი შენობის თერმული გარსის ელემენტებისთვის

☑ დამტკიცებულია

მოწყობილობა	U-მნიშვნელობა [ვტ/მ²·K]	დასაშვები U-მნიშვნელობა...
კედლები	0,36	0,38
სახურავი	0,27	0,30
იატაკი	0,00	0,38
ფანჯრები და კარები	1,73	1,80

4. ენერგოეფექტურობის მინიმალური მოთხოვნები ტექნიკური სისტემებისთვის

კედელი ფასადის

წარმოსა ხვითი შენობა: 0,366 W/(m²K)

ფაქტობრივი მნიშვნელობა

მოთ	მასალა	სისქე	λ [W/mK]	მოთხოვნებ	საშუ	სიმძლავრი
პირ	მიწოდებული ენერგია თერმულად განპირობებუ	წლიური ემ	განახლება	0,100		9. ექსპერტი
1	თბოიზოლაციის ფითხი/ბათქაში	2,0	0,080	0,250	ინფ	250
2	ბეტონის მსუბუქი ღრუტანიანი ბლოკები	20,0	0,300	0,667	ინფ	500
3	მინერალური ბამბა (MW)	5,0	0,035	1,429	ინფ	260
4	თბოიზოლაციის ფითხი/ბათქაში	2,0	0,080	0,250	ინფ	250
	გარე სითბოს გადაცემის წინააღმდეგობა	ეს პუნქტი 3	მაქსიმალუ	0,040	განა	

ვიზუალიზაცია:

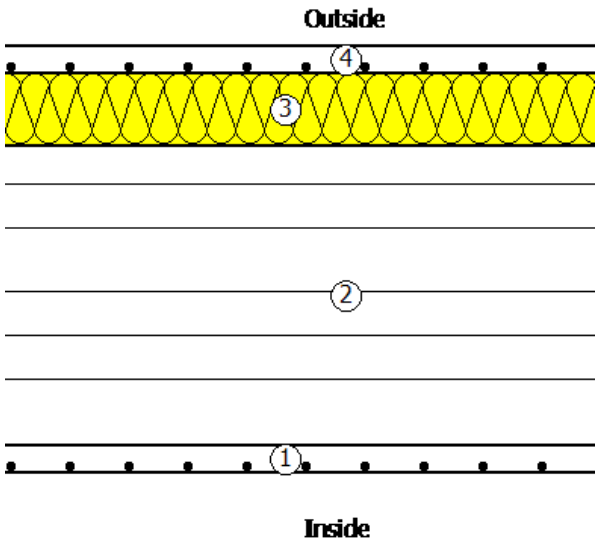

ფილა საძირკვლის

წარმოსა 0,338 W/(m²K)
ხვითი
შენობა:

ფაქტობრივი მნიშვნელობა

მოთ	მასალა	სისქე	λ [W/mK]	მოთხოვნებ	საშუ	სიმძლავრი
პირ	მიწოდებული ენერგია თერმულად განპირობებუ	წლიური ემ	განახლება	0,170		9. ექსპერტი
1	კერამიკული ფილები - მოუჭიქავი	2,0	1,300	0,015	ინფ	2300
2	ცემენტით მოსწორება	3,0	1,600	0,019	ინფ	2000
3	ექსტრუდირებული პოლისტირონის ქაფი (XPS)	7,0	0,030	2,333	ინფ	25
4	რკინაბეტონი	20,0	2,600	0,077	ინფ	2500
5	პოლიმერული ჰიდროსაიზოლაციო PIB-ის ლენტი	1,0	0,260	0,038	ინფ	1600
6	ცემენტით მოსწორება	10,0	1,600	0,063	ინფ	2000
7	კენჭი, მშრალი	20,0	0,810	0,247	ინფ	1700
	გარე სითბოს გადაცემის წინააღმდეგობა	ეს პუნქტი 3	მაქსიმალუ	0,000	განა	

ვიზუალიზაცია:

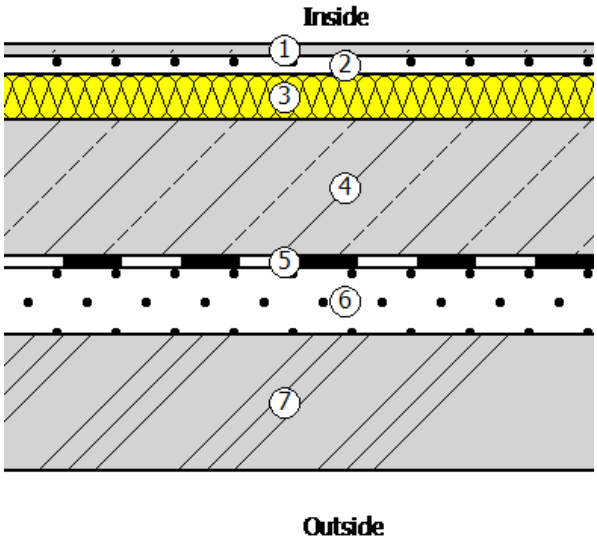

ფილა ჭერის

წარმოსა 0,356 W/(m²K)
ხვითი
შენობა:

ფაქტობრივი მნიშვნელობა

მოთ	მასალა	სისქე	λ [W/mK]	მოთხოვნებ	საშუ	სიმძლავრი
პირ	მიწოდებული ენერგია თერმულად განპირობებუ	წლიური ემ	განახლება	0,170		9. ექსპერტი
1	ხე - რბილი	2,0	0,150	0,133	ინფ	550
2	მერქანბურბუშელოვანი დაფა (დსპ)	1,6	0,100	0,160	ინფ	300
3	პოლიმერული ჰიდროსაიზოლაციო PVC-P-ის ლენ	1,0	0,140	0,071	ინფ	1200
4	თბოიზოლაციის ფითხი/ბათქაში	5,0	0,110	0,455	ინფ	400
5	რკინაბეტონი	16,0	2,600	0,062	ინფ	2500
6	პოლიმერული ჰიდროსაიზოლაციო PVC-P-ის ლენ	0,5	0,140	0,036	ინფ	1200
7	გაფართოებული პოლისტირონი (EPS)	5,0	0,035	1,429	ინფ	20
8	თბოიზოლაციის ფითხი/ბათქაში	2,0	0,080	0,250	ინფ	250
	გარე სითბოს გადაცემის წინააღმდეგობა	ეს პუნქტი 3	მაქსიმალუ	0,040	განა	

ვიზუალიზაცია:

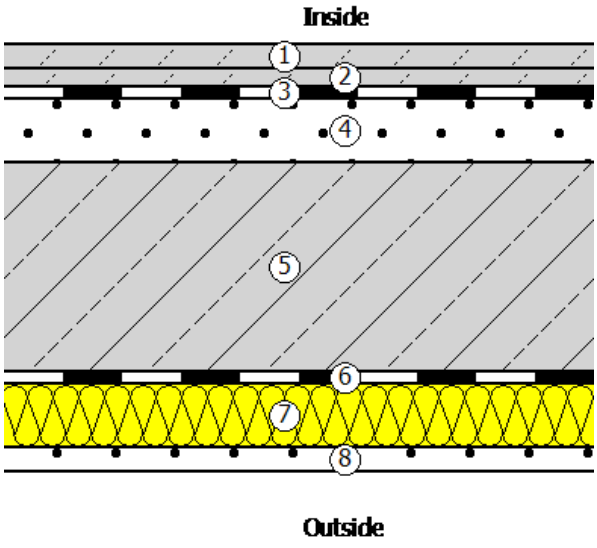

ფილა იატაკის 2,88 ნიშნ

წარმოსა ხვითი შენობა: 0,285 W/(m²K)

ფაქტობრივი მნიშვნელობა

მოთ	მასალა	სისქე	λ [W/mK]	მოთხოვნებ	საშუ	სიმძლავრი
პირ	მიწოდებული ენერგია თერმულად განპირობებუ	წლიური ემ	განახლება	0,100		9. ექსპერტი
1	თაბაშირ-მუყაო	1,5	0,250	0,060	ინფ	900
2	ექსტრუდირებული პოლისტირონის ქაფი (XPS)	4,0	0,030	1,333	ინფ	25
3	რკინაბეტონი	16,0	2,600	0,062	ინფ	2500
4	ცემენტით მოსწორება	4,0	1,600	0,025	ინფ	2000
5	პოლიმერული ჰიდროსაიზოლაციო PVC-P-ის ლენ	0,5	0,140	0,036	ინფ	1200
6	ექსტრუდირებული პოლისტირონის ქაფი (XPS)	5,0	0,030	1,667	ინფ	25
7	ბიტუმიანი ზოლები მინის ბოჭკოვანი ქსოვილები	3,0	0,230	0,130	ინფ	1100
8	პოლიმერული ფითხი/ბათქაში	3,0	0,700	0,043	ინფ	1100
9	კერამიკული ფილები - მოუჭიქავი	2,0	1,300	0,015	ინფ	2300
	გარე სითბოს გადაცემის წინააღმდეგობა	ეს პუნქტი 3	მაქსიმალუ	0,040	განა	

ვიზუალიზაცია:

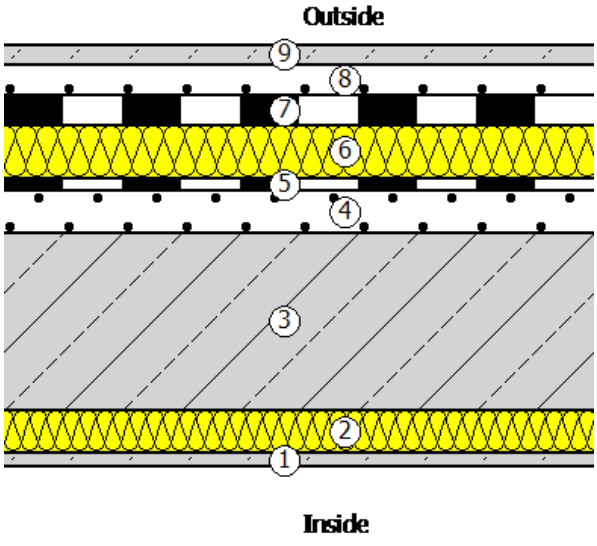

ფილა სახურავის

წარმოსა 0,267 W/(m²K)
ხვითი
შენობა:

ფაქტობრივი მნიშვნელობა

მოთ	მასალა	სისქე	λ [W/mK]	მოთხოვნებ	საშუ	სიმძლავრი
პირ	მიწოდებული ენერგია თერმულად განპირობებუ	წლიური ემ	განახლება	0,100		9. ექსპერტი
1	თაბაშირ-მუყაო	1,5	0,250	0,060	ინფ	900
2	ორიენტირებული ბოჭკო დაფა (OSB)	2,0	0,130	0,154	ინფ	650
3	პროფნასტილი	0,1	50,000	0,000	ინფ	7800
4	ორიენტირებული ბოჭკო დაფა (OSB)	2,0	0,130	0,154	ინფ	650
5	პოლიმერული ჰიდროსაიზოლაციო PVC-P-ის ლენ	0,5	0,140	0,036	ინფ	1200
6	მინერალური ბამბა (MW)	10,0	0,035	2,857	ინფ	260
7	ორიენტირებული ბოჭკო დაფა (OSB)	2,0	0,130	0,154	ინფ	650
8	ცემენტით მოსწორება	10,0	1,600	0,063	ინფ	2000
9	ბიტუმიანი ზოლები მინის ბოჭკოვანი ქსოვილები	3,0	0,230	0,130	ინფ	1100
	გარე სითბოს გადაცემის წინააღმდეგობა	ეს პუნქტი 3	მაქსიმალუ	0,040	განა	

ვიზუალიზაცია:

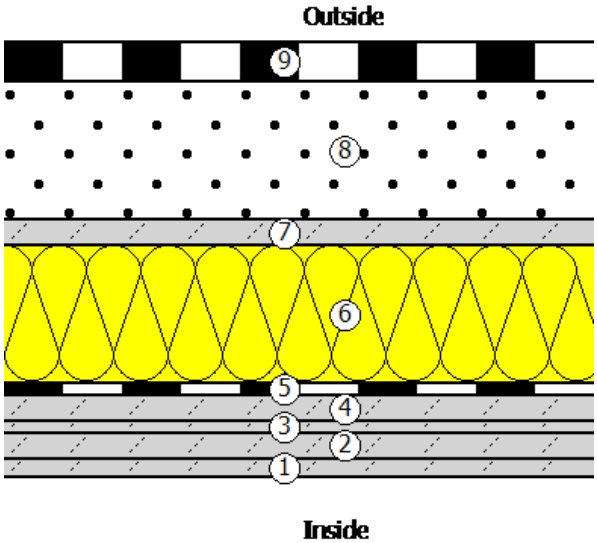

ფილა ტერასის

წარმოსა 0,655 W/(m²K)
ხვითი
შენობა:

ფაქტობრივი მნიშვნელობა

მოთ	მასალა	სისქე	λ [W/mK]	მოთხოვნებ	საშუ	სიმძლავრი
პირ	მიწოდებული ენერგია თერმულად განპირობებუ	წლიური ემ	განახლება	0,170		9. ექსპერტი
1	თაბაშირ-მუყაო	1,5	0,250	0,060	ინფ	900
2	ორიენტირებული ბოჭკო დაფა (OSB)	2,0	0,130	0,154	ინფ	650
3	პროფნასტილი	0,1	50,000	0,000	ინფ	7800
4	ექსტრუდირებული პოლისტირონის ქაფი (XPS)	2,0	0,030	0,667	ინფ	25
5	ორიენტირებული ბოჭკო დაფა (OSB)	2,0	0,130	0,154	ინფ	650
6	პოლიმერული ჰიდროსაიზოლაციო PVC-P-ის ლენ	0,5	0,140	0,036	ინფ	1200
7	ცემენტით მოსწორება	10,0	1,600	0,063	ინფ	2000
8	ბიტუმიანი ზოლები მინის ბოჭკოვანი ქსოვილები	3,0	0,230	0,130	ინფ	1100
9	პოლიმერული ფითხი/ბათქაში	3,0	0,700	0,043	ინფ	1100
10	კერამიკული ფილები - მოუჭიქავი	1,5	1,300	0,012	ინფ	2300
	გარე სითბოს გადაცემის წინააღმდეგობა	ეს პუნქტი 3	მაქსიმალუ	0,040	განა	

ვიზუალიზაცია:

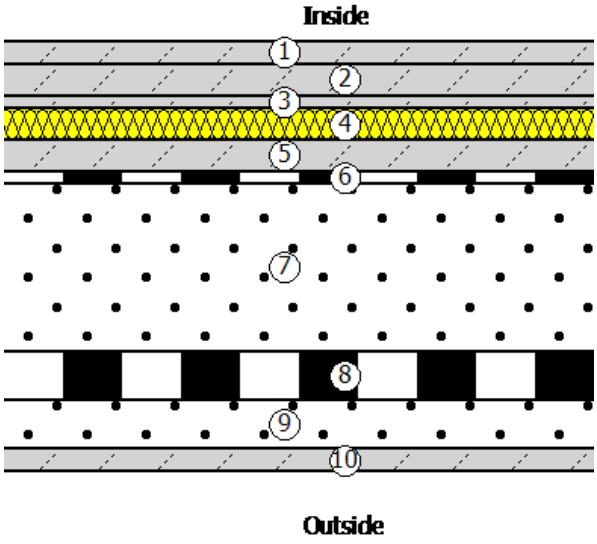

კედელი კიბის უჯრედის

წარმოსა 0,362 W/(m²K)
ხვითი
შენობა:

ფაქტობრივი მნიშვნელობა

მოთ	მასალა	სისქე	λ [W/mK]	მოთხოვნებ	საშუ	სიმძლავრი
პირ	მიწოდებული ენერგია თერმულად განპირობებუ	წლიური ემ	განახლება	0,130		9. ექსპერტი
1	თბოიზოლაციის ფითხი/ბათქაში	2,0	0,080	0,250	ინფ	250
2	ბეტონის მსუბუქი ღრუტანიანი ბლოკები	20,0	0,300	0,667	ინფ	500
3	მინერალური ბამბა (MW)	5,0	0,035	1,429	ინფ	260
4	თბოიზოლაციის ფითხი/ბათქაში	2,0	0,080	0,250	ინფ	250
	გარე სითბოს გადაცემის წინააღმდეგობა	ეს პუნქტი 3	მაქსიმალუ	0,040	განა	

ვიზუალიზაცია:

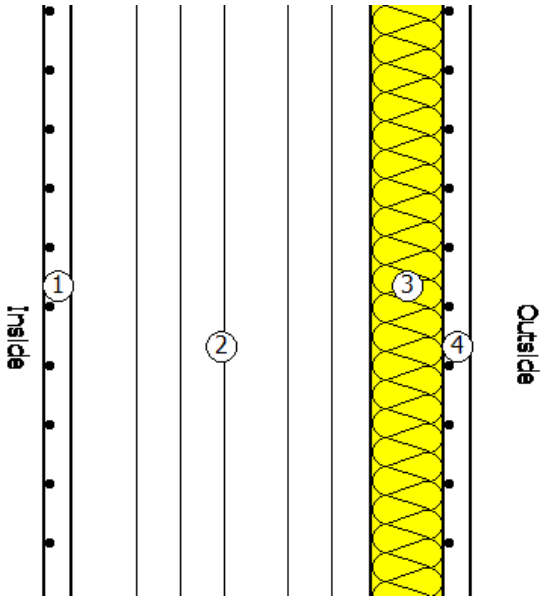

კედელი ფასადის მოპირკეთებული

წარმოსა 0,358 W/(m²K)
ხვითი
შენობა:

ფაქტობრივი მნიშვნელობა

მოთ	მასალა	სისქე	λ [W/mK]	მოთხოვნებ	საშუ	სიმძლავრი
პირ	მიწოდებული ენერგია თერმულად განპირობებუ	წლიური ემ	განახლება	0,130		9. ექსპერტი
1	თბოიზოლაციის ფითხი/ბათქაში	2,0	0,080	0,250	ინფ	250
2	ბეტონის მსუბუქი ღრუტანიანი ბლოკები	20,0	0,300	0,667	ინფ	500
3	მინერალური ბამბა (MW)	5,0	0,035	1,429	ინფ	260
4	თბოიზოლაციის ფითხი/ბათქაში	2,0	0,080	0,250	ინფ	250
5	აგურის ფილები	2,0	0,790	0,025	ინფ	1800
	გარე სითბოს გადაცემის წინააღმდეგობა	ეს პუნქტი 3	მაქსიმალუ	0,040	განა	

ვიზუალიზაცია:

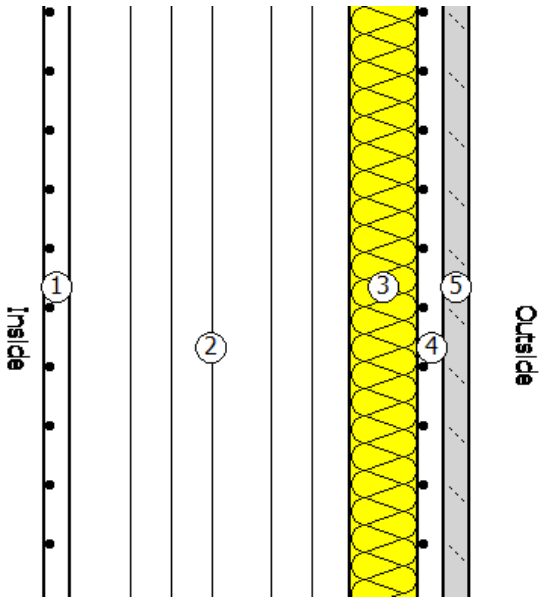

5. უსაფრთხოება

კარ-ფანჯარა

ჩარჩო ფაქტორი (გამჭვირვალე თანაფარდობა ფანჯრის არეალთან) 0,7

შემინვა	ორმაგი საიზოლაციო მინა ერთი დაბალი ემისიის მინით
ჩარჩო	1,30 W/(m²K)
Spacer	0,05 W/(mK)

მზის ჩრდილში

☐ დეტალურადაა წარმოდგენილი მინიმალური ენერგოეფექტურობის მოთხოვნების შესაბამისი საპროექტო გა

მზის დაჩრდილვის ტიპი	არ არის მზისგან დამცავი
მზის დაცვა	გარე -Jalousie, lamellae, რომელსაც შეუძლია როტაცია, უკანა ვენტილირებადი
კონტროლი	მექანიკური ან ტაიმერი კონტროლირებადი
დღის სინათლე	მხოლოდ მბზინავი დაცვა

ჰაერის გაჟონვა 50 Pa,_{50 n} წნევის პირობებში

U- მნიშვნელობის ფანჯარ 1,73 W/(m²K)

$g_{\text{პერპენდიკულური}}$	0,72	სინათლის გადაცემა τ	0,74
$g_{\text{tot, ზამთარი}}$	0,72	$\tau_{\text{eff,Sa, ზამთარი}}$	0,74
$g_{\text{tot, ზაფხული}}$	0,72	$\tau_{\text{eff,Sa, ზაფხული}}$	0,74

6. სამშენებლო ქსოვილი

მისამართი	ფართობი [m²]	საფოსტო ინდექსი / ქალაქი	max. U ღირებულება
ახალი შენობა			
1*-5* კედელი აგურის მოპირკეთებით	74,00	0,358	0,38
1*-5* ტრავერტინის მოპირკეთებით	98,00	0,358	0,38
1*-5* კედელი ლესვით	190,00	0,366	0,38
1*-5* ფასადის კარ-ფანჯარა	250,00	1,726	1,80
ფილა სახურავის	913,00	0,267	0,30
ა*-მ* კედელი აგურის მოპირკეთებით	66,00	0,358	0,38
ა*-მ* კედელი ტრავერტინის მოპირკეთებით	63,00	0,358	0,38
ა*-მ* კედელი ლესვით	120,00	0,358	0,38
ა*-მ* ფასადის კარ-ფანჯარა	128,00	1,726	1,80
5*-1* კედელი აგურის მოპირკეთებით	66,00	0,358	0,38
5*-1* ტრავერტინის მოპირკეთებით	63,00	0,358	0,38
5*-1* კედელი ლესვით	120,00	0,366	0,38
5*-1* ფასადის კარ-ფანჯარა	128,00	1,726	1,80
შენობების საერთო რაოდენობა	2 279,00		

ქ. თბილისი, დიდი დიღომი, IV მ\რ, კორპუსი №29-ის მიმდებარედ, ნაკვ. №01.10.07.004.084-ში მრავალბინიანი საცხოვრებელი სახლების პროექტი

საინჟინრო-გეოლოგიური კვლევების ტექნიკური ანგარიში

თბილისი
2023

შ.პ.ს. “თბილინვესტპროექტი“

ქ. თბილისი, დიდი დიღომი, IV მ\რ, კორპუსი №29-ის მიმდებარედ, ნაკვ. №01.10.07.004.084-ში მრავალბინიანი საცხოვრებელი სახლების პროექტი

საინჟინრო-გეოლოგიური კვლევების ტექნიკური ანგარიში

შ.პ.ს.
“თბილინვესტპროექტი”-ს
დირექტორი



თ. ხევცურიანი

ინჟინერ-გეოლოგი:



თ. ხევცურიანი

სარჩევი

1. შესავალი ---------- 2
2. ფიზიკურ-გეოგრაფიული პირობები, რელიეფი, გეომორფოლოგია და ჰიდროგრაფია ---------- 3
3. გეოლოგიური აგებულება და ჰიდროგეოლოგიური პირობები ---------- 4
4. გრუნტების ფიზიკურ-მექანიკური თვისებები ---------- 5
5. დასკვნები და რეკომენდაციები ---------- 9

დანართები

ტექნიკური დავალება ---------- 1 ფ.
ჭაბურღილების განლაგების სქემა ---------- 1 ფ
საინჟინრო-გეოლოგიური ჭრილი ---------- 3 ფ.
ჭაბურღილის გეოლოგიურ-ლითოლოგიური სვეტი ---------- 4 ფ
ლაბორატორიული კვლევების ჯამური უწყისი ---------- 1 ფ
გრუნტების ძვრაზე გამოცდის შედეგები ---------- 12 ფ
წყლის ქიმიური ანალიზი ---------- 3 ფ
სტატისტიკური დამუშავების შედეგები ---------- 3 ფ

ქ. თბილისი, დიდი დიღომი, IV მ\რ, კორპუსი №29-ის მიმდებარედ, ნაკვ. №01.10.07.004.084-ში მრავალბინიანი საცხოვრებელი სახლების პროექტი

საინჟინრო-გეოლოგიური კვლევების ტექნიკური ანგარიში

1. შესავალი

დაკვეთის საფუძველზე, შ.პ.ს. "თბილინვესტპროექტი"-ს გეოლოგთა ჯგუფმა ქ. თბილისში, დიდ დიღომში, ჩაატარა საინჟინრო-გეოლოგიური სამუშაოები მრავალბინიანი საცხოვრებელი სახლების დაფუძნების პირობების დადგენის მიზნით. დავალების თანახმად, აღნიშნულ მოედანზე უნდა აშენდეს თორმეტსართულიანი შენობა სარდაფით და რვასართულიანი უსარდაფო. შენობები გეგმაში რთული კონფიგურაციისაა, ზომებით 43,0x18,8 მ, 22,9x17,2 მ. შენობების ტიპი —– კარკასულ-მონოლითური, საძირკვლის სავარაუდო ტიპი —– დადგინდება გეოლოგიური სამუშაოების ჩატარების შემდეგ. ნაგებობის კლასი პასუხისმგებლობის მიხედვით – II.

დასაპროექტებელი ნაგებობების დაფუძნების პირობების განსაზღვრისათვის ჩატარებულია შემდეგი სახის და მოცულობის სამუშაოები: დასკვნაში გამოყენებულია 2022 წელს შ.პ.ს "თბილინვესტპროექტი"-ს მიერ მეზობელ ნაკვეთზე №01.10.07.004.045-ში ჩატარებული კვლევის მასალები, ასევე მოძიებულია და დასკვნაში გამოყენებულია გარემოს ეროვნული სააგენტოს გეოლოგიის დეპარტამენტის მიერ 2019 წელს ჩატარებული კვლევები "ქ, თბილისის ტერიტორიის საინჟინრო-გეოდინამიკური პირობები და გეოლოგიური საფრთხეების შეფასება", გ. ჯაფარიძის "თბილისის საინჟინრო გეოლოგია", უბნის საინჟინრო-გეოლოგიური შეფასების მიზნით დათვალიერებულია მიმდებარე ტერიტორია, ლითოლოგიური ჭრილის დასადგენად და ნიმუშების ასაღებად გაყვანილია 4 ჭაბურღილი საერთო სიღრმით 70 გრძ/მ, ბურღვა მიმდინარეობდა საბურღი აგრეგატის УГБ – 1-ВС-ის გამოყენებით, მშრალად, მექანიკურ-სვეტური მეთოდით, კერნის უწყვეტი ამოღებით. გრუნტებიდან აღებულია ნიმუშები, რომლებზეც ლაბორატორიული კვლევები შესრულდა შ.პ.ს. "თბილინვესტპროექტი"-ს გეოტექნიკურ ლაბორატორიაში. ჭაბურღილების გეგმური და

სიმაღლითი მიბმა განხორციელდა დამკვეთის მიერ გადმოცემულ ტოპო-გეგმაზე. კვლევები ჩატარებულია და დასკვნა შედგენილია საქართველოში ამჟამად მოქმედი ნორმატიული დოკუმენტების (სამშენებლო წესების და ნორმები) მოთხოვნების შესაბამისად – ს.ნ. და წ. 1.02.07-87 (საინჟინრო გამოკვლევები მშენებლობისათვის), პნ 01.05-08 (სამშენებლო კლიმატოლოგია), პნ 02.01-08 (შენობების და ნაგებობების ფუძეები), ს.ნ. და წ. IV-5-82 (მიწის სამუშაოები), ს.ნ. და წ. 2.02.03-85 (ხიმინჯოვანი საძირკვლები), ს.ნ. და წ. 3.02.01-87 (მიწის ნაგებობები, ნაგებობათა ფუძეები და საძირკვლები), პნ 01.01.-09 (სეისმომედეგი მშენებლობა), სახსტანდარტი 25100-82 (გრუნტები, კლასიფიკაცია). საინჟინრო-გეოლოგიური კვლევები ჩატარდა 2023 წლის დეკემბერში.

2. ფიზიკურ-გეოგრაფიული პირობები, რელიეფი, გეომორფოლოგია და ჰიდროგრაფია.

საკვლევი მოედანი მდებარეობს აღმოსავლეთ საქართველოში, ქ. თბილისში, დიდ დიღომში, მდ. მტკვრის მარჯვენა სანაპიროს ნაწილში. ტერიტორიის საერთო კლიმატური პირობები ზომიერად კონტინენტურია, საქართველოს ტერიტორიის სამშენებლო კლიმატური დარაიონების სქემის მიხედვით განეკუთვნება IIIგ კლიმატურ ქვერაიონს. წლის საშუალო ტემპერატურა 12,6°C, წლის აბსოლუტური მინიმუმი –24°C, აბსოლუტური მაქსიმუმი 40°C. წლის საშუალო ფარდობითი ტენიანობა – 66%, ყველაზე ცივი თვის საშუალო ფარდობითი ტენიანობა – 60%, ყველაზე ცხელი თვის საშუალო ფარდობითი ტენიანობა – 40%. ნალექების წლიური რაოდენობა 560 მმ-ს შეადგენს, ხოლო დღეღამური მაქსიმუმი –– 146 მმ. თოვლის საფარის წონა 0,50 კპა, თოვლის საფარის დღეთა რიცხვი –– 14. ქარის წნევის ნორმატიული მნიშვნელობა 5 წელიწადში ერთხელ –– 0,73 კპა, ქარის წნევის ნორმატიული მნიშვნელობა 15 წელიწადში ერთხელ –– 0,85 კპა. ქარის უდიდესი სიჩქარე შესაძლებელი 1, 5, 10, 15 და 20 წელიწადში ერთხელ –– შესაბამისად 28, 33, 35, 36, და 37 მ/წმ. გრუნტების სეზონური გაყინვის ნორმატიული სიღრმე: –– 0 სმ.

საქართველოს სეისმური საშიშროების რუკის მიხედვით, ქ. თბილისის მაკროსეისმური ინტენსივობა MSK64 სკალის მიხედვით 8 ბალს შეადგენს, ხოლო სეისმურობის კოეფიციენტი A-0,17.

გეომორფოლოგიურად, გამოკვლეული უბანი მდებარეობს დიღმის დეპრესიის ჩრდილოეთ ნაწილში. ტერიტორიის რელიეფი აღმოსავლეთის მიმართულებით მცირედ დახრილი, ზედაპირით არის წარმოდგენილი. სამშენებლო მოედანს სამხრეთიდან ასფალტის გზა ესაზღვრება, დანარჩენი სამი მხრიდან საცხოვრებელი კორპუსები. სამშენებლო მოედანი განაშენიანებული არ არის. მოედნის აბსოლუტური ნიშნულები 500,0 – 507,0 მ ფარგლებში იცვლება.

უბნის მთავარ ჰიდროგრაფიულ ელემენტს წარმოადგენს მდ. მტკვარი. მდ. მტკვრის დინება ჩრდილოეთიდან სამხრეთითაა მიმართული, სამხრეთ-აღმოსავლეთისკენ მცირეოდენი გადახრით. მდინარის კალაპოტის სიგანე ძირითადად 100-200 მ-ია. საკვლევი მოედნიდან მდინარე დაშორებულია 4000 მ-ით, ამიტომ, მდინარის ეროზიულ მოქმედებას ნაკვეთზე გავლენის მოხდენა არ შეუძლია.

3. გეოლოგიური აგებულება და ჰიდროგეოლოგიური პირობები

საქართველოს ტერიტორიის ტექტონიკური დანაწევრების სქემის მიხედვით, ტერიტორია განთავსებულია მცირე კავკასიონის ნაოჭა სისტემის, აჭარა-თრიალეთის ნაოჭა ზონის სამხრეთ ქვეზონის აღმოსავლეთ ნაწილში. ეს ზონა ხასიათდება პალეოგენური დანალექი ფლიშური ნალექების ფართო გავრცელებით. ქანები წარმოდგენილნი არიან განედური განვრცობის სუსტად შეკუმშული, შედარებით დამრეცი ნაოჭებით. თბილისის რაიონში განლაგებულია რამოდენიმე კარგად გამოხატული ანტიკლინური და სინკლინური ნაოჭი. ჩრდილოეთიდან ტერიტორია შემოსაზღვრულია ხევძმარ-დიღმის სინკლინით, რომლის ფარგლებში მდებარეობს საკვლევი ტერიტორია. იგი აგებულია ოლიგოცენ-ქვედა მიოცენური ასაკის(მაიკოპის სერია) ზღვიური მოლასური ნალექებით, რომლებიც ლითოლოგიურად წარმოდგენილნი არიან კარბონატული და ფიქლისებრი თიხები ქვიშაქვების და მერგელების შუაშრეებით. ეს ძირითადი ქანები ზემოდან გადაფარულია მეოთხეული ასაკის პროლუვიურ-დელუვიური ნალექებით, რომლებიც დეპრესიის შემომსაზღვრელი ქედების დეზინტეგრაციის შედეგს წარმოადგენენ. ლითოლოგიურად წარმოდგენილნი არიან თიხურ-თიხნარული გრუნტებით, რომლებიც წყალშემცველი ქვიშნარის შუაშრეებს და ლინზებს შეიცავენ. ზემოდან ამ ნალექებზე განლაგებულია ნაყარი გრუნტი.

საქართველოს ტერიტორიის ჰიდროგეოლოგიური დარაიონების სქემის მიხედვით, ტერიტორია განთავსებულია თბილისის ნაპრალოვანი და ნაპრალოვან-კარსტული წყალწნევიანი სისტემის ფარგლებში. გრუნტის წყლები ქვიშნარულ-ქვიშოვან გრუნტებშია გავრცელებული. იგი ინფილტრაციული ხასიათისაა. მისი კვების არე ახლომდებარე ქედების მაღალი წერტილებია, განტვირთვის არე — დიღმის დეპრესია.

4. გრუნტების ფიზიკურ-მექანიკური თვისებები

ტერიტორიის საინჟინრო-გეოლოგიური პირობების სირთულიდან გამომდინარე, თანახმად ს.ნ. და წ. 1.02.07-87-ის დანართ 10-ის მიხედვით, უბანი განეკუთვნება II (საშუალო) სირთულის კატეგორიას. სამშენებლო მოედნის საინჟინრო-გეოლოგიური სურათის მისაღებად, აღნიშნულ მოედანზე გაყვანილია 4 ჭაბურღილი, მაქსიმალური სიღრმით 20,0 მ. ჩატარებული საველე სამუშაოების და ლაბორატორიული კვლევების მონაცემების საფუძველზე ჭრილში გამოყოფილია ხუთი ფენა, ქვემოთ მოყვანილია ამ ფენების დახასიათება.

ფენა №1 ნაყარი გრუნტი - tQIV - წარმოდგენილია თიხნარის მასით, ბეტონის ნატეხების და კენჭების ჩანართებით, შემკვრივებული. გავრცელებულია სამშენებლო მოედნის მთელ ტერიტორიაზე პირველი ფენის სახით. ფენის სიმძლავრე 1,8-2,5 მ. ფენა ფუძის გრუნტად არ განიხილება ამიტომ არ დასინჯულა.

გრუნტი დამუშავების სიძნელის მიხედვით მიეკუთვნება 24-a–II კატეგორიას.

ფენა №2 თიხა - pdQIV – მოყვითალო ფერის, ქვიშის ლინზებით და შუაშრეებით, ნახევრადმყარი კონსისტენციის. ფენა დასინჯულია დაურღვეველი სტრუქტურის გრუნტის 6 ნიმუშით. რომლებზეც ჩატარდა ძვრაზე გამოცდები, საფეხურებრივი დატვირთვით 0,5 კგძ/სმ^2 3,0 კგ-მდე. შესწავლილია გრუნტის ფიზიკური თვისებები: ტენიანობა, სიმკვრივე, პლასტიურობის ზღვრები. გამოთვლილია ფორიანობა, ფორიანობის კოეფიციენტი, პლასტიურობის რიცხვი, დენადობის მაჩვენებელი. თავისუფალი გაჯირჯვების ხელსაწყოთი (ПНГ) განისაზღვრა გრუნტის ჯირჯვადი თვისებები. ხელსაწყოში გრუნტის სამდღიანი დასველების შემდეგ დადგინდა, რომ გრუნტს ჯირჯვადი თვისებები არ ახასიათებს. გრუნტის ფიზიკურ-მექანიკური თვისებების ნორმატიული მაჩვენებლები მოყვანილია ცხრილ 1-ში, ხოლო

ლაბორატორიული კვლევების შედეგები ჯამურ უწყისში.

ცხრ. 1

№	ფიზიკურ-მექანიკური თვისებების დასახელება	ინდექსი	განზ. ერთ.	ნორმატიული მნიშვნელობა
1	სიმკვრივე	ρ	გ/სმ^3	1,87
2	ჩონჩხის სიმკვრივე	ρδ	გ/სმ^3	1,58
3	მინერალური ნაწილაკების სიმკვრივე	ρs	გ/სმ^3	2,74
4	ბუნებრივი ტენიანობა	W	ერთ. ნაწ.	0,181
5	ფორიანობა	n	%	42
6	ფორიანობის კოეფიციენტი	e	ერთ. ნაწ.	0,732
7	ტენიანობა დენადობის ზღვარზე	W_L	ერთ. ნაწ.	0,406
8	ტენიანობა პლასტიურობის ზღვარზე	Wp	ერთ. ნაწ.	0,177
9	პლასტიურობის რიცხვი	Ip	ერთ. ნაწ.	22,9
10	დენადობის მაჩვენებელი	I_L	ერთ. ნაწ.	0,01
11	ტენიანობის ხარისხი	Sr	ერთ. ნაწ.	0,7
12	პუასონის კოეფიციენტი	μ		0.42
13	დეფორმაციის მოდული	E	კგძ/სმ^2	210
14	შიგა ხახუნის კუთხე	φ	გრად.	18^0
15	ხვედრითი შეჭიდულობა	C	კგძ/სმ^2	0,63
16	პირობითი საანგარიშო წინაღობა	R_0	კგძ/სმ^2	3,8

გრუნტი დამუშავების სიძნელის მიხედვით მიეკუთვნება 8-ბ-III კატეგორიას.

გრუნტი სეისმური თვისებების მიხედვით მიეკუთვნება II კატეგორიას.

ფენა №3 ქვიშნარი - pdQIV – მუქი-ფერის, პლასტიური, წყალშემცველი. განლაგებულია შუაშრეების და ლინზების სახით. სიმძლავრე 0,7-0,8 მ-ის ფარგლებშია. გრუნტის წყალშემცველობის და მცირე სიმძლავრის გამო ფენა არ დასინჯულა. მისი მახასიათებლები მიღებულია ᲡᲜ 02.01-08 დან. 2-ის ცხრ. 2,3, დან. 3-ის ცხრ. 3 და ს.ნ. და წ. IV-5-82 საფუძველზე. ცხრ. 2

№	ფიზიკურ-მექანიკური თვისებების დასახელება	ინდექსი	განზ. ერთ.	ნორმატიული მნიშვნელობა
1	სიმკვრივე	ρ	გ/სმ^3	1,85
2	შიგა ხახუნის კუთხე	φ	გრად.	21^0
3	ხვედრითი შეჭიდულობა	C	კგძ/სმ^2	0,11
4	დეფორმაციის მოდული	E	კგძ/სმ^2	100
5	პუასონის კოეფიციენტი	μ		0.30
6	პირობითი საანგარიშო წინაღობა	R_0	კგძ/სმ^2	2,0

გრუნტი დამუშავების სიძნელის მიხედვით მიეკუთვნება 34-ბ-I კატეგორიას.

გრუნტი სეისმური თვისებების მიხედვით მიეკუთვნება II კატეგორიას.

ფენა №4 თიხა - pdQIV – მუქი-ფერის, თაბაშირის ბუდეებით, ძნელპლასტიური კონსისტენციის. ფენა დასინჯულია დაურღვეველი სტრუქტურის გრუნტის 6 ნიმუშით. რომლებზეც ჩატარდა ძვრაზე გამოცდები, საფეხურებრივი დატვირთვით 0,5 კგძ/სმ^2 3,0 კგ-მდე. შესწავლილია გრუნტის ფიზიკური თვისებები: სიმკვრივე, ტენიანობა, პლასტიურობის ზღვრები. გამოთვლილია ფორიანობა, ფორიანობის კოეფიციენტი, დენადობის მაჩვენებელი. გრუნტის ფიზიკურ-მექანიკური თვისებების ნორმატიული მაჩვენებლები მოყვანილია ცხრილ 3-ში, ხოლო ლაბორატორიული კვლევების შედეგები ჯამურ უწყისში. ცხრ. 3

№	ფიზიკურ-მექანიკური თვისებების დასახელება	ინდექსი	განზ. ერთ.	ნორმატიული მნიშვნელობა
1	სიმკვრივე	ρ	გ/სმ^3	1,91
2	მშრალი გრუნტის სიმკვრივე	ρδ	გ/სმ^3	1,52
3	გრუნტის ნაწილაკების სიმკვრივე	ρs	გ/სმ^3	2,74
4	ბუნებრივი ტენიანობა	W	ერთ. ნაწ.	0,257
5	ფორიანობა	n	%	44
6	ფორიანობის კოეფიციენტი	e	ერთ. ნაწ.	0,800
7	ტენიანობა დენადობის ზღვარზე	W_L	ერთ. ნაწ.	0,397
8	ტენიანობა პლასტიკურობის ზღვარზე	Wp	ერთ. ნაწ.	0,191
9	პლასტიურობის რიცხვი	Ip	ერთ. ნაწ.	20,6
10	დენადობის მაჩვენებელი	I_L	ერთ. ნაწ.	0,32
11	ტენიანობის ხარისხი	Sr	ერთ. ნაწ.	0,9
12	პუასონის კოეფიციენტი	μ	ერთ. ნაწ.	0,42
13	დეფორმაციის მოდული	E	კგძ/სმ^2	150
14	შიგა ხახუნის კუთხე	φ	გრად.	17^0
15	ხვედრითი შეჭიდულობა	C	კგძ/სმ^2	0,41
16	პირობითი საანგარიშო წინაღობა	R_0	კგძ/სმ^2	2,7

გრუნტი დამუშავების სიძნელის მიხედვით მიეკუთვნება 8-ნ-II კატეგორიას.

გრუნტი სეისმური თვისებების მიხედვით მიეკუთვნება II კატეგორიას.

ფენა №5 თიხა – P_3 +N^1_1 – მოყვითალო ფერის, შრეებრივი, ჟანგისფერი ლაქებით, ნახევრადმყარი კონსისტენციის. ფენა დასინჯულია დაურღვეველი სტრუქტურის 6 ნიმუშით. შესწავლილია გრუნტის ფიზიკური თვისებები: სიმკვრივე, ტენიანობა, პლასტიურობის ზღვრები. გამოთვლილია ფორიანობა, ფორიანობის კოეფიციენტი, დენადობის მაჩვენებელი. მათი რიცხვითი მნიშვნელობების მიხედვით პნ 02.01-08-ის დანართი 2, ცხრილი №2, ცხრილი №3 და დანართი 3, ცხრილი №3-ის საფუძველზე

მიღებულია გრუნტის სიმტკიცის და დეფორმაციის მახასიათებლები. გრუნტის ფიზიკურ-მექანიკური თვისებების ნორმატიული მაჩვენებლები მოყვანილია ცხრილ 4-ში, ხოლო ლაბორატორიული კვლევების შედეგები ჯამურ უწყისში. ცხრ. 4

№	ფიზიკურ-მექანიკური თვისებების დასახელება	ინდექსი	განზ. ერთ.	ნორმატიული მნიშვნელობა
1	სიმკვრივე	ρ	გ/სმ^3	1,94
2	ჩონჩხის სიმკვრივე	ρδ	გ/სმ^3	1,61
3	მინერალური ნაწილაკების სიმკვრივე	ρs	გ/სმ^3	2,74
4	ბუნებრივი ტენიანობა	W	ერთ. ნაწ.	0,205
5	ფორიანობა	n	%	41
6	ფორიანობის კოეფიციენტი	e	ერთ. ნაწ.	0,706
7	ტენიანობა დენადობის ზღვარზე	W_L	ერთ. ნაწ.	0,396
8	ტენიანობა პლასტიურობის ზღვარზე	Wp	ერთ. ნაწ.	0,200
9	პლასტიურობის რიცხვი	Ip	ერთ. ნაწ.	19,6
10	დენადობის მაჩვენებელი	I_L	ერთ. ნაწ.	0,02
11	ტენიანობის ხარისხი	Sr	ერთ. ნაწ.	0,8
12	პუასონის კოეფიციენტი	μ		0.42
13	დეფორმაციის მოდული	E	კგძ/სმ^2	210
14	შიგა ხახუნის კუთხე	φ	გრად.	19^0
15	ხვედრითი შეჭიდულობა	C	კგძ/სმ^2	0,54
16	პირობითი საანგარიშო წინაღობა	R_0	კგძ/სმ^2	4,0

გრუნტი დამუშავების სიძნელის მიხედვით მიეკუთვნება 8-ე- III კატეგორიას.

გრუნტი სეისმური თვისებების მიხედვით მიეკუთვნება II კატეგორიას.

გრუნტის წყლის გამოჩენა დაფიქსირდა 4,2-5,0 მ-ის სიღრმეზე. წყალი მაღალი მინერალიზაციისაა –– 4,5 მგ/ლ, ქიმიური შედგენილობით სულფატურ-ჰიდროკარბონატულ-კალციუმ-ნატრიუმიანია. წყალი ძლიერ აგრესიულია სახ.სტანდარტის 10178-76 პორტლანტცემენტზე დამზადებული წყალშეუღწევადი W_4, W_6 და W_8 მარკის ბეტონების მიმართ. არ არის აგრესიული პორტლანდცემენტის სახ.სტანდარტი 10178-76 კლინკერში ჩანართებით C_3S არაუმეტეს 65%; C_3A არაუმეტეს 7%; $C_3A+ C_4AF$ არაუმეტეს 22%; წიდაპორტლანდცემენტზე და აგრეთვე სულფატომედეგი სახ.სტანდარტი 22266-76 ცემენტზე დამზადებული წყალშეუღწევადი W_4, W_6, W_8 მარკის ბეტონების მიმართ.

არ არის აგრესიული არმატურის მიმართ რკინა-ბეტონის კონსტრუქციების მუდმივი დაძირვის პირობებში, სუსტად აგრესიულია პერიოდული დასველების დროს.

5. დასკვნები და რეკომენდაციები

1. ქ. თბილისი, დიდი დიღომი, IV მ\რ, კორპუსი №29-ის მიმდებარედ, მრავალბინიანი საცხოვრებელი სახლების მშენებლობისათვის გამოყოფილი მიწის ნაკვეთი №01.10.07.004.084 მდებარეობს მცირედ დახრილ რელიეფზე, აბსოლუტური ნიშნულებით 500,0 – 507,0 მ. სსიპ გარემოს ეროვნული სააგენტოს მიერ 2019 წელს ჩატარებული კვლევების "ქ, თბილისის გეოლოგიური საფრთხეების შეფასების ანგარიში"-ს გეოლოგიური საფრთხეების ზონირების მიხედვით, საკვლევი უბანი მიეკუთვნება დაბალი გეოლოგიური საფრთხის ზონას. მიწის ნაკვეთი მდგრადია, ამჟამად, მასზე და მიმდებარე ტერიტორიაზე საშიში გეოლოგიური მოვლენები (მეწყერი, ზვავი, კარსტი, სუფოზია და სხვ.) განვითარებული არ არის.
2. სამშენებლო მოედანზე გამოიყო ოთხი საინჟინრო-გეოლოგიური ელემენტი (ნაყარი გრუნტის ფენა მხედველობაში არ მიიღება) ამ სგე-ების ნორმატიული და საანგარიშო მნიშვნელობები მოცემულია ცხრ. 5-ში. ცხრ. 5

სგე	ნორმატიული და საანგარიშო მნიშვნელობები	სიმკვრივე ρ , გ/სმ³	ხვედრითი .შეჭიდულობა C კგძ/სმ²	შიგა ხახუნის კუთხე φ გრად	დეფორმაციის მოდული E კგძ/სმ²	დენადობის მაჩვენებელი I_L	პლასტიურობის რიცხვი	საანგ.წინაღობა R_0, კგძ/სმ²	ჰუასონის კოეფიციენტი μ	გრუნტის დასახელება
I	A_n	1.87	0.63	18°	210	0.01	22.9	3.8	0.42	თიხა ნახევრადმყარი
	α =0,85	1,85	0.60	17°						
	α =0,95	1,84	0.58	16°						
II	A_n	1.85	0.11	21°	100			2.0	0.30	ქვიშნარი
III	A_n	1.91	0.41	17°	150	0.32	20.6	2.7	0.42	თიხა ძნელპლასტიური
	α =0,85	1,91	0.35	16°						
	α =0,95	1,90	0.32	15°						

IV	A_n	1.94	0.54	19°	210	0.02	19.6	4.0	0.42	თიხა მოყვითალო
	α =0,85	1,92	0,54	19°						
	α =0,95	1,91	0,36	17°						

3. გრუნტების ფიზიკურ-მექანიკური თვისებების გათვალისწინებით, ფუძის გრუნტად რეკომენდებულია I ს.გ.ე, საძირკვლის ტიპი — რკინა-ბეტონის ფილა.
4. სამშენებლო მოედნის ჩრდილო-აღმოსავლეთ ნაწილში მდებარეობს ბეტონის კოლექტორი, რომელიც უმოქმედოა.
5. გრუნტის წყალი დაფიქსირდა 4,2-5,0 მ-ის სიღრმეზე. წყალი ძლიერი სულფატური აგრესიით ხასიათდება, თუმცა, მისი კონტაქტი რკინა-ბეტონის კონსტრუქციებთან მოსალოდნელი არ არის.
6. ქვაბულის ფერდოს მაქსიმალური დასაშვები დახრა უბანზე გავრცელებული გრუნტებისათვის მიღებული უნდა იქნეს ს.ნ. და წ. 3.02.01-87-ის 3.11, 3.12, 3.15 პუნქტების გათვალისწინებით და ს.ნ. და წ. III-4-80 მე-9 თავის მიხედვით.
7. ქ. თბილისი - პნ 01.01.-09 "სეისმომედეგი მშენებლობა" სეისმური საშიშროების რუკის დანართის მიხედვით განეკუთვნება 8 ბალიან სეისმური საშიშროების ზონას. ხოლო უბნის ამგები გრუნტები სეისმური თვისებებით, იმავე კრებულის ცხრ. №1-ის მიხედვით მიეკუთვნებიან II კატეგორიას.

ინჟინერ–გეოლოგი: Tornike Khevtsuriani 01024076628 Digitally signed by Tornike Khevtsuriani Date: 2023.12.16 01:20:58 თ. ხევცურიანი

ტექნიკური დავალება

საინჟინრო-გეოლოგიური კვლევების ჩასატარებლად

გაცემულია დამკვეთის მიერ
/დამკვეთის ან ორგანიზაციის დასახელება/

I. საერთო ცნობები

1. ობიექტის სრული დასახელება მრავალბინიანი საცხოვრებელი სახლები

2. ობიექტის მდებარეობა ქ. თბილისი, დიდი დიდომი, IV მ\რ, კორპუსი №29-ის მიმდებარედ, ნაკვ №01.10.07.004.84
/ადმინისტრაციული კუთვნილება და მისამართი/

3. მშენებლობის მოკლე დახასიათება ახალმშენებლობა
/ახალმშენებლობა, რეკონსტრუქცია, გაფართოება/

II. საინჟინრო-გეოლოგიური კვლევა-ძიებისთვის საჭირო მონაცემები.

4. დაპროექტების სტადია სტადია პროექტი
/წინასაპროექტო სტადია, პროექტი, მუშა პროექტი/

საპროექტო შენობა-ნაგებობების დახასიათება

5. ნაგებობების კლასი პასუხისმგებლობის მიხედვით II

6. შენობების სართულიანობა და ზომები გეგმაში თორმეტსართულიანი 43,0 x 18,8 მ
რვასართულიანი 22,9 x 17,2 მ

7. პირველი სართულის იატაკის საპროექტო ნიშნული ±0,00 = 506,0 მ

8. სარდაფის იატაკის საპროექტო ნიშნული 503,0 მ

9. შენობების ტიპი კარკასულ-მონოლითური
/კარკასული, მონოლითური და სხვ./

10. საძირკვლის სავარაუდო ტიპი და ზომები დადგინდება გეოლოგიური კვლევებით

11. მოსალოდნელი საპროექტო დატვირთვა საძირკვლის ფუძეზე კნ

12. სამშენებლო უბნის ტოპოგეგმა ნაგებობის კონტურებით მას'შ. 1: 500 1

პროექტის კონსტრუქტორი:

2. 8 სართულიანი სარდაფის გარეშე

0.000-506.80

ფილის **H=**0.8 მ (506.00)

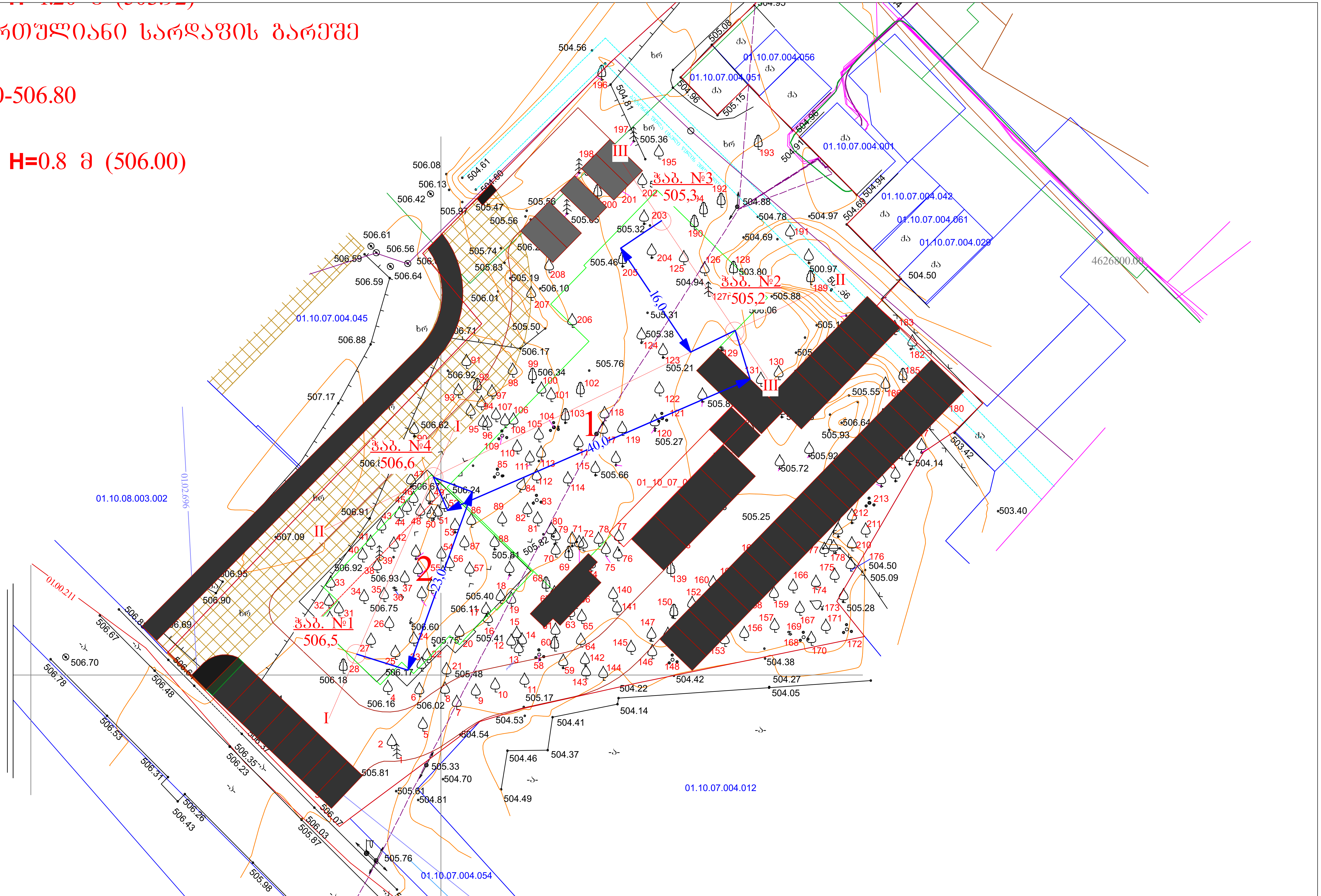

თანამდებობა	გვარი	ხელმოწერა	ქ. თბილისი, დიდი დიღომი, IV მ\რ, კორპუსი №29-ის მიმდებარედ, ნაკვ. №01.10.07.004.084-ში მრავალბინიანი საცხოვრებელი სახლის პროექტი	
დირექტორი	თ. ხევცურიანი			
ინჟ.გეოლოგი	თ. ხევცურიანი		ჭაბურღილების განლაგების სქემა	
შეასრულა	თ. ხევცურიანი			

შეამოწმა			სტადია	ფურცელი	ფურც-ბი	მასშტაბი	შ.პ.ს
			პროექტი	1	5	უმასშტაბო	"თბილინვესტპროექტი"

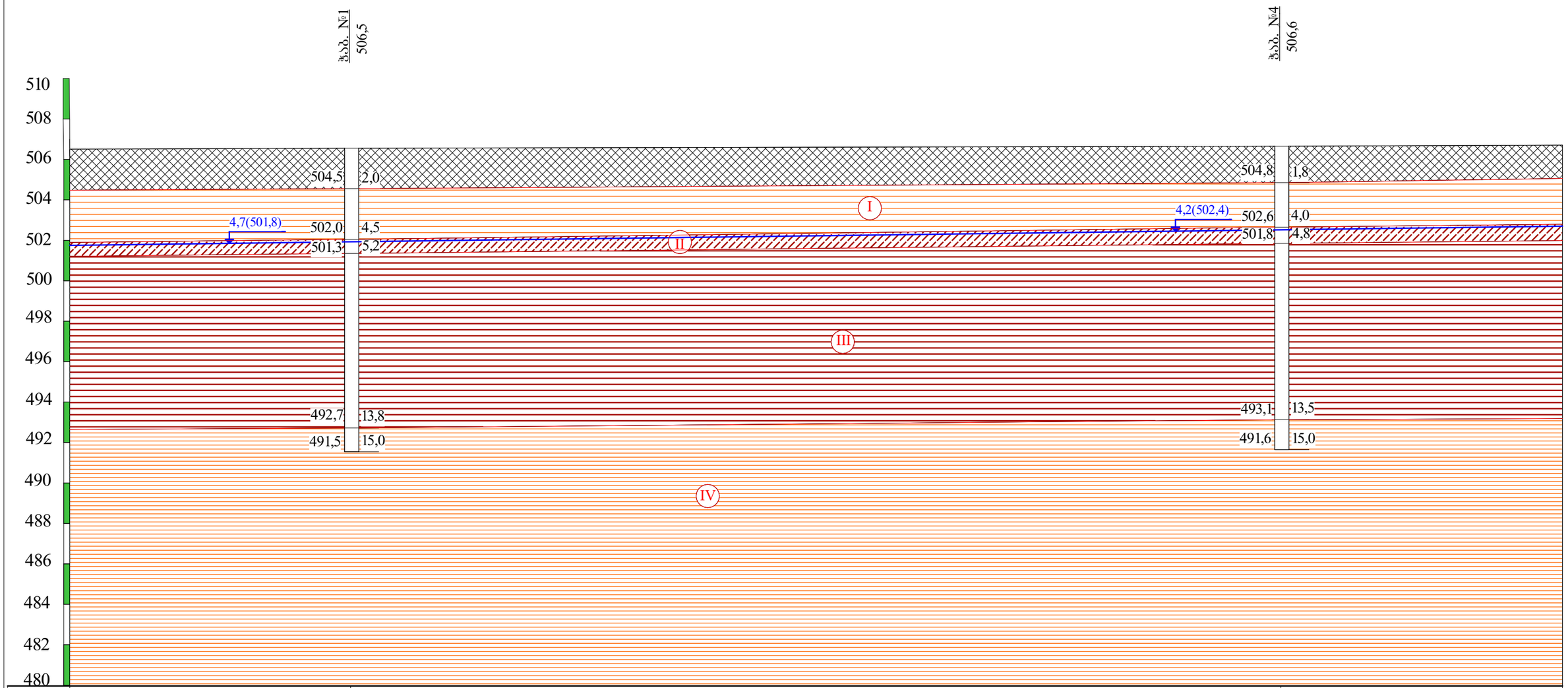

ნიშნული მ	506,5	506,6	
მანძილი მ		23,0	

პირობითი ნიშნები

ნაყარი გრუნტი: თიხნარის მასა, ბეტონის ნატეხების და კენჭების ჩანართებით, შემკვრივებული.

III — თიხა მუქი-ყვითრის, თაბაშირის ბუდეებით, ძნელპლასტიური.

ლითოლოგიური საზღვარი

I — თიხა მოყვითალო ყვითრის, ქვიშის ლინზებით და შუაშრეებით, ნახევრადმყარი.

IV — თიხა მოყვითალო ყვითრის, შრეებრივი, ქანბისყვითრი ლაქებით, ნახევრადმყარი.

II — ქვიშნარი მუქი-ყვითრის, პლასტიური, წყალშემცველი.

4,2(502,4) — გრუნტის წყლის დონე

თანამდებობა	გვარი	ხელმოწერა	ქ. თბილისი, დიდი დიღომი, IV მკრ, კორპუსი №29-ის მიმდებარედ, ნაკვ. №01.10.07.004.084-ში მრავალბინიანი საცხოვრებელი სახლის პროექტი				
დირექტორი	თ. ხვედურიანი						
ინჟ.გეოლოგი	თ. ხვედურიანი		სანიშნე-გეოლოგიური ჭრილი I-I				
შესრულა	თ. ხვედურიანი						
შეამოწმა			სტადია	ფურცელი	ფურც-ბი	მასშტაბი	შ.პ.ს
			პროექტი	2	5	ვერ1:200 ჰორ1:100	"თბილინჯინიერინგი"

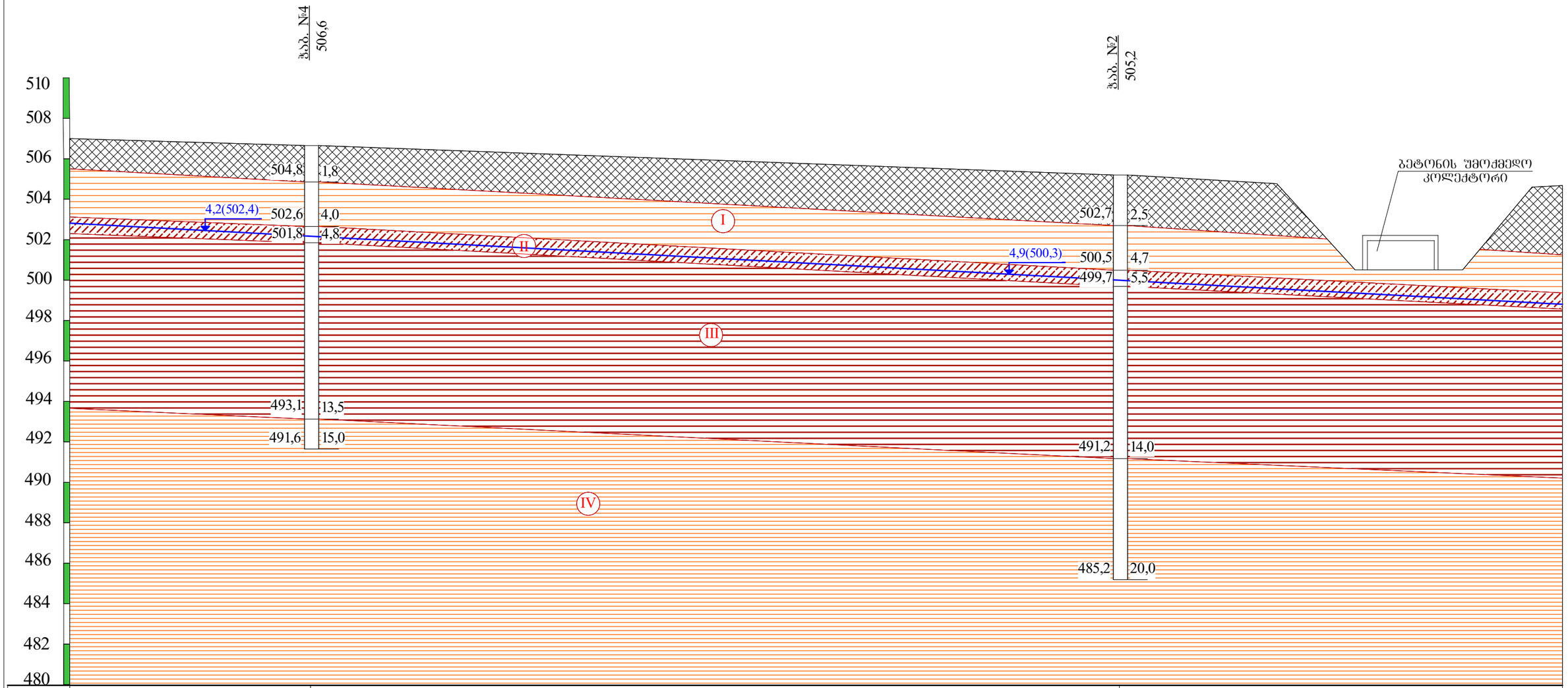

ნიშნული მ	506,6		505,2
მანძილი მ		40,0	

პირობითი ნიშნები

- ნაყარი გრუნტი: თიხნარის მასა, ბეტონის ნატეხების და კენჭების ჩანართებით, შემკვრივებული.
- I — თიხა მოყვითალო ფერის, ქვიშის ლინზებით და შუაშრეებით, ნახევრადმყარი.
- II — ქვიშნარი მუქი-ფერის, პლასტიური, წყალშემცველი.
- III — თიხა მუქი-ფერის, თაბაშირის ბუდეებით, ძნელპლასტიური.
- IV — თიხა მოყვითალო ფერის, შრეებრივი, ქანბისფერი ლაქებით, ნახევრადმყარი.
- 4,2(502,4) — გრუნტის წყლის დონე
- ლითოლოგიური საზღვარი

თანამდებობა	გვარი	ხელმოწერა	ქ. თბილისი, დიდი დიღომში, IV მრ, კორპუსი №29-ის მიმდებარედ, ნაკვ. №01.10.07.004.084-ში მრავალბინიანი საცხოვრებელი სახლის პროექტი				
დირექტორი	თ. ხვედურიანი						
ინჟ.გეოლოგი	თ. ხვედურიანი		საინჟინრო-გეოლოგიური ჭრილი II-II				
შეასრულა	თ. ხვედურიანი						
შეამოწმა			სტადია	ფურცელი	ფურც-ბი	მასშტაბი	შ.პ.ს
			პროექტი	2	5	1:200	"თბილინჯინიპროექტი"

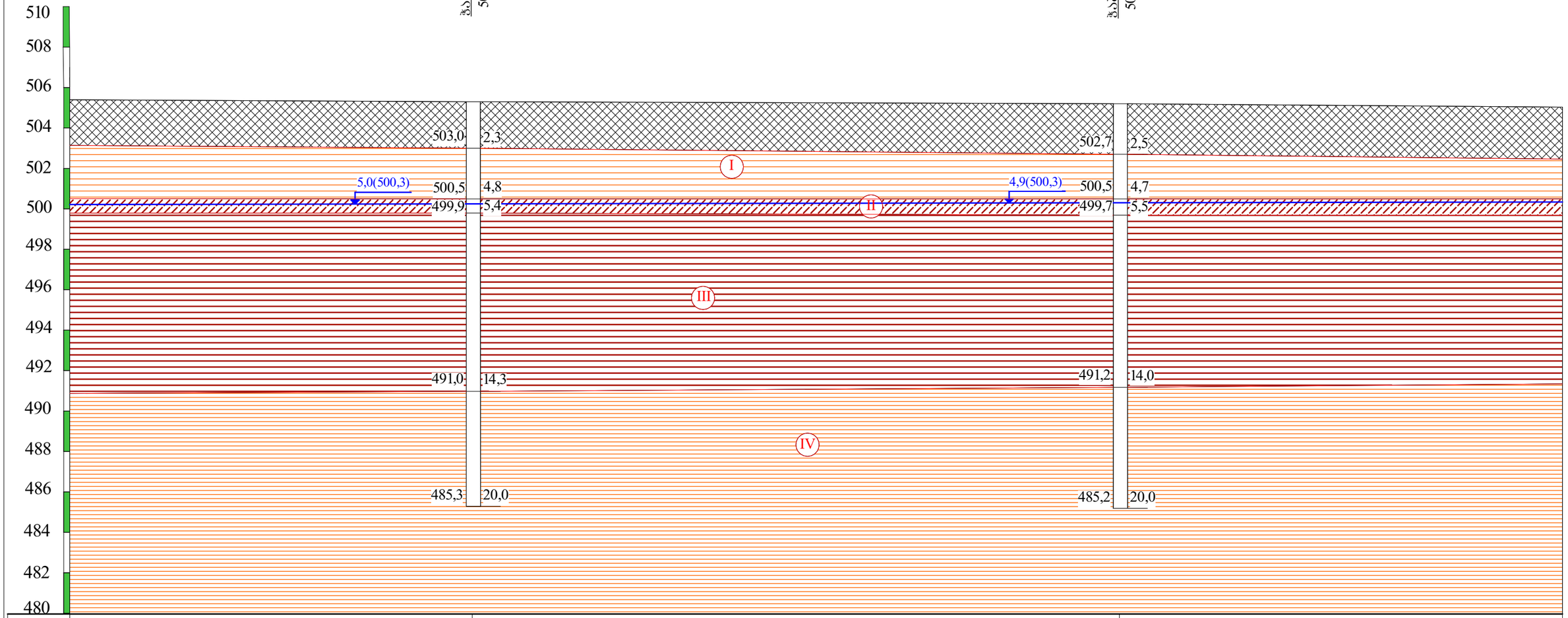

ნიშნული მ	505,3	505,2
მანძილი მ	16,0	

პირობითი ნიშნები

ნაყარი გრუნტი: თიხნარის მასა, ბეტონის ნატეხების და კენჭების ჩანართებით, შემკვრივებული.

თიხა მუქი-ყვითრის, თაბაშირის ბუდეებით, ძნელპლასტიური.

ლითოლოგიური საზღვარი

I — თიხა მოყვითალო ყვითრის, ქვიშის ლინზებით და შუაშრეებით, ნახევრადმყარი.

IV — თიხა მოყვითალო ყვითრის, შრეებრივი, ქანბისყვითრი ლაქებით, ნახევრადმყარი.

II — ქვიშნარი მუქი-ყვითრის, პლასტიური, წყალშემცველი.

4,2(502,4) — გრუნტის წყლის დონე

თანამდებობა	გვარი	ხელმოწერა	ქ. თბილისი, დიდი დიღომი, IV მკრ, კორპუსი №29-ის მიმდებარედ, ნაკვ. №01.10.07.004.084-ში მრავალბინიანი საცხოვრებელი სახლის პროექტი				
დირექტორი	თ. ხვიცურიანი						
ინჟენერი	თ. ხვიცურიანი		საინჟინრო-გეოლოგიური ჭრილი III-III				
შესრულა	თ. ხვიცურიანი						
შეამოწმა			სტადია	ფურცელი	ფურც-ბი	მასშტაბი	შ.პ.ს
			პროექტი	4	5	ვერ1:200 ჰორ1:100	"თბილინჯინიპროექტი"

Ч.Ь.						
Ч.Ь.						
Ч.Ь.

ბურღვის თარიღი: 04.12.2023

ჭაბურღილის გეოლოგიურ-ლითოლოგიური სვეტი

ჭაბ. №1 | მასშ: 1:25 | აბს. ნიშნ 506.5

ფენის №	სტრატიგრაფიული ინდექსი	ლითოლოგიური ჭრილი	ძირის სიღრმე მ	ძირის სიმძლავრე მ	აბს. ნიშნული მ	ბრუნტის აღწერა	წყლის გამოჩენა მ	დონის დაწყვრება მ	ნიმუშის აღების სიღრმე მ
1	2	3	4	5	6	7	8	9	10
1	tQIV					ნაყარი გრუნტი: თიხნარის მასა, ღორღის და კენჭების ჩანართებით, შემკვრივებული.			
2			2.0	2.0	504.5				
3	pdQIV					თიხა მოყვითალო ფერის, ქვიშის ლინზებით და შუაშრეებით, ნახევრადმყარი.			2.8
4			4.5	2.5	502.0				4.0
5	pdQIV				501.8	ქვიშნარი მუქი-ფერის, პლასტიური, წყალშემცველი.	4.7		
			5.2	0.7	501.3				
6	pdQIV					თიხა მუქი-ფერის, თაბაშირის ბუდეებით, ძნელპლასტიური.			
7									6.8
8									
9									8.2
10									
11									
12									
13			13.8	8.6	492.7				
14	P3+ N¹1					თიხა მოყვითალო ფერის, შრეებრივი, ჟანგისფერი ლაქებით, ნახევრადმყარი			14.0
15			15.0	1.2	491.5				

ბურღვის თარიღი: 04.12.2023

ჭაბურღილის გეოლოგიურ-ლითოლოგიური სვეტი

ჭაბ. №2 | მასშ: 1:25 | აბს. ნიშნ 505.2

ფენის №	სტრატიგრაფიული ინდექსი	ლითოლოგიური ჭრილი	ძრის სავების სიღრმე მ	ძრის სიმძლავრე მ	აბს. ნიშნული მ	ბრუნტის აღწერა	წყლის გამოჩენა მ	დონის დამყარება მ	ნიმუშის აღების სიღრმე მ
1	2	3	4	5	6	7	8	9	10
1	tQIV	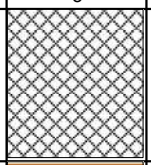				ნაყარი გრუნტი: თიხნარის მასა, ღორღის და კენჭების ჩანართებით, შემკვრივებული.			
2			2.5	2.5	502.7				
3	pdQIV	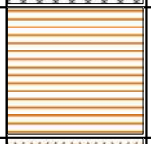				თიხა მოყვითალო ფერის, ქვიშის ლინზებით და შეაშრეებით, ნახევრადმყარი.			3.0
4			4.7	2.2	500.5				4.0
5	pdQIV				500.3	ქვიშნარი მუქი-ფერის, პლასტიური, წყალშემცველი.	4.9		
			5.5	0.8	499.7				
6	pdQIV	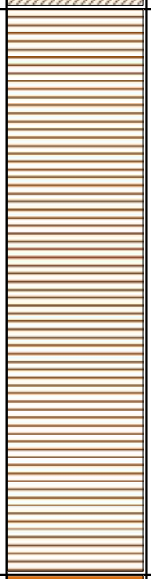				თიხა მუქი-ფერის, თაბაშირის ბუდეებით, ძნელპლასტიური.			
7									7.0
8									
9									
10									
11									10.2
12									
13									
14			14.0	8.5	491.2				
15	P3+ N¹1	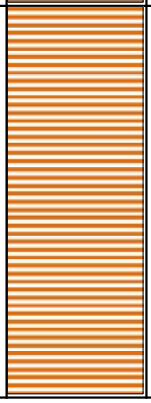				თიხა მოყვითალო ფერის, შრეებრივი, ჟანგისფერი ლაქებით, ნახევრადმყარი			
16									15.2
17									
18									18.0
19									
20			20.0	6.0	485.2				

ბურღვის თარიღი: 04.12.2023

ჭაბურღილის გეოლოგიურ-ლითოლოგიური სვეტი

ჭაბ. №3 მასშ: 1:25 აბს. ნიშნ 505.3

ფენის №	სტრატიგრაფიული ინდექსი	ლითოლოგიური ჭრილი	ძირის საგების სიღრმე მ	ძირის სიმძლავრე მ	აბს. ნიშნული მ	ბრუნტის აღწერა	წყლის გამოჩენა მ	დონის დამყარება მ	ნიმუშის აღების სიღრმე მ
1	2	3	4	5	6	7	8	9	10
1 2	tQIV		2.3	2.3	503.0	ნაყარი გრუნტი: თიხნარის მასა, ღორღის და კენჭების ჩანართებით, შემკვრივებული.			
3 4	pdQIV		4.8	2.5	500.5	თიხა მოყვითალო ფერის, ქვიშის ლინზებით და შუაშრეებით, ნახევრადმყარი.			3.2
5	pdQIV		5.4	0.6	500.3 499.9	ქვიშნარი მუქი-ფერის, პლასტიური, წყალშემცველი.	5.0		
6 7 8 9 10 11 12 13 14	pdQIV		14.3	8.9	491.0	თიხა მუქი-ფერის, თაბაშირის ბუდეებით, ძნელპლასტიური.			6.0
15 16 17 18 19 20	P3+ N¹1		20.0	5.7	485.3	თიხა მოყვითალო ფერის, შრეებრივი, ჟანგისფერი ლაქებით, ნახევრადმყარი			15.8 18.0

ბურღვის თარიღი: 04.12.2023

ჭაბურღილის გეოლოგიურ-ლითოლოგიური სვეტი

ჭაბ. №4 | მასშ: 1:25 | აბს. ნიშნ 506.6

ფენის №	სტრატიგრაფიული ინდექსი	ლითოლოგიური ჭრილი	ძირის სიღრმე მ	ძირის სიმძლავრე მ	აბს. ნიშნული მ	ბრუნტის აღწერა	წყლის გამოჩენა მ	დონის დაწყვება მ	ნიმუშის აღების სიღრმე მ
1	2	3	4	5	6	7	8	9	10
1	tQIV		1.8	1.8	504.8	ნაყარი გრუნტი: თიხნარის მასა, ღორღის და კენჭების ჩანართებით, შემკრივებული.			
2 3 4	pdQIV		4.0	2.2	502.6	თიხა მოყვითალო ფერის, ქვიშის ლინზებით და შუაშრეებით, ნახევრადმყარი.			2.2
	pdQIV		4.8	0.8	502.4 501.8	ქვიშნარი მუქი-ფერის, პლასტიური, წყალშემცველი.	4.2		
5 6 7 8 9 10 11 12 13	pdQIV		13.5	8.7	493.1	თიხა მუქი-ფერის, თაბაშირის ბუდეებით, ძნელპლასტიური.			9.8
14 15	P3+ N¹1		15.0	1.5	491.6	თიხა მოყვითალო ფერის, შრეებრივი, ჟანგისფერი ლაქებით, ნახევრადმყარი			14.2

პროექტის დასახელება: ქ. თბილისი, დიდი დიღომი, IV მ\რ, ნაკვ. №01.10.07.004.084

გრუნტების შედგენილობის და ფიზიკურ-მექანიკური თვისებების კვლევის ჯამური უწყისი

რიგითი №	ჭაბურღილის/შურფის №	ნიმუშის აღების ინტერვალი, მ	ფრაქციის ზომა, მმ													ტენიანობა W%		პლასტიკურობა			I_L	სიმკვრივე, გრ/სმ³			ფორიანობა, n%	ფორიანობის კოეფიციენტი, e	S_r	შეჭიდულობა, C,კგ/სმ2	შინაგანი ხახუნის კუთხე, φ	გრუნტის დასახელება
			60-40	40-20	20-10	10-5	5-2	2-1	1-0.5	0.5-0.25	0.25-0.1	0.1-0.05	0.05-0.01	0.01-0.005	< 0.005	ბუნებრივი	შემჭიდროების	ზღვარი, W_L%	ზღვარი, W_p%	პლასტიკურობის რიცხვი, I_p	დენადობის მახვენებელი,	მიხვრა-მოხვრის ნაწილაკების ρs	ბუნებრივი, ρ	ჩონჩხის, ρ_d						
1	1	2.8														15.2		40.2	19.0	21.2	-0.18	2.74	1.85	1.61	41	0.706	0.59	0.67	17	თიხა მყარი
2	1	4.0														14.6		40.7	17.0	23.7	-0.10	2.74	1.84	1.61	41	0.707	0.57	0.66	18	თიხა მყარი
3	2	3.0														18.2		40.6	17.8	22.8	0.02	2.74	1.89	1.60	42	0.714	0.70	0.57	19	თიხა ნახევრადმყარი
4	2	4.0														22.0		41.6	17.3	24.3	0.19	2.74	1.83	1.50	45	0.827	0.73	0.61	16	თიხა ნახევრადმყარი
5	3	3.2														19.5		39.2	17.8	21.4	0.08	2.74	1.91	1.60	42	0.714	0.75	0.65	17	თიხა ნახევრადმყარი
6	4	2.2														18.8		41.2	17.2	24.0	0.07	2.74	1.89	1.59	42	0.722	0.71	0.63	17	თიხა ნახევრადმყარი
7	1	6.8														24.8		41.5	18.5	23.0	0.27	2.74	1.91	1.53	44	0.790	0.86	0.47	18	თიხა ძნელპლასტიური
8	1	8.2														24.6		38.2	18.7	19.5	0.30	2.74	1.90	1.52	44	0.797	0.85	0.40	15	თიხა ძნელპლასტიური
9	2	7.0														25.7		39.1	19.8	19.3	0.31	2.74	1.91	1.52	45	0.803	0.88	0.48	14	თიხა ძნელპლასტიური
10	2	10.2														26.8		40.1	19.7	20.4	0.35	2.74	1.90	1.50	45	0.829	0.89	0.33	16	თიხა ძნელპლასტიური
11	3	6.0														25.5		39.4	17.2	22.2	0.37	2.74	1.92	1.53	44	0.791	0.88	0.40	17	თიხა ძნელპლასტიური
12	4	9.8														26.8		39.6	20.4	19.2	0.33	2.74	1.94	1.53	44	0.791	0.93	0.39	20	თიხა ძნელპლასტიური
13	1	14.0														21.6		40.6	20.4	20.2	0.06	2.74	1.95	1.60	41	0.709	0.84			თიხა ნახევრადმყარი
14	2	15.2														20.5		41.2	19.8	21.4	0.03	2.74	1.92	1.59	42	0.720	0.78			თიხა ნახევრადმყარი
15	2	18.0														19.7		39.8	20.2	19.6	-0.03	2.74	1.90	1.59	42	0.726	0.74			თიხა მყარი
16	3	15.8														20.7		40.7	19.1	21.6	0.07	2.74	1.97	1.63	40	0.679	0.84			თიხა ნახევრადმყარი
17	3	18.0														19.4		36.3	20.6	15.7	-0.08	2.74	1.94	1.62	41	0.686	0.77			თიხნარი მყარი
18	4	14.2														20.9		38.9	19.7	19.2	0.06	2.74	1.93	1.60	42	0.716	0.80			თიხა ნახევრადმყარი

შ.პ.ს. "თბილინვესტპროექტი"-ს გეოტექნიკური
ლაბორატორიის ხელმძღვანელი : მ. ბეკურაშვილი
თარიღი: 15.12.2023

ბრუნტების ძვრაზე გამოცდის შედეგები

ადგილმდებარეობა		
ქ. თბილისი, დიდი დიღომი IV მ\რ	სტადია	პროექტი
ნაკვ. №01.10.07.004.084	თარიღი	15.12 2023
ჭანის ადგილი	ჭაბ/შურფის №	1
თიხა მოყვითალო ფერის	ნიმუშის №	1
ნახევრადმყარი	სიღრმე მ	2.8 3.0

გრუნტში მარილების შემცველობა

თაბაშირი %		კარბონატები %	
SO_4	$CaSO_4$	$CaCO_3$	CO_2

ბრუნტის ფიზიკური თვისებები

ცდის პირობები	ხელსაწყოს №	ტენიანობა W%	სიმკვრივე გ/სმ³	სიმკ. მიწ. ნაწ. გ/სმ³	სიმკვრივე ჩონჩხის გ/სმ3	ფორიანობა n%	ფორიანობის კოეფიც e	ბლასტ. ზედა ზღვარი W%	ბლასტ. ქვედა ზღვარი W%	პლასტიურობის რიცხვი I_P	დენადობის მაჩვენებელი I_L	ტენიანობის ხარისხი Sr
ბუნებრივი	1	15.20	1.85	2.74	1.61	41.4	0.706	40.20	19.00	21.2	-0.18	0.59

ვერტიკალური დატვირთვა, P 0.1მპა	ძვრის ძალა, τ 0.1მპა	შიგა ხახუნის კოეფიციენტი, $tg\varphi^0$	შიგა ხახუნის კუთხე, φ0	შეჭიდულობა, C კპა/სმ²	მდგომარეობა
1	0.98	0.310	17	0.67	ბუნებრივი
2	1.29				
3	1.60				

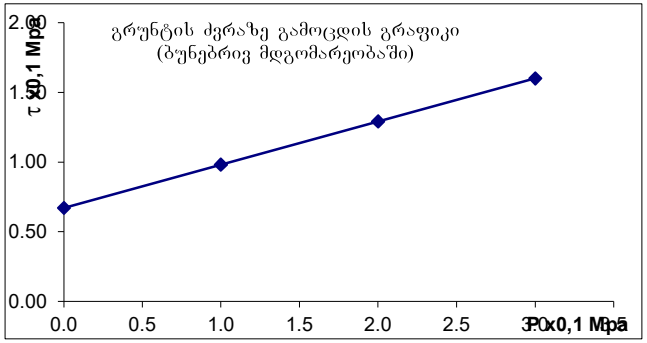

ბრუნტების ძვრაზე გამოცდის შედეგები

ადგილმდებარეობა		
ქ. თბილისი, დიდი დიღომი IV მ\რ	სტადია	პროექტი
ნაკვ. №01.10.07.004.084	თარიღი	15.12 2023
ჭანის აღწერა	ჭაბ/შურფის №	1
თიხა მოყვითალო ფერის	ნიმუშის №	2
ნახევრადმყარი	სიღრმე მ	4.0 4.2

გრუნტში მარილების შემცველობა

თაბაშირი %		კარბონატები %	
SO_4	$CaSO_4$	$CaCO_3$	CO_2

ბრუნტის ფიზიკური თვისებები

ცდის პირობები	ხვედრითწონის №	ტენიანობა W%	სიმკვრივე გ/სმ³	სიმკვრივე ჩონჩხის გ/სმ3	ფორიანობა n%	ფორიანობის კოეფიც e	პლასტ. ზღვა ზღვარი W%	პლასტ. ქვედა ზღვარი W%	პლასტიურობის რიცხვი I_P	დენადობის მაჩვენებელი I_L	ტენიანობის ხარისხი Sr
ბუნებრივი	1	14.60	1.84	2.74	1.61	41	0.707	40.70	17.00	23.7	-0.10	0.57

ვერტიკალური დატვირთვა, P 0.1მპა	ძვრის ძალა, τ 0.1მპა	შიდა ხახუნის კოეფიციენტი, $tg\varphi^0$	შიდა ხახუნის კუთხე, φ0	შეჭიდულობა, C კპა/სმ²	მდგომარეობა
1	0.98	0.320	18	0.66	ბუნებრივი
2	1.30				
3	1.62				

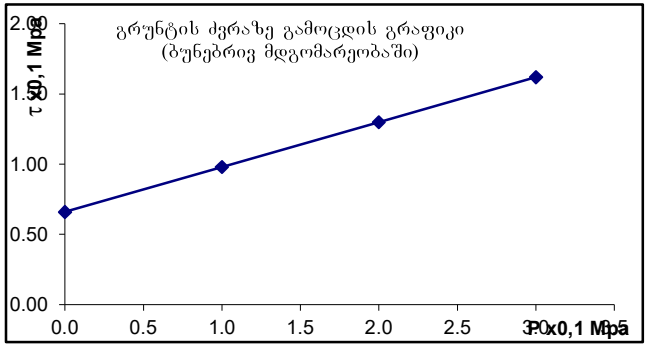

ბრუნტების ძვრაზე გამოცდის შედეგები

ადგილმდებარეობა			
ქ. თბილისი, დიდი დიღომი IV მ\რ	სტადია	პროექტი	
ნაკვ. №01.10.07.004.084	თარიღი	15.12	2023
ჭანის ადგილა	ჭაბ/შურფის №	2	
თიხა მყვითალო ფერის	ნიმუშის №	3	
ნახევრადმყარი	სიღრმე მ	3.0	3.2

გრუნტში მარილების შემცველობა

თაბაშირი %		კარბონატები %	
SO_4	$CaSO_4$	$CaCO_3$	CO_2

ბრუნტის ფიზიკური თვისებები

ცდის პირობები	ხვლისაწყის №	ტენიანობა W%	სიმკვრივე გ/სმ³	სიმკ. მიხ. ნაწ. გ/სმ³	სიმკვრივე ჩონჩხის გ/სმ3	ფოროვნება n%	ფოროვნების კოეფიც e	პლასტ. ზღვა ზღვარი W%	პლასტ. ქვედა ზღვარი W%	პლასტიურობის რიცხვი I_P	დენადობის მაჩვენებელი I_L	ტენიანობის ხარისხი Sr
ბუნებრივი	2	18.20	1.89	2.74	1.60	42	0.714	40.60	17.80	22.8	0.02	0.70

ვერტიკალური დატვირთვა, P 0.1მპა	ძვრის ძალა, τ 0.1მპა	შიდა ხახუნის კოეფიციენტი, $tg\varphi^0$	შიდა ხახუნის კუთხე, φ^0	შეჭიდულობა, C კპა/სმ²	მდგომარეობა
1	0.92	0.350	19	0.57	ბუნებრივი
2	1.26				
3	1.62				

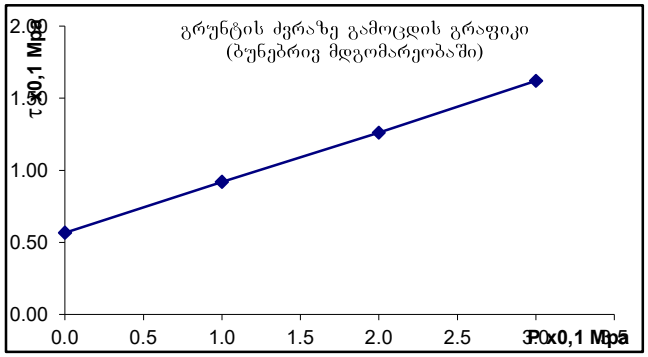

გრუნტების ძვრაზე გამოცდის შედეგები

ადგილმდებარეობა		
ქ. თბილისი, დიდი დიღომი IV მ\რ	სტადია	პროექტი
ნაკვ. №01.10.07.004.084	თარიღი	15.12 2023
ქანის აღწერა	ჭაბ/შურფის №	2
თიხა მოყვითალო ფერის	ნიმუშის №	4
ნახევრადმყარი	სიღრმე მ	4.0 4.2

გრუნტში მარილების შემცველობა

თაბაშირი %		კარბონატები %	
SO_4	$CaSO_4$	$CaCO_3$	CO_2

გრუნტის ფიზიკური თვისებები

ცდის პირობები	ხვედრითი წონა / ხელსაწყოს №	ტენიანობა W%	სიმკვრივე გ/სმ³	სიმკვ. მინ. ნაწ. გ/სმ³	სიმკვრივე ჩონჩხის გ/სმ³	ფორიანობა n%	ფორიანობის კოეფიც e	პლასტ. ზედა ზღვარი W%	პლასტ. ქვედა ზღვარი W%	პლასტიურობის რიცხვი I_P	დენადობის მაჩვენებელი I_L	ტენიანობის ხარისხი S_r
ბუნებრივი	3	22.00	1.83	2.74	1.50	45	0.827	41.60	17.30	24.3	0.19	0.73

ვერტიკალური დატვირთვა, P 0.1მპა	ძვრის ძალა, τ 0.1მპა	შიდა ხახუნის კოეფიციენტი, $tg\varphi^0$	შიდა ხახუნის კუთხე, $\varphi 0$	შეჭიდულობა, C კბძ/სმ²	მდგომარეობა
1	0.89	0.280	16	0.61	ბუნებრივი
2	1.18				
3	1.45				

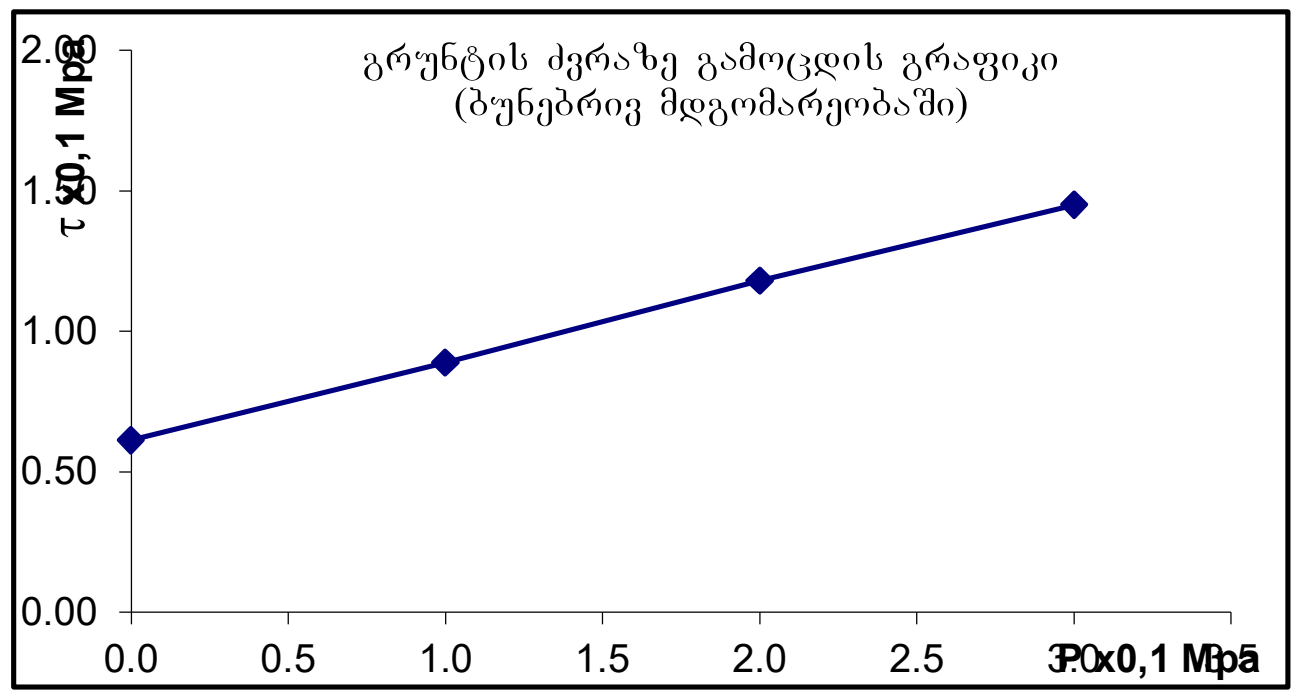

ბრუნტების ძვრაზე გამოცდის შედეგები

ადგილმდებარეობა		
ქ. თბილისი, დიდი დიღომი IV მ\რ	სტადია	პროექტი
ნაკვ. №01.10.07.004.084	თარიღი	15.12 2023
ჭანის აღწერა	ჭაბ/შურფის №	3
თიხა მოყვითალო ფერის	ნიმუშის №	5
ნახევრადმყარი	სიღრმე მ	3.2 3.4

გრუნტში მარილების შემცველობა

თაბაშირი %		კარბონატები %	
SO_4	$CaSO_4$	$CaCO_3$	CO_2

ბრუნტის ფიზიკური თვისებები

ცდის პირობები	ხვლისაწყის №	ტენიანობა W%	სიმკვრივე გ/სმ³	სიმკვ. მინ. ნაყ. გ/სმ³	სიმკვრივე ჩონჩხის გ/სმ3	ფორიანობა n%	ფორიანობის კოეფიც e	პლასტ. ზღვა ზღვარი W%	პლასტ. ძმედა ზღვარი W%	პლასტიურობის რიცხვი I_P	დენადობის მაჩვენებელი I_L	ტენიანობის ხარისხი Sr
ბუნებრივი	2	19.50	1.91	2.74	1.60	42	0.714	39.20	17.80	21.4	0.08	0.75

ვერტიკალური დატვირთვა, P 0.1მპა	ძვრის ძალა, τ 0.1მპა	შიდა ხახუნის კოეფიციენტი, $tg\varphi^0$	შიდა ხახუნის კუთხე, φ^0	შეჭიდულობა, C კპა/სმ²	მდგომარეობა
1	0.97	0.315	17	0.65	ბუნებრივი
2	1.28				
3	1.60				

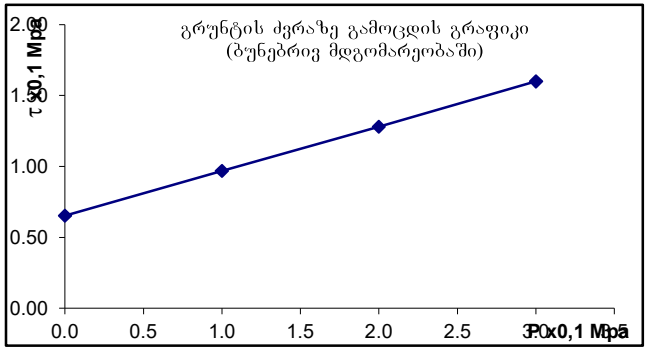

ბრუნტების ძვრაზე გამოცდის შედეგები

ადგილმდებარეობა		
ქ. თბილისი, დიდი დიღომი IV მ\რ	სტადია	პროექტი
ნაკვ. №01.10.07.004.084	თარიღი	15.12 2023
ჭანის ადწერა	ჭაბ/შურფის №	4
თიხა მოყვითალო ფერის	ნიმუშის №	6
ნახევრადმყარი	სიღრმე მ	2.2 2.4

გრუნტში მარილების შემცველობა

თაბაშირი %		კარბონატები %	
SO4	CaSO4	CaCO3	CO2

ბრუნტის ფიზიკური თვისებები

ცდის პირობები	ხვლისაწყოს №	ტენიანობა W%	სიმკვრივე გ/სმ³	სიმკვრივე ნაწ. გ/სმ³	სიმკვრივე ჩონჩხის გ/სმ3	ფორიანობა n%	ფორიანობის კოეფიც e	პლასტ. ზღვა ზღვარი W%	პლასტ. ქნელა ზღვარი W%	პლასტურობის რიცხვი I_P	დენადობის მაჩვენებელი I_L	ტენიანობის ხარისხი Sr
ბუნებრივი	1	18.80	1.89	2.74	1.59	42	0.722	41.20	17.20	24.0	0.07	0.71

ვერტიკალური დატვირთვა, P 0.1მპა	ძვრის ძალა, τ 0.1მპა	შიდა ხახუნის კოეფიციენტი, $tg\varphi^0$	შიდა ხახუნის კუთხე, φ0	შეჭიდულება, C კპა/სმ²	მდგომარეობა
1	0.93	0.300	17	0.63	ბუნებრივი
2	1.22				
3	1.53				

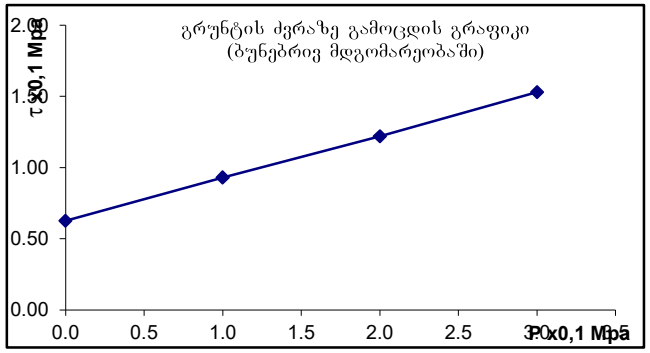

გრუნტების ძვრაზე გამოცდის შედეგები

ადგილმდებარეობა ქ. თბილისი, დიდი დიღომი IV მ\რ ნაკვ. №01.10.07.004.084	სტადია	პროექტი
	თარიღი	15.12 2023
ქანის აღწერა თიხა მუქი-ფერის ძნელპლასტიური	ჭაბ/შურფის №	1
	ნიმუშის №	1
	სიღრმე მ	6.8 7.0

გრუნტში მარილების შემცველობა

თაბაშირი %		კარბონატები %	
SO_4	$CaSO_4$	$CaCO_3$	CO_2

გრუნტის ფიზიკური თვისებები

ცდის პირობები	ხელსაწყოს №	ტენიანობა W%	სიმკვრივე გ/სმ³	სიმკ. მიწ. ნაწ. გ/სმ³	სიმკვრივე ჩონჩხის გ/სმ3	ფორიანობა n%	ფორიანობის კოეფიც e	პლასტ. ზედა ზღვარი W%	პლასტ. ქვედა ზღვარი W%	პლასტიურობის რიცხვი I_P	დენადობის მაჩვენებელი I_L	ტენიანობის ხარისხი S_r
ბუნებრივი	1	24.80	1.91	2.74	1.53	44.1	0.790	41.50	18.50	23.0	0.27	0.86

ვერტიკალური დატვირთვა, P 0.1მპა	ძვრის ძალა, τ 0.1მპა	შიდა ხახუნის კოეფიციენტი, $tg\varphi^0$	შიგა ხახუნის კუთხე, $\varphi 0$	შეჭიდულობა, C კგძ/სმ²	მდგომარეობა
1	0.80	0.320	18	0.47	ბუნებრივ
2	1.10				
3	1.44				

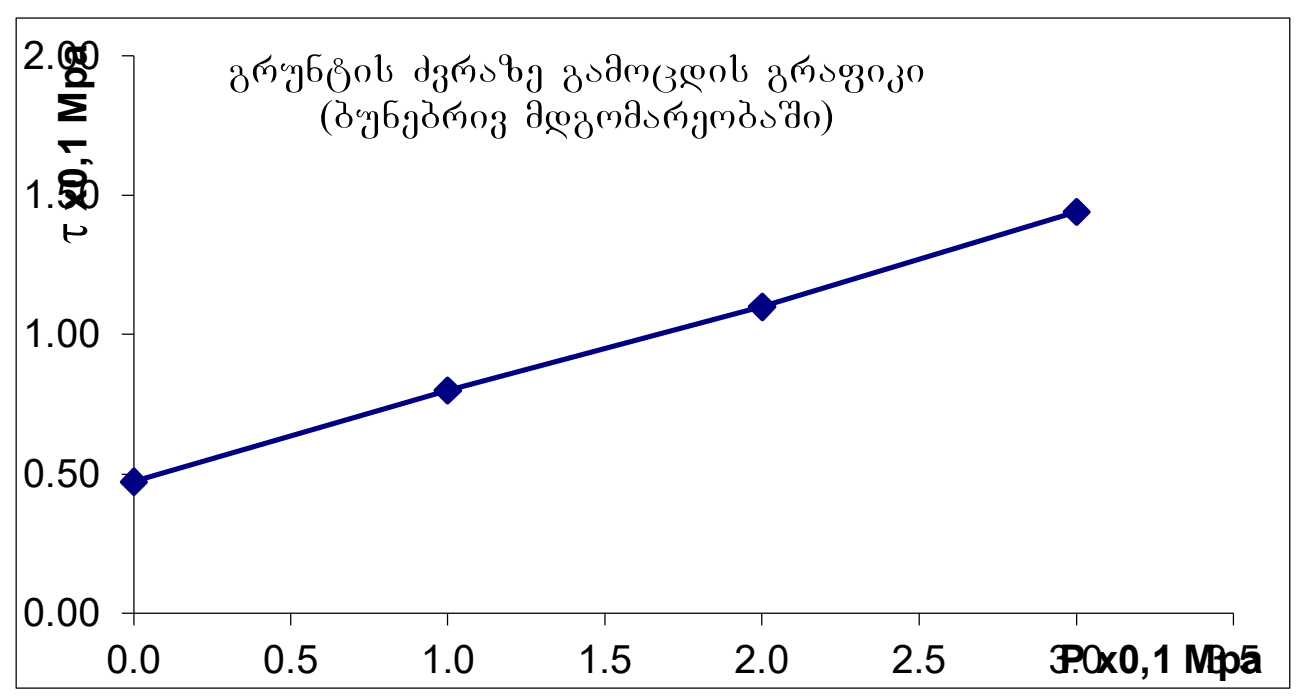

ბრუნტების ძვრაზე გამოცდის შედეგები

ადგილმდებარეობა		
ქ. თბილისი, დიდი დიღომი IV მ\რ	სტადია	პროექტი
ნაკვ. №01.10.07.004.084	თარიღი	15.12 2023
ჭანის ადგილი	ჭაბ/შურფის №	1
თიხა მუქი-ფერის	ნიმუშის №	2
ძნელპლასტიური	სიღრმე მ	8.2 8.4

გრუნტში მარილების შემცველობა

თაბაშირი %		კარბონატები %	
SO_4	$CaSO_4$	$CaCO_3$	CO_2

გრუნტის ფიზიკური თვისებები

ცდის პირობები	ხელსაწყოს №	ტენიანობა W%	სიმკვრივე გ/სმ³	სიმკვ. მინ. ნაწ. გ/სმ³	სიმკვრივე ჩონჩხის გ/სმ3	ფორიანობა n%	ფორიანობის კოეფიც e	პლასტ. ზღვა ზღვარი W%	პლასტ. ძნელა ზღვარი W%	პლასტიურობის რიცხვი I_P	დენადობის მახვენებელი I_L	ტენიანობის ხარისხი S_r
ბუნებრივი	3	24.60	1.90	2.74	1.52	44	0.797	38.20	18.70	19.5	0.30	0.85

ვერტიკალური დატვირთვა, P 0.1მპა	ძვრის ძალა, τ 0.1მპა	შიდა ხახუნის კოეფიციენტი, $tg\varphi^0$	შიგა ხახუნის კუთხე, φ0	შეჭიდულობა, C კპა/სმ²	მდგომარეობა
1	0.67	0.265	15	0.40	ბუნებრივი
2	0.92				
3	1.20				

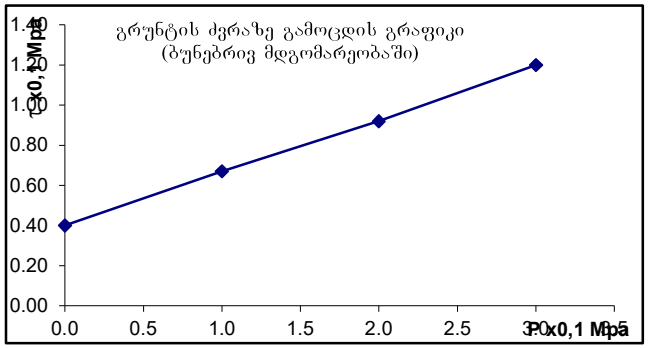

ბრუნტების ძვრაზე გამოცდის შედეგები

ადგილმდებარეობა		
ქ. თბილისი, დიდი დიღომი IV მ\რ	სტადია	პროექტი
ნაკვ. №01.10.07.004.084	თარიღი	15.12 2023
ჭანის აღწერა	ჭაბ/შურფის №	2
თიხა მუქი-ფერის	ნიმუშის №	3
ძნელპლასტიური	სიღრმე მ	7.0 7.2

გრუნტში მარილების შემცველობა

თაბაშირი %		კარბონატები %	
SO_4	$CaSO_4$	$CaCO_3$	CO_2

გრუნტის ფიზიკური თვისებები

ცდის პირობები	ხელსაწყოს №	ტენიანობა W%	სიმკვრივე გ/სმ³	სიმკვ. მინ. ნაყ. გ/სმ³	სიმკვრივე ჩონჩხის გ/სმ3	ფორიანობა n%	ფორიანობის კოეფიც e	პლასტ. ზღვა ზღვარი W%	პლასტ. ძნელა ზღვარი W%	პლასტიურობის რიცხვი I_P	დენადობის მახვენებელი I_L	ტენიანობის ხარისხი Sr
ბუნებრივი	2	25.70	1.91	2.74	1.52	45	0.803	39.10	19.80	19.3	0.31	0.88

ვერტიკალური დატვირთვა, P 0.1მპა	ძვრის ძალა, τ 0.1მპა	შიდა ხახუნის კუთხეთანგენტი, $tg\varphi^0$	შიდა ხახუნის კუთხე, φ0	შეჭიდულობა, C კპა/სმ²	მდგომარეობა
1	0.72	0.245	14	0.48	ბუნებრივი
2	0.98				
3	1.21				

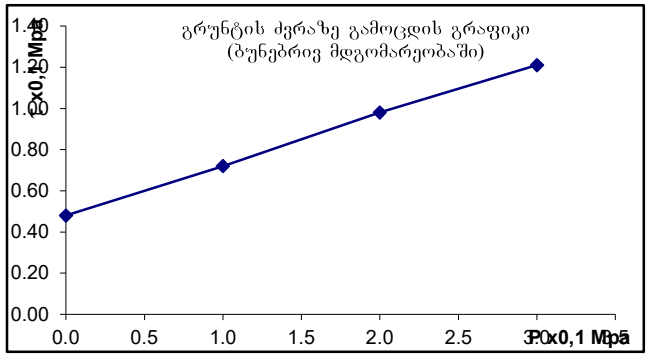

ბრუნტების ძვრაზე გამოცდის შედეგები

ადგილმდებარეობა		
ქ. თბილისი, დიდი დიღომი IV მ\რ	სტადია	პროექტი
ნაკვ. №01.10.07.004.084	თარიღი	15.12 2023
ჭანის აღწერა	ჭაბ/შურფის №	2
თიხა მუქი-ფერის	ნიმუშის №	4
ძნელპლასტიური	სიღრმე მ	10.2 10.4

გრუნტში მარილების შემცველობა

თაბაშირი %		კარბონატები %	
SO_4	$CaSO_4$	$CaCO_3$	CO_2

ბრუნტის ფიზიკური თვისებები

ცდის პირობები	ხვლისაწყის №	ტენიანობა W%	სიმკვრივე გ/სმ³	სიმკვ. მინ. ნაყ. გ/სმ³	სიმკვრივე ჩონჩხის გ/სმ3	ფორიანობა n%	ფორიანობის კოეფიც e	პლასტ. ზღვა ზღვარი W%	პლასტ. ძმედა ზღვარი W%	პლასტიურობის რიცხვი I_P	დენადობის მახვნებელი I_L	ტენიანობის ხარისხი Sr
ბუნებრივი	3	26.80	1.90	2.74	1.50	45	0.829	40.10	19.70	20.4	0.35	0.89

ვერტიკალური დატვირთვა, P 0.1მპა	ძვრის ძალა, τ 0.1მპა	შიდა ხახუნის კოეფიციენტი, $tg\varphi^0$	შიდა ხახუნის კუთხე, φ0	შეჭიდულობა, C კპა/სმ²	მდგომარეობა
1	0.62	0.295	16	0.33	ბუნებრივი
2	0.92				
3	1.21				

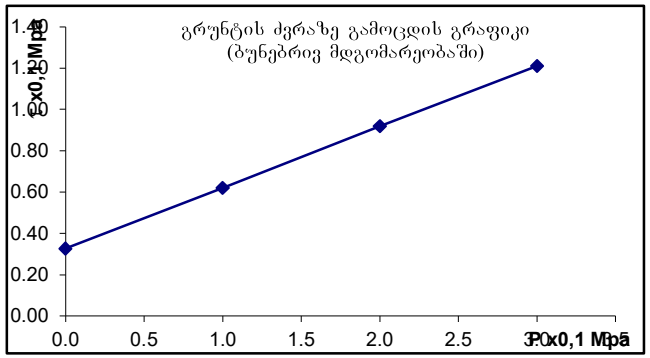

ბრუნტების ძვრაზე გამოცდის შედეგები

აღგილმდებარეობა		
ქ. თბილისი, დიდი დიღომი IV მ\რ	სტადია	პროექტი
ნაკვ. №01.10.07.004.084	თარიღი	15.12 2023
ჭანის ადგილა	ჭაბ/შურფის №	3
თიხა მუქი-ფერის	ნიმუშის №	5
ძნელპლასტიური	სიღრმე მ	6.0 6.2

გრუნტში მარილების შემცველობა

თაბაშირი %		კარბონატები %	
SO4	CaSO4	CaCO3	CO2

ბრუნტის ფიზიკური თვისებები

ცდის პირობები	ხვლისწყის №	ტენიანობა W%	სიმკვრივე გ/სმ³	სიმკ. მიხ. ნაწ. გ/სმ³	სიმკვრივე ჩონჩხის გ/სმ3	ფორიანობა n%	ფორიანობის კოეფიც e	პლასტ. ზღვა ზღვარი W%	პლასტ. ქვედა ზღვარი W%	პლასტიურობის რიცხვი I_P	დენადობის მაჩვენებელი I_L	ტენიანობის ხარისხი Sr
ბუნებრივი	2	25.50	1.92	2.74	1.53	44	0.791	39.40	17.20	22.2	0.37	0.88

ვერტიკალური დატვირთვა, P 0.1მპა	ძვრის ძალა, τ 0.1მპა	შიდა ხახუნის კოეფიციენტი, $tg\varphi^0$	შიდა ხახუნის კუთხე, φ0	შეჭიდულობა, C კპა/სმ²	მდგომარეობა
1	0.71	0.305	17	0.40	ბუნებრივი
2	1.01				
3	1.32				

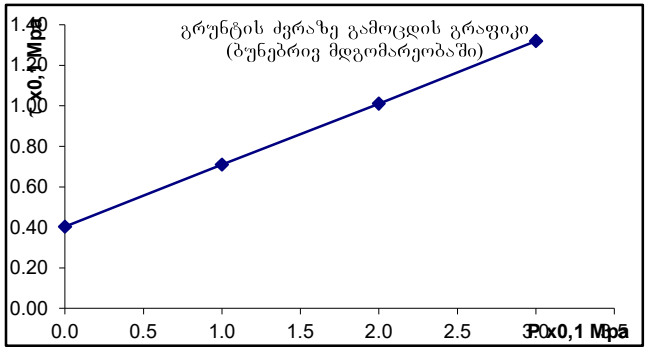

ბრუნტების ძვრაზე გამოცდის შედეგები

აღგილმდებარეობა			
ქ. თბილისი, დიდი დიღომი IV მ\რ	სტადია	პროექტი	
ნაკვ. №01.10.07.004.084	თარიღი	15.12	2023
ჭანის ადგილი	ჭაბ/შურფის №	4	
თიხა მუქი-ფერის	ნიმუშის №	6	
ძნელპლასტიური	სიღრმე მ	9.8	10.0

გრუნტში მარილების შემცველობა

თაბაშირი %		კარბონატები %	
SO_4	$CaSO_4$	$CaCO_3$	CO_2

ბრუნტის ფიზიკური თვისებები

ცდის პირობები	ხვლისწყის №	ტენიანობა W%	სიმკვრივე გ/სმ³	სიმკ. მიხ. ნაწ. გ/სმ³	სიმკვრივე ჩონჩხის გ/სმ3	ფორიანობა n%	ფორიანობის კოეფიც e	პლასტ. ზღვა ზღვარი W%	პლასტ. ქვედა ზღვარი W%	პლასტიურობის რიცხვი I_P	დენადობის მაჩვენებელი I_L	ტენიანობის ხარისხი Sr
ბუნებრივი	2	26.80	1.94	2.74	1.53	44	0.791	39.60	20.40	19.2	0.33	0.93

ვერტიკალური დატვირთვა, P 0.1მპა	ძვრის ძალა, τ 0.1მპა	შიდა ხახუნის კოეფიციენტი, $tg\varphi^0$	შიდა ხახუნის კუთხე, φ0	შეჭიდულობა, C კპა/სმ²	მდგომარეობა
1	0.75	0.360	20	0.39	ბუნებრივი
2	1.10				
3	1.47				

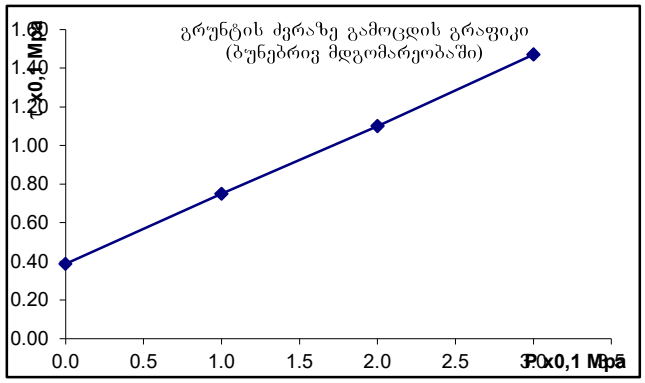

წყლის ქიმიური და სანიტარული ანალიზი

ობიექტი ქ. თბილისი. დიდი დიღომი, IV მ\რ, ნაკვ. №01.10.07.004.084
აღების ადგილი ჭ №1 4.7 მ
აღების თარიღი 04.12.2023
ლაბორატორიული № ---------- $K_{ფ}$>0.1

ანიონები	შემცველობა 1 ლიტრში		
	მგ.	მგ.ექვ.	მგ.ექვ.%
Cl'	44	1.25	3
SO_4''	1752	36.5	84
HCO_3'	342	5.6	13
CO_3''	-	-	-
NO_2'	0.1	-	-
NO_3'	0.2	-	-
ჯამი	2138	43.35	100
კათიონები	შემცველობა 1 ლიტრში		
	მგ.	მგ.ექვ.	მგ.ექვ.%
$Na^+ + k^+$	123	5.35	12
Ca^{++}	625	31.2	72
Mg^{++}	83	6.8	16
NH_4^+	0.4	-	-
ჯამი	831	43.35	100
საერთო მინერალიზაცია, მგ/ლ		2798	
მშრალი ნაშთი გამომშრალი		2830	

ქიმიური შედგენილობა კურლოვის ფორმულის მიხედვით:

$$M_{2.8}\ \frac{SO_4''84\ HCO_3'13}{Ca^{+2}72\ Mg^{++}16\ Na^+ + k^+12}$$

სიხისტე

ბრადუსებში – მგ.ექვ/ლ
საერთო 38.0
კარბონატული 5.6
არაკარბონატული – 32.4
PH ---------- 7.0

სანიტარული ანალიზი

გამჭვირვალება ---გამჭვირვალე
ფერი --უფერო----
სუნი ბალებში -უსუნო----
ნალექი დიდი რაოდენ
NH_4^+ -- .კვ მგ/ლ
NO_2' ---- 0.1 მგ/ლ
NO_3' - 0.2.
შანგვადობა O_2--------
CO_2 მგ/ლ - 30.8 მგ/ლ
CO_2 აბრესიული ----არა-

დასკვნა: წყალი ძლიერ აგრესიულია სახ.სტანდარტის 10178-76 პორტლანტცემენტზე დამზადებული წყალშეუღწევადი W_4 მარკის ბეტონის მიმართ, საშუალოდ აგრესიულია W_6 მარკის ბეტონის მიმართ და სუსტად აგრესიულია W_8 მარკის ბეტონის მიმართ.

არ არის აგრესიული პორტლანდცემენტის სახ.სტანდარტი 10178-76 კლინკერში ჩანართებით C_3S არაუმეტეს 65%; C_3A არაუმეტეს 7%; $C_3A+ C_4AF$ არაუმეტეს 22%; წიდაპორტლანდცემენტზე და აგრეთვე სულფატომედეგი სახ.სტანდარტი 22266-76 ცემენტზე დამზადებული წყალშეუღწევადი W_4, W_6, W_8 მარკის ბეტონების მიმართ.

არ არის აგრესიული არმატურის მიმართ რკინა-ბეტონის კონსტრუქციების მუდმივი დაძირვის პირობებში, სუსტად აგრესიულია პერიოდული დასველების დროს.

შეინიშნება სანიტარული დაბინძურება.

ს.ნ. და წ. 2.03.11.85 სამშენებლო ნაბებობათა დაცვა კოროზიისაგან (ცხრილი №№5,6,7)

წყლის ქიმიური და სანიტარული ანალიზი

ობიექტი ქ. თბილისი. დიდი დიღომი, IV მ\რ, ნაკვ. №01.10.07.004.084
აღების ადგილი ჭ №2 4.9 მ
აღების თარიღი 04.12.2023
ლაბორატორიული № ---------- $K_ფ$>0.1

ანიონები	შემცველობა 1 ლიტრში		
	მგ.	მგ.ექვ.	მგ.ექვ.%
Cl'	51	1.44	3
SO_4''	1968	41.0	87
HCO_3'	293	4.8	10
CO_3''	-	-	-
NO_2'	0.02	-	-
NO_3'	0.5	-	-
ჯამი	2312	47.24	100
კათიონები	შემცველობა 1 ლიტრში		
	მგ.	მგ.ექვ.	მგ.ექვ.%
$Na^+ + k^+$	121	5.24	11
Ca^{++}	641	32.0	68
Mg^{++}	20.7	10.0	21
NH_4^+	0.4	-	-
ჯამი	884	47.24	100
საერთო მინერალიზაცია, მგ/ლ		3050	
მშრალი ნაშთი გამომშრალი		3120	

ქიმიური შედგენილობა კურლოვის ფორმულის მიხედვით:

$$M_{3.1} \quad \frac{SO_4''87\ HCO_3'10}{Ca^{+2}68\ Mg^{++}21 Na^+ + k^+11}$$

სიხისტე

გრადუსებში – მგ.ექვ/ლ
საერთო 42.0
კარბონატული 4.8
არაკარბონატული – 37.2
PH ---------- 7.0

სანიტარული ანალიზი

გამჭვირვალება ---გამჭვირვალე
ფერი --უფერო----
სუნი ბალებში -უსუნო----
ნალექი დიდი რაოდენ
NH_4^+ -- . მგ/ლ
NO_2' ---- 0.02 მგ/ლ
NO_3' - 0.5.
შანგვადობა O_2--------
CO_2 მგ/ლ - 22.0 მგ/ლ
CO_2 აბრესიული ----არა-

დასკვნა: წყალი ძლიერ აგრესიულია სახ.სტანდარტის 10178- 76 პორტლანტცემენტზე დამზადებული წყალშეუღწევადი W_4 და W_6 მარკის ბეტონების მიმართ, საშუალოდ აგრესიულია W_8 მარკის ბეტონის მიმართ

არ არის აგრესიული პორტლანდცემენტის სახ.სტანდარტი 10178-76 კლინკერში ჩანართებით C_3S არაუმეტეს 65%; C_3A არაუმეტეს 7%; C_3A+ C_4AF არაუმეტეს 22%; წიდაპორტლანდცემენტზე და აგრეთვე სულფატომედეგი სახ.სტანდარტი 22266-76 ცემენტზე დამზადებული წყალშეუღწევადი W_4, W_6, W_8 მარკის ბეტონების მიმართ.

არ არის აგრესიული არმატურის მიმართ რკინა-ბეტონის კონსტრუქციების მუდმივი დაძირვის პირობებში, სუსტად აგრესიულია პერიოდული დასველების დროს.

შეინიშნება სანიტარული დაბინძურება.

ს.ნ. და წ. 2.03.11.85 სამშენებლო ნაგებობათა დაცვა კოროზიისაგან (ცხრილი №№5,6,7)

წყლის ქიმიური და სანიტარული ანალიზი

ობიექტი ქ. თბილისი. დიდი დიღომი, IV მ\რ, ნაკვ. №01.10.07.004.084
აღების ადგილი ჭ №3 5.0 მ
აღების თარიღი 04.12.2023
ლაბორატორიული № ---------- $K_ფ$>0.1

ანიონები	შემცველობა 1 ლიტრში		
	მგ.	მგ.ექვ.	მგ.ექვ.%
Cl'	24	0.67	3
SO_4”	2027	41.4	84
HCO_3'	439	7.2	13
CO_3”	-	-	-
NO_2'	0.2	-	-
NO_3'	კვ.	-	-
ჯამი	22490	49.27	100
კათიონები	შემცველობა 1 ლიტრში		
	მგ.	მგ.ექვ.	მგ.ექვ.%
Na^++k^+	261	13.27	27
Ca^{++}	431	24.0	51
Mg^{++}	37	12.0	22
NH_4^+	-	-	-
ჯამი	719	49.27	100
საერთო მინერალიზაცია, მგ/ლ		2557	
მშრალი ნაშთი გამომშრალი		2615	

ქიმიური შედგენილობა კურლოვის ფორმულის მიხედვით:

$$M_{2.6}\ \frac{SO_4\text{”}84\ HCO_3'13}{Ca^{+2}51\ Na^+\text{+}k^+27\ Mg^{++}22}$$

სიხისტე

ბრადუსებში – მგ.ექვ/ლ
საერთო 16.4
კარბონატული 4.2
არაკარბონატული – 15.8
PH ---------- 6.9

სანიტარული ანალიზი

გამჭვირვალება ---გამჭვირვალე
ფერი --უფერო----
სუნი ბალებში -უსუნო----
ნალექი დიდი რაოდენ
NH_4^+ -- .კვ მგ/ლ
NO_2' ---- კვ მგ/ლ
NO_3' - კვ.
შანგვადობა O_2--------
CO_2 მგ/ლ - 35.2 მგ/ლ
CO_2 აბრესიული ----არა-

დასკვნა: წყალი ძლიერ აგრესიულია სახ.სტანდარტის 10178-76 პორტლანტცემენტზე დამზადებული წყალშეუღწევადი W_4 მარკის ბეტონის მიმართ, საშუალოდ აგრესიულია W_6 მარკის ბეტონის მიმართ და სუსტად აგრესიულია W_8 მარკის ბეტონის მიმართ.

არ არის აგრესიული პორტლანდცემენტის სახ.სტანდარტი 10178-76 კლინკერში ჩანართებით C_3S არაუმეტეს 65%; C_3A არაუმეტეს 7%; C_3A+ C_4AF არაუმეტეს 22%; წიდაპორტლანდცემენტზე და აგრეთვე სულფატომედეგი სახ.სტანდარტი 22266-76 ცემენტზე დამზადებული წყალშეუღწევადი W_4, W_6, W_8 მარკის ბეტონების მიმართ.

არ არის აგრესიული არმატურის მიმართ რკინა-ბეტონის კონსტრუქციების მუდმივი დაძირვის პირობებში, სუსტად აგრესიულია პერიოდული დასველების დროს.

ს.ნ. და წ. 2.03.11.85 სამშენებლო ნაგებობათა დაცვა კოროზიისაბან (ცხრილი №№5,6,7)

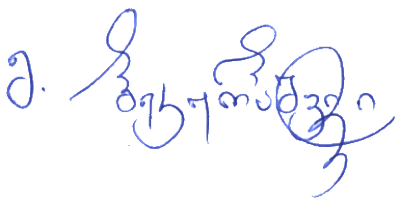

I ს.ბ.ე. მექანიკური მახასიათებლების საანგარიშო მნიშვნელობები

№№	ფიზიკურ-მექანიკური მაჩვენებლები	განზომილება	განსაზღვრის რაოდენობა		საშ.კვადრ. გადახრა σ	საშ.კვადრგა დახრის შეფასება σ cm	ვარიაციის კოეფ. ν	ნორმატიული მნიშვნ. An	გრუნტის საიმედობის კოეფიციენტი γg	საანგარიშო მნიშვნელობა	
			საწყისი	საბოლოო						α=0,85	α=0,95
1	შეჭიდულობა C	კპა/სმ²	6	6	0.050	0.031	0.050	0.63		0.60	0.58
2	შიგა ხახუნის კუთხე φ	გრად	6	6	0.015	0.624	0.046	18		17	16
3	სიმკვრივე ρ	გ/სმ³	6	6	0.001	0.030	0.017	1.87		1.85	1.84
4	დეფორმაციის მოდული E	კპა/სმ²						210	1	210	210
5	ბუნებრივი ტენიანობა W	ერთ.ნაწ	6	6				0.181	1	0.181	0.181

I ს.ბ.ე. ფიზიკური თვისებების ნორმატიული მნიშვნელობები

№№	ფორიანობის კოეფიციენტი e	მინ. ნაწილის სიმკვრივე ρs	ჩონჩხის სიმკვრივე ρd	კლასტერების ზედა ზღვარი WL	კლასტერების ქვედა ზღვარი Wp	კლასტერების რიცხვი Ip	დენადობის მაჩვენებელი IL	ფორიანობა n	ჯენიანების ხარისხი Sr	ჯახრის კოეფიციენტი μ	საანგარიშო წინაღობა Ro
		გ/სმ³	გ/სმ³	ერთ.ნაწ	ერთ.ნაწ	ერთ.ნაწ	ერთ.ნაწ	ერთ.ნაწ	ერთ.ნაწ		კპა/სმ²
1	0.732	2.74	1.58	0.406	0.177	22.9	0.01	0.422	0.67	0.42	3.80

III ს.ბ.ე. მექანიკური მახასიათებლების საანგარიშო მნიშვნელობები

№№	ფიზიკურ-მექანიკური მაჩვენებლები	განზომილება	განსაზღვრის რაოდენობა		საშ.კვადრ. გადახრა σ	საშ.კვადრგა დახრის შეფასება σ cm	ვარიაციის კოეფ. ν	ნორმატიული მნიშვნ. An	გრუნტის საიმედობის კოეფიციენტი γg	საანგარიშო მნიშვნელობა	
			საწყისი	საბოლოო						α=0,85	α=0,95
1	შეჭიდულობა C	კპა/სმ²	6	6	0.089	0.056	0.135	0.41		0.35	0.32
2	შიგა ხახუნის კუთხე φ	გრად	6	6	0.026	0.624	0.086	17		16	15
3	სიმკვრივე ρ	გ/სმ³	6	6	0.000	0.014	0.008	1.91		1.91	1.90
4	დეფორმაციის მოდული E	კპა/სმ²						150	1	150	150
5	ბუნებრივი ტენიანობა W	ერთ.ნაწ	6	6				0.257	1	0.257	0.257

III ს.ბ.ე. ფიზიკური თვისებების ნორმატიული მნიშვნელობები

№№	ფორიანობის კოეფიციენტი e	მოც. ნაწილის სიმკვრივე ρs	ჩონჩხის სიმკვრივე ρd	კლასტერობის ზღვარი WL	კლასტერობის ქვედა ზღვარი Wp	კლასტერობის რიცხვი Ip	დენადობის მაჩვენებელი IL	ფორიანობა n	ჯერიანობის ხარისხი Sr	კუთხური კოეფიციენტი μ	საანგარიშო წინაღობა Ro
		გ/სმ³	გ/სმ³	ერთ.ნაწ	ერთ.ნაწ	ერთ.ნაწ	ერთ.ნაწ	ერთ.ნაწ	ერთ.ნაწ		კპა/სმ²
1	0.800	2.74	1.52	0.397	0.191	20.6	0.32	0.444	0.88	0.42	2.70

IV ს.ბ.ე. მექანიკური მახასიათებლების საანგარიშო მნიშვნელობები

№№	ფიზიკურ-მექანიკური მაჩვენებლები	განზომილება	განსაზღვრის რაოდენ.		საშ.კვადრ. გადახრა σ	საშ.კვადრ. გადახრის შეფასება σ cm	ვარიაციის კოეფ. ν	ნორმატიული მნიშვნ. An	გრუნტის საიმედობის კოეფიციენტი γg	საანგარიშო მნიშვნელობა	
			საწყისი	საბოლოო						α=0,85	α=0,95
1	შეჭიდულობა C	კპა/სმ²	6	6	0.000	0.000	0.000	0.54	1.5	0.54	0.36
2	შიგა ხახუნის კუთხე φ	გრად	6	6	0.000	0.000	0.000	19	1.15	19	17
3	სიმკვრივე ρ	გ/სმ³	6	6	0.024	1.221	0.012	1.94		1.92	1.91
4	დეფორმაციის მოდული E	კპა/სმ²						210	1	210	210
5	განივრივი ტენიანობა W	ერთ.ნაწ	6	6				0.205	1	0.205	0.205

IV ს.ბ.ე. ფიზიკური თვისებების ნორმატიული მნიშვნელობები

№№	ფორიანობის კოეფიციენტი e	მინ. ნაწილის სიმკვრივე ρ_s	ჩონჩხის სიმკვრივე ρ_d	კლასტიურობის ზღვარი W_L	კლასტიურობის ქვედა ზღვარი W_p	კლასტიურობის რიცხვი I_p	დენადობის მაჩვენებელი I_L	ფორიანობა n	ტენიანობის ხარისხი Sr	პუასონის კოეფიციენტი μ	საანგარიშო წინაღობა R_o
		გ/სმ³	გ/სმ³	ერთ.ნაწ	ერთ.ნაწ	ერთ.ნაწ	ერთ.ნაწ	ერთ.ნაწ	ერთ.ნაწ		კპა/სმ²
1	0.706	2.74	1.61	0.396	0.200	19.6	0.02	0.414	0.79	0.42	4.00

შპს "ზუმა"

მრავალბინიანი საცხოვრებელი სახლი ქ.თბილისი, დიდი დილომი, კორპუსი 29-ე მიმდებარედ ს/კ 01.10.07.004.084 (ბლოკი 1)

კონსტრუქციული ნაწილი

თბილისი 2023 წ.

ნახაზების სია (დასაწყისი)

დასახელება	ნახაზი
თავფურცელი	კ-0
საძირკვლის ფილა სფ-1, ნიშნულზე -2.88, საყალიბო ნახაზი	კ-1
სფ-1, ქვედა ზონის არმირება	კ-2
სფ-1, ზედა ზონის X მიმართულების არმირება	კ-3
სფ-1, ზედა ზონის Y მიმართულების არმირება	კ-4
სფ-1, არმირების დეტალები	კ-5
არმატურული ნაშვერების გეგმა სფ-1-დან	კ-6
კვანძები კვ-1 ; კვ-2	კ-7
კვანძი კვ-3, ჭრილები ა–ა ; ბ–ბ ; გ–გ	კ-8
სპეციფიკაცია	კ-9
გადახურვის ფილა გფ-1, ნიშნულზე 0.00, საყალიბო ნახაზი	კ-10
გფ-1, ქვედა ზონის არმირება	კ-11
გფ-1, ზედა ზონის არმირება	კ-12
გადახურვის ფილა გფ-2, ნიშნულზე 2.88, საყალიბო ნახაზი	კ-13
გფ-2, ქვედა ზონის არმირება	კ-14
გფ-2, ზედა ზონის არმირება	კ-15
გადახურვის ფილა გფ-3, ნიშნულებზე 6.08 ; 9.28 ; 12.48, საყალიბო ნახაზი	კ-16
გფ-3, ქვედა ზონის არმირება	კ-17
გფ-3, ზედა ზონის არმირება	კ-18
გადახურვის ფილა გფ-4, ნიშნულებზე 15.68 ; 18.88 ; 22.08 ; 25.28, საყალიბო ნახაზი	კ-19
გფ-4, ქვედა ზონის არმირება	კ-20
გფ-4, ზედა ზონის არმირება	კ-21
გადახურვის ფილა გფ-5, ნიშნულებზე 28.48 ; 31.68, საყალიბო ნახაზი	კ-22
გფ-5, ქვედა ზონის არმირება	კ-23
გფ-5, ზედა ზონის არმირება	კ-24
გადახურვის ფილა გფ-6, ნიშნულზე 34.88, საყალიბო ნახაზი	კ-25
გფ-6, ქვედა ზონის არმირება	კ-26
გფ-6, ზედა ზონის არმირება	კ-27
გადახურვის ფილა გფ-7, ნიშნულზე 38.08, საყალიბო ნახაზი	კ-28
გფ-7, ქვედა ზონის არმირება	კ-29
გფ-7, ზედა ზონის არმირება	კ-30
გადახურვის ფილა გფ-8, ნიშნულებზე 40.66 ; 41.28, საყალიბო ნახაზი	კ-31
გფ-8, არმირება	კ-32
გადახურვის ფილების არმირების დეტალები	კ-33
ფრაგმენტები ფრ-1 ; ფრ-2	კ-34
სპეციფიკაცია	კ-35

დასახელება	ნახაზი
ტიპიური მონოლითური კოჭი ტმკ-1	კ-36
მონოლითური კედლებისა და დიაფრაგმების გეგმა	კ-37
ჭრილები ა–ა ; ბ–ბ ; გ–გ ; დ–დ	კ-38
ჭრილები ე–ე ; ვ–ვ ; ზ–ზ, თ-თ, სპეციფიკაცია	კ-39
მონოლითური დიაფრაგმა დფრ-1	კ-40
მონოლითური დიაფრაგმა დფრ-2	კ-41
მონოლითური დიაფრაგმა დფრ-3	კ-42
მონოლითური დიაფრაგმა დფრ-4	კ-43
მონოლითური დიაფრაგმა დფრ-5	კ-44
მონოლითური დიაფრაგმების არმირების დეტალები	კ-45
მონოლითური სვეტების გეგმა -2.88 ნიშნულიდან 6.08 ნიშნულამდე	კ-46
მონოლითური სვეტი მს-1	კ-47
მონოლითური სვეტი მს-2	კ-48
მონოლითური სვეტი მს-3	კ-49
მონოლითური სვეტების გეგმა 6.08 ნიშნულიდან 12.48 ნიშნულამდე	კ-50
მონოლითური სვეტი მს-1	კ-51
მონოლითური სვეტი მს-2	კ-52
მონოლითური სვეტი მს-3	კ-53
მონოლითური სვეტი მს-4	კ-54
მონოლითური სვეტების გეგმა 12.48 ნიშნულიდან 18.88 ნიშნულამდე	კ-55
მონოლითური სვეტი მს-1	კ-56
მონოლითური სვეტი მს-2	კ-57
მონოლითური სვეტი მს-3	კ-58
მონოლითური სვეტი მს-4	კ-59
მონოლითური სვეტების გეგმა 18.88 ნიშნულიდან 25.28 ნიშნულამდე	კ-60
მონოლითური სვეტი მს-1	კ-61
მონოლითური სვეტი მს-2	კ-62
მონოლითური სვეტი მს-3	კ-63
მონოლითური სვეტი მს-4	კ-64
მონოლითური სვეტების გეგმა 25.28 ნიშნულიდან 31.68 ნიშნულამდე	კ-65
მონოლითური სვეტი მს-1	კ-66
მონოლითური სვეტი მს-2	კ-67
მონოლითური სვეტი მს-3	კ-68
მონოლითური სვეტების გეგმა 31.68 ნიშნულიდან 34.88 ნიშნულამდე	კ-69
მონოლითური სვეტების გეგმა 34.88 ნიშნულიდან 38.08 ნიშნულამდე	კ-70
მონოლითური სვეტების გეგმა 38.08 ნიშნულიდან 40.98 ნიშნულამდე	კ-71
მონოლითური სვეტი მს-1	კ-72

ნახაზების სია (დასასრული)

დასახელება	ნახაზი
მონოლითური სვეტი მს-2	კ-73
მონოლითური სვეტი მს-3	კ-74
მონოლითური სვეტი მს-4	კ-75
მონოლითური სვეტი მს-5	კ-76
მონოლითური სვეტი მს-6	კ-77
მონოლითური სვეტი მს-7	კ-78
კიბე-1 ის გეგმები, სპეციფიკაცია	კ-79
ჭრილები 1–1 ; 2–2	კ-80
ჭრილები 3–3 ; 4–4	კ-81
ჭრილები 5–5 ; 6–6	კ-82
კიბე-2 ის გეგმები, სპეციფიკაცია	კ-83
ჭრილები 1–1 ; 2–2	კ-84
ჭრილები 3–3 ; 4–4	კ-85
ჭრილები 5–5 ; 6–6	კ-86
კიბის მონოლითური კოჭი კმკ	კ-87
პანდუსი და კიბე	კ-88
პანდუსის და კიბის არმირების დეტალები	კ-89
მასალების ამოკრება (დასაწყისი)	კ-90
მასალების ამოკრება (დასასრული)	კ-91

რკინაბეტონის ხარჯი

ელემენტების ჯგუფი	ბეტონი მ³	არმატურა, ტ სახსტანდარტი 5781-82*							ნაგლი-ნი, ტ	ჯამი
		∅28AIII	∅25AIII	∅22AIII	∅ 16III	∅12AIII	∅ 8AI	∅ 6AI	c255	ტ
საძირკველები	1023+65	2.73	74.98	5.13	1.15	4.67	–	–	–	**88.66**
გადახურვის ფილები	2139	–	0.61	–	–	248.1	–	5.93	0.03	**254.67**
კოჭები	535.1	–	74.07	57.35	–	–	35.11	–	–	**166.53**
კედლები	289.8	–	–	–	6.7	27.36	–	0.96	–	**35.02**
სვეტები	439.9	9.24	19.4	25.14	–	–	18.37	–	0.68	**72.83**
კიბეები	88	–	2.04	–	–	8.26	0.49	0.12	–	**10.91**
პანდუსი	32	–	–	–	–	2.67	–	0.06	–	**2.73**
სულ	4611.8	**11.97**	**171.1**	**87.62**	**7.85**	**291.06**	**53.97**	**7.07**	**0.71**	631.35

განმარტებითი ბარათი - საერთო შენიშვნები

1. წარმოდგენილი მუშა პროექტის კონსტრუქციული ნაწილი შესრულებულია არქიტექტურული პროექტის, აგრეთვე, საქართველოში მოქმედი სათანადო ნორმატიული დოკუმენტების საფუძველზე.
2. სამშენებლო უბნისათვის ქარის წნევის ნორმატიული მნიშვნელობა w_0 =0.85 კპა; თოვლის საფარის წონა - 0.50 კპა; სეისმური საშიშროება - 8 ბალი.
3. შ.პ.ს. "თბილინვესტპროექტი"-ს მიერ 2023 წელს შესრულებული საინჟინრო-გეოლოგიური კვლევის დასკვნებიდან გამომდინარე, საძირკვლების ფუძედ მიღებულია თიხა, მოყვითალო ფერის, ქვიშის ლინზებით და შუაშრეებით, ნახევრადმყარი კონსისტენციის (ფენა №2), $\varphi=18^0$; C=0.63 კგძ/სმ^2 ; E=210 კგძ/სმ^2
4. საძირკვლებად მიღებულია 110 სმ. სისქის მონოლითური რკინაბეტონის მთლიანი ფილა ბეტონის კლასით B25
5. საძირკვლებისათვის ქვაბული მოეწყოს მშენებლობის ორგანიზაციის ან/და მშენებლობის წარმოების პროექტების მიხედვით.
6. ქვაბულის მოწყობის შემდეგ, არსებული გრუნტი დაიტკეპნოს საშუალო სიმძლავრის (10-15ტ.) სატკეპნი მექანიზმით.
7. საძირკვილს ფილის 5 სმ-იანი ბეტონის მომზადების ქვეშ დასაფუძნებელ გრუნტებამდე მოეწყოს 20 სმ. სისქის ფენებად დატკეპნილი მდინარის ბალასტი.
8. შენობის მზიდ კონსტრუქციულ სისტემას წარმოადგენენ მონოლითური რკინაბეტონის სვეტები, დიაფრაგმები, კოჭები და გადახურვის ფილები ბეტონის კლასით B25
9. შენობის მზიდი სივრცითი კონსტრუქციული სისტემა და ფუძე-საძირკვლები მოდელირებული და გაანგარიშებულია "მონომახ-საპრ 2013" პროგრამული კომპლექსის გამოყენებით.
10. მოცემულ კონსტრუქციულ ნახაზებში +-0.00 საპროექტო ნიშნულად მიღებულია აბსოლუტური ფარდობითი ნიშნული 508.00.
11. გადახურვის ფილებში ტექნოლოგიური ხვრელები (ვენტილაცია, კანალიზაცია) შეჯერებულ იქნას არქიტექტურულ მუშა ნახაზებთან ერთად.
12. კარკასის შევსების არამზიდი კედლები და ტიხრები მოეწყოს მცირე ზომის ბლოკებით, სიმკვრივით <= 1.0 ტძ/მ^3. მათი შეერთება კარკასის ელემენტებთან განხორციელდეს "ჭალაპროექტის" მიერ დამუშავებული სტანდარტებით.
13. გრუნტთან შემხები ვერტიკალური კონსტრუქციებისათვის გათვალისწინებული იქნას ჰიდროიზოლაცია.

მრავალბინიანი საცხოვრებელი სახლი ქ.თბილისი, დიდი დილომი, კორპუსი 29-ე მიმდებარედ ს/კ 01.10.07.004.084 (ბლოკი 1)					საპროექტო ორგანიზაცია შპს "ზუმა" ს.კ. 405265911		
თავფურცელი					თანამდებობა	გვარი	ხელმოწერა
					დირექტორი	მ. კვესელავა	
მასშტაბი	ფორმატი	სტადია	ფურცელი	ფურც-ბი	პრ.მთ.არქიტ.	მ. კვესელავა	
–		მ.პ.	კ-0		პრ.მთ.კონსტრ.	ლ. ჯაიანი	

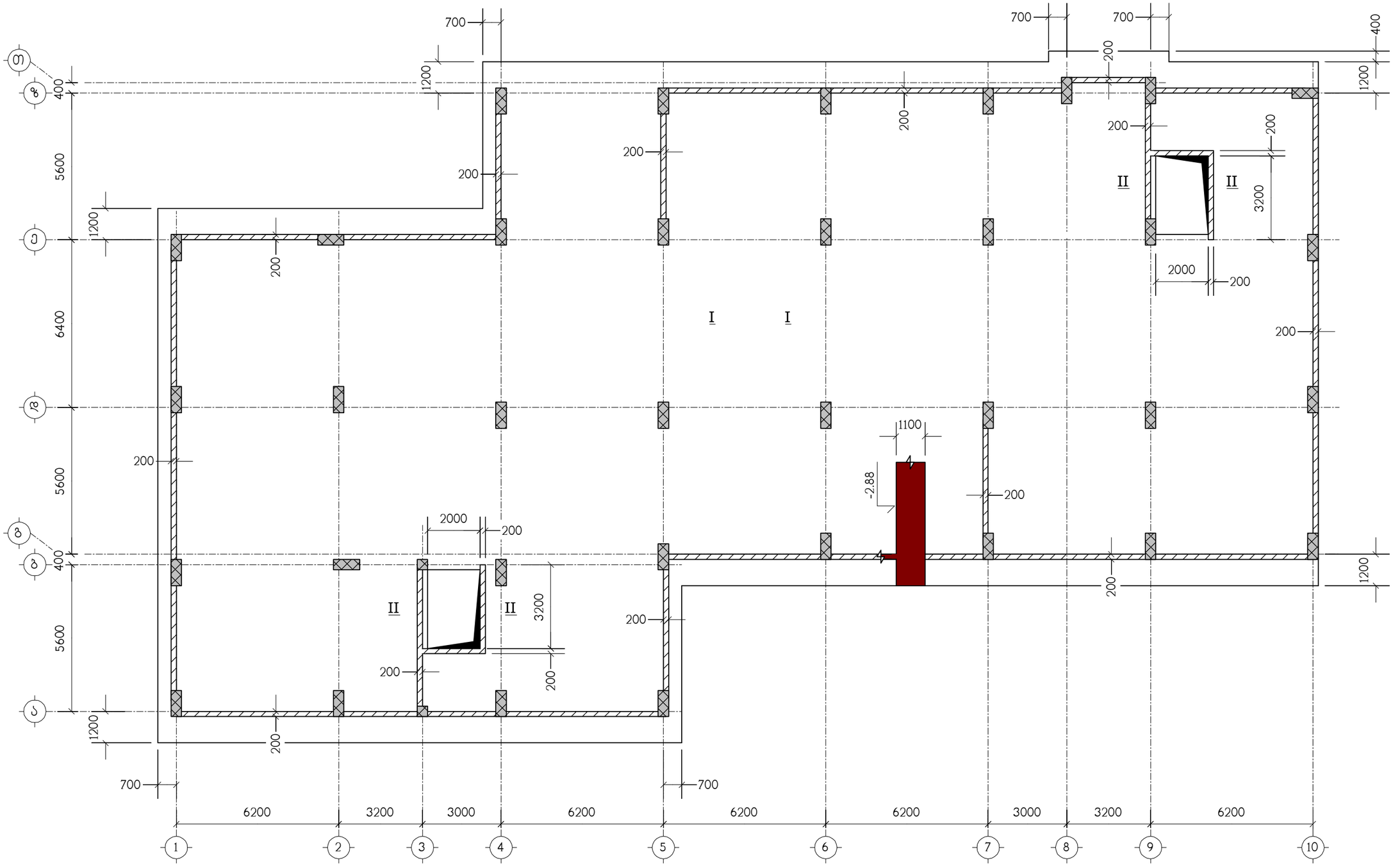

ნახაზი განიხილეთ კ-5 ნახაზთან ერთად

მრავალბინიანი საცხოვრებელი სახლი ქ.თბილისი, დიდი დილომი, კორპუსი 29-ე მიმდებარედ ს/კ 01.10.07.004.084 (ბლოკი 1)					საპროექტო ორგანიზაცია შპს "ზუმა" ს.კ. 405265911		
საძირკვლის ფილა სფ-1, ნიშნულზე -2.88, საყალიბო ნახაზი					თანამდებობა	გვარი	ხელმოწერა
					დირექტორი	მ. კვესელავა	
მასშტაბი	ფორმატი	სტადია	ფურცელი	ფურც-ბი	პრ.მთ.არქიტ.	მ. კვესელავა	
–		მ.პ.	კ-1		პრ.მთ.კონსტრ.	ლ. ჯაიანი	

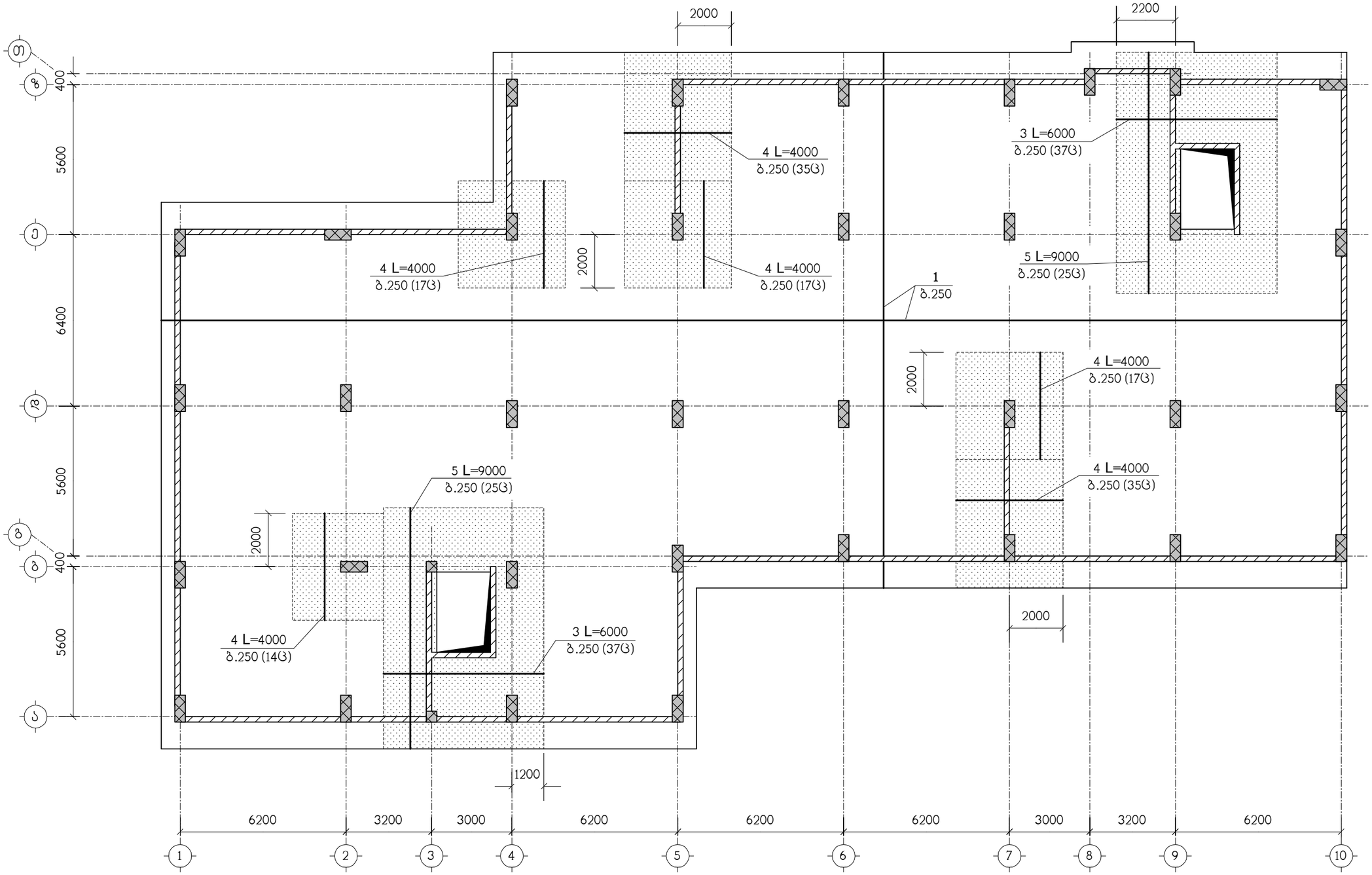

ნახაზი განიხილეთ კ-5 ნახაზთან ერთად
სპეციფიკაცია იხილეთ ნახ. კ-9
– დამატებითი არმირების ზონა

აგრეთვე დამატებითი არმირების ზონებში
მოეწყოს პოზიცია "2" ბიჯით 500/500

მრავალბინიანი საცხოვრებელი სახლი ქ.თბილისი, დიდი დილომი, კორპუსი 29-ე მიმდებარედ ს/კ 01.10.07.004.084 (ბლოკი 1)					საპროექტო ორგანიზაცია შპს "ზუმა" ს.კ. 405265911	
სფ-1, ქვედა ზონის არმირება					თანამდებობა	გვარი	ხელმოწერა
					დირექტორი	მ. კვესელავა	
მასშტაბი	ფორმატი	სტადია	ფურცელი	ფურც-ბი	არ.მთ.არქიტ.	მ. კვესელავა	
–		მ.პ.	კ-2		არ.მთ.კონსტრ.	ლ. ჯაიანი	

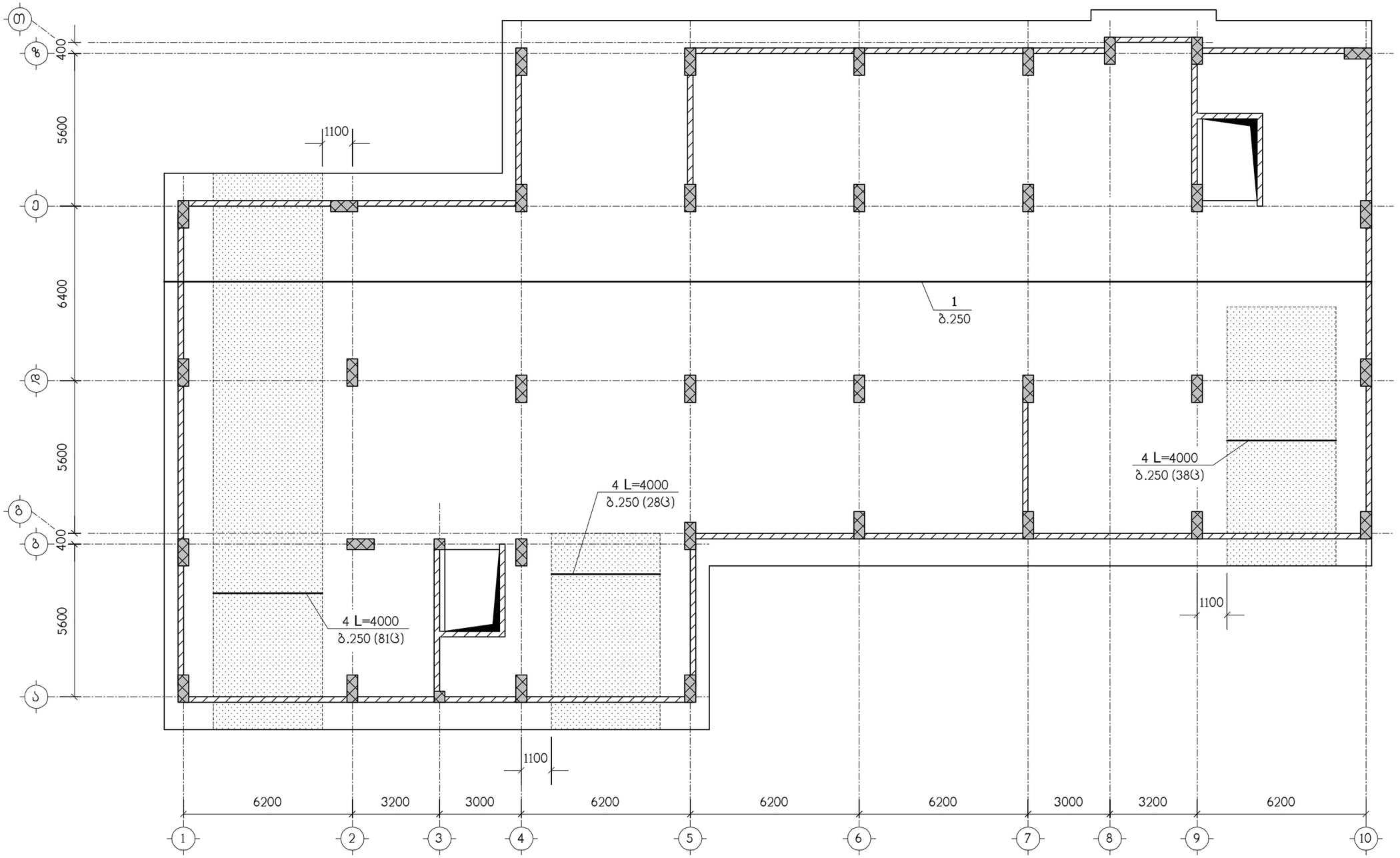

ნახაზი განიხილეთ კ-5 ნახაზთან ერთად
სპეციფიკაცია იხილეთ ნახ. კ-9
– დამატებითი არმირების ზონა

მრავალბინიანი საცხოვრებელი სახლი ქ.თბილისი, დიდი დიღომი, კორპუსი 29-ე მიმდებარედ ს/კ 01.10.07.004.084 (ბლოკი 1)					საპროექტო ორგანიზაცია შპს "ზუმა" ს.კ. 405265911		
სფ-1, ზედა ზონის X მიმართულების არმირება					თანამდებობა	გვარი	ხელმოწერა
					დირექტორი	მ. კვესელავა	
მასშტაბი	ფორმატი	სტადია	ფურცელი	ფურც-ბი	პრ.მთ.არქიტ.	მ. კვესელავა	
–		მ.პ.	კ-3		პრ.მთ.კონსტრ.	ლ. ჯაიანი	

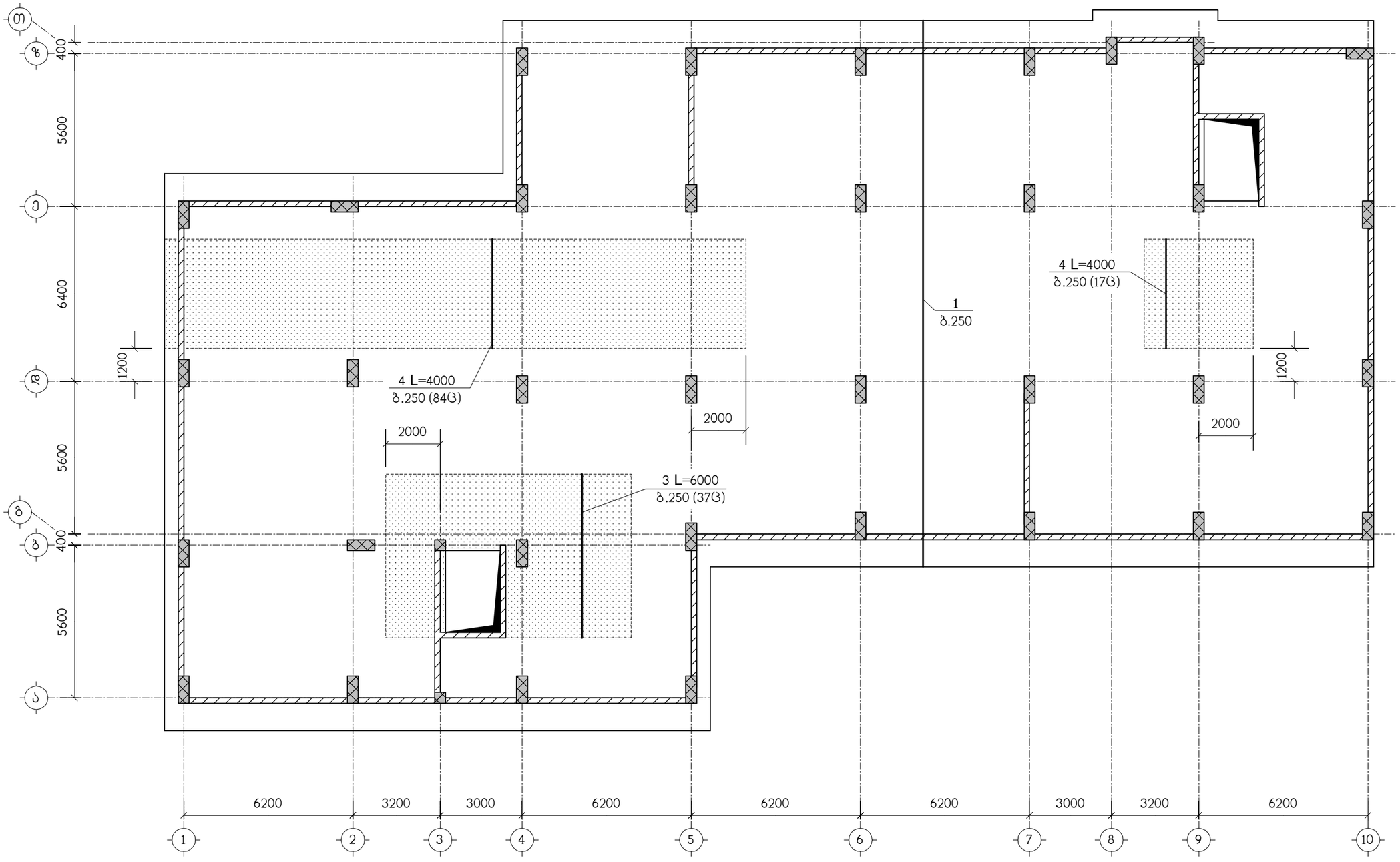

ნახაზი განიხილეთ კ-5 ნახაზთან ერთად
სპეციფიკაცია იხილეთ ნახ. კ-9

▭ – დამატებითი არმირების ზონა

მრავალბინიანი საცხოვრებელი სახლი ქ.თბილისი, დიდი დილომი, კორპუსი 29-ე მიმდებარედ ს/კ 01.10.07.004.084 (ბლოკი 1)					საპროექტო ორგანიზაცია შპს "ზუმა" ს.კ. 405265911		
სფ-1, ზედა ზონის Y მიმართულების არმირება					თანამდებობა	გვარი	ხელმოწერა
					დირექტორი	მ. კვესელავა	
მასშტაბი	ფორმატი	სტადია	ფურცელი	ფურც-ბი	პრ.მთ.არქიტ.	მ. კვესელავა	
–		მ.პ.	კ-4		პრ.მთ.კონსტრ.	ლ. ჯაიანი	

I – I

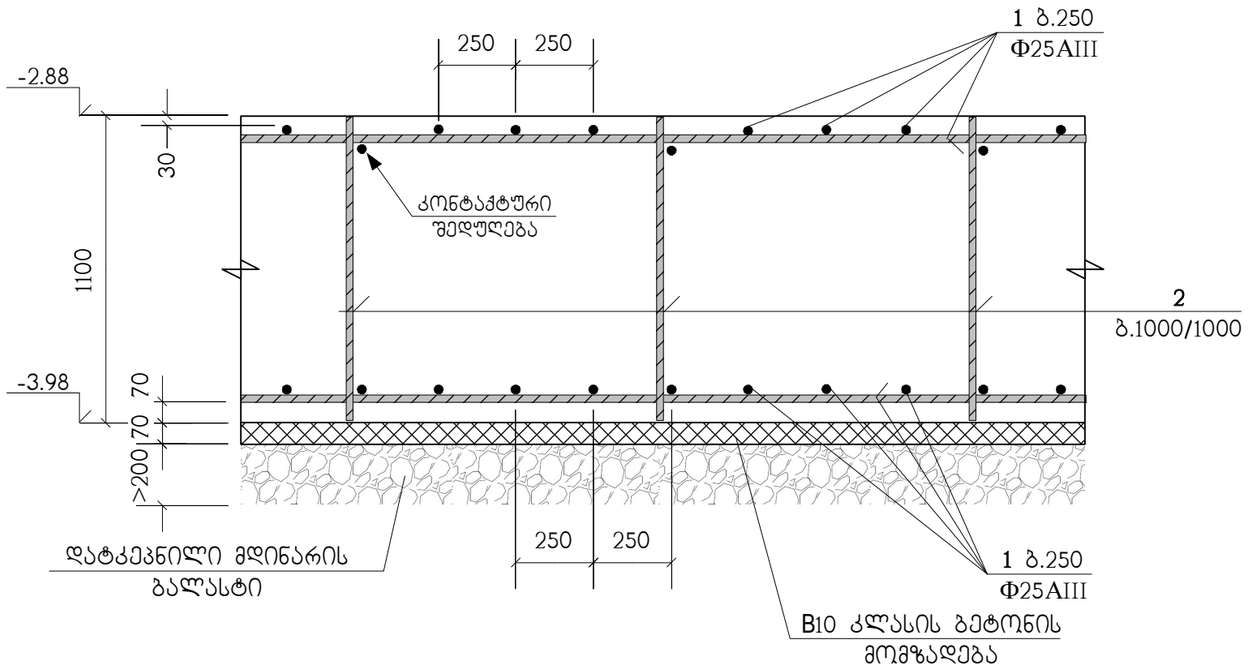

პოზ. "1" ძირითადი არმირების შეპირაპირება

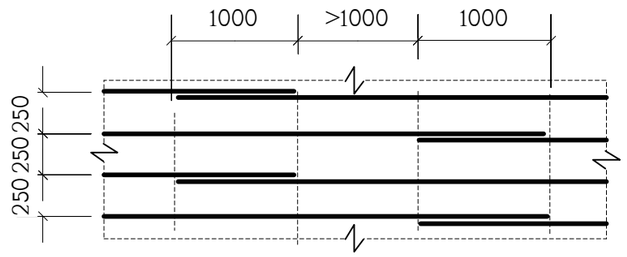

საძირკვლის ფილაში არმატურული პოზიცია "1" პირობითად წარმოდგენილია როგორც ძირითადი;
პოზიციები "3", "4" და "5" როგორც - დამატებითი.
ხოლო არმატურული პოზიცია "2" როგორც სამონტაჟო და განივი

II – II

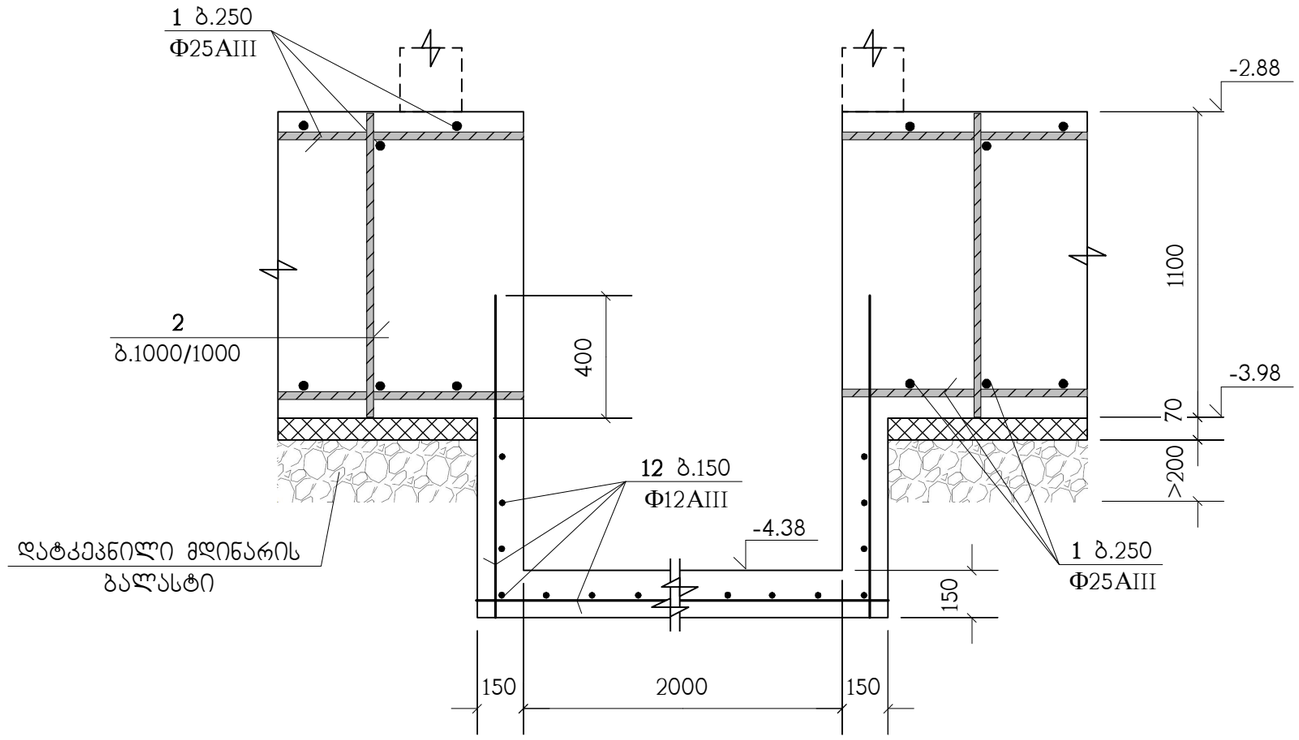

ბ.250 დამატებითი არმირების მოწყობა

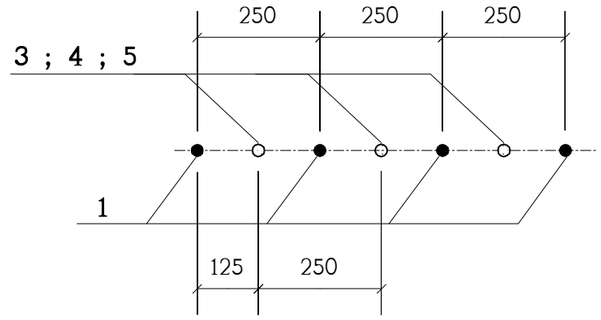

მრავალბინიანი საცხოვრებელი სახლი ქ.თბილისი, დიდი დიღომი, კორპუსი 29-ე მიმდებარედ ს/კ 01.10.07.004.084 (ბლოკი 1)					საპროექტო ორგანიზაცია შპს "ზუმა" ს.კ. 405265911	
სფ-1, არმირების დეტალები					თანამდებობა	გვარი	ხელმოწერა
					დირექტორი	მ. კვესელავა	
მასშტაბი	ფორმატი	სტადია	ფურცელი	ფურც-ბი	პრ.მთ.არქიტ.	მ. კვესელავა	
–		მ.პ.	კ-5		პრ.მთ.კონსტრ.	ლ. ჯაიანი	

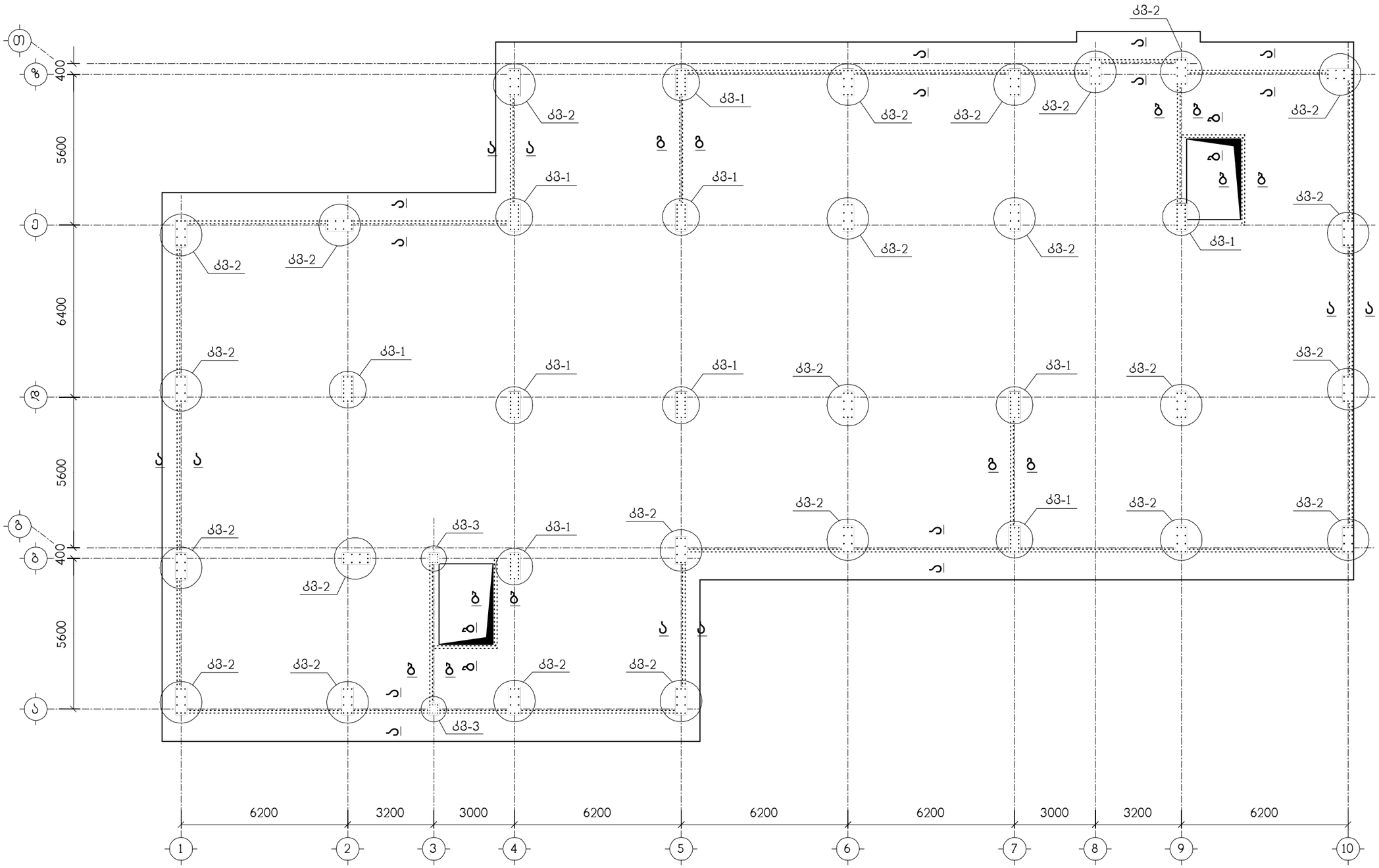

მრავალბინიანი საცხოვრებელი სახლი ქ.თბილისი, დიდი დიღომი, კოროპუსი 29-ე მიმდებარედ ს/კ 01.10.07.004.084 (ბლოკი 1)						საპროექტო ორგანიზაცია შპს "ზუმა" ს.კ. 405265911		
არმატურული ნაშვერების გეგმა სფ-1 დან						თანამდებობა	გვარი	ხელმოწერა
						დირექტორი	მ. კვესელავა	
მასშტაბი	ფორმატი	სტადია	ფურცელი	ფურც-ბი		პრ.მთ.არქიტ.	მ. კვესელავა	
–		მ.პ.	კ-6			პრ.მთ.კონსტრ.	ლ. ჯაიანი	

კ3-1
(10 ს.)

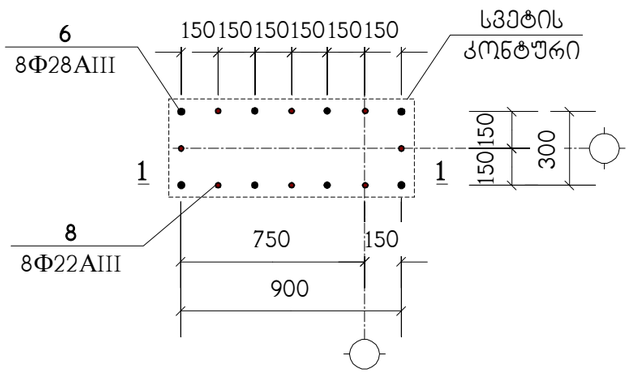

კ3-2
(25 ს.)

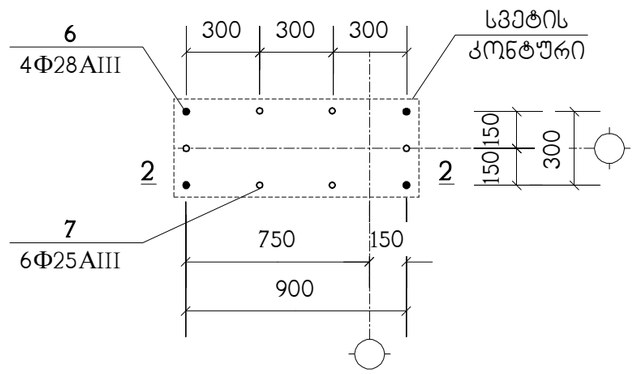

სპეციფიკაცია იხილეთ ნახ. კ-9

აგრეთვე სვეტებთან მოეწყოს განივი არმატურა პოზ. "11" ბიჯით 200X200. (განლაგების ზონის სიგანე 1600 მმ.)

1 – 1

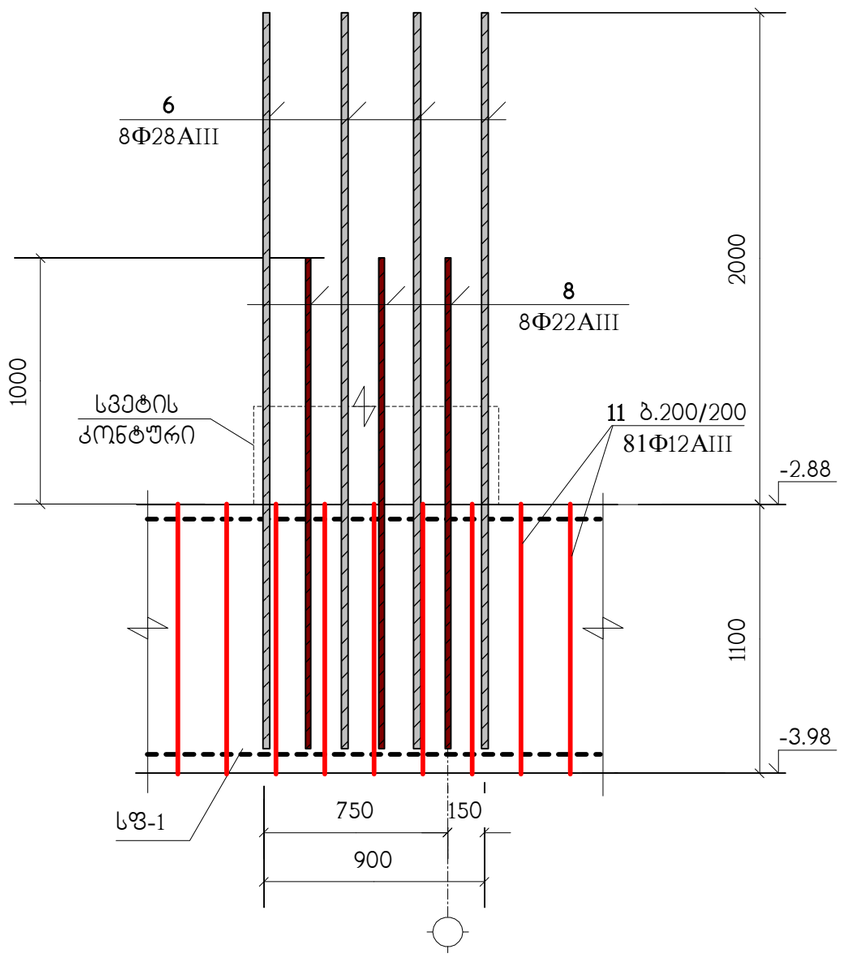

2 – 2

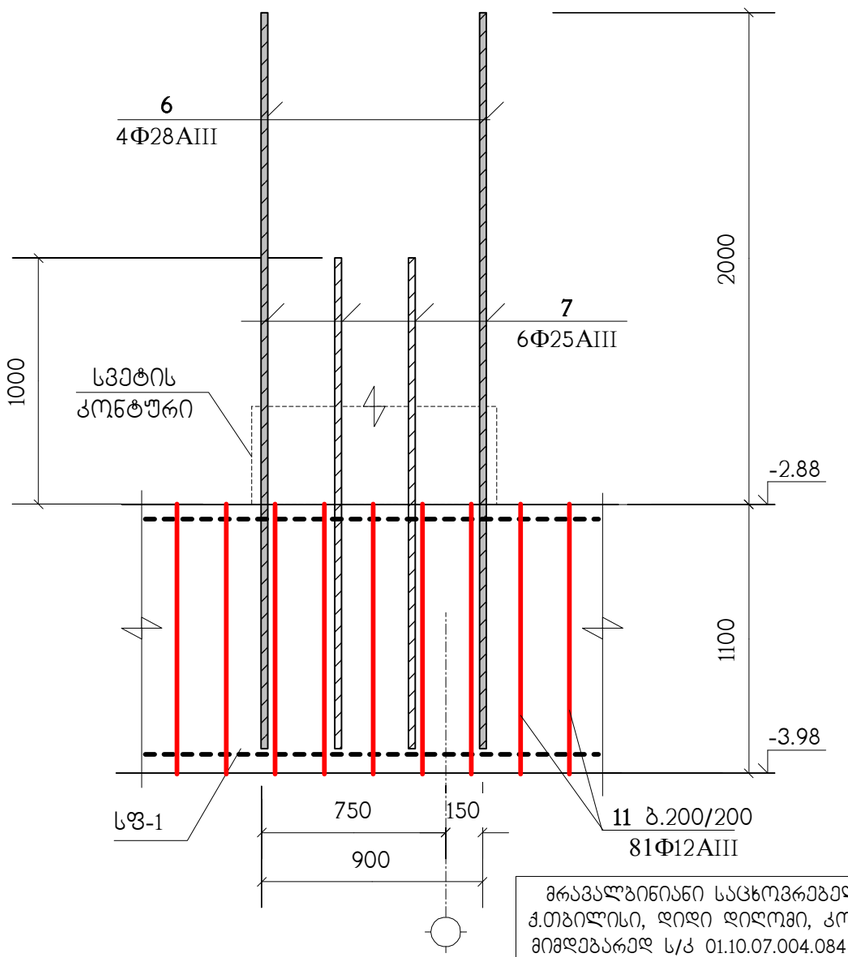

მრავალბინიანი საცხოვრებელი სახლი ქ.თბილისი, დიდი დილომი, კორპუსი 29-ე მიმდებარედ ს/კ 01.10.07.004.084 (ბლოკი 1)						საპროექტო ორგანიზაცია შპს "ზუმა" ს.კ. 405265911	
კვანძები კ3-1 ; კ3-2						თანამდებობა	გვარი	ხელმოწერა
						დირექტორი	მ. კვესელავა	
მასშტაბი	ფორმატი	სტადია	ფურცელი	ფურც-ბი		პრ.მთ.არქიტ.	მ. კვესელავა	
–		მ.პ.	კ-7			პრ.მთ.კონსტრ.	ლ. ჯაიანი	

კვ-3
(2 ც.)

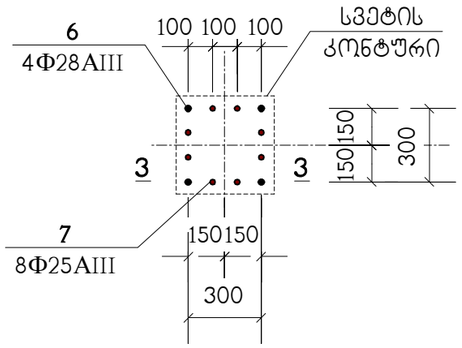

ა – ა

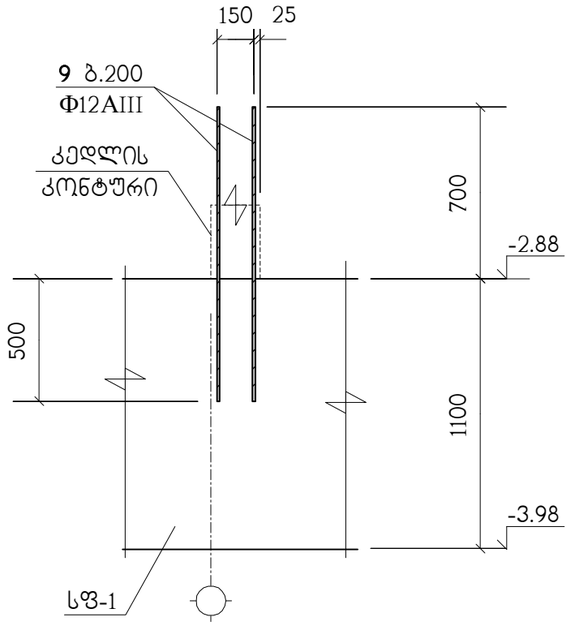

ბ – ბ

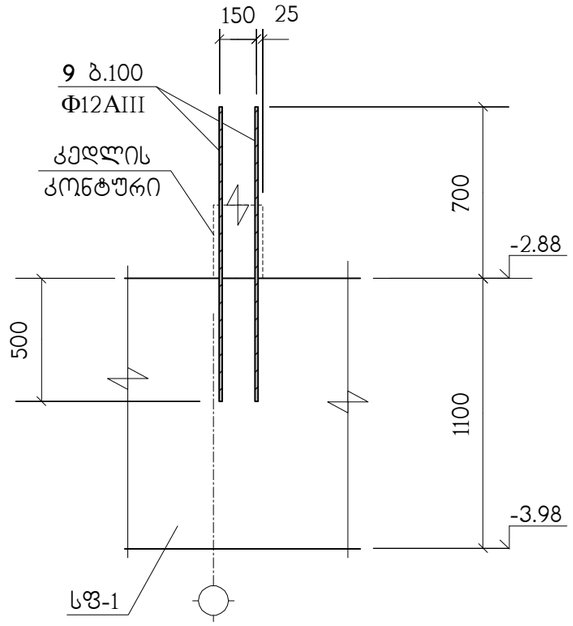

3 – 3

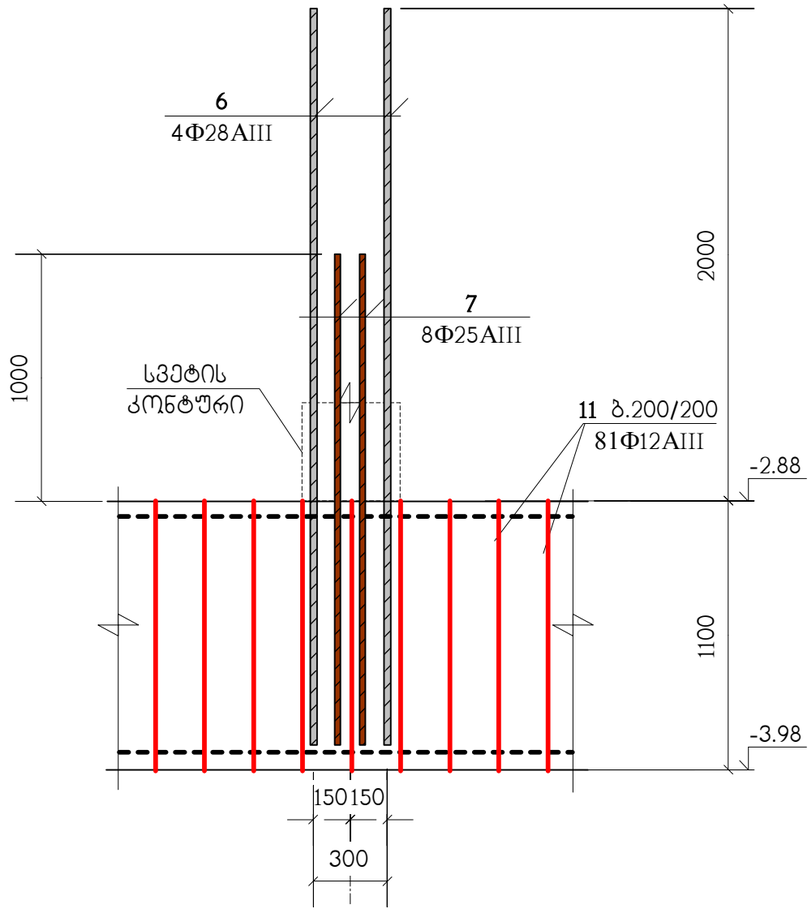

გ – გ

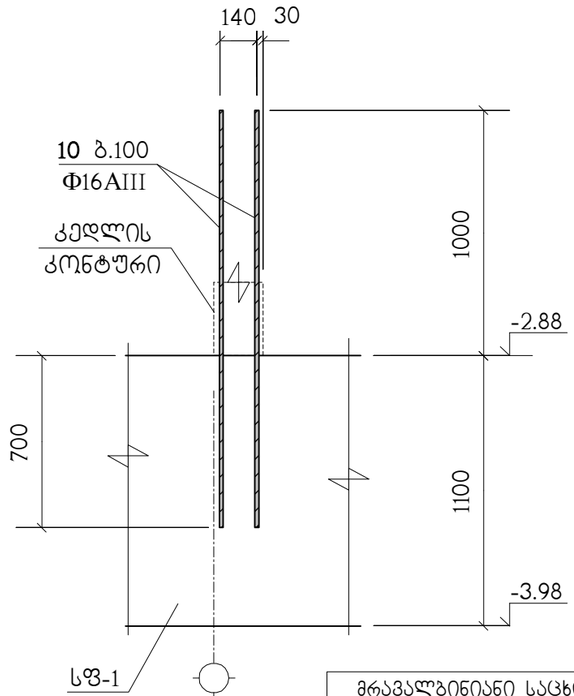

სპეციფიკაცია იხილეთ ნახ. კ-9

მრავალბინიანი საცხოვრებელი სახლი ქ.თბილისი, დიდი დილომი, კორპუსი 29-ე მიმდებარედ ს/კ 01.10.07.004.084 (ბლოკი 1)					საპროექტო ორგანიზაცია შპს "ზუმა" ს.კ. 405265911	
კვანძი კვ-3, ჭრილები ა–ა ; ბ–ბ ; გ–გ					თანამდებობა	გვარი	ხელმოწერა
					დირექტორი	მ. კვესელავა	
მასშტაბი	ფორმატი	სტადია	ფურცელი	ფურც-ბი	არ.მთ.არქიტ.	მ. კვესელავა	
–		მ.პ.	კ-8		არ.მთ.კონსტრ.	ლ. ჯაიანი	

პოზიცია	ალნიშვნა	დასახელება	რაოდ. ც.	შენიშვნა
		სფ-1		
1	დაიჭრას ადგილზე	Ф25AIII სახსტ. 5781-82* L=16.55 კმ.	–	63767 კგ.
2		Ф22AIII სახსტ. 5781-82* L=1100	1420	3.28 კგ.
3		Ф25AIII სახსტ. 5781-82* L=6000	111	23.11 კგ.
4		Ф25AIII სახსტ. 5781-82* L=4000	383	15.41 კგ.
5		Ф25AIII სახსტ. 5781-82* L=9000	50	34.67 კგ.
6		Ф28AIII სახსტ. 5781-82* L=3000	188	14.5 კგ.
7		Ф25AIII სახსტ. 5781-82* L=2000	166	7.7 კგ.
8		Ф22AIII სახსტ. 5781-82* L=2000	80	5.97 კგ.
9		Ф12AIII სახსტ. 5781-82* L=1200	1370	1.06 კგ.
10		Ф16AIII სახსტ. 5781-82* L=1700	430	2.68 კგ.
11		Ф12AIII სახსტ. 5781-82* L=1100	2997	0.97 კგ.
12	დაიჭრას ადგილზე	Ф12AIII სახსტ. 5781-82* L=0.35 კმ.	–	310 კგ.
		B25 კლასის ბეტონი		1023 მ^3
		B10 კლასის ბეტონი		65 მ^3

მრავალბინიანი საცხოვრებელი სახლი ქ.თბილისი, დიდი დიღომი, კორპუსი 29-ე მიმდებარედ ს/კ 01.10.07.004.084 (ბლოკი 1)						საპროექტო ორგანიზაცია შპს "ზუმა" ს.კ. 405265911	
სპეციფიკაცია						თანამდებობა	გვარი	ხელმოწერა
						დირექტორი	მ. კვესელავა	
მასშტაბი	ფორმატი	სტადია	ფურცელი	ფურც-ბი		პრ.მთ.არქიტ.	მ. კვესელავა	
–		მ.პ.	კ-9			პრ.მთ.კონსტრ.	ლ. ჯაიანი	



ნახაზი განიხილეთ კ-33 ნახაზთან ერთად

ტმპ-1*) ატრიალებული ყალიბით ფილით ქვევით

მრავალბინიანი საცხოვრებელი სახლი ქ.თბილისი, დიდი დიღომი, კორპუსი 29-ე მიმდებარედ ს/კ 01.10.07.004.084 (ბლოკი 1)					საპროექტო ორგანიზაცია შპს "ზუმა" ს.კ. 405265911		
გადახურვის ფილა გფ-1, ნიშნულზე 0.00, საყალიბო ნახაზი					თანამდებობა	გვარი	ხელმოწერა
					დირექტორი	მ. კვესელავა	
მასშტაბი	ფორმატი	სტადია	ფურცელი	ფურც-ბი	პრ.მთ.არქიტ.	მ. კვესელავა	
–		მ.პ.	კ-10		პრ.მთ.კონსტრ.	ლ. ჯაიანი	

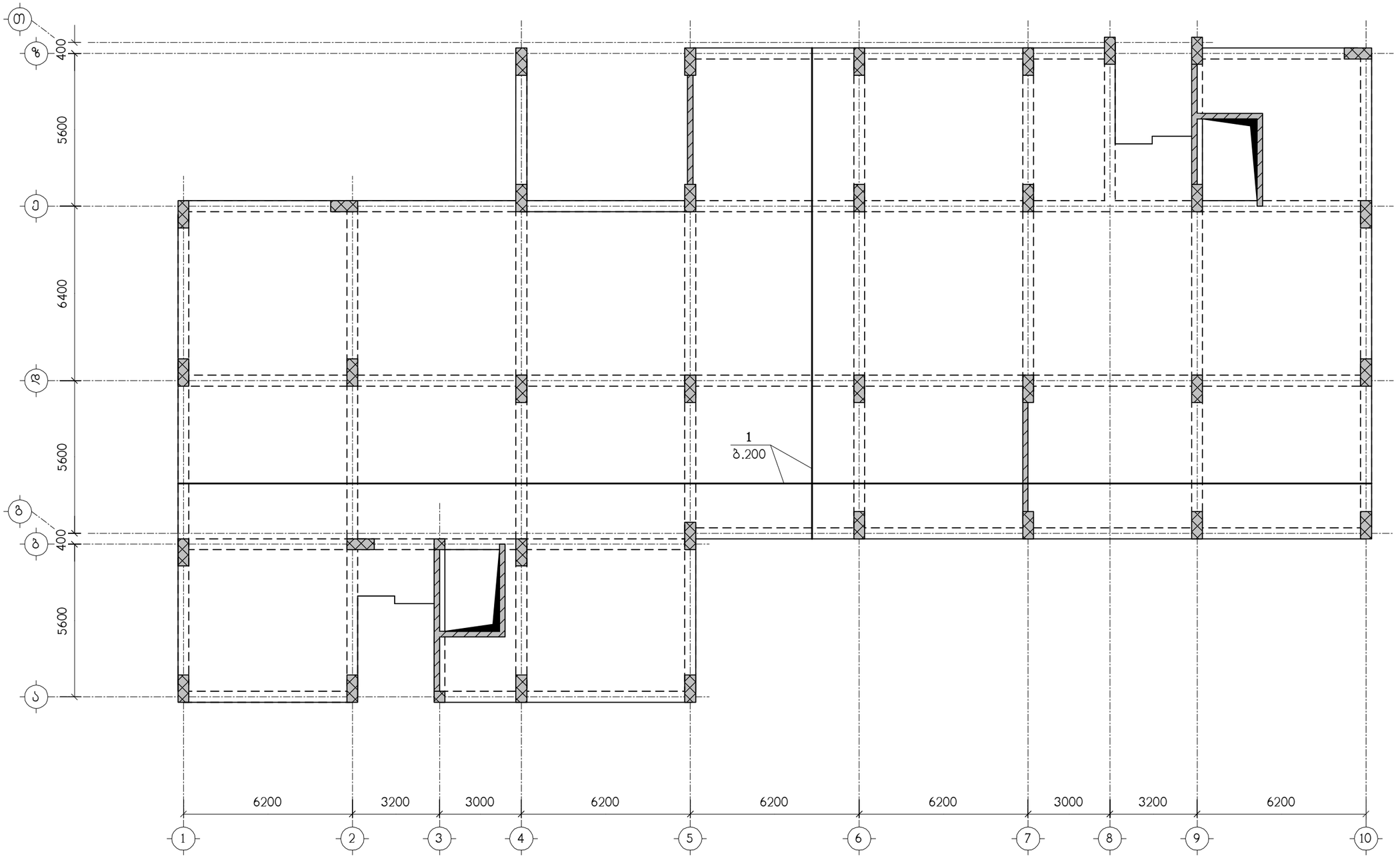

ნახაზი განიხილეთ კ-33 ნახაზთან ერთად
სპეციფიკაცია იხილეთ ნახ. კ-35

მრავალბინიანი საცხოვრებელი სახლი ქ.თბილისი, დიდი დიღომი, კორპუსი 29-ე მიმდებარედ ს/კ 01.10.07.004.084 (ბლოკი 1)					საპროექტო ორგანიზაცია შპს "ზუმა" ს.კ. 405265911		
გფ-1, კვედა ზონის არმირება					თანამდებობა	გვარი	ხელმოწერა
					დირექტორი	მ. კვესელავა	
მასშტაბი	ფორმატი	სტადია	ფურცელი	ფურც-ბი	პრ.მთ.არქიტ.	მ. კვესელავა	
–		მ.პ.	კ-11		პრ.მთ.კონსტრ.	ლ. ჯაიანი	

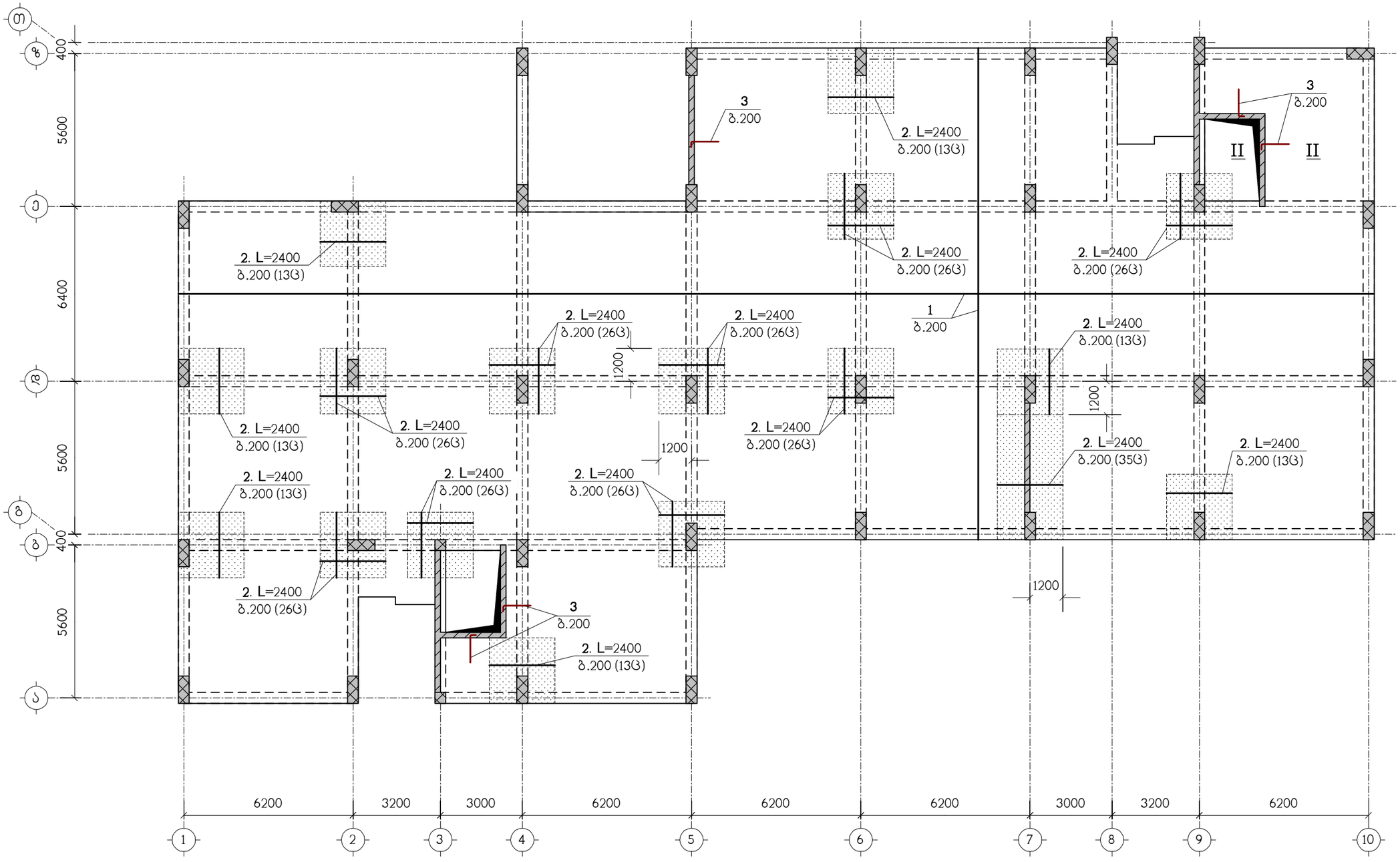

ნახაზი განიხილეთ კ-33 ნახაზთან ერთად
სპეციფიკაცია იხილეთ ნახ. კ-35
– დამატებითი არმირების ზონა

მრავალბინიანი საცხოვრებელი სახლი ქ.თბილისი, დიდი დილომი, კორპუსი 29-ე მიმდებარედ ს/კ 01.10.07.004.084 (ბლოკი 1)					საპროექტო ორგანიზაცია შპს "ზუმა" ს.კ. 405265911		
ბფ-1, ზედა ზონის არმირება					თანამდებობა	გვარი	ხელმოწერა
					დირექტორი	მ. კვესელავა	
მასშტაბი	ფორმატი	სტადია	ფურცელი	ფურც-ბი	პრ.მთ.არქიტ.	მ. კვესელავა	
–		მ.პ.	კ-12		პრ.მთ.კონსტრ.	ლ. ჯაიანი	

ნახაზი 3-33 ნახაყმუშარის ეტაპის ეგმაპე

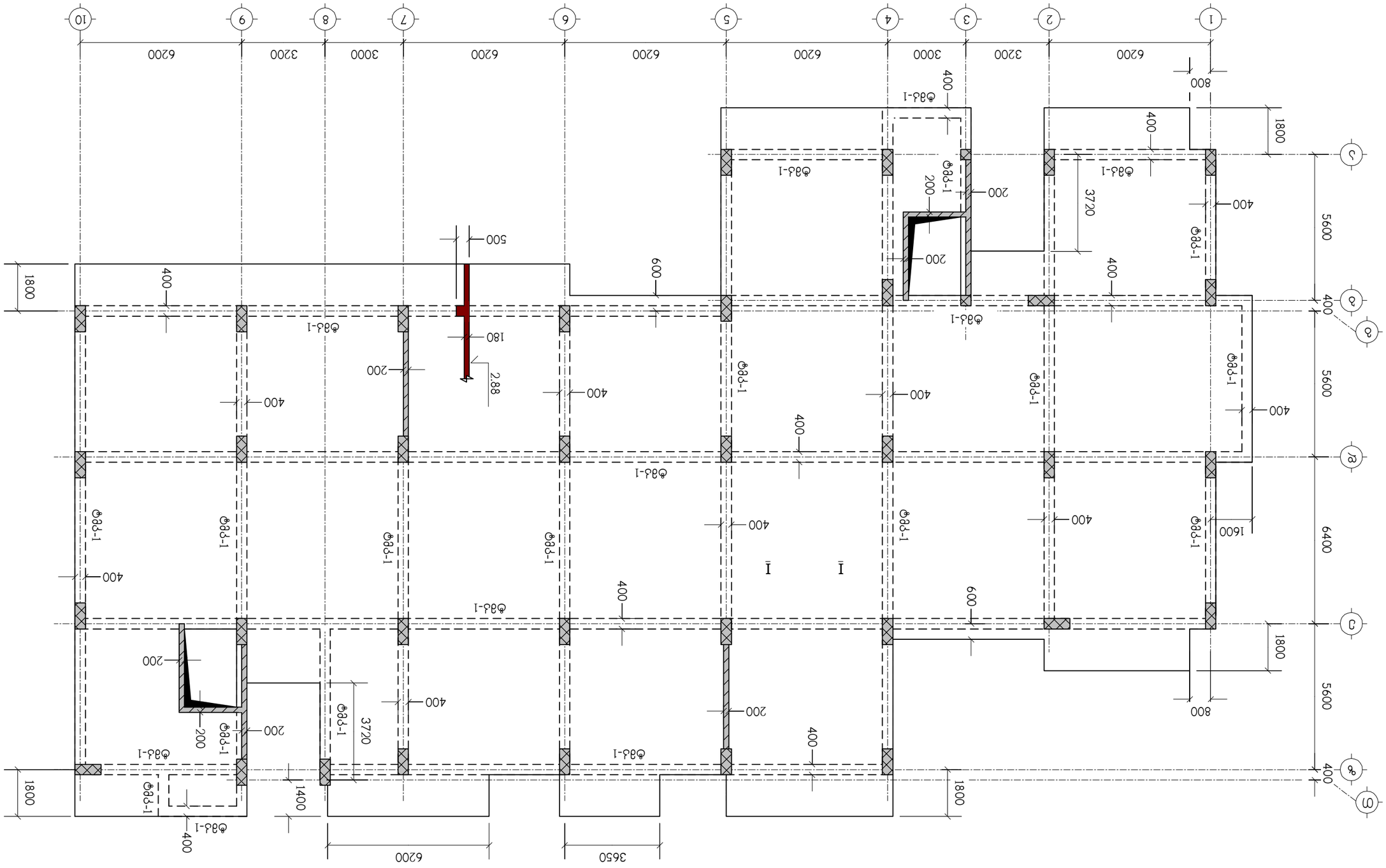

ტექნიკური	ფორმატი	ლისტი	ფურცლების			
–		8.3.	3-13			
შემსრულებელი	ფორმატი	ლისტი	ფურცლების			
ა. ავალიანი						
ხ. ჯაჯანიძე						

ბანკი: ბანკი
ანგარიშის №: GE29TB7777245100100001
ბანკის კოდი: TBCBGE22

ა.შ. "ფუძე" ს.კ. 405265911
მისამართი: ქალაქი ბათუმი, ალი-ნინოს ქუჩა №29-ა

ბინათმშენებლობა ბაღმთავრების ბაღში
ბინათმშენებლობა ბაღმთავრების ბაღში
ბინათმშენებლობა ბაღმთავრების ბაღში

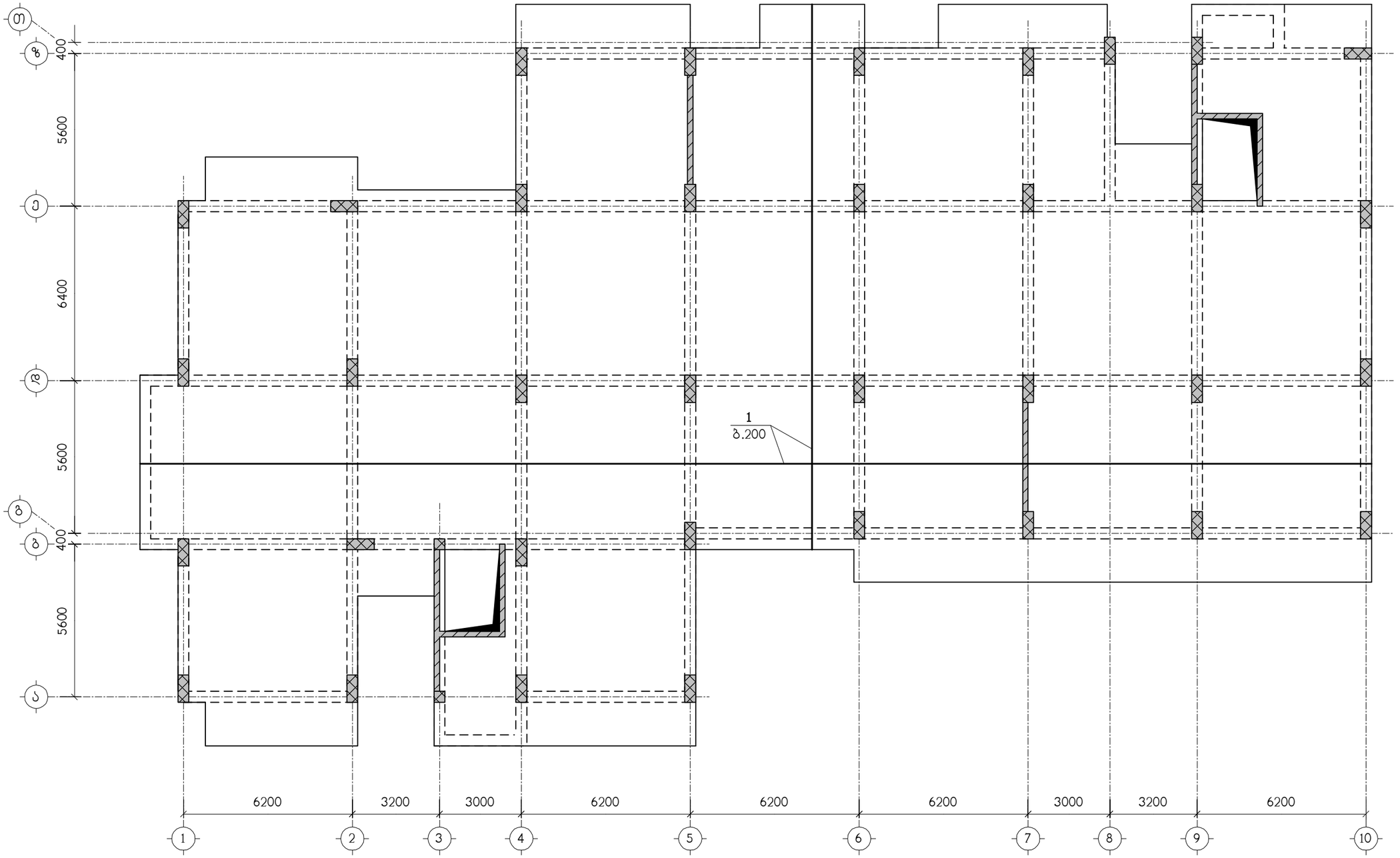

ნახაზი განიხილეთ კ-33 ნახაზთან ერთად
სპეციფიკაცია იხილეთ ნახ. კ-35

მრავალბინიანი საცხოვრებელი სახლი ქ.თბილისი, დიდი დიღომი, კორპუსი 29-ე მიმდებარედ ს/კ 01.10.07.004.084 (ბლოკი 1)					საპროექტო ორგანიზაცია შპს "ზუმა" ს.კ. 405265911		
გფ-2, ქვედა ზონის არმირება					თანამდებობა	გვარი	ხელმოწერა
					დირექტორი	მ. კვესელავა	
მასშტაბი	ფორმატი	სტადია	ფურცელი	ფურც-ბი	არქიტ.	მ. კვესელავა	
–		მ.პ.	კ-14		კონსტრ.	ლ. ჯაიანი	

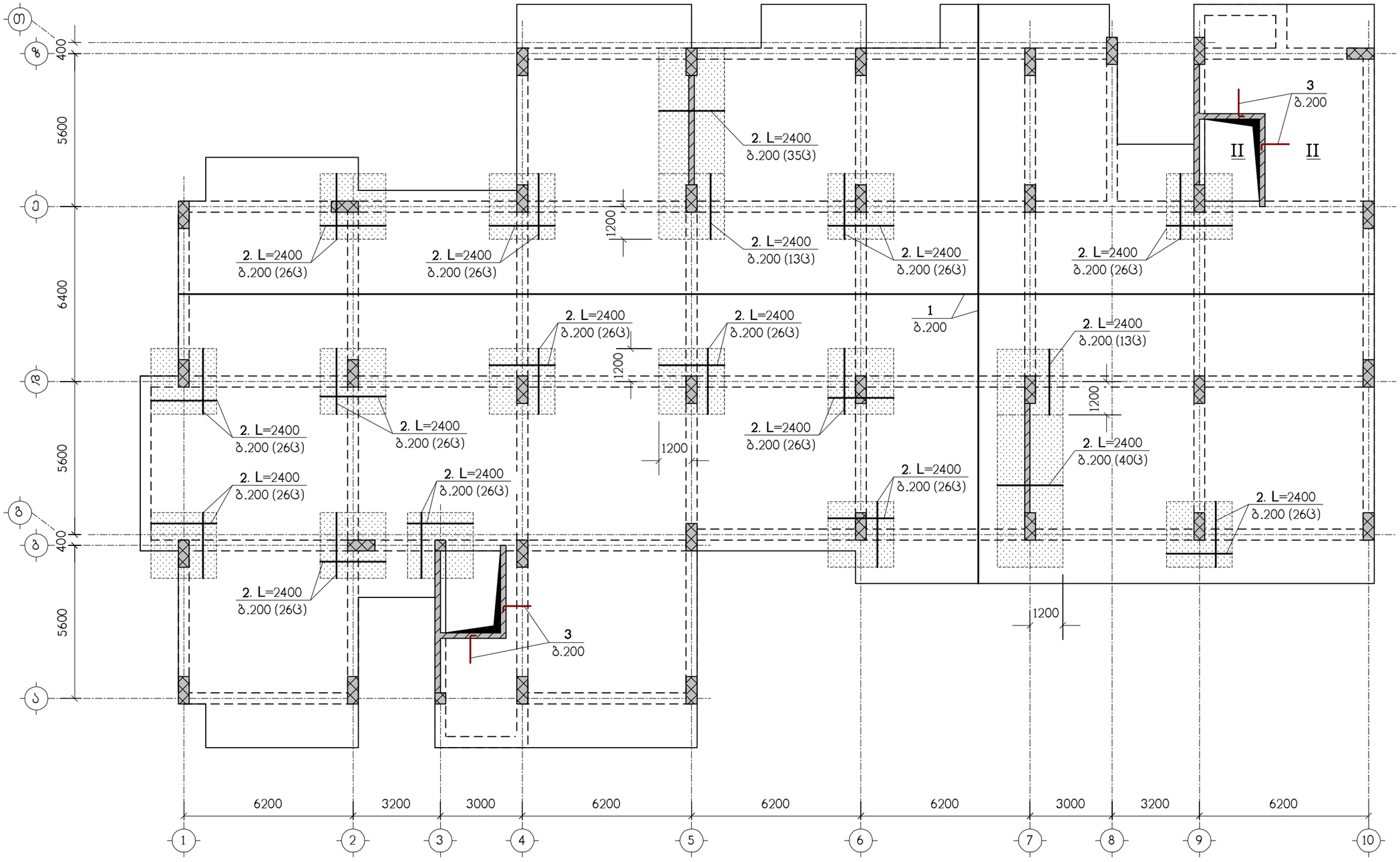

ნახაზი განიხილეთ კ-33 ნახაზთან ერთად
სპეციფიკაცია იხილეთ ნახ. კ-35
– დამატებითი არმირების ზონა

მრავალბინიანი საცხოვრებელი სახლი ქ.თბილისი, დიდი დილომი, კორპუსი 29-ე მიმდებარედ ს/კ 01.10.07.004.084 (ბლოკი 1)						საპროექტო ორგანიზაცია შპს "ზუმა" ს.კ. 405265911		
გფ-2, ზედა ზონის არმირება						თანამდებობა	გვარი	ხელმოწერა
						დირექტორი	მ. კვესელავა	
მასშტაბი	ფორმატი	სტადია	ფურცელი	ფურც-ბი		პრ.მთ.არქიტ.	მ. კვესელავა	
–		მ.პ.	კ-15			პრ.მთ.კონსტრ.	ლ. ჯაიანი	

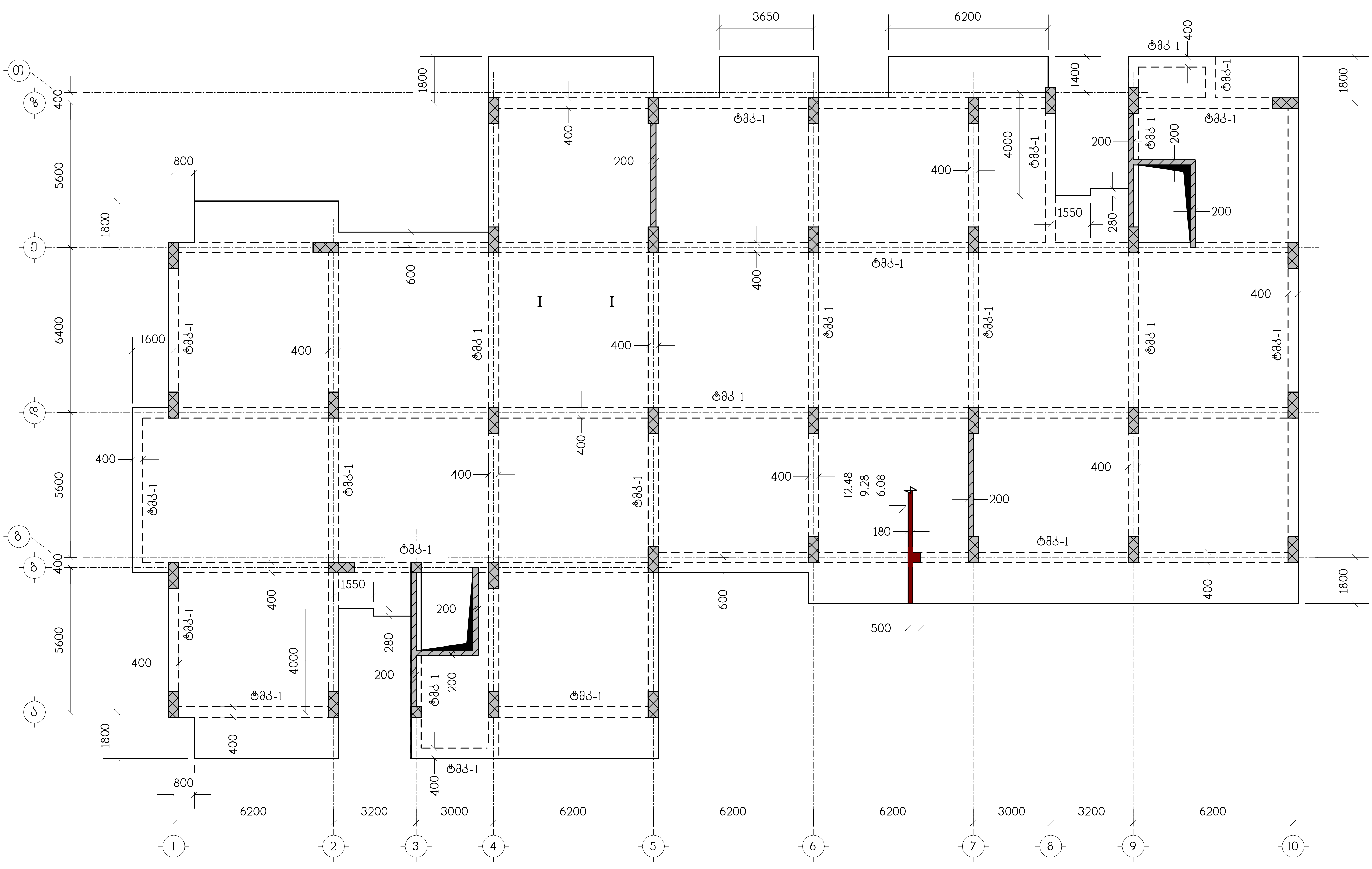

ნახაზი განიხილეთ კ-33 ნახაზთან ერთად

მრავალბინიანი საცხოვრებელი სახლი ქ.თბილისი, დიდი დიღომი, კორპუსი 29-ე მიმდებარედ ს/კ 01.10.07.004.084 (ბლოკი 1)					საპროექტო ორგანიზაცია შპს "ზუმა" ს.კ. 405265911		
გადახურვის ფილა ბფ-3, ნიშნულებზე 6.08, 9.28, 12.48, საყალიბო ნახაზი					თანამდებობა	გვარი	ხელმოწერა
					დირექტორი	მ. კვესელავა	
მასშტაბი	ფორმატი	სტადია	ფურცელი	ფურც-ბი	პრ.მთ.არქიტ.	მ. კვესელავა	
–		მ.პ.	კ-16		პრ.მთ.კონსტრ.	ლ. ჯაიანი	

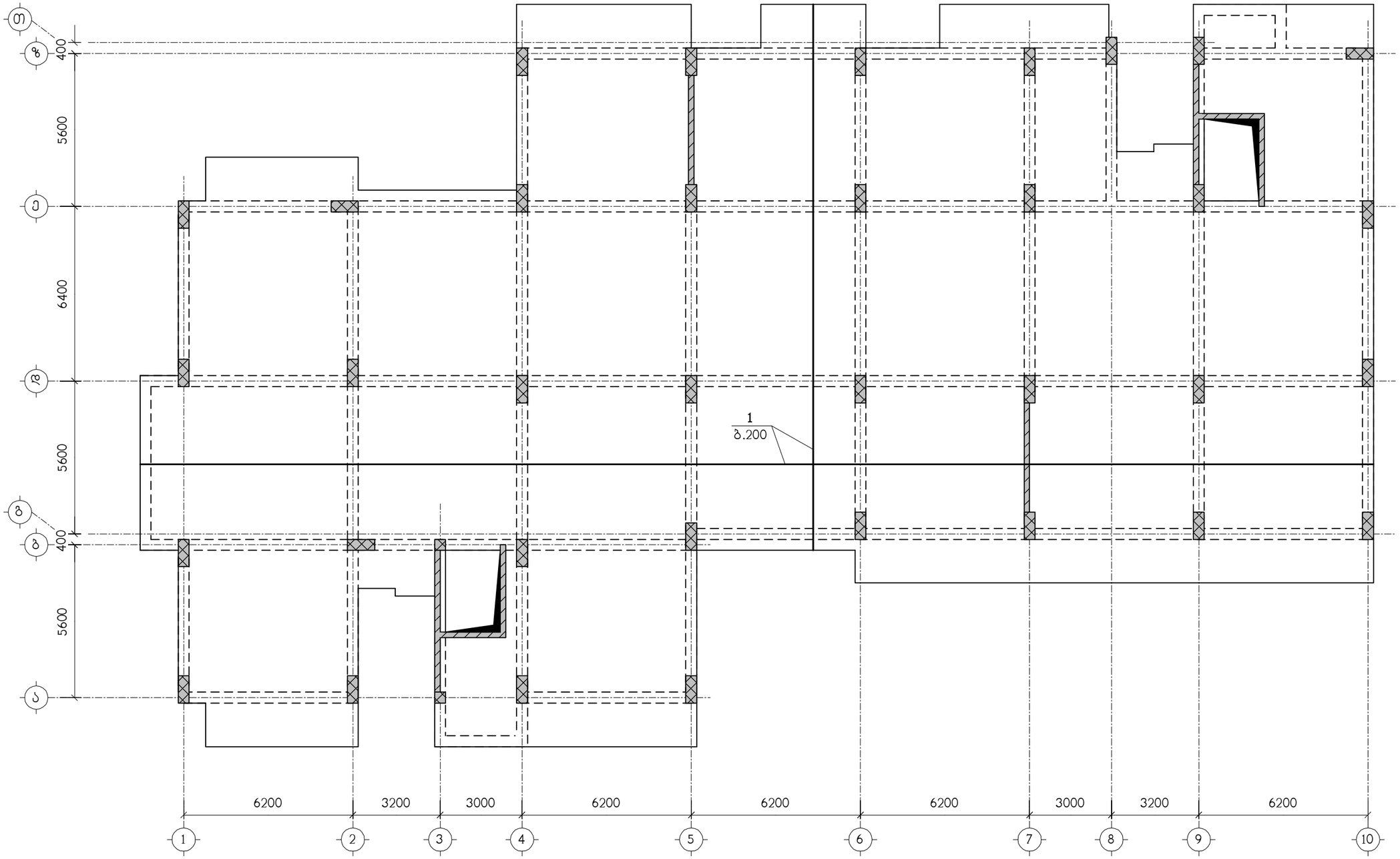

ნახაზი გაანიხილეთ კ-33 ნახაზთან ერთად
სპეციფიკაცია იხილეთ ნახ. კ-35

მრავალბინიანი საცხოვრებელი სახლი ქ.თბილისი, დიდი დიღომი, კორპუსი 29-ე მიმდებარედ ს/კ 01.10.07.004.084 (ბლოკი 1)						საპროექტო ორგანიზაცია შპს "ზუმა" ს.კ. 405265911	
გფ-3, ქვედა ზონის არმირება						თანამდებობა	გვარი	ხელმოწერა
						დირექტორი	მ. კვესელავა	
მასშტაბი	ფორმატი	სტადია	ფურცელი	ფურც-ბი		პრ.მთ.არქიტ.	მ. კვესელავა	
–		მ.პ.	კ-17			პრ.მთ.კონსტრ.	ლ. ჯაიანი	

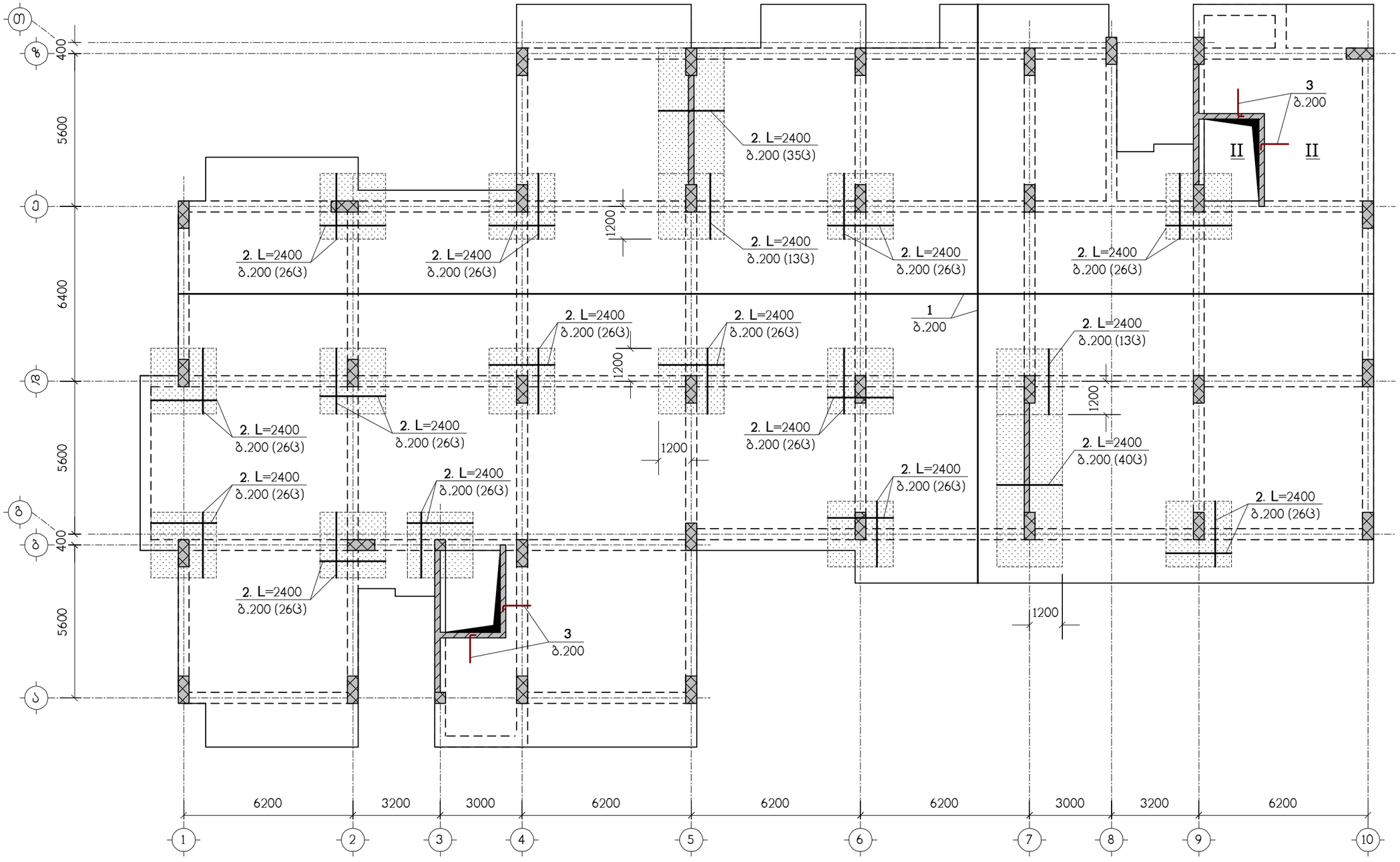

ნახაზი განიხილეთ კ-33 ნახაზთან ერთად
სპეციფიკაცია იხილეთ ნახ. კ-35
– დამატებითი არმირების ზონა

მრავალბინიანი საცხოვრებელი სახლი ქ.თბილისი, დიდი დილომი, კორპუსი 29-ე მიმდებარედ ს/კ 01.10.07.004.084 (ბლოკი 1)						საპროექტო ორგანიზაცია შპს "ზუმა" ს.კ. 405265911		
გფ-3, ზედა ზონის არმირება						თანამდებობა	გვარი	ხელმოწერა
						დირექტორი	მ. კვესელავა	
მასშტაბი	ფორმატი	სტადია	ფურცელი	ფურც-ბი		პრ.მთ.არქიტ.	მ. კვესელავა	
–		მ.პ.	კ-18			პრ.მთ.კონსტრ.	ლ. ჯაიანი	

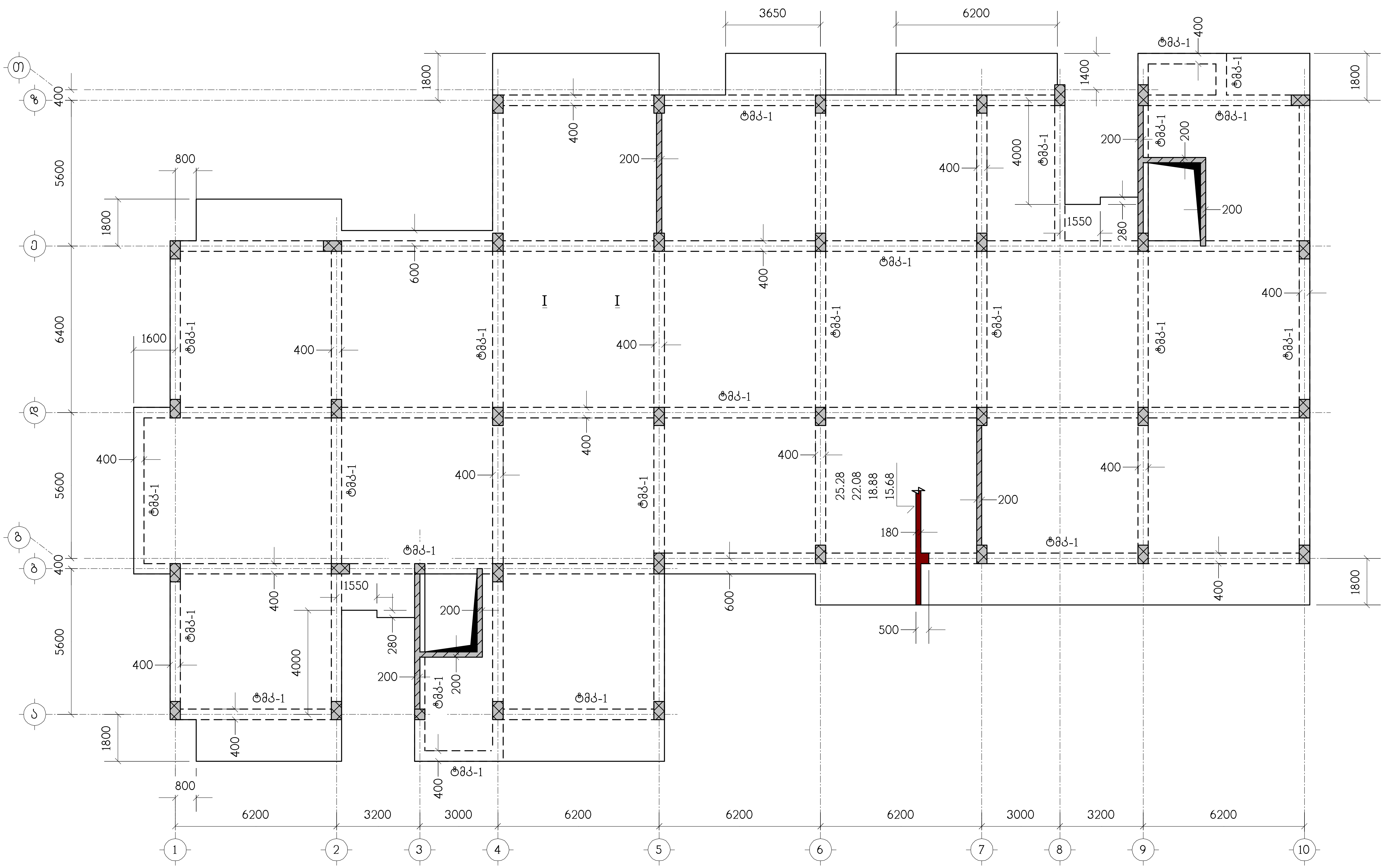

ნახაზი განიხილეთ კ-33 ნახაზთან ერთად

მრავალბინიანი საცხოვრებელი სახლი ქ.თბილისი, დიდი დიღომი, კორპუსი 29-ე მიმდებარედ ს/კ 01.10.07.004.084 (ბლოკი 1)				
საპროექტო ორგანიზაცია შპს "ზუმა" ს.კ. 405265911				
გადახურვის ფილა გფ-4, ნიშნულებზე 15.68, 18.88, 22.08, 25.28, საყალიბო ნახაზი				
თანამდებობა	გვარი	ხელმოწერა		
დირექტორი	მ. კვესელავა			
პრ.მთ.არქიტ.	მ. კვესელავა			
პრ.მთ.კონსტრ.	ლ. ჯაიანი			
მასშტაბი	ფორმატი	სტადია	ფურცელი	ფურც-ბი
—		მ.პ.	კ-19	

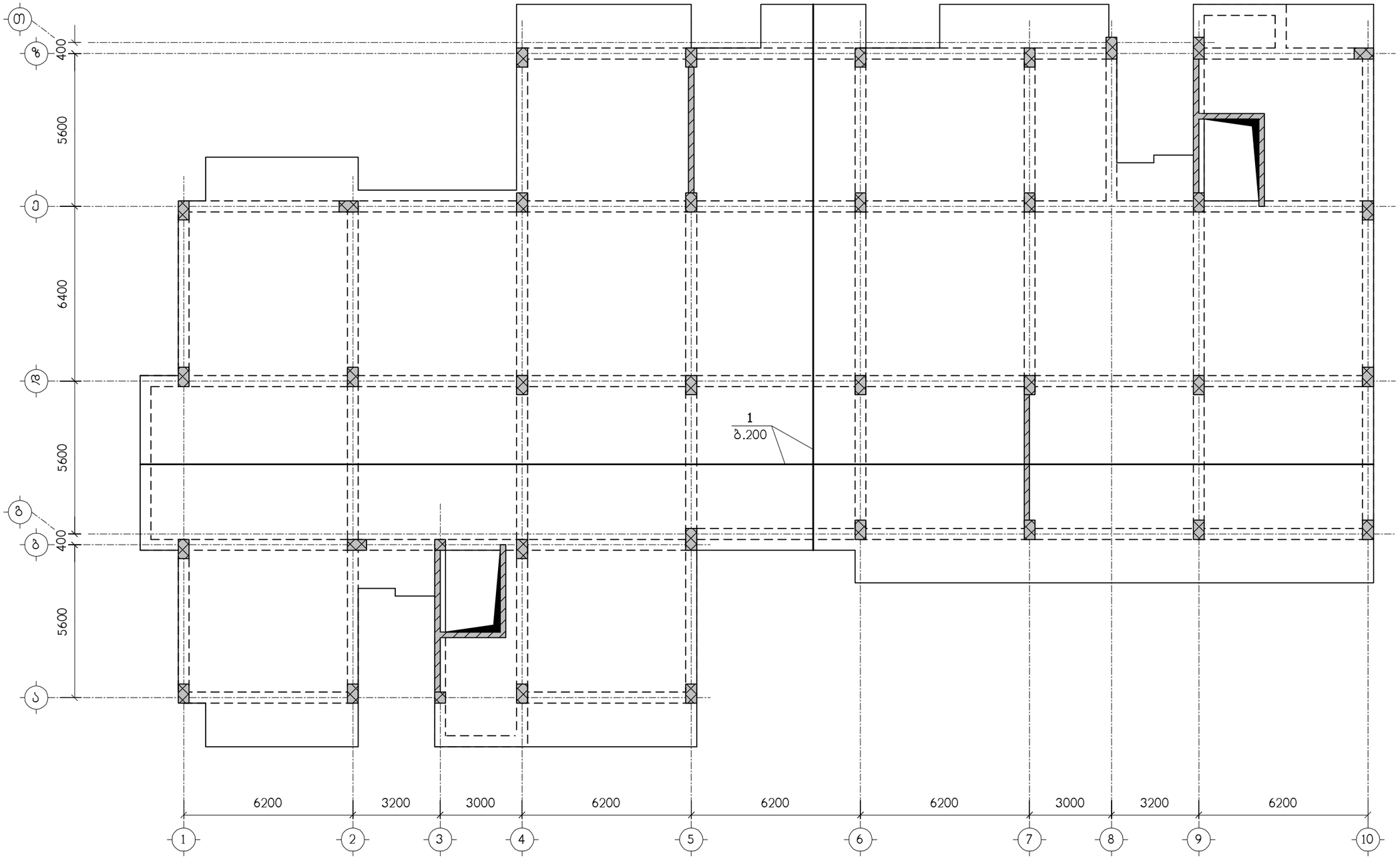

ნახაზი განიხილეთ კ-33 ნახაზთან ერთად
სპეციფიკაცია იხილეთ ნახ. კ-35

მრავალბინიანი საცხოვრებელი სახლი ქ.თბილისი, დიდი დიღომი, კორპუსი 29-ე მიმდებარედ ს/კ 01.10.07.004.084 (ბლოკი 1)					საპროექტო ორგანიზაცია შპს "ზუმა" ს.კ. 405265911		
გფ-4, ქვედა ზონის არმირება					თანამდებობა	გვარი	ხელმოწერა
					დირექტორი	მ. კვესელავა	
მასშტაბი	ფორმატი	სტადია	ფურცელი	ფურც-ბი	პრ.მთ.არქიტ.	მ. კვესელავა	
–		მ.პ.	კ-20		პრ.მთ.კონსტრ.	ლ. ჯაიანი	

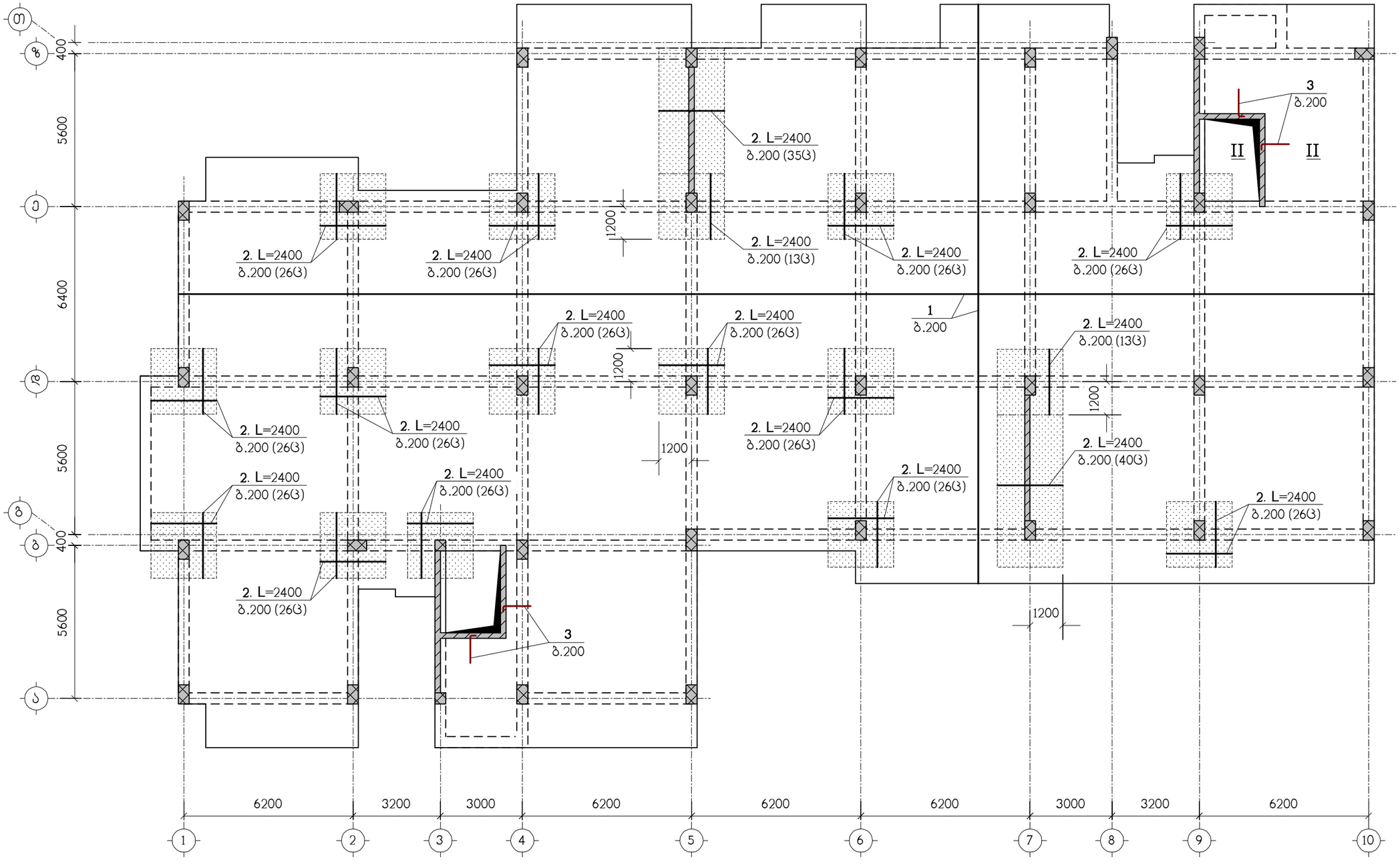

ნახაზი განიხილეთ კ-33 ნახაზთან ერთად
სპეციფიკაცია იხილეთ ნახ. კ-35
– დამატებითი არმირების ზონა

მრავალბინიანი საცხოვრებელი სახლი ქ.თბილისი, დიდი დილომი, კორპუსი 29-ე მიმდებარედ ს/კ 01.10.07.004.084 (ბლოკი 1)						საპროექტო ორგანიზაცია შპს "ზუმა" ს.კ. 405265911		
გფ-4, ზედა ზონის არმირება						თანამდებობა	გვარი	ხელმოწერა
						დირექტორი	მ. კვესელავა	
მასშტაბი	ფორმატი	სტადია	ფურცელი	ფურც-ბი		პრ.მთ.არქიტ.	მ. კვესელავა	
–		მ.პ.	კ-21			პრ.მთ.კონსტრ.	ლ. ჯაიანი	

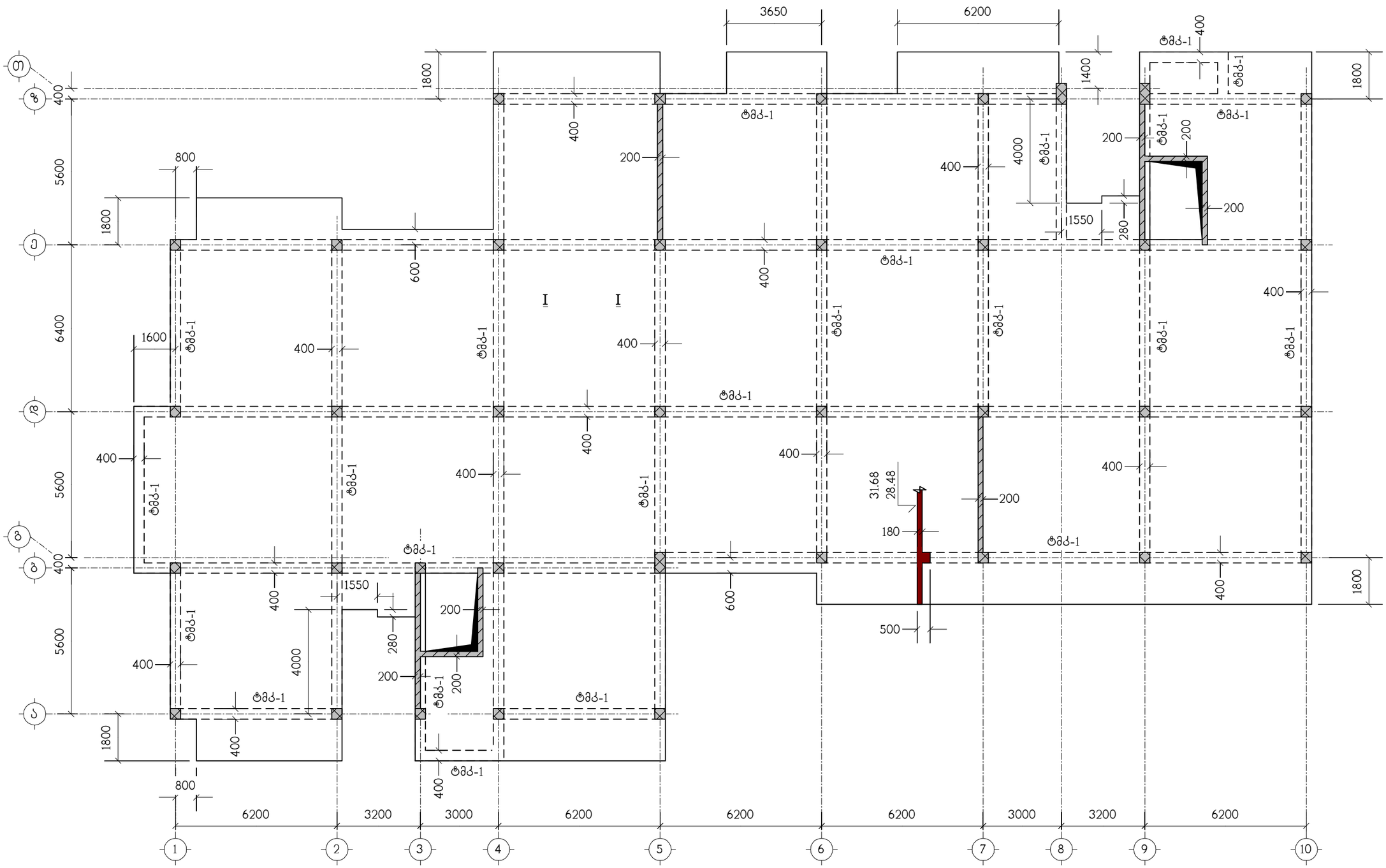

ნახაზი განიხილეთ კ-33 ნახაზთან ერთად

მრავალბინიანი საცხოვრებელი სახლი ქ.თბილისი, დიდი დიღომი, კორპუსი 29-ე მიმდებარედ ს/კ 01.10.07.004.084 (ბლოკი 1)						საპროექტო ორგანიზაცია შპს "ზუმა" ს.კ. 405265911		
გადახურვის ფილა გფ-5, ნიშნულებზე 28.48, 31.68, საძალიბო ნახაზი						თანამდებობა	გვარი	ხელმოწერა
						დირექტორი	მ. კვესელავა	
მასშტაბი	ფორმატი	სტადია	ფურცელი	ფურც-ბი		კონსტრ.	მ. კვესელავა	
–		მ.პ.	კ-22			პრ.მთ.კონსტრ.	ლ. ჯაიანი	

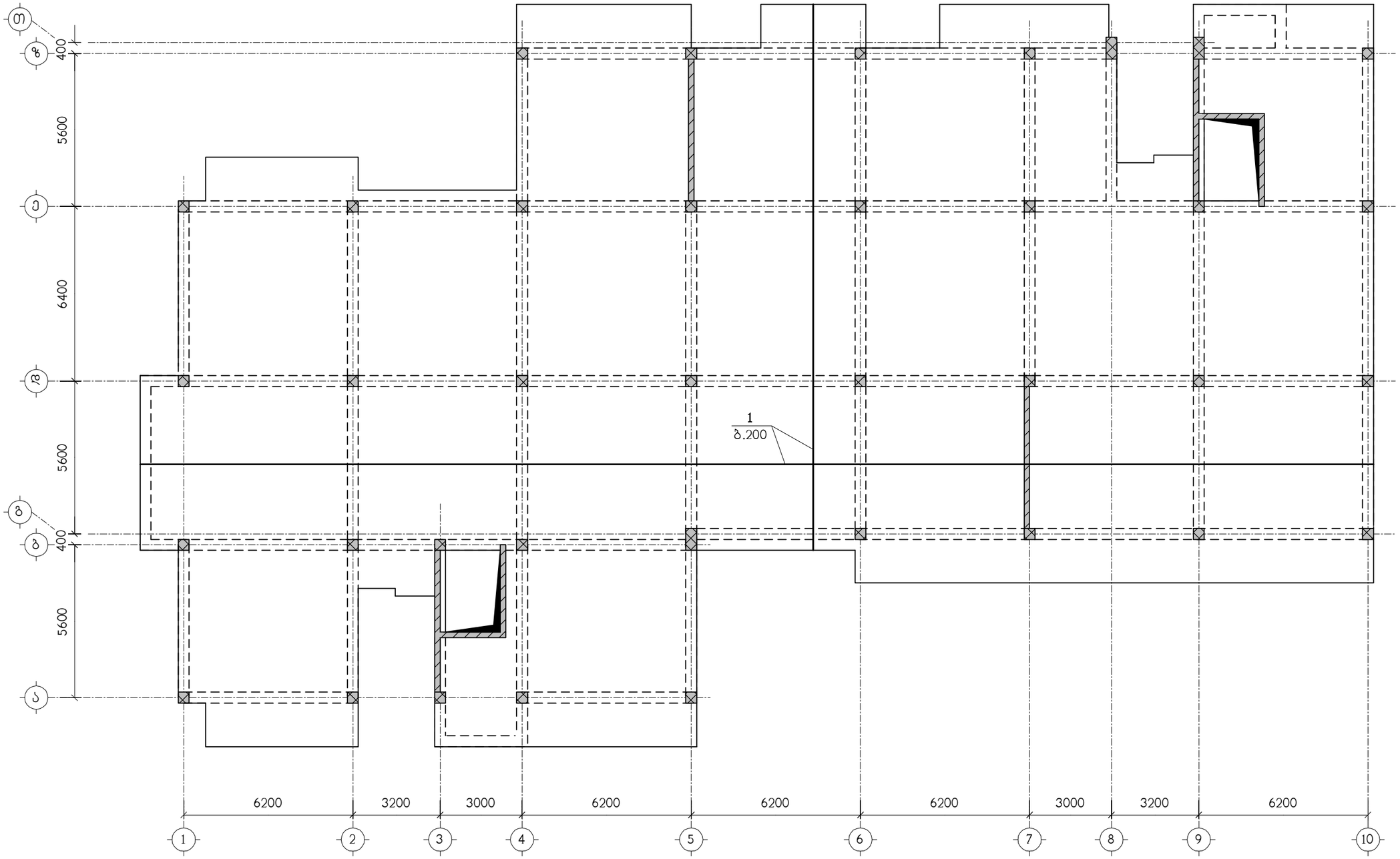

ნახაზი განიხილეთ კ-33 ნახაზთან ერთად
სპეციფიკაცია იხილეთ ნახ. კ-35

მრავალბინიანი საცხოვრებელი სახლი ქ.თბილისი, დიდი დიღომი, კორპუსი 29-ე მიმდებარედ ს/კ 01.10.07.004.084 (ბლოკი 1)					საპროექტო ორგანიზაცია შპს "ზუმა" ს.კ. 405265911	
გფ-5, ქვედა ზონის არმირება					თანამდებობა	გვარი	ხელმოწერა
					დირექტორი	მ. კვესელავა	
მასშტაბი	ფორმატი	სტადია	ფურცელი	ფურც-ბი	პრ.მთ.არქიტ.	მ. კვესელავა	
–		მ.პ.	კ-23		პრ.მთ.კონსტრ.	ლ. ჯაიანი	

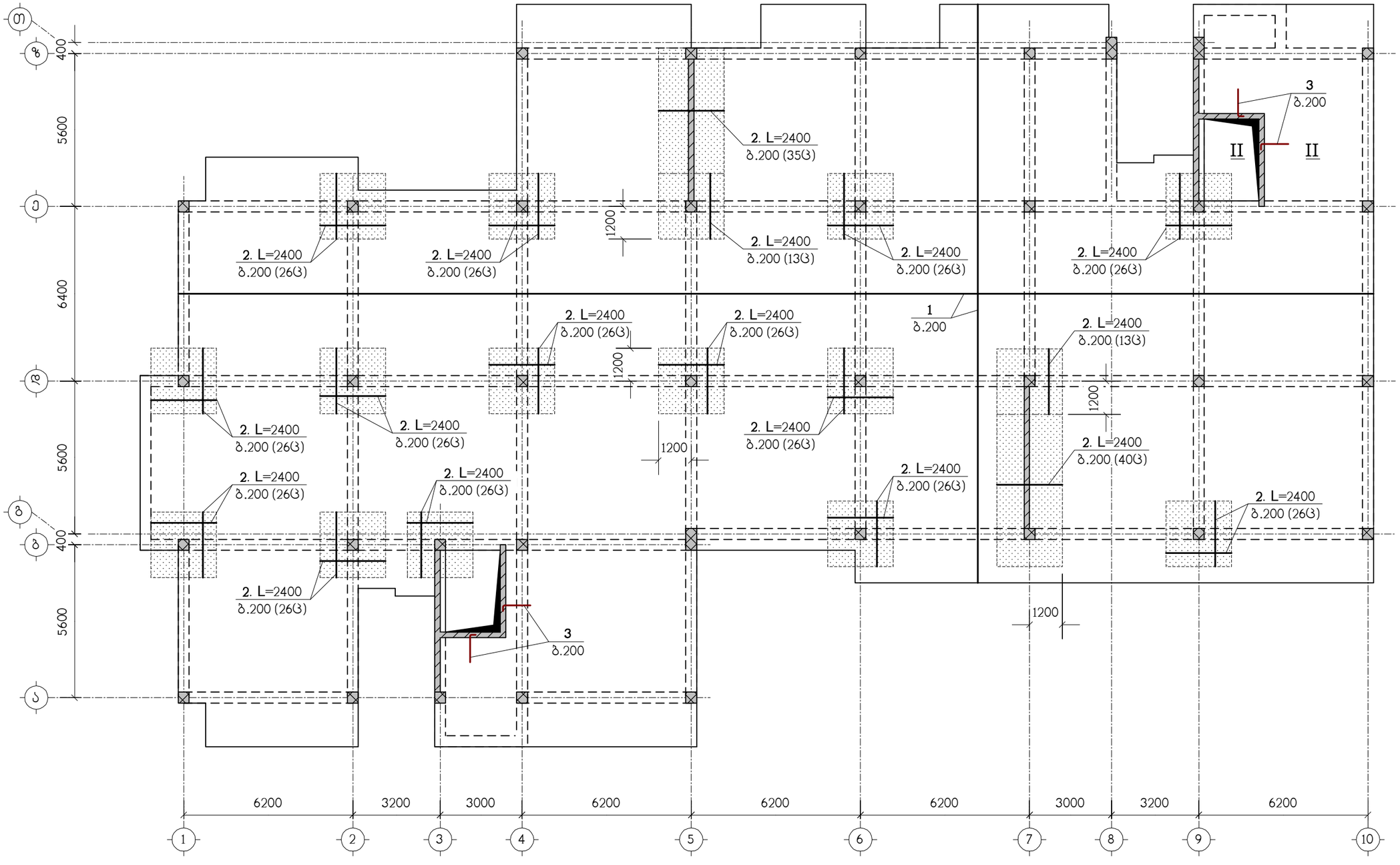

ნახაზი განიხილეთ კ-33 ნახაზთან ერთად
სპეციფიკაცია იხილეთ ნახ. კ-35
– დამატებითი არმირების ზონა

მრავალბინიანი საცხოვრებელი სახლი ქ.თბილისი, დიდი დილომი, კორპუსი 29-ე მიმდებარედ ს/კ 01.10.07.004.084 (ბლოკი 1)						საპროექტო ორგანიზაცია შპს "ზუმა" ს.კ. 405265911		
ბფ-5, ზედა ზონის არმირება						თანამდებობა	გვარი	ხელმოწერა
						დირექტორი	მ. კვესელავა	
მასშტაბი	ფორმატი	სტადია	ფურცელი	ფურც-ბი		პრ.მთ.არქიტ.	მ. კვესელავა	
–		მ.პ.	კ-24			პრ.მთ.კონსტრ.	ლ. ჯაიანი	

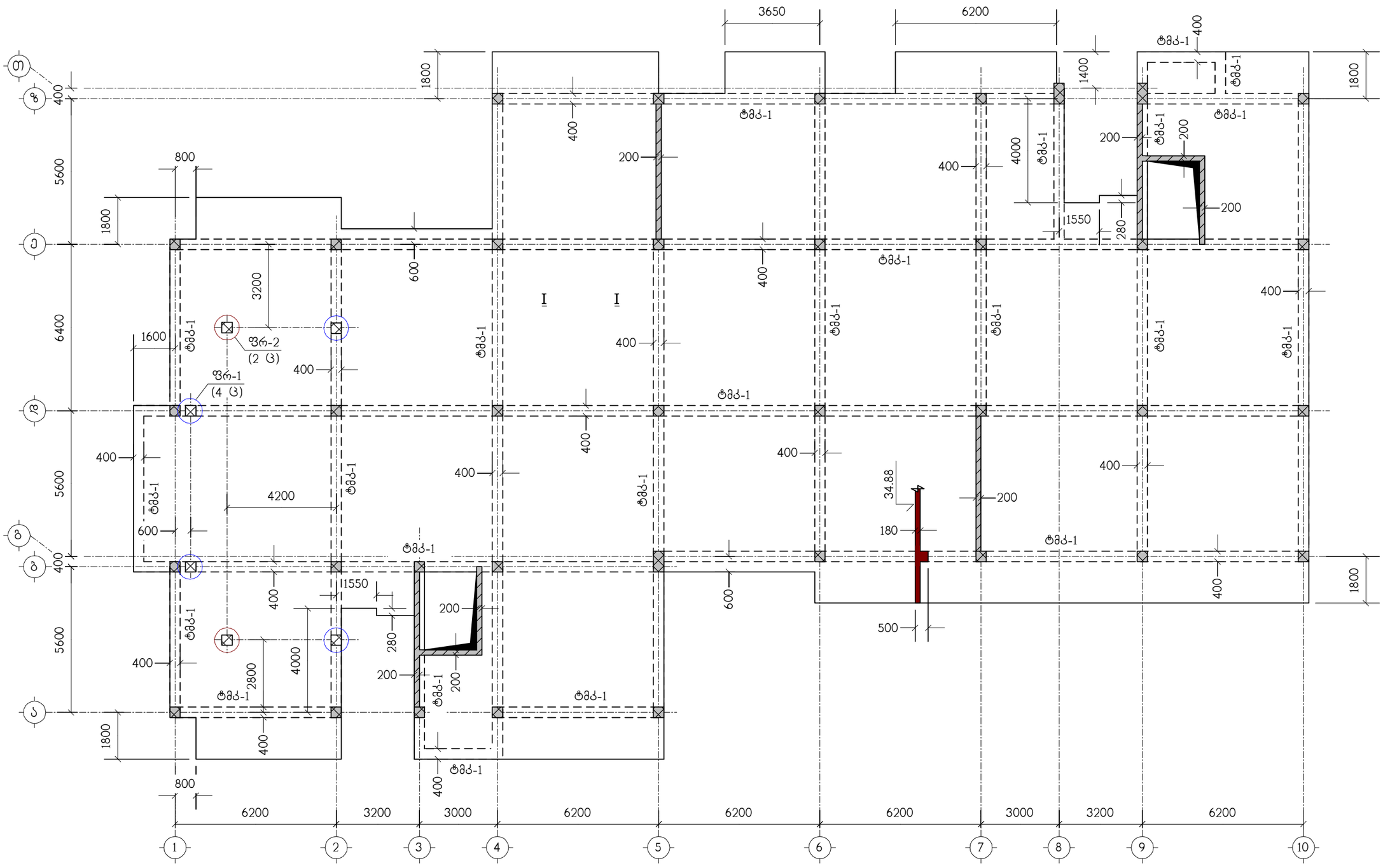

ნახაზი განიხილეთ კ-33 ნახაზთან ერთად

მრავალბინიანი საცხოვრებელი სახლი ქ.თბილისი, დიდი დიღომი, კორპუსი 29-ე მიმდებარედ ს/კ 01.10.07.004.084 (ბლოკი 1)					საპროექტო ორგანიზაცია შპს "ზუმა" ს.კ. 405265911		
გადახურვის ფილა გფ-6, ნიშნულზე 34.88, საყალიბო ნახაზი					თანამდებობა	გვარი	ხელმოწერა
					დირექტორი	მ. კვესელავა	
მასშტაბი	ფორმატი	სტადია	ფურცელი	ფურც-ბი	პრ.მთ.არქიტ.	მ. კვესელავა	
–		მ.პ.	კ-25		პრ.მთ.კონსტრ.	ლ. ჯაიანი	

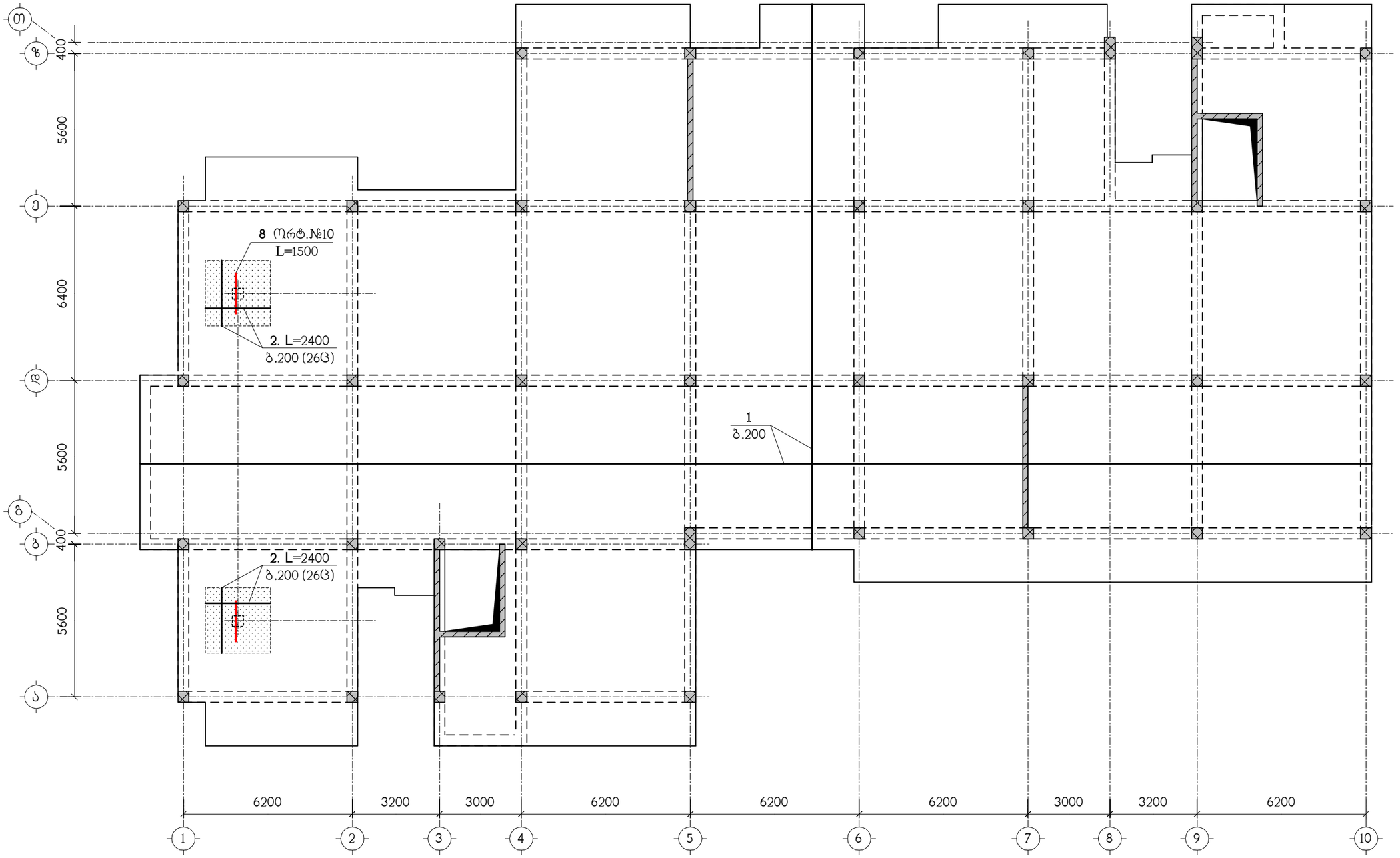

ნახაზი გაინახილეთ კ-33 ნახაზთან ერთად
სპეციფიკაცია იხილეთ ნახ. კ-35
– დამატებითი არმირების ზონა

მრავალბინიანი საცხოვრებელი სახლი ქ.თბილისი, დიდი დიღომი, კორპუსი 29-ე მიმდებარედ ს/კ 01.10.07.004.084 (ბლოკი 1)						საპროექტო ორგანიზაცია შპს "ზუმა" ს.კ. 405265911	
ბფ-6, ქვედა ზონის არმირება						თანამდებობა	გვარი	ხელმოწერა
						დირექტორი	მ. კვესელავა	
მასშტაბი	ფორმატი	სტადია	ფურცელი	ფურც-ბი		პრ.მთ.არქიტ.	მ. კვესელავა	
–		მ.პ.	კ-26			პრ.მთ.კონსტრ.	ლ. ჯაიანი	

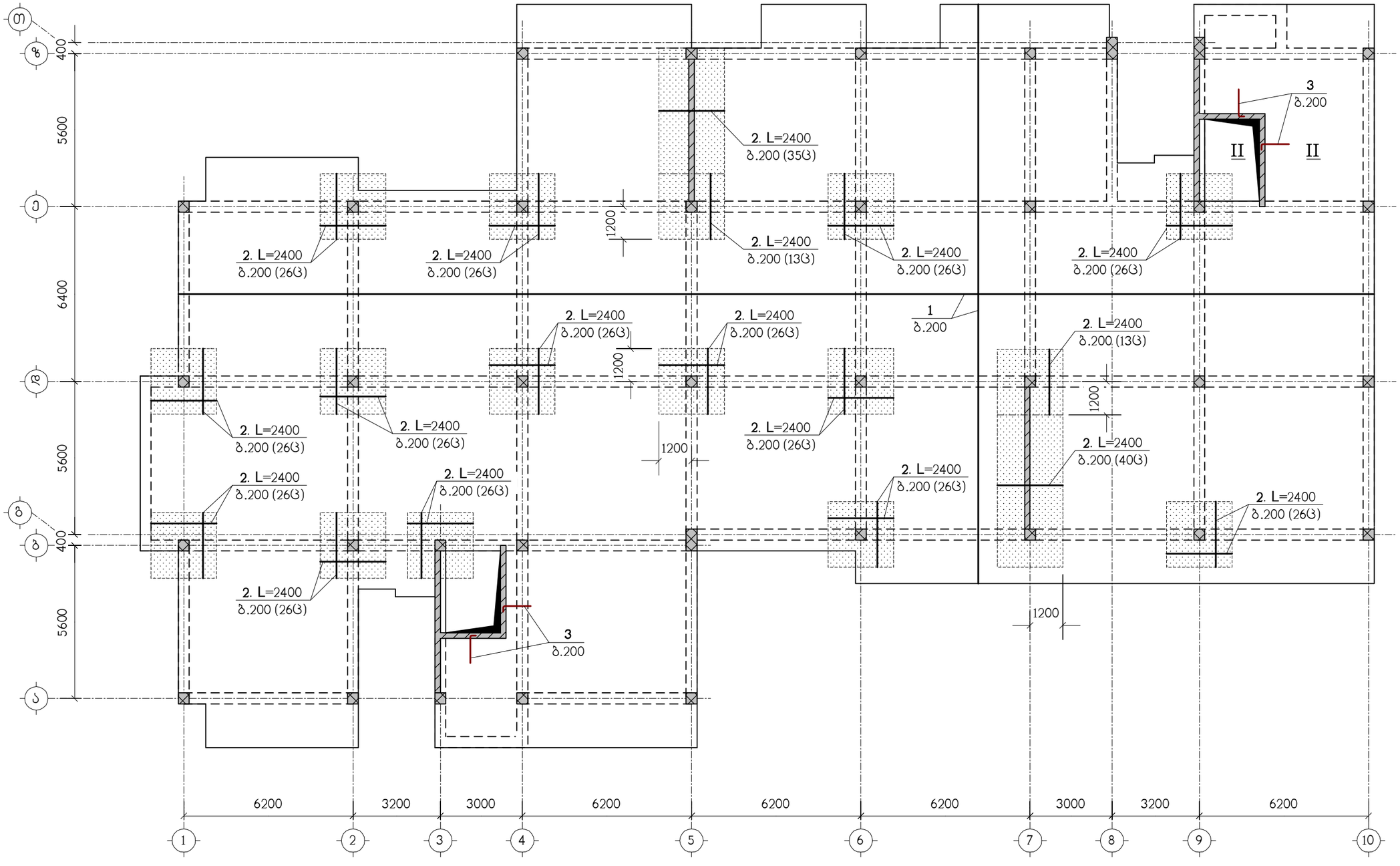

ნახაზი განიხილეთ კ-33 ნახაზთან ერთად
სპეციფიკაცია იხილეთ ნახ. კ-35
– დამატებითი არმირების ზონა

მრავალბინიანი საცხოვრებელი სახლი ქ.თბილისი, დიდი დილომი, კორპუსი 29-ე მიმდებარედ ს/კ 01.10.07.004.084 (ბლოკი 1)						საპროექტო ორგანიზაცია შპს "ზუმა" ს.კ. 405265911		
ბფ-6, ზედა ზონის არმირება						თანამდებობა	გვარი	ხელმოწერა
						დირექტორი	მ. კვესელავა	
მასშტაბი	ფორმატი	სტადია	ფურცელი	ფურც-ბი		პრ.მთ.არქიტ.	მ. კვესელავა	
–		მ.პ.	კ-27			პრ.მთ.კონსტრ.	ლ. ჯაიანი	

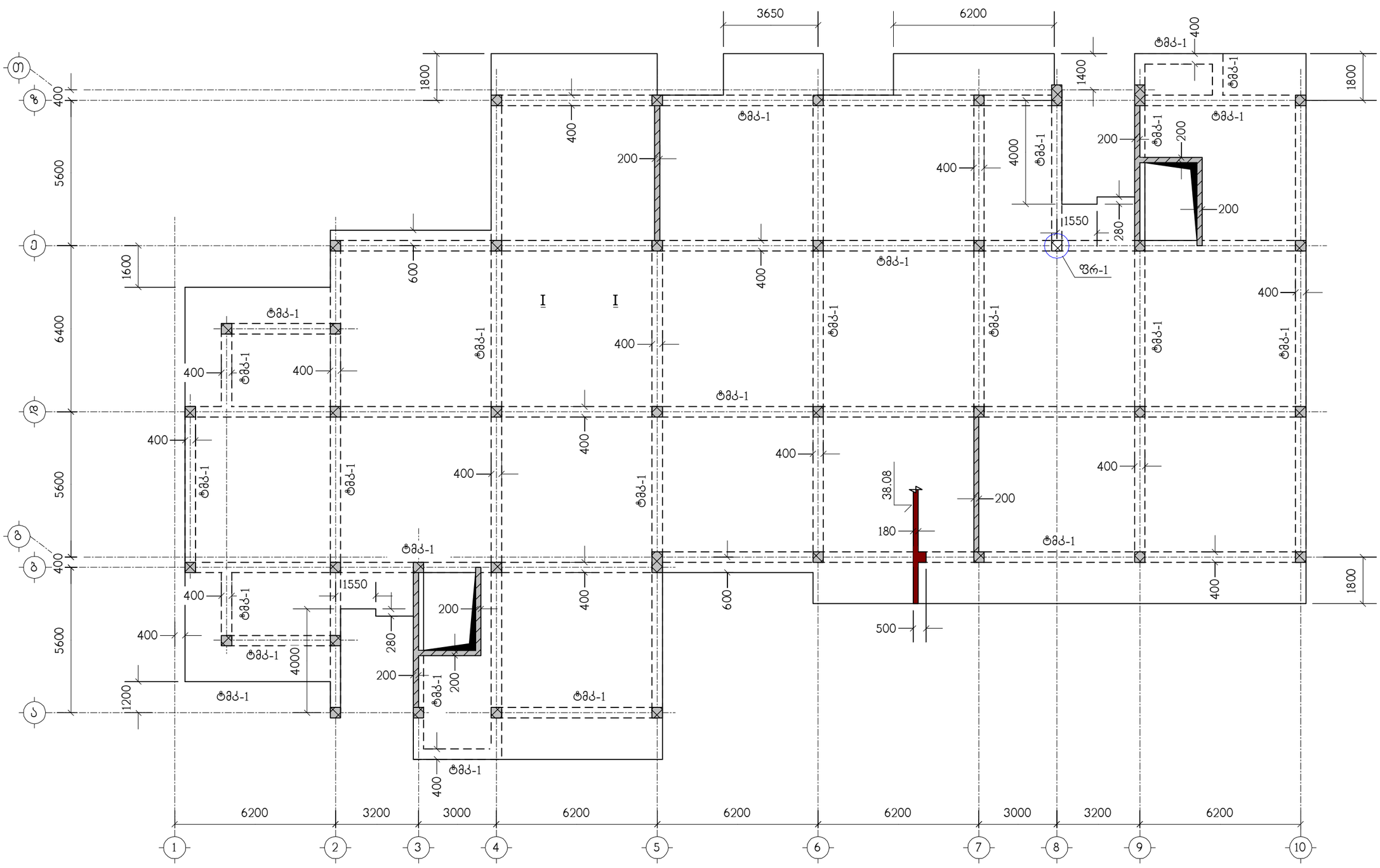

ნახაზი განიხილეთ კ-33 ნახაზთან ერთად

მრავალბინიანი საცხოვრებელი სახლი ქ.თბილისი, დიდი დილომი, კოროპუსი 29-ე მიმდებარედ ს/კ 01.10.07.004.084 (ბლოკი 1)						საპროექტო ორგანიზაცია შპს "ზუმა" ს.კ. 405265911		
გადახურვის ფილა გფ-7, ნიშნულზე 38.08, საჭალიბო ნახაზი						თანამდებობა	გვარი	ხელმოწერა
						დირექტორი	მ. კვესელავა	
მასშტაბი	ფორმატი	სტადია	ფურცელი	ფურც-ბი		პრ.მთ.არქიტ.	მ. კვესელავა	
–		მ.პ.	კ-28			პრ.მთ.კონსტრ.	ლ. ჯაიანი	

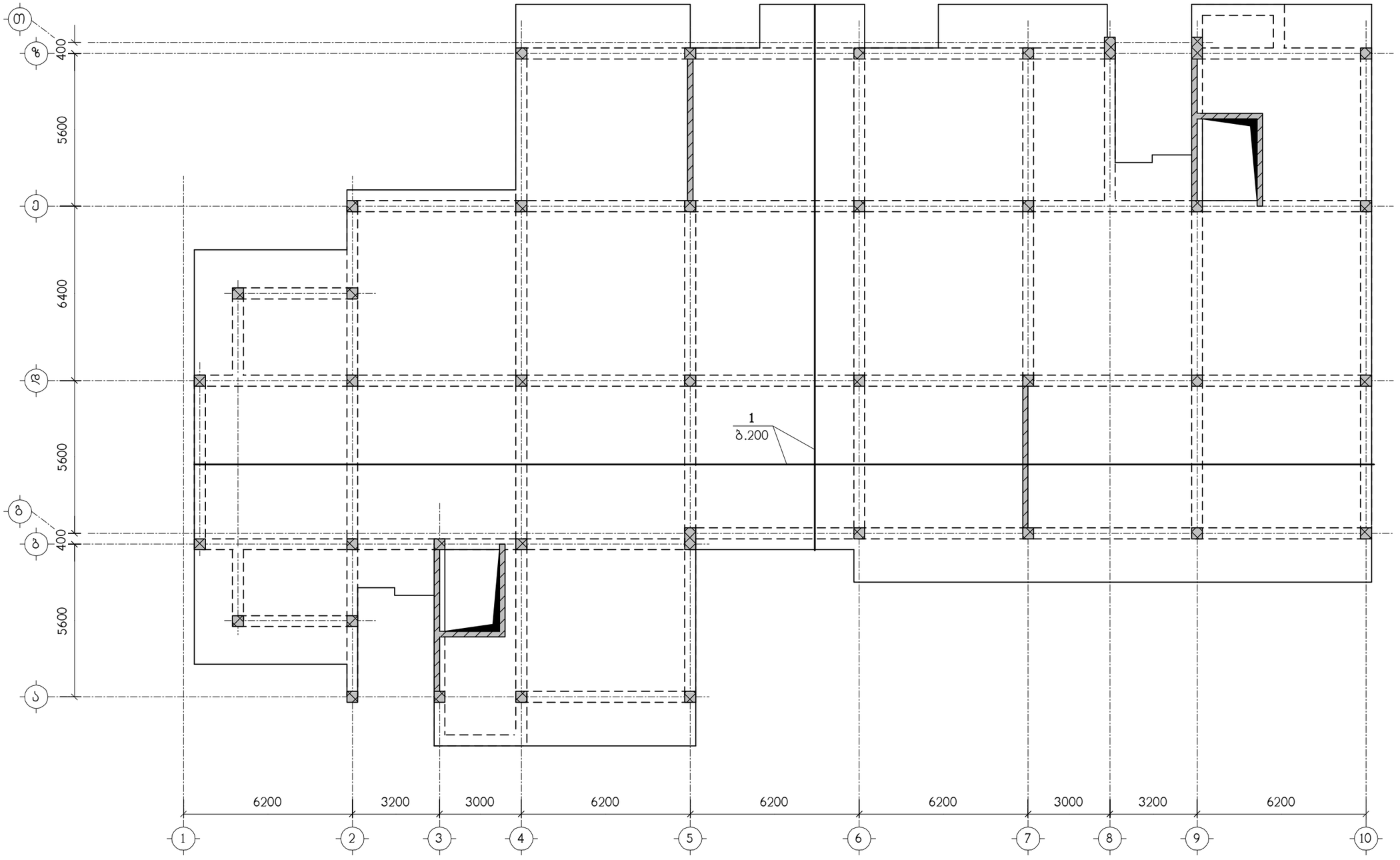

ნახაზი განიხილეთ კ-33 ნახაზთან ერთად
სპეციფიკაცია იხილეთ ნახ. კ-35

მრავალბინიანი საცხოვრებელი სახლი ქ.თბილისი, დიდი დილომი, კორპუსი 29-ე მიმდებარედ ს/კ 01.10.07.004.084 (ბლოკი 1)					საპროექტო ორგანიზაცია შპს "ზუმა" ს.კ. 405265911		
გფ-7, ქვედა ზონის არმირება					თანამდებობა	გვარი	ხელმოწერა
					დირექტორი	მ. კვესელავა	
მასშტაბი	ფორმატი	სტადია	ფურცელი	ფურც-ბი	პრ.მთ.არქიტ.	მ. კვესელავა	
–		მ.პ.	კ-29		პრ.მთ.კონსტრ.	ლ. ჯაიანი	

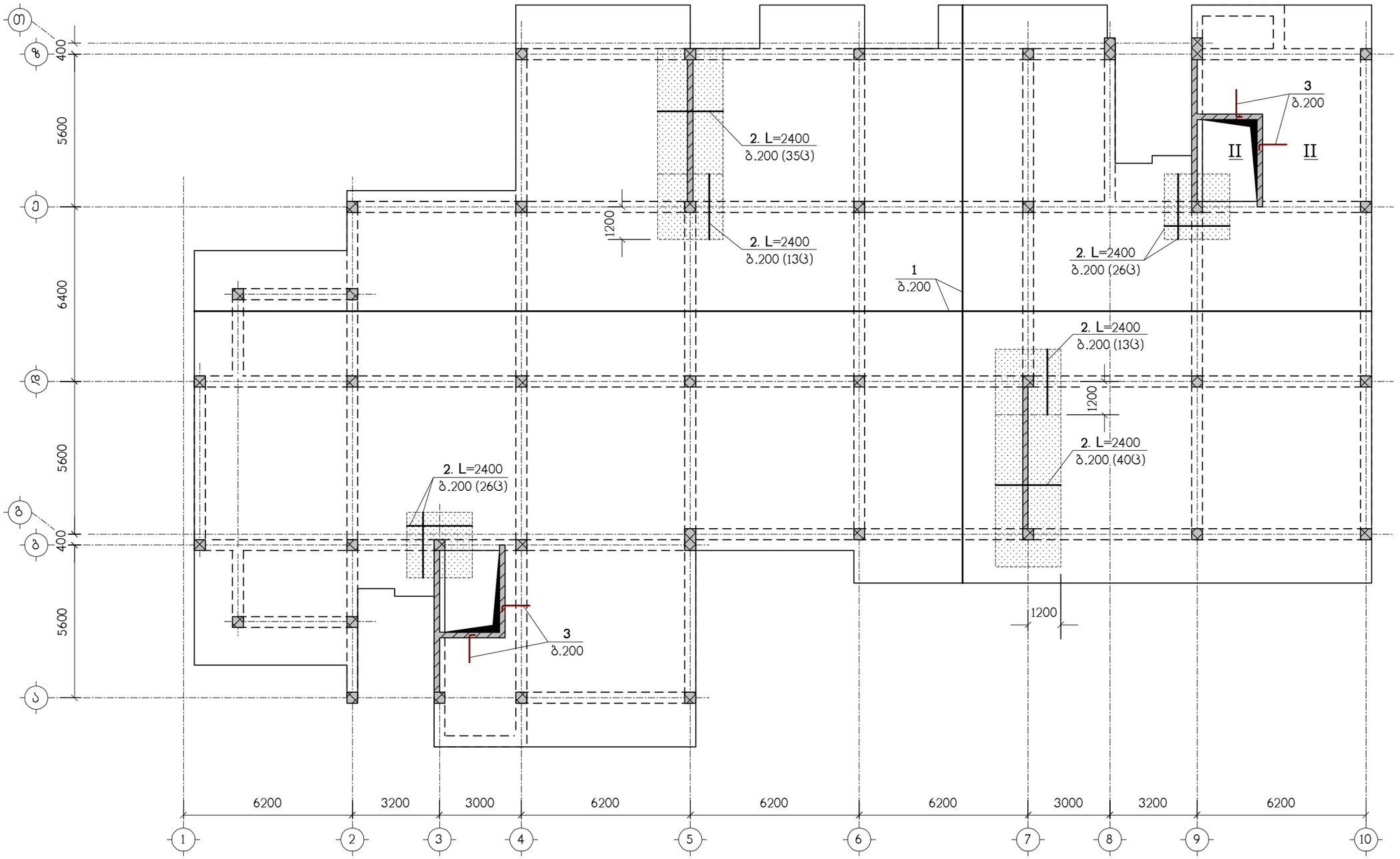

ნახაზი განიხილეთ კ-33 ნახაზთან ერთად
სპეციფიკაცია იხილეთ ნახ. კ-35
▨ – დამატებითი არმირების ზონა

მრავალბინიანი საცხოვრებელი სახლი ქ.თბილისი, დიდი დილომი, კორპუსი 29-ე მიმდებარედ ს/კ 01.10.07.004.084 (ბლოკი 1)						საპროექტო ორგანიზაცია შპს "ზუმა" ს.კ. 405265911	
გფ-7, ზედა ზონის არმირება						თანამდებობა	გვარი	ხელმოწერა
						დირექტორი	მ. კვესელავა	
მასშტაბი	ფორმატი	სტადია	ფურცელი	ფურც-ბი		პრ.მთ.არქიტ.	მ. კვესელავა	
–		მ.პ.	კ-30			პრ.მთ.კონსტრ.	ლ. ჯაიანი	

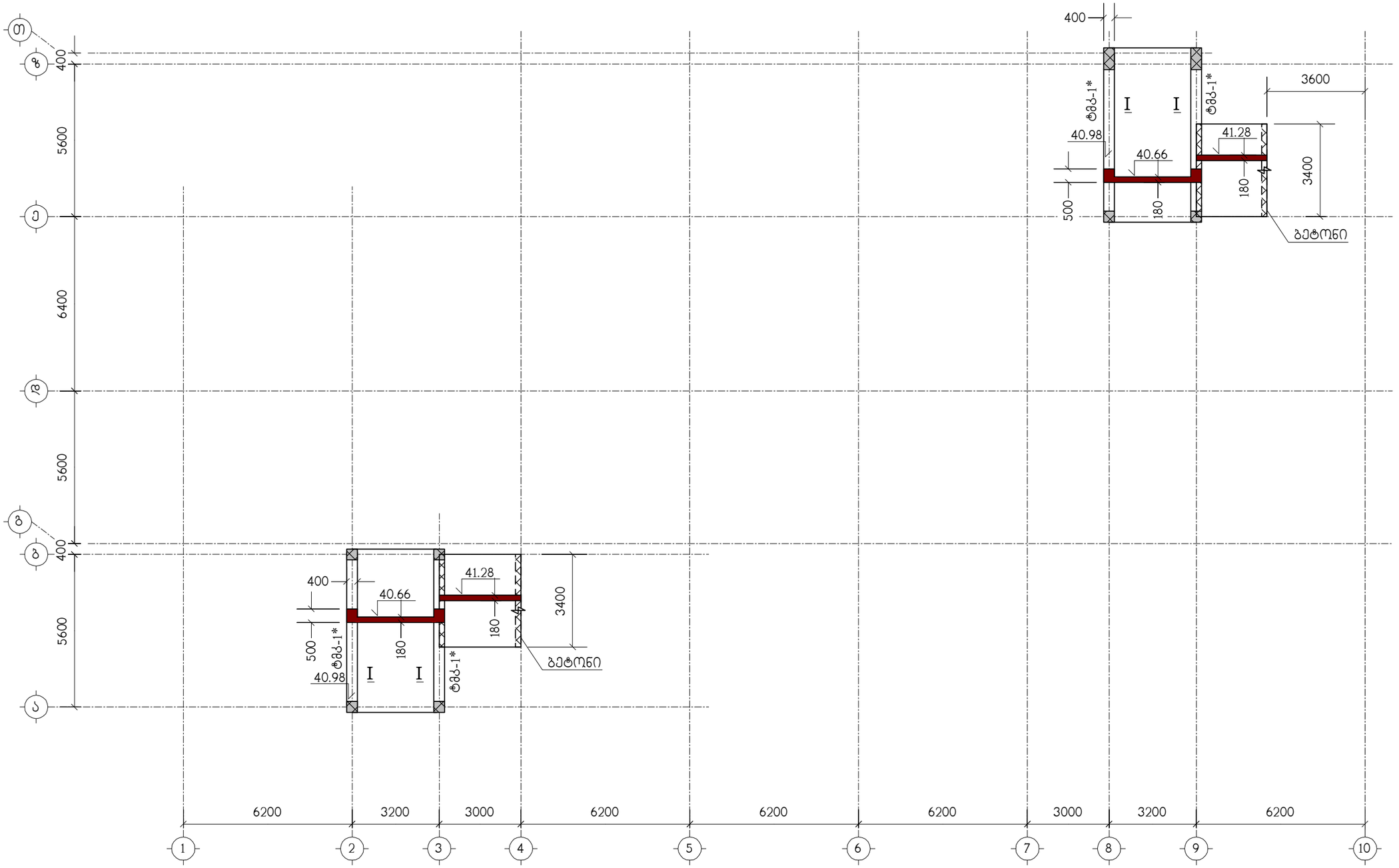

ნახაზი განიხილეთ კ-33 ნახაზთან ერთად

ტმკ-1*) ატრიალებული ყალიბით ფილით კვეთით

მრავალბინიანი საცხოვრებელი სახლი ქ.თბილისი, დიდი დიღომი, კორპუსი 29-ე მიმდებარედ ს/კ 01.10.07.004.084 (ბლოკი 1)						საპროექტო ორგანიზაცია შპს "ზუმა" ს.კ. 405265911		
გადახურვის ფილა გფ-8, ნიშნულებზე 40.66, 41.28, საყალიბო ნახაზი						თანამდებობა	გვარი	ხელმოწერა
						დირექტორი	მ. კვესელავა	
მასშტაბი	ფორმატი	სტადია	ფურცელი	ფურც-ბი		პრ.მთ.არქიტ.	მ. კვესელავა	
–		მ.პ.	კ-31			პრ.მთ.კონსტრ.	ლ. ჯაიანი	

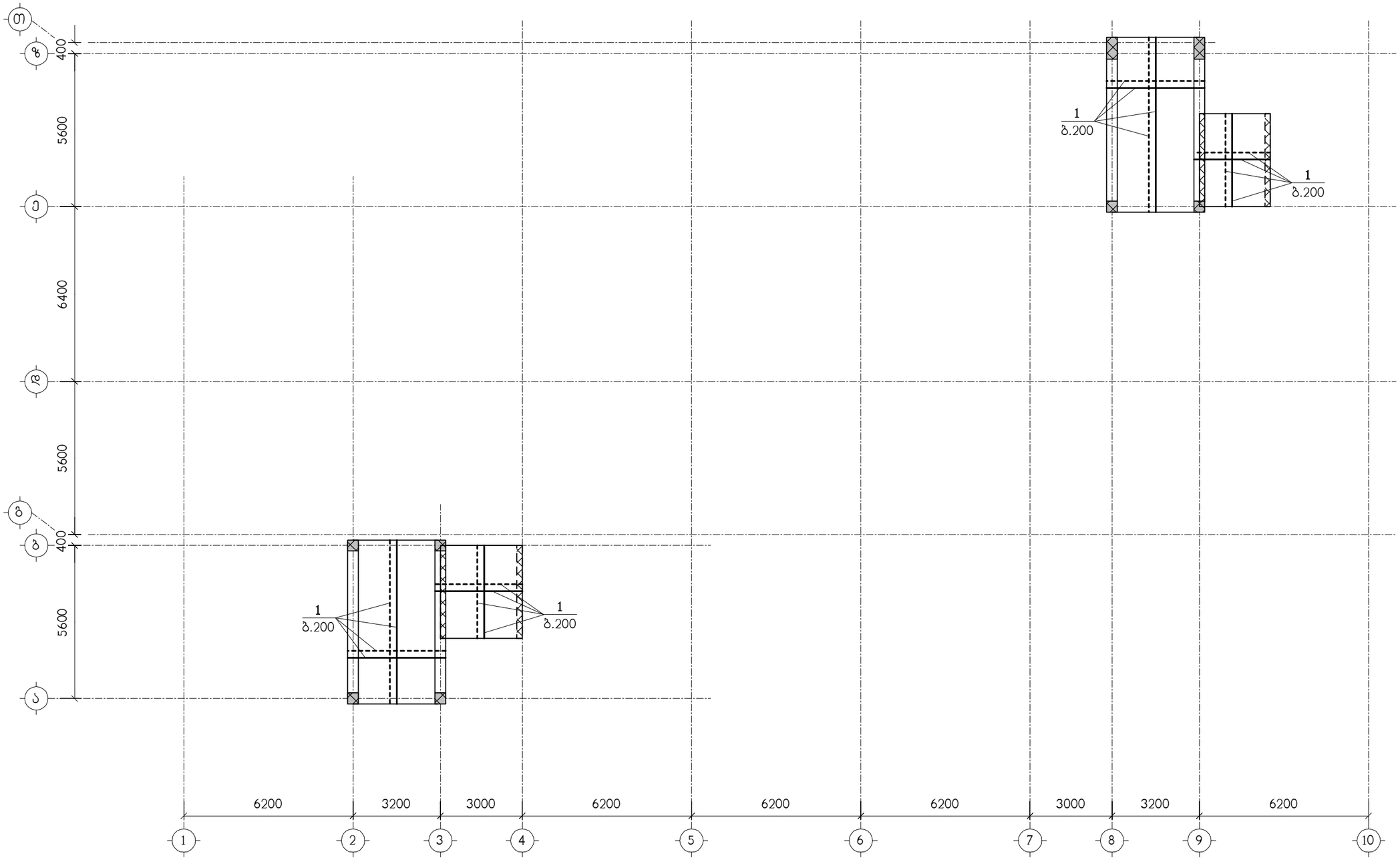

ნახაზი განიხილეთ კ-33 ნახაზთან ერთად
სპეციფიკაცია იხილეთ ნახ. კ-35

ტმკ-1*) ატრიალებული ყალიბით ფილით კვეთით

მრავალბინიანი საცხოვრებელი სახლი ქ.თბილისი, დიდი დიღომი, კორპუსი 29-ე მიმდებარედ ს/კ 01.10.07.004.084 (ბლოკი 1)					საპროექტო ორგანიზაცია შპს "ზუმა" ს.კ. 405265911	
გფ-8, არმირება					თანამდებობა	გვარი	ხელმოწერა
					დირექტორი	მ. კვესელავა	
მასშტაბი	ფორმატი	სტადია	ფურცელი	ფურც-ბი	არქიტ.	მ. კვესელავა	
–		მ.პ.	კ-32		კონსტრ.	ლ. ჯაიანი	

I – I

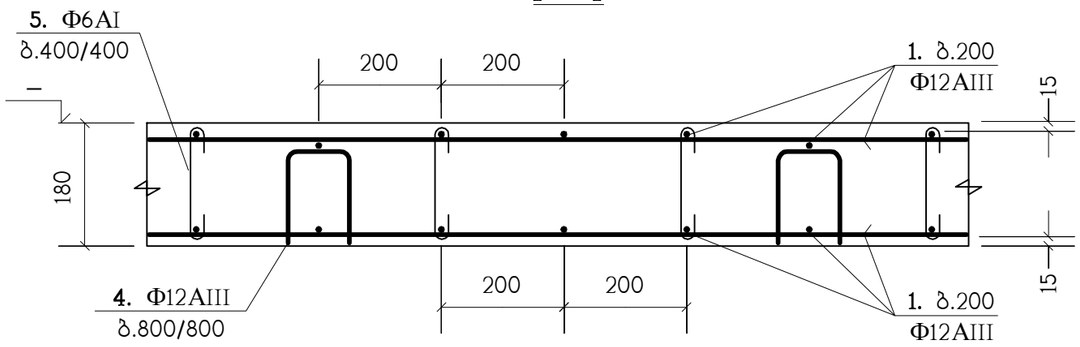

II – II

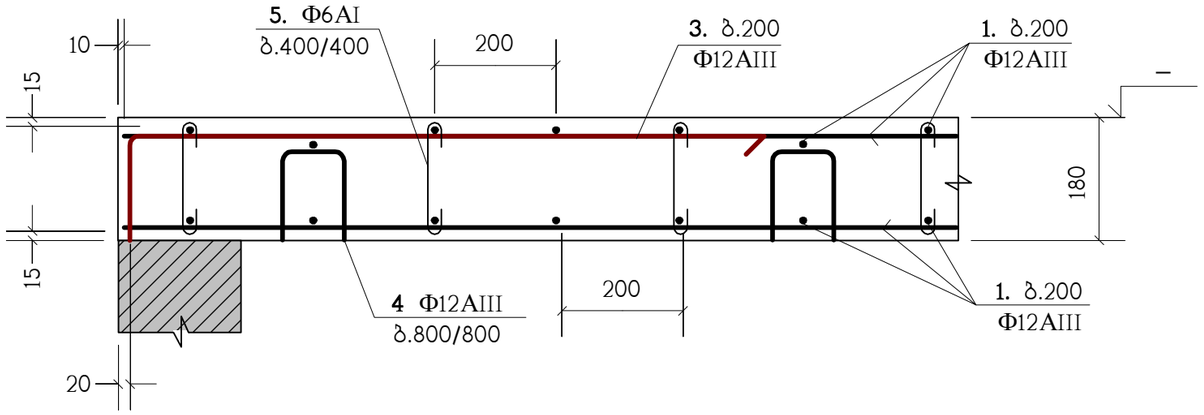

4

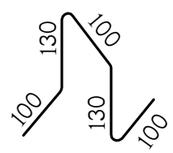

5



პოზ."1" ბრძელი არმატურული ღერების შეპირაპირება

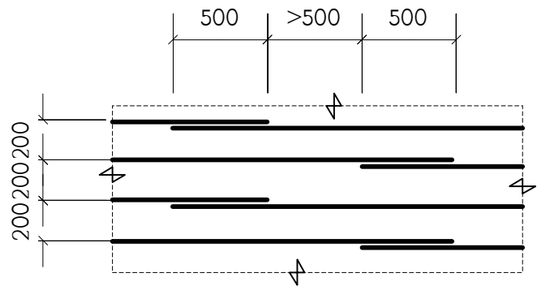

3

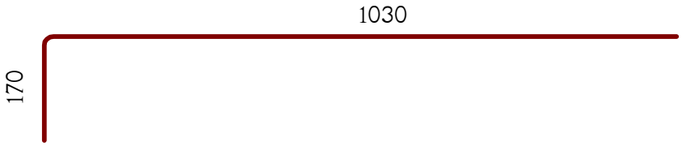

ბ.200 დამატებითი არმირების მოწყობა

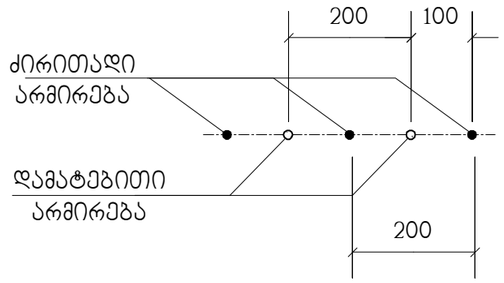

გადახურვის ფილებში არმატურული პოზიცია "1" პირობითად წარმოდგენილია როგორც ძირითადი;
არმატურული პოზიცია "4" როგორც სამონტაჟო;
ხოლო პოზიცია "2" და "3" როგორც - დამატებითი.

მრავალბინიანი საცხოვრებელი სახლი ქ.თბილისი, დიდი დილომი, კორპუსი 29-ე მიმდებარედ ს/კ 01.10.07.004.084 (ბლოკი 1)					საპროექტო ორგანიზაცია შპს "ზუმა" ს.კ. 405265911		
გადახურვის ფილების არმირების დეტალები					თანამდებობა	გვარი	ხელმოწერა
					დირექტორი	მ. კვესელავა	
მასშტაბი	ფორმატი	სტადია	ფურცელი	ფურც-ბი	არ.მთ.არქიტ.	მ. კვესელავა	
–		მ.პ.	კ-33		არ.მთ.კონსტრ.	ლ. ჯაიანი	

ფრაგმენტი ფრ-1
(5 ც)

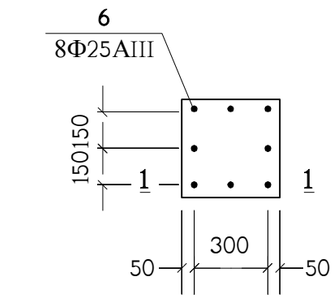

1 – 1

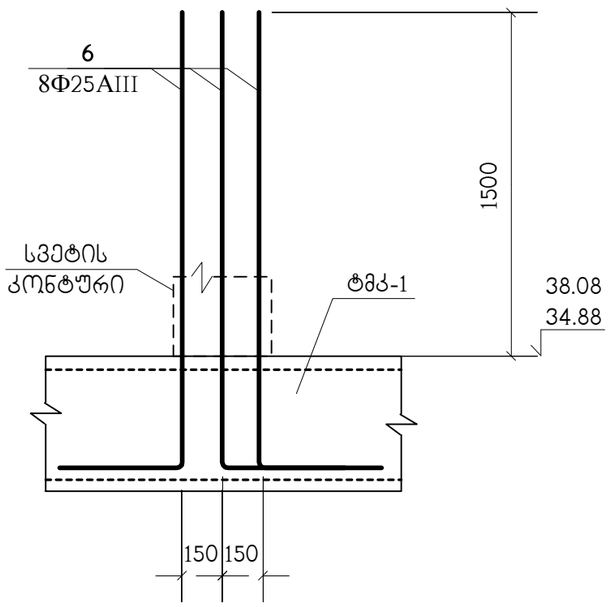

ფრაგმენტი ფრ-2
(2 ც)

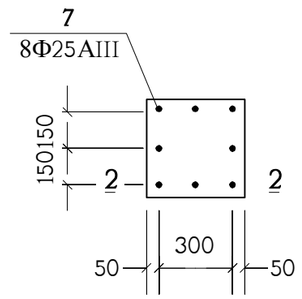

1 – 1

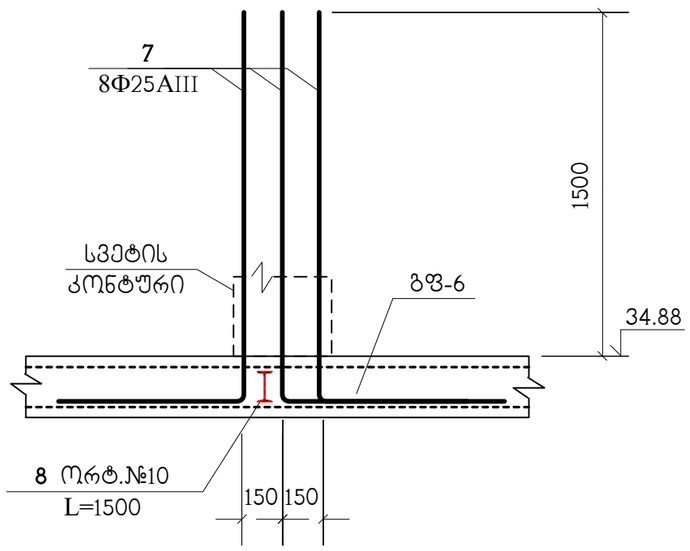

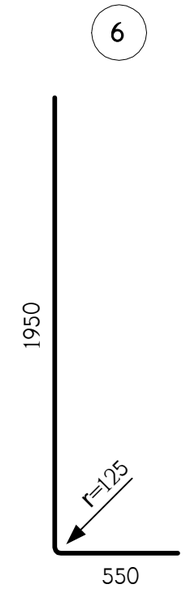

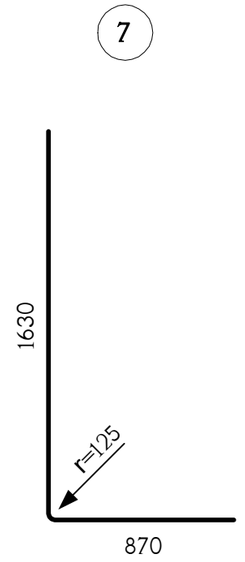

სპეციფიკაცია იხილეთ ნახ. კ-35

მრავალბინიანი საცხოვრებელი სახლი ქ.თბილისი, დიდი დილომი, კორპუსი 29-ე მიმდებარედ ს/კ 01.10.07.004.084 (ბლოკი 1)					საპროექტო ორგანიზაცია შპს "ზუმა" ს.კ. 405265911	
ფრაგმენტები ფრ-1 ; ფრ-2					თანამდებობა	გვარი	ხელმოწერა
					დირექტორი	მ. კვესელავა	
მასშტაბი	ფორმატი	სტადია	ფურცელი	ფურც-ბი	პრ.მთ.არქიტ.	მ. კვესელავა	
–		მ.პ.	კ-34		პრ.მთ.კონსტრ.	ლ. ჯაიანი	

პოზიცია	აღნიშვნა	დასახელება	რაოდ. ც.	
		გფ-1	1	
1	დაიჭრას ადგილზე	Ф12AIII სახსტ. 5781-82* L=16.55 კმ.	–	14696 კგ.
2		Ф12AIII სახსტ. 5781-82* L=2400	360	2.13 კგ.
3		Ф12AIII სახსტ. 5781-82* L=1200	76	1.06 კგ.
4		Ф12AIII სახსტ. 5781-82* L=560	1210	0.5 კგ.
5		Ф6AI სახსტ. 5781-82* L=350	4840	0.08 კგ.
		B25 კლასის ბეტონი		139.5 მ^3
		გფ-2	1	
1	დაიჭრას ადგილზე	Ф12AIII სახსტ. 5781-82* L=19.75 კმ.	–	17538 კგ.
2		Ф12AIII სახსტ. 5781-82* L=2400	465	2.13 კგ.
3		Ф12AIII სახსტ. 5781-82* L=1200	50	1.06 კგ.
4		Ф12AIII სახსტ. 5781-82* L=560	1444	0.5 კგ.
5		Ф6AI სახსტ. 5781-82* L=350	5770	0.08 კგ.
		B25 კლასის ბეტონი		166.4 მ^3
		გფ-3	3	
1	დაიჭრას ადგილზე	Ф12AIII სახსტ. 5781-82* L=19.75 კმ.	–	17538 კგ.
2		Ф12AIII სახსტ. 5781-82* L=2400	465	2.13 კგ.
3		Ф12AIII სახსტ. 5781-82* L=1200	50	1.06 კგ.
4		Ф12AIII სახსტ. 5781-82* L=560	1444	0.5 კგ.
5		Ф6AI სახსტ. 5781-82* L=350	5770	0.08 კგ.
		B25 კლასის ბეტონი		166.4 მ^3
		გფ-4	4	
1	დაიჭრას ადგილზე	Ф12AIII სახსტ. 5781-82* L=19.75 კმ.	–	17538 კგ.
2		Ф12AIII სახსტ. 5781-82* L=2400	465	2.13 კგ.
3		Ф12AIII სახსტ. 5781-82* L=1200	50	1.06 კგ.
4		Ф12AIII სახსტ. 5781-82* L=560	1444	0.5 კგ.
5		Ф6AI სახსტ. 5781-82* L=350	5770	0.08 კგ.
		B25 კლასის ბეტონი		166.4 მ^3
		გფ-5	2	
1	დაიჭრას ადგილზე	Ф12AIII სახსტ. 5781-82* L=19.75 კმ.	–	17538 კგ.
2		Ф12AIII სახსტ. 5781-82* L=2400	465	2.13 კგ.
3		Ф12AIII სახსტ. 5781-82* L=1200	50	1.06 კგ.
4		Ф12AIII სახსტ. 5781-82* L=560	1444	0.5 კგ.
5		Ф6AI სახსტ. 5781-82* L=350	5770	0.08 კგ.
		B25 კლასის ბეტონი		166.4 მ^3

პოზიცია	აღნიშვნა	დასახელება	რაოდ. ც.	
		გფ-6	1	
1	დაიჭრას ადგილზე	Ф12AIII სახსტ. 5781-82* L=19.75 კმ.	–	17538 კგ.
2		Ф12AIII სახსტ. 5781-82* L=2400	517	2.13 კგ.
3		Ф12AIII სახსტ. 5781-82* L=1200	50	1.06 კგ.
4		Ф12AIII სახსტ. 5781-82* L=560	1444	0.5 კგ.
5		Ф6AI სახსტ. 5781-82* L=350	5770	0.08 კგ.
6		Ф25AIII სახსტ. 5781-82* L=2500	40	9.63 კგ.
7		Ф25AIII სახსტ. 5781-82* L=2500	16	9.63 კგ.
8	**C**255	I №10 სახსტ. 8239-72 L=1500	2	14.19 კგ.
		B25 კლასის ბეტონი		166.4 მ^3
		გფ-7	1	
1	დაიჭრას ადგილზე	Ф12AIII სახსტ. 5781-82* L=18.75 კმ.	–	16650 კგ.
2		Ф12AIII სახსტ. 5781-82* L=2400	153	2.13 კგ.
3		Ф12AIII სახსტ. 5781-82* L=1200	50	1.06 კგ.
4		Ф12AIII სახსტ. 5781-82* L=560	1368	0.5 კგ.
5		Ф6AI სახსტ. 5781-82* L=350	5470	0.08 კგ.
6		Ф25AIII სახსტ. 5781-82* L=2500	8	9.63 კგ.
		B25 კლასის ბეტონი		157.6 მ^3
		გფ-8	1	
1	დაიჭრას ადგილზე	Ф12AIII სახსტ. 5781-82* L=1.35 კმ.	–	1198 კგ.
4		Ф12AIII სახსტ. 5781-82* L=560	100	0.5 კგ.
5		Ф6AI სახსტ. 5781-82* L=350	400	0.08 კგ.
		B25 კლასის ბეტონი		11.5 მ^3

მრავალბინიანი საცხოვრებელი სახლი ქ.თბილისი, დიდი დილომი, კორპუსი 29-ე მიმდებარედ ს/კ 01.10.07.004.084 (ბლოკი 1)

საპროექტო ორგანიზაცია შპს "ზუმა" ს.კ. 405265911

სპეციფიკაცია					თანამდებობა	გვარი	ხელმოწერა
					დირექტორი	მ. კვესელავა	
მასშტაბი	ფორმატი	სტადია	ფურცელი	ფურც-ბი	არ.მთ.არქიტ.	მ. კვესელავა	
–		მ.პ.	კ-35		არ.მთ.კონსტრ.	ლ. ჯაიანი	

ტიპიური მონოლითური კოჭი (ტმკ-1) ; არმირება

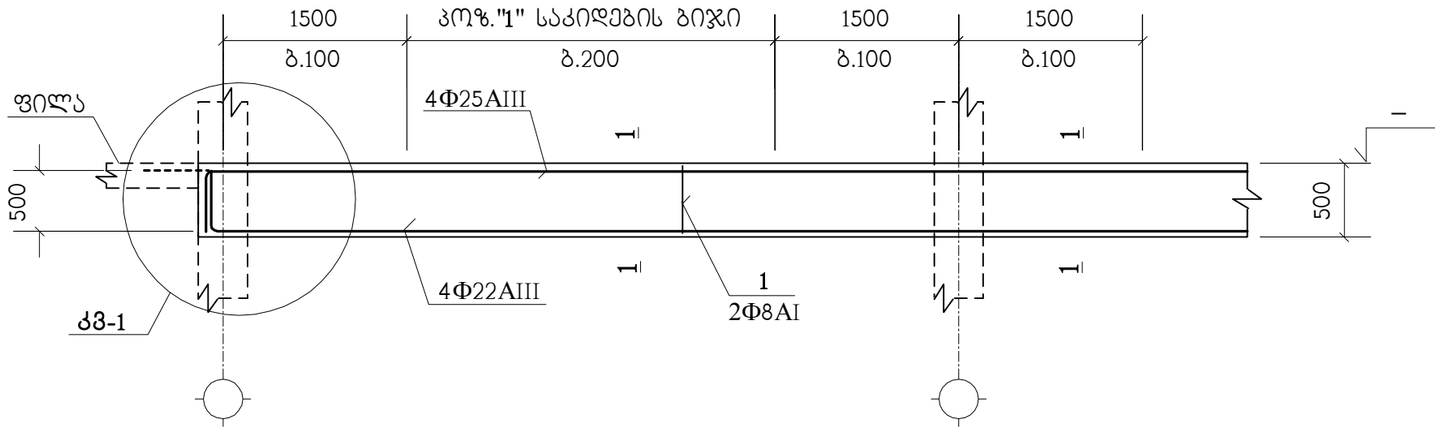

1 – 1

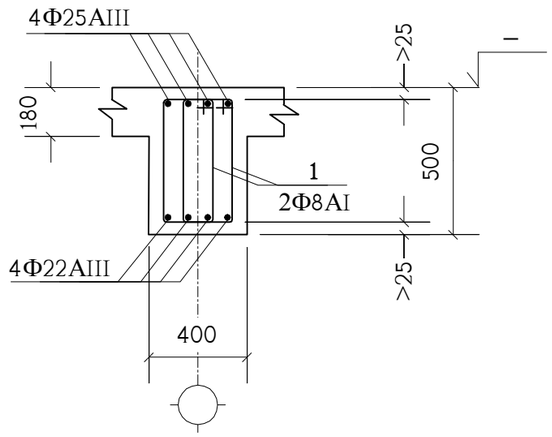

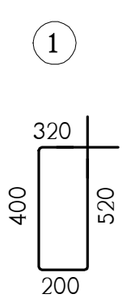

იქ, სადაც შესაძლებელია, კოჭის გრძივი არმატურის ღერები გაგრძელდეს მომდევნო კონსტრუქციაში (ალარ გადაილუნოს) - იხ. **კმ-1** (წყვეტილი ხაზები).

"ტმკ-1"- ში გრძივი არმატურული ღერების გადაბმა განხორციელდეს: ზედები ხამუტების 200 მმ.-იან ზონაში, ხოლო ქვედები 100 მმ.-იან ზონაში, გადაბმის სიგრძე არანაკლებ 1000 მმ.

პოზიცია	აღნიშვნა	დასახელება	რაოდ. ც.	შენიშვნა
	ერთ გრძივ მეტრზე	**ტმკ-1**	4180 მ.	
1		Ф8AI სახსტ. 5781-82* L=1440	15	0.56 კგ.
	დაიჭრას ადგილზე	Ф25AIII სახსტ. 5781-82* L=4.6 გრძ.მ.	–	17.72 კგ.
	დაიჭრას ადგილზე	Ф22AIII სახსტ. 5781-82* L=4.6 გრძ.მ.	–	13.72 კგ.
		B25 კლასის ბეტონი		0.128 მ^3

მრავალბინიანი საცხოვრებელი სახლი ქ.თბილისი, დიდი დიღომი, კორპუსი 29-ე მიმდებარედ ს/კ 01.10.07.004.084 (ბლოკი 1)						საპროექტო ორგანიზაცია შპს "ზუმა" ს.კ. 405265911	
ტიპიური მონოლითური კოჭი ტმკ-1						თანამდებობა	გვარი	ხელმოწერა
						დირექტორი	მ. კვესელავა	
მასშტაბი	ფორმატი	სტადია	ფურცელი	ფურც-ბი		პრ.მთ.არქიტ.	ზ. ლოლაშვილი	
–		მ.პ.	კ-36			პრ.მთ.კონსტრ.	ლ. ჯაიანი	

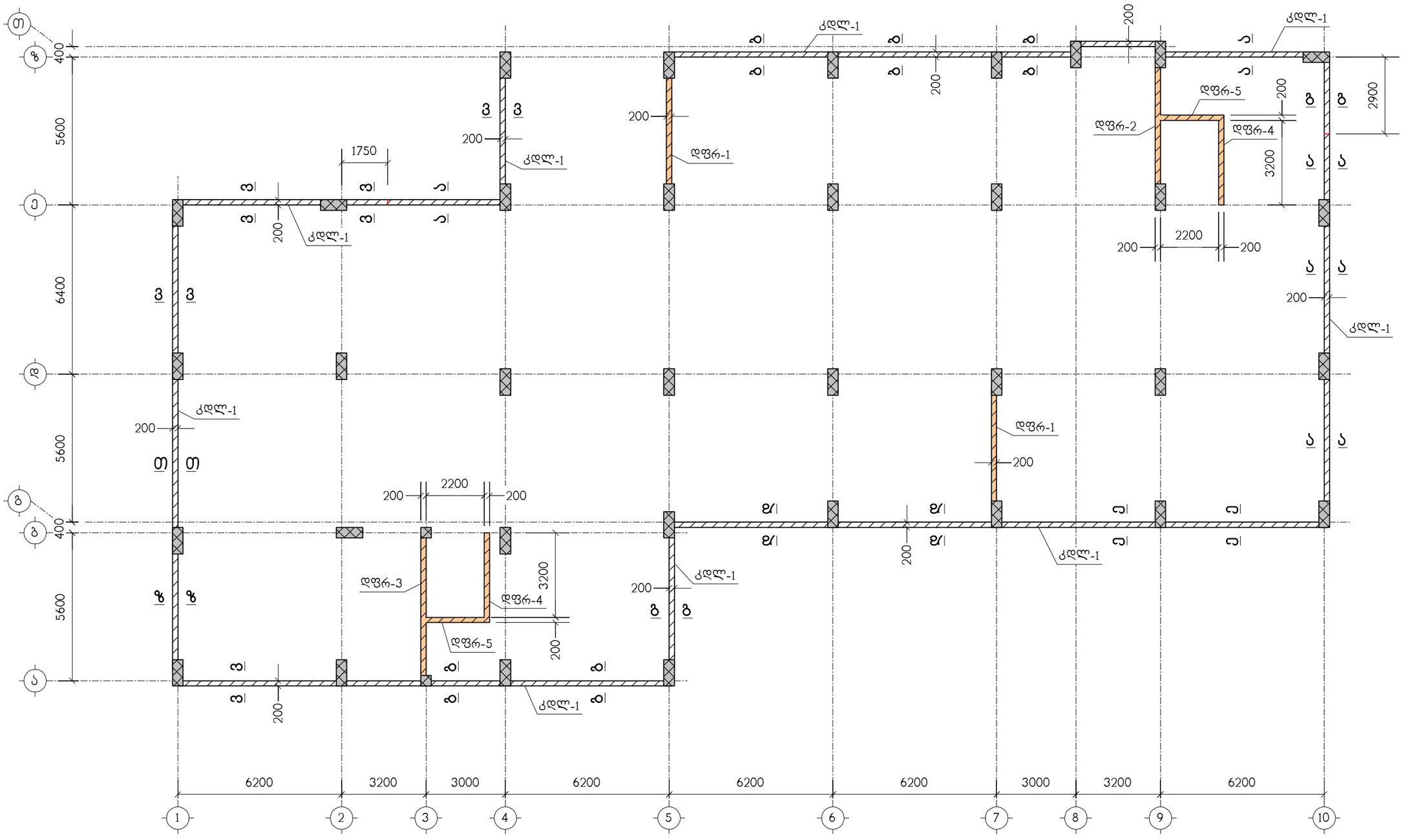

მრავალბინიანი საცხოვრებელი სახლი ქ.თბილისი, დიდი დიღომი, კორპუსი 29-ე მიმდებარედ ს/კ 01.10.07.004.084 (ბლოკი 1)					საპროექტო ორგანიზაცია შპს "ზუმა" ს.კ. 405265911		
მონოლითური კედლებისა და დიაფრაგმების გეგმა					თანამდებობა	გვარი	ხელმოწერა
					დირექტორი	მ. კვესელავა	
მასშტაბი	ფორმატი	სტადია	ფურცელი	ფურც-ბი	პრ.მთ.არქიტ.	მ. კვესელავა	
–		მ.პ.	კ-37		პრ.მთ.კონსტრ.	ლ. ჯაიანი	

ჭრილი ა – ა

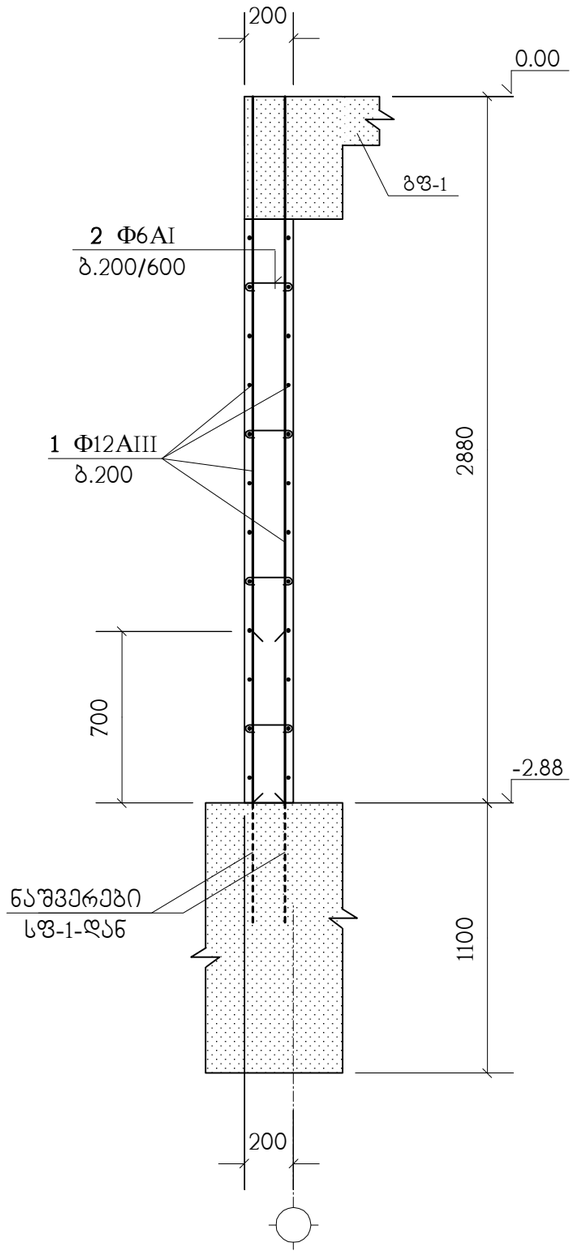

ჭრილი ბ – ბ

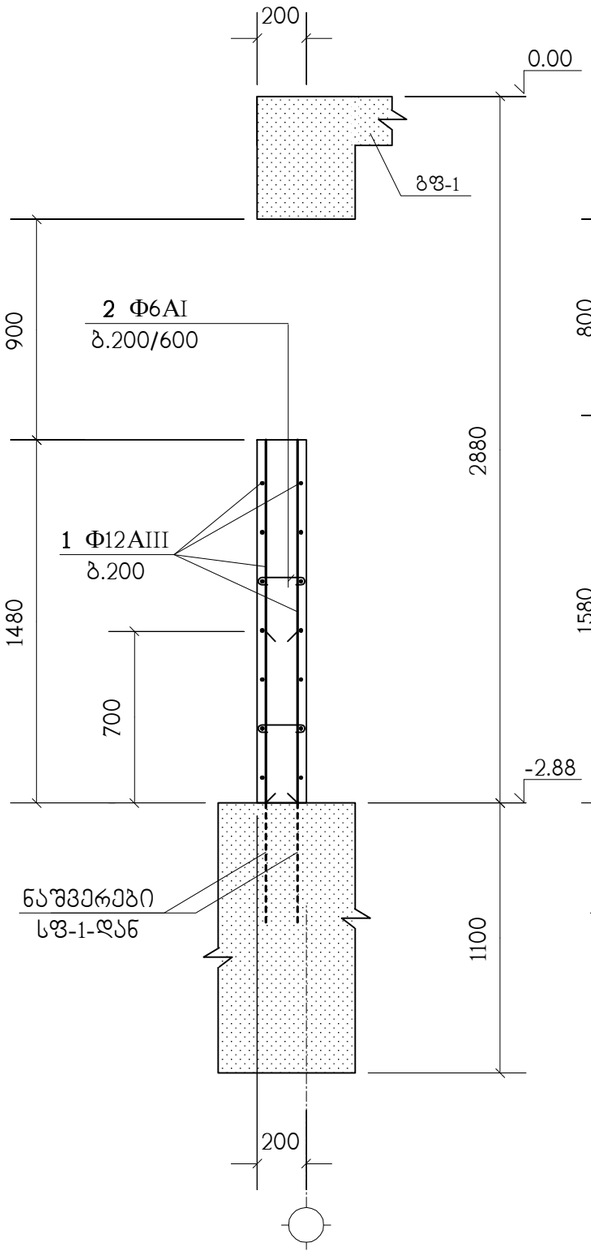

ჭრილი გ – გ

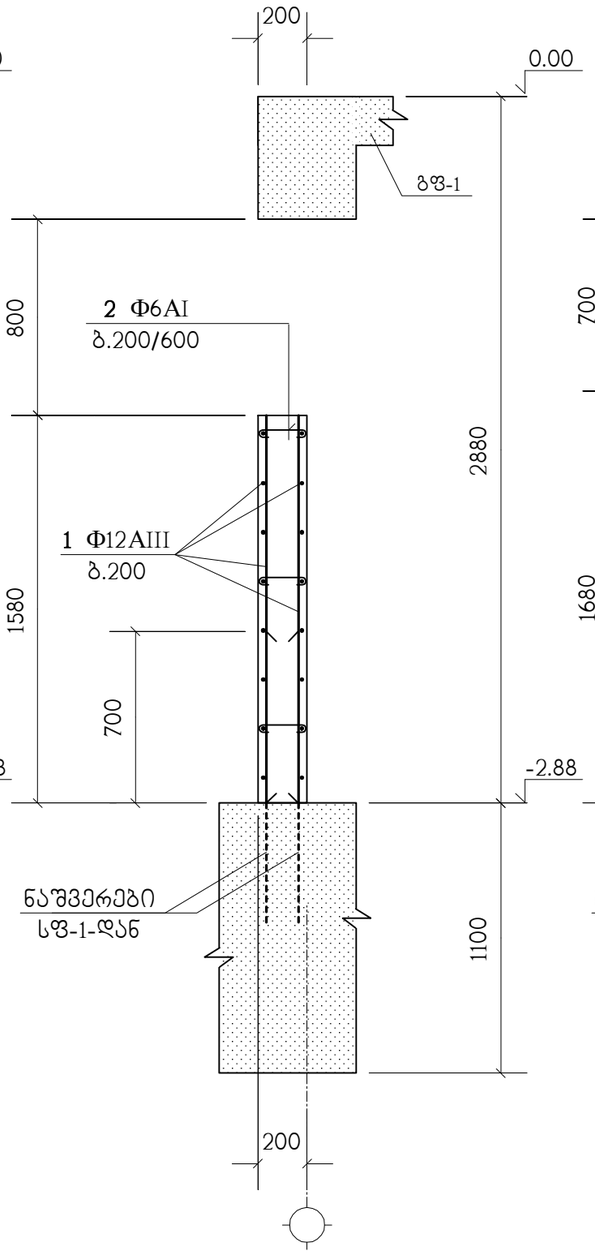

ჭრილი დ – დ

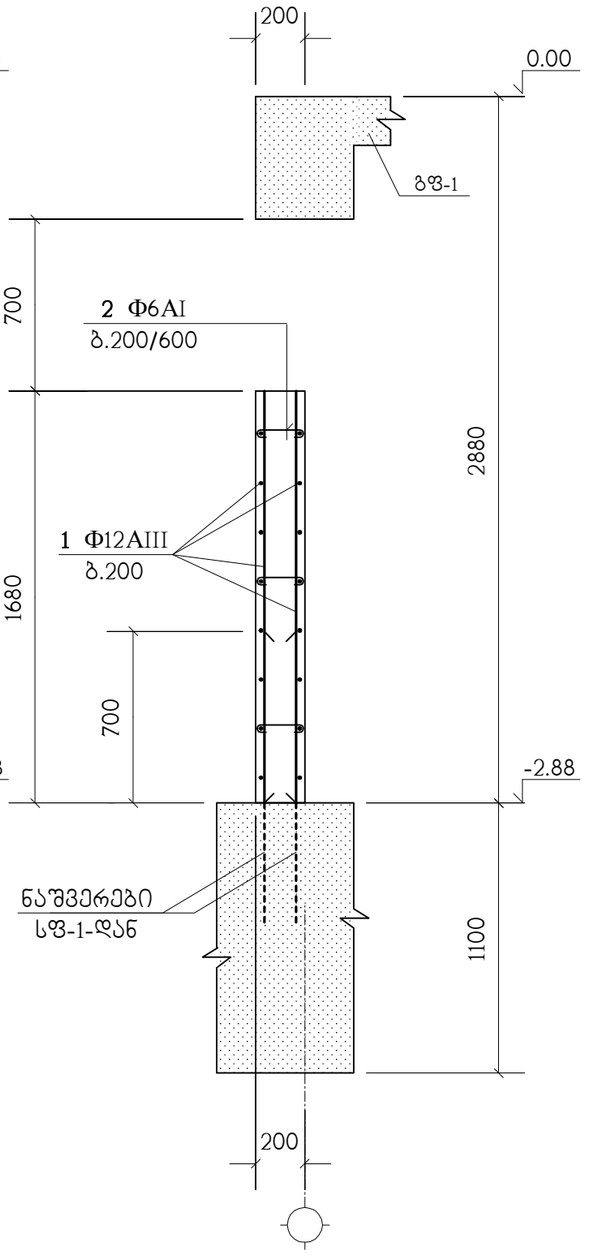

2

160
100 100

მრავალბინიანი საცხოვრებელი სახლი ქ.თბილისი, დიდი დილომი, კორპუსი 29-ე მიმდებარედ ს/კ 01.10.07.004.084 (ბლოკი 1)					საპროექტო ორგანიზაცია შპს "ზუმა" ს.კ. 405265911		
ჭრილები ა–ა; ბ–ბ ; გ–გ ; დ–დ					თანამდებობა	გვარი	ხელმოწერა
					დირექტორი	მ. კვესელავა	
მასშტაბი	ფორმატი	სტადია	ფურცელი	ფურც-ბი	პრ.მთ.არქიტ.	მ. კვესელავა	
–		მ.პ.	ა-38		პრ.მთ.კონსტრ.	ლ. ჯაიანი	

ჭრილი ე – ე

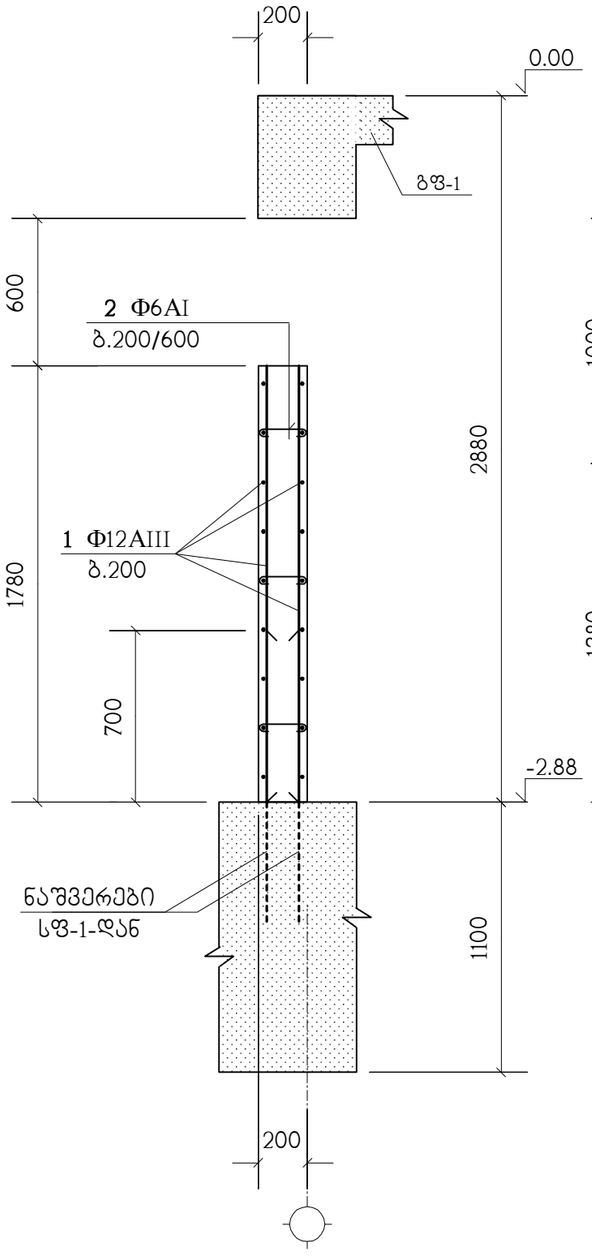

ჭრილი ვ – ვ

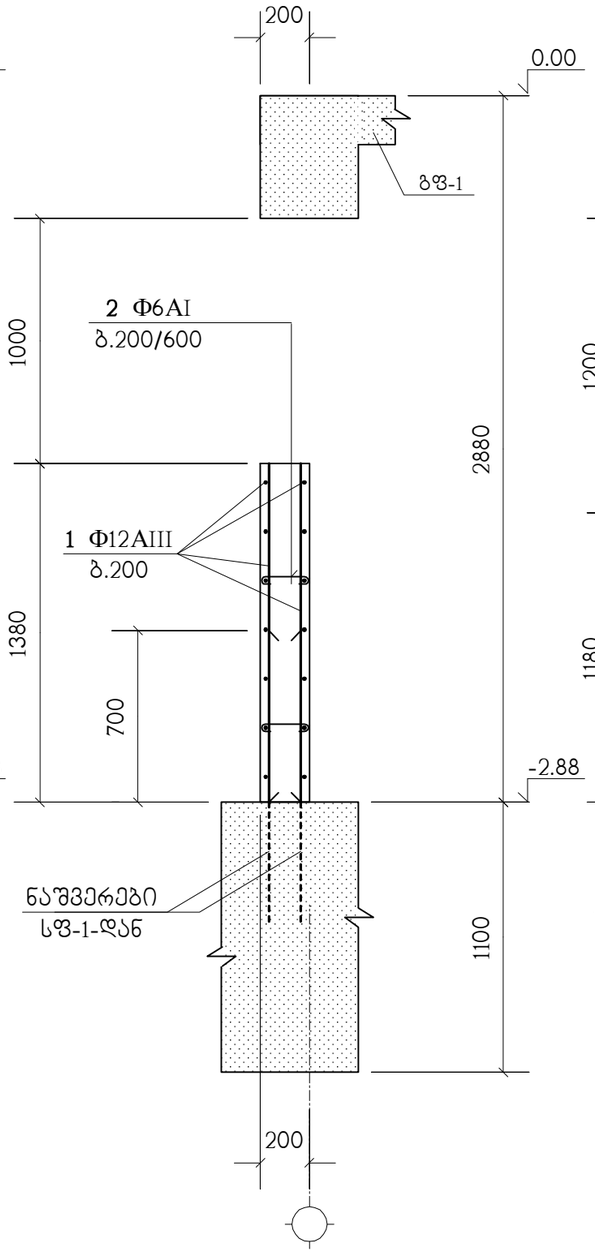

ჭრილი ზ – ზ

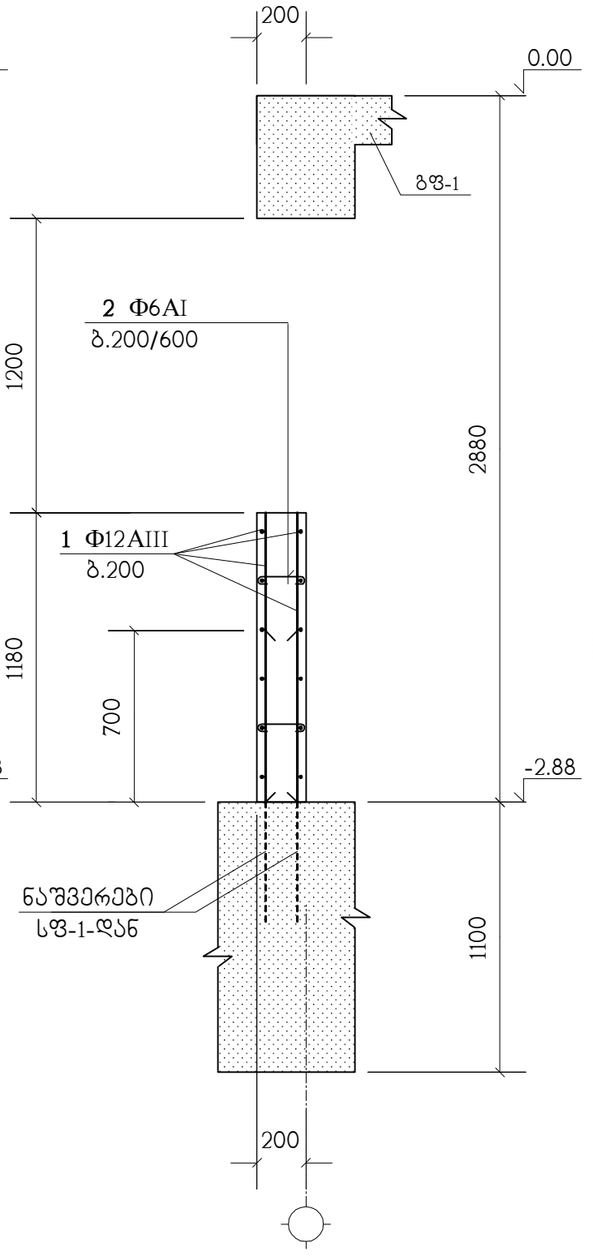

ჭრილი თ – თ

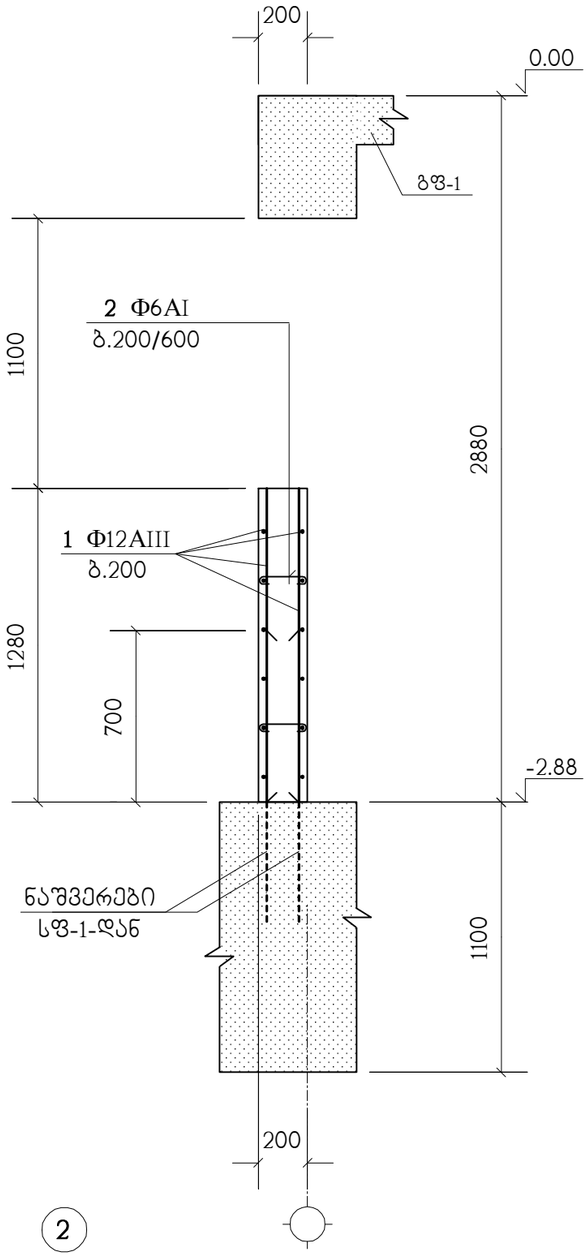

პოზიცია	აღნიშვნა	დასახელება	რაოდ. ც.	შენიშვნა
		ქდლ-1		
1	დაიჭრას ადგილზე	Φ12AIII სახსტ. 5781-82* L=4.05 კმ.	–	3596 კგ.
2		Φ6AI სახსტ. 5781-82* L=360	1700	0.08 კგ.
		B25 კლასისი ბეტონი		41 მ^3

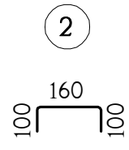

მრავალბინიანი საცხოვრებელი სახლი ქ.თბილისი, დიდი დიღომი, კორპუსი 29-ე მიმდებარედ ს/კ 01.10.07.004.084 (ბლოკი 1)					საპროექტო ორგანიზაცია შპს "ზუმა" ს.კ. 405265911		
ჭრილები ე–ე ; ვ–ვ ; ზ–ზ ; თ–თ სპეციფიკაცია					თანამდებობა	გვარი	ხელმოწერა
					დირექტორი	მ. კვესელავა	
მასშტაბი	ფორმატი	სტადია	ფურცელი	ფურც-ბი	პრ.მთ.არქიტ.	მ. კვესელავა	
–		მ.პ.	კ-39		პრ.მთ.კონსტრ.	ლ. ჯაიანი	

ნახაზი მასტაბით ა-45 ნახაზზეა მოცემული

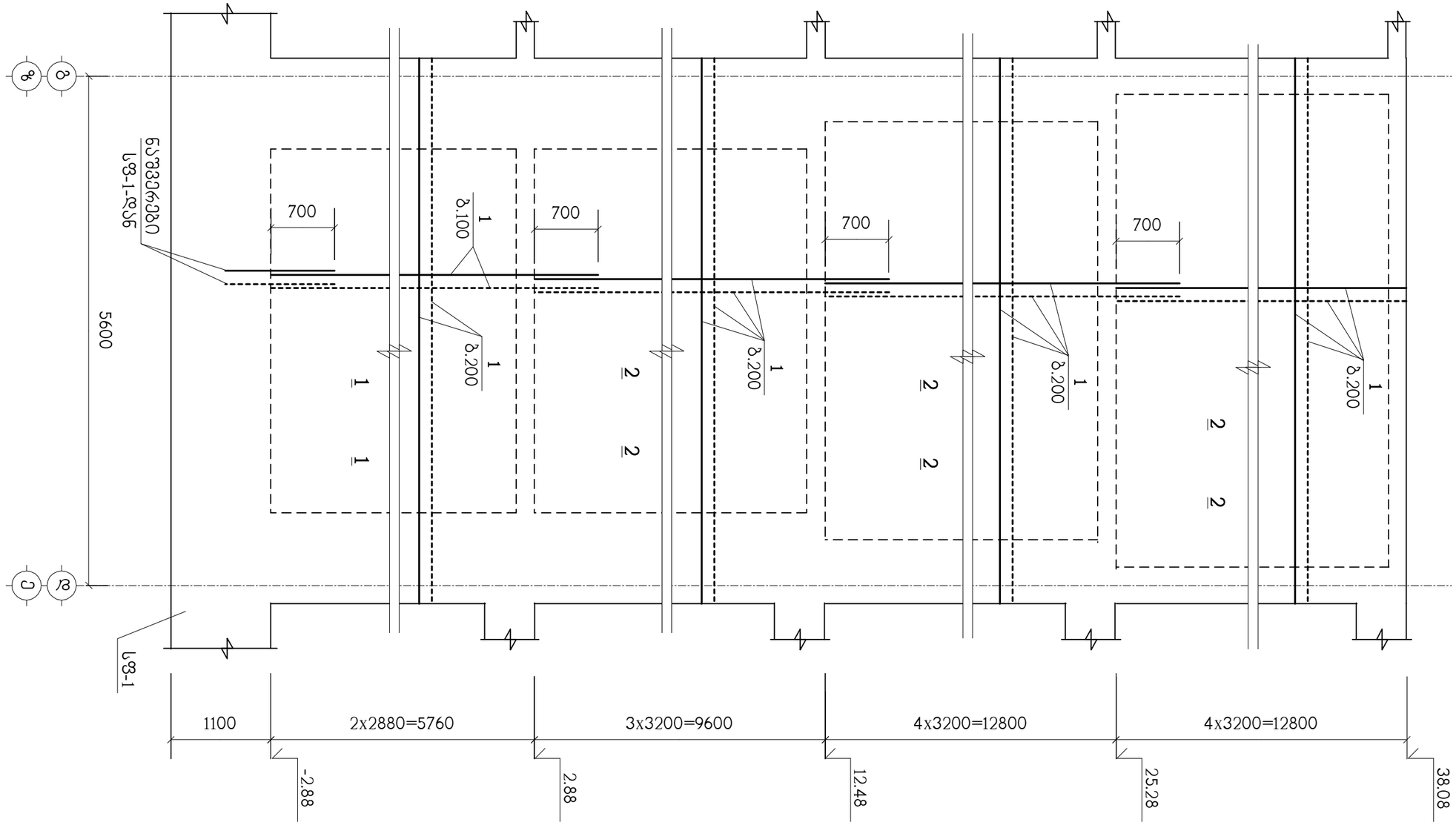

შპალგამაბეჭდი	ფურცლების რაოდენობა	ფურცელი	ნაკვეთის ან ობიექტის დასახელება				
–		მ.ა.	ქ-40		ფურცელი-ბრ	ლითონის კონსტრუქციები	

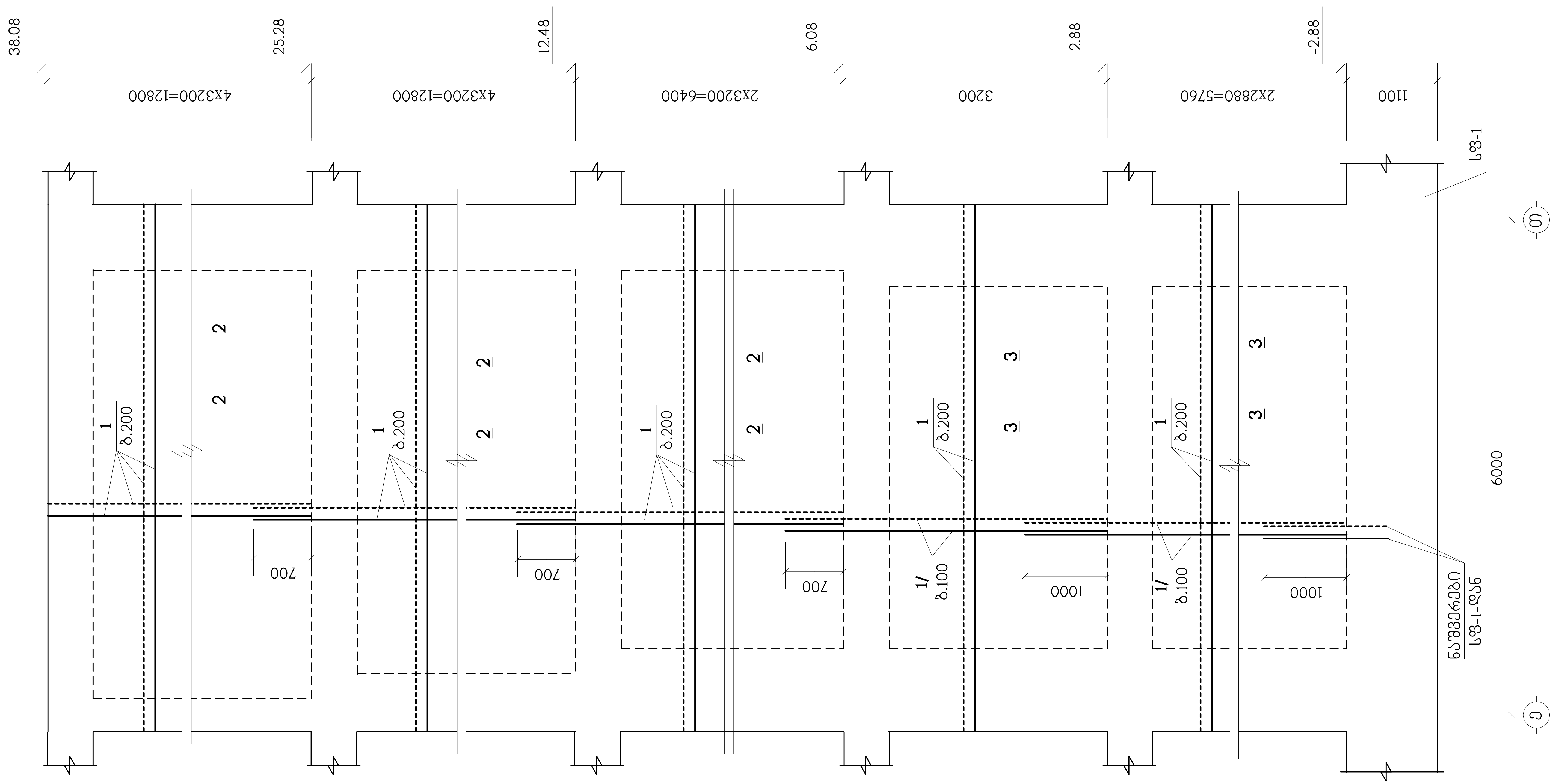

ნახაზი განიხილეთ კ-45 ნახაზთან ერთად

მრავალბინიანი საცხოვრებელი სახლი ქ.თბილისი, დიდი დიღომი, კორპუსი 29-ე მიმდებარედ ს/კ 01.10.07.004.084 (ბლოკი 1)					საპროექტო ორგანიზაცია შპს "ზუმა" ს.კ. 405265911		
მონოლითური დიაფრაგმა დფრ-2					თანამდებობა	გვარი	ხელმოწერა
					დირექტორი	მ. კვესელავა	
მასშტაბი	ფორმატი	სტადია	ფურცელი	ფურც-ბი	პრ.მთ.არქიტ.	მ. კვესელავა	
–		მ.პ.	კ-41		პრ.მთ.კონსტრ.	ლ. ჯაიანი	

ნაგებობის ბრუნვის ღერძი Ა-45 ნახაზთან შედარებით

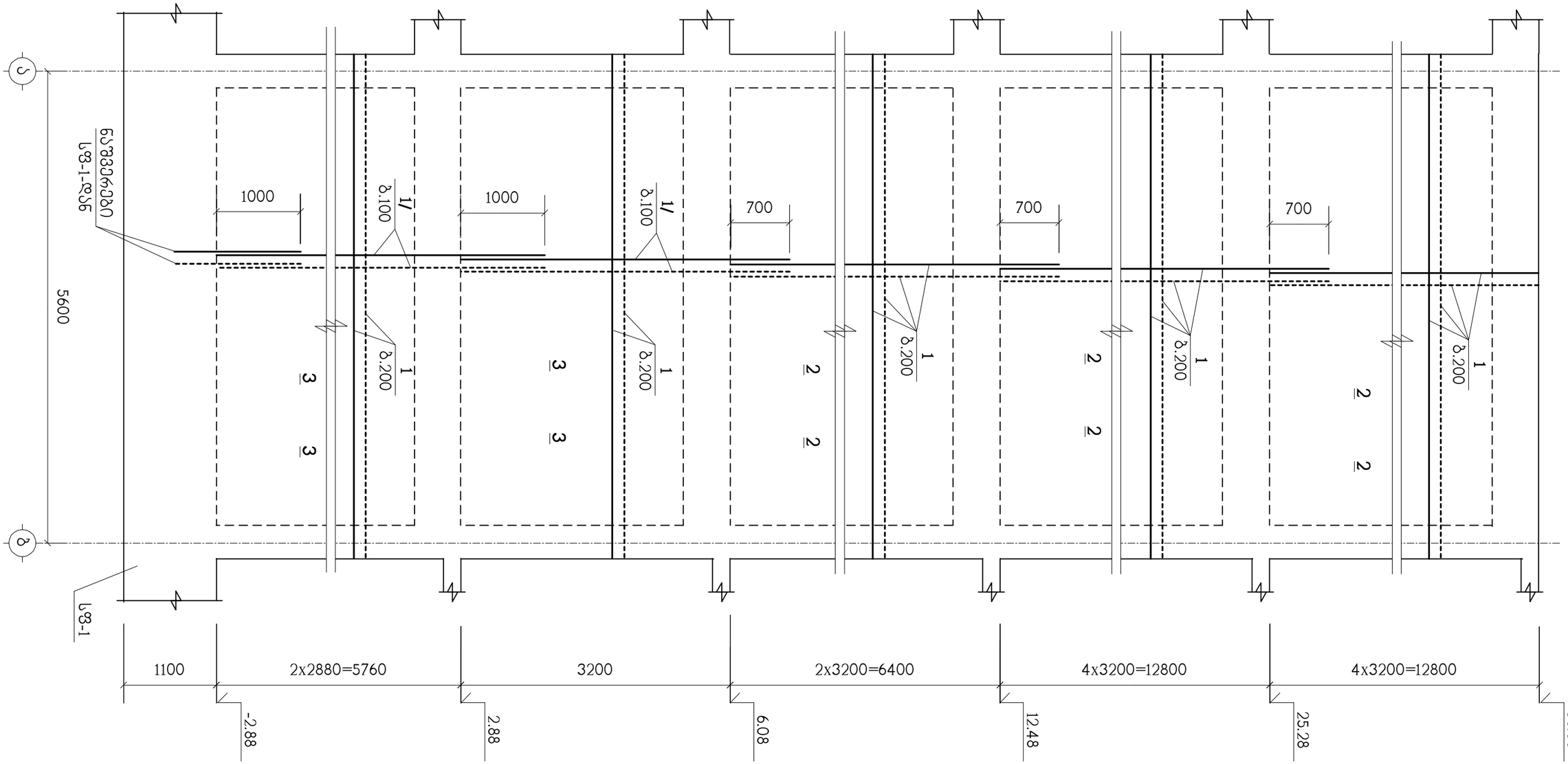

ზასტატიკური ანგარიში	ფრონტალური	ტექნიკური					
–		8.3.	Ა-42		ა/მ.ბეტონის მარკა	ა/მ.ბეტონის მარკა	
					ა/მ.ფოლადის მარკა	ა/მ.ფოლადის მარკა	
					ა/მ.ფოლადის ხარჯი	ა/მ.ფოლადის ხარჯი	
					ა/მ.ბეტონის ხარჯი	ა/მ.ბეტონის ხარჯი	
					ა/მ.ბეტონის მოცულობა	ა/მ.ბეტონის მოცულობა	
					ა/მ.ბეტონის ზედაპირის ფართობი	ა/მ.ბეტონის ზედაპირის ფართობი	
					ა/მ.ყალიბის ფართობი	ა/მ.ყალიბის ფართობი	
					ა/მ.ბეტონის კლასი	ა/მ.ბეტონის კლასი	
					ა/მ.ბეტონის ტიპი	ა/მ.ბეტონის ტიპი	
					ა/მ.ბეტონის ნომერი	ა/მ.ბეტონის ნომერ

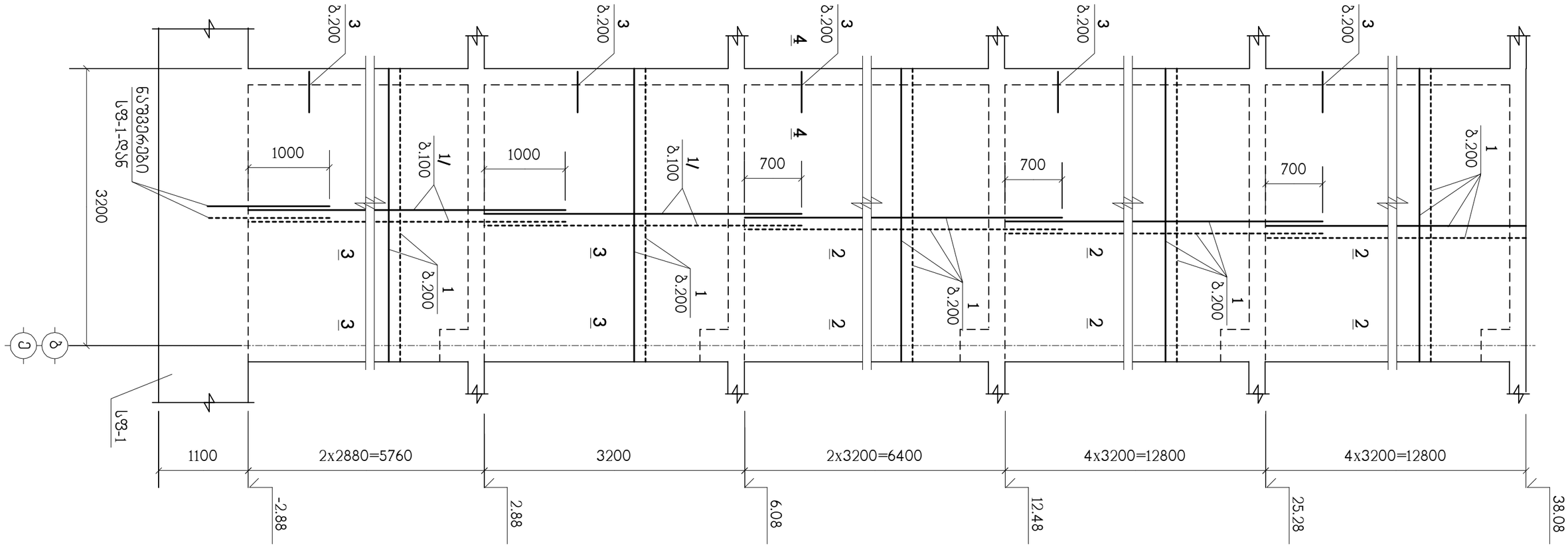

ნახაზის ბაზებისლითი პროექტი 3-45 ნახაზისთვის ეკუთვნის

შესრულებული სამუშაოების ნუსხა 29-ე პროექტის ნაწილი, ავტომაგისტრალი ფილისი-ბათუმი-თურქეთის სახელმწიფო საზღვარი (ნაწილი 1)							
ამწეების ტიპის ფილების ფეხი-4							
ბლოკის ნომერი	ფილის ნომერი	ბეტონის კლასი	ფილის მოცულობა მ3-ში				
			ერთი ფილის	ბლოკის			
–		8.3.	4-43				

ნახაზის ბაზებიანი ქვედა ნაწილის ჯამური ფოლადის ხარჯთაღრიცხვა J-45

ბეტონის კლასი	ფოლადის კლასი	მ3		J-44			
–			მ3	1.3.	ფოლადის ხარჯთაღრიცხვა		

პოზიცია	აღნიშვნა	დასახელება	რაოდ. ც.	შენიშვნა
		დფრ-1	2	
1	დაიჭრას ადგილზე	Ф12AIII სახსტ. 5781-82* L=4.3 კმ.	–	3818 კგ.
2		Ф6AI სახსტ. 5781-82* L=360	1550	0.08 კგ.
		B25 კლასისი ბეტონი		37.4 მ³
		დფრ-2	1	
1	დაიჭრას ადგილზე	Ф12AIII სახსტ. 5781-82* L=3.8 კმ.	–	3374 კგ.
2		Ф6AI სახსტ. 5781-82* L=360	1640	0.08 კგ.
1/	დაიჭრას ადგილზე	Ф16AIII სახსტ. 5781-82* L=0.9 კმ.	–	1420 კგ.
		B25 კლასისი ბეტონი		39.6 მ³
		დფრ-3	1	
1	დაიჭრას ადგილზე	Ф12AIII სახსტ. 5781-82* L=4.1 კმ.	–	3640 კგ.
2		Ф6AI სახსტ. 5781-82* L=360	1762	0.08 კგ.
1/	დაიჭრას ადგილზე	Ф16AIII სახსტ. 5781-82* L=1.05 კმ.	–	1656 კგ.
		B25 კლასისი ბეტონი		42.6 მ³
		დფრ-4	2	
1	დაიჭრას ადგილზე	Ф12AIII სახსტ. 5781-82* L=2.5 კმ.	–	2220 კგ.
2		Ф6AI სახსტ. 5781-82* L=360	1084	0.08 კგ.
3		Ф12AIII სახსტ. 5781-82* L=1200	204	1.06 კგ.
1/	დაიჭრას ადგილზე	Ф16AIII სახსტ. 5781-82* L=0.65 კმ.	–	1025 კგ.
		B25 კლასისი ბეტონი		26.2 მ³
		დფრ-5	2	
1	დაიჭრას ადგილზე	Ф12AIII სახსტ. 5781-82* L=1.9 კმ.	–	1687 კგ.
2		Ф6AI სახსტ. 5781-82* L=360	814	0.08 კგ.
3		Ф12AIII სახსტ. 5781-82* L=1200	408	1.06 კგ.
1/	დაიჭრას ადგილზე	Ф16AIII სახსტ. 5781-82* L=0.5 კმ.	–	789 კგ.
		B25 კლასისი ბეტონი		19.7 მ³

ჭრილი 1 – 1

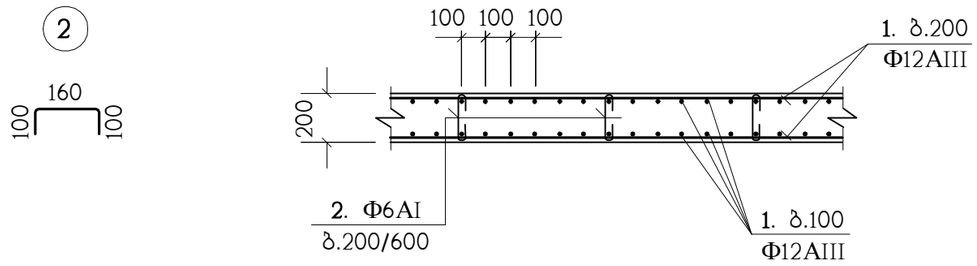

ჭრილი 2 – 2

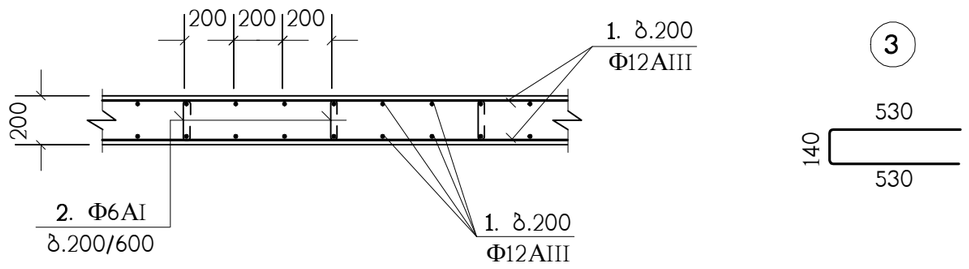

ჭრილი 3 – 3

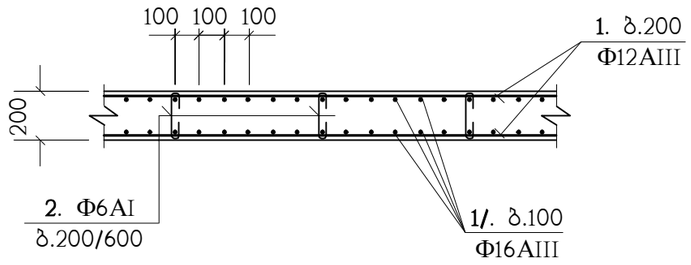

დიაფრაგმების შეუღლების კვანძი

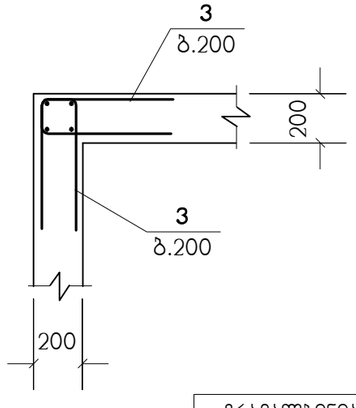

ჭრილი 4 – 4

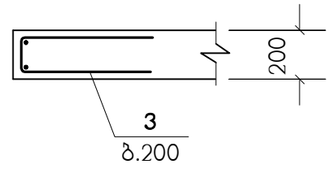

მრავალბინიანი საცხოვრებელი სახლი ქ.თბილისი, დიდი დიღომი, კორპუსი 29-ე მიმდებარედ ს/კ 01.10.07.004.084 (ბლოკი 1)

საპროექტო ორგანიზაცია შპს "ზუმა" ს.კ. 405265911

მონოლითური დიაფრაგმების არმირების დეტალები

მასშტაბი	ფორმატი	სტადია	ფურცელი	ფურც-ბი
–		მ.პ.	კ-45	

თანამდებობა	გვარი	ხელმოწერა
დირექტორი	მ. კვესელავა	
პრ.მთ.არქიტ.	მ. კვესელავა	
პრ.მთ.კონსტრ.	ლ. ჯაიანი	

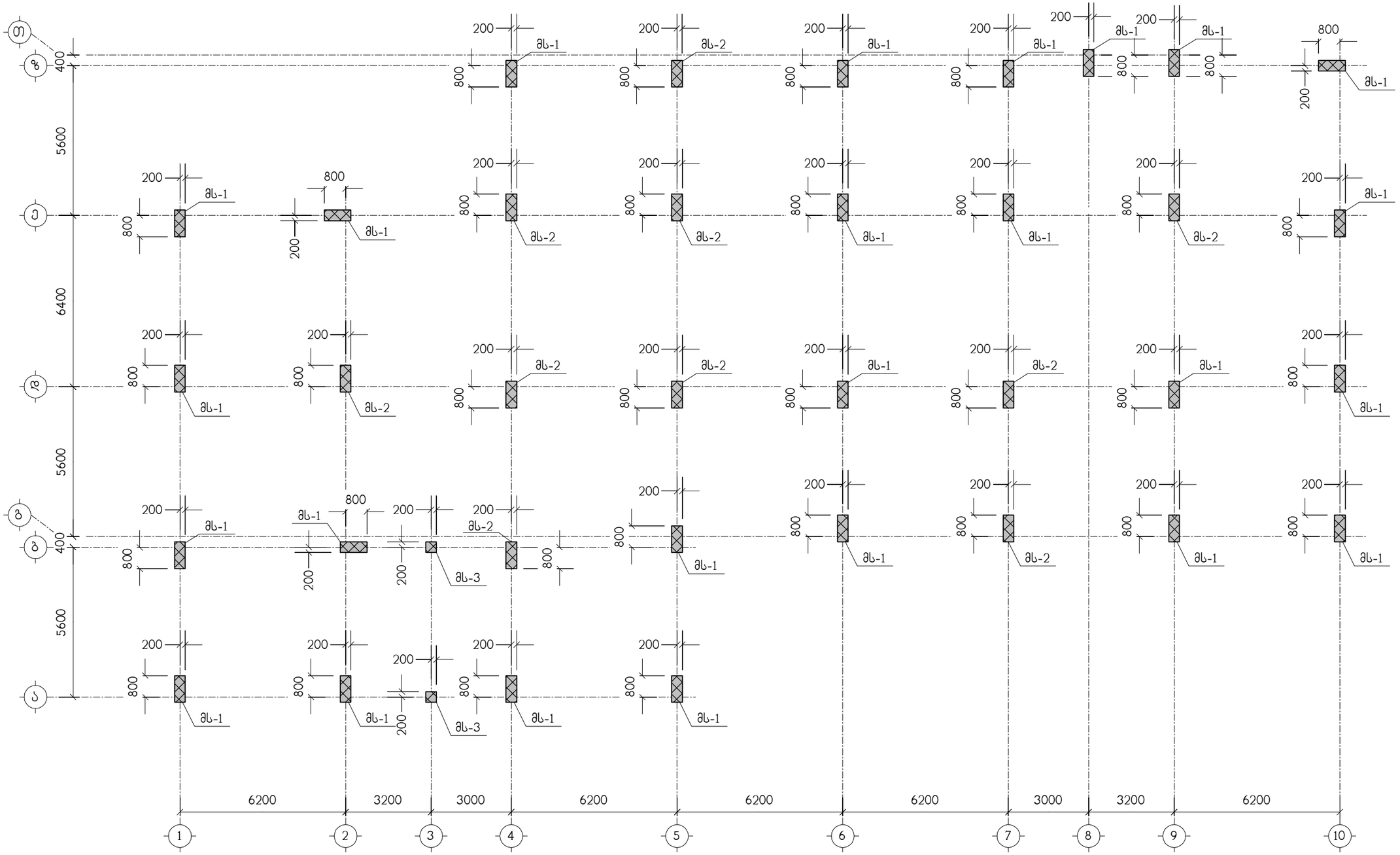

მრავალბინიანი საცხოვრებელი სახლი ქ.თბილისი, დიდი დიღომი, კორპუსი 29-ე მიმდებარედ ს/კ 01.10.07.004.084 (ბლოკი 1)					საპროექტო ორგანიზაცია შპს "ზუმა" ს.კ. 405265911		
მონოლითური სვეტების გეგმა -2.88 ნიშნულიდან 6.08 ნიშნულამდე					თანამდებობა	გვარი	ხელმოწერა
					დირექტორი	მ. კვესელავა	
მასშტაბი	ფორმატი	სტადია	ფურცელი	ფურც-ბი	პრ.მთ.არქიტ.	მ. კვესელავა	
–		მ.პ.	კ-46		პრ.მთ.კონსტრ.	ლ. ჯაიანი	

მს-1

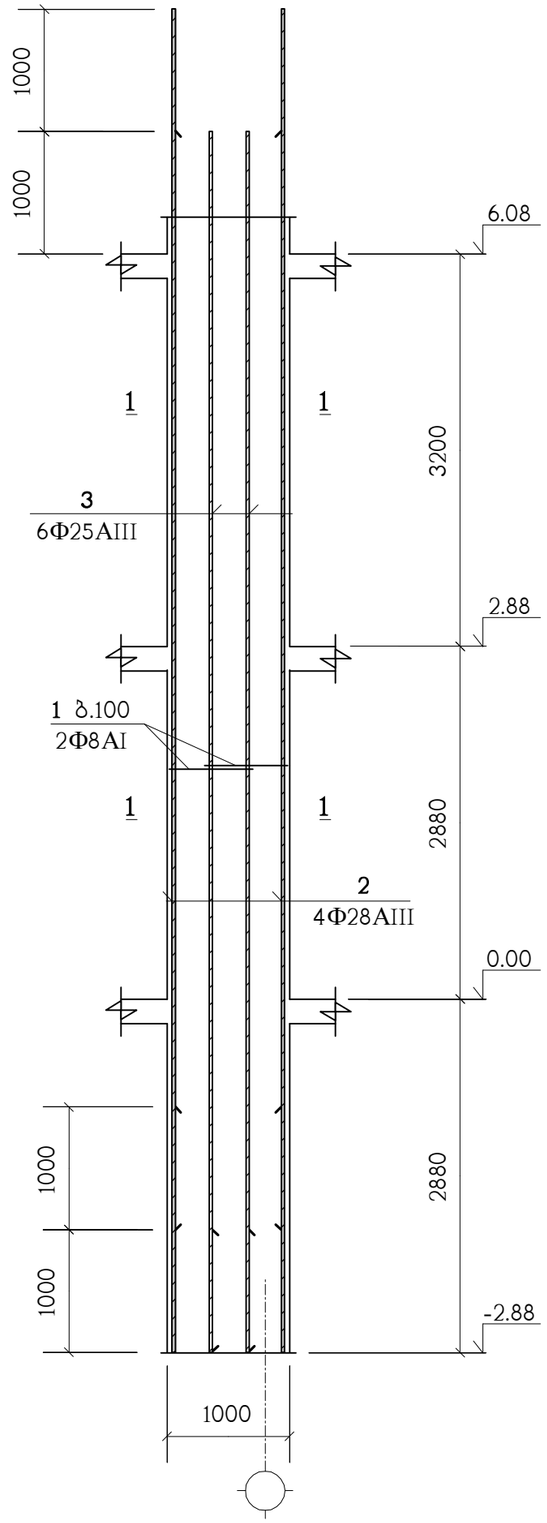

პოზიცია	აღნიშვნა	დასახელება	სულ რაოდ. ც.	შენიშვნა
		მს-1	25	
1		Φ8AI სახსტ. 5781-82* L=2200	178	0.87 კგ.
2		Φ28AIII სახსტ. 5781-82* L=9960	4	48.14 კგ.
3		Φ25AIII სახსტ. 5781-82* L=9960	6	38.37 კგ.
		B25 კლასის ბეტონი		3.6 მ³

1 – 1

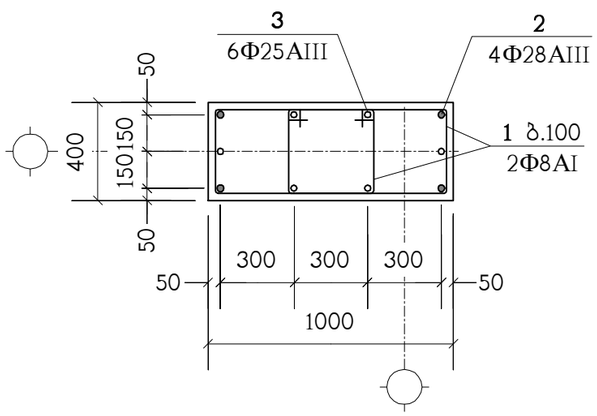

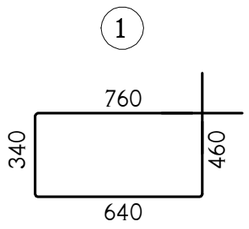

ნახაზი განიხილეთ კ-46 ნახაზთან ერთად

მრავალბინიანი საცხოვრებელი სახლი კ.თბილისი, დიდი დიღომი, კორპუსი 29-ე მიმდებარედ ს/კ 01.10.07.004.084 (ბლოკი 1)					საპროექტო ორგანიზაცია შპს "ზუმა" ს.კ. 405265911		
მონოლითური სვეტი მს-1					თანამდებობა	გვარი	ხელმოწერა
					დირექტორი	მ. კვესელავა	
მასშტაბი	ფორმატი	სტადია	ფურცელი	ფურც-ბი	პრ.მთ.არქიტ.	მ. კვესელავა	
–		მ.პ.	კ-47		პრ.მთ.კონსტრ.	ლ. ჯაიანი	

მს-2

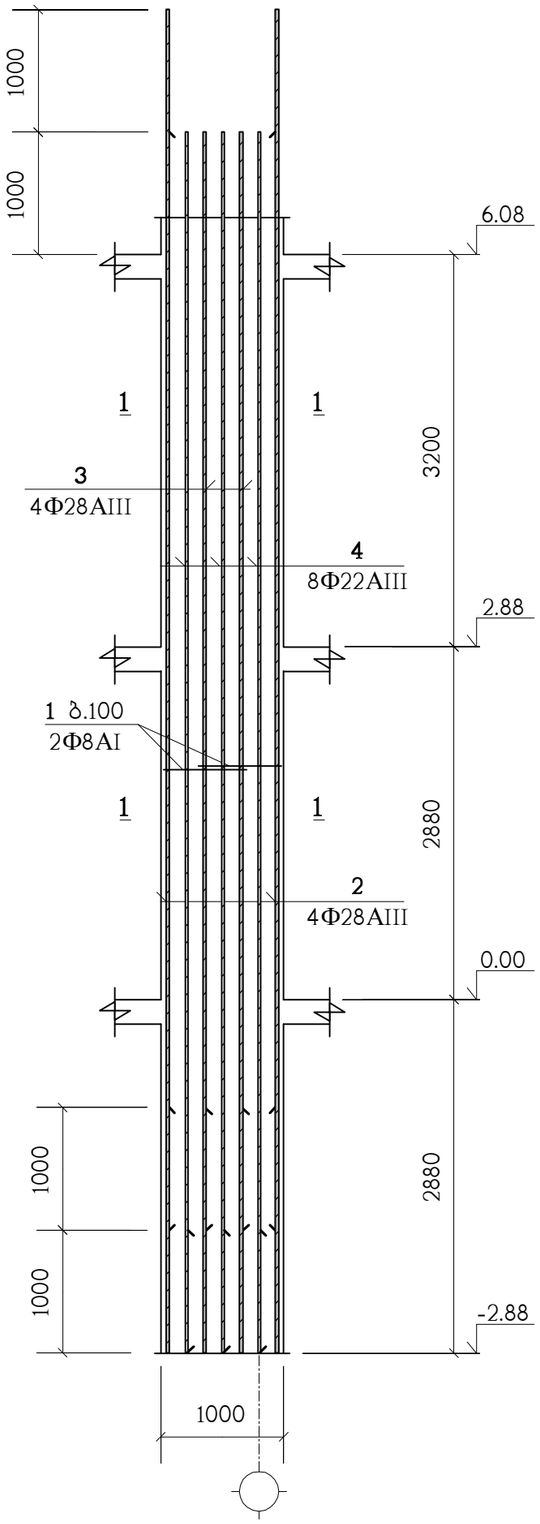

პოზიცია	აღნიშვნა	დასახელება	სულ რაოდ. ც.	შენიშვნა
		მს-2	10	
1		Φ8AI სახსტ. 5781-82* L=2200	178	0.87 კგ.
2		Φ28AIII სახსტ. 5781-82* L=9960	4	48.14 კგ.
3		Φ28AIII სახსტ. 5781-82* L=8960	4	43.31 კგ.
4		Φ22AIII სახსტ. 5781-82* L=9960	8	29.72 კგ.
		B25 კლასის ბეტონი		3.6 მ³

1 – 1

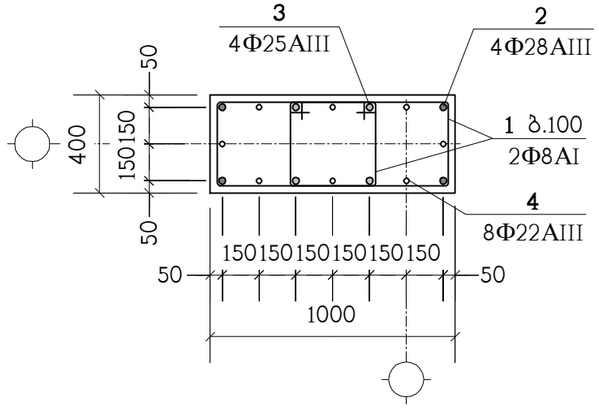

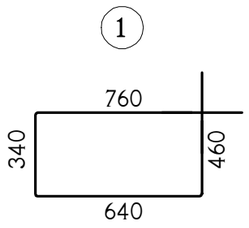

ნახაზი განიხილეთ კ-46 ნახაზთან ერთად

მრავალბინიანი საცხოვრებელი სახლი კ.თბილისი, დიდი დიღომი, კორპუსი 29-ე მიმდებარედ ს/კ 01.10.07.004.084 (ბლოკი 1)					საპროექტო ორგანიზაცია შპს "ზუმა" ს.კ. 405265911			
მონოლითური სვეტი მს-2					თანამდებობა	გვარი	ხელმოწერა	
					დირექტორი	მ. კვესელავა		
მასშტაბი	ფორმატი	სტადია	ფურცელი	ფურც-ბი	პრ.მთ.არქიტ.	მ. კვესელავა		
–		მ.პ.	კ-48		პრ.მთ.კონსტრ.	ლ. ჯაიანი		

მს-3

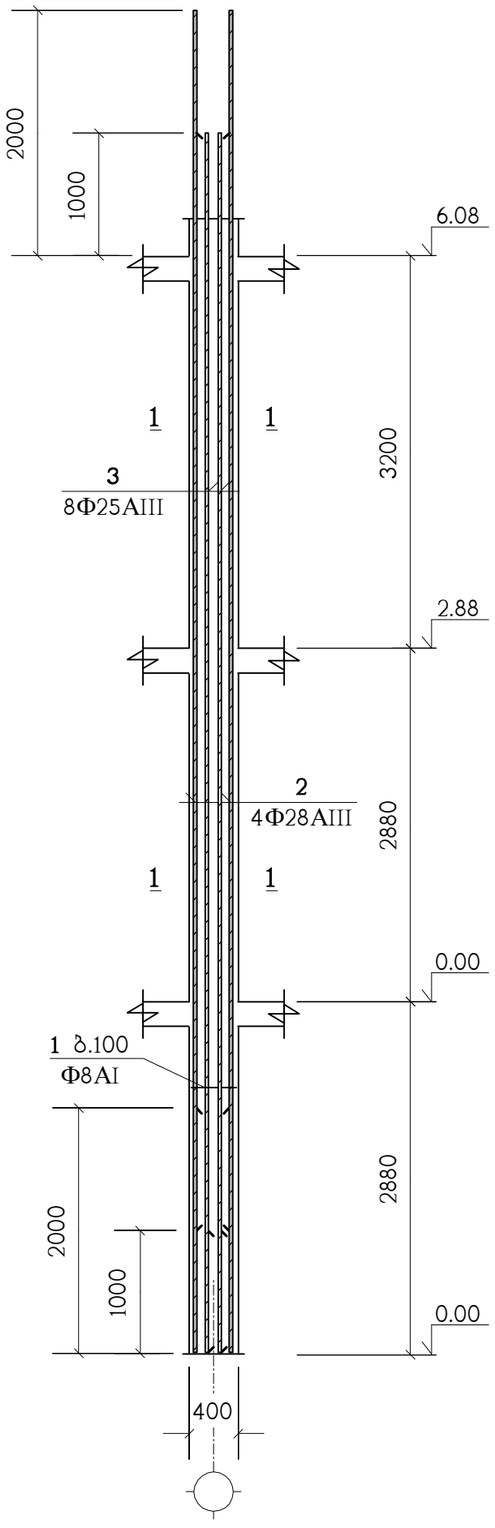

პოზიცია	აღნიშვნა	დასახელება	სულ რაოდ. ც.	შენიშვნა
		მს-3	2	
1		Φ8AI სახსტ. 5781-82* L=1600	89	0.63 კბ.
2		Φ28AIII სახსტ. 5781-82* L=9960	8	48.14 კბ.
3		Φ25AIII სახსტ. 5781-82* L=9960	8	38.37 კბ.
		B25 კლასის ბეტონი		1.6 მ^3

1 – 1

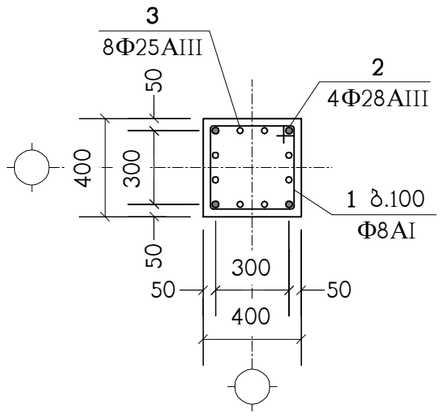

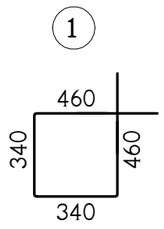

ნახაზი განიხილეთ კ-46 ნახაზთან ერთად

მრავალბინიანი საცხოვრებელი სახლი ქ.თბილისი, დიდი დილომი, კორპუსი 29-ე მიმდებარედ ს/კ 01.10.07.004.084 (ბლოკი 1)					საპროექტო ორგანიზაცია შპს "ზუმა" ს.კ. 405265911		
მონოლითური სვეტი მს-3					თანამდებობა	გვარი	ხელმოწერა
					დირექტორი	მ. კვესელავა	
მასშტაბი	ფორმატი	სტადია	ფურცელი	ფურც-ბი	პრ.მთ.არქიტ.	მ. კვესელავა	
–		მ.პ.	კ-49		პრ.მთ.კონსტრ.	ლ. ჯაიანი	

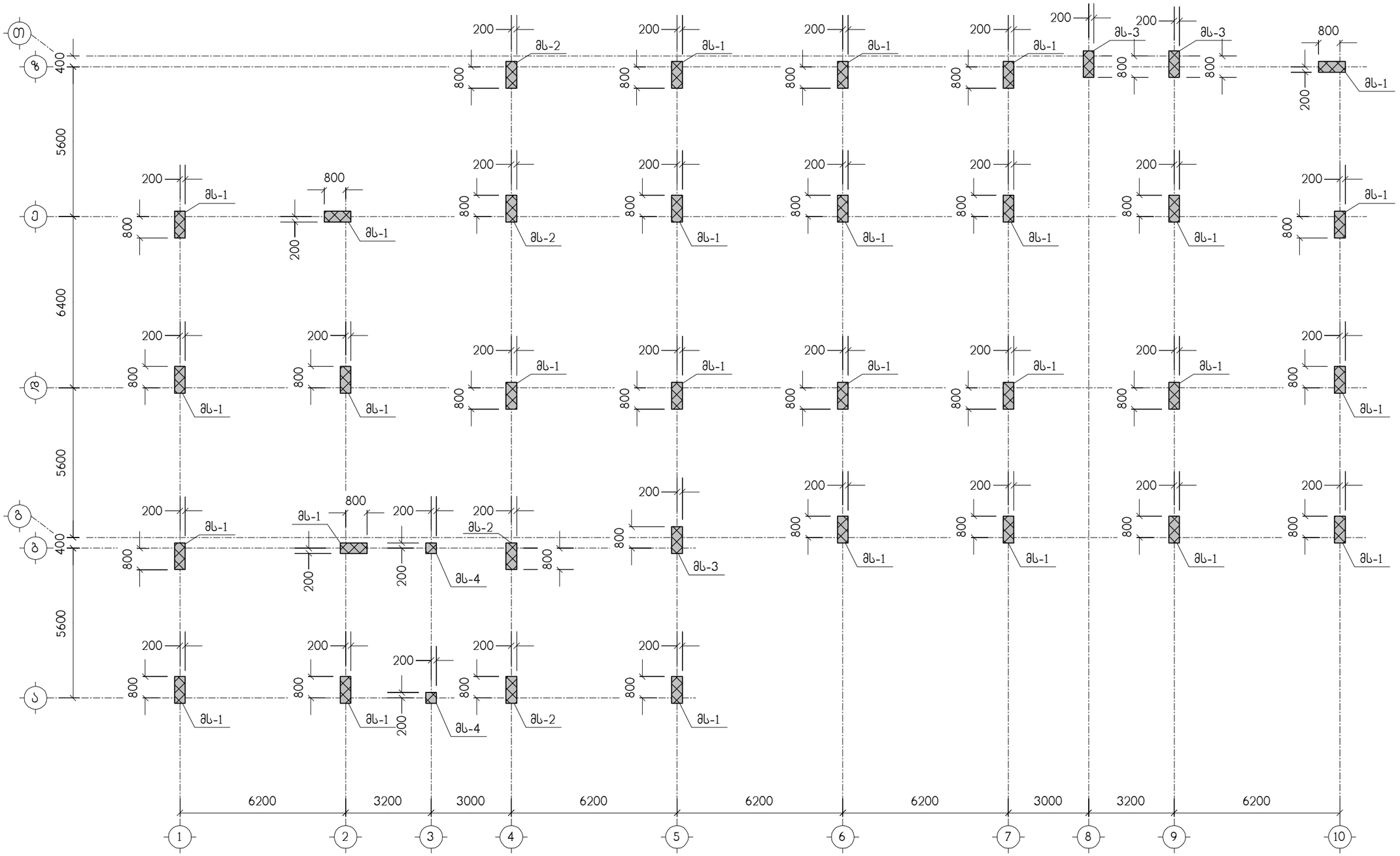

მრავალბინიანი საცხოვრებელი სახლი ქ.თბილისი, დიდი დიღომი, კორპუსი 29-ე მიმდებარედ ს/კ 01.10.07.004.084 (ბლოკი 1)						საპროექტო ორგანიზაცია შპს "ზუმა" ს.კ. 405265911		
მონოლითური სვეტების ბეგმა 6.08 ნიშნულიდან 12.48 ნიშნულამდე						თანამდებობა	გვარი	ხელმოწერა
						დირექტორი	მ. კვესელავა	
მასშტაბი	ფორმატი	სტადია	ფურცელი	ფურც-ბი		პრ.მთ.არქიტ.	მ. კვესელავა	
–		მ.პ.	კ-50			პრ.მთ.კონსტრ.	ლ. ჯაიანი	

მს-1

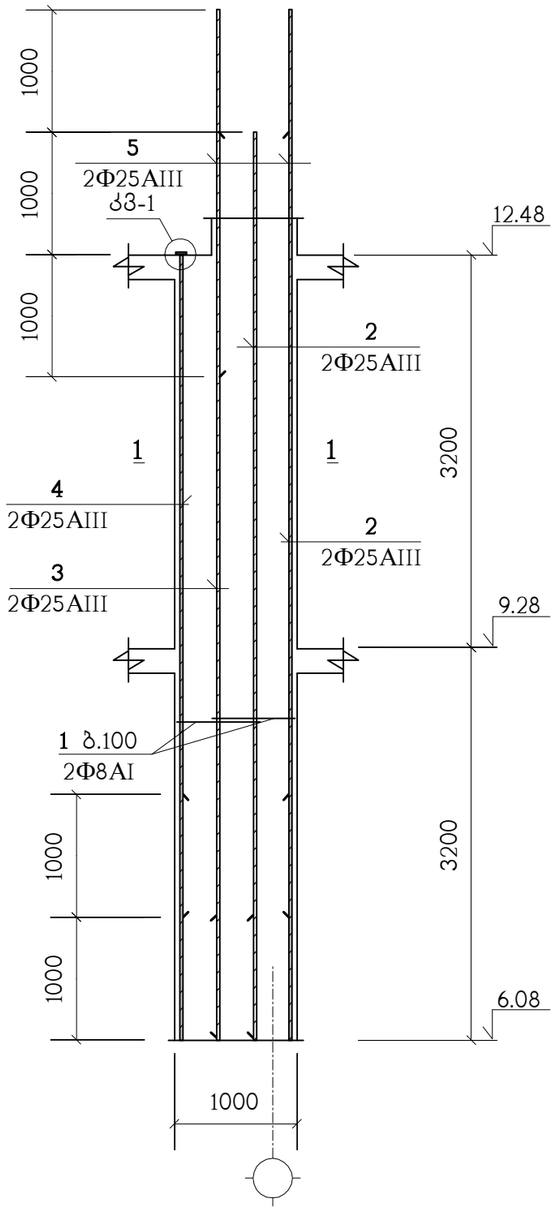

პოზიცია	აღნიშვნა	დასახელება	სულ რაოდ. ც.	შენიშვნა
		მს-1	28	
1		Φ8AI სახსტ. 5781-82* L=2200	128	0.87 კგ.
2		Φ25AIII სახსტ. 5781-82* L=7400	4	28.51 კგ.
3		Φ25AIII სახსტ. 5781-82* L=8400	2	32.36 კგ.
4		Φ25AIII სახსტ. 5781-82* L=5400	2	20.8 კგ.
5		Φ25AIII სახსტ. 5781-82* L=2000	2	7.7 კგ.
7	C255	ფურც. –20x90x90 სახსტ. 380-71*	2	1.3 კგ.
		B25 კლასის ბეტონი		2.6 მ³

კვანძი: „კვ-1"

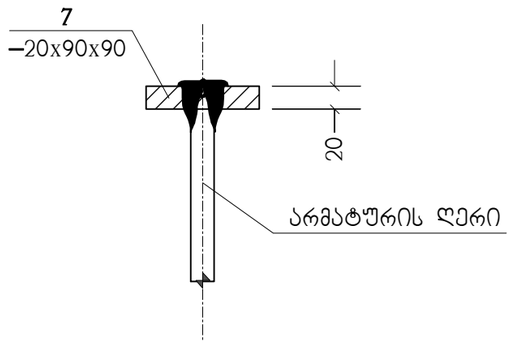

პოზ. „7"

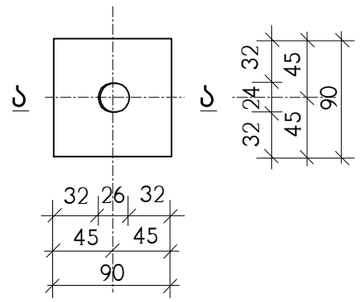

ა – ა

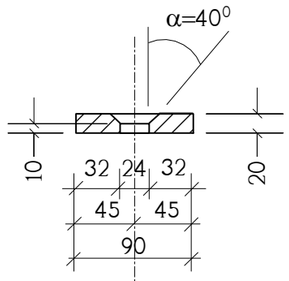

1 – 1

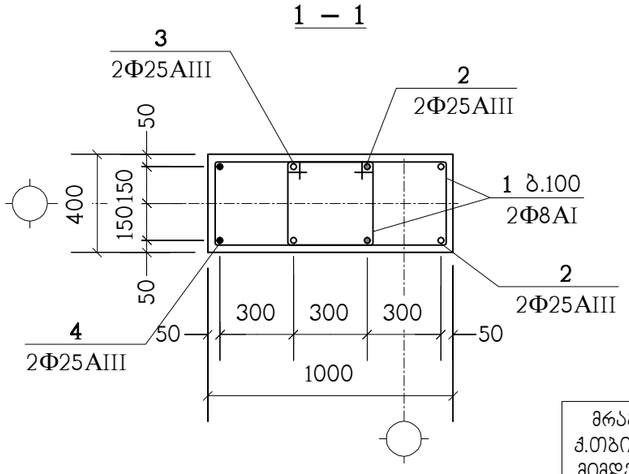

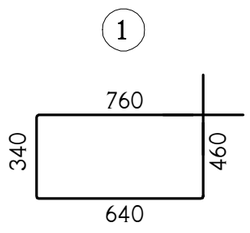

ნახაზი განიხილეთ კ-50 ნახაზთან ერთად

მრავალბინიანი საცხოვრებელი სახლი ქ.თბილისი, დიდი დილომი, კორპუსი 29-ე მიმდებარედ ს/კ 01.10.07.004.084 (ბლოკი 1)					საპროექტო ორგანიზაცია შპს "ზუმა" ს.კ. 405265911		
მონოლითური სვეტი მს-1					თანამდებობა	გვარი	ხელმოწერა
					დირექტორი	მ. კვესელავა	
მასშტაბი	ფორმატი	სტადია	ფურცელი	ფურც-ბი	არ.მთ.არქიტ.	მ. კვესელავა	
–		მ.პ.	კ-51		არ.მთ.კონსტრ.	ლ. ჯაიანი	

მს-2

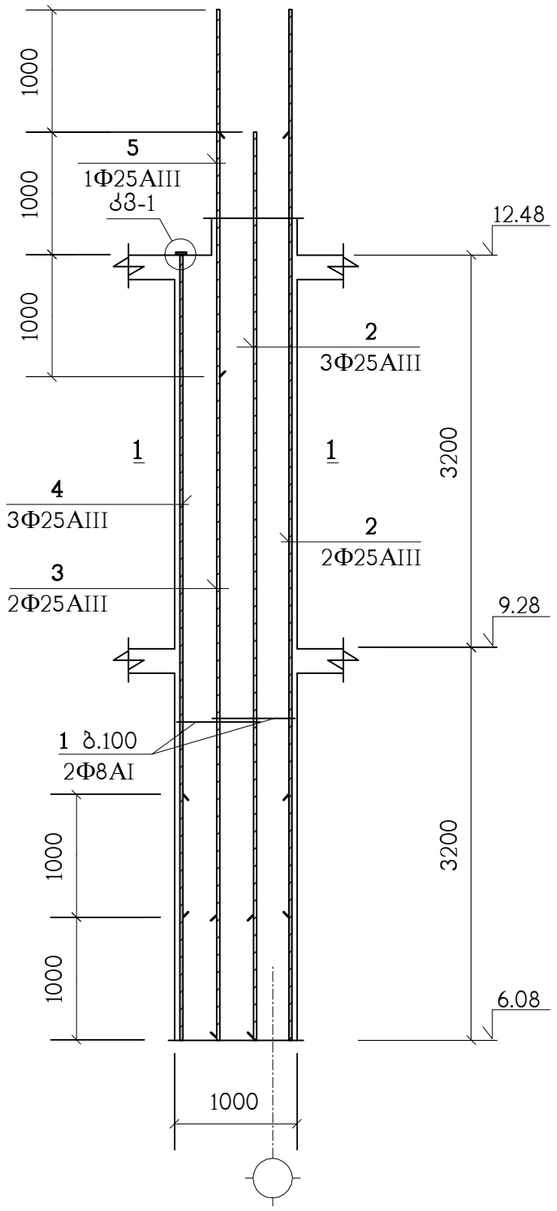

პოზიცია	აღნიშვნა	დასახელება	სულ რაოდ. ც.	შენიშვნა
		მს-2	4	
1		Φ8AI სახსტ. 5781-82* L=2200	128	0.87 კგ.
2		Φ25AIII სახსტ. 5781-82* L=7400	5	28.51 კგ.
3		Φ25AIII სახსტ. 5781-82* L=8400	2	32.36 კგ.
4		Φ25AIII სახსტ. 5781-82* L=5400	3	20.8 კგ.
5		Φ25AIII სახსტ. 5781-82* L=2000	1	7.7 კგ.
7	C255	ფურც. –20x90x90 სახსტ. 380-71*	3	1.3 კგ.
		B25 კლასის ბეტონი		2.6 მ³

კვანძი: „კვ-1"

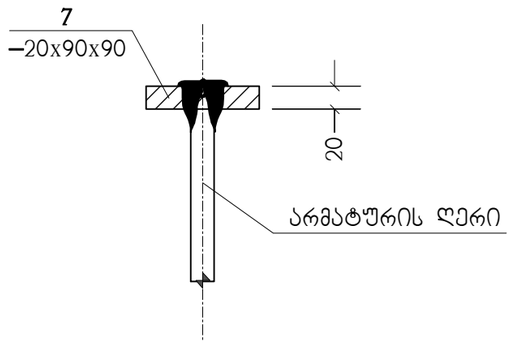

პოზ. „7"

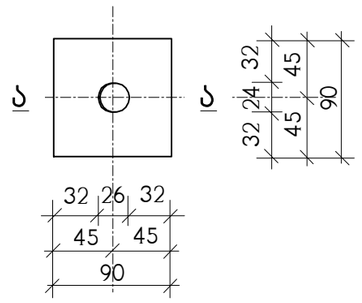

ა – ა

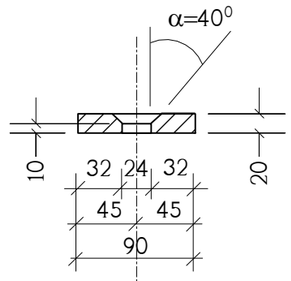

1 – 1

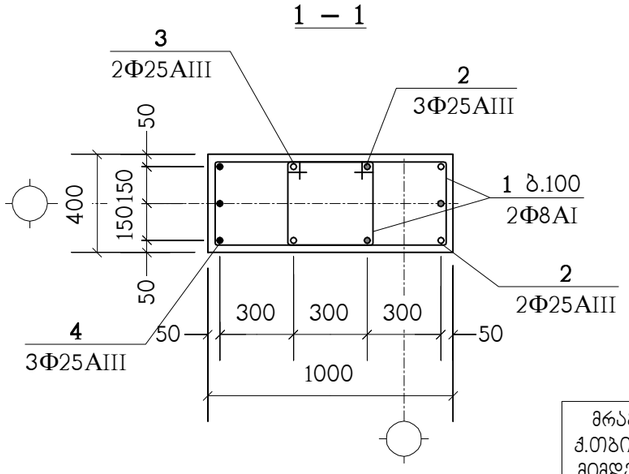

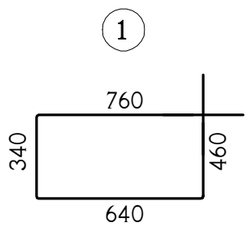

ნახაზი განიხილეთ კ-50 ნახაზთან ერთად

მრავალბინიანი საცხოვრებელი სახლი ქ.თბილისი, დიდი დილომი, კორპუსი 29-ე მიმდებარედ ს/კ 01.10.07.004.084 (ბლოკი 1)					საპროექტო ორგანიზაცია შპს "ზუმა" ს.კ. 405265911		
მონოლითური სვეტი მს-2					თანამდებობა	გვარი	ხელმოწერა
					დირექტორი	მ. კვესელავა	
მასშტაბი	ფორმატი	სტადია	ფურცელი	ფურც-ბი	არ.მთ.არქიტ.	მ. კვესელავა	
–		მ.პ.	კ-52		არ.მთ.კონსტრ.	ლ. ჯაიანი	

მს-3

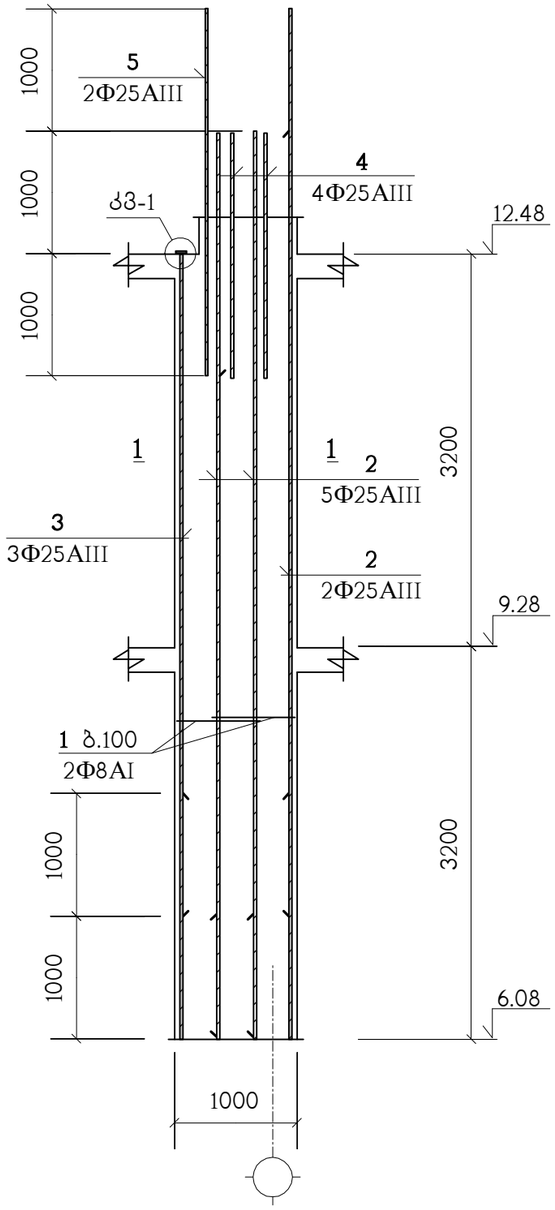

პოზიცია	აღნიშვნა	დასახელება	სულ რაოდ. ც.	შენიშვნა
		მს-3	3	
1		Φ8AI სახსტ. 5781-82* L=2200	128	0.87 კგ.
2		Φ25AIII სახსტ. 5781-82* L=7400	7	28.51 კგ.
3		Φ25AIII სახსტ. 5781-82* L=5400	3	20.8 კგ.
4		Φ25AIII სახსტ. 5781-82* L=2000	4	7.7 კგ.
5		Φ25AIII სახსტ. 5781-82* L=3000	2	11.56 კგ.
7	C255	ფურც. –20x90x90 სახსტ. 380-71*	3	1.3 კგ.
		B25 კლასის ბეტონი		2.6 მ³

კვანძი: „კვ-1"

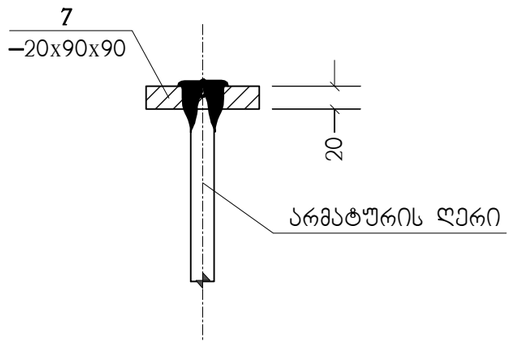

პოზ. „7"

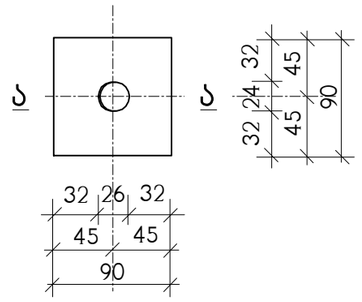

ა – ა

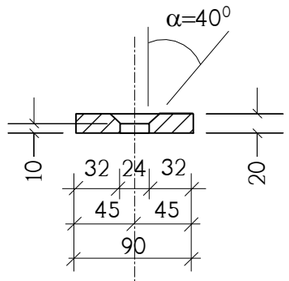

1 – 1

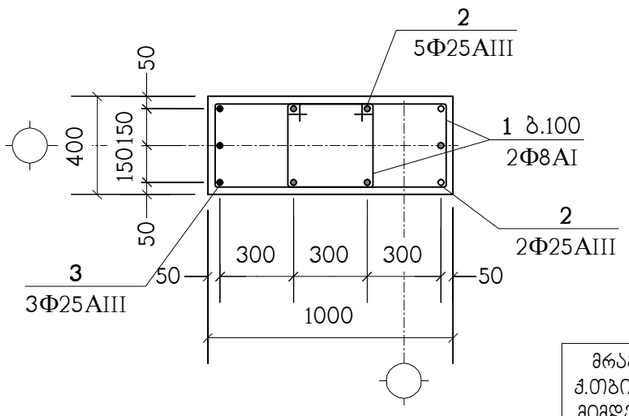

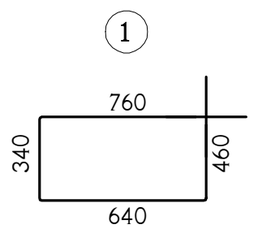

ნახაზი განიხილეთ კ-50 ნახაზთან ერთად

მრავალბინიანი საცხოვრებელი სახლი ქ.თბილისი, დიდი დილომი, კორპუსი 29-ე მიმდებარედ ს/კ 01.10.07.004.084 (ბლოკი 1)					საპროექტო ორგანიზაცია შპს "ზუმა" ს.კ. 405265911		
მონოლითური სვეტი მს-3					თანამდებობა	გვარი	ხელმოწერა
					დირექტორი	მ. კვესელავა	
მასშტაბი	ფორმატი	სტადია	ფურცელი	ფურც-ბი	პრ.მთ.არქიტ.	მ. კვესელავა	
–		მ.პ.	კ-53		პრ.მთ.კონსტრ.	ლ. ჯაიანი	

მს-4

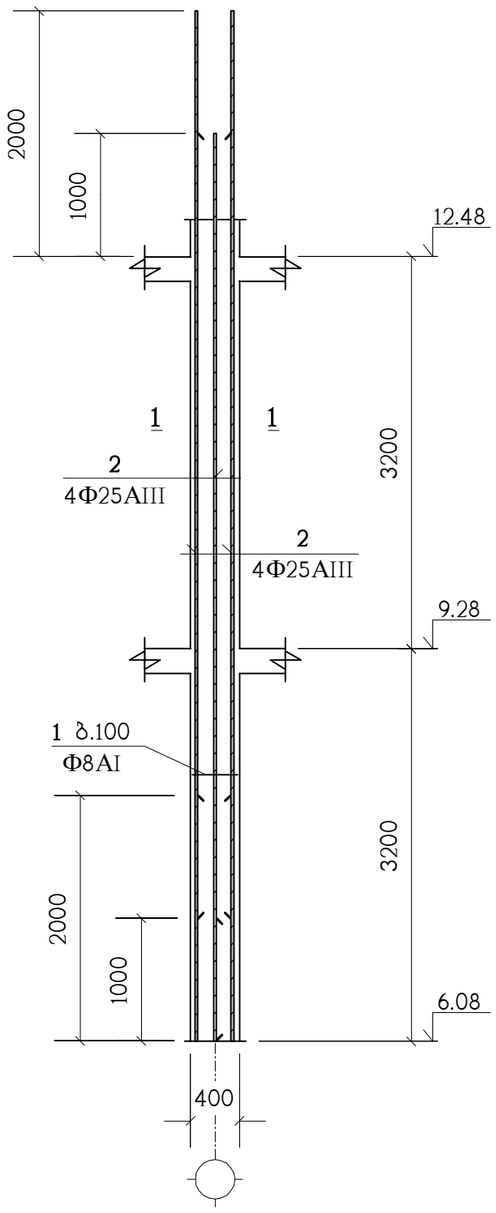

პოზიცია	აღნიშვნა	დასახელება	სულ რაოდ. ც.	შენიშვნა
		მს-4	2	
1		Φ8AI საბსტ. 5781-82* L=1600	64	0.63 კგ.
2		Φ25AIII საბსტ. 5781-82* L=7400	8	28.51 კგ.
		B25 კლასის ბეტონი		1 მ³

1 – 1

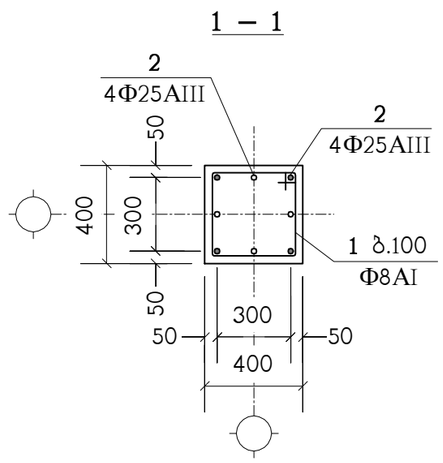

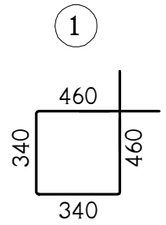

ნახაზი განიხილეთ კ-50 ნახაზთან ერთად

მრავალბინიანი საცხოვრებელი სახლი ქ.თბილისი, დიდი დიღომი, კორპუსი 29-ე მიმდებარედ ს/კ 01.10.07.004.084 (ბლოკი 1)					საპროექტო ორგანიზაცია შპს "ზუმა" ს.კ. 405265911		
მონოლითური სვეტი მს-4					თანამდებობა	გვარი	ხელმოწერა
					დირექტორი	მ. კვესელავა	
მასშტაბი	ფორმატი	სტადია	ფურცელი	ფურც-ბი	პრ.მთ.არქიტ.	მ. კვესელავა	
–		მ.პ.	კ-54		პრ.მთ.კონსტრ.	ლ. ჯაიანი	

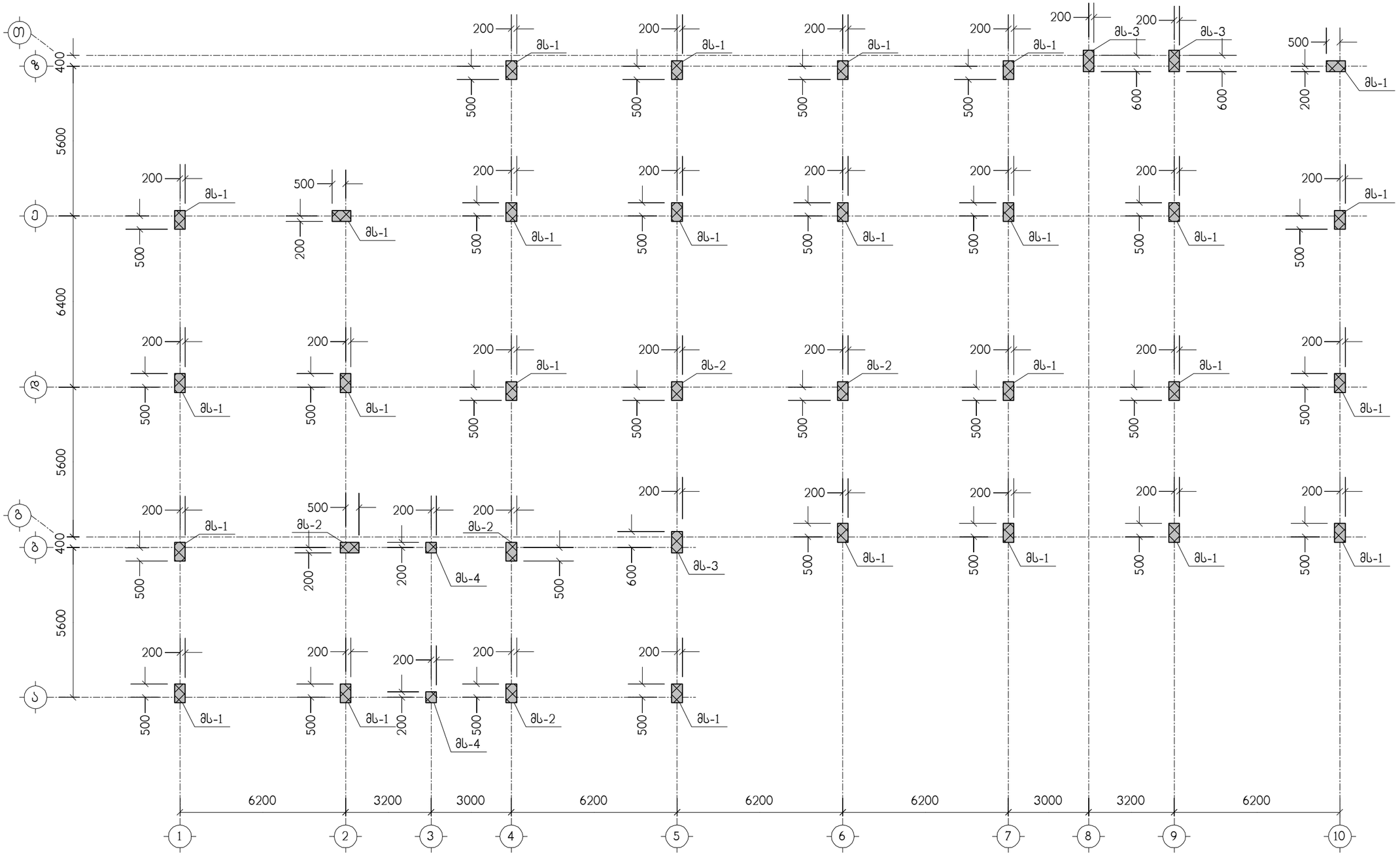

მრავალბინიანი საცხოვრებელი სახლი ქ.თბილისი, დიდი დილომი, კორპუსი 29-ე მიმდებარედ ს/კ 01.10.07.004.084 (ბლოკი 1)					საპროექტო ორგანიზაცია შპს "ზუმა" ს.კ. 405265911		
მონოლითური სვეტების გეგმა 12.48 ნიშნულიდან 18.88 ნიშნულამდე					თანამდებობა	გვარი	ხელმოწერა
					დირექტორი	მ. კვესელავა	
მასშტაბი	ფორმატი	სტადია	ფურცელი	ფურც-ბი	პრ.მთ.არქიტ.	მ. კვესელავა	
–		მ.პ.	კ-55		პრ.მთ.კონსტრ.	ლ. ჯაიანი	

მს-1

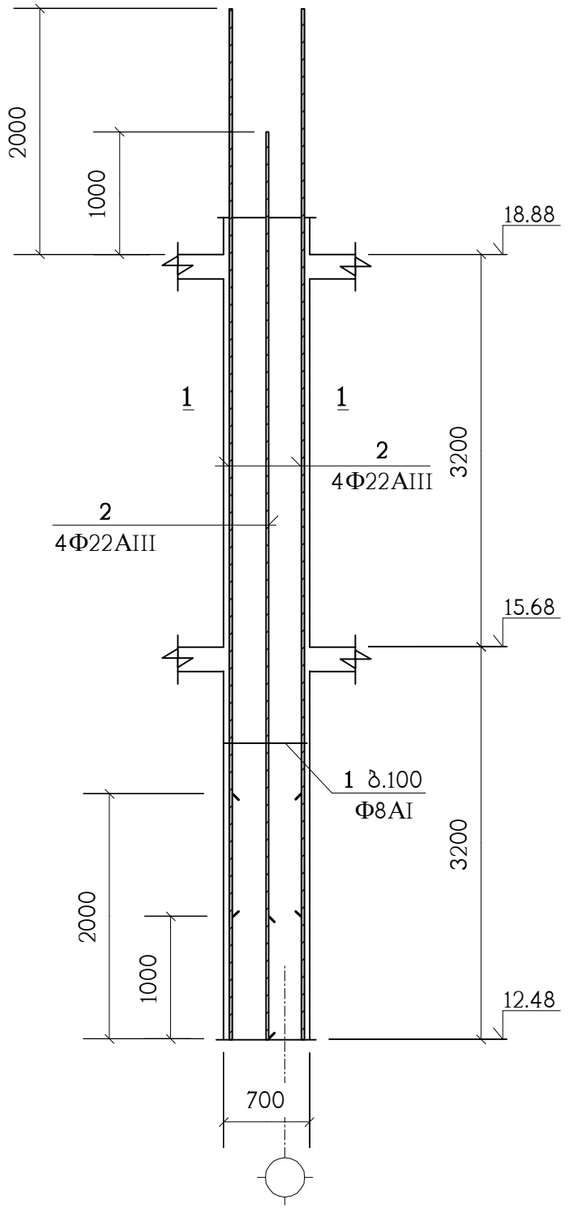

პოზიცია	აღნიშვნა	დასახელება	სულ რაოდ. ც.	შენიშვნა
		მს-1	27	
1		Φ8AI საბსტ. 5781-82* L=2200	64	0.87 კგ.
1/		Φ8AI საბსტ. 5781-82* L=580	64	0.23 კგ.
2		Φ22AIII საბსტ. 5781-82* L=7400	8	22.08 კგ.
		B25 კლასის ბეტონი		1.8 მ³

1 – 1

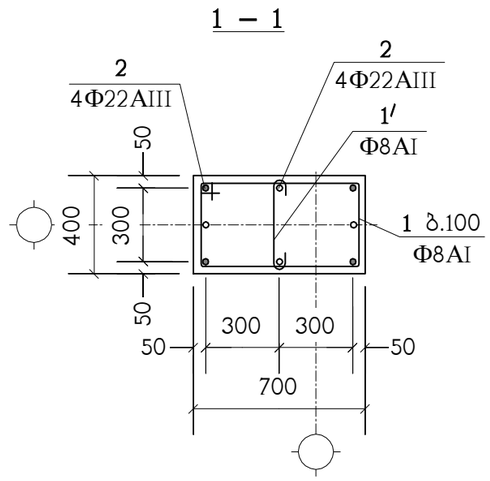

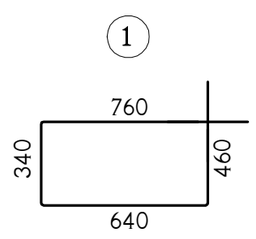

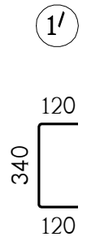

ნახაზი განიხილეთ კ-55 ნახაზთან ერთად

მრავალბინიანი საცხოვრებელი სახლი ქ.თბილისი, დიდი დილომი, კორპუსი 29-ე მიმდებარედ ს/კ 01.10.07.004.084 (ბლოკი 1)					საპროექტო ორგანიზაცია შპს "ზუმა" ს.კ. 405265911		
მონოლითური სვეტი მს-1					თანამდებობა	გვარი	ხელმოწერა
					დირექტორი	მ. კვესელავა	
მასშტაბი	ფორმატი	სტადია	ფურცელი	ფურც-ბი	პრ.მთ.არქიტ.	მ. კვესელავა	
–		მ.პ.	კ-56		პრ.მთ.კონსტრ.	ლ. ჯაიანი	

მს-2

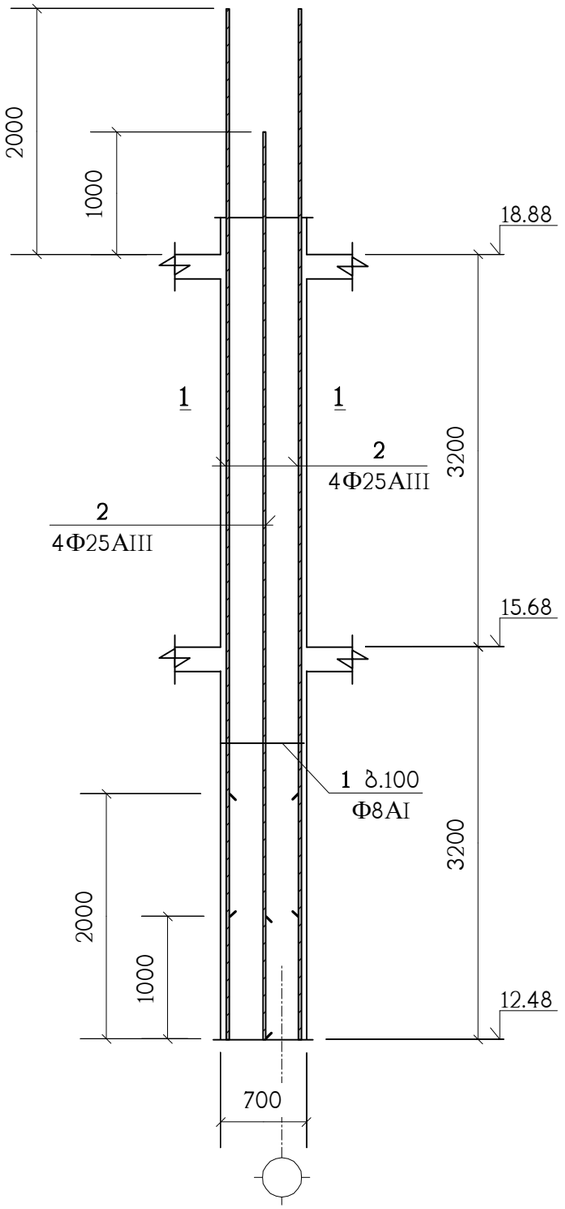

პოზიცია	აღნიშვნა	დასახელება	სულ რაოდ. ც.	შენიშვნა
		მს-2	5	
1		Φ8AI სახსტ. 5781-82* L=2200	64	0.87 კგ.
1/		Φ8AI სახსტ. 5781-82* L=580	64	0.23 კგ.
2		Φ25AIII სახსტ. 5781-82* L=7400	8	28.51 კგ.
		B25 კლასის ბეტონი		1.8 მ³

1 – 1

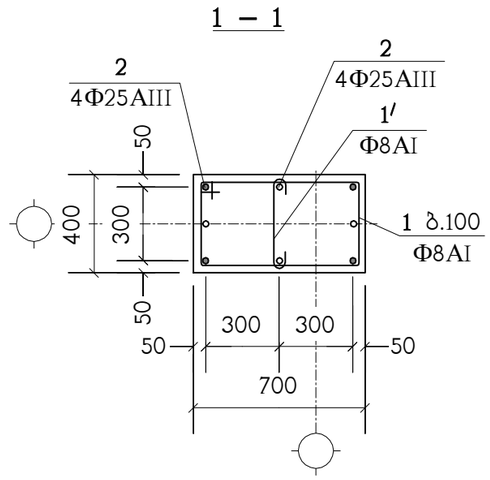

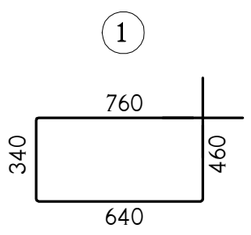

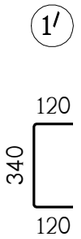

ნახაზი განიხილეთ კ-55 ნახაზთან ერთად

მრავალბინიანი საცხოვრებელი სახლი ქ.თბილისი, დიდი დილომი, კორპუსი 29-ე მიმდებარედ ს/კ 01.10.07.004.084 (ბლოკი 1)					საპროექტო ორგანიზაცია შპს "ზუმა" ს.კ. 405265911		
მოწოლითური სვეტი მს-2					თანამდებობა	გვარი	ხელმოწერა
					დირექტორი	მ. კვესელავა	
მასშტაბი	ფორმატი	სტადია	ფურცელი	ფურც-ბი	პრ.მთ.არქიტ.	მ. კვესელავა	
–		მ.პ.	კ-57		პრ.მთ.კონსტრ.	ლ. ჯაიანი	

მს-3

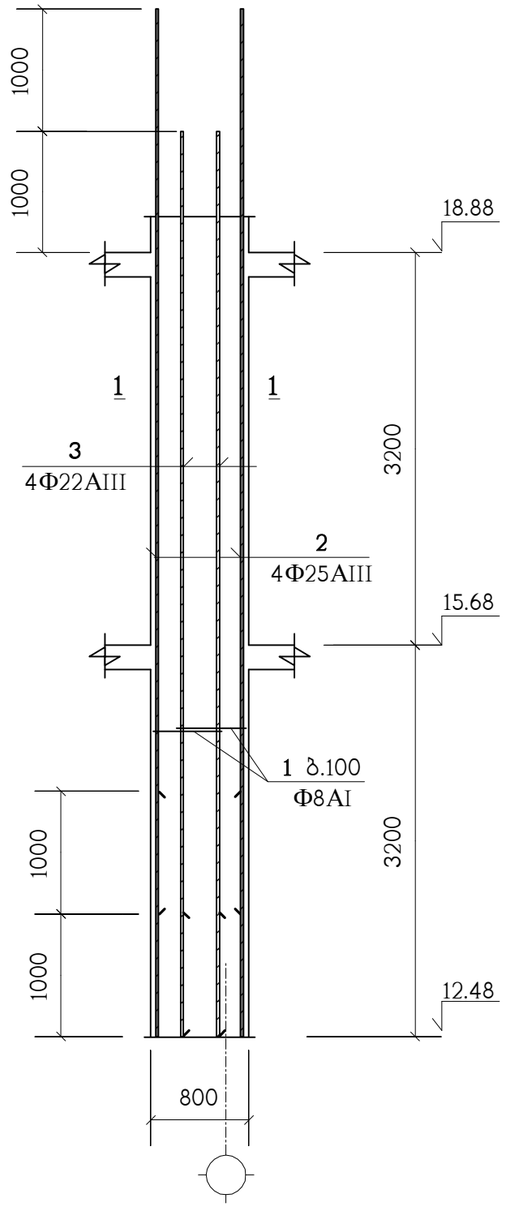

პოზიცია	აღნიშვნა	დასახელება	სულ რაოდ. ც.	შენიშვნა
		მს-3	3	
1		Φ8AI სახსტ. 5781-82* L=2000	128	0.79 კგ.
2		Φ25AIII სახსტ. 5781-82* L=7400	4	28.51 კგ.
3		Φ22AIII სახსტ. 5781-82* L=7400	4	22.08 კგ.
		B25 კლასის ბეტონი		2.05 მ³

1 – 1

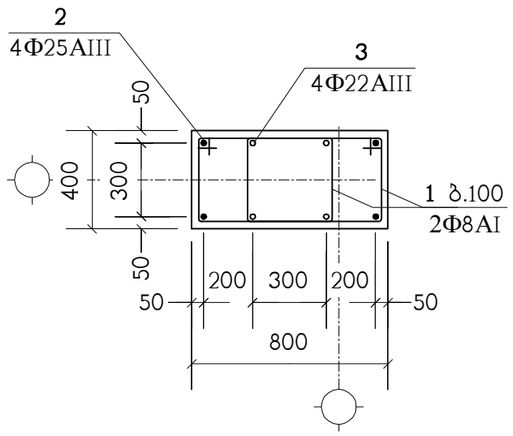

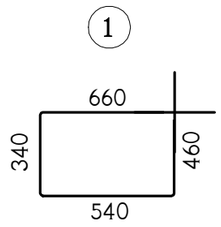

ნახაზი განიხილეთ კ-55 ნახაზთან ერთად

მრავალბინიანი საცხოვრებელი სახლი ქ.თბილისი, დიდი დიღომი, კორპუსი 29-ე მიმდებარედ ს/კ 01.10.07.004.084 (ბლოკი 1)					საპროექტო ორგანიზაცია შპს "ზუმა" ს.კ. 405265911		
მონოლითური სვეტი მს-3					თანამდებობა	გვარი	ხელმოწერა
					დირექტორი	მ. კვესელავა	
მასშტაბი	ფორმატი	სტადია	ფურცელი	ფურც-ბი	პრ.მთ.არქიტ.	მ. კვესელავა	
–		მ.პ.	კ-58		პრ.მთ.კონსტრ.	ლ. ჯაიანი	

მს-4

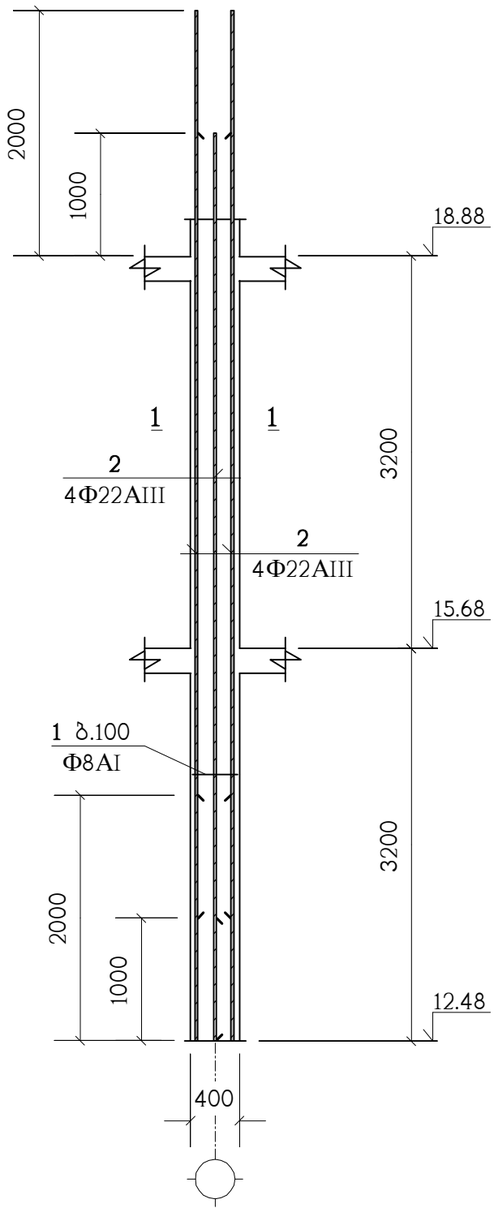

პოზიცია	აღნიშვნა	დასახელება	სულ რაოდ. ც.	შენიშვნა
		მს-4	2	
1		Φ8AI სახსტ. 5781-82* L=1600	64	0.63 კგ.
2		Φ22AIII სახსტ. 5781-82* L=7400	8	22.08 კგ.
		B25 კლასის ბეტონი		1 მ³

1 – 1

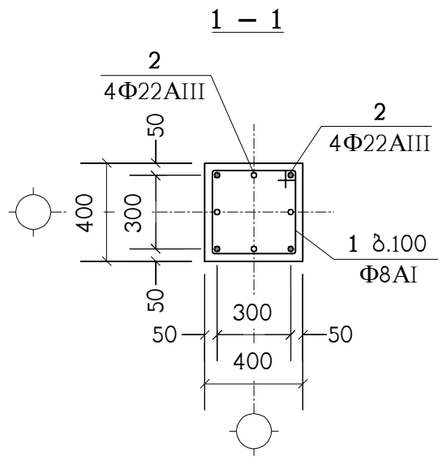

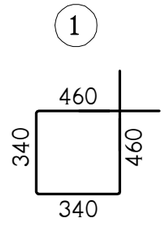

ნახაზი განიხილეთ კ-55 ნახაზთან ერთად

მრავალბინიანი საცხოვრებელი სახლი ქ.თბილისი, დიდი დილომი, კორპუსი 29-ე მიმდებარედ ს/კ 01.10.07.004.084 (ბლოკი 1)					საპროექტო ორგანიზაცია შპს "ზუმა" ს.კ. 405265911		
მონოლითური სვეტი მს-4					თანამდებობა	გვარი	ხელმოწერა
					დირექტორი	მ. კვესელავა	
მასშტაბი	ფორმატი	სტადია	ფურცელი	ფურც-ბი	პრ.მთ.არქიტ.	მ. კვესელავა	
–		მ.პ.	კ-59		პრ.მთ.კონსტრ.	ლ. ჯაიანი	

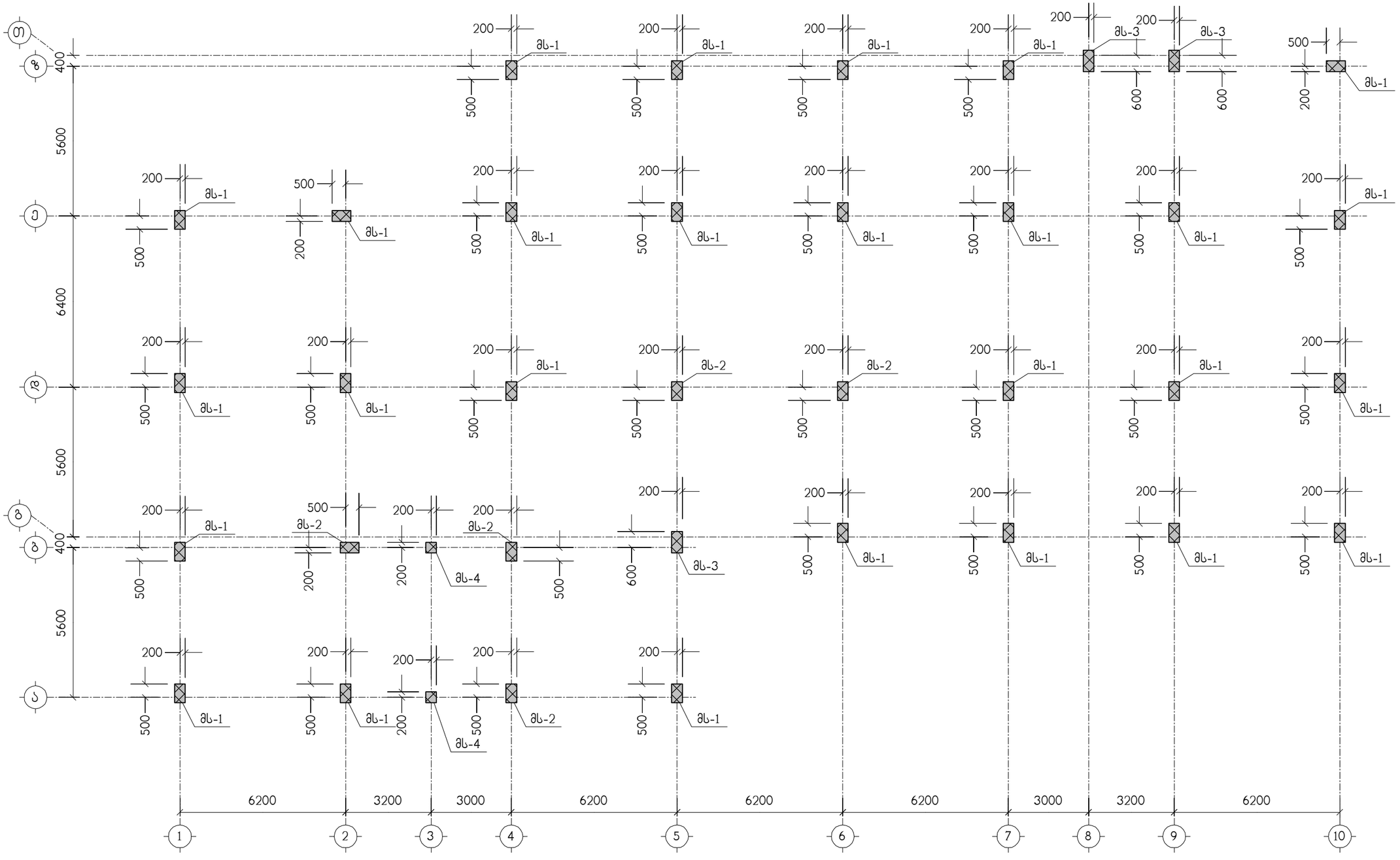

მრავალბინიანი საცხოვრებელი სახლი ქ.თბილისი, დიდი დილომი, კორპუსი 29-ე მიმდებარედ ს/კ 01.10.07.004.084 (ბლოკი 1)					საპროექტო ორგანიზაცია შპს "ზუმა" ს.კ. 405265911		
მონოლითური სვეტების ბეტონის 18.88 ნიშნულიდან 25.28 ნიშნულამდე					თანამდებობა	გვარი	ხელმოწერა
					დირექტორი	მ. კვესელავა	
მასშტაბი	ფორმატი	სტადია	ფურცელი	ფურც-ბი	პრ.მთ.არქიტ.	მ. კვესელავა	
–		მ.პ.	კ-60		პრ.მთ.კონსტრ.	ლ. ჯაიანი	

მს-1

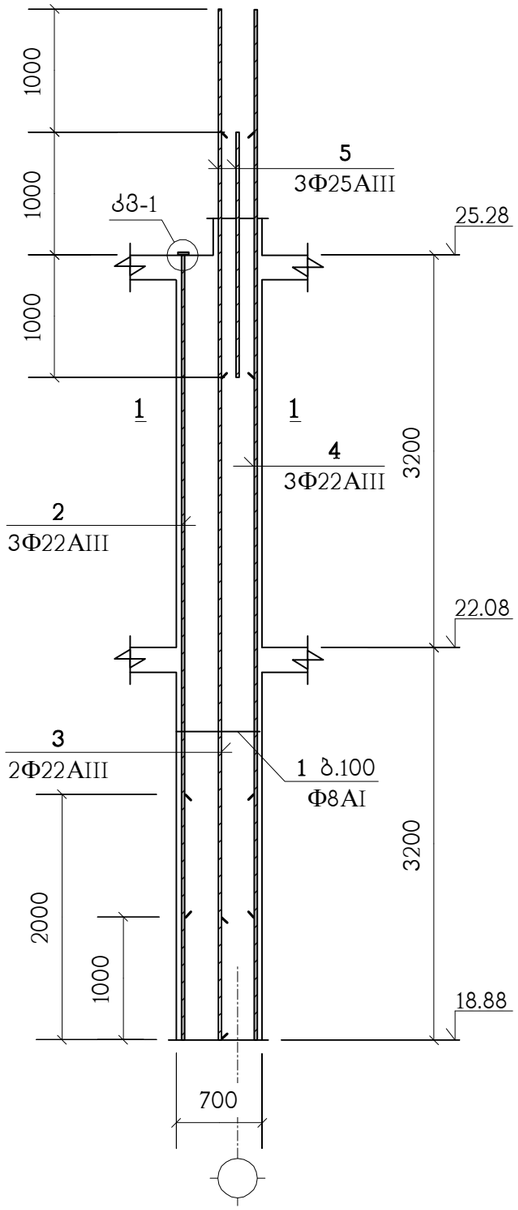

პოზიცია	აღნიშვნა	დასახელება	სულ რაოდ. ც.	შენიშვნა
		მს-1	27	
1		Φ8AI სახსტ. 5781-82* L=2200	64	0.87 კგ.
1′		Φ8AI სახსტ. 5781-82* L=580	64	0.23 კგ.
2		Φ22AIII სახსტ. 5781-82* L=5400	3	16.11 კგ.
3		Φ22AIII სახსტ. 5781-82* L=8400	2	25.06 კგ.
4		Φ22AIII სახსტ. 5781-82* L=7400	3	22.08 კგ.
5		Φ22AIII სახსტ. 5781-82* L=2000	3	5.97 კგ.
7	C255	ფურც. –20x90x90 სახსტ. 380-71*	3	1.3 კგ.
		B25 კლასის ბეტონი		1.8 მ³

კვანძი: „კმ-1"

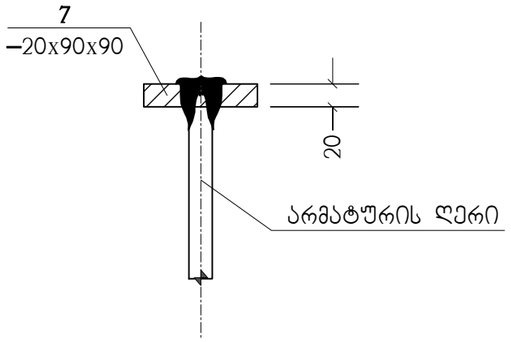

პოზ. „7"

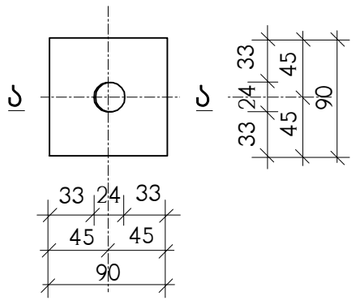

ა – ა

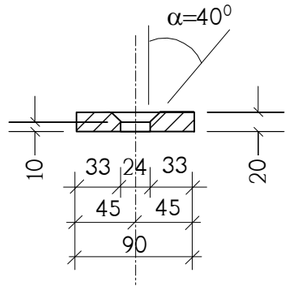

1 – 1

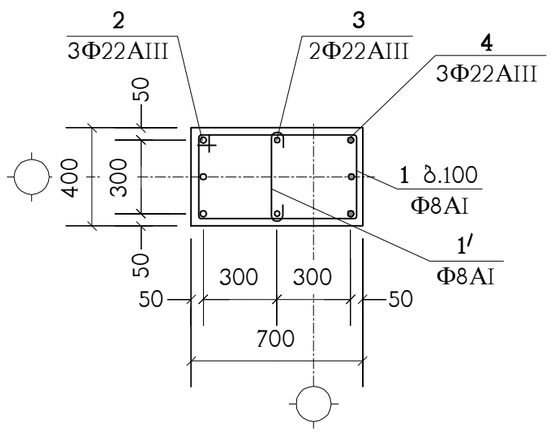

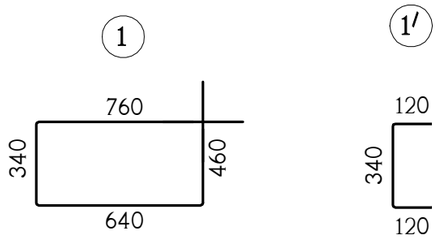

ნახაზი განიხილეთ კ-60 ნახაზთან ერთად

მრავალბინიანი საცხოვრებელი სახლი ქ.თბილისი, დიდი დიღომი, კორპუსი 29-ე მიმდებარედ ს/კ 01.10.07.004.084 (ბლოკი 1)					საპროექტო ორგანიზაცია შპს "ზუმა" ს.კ. 405265911		
მონოლითური სვეტი მს-1					თანამდებობა	გვარი	ხელმოწერა
					დირექტორი	მ. კვესელავა	
მასშტაბი	ფორმატი	სტადია	ფურცელი	ფურც-ბი	პრ.მთ.არქიტ.	მ. კვესელავა	
–		მ.პ.	კ-61		პრ.მთ.კონსტრ.	ლ. ჯაიანი	

პოზიცია	აღნიშვნა	დასახელება	სულ რაოდ. ც.	შენიშვნა
		მს-2	5	
1		Ф8AI სახსტ. 5781-82* L=2200	64	0.87 კგ.
1′		Ф8AI სახსტ. 5781-82* L=580	64	0.23 კგ.
2		Ф25AIII სახსტ. 5781-82* L=5400	3	20.8 კგ.
3		Ф25AIII სახსტ. 5781-82* L=8400	2	32.36 კგ.
4		Ф25AIII სახსტ. 5781-82* L=7400	3	28.51 კგ.
5		Ф25AIII სახსტ. 5781-82* L=2000	3	7.7 კგ.
7	C255	ფურც. –20x90x90 სახსტ. 380-71*	3	1.3 კგ.
		B25 კლასის ბეტონი		1.8 მ³

მს-2

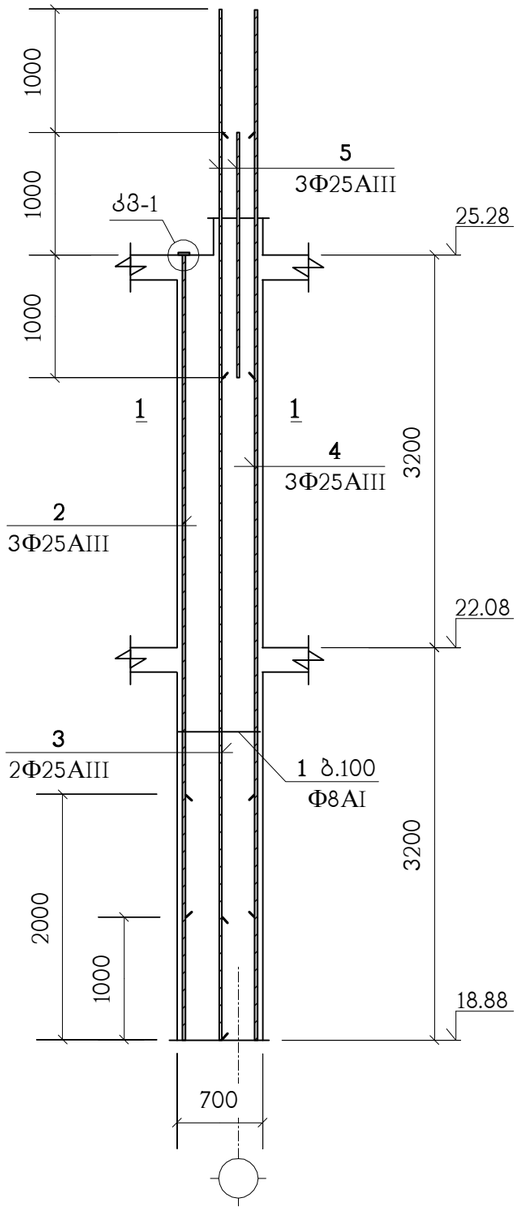

კვანძი: „კმ-1"

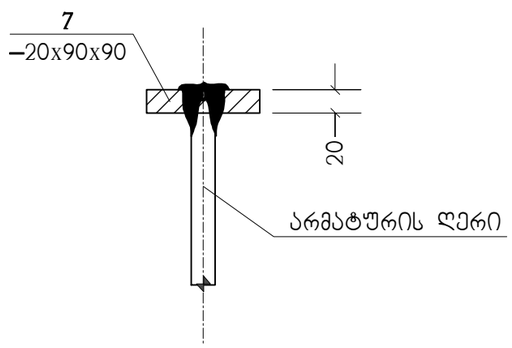

პოზ. „7"

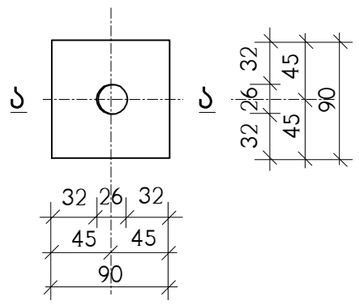

ა – ა

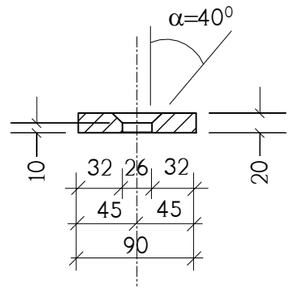

1 – 1

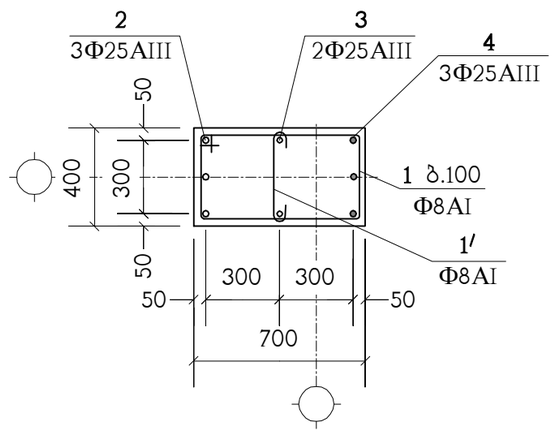

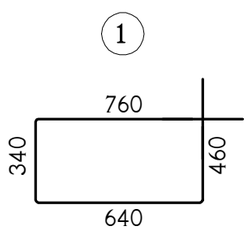

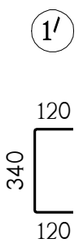

ნახაზი განიხილეთ კ-60 ნახაზთან ერთად

მრავალბინიანი საცხოვრებელი სახლი ქ.თბილისი, დიდი დიღომი, კოროპუსი 29-ე მიმდებარედ ს/კ 01.10.07.004.084 (ბლოკი 1)					საპროექტო ორგანიზაცია შპს "ზუმა" ს.კ. 405265911		
მოწოლითური სვეტი მს-2					თანამდებობა	გვარი	ხელმოწერა
					დირექტორი	მ. კვესელავა	
მასშტაბი	ფორმატი	სტადია	ფურცელი	ფურც-ბი	პრ.მთ.არქიტ.	მ. კვესელავა	
–		მ.პ.	კ-62		პრ.მთ.კონსტრ.	ლ. ჯაიანი	

მს-3

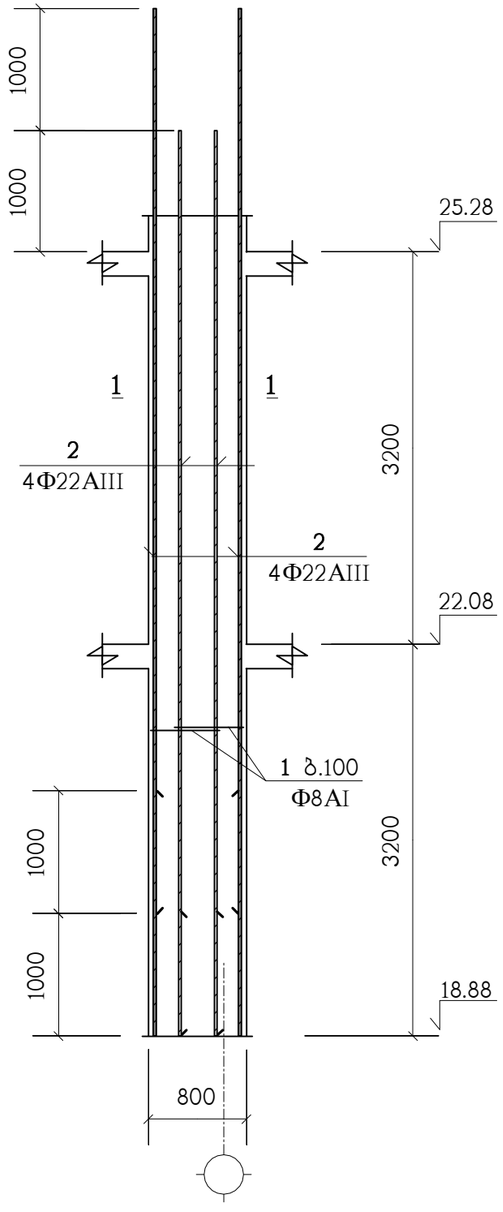

პოზიცია	აღნიშვნა	დასახელება	სულ რაოდ. ც.	შენიშვნა
		მს-3	3	
1		Φ8AI სახსტ. 5781-82* L=2000	128	0.79 კგ.
2		Φ22AIII სახსტ. 5781-82* L=7400	8	22.08 კგ.
		B25 კლასის ბეტონი		2.05 მ³

1 – 1

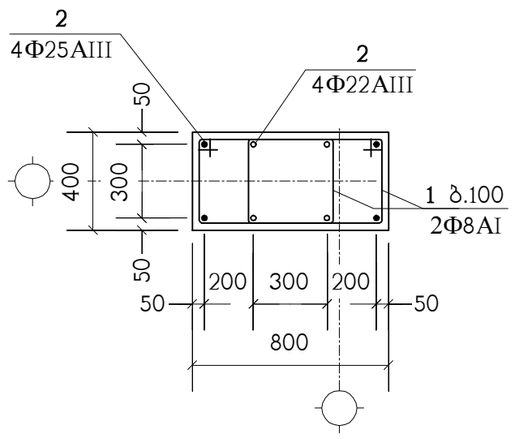

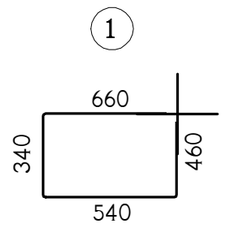

ნახაზი განიხილეთ კ-60 ნახაზთან ერთად

მრავალბინიანი საცხოვრებელი სახლი ქ.თბილისი, დიდი დიღომი, კორპუსი 29-ე მიმდებარედ ს/კ 01.10.07.004.084 (ბლოკი 1)					საპროექტო ორგანიზაცია შპს "ზუმა" ს.კ. 405265911		
მონოლითური სვეტი მს-3					თანამდებობა	გვარი	ხელმოწერა
					დირექტორი	მ. კვესელავა	
მასშტაბი	ფორმატი	სტადია	ფურცელი	ფურც-ბი	პრ.მთ.არქიტ.	მ. კვესელავა	
–		მ.პ.	კ-63		პრ.მთ.კონსტრ.	ლ. ჯაიანი	

მს-4

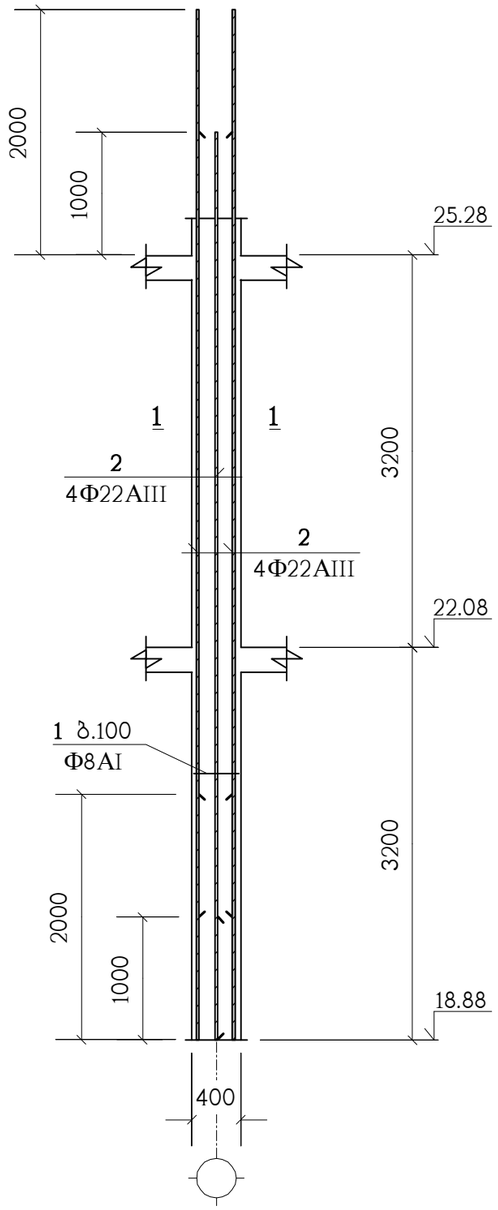

პოზიცია	აღნიშვნა	დასახელება	სულ რაოდ. ც.	შენიშვნა
		მს-4	2	
1		Φ8AI სახსტ. 5781-82* L=1600	64	0.63 კგ.
2		Φ22AIII სახსტ. 5781-82* L=7400	8	22.08 კგ.
		B25 კლასის ბეტონი		1 მ^3

1 – 1

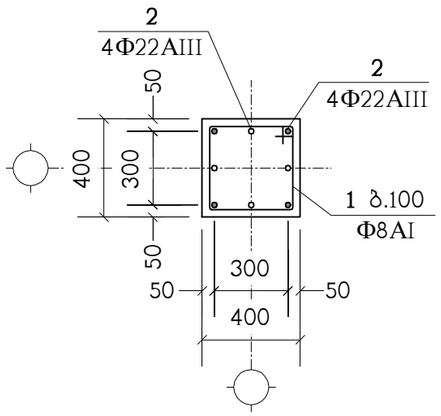

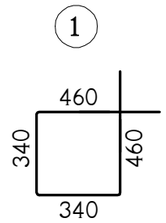

ნახაზი განიხილეთ კ-60 ნახაზთან ერთად

მრავალბინიანი საცხოვრებელი სახლი ქ.თბილისი, დიდი დილომი, კოლაუსი 29-ე მიმდებარედ ს/კ 01.10.07.004.084 (ბლოკი 1)					საპროექტო ორგანიზაცია შპს "ზუმა" ს.კ. 405265911		
მონოლითური სვეტი მს-4					თანამდებობა	გვარი	ხელმოწერა
					დირექტორი	მ. კვესელავა	
მასშტაბი	ფორმატი	სტადია	ფურცელი	ფურც-ბი	პრ.მთ.არქიტ.	მ. კვესელავა	
–		მ.პ.	კ-64		პრ.მთ.კონსტრ.	ლ. ჯაიანი	

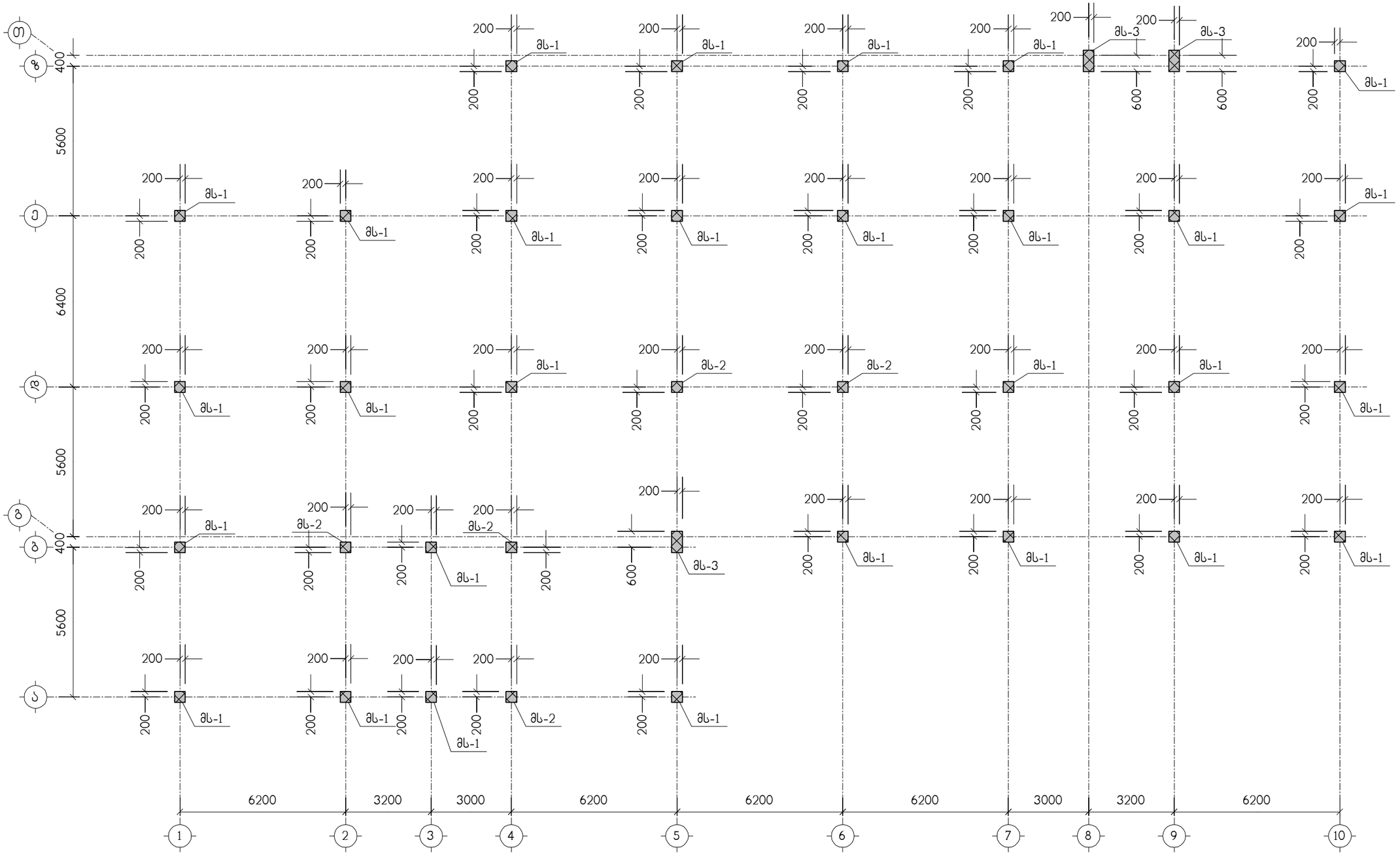

მრავალბინიანი საცხოვრებელი სახლი ქ.თბილისი, დიდი დიღომი, კორპუსი 29-ე მიმდებარედ ს/კ 01.10.07.004.084 (ბლოკი 1)					საპროექტო ორგანიზაცია შპს "ზუმა" ს.კ. 405265911		
მონოლითური სვეტების გეგმა 25.28 ნიშნულიდან 31.68 ნიშნულამდე					თანამდებობა	გვარი	ხელმოწერა
					დირექტორი	მ. კვესელავა	
მასშტაბი	ფორმატი	სტადია	ფურცელი	ფურც-ბი	პრ.მთ.არქიტ.	მ. კვესელავა	
–		მ.პ.	კ-65		პრ.მთ.კონსტრ.	ლ. ჯაიანი	

მს-1

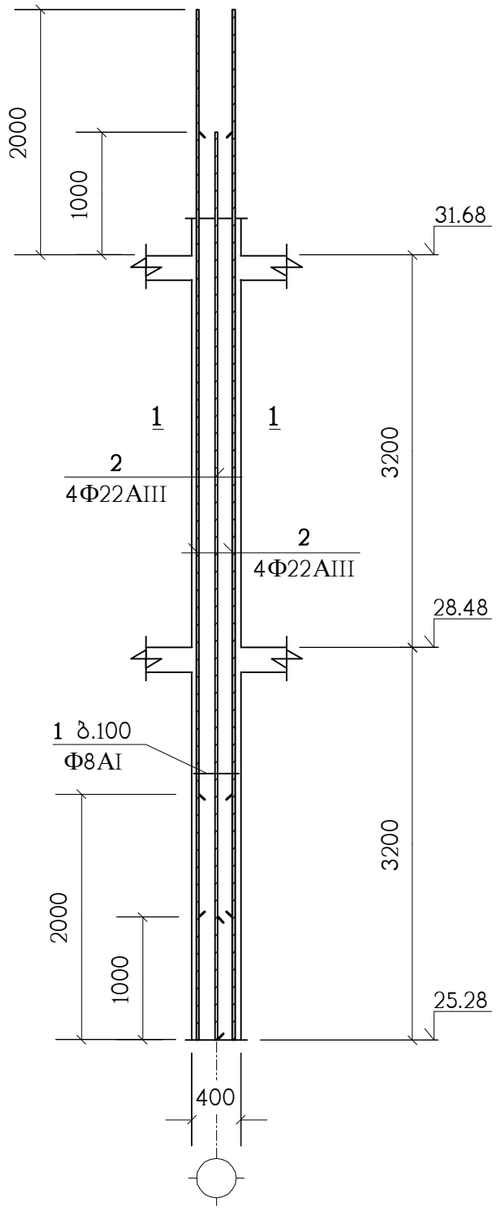

პოზიცია	აღნიშვნა	დასახელება	სულ რაოდ. ც.	შენიშვნა
		მს-1	29	
1		Φ8AI სახსტ. 5781-82* L=1600	64	0.63 კგ.
2		Φ22AIII სახსტ. 5781-82* L=7400	8	22.08 კგ.
		B25 კლასის ბეტონი		1 მ^3

1 – 1

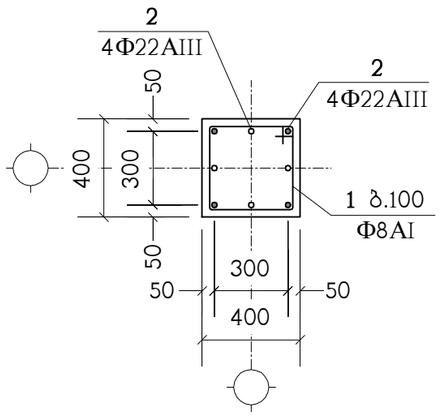

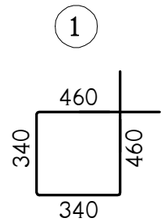

ნახაზი განიხილეთ კ-65 ნახაზთან ერთად

მრავალბინიანი საცხოვრებელი სახლი ქ.თბილისი, დიდი დილომი, კორპუსი 29-ე მიმდებარედ ს/კ 01.10.07.004.084 (ბლოკი 1)					საპროექტო ორგანიზაცია შპს "ზუმა" ს.კ. 405265911		
მონოლითური სვეტი მს-1					თანამდებობა	გვარი	ხელმოწერა
					დირექტორი	მ. კვესელავა	
მასშტაბი	ფორმატი	სტადია	ფურცელი	ფურც-ბი	პრ.მთ.არქიტ.	მ. კვესელავა	
–		მ.პ.	კ-66		პრ.მთ.კონსტრ.	ლ. ჯაიანი	

მს-2

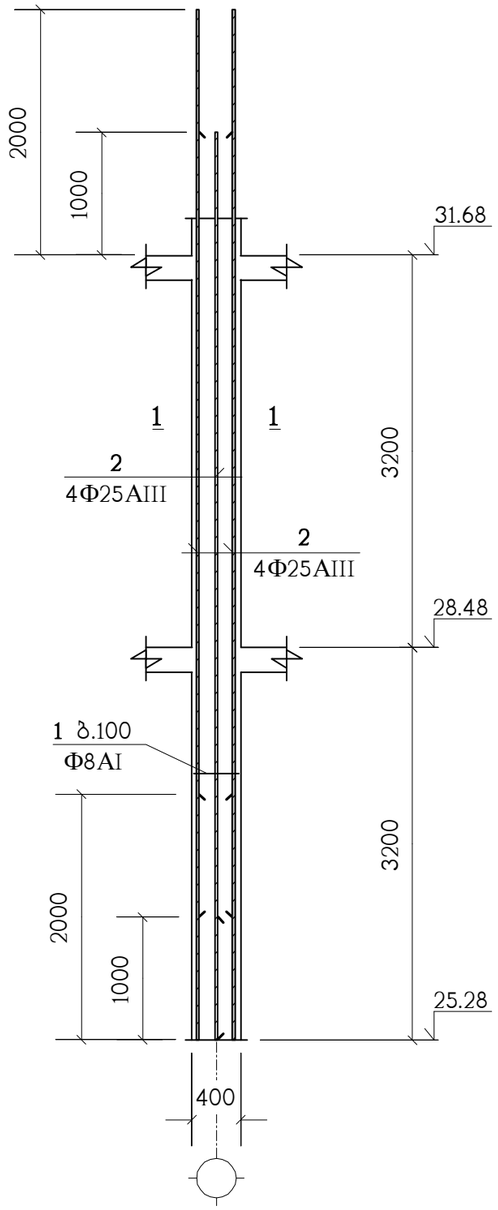

პოზიცია	აღნიშვნა	დასახელება	სულ რაოდ. ც.	შენიშვნა
		მს-2	5	
1		Φ8AI სახსტ. 5781-82* L=1600	64	0.63 კგ.
2		Φ25AIII სახსტ. 5781-82* L=7400	8	28.51 კგ.
		B25 კლასის ბეტონი		1 მ^3

1 – 1

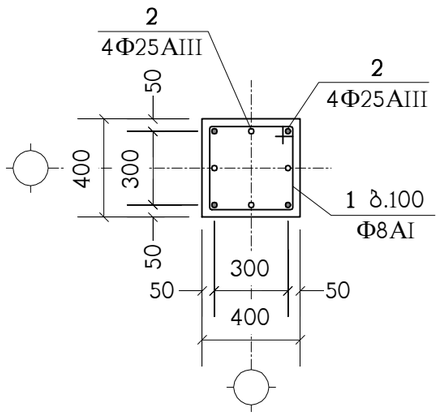

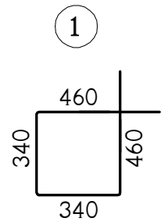

ნახაზი განიხილეთ კ-65 ნახაზთან ერთად

მრავალბინიანი საცხოვრებელი სახლი ქ.თბილისი, დიდი დილომი, კორპუსი 29-ე მიმდებარედ ს/კ 01.10.07.004.084 (ბლოკი 1)					საპროექტო ორგანიზაცია შპს "ზუმა" ს.კ. 405265911		
მონოლითური სვეტი მს-2					თანამდებობა	გვარი	ხელმოწერა
					დირექტორი	მ. კვესელავა	
მასშტაბი	ფორმატი	სტადია	ფურცელი	ფურც-ბი	პრ.მთ.არქიტ.	მ. კვესელავა	
–		მ.პ.	კ-67		პრ.მთ.კონსტრ.	ლ. ჯაიანი	

მს-3

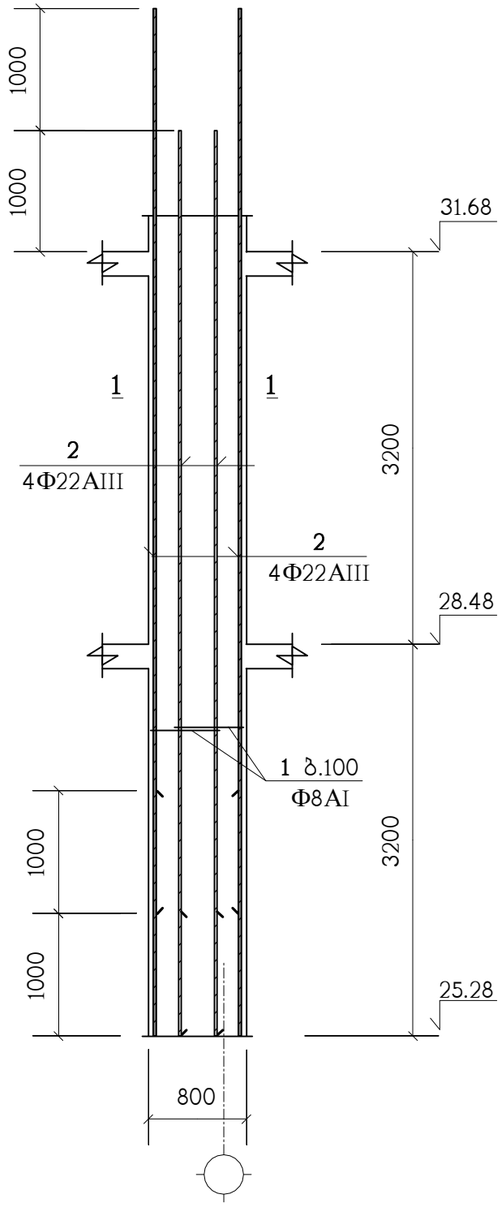

პოზიცია	აღნიშვნა	დასახელება	სულ რაოდ. ც.	შენიშვნა
		მს-3	3	
1		Φ8AI სახსტ. 5781-82* L=2000	128	0.79 კგ.
2		Φ22AIII სახსტ. 5781-82* L=7400	8	22.08 კგ.
		B25 კლასის ბეტონი		2.05 მ³

1 – 1

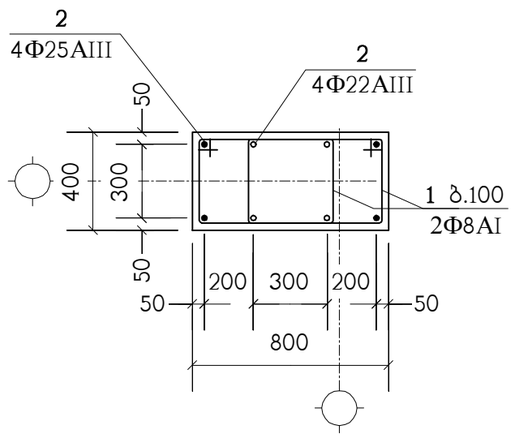

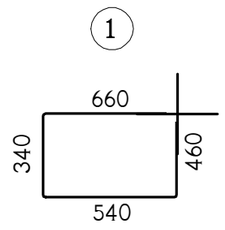

ნახაზი განიხილეთ კ-65 ნახაზთან ერთად

მრავალბინიანი საცხოვრებელი სახლი ქ.თბილისი, დიდი დილომი, კორპუსი 29-ე მიმდებარედ ს/კ 01.10.07.004.084 (ბლოკი 1)					საპროექტო ორგანიზაცია შპს "ზუმა" ს.კ. 405265911		
მონოლითური სვეტი მს-3					თანამდებობა	გვარი	ხელმოწერა
					დირექტორი	მ. კვესელავა	
მასშტაბი	ფორმატი	სტადია	ფურცელი	ფურც-ბი	პრ.მთ.არქიტ.	მ. კვესელავა	
–		მ.პ.	კ-68		პრ.მთ.კონსტრ.	ლ. ჯაიანი	

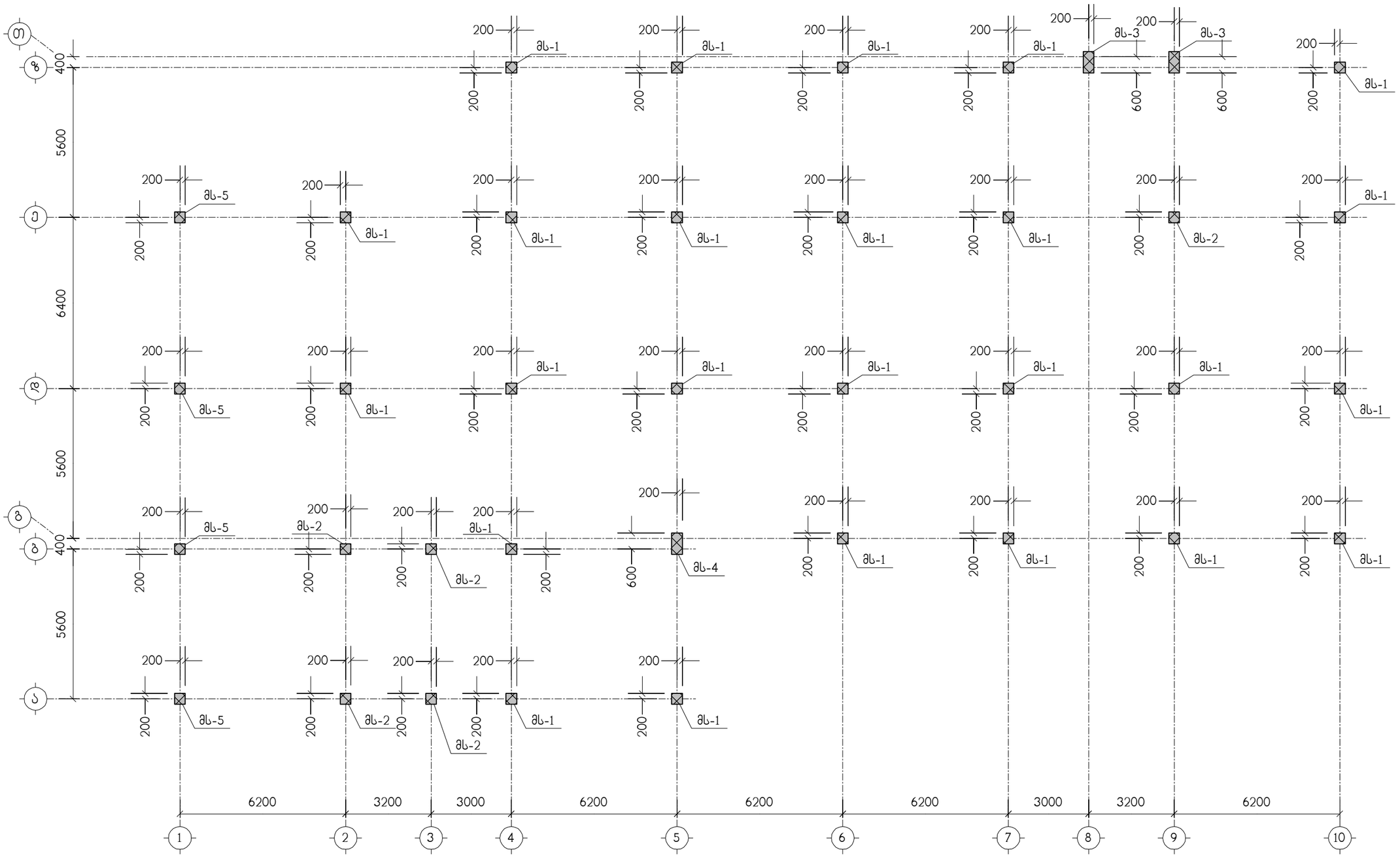

მრავალბინიანი საცხოვრებელი სახლი ქ.თბილისი, დიდი დიღომი, კორპუსი 29-ე მიმდებარედ ს/ქ 01.10.07.004.084 (ბლოკი 1)						საპროექტო ორგანიზაცია შპს "ზუმა" ს.კ. 405265911		
მონოლითური სვეტების ბეგმა 31.68 ნიშნულიდან 34.88 ნიშნულამდე						თანამდებობა	გვარი	ხელმოწერა
						დირექტორი	მ. კვესელავა	
მასშტაბი	ფორმატი	სტადია	ფურცელი	ფურც-ბი		პრ.მთ.არქიტ.	მ. კვესელავა	
–		მ.პ.	კ-69			პრ.მთ.კონსტრ.	ლ. ჯაიანი	

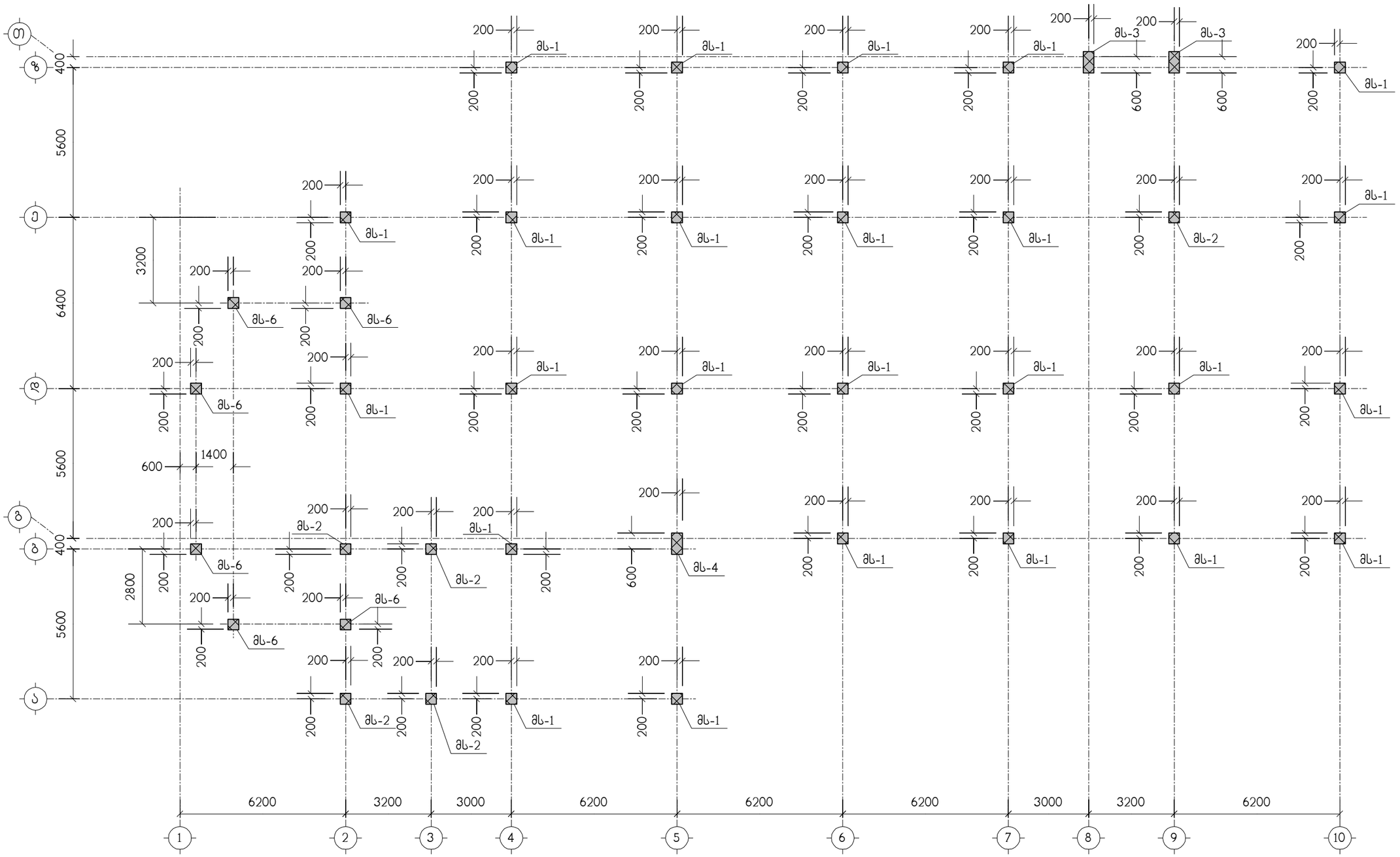

მრავალბინიანი საცხოვრებელი სახლი ქ.თბილისი, დიდი დიღომი, კორპუსი 29-ე მიმდებარედ ს/ქ 01.10.07.004.084 (ბლოკი 1)					საპროექტო ორგანიზაცია შპს "ზუმა" ს.კ. 405265911		
მონოლითური სვეტების გეგმა 34.88 ნიშნულიდან 38.08 ნიშნულამდე					თანამდებობა	გვარი	ხელმოწერა
					დირექტორი	მ. კვესელავა	
მასშტაბი	ფორმატი	სტადია	ფურცელი	ფურც-ბი	პრ.მთ.არქიტ.	მ. კვესელავა	
–		მ.პ.	კ-70		პრ.მთ.კონსტრ.	ლ. ჯაიანი	

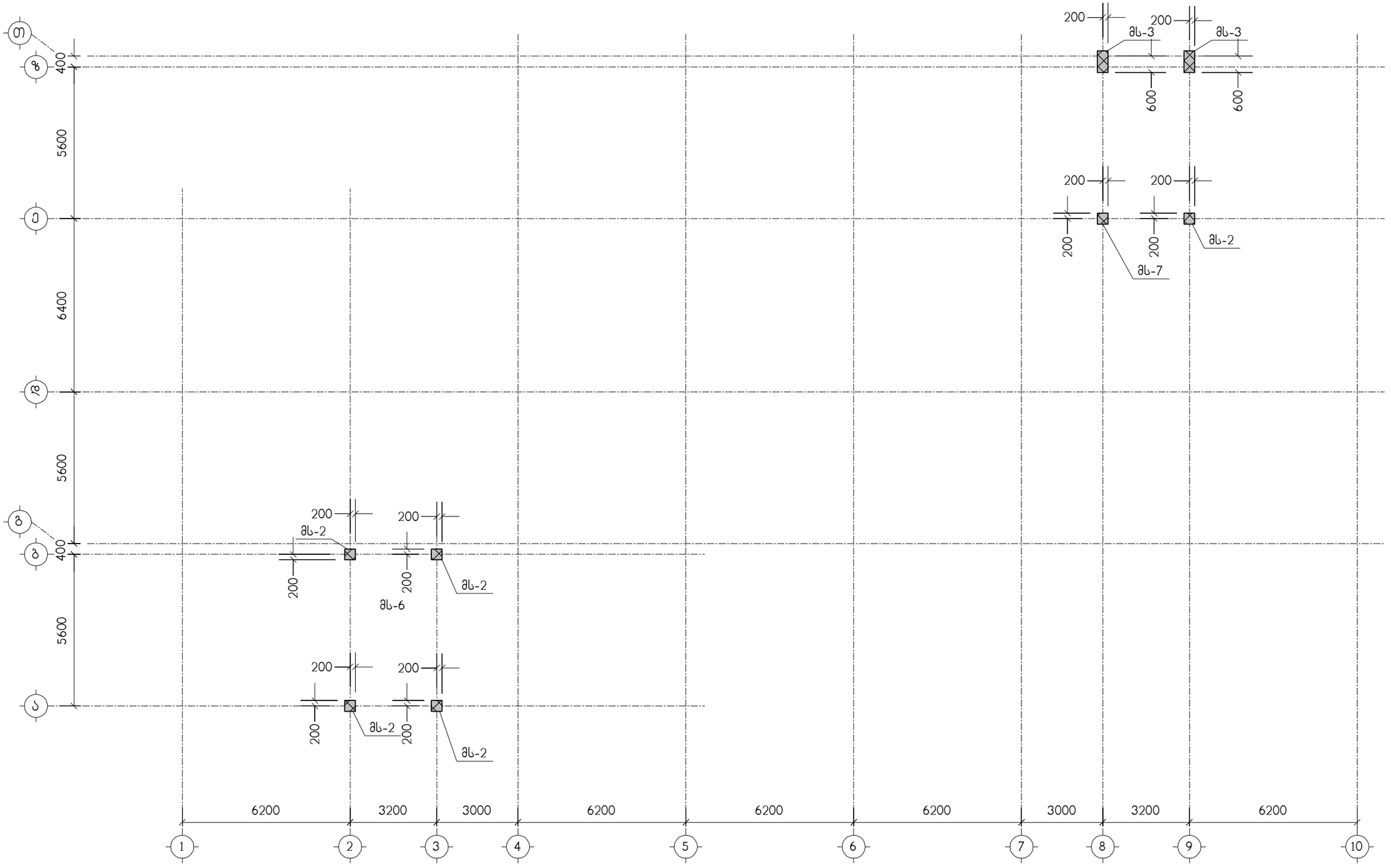

მრავალბინიანი საცხოვრებელი სახლი ქ.თბილისი, დიდი დილომი, კორპუსი 29-ე მიმდებარედ ს/კ 01.10.07.004.084 (ბლოკი 1)						საპროექტო ორგანიზაცია შპს "ზუმა" ს.კ. 405265911	
მონოლითური სვეტების ბეგმა 38.08 ნიშნულიდან 40.98 ნიშნულამდე						თანამდებობა	გვარი	ხელმოწერა
						დირექტორი	მ. კვესელავა	
მასშტაბი	ფორმატი	სტადია	ფურცელი	ფურც-ბი		პრ.მთ.არქიტ.	მ. კვესელავა	
–		მ.პ.	ა-71			პრ.მთ.კონსტრ.	ლ. ჯაიანი	

მს-1

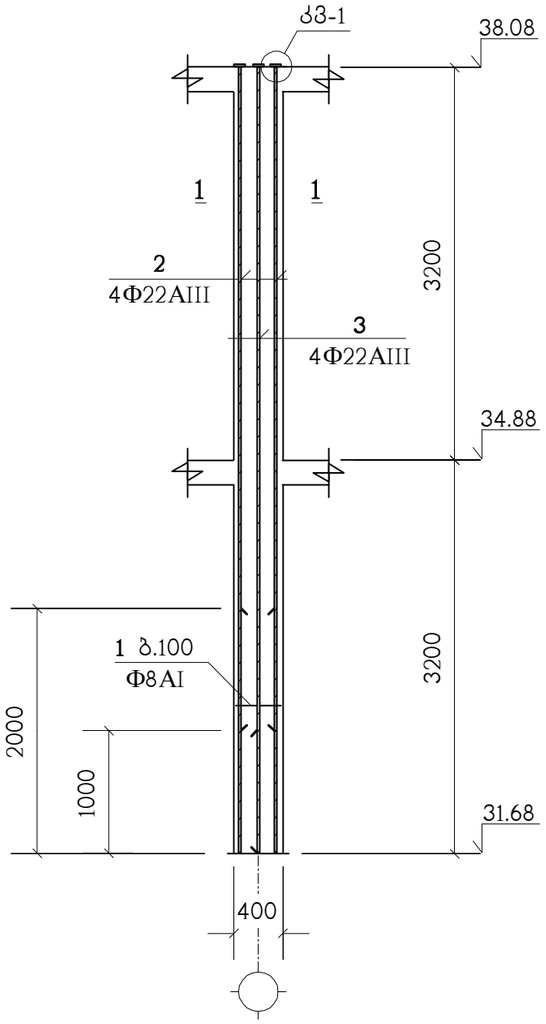

პოზიცია	აღნიშვნა	დასახელება	სულ რაოდ. ც.	შენიშვნა
		მს-1	25	
1		Φ8AI სახსტ. 5781-82* L=1600	64	0.63 კგ.
2		Φ22AIII სახსტ. 5781-82* L=5400	4	16.11 კგ.
3		Φ22AIII სახსტ. 5781-82* L=6400	4	19.09 კგ.
7	C255	ფურც. –20x90x90 სახსტ. 380-71*	8	1.3 კგ.
		B25 კლასის ბეტონი		1 მ³

ნახაზი განიხილეთ კ-69 ნახაზებთან ერთად

კვანძი: „კვ-1"

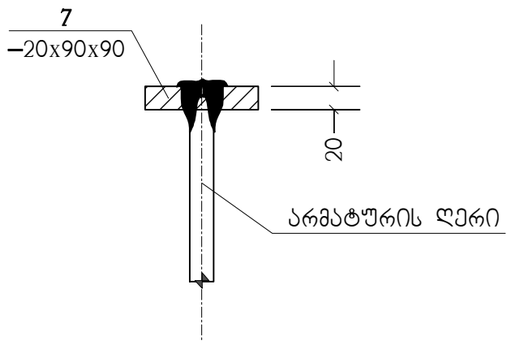

პოზ. „6"

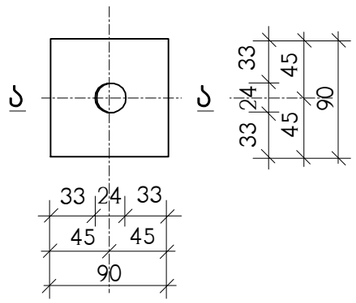

ა – ა

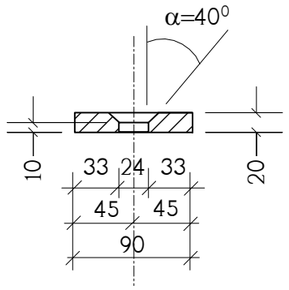

1 – 1

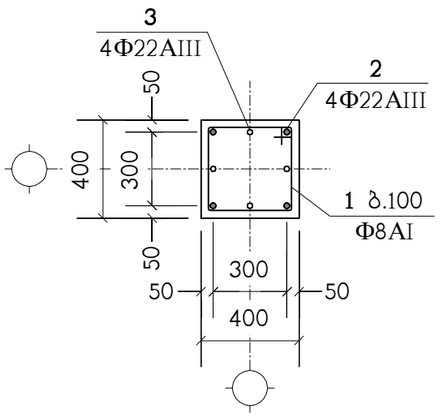

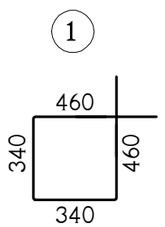

მრავალბინიანი საცხოვრებელი სახლი ქ.თბილისი, დიდი დილომი, კოლაუსი 29-ე მიმდებარედ ს/კ 01.10.07.004.084 (ბლოკი 1)						საპროექტო ორგანიზაცია შპს "ზუმა" ს.კ. 405265911	
მონოლითური სვეტი მს-1						თანამდებობა	გვარი	ხელმოწერა
						დირექტორი	მ. კვესელავა	
მასშტაბი	ფორმატი	სტადია	ფურცელი	ფურც-ბი		პრ.მთ.არქიტ.	მ. კვესელავა	
–		მ.პ.	კ-72			პრ.მთ.კონსტრ.	ლ. ჯაიანი	

მს-2

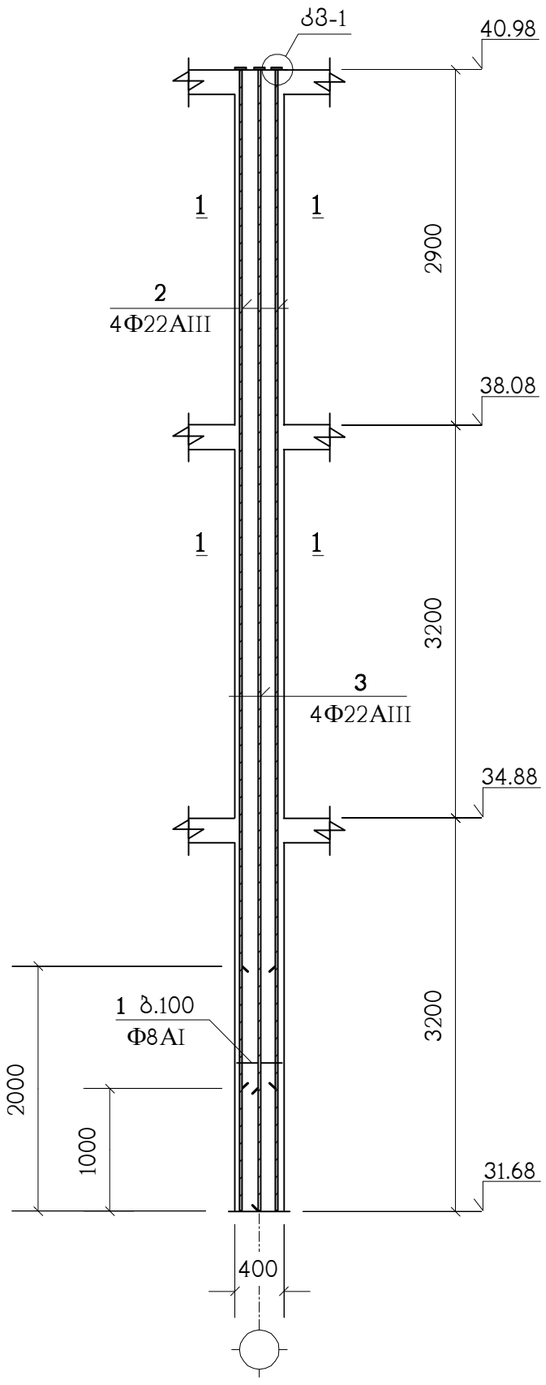

პოზიცია	აღნიშვნა	დასახელება	სულ რაოდ. ც.	შენიშვნა
		მს-2	5	
1		Φ8AI სახსტ. 5781-82* L=1600	93	0.63 კგ.
2		Φ22AIII სახსტ. 5781-82* L=8300	4	24.76 კგ.
3		Φ22AIII სახსტ. 5781-82* L=9300	4	27.75 კგ.
7	C255	ფურც. –20x90x90 სახსტ. 380-71*	8	1.3 კგ.
		B25 კლასის ბეტონი		1.5 მ³

კვანძი: „კვ-1"

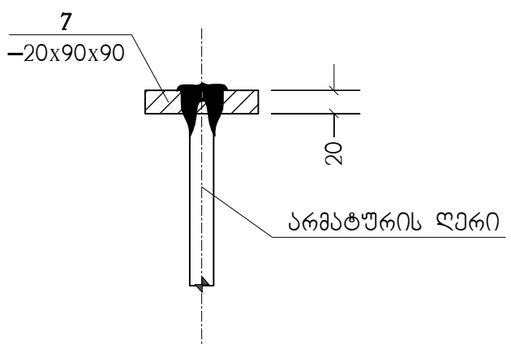

პოზ. „6"

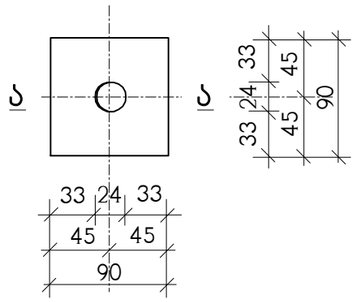

ა – ა

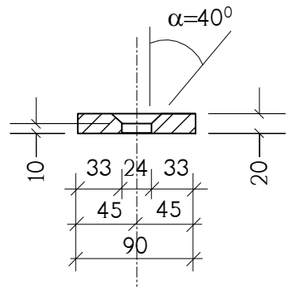

1 – 1

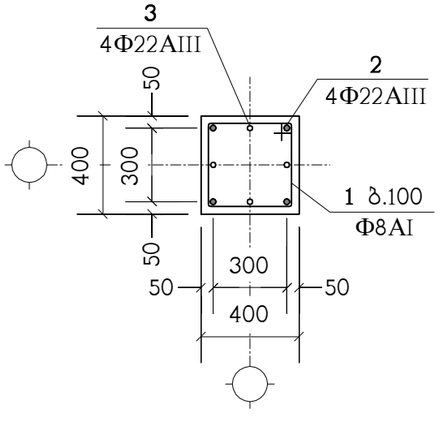

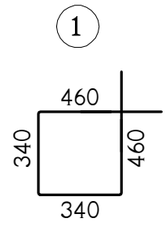

ნახაზი განიხილეთ კ-69 ნახაზებთან ერთად

მრავალბინიანი საცხოვრებელი სახლი ქ.თბილისი, დიდი დიღომი, კორპუსი 29-ე მიმდებარედ ს/კ 01.10.07.004.084 (ბლოკი 1)					საპროექტო ორგანიზაცია შპს "ზუმა" ს.კ. 405265911		
მონოლითური სვეტი მს-2					თანამდებობა	გვარი	ხელმოწერა
					დირექტორი	მ. კვესელავა	
მასშტაბი	ფორმატი	სტადია	ფურცელი	ფურც-ბი	არ.მთ.არქიტ.	მ. კვესელავა	
–		მ.პ.	კ-73		არ.მთ.კონსტრ.	ლ. ჯაიანი	

მს-3

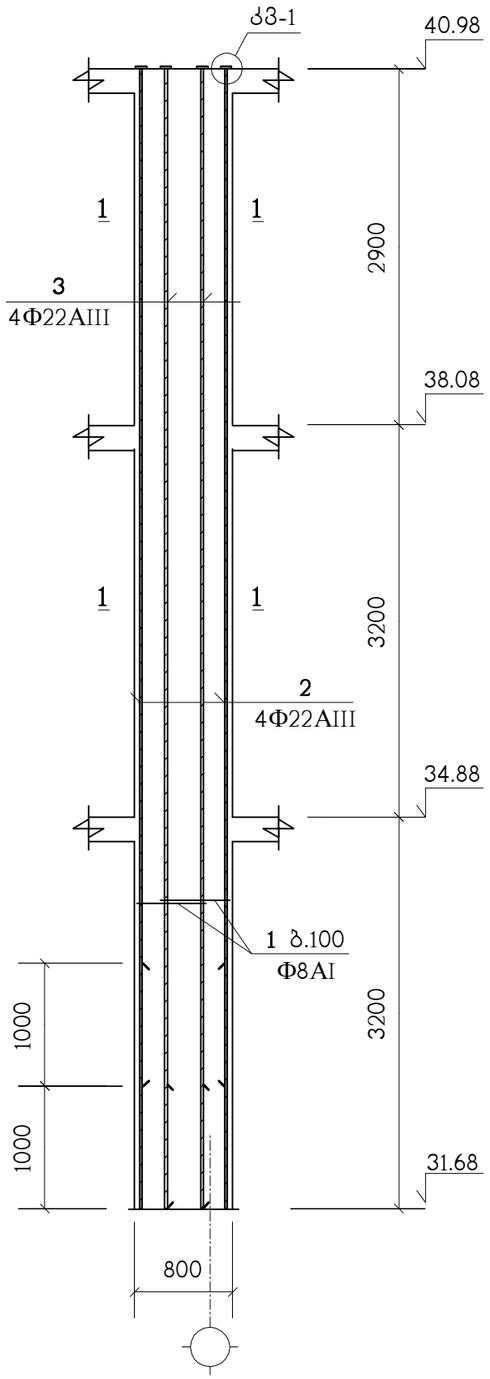

პოზიცია	აღნიშვნა	დასახელება	სულ რაოდ. ც.	შენიშვნა
		მს-3	2	
1		Φ8AI სახსტ. 5781-82* L=2000	186	0.79 კგ.
2		Φ22AIII სახსტ. 5781-82* L=8300	4	24.76 კგ.
3		Φ22AIII სახსტ. 5781-82* L=9300	4	27.75 კგ.
7	C255	ფურც. –20x90x90 სახსტ. 380-71*	8	1.3 კგ.
		B25 კლასის ბეტონი		3 მ³

1 – 1

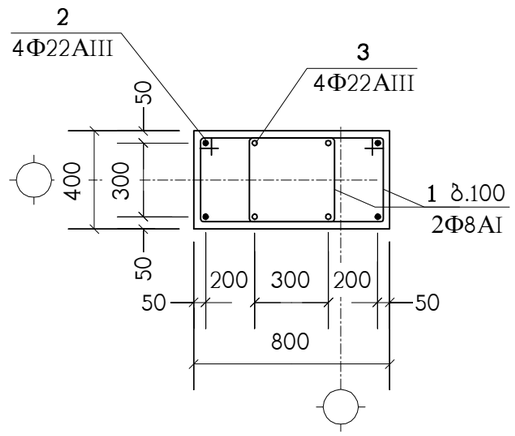

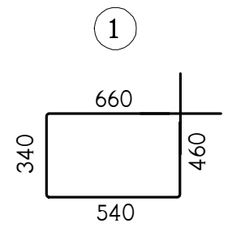

კვანძი: „კ3-1"

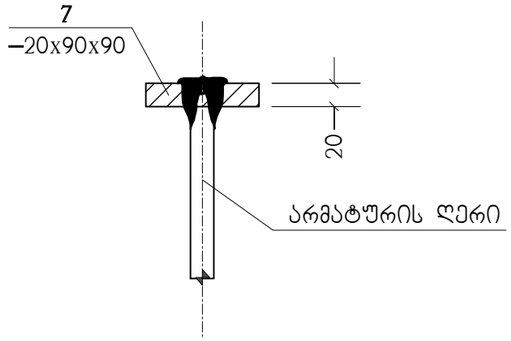

პოზ. „7"

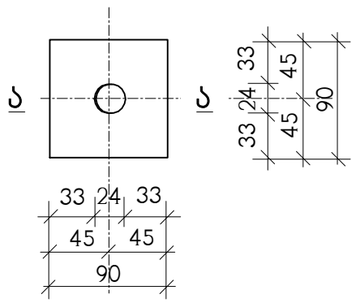

ა – ა

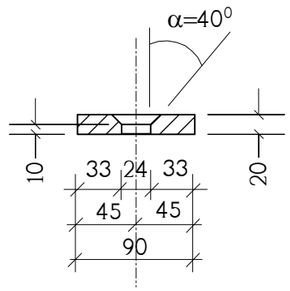

ნახაზი განიხილეთ კ-69 ნახაზთან ერთად

მრავალბინიანი საცხოვრებელი სახლი ქ.თბილისი, დიდი დილომი, კოკაუსი 29-ე მიმდებარედ ს/კ 01.10.07.004.084 (ბლოკი 1)						საპროექტო ორგანიზაცია შპს "ზუმა" ს.კ. 405265911	
მონოლითური სვეტი მს-3						თანამდებობა	გვარი	ხელმოწერა
						დირექტორი	მ. კვესელავა	
მასშტაბი	ფორმატი	სტადია	ფურცელი	ფურც-ბი		პრ.მთ.არქიტ.	მ. კვესელავა	
–		მ.პ.	კ-74			პრ.მთ.კონსტრ.	ლ. ჯაიანი	

მს-4

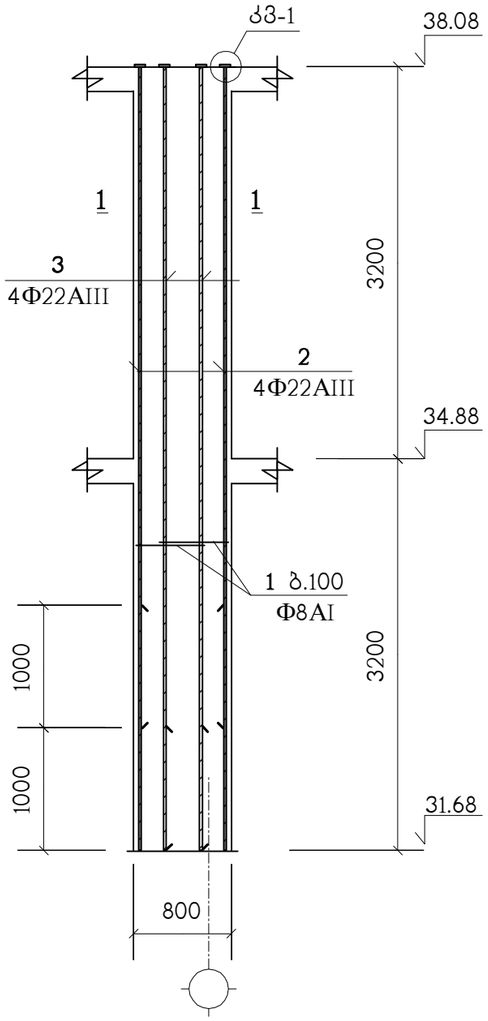

პოზიცია	აღნიშვნა	დასახელება	სულ რაოდ. ც.	შენიშვნა
		მს-4	1	
1		Φ8AI სახსტ. 5781-82* L=2000	128	0.79 კგ.
2		Φ22AIII სახსტ. 5781-82* L=5400	4	16.59 კგ.
3		Φ22AIII სახსტ. 5781-82* L=6400	4	19.09 კგ.
7	C255	ფურც. –20x90x90 სახსტ. 380-71*	8	1.3 კგ.
		B25 კლასის ბეტონი		2.05 მ³

1 – 1

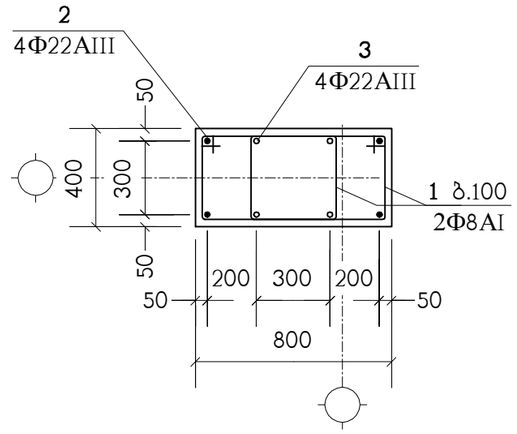

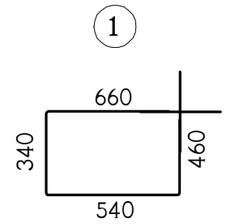

კვანძი: „კვ-1"

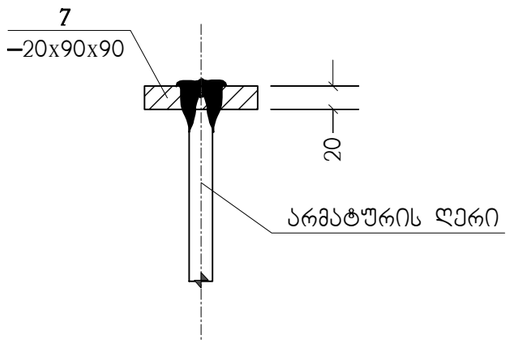

პოზ. „7"

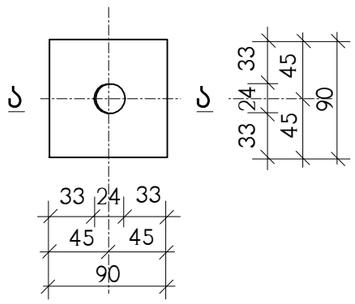

ა – ა

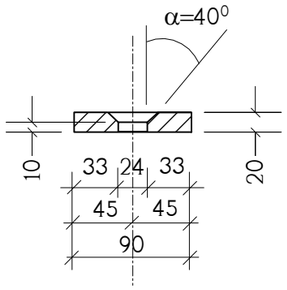

ნახაზი განიხილეთ კ-69 ნახაზთან ერთად

მრავალბინიანი საცხოვრებელი სახლი ქ.თბილისი, დიდი დილომი, კორპუსი 29-ე მიმდებარედ ს/კ 01.10.07.004.084 (ბლოკი 1)					საპროექტო ორგანიზაცია შპს "ზუმა" ს.კ. 405265911		
მონოლითური სვეტი მს-4					თანამდებობა	გვარი	ხელმოწერა
					დირექტორი	მ. კვესელავა	
მასშტაბი	ფორმატი	სტადია	ფურცელი	ფურც-ბი	პრ.მთ.არქიტ.	მ. კვესელავა	
–		მ.პ.	კ-75		პრ.მთ.კონსტრ.	ლ. ჯაიანი	

მს-5

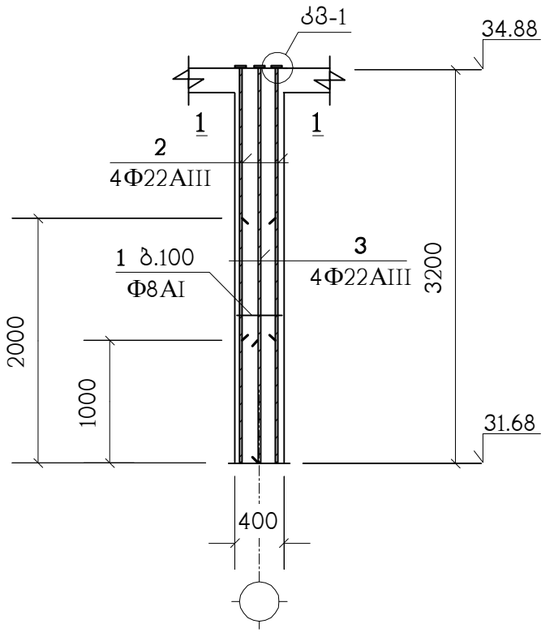

პოზიცია	აღნიშვნა	დასახელება	სულ რაოდ. ც.	შენიშვნა
		მს-5	4	
1		Φ8AI სახსტ. 5781-82* L=1600	32	0.63 კგ.
2		Φ22AIII სახსტ. 5781-82* L=2200	4	6.56 კგ.
3		Φ22AIII სახსტ. 5781-82* L=3200	4	9.54 კგ.
7	C255	ფურც. –20x90x90 სახსტ. 380-71*	8	1.3 კგ.
		B25 კლასის ბეტონი		0.5 მ^3

კვანძი: „კვ-1"

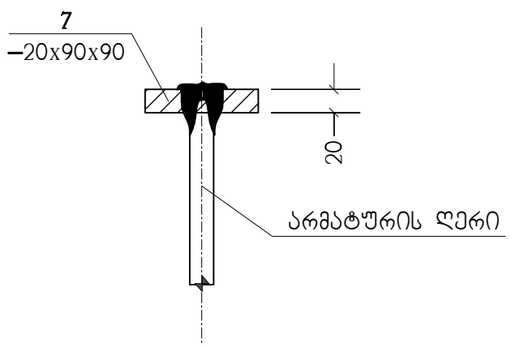

პოზ. „6"

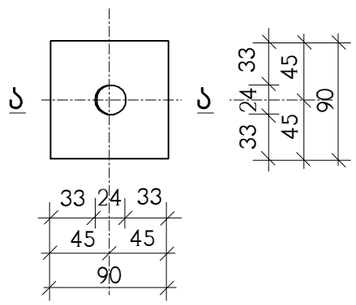

ა – ა

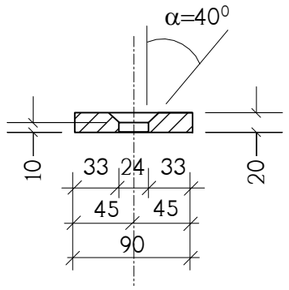

1 – 1

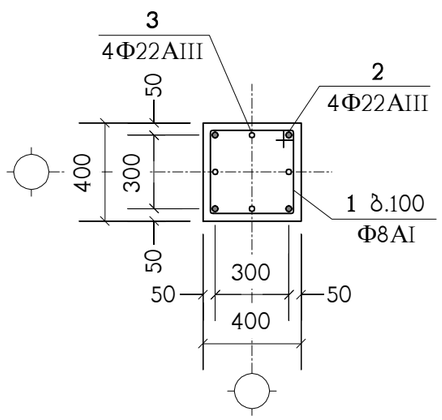

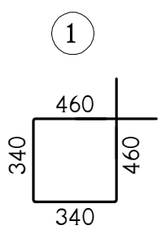

ნახაზი განიხილეთ კ-69 ნახაზებთან ერთად

მრავალბინიანი საცხოვრებელი სახლი ქ.თბილისი, დიდი დიღომი, კორპუსი 29-ე მიმდებარედ ს/კ 01.10.07.004.084 (ბლოკი 1)					საპროექტო ორგანიზაცია შპს "ზუმა" ს.კ. 405265911		
მოწოლითური სვეტი მს-5					თანამდებობა	გვარი	ხელმოწერა
					დირექტორი	მ. კვესელავა	
მასშტაბი	ფორმატი	სტადია	ფურცელი	ფურც-ბი	პრ.მთ.არქიტ.	მ. კვესელავა	
–		მ.პ.	კ-76		პრ.მთ.კონსტრ.	ლ. ჯაიანი	

მს-6

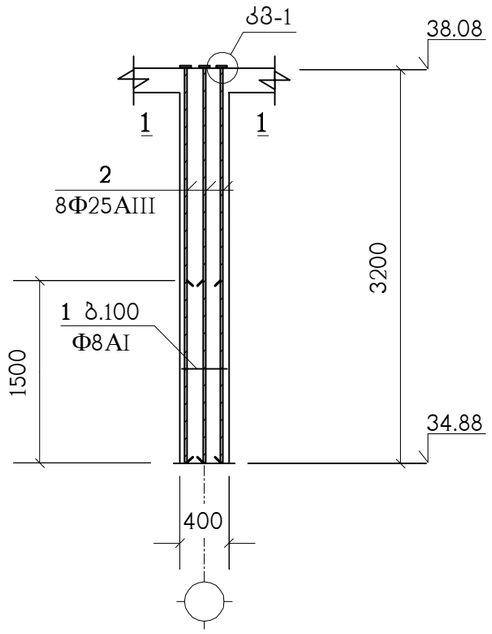

პოზიცია	აღნიშვნა	დასახელება	სულ რაოდ. ც.	შენიშვნა
		მს-6	6	
1		Φ8AI სახსტ. 5781-82* L=1600	32	0.63 კგ.
2		Φ25AIII სახსტ. 5781-82* L=3200	8	12.32 კგ.
7	C255	ფურც. –20x90x90 სახსტ. 380-71*	8	1.3 კგ.
		B25 კლასის ბეტონი		0.5 მ³

კვანძი: „კვ-1"

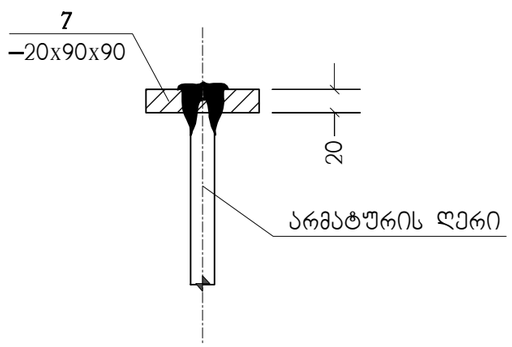

პოზ. „6"

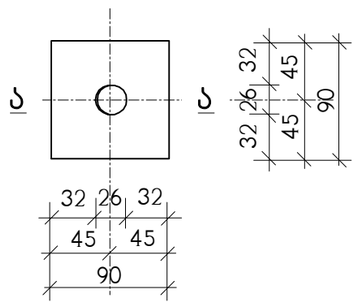

ა – ა

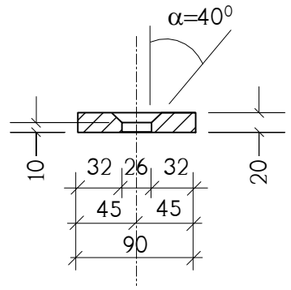

1 – 1

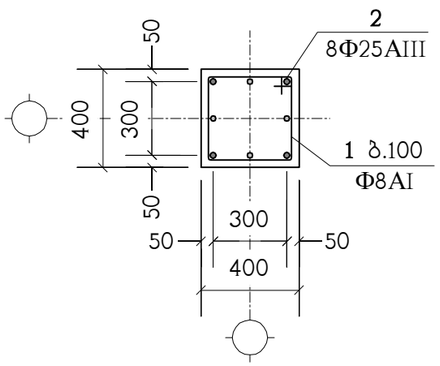

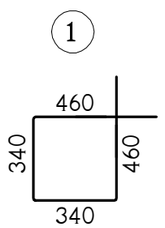

ნახაზი განიხილეთ კ-70 ნახაზებთან ერთად

მრავალბინიანი საცხოვრებელი სახლი ქ.თბილისი, დიდი დიღომი, კორპუსი 29-ე მიმდებარედ ს/კ 01.10.07.004.084 (ბლოკი 1)					საპროექტო ორგანიზაცია შპს "ზუმა" ს.კ. 405265911			
მონოლითური სვეტი მს-6					თანამდებობა	გვარი	ხელმოწერა	
					დირექტორი	მ. კვესელავა		
მასშტაბი	ფორმატი	სტადია	ფურცელი	ფურც-ბი	პრ.მთ.არქიტ.	მ. კვესელავა		
–		მ.პ.	კ-77		პრ.მთ.კონსტრ.	ლ. ჯაიანი		

მს-7

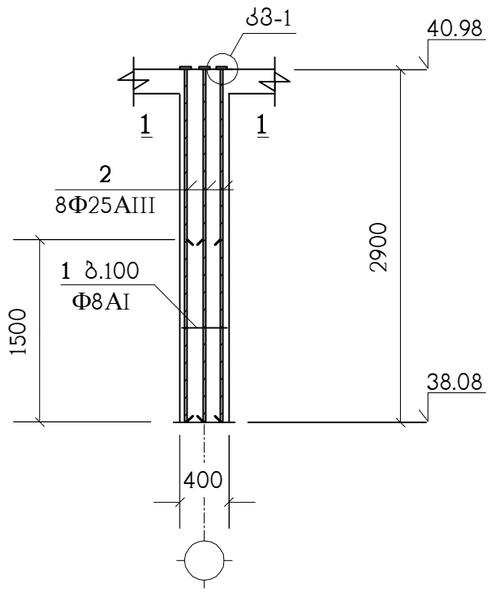

პოზიცია	აღნიშვნა	დასახელება	სულ რაოდ. ც.	შენიშვნა
		მს-7	1	
1		Φ8AI სახსტ. 5781-82* L=1600	29	0.63 კგ.
2		Φ25AIII სახსტ. 5781-82* L=2900	8	11.17 კგ.
7	C255	ფურც. –20x90x90 სახსტ. 380-71*	8	1.3 კგ.
		B25 კლასის ბეტონი		0.45 მ³

კვანძი: „კვ-1"

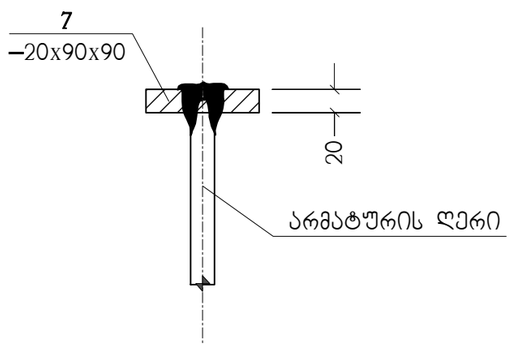

პოზ. „6"

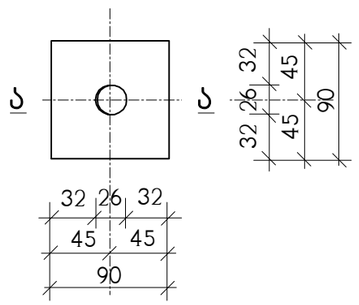

ა – ა

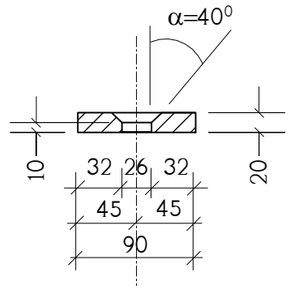

1 – 1

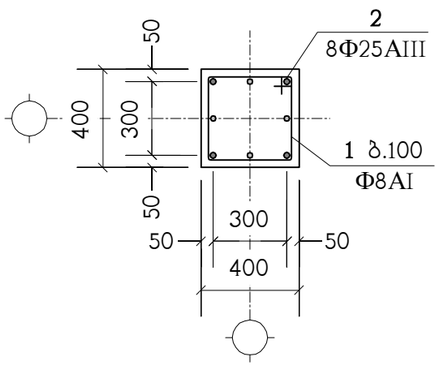

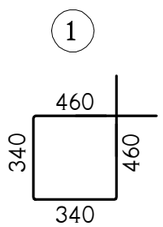

ნახაზი განიხილეთ კ-71 ნახაზებთან ერთად

მრავალბინიანი საცხოვრებელი სახლი ქ.თბილისი, დიდი დიღომი, კორპუსი 29-ე მიმდებარედ ს/კ 01.10.07.004.084 (ბლოკი 1)					საპროექტო ორგანიზაცია შპს "ზუმა" ს.კ. 405265911		
მონოლითური სვეტი მს-7					თანამდებობა	გვარი	ხელმოწერა
					დირექტორი	მ. კვესელავა	
მასშტაბი	ფორმატი	სტადია	ფურცელი	ფურც-ბი	პრ.მთ.არქიტ.	მ. კვესელავა	
–		მ.პ.	კ-78		პრ.მთ.კონსტრ.	ლ. ჯაიანი	

კიბე-1 ის გეგმა 0.00 ნიშნულიდან 2.88 ნიშნულამდე

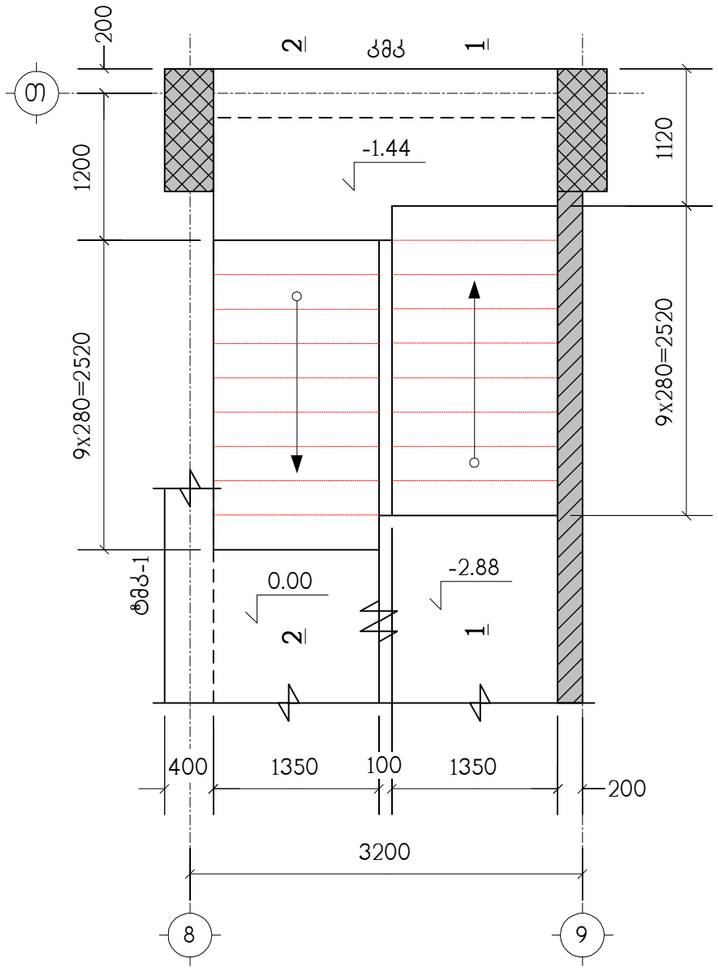

კიბე-1 ის გეგმა 0.00 ნიშნულიდან 2.88 ნიშნულამდე

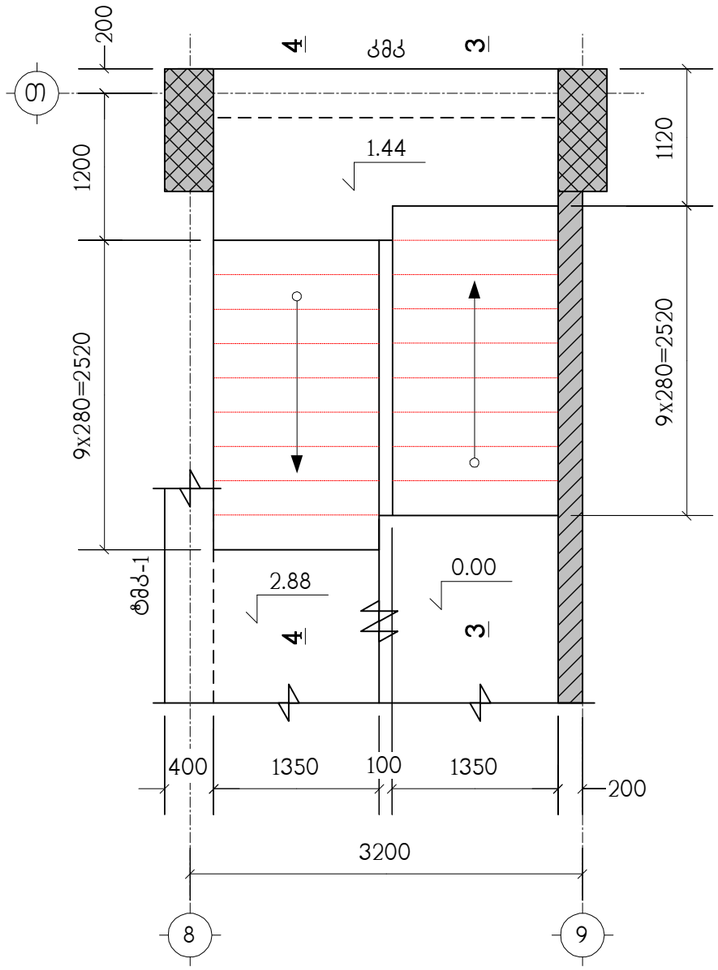

კიბე-1 ის ტიპიური მარშის გეგმა

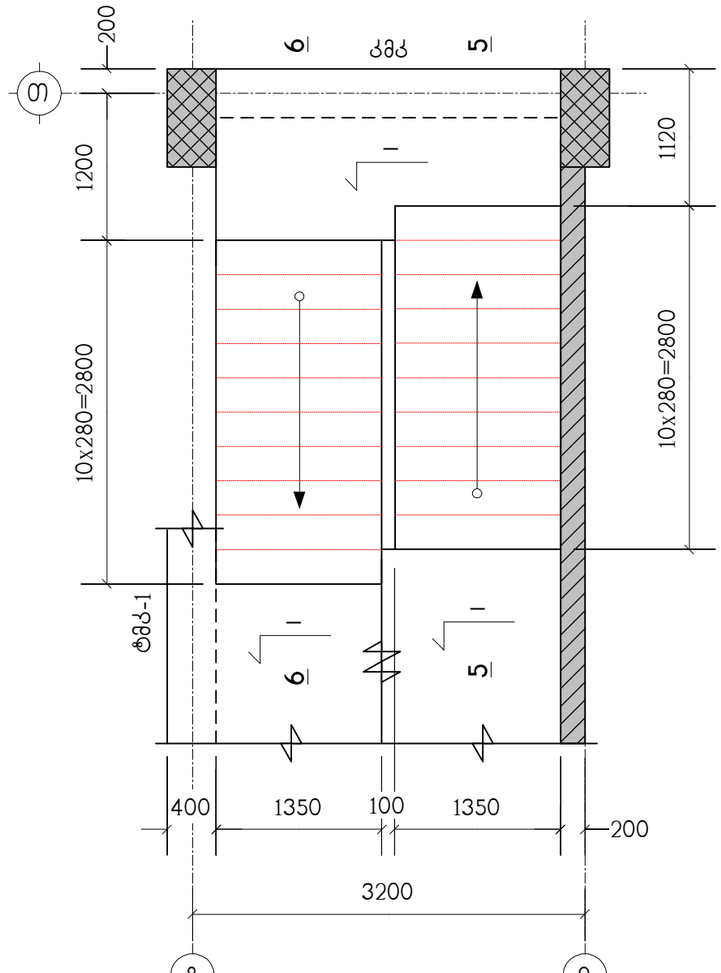

პოზიცია	აღნიშვნა	დასახელება	რაოდ. ც.	შენიშვნა
		კიბე-1	1	
	დაიჭრას ადგილზე	Ф12AIII სახსტ. 5781-82* L=4.65 კმ.	–	4129 კგ.
1		Ф6AI სახსტ. 5781-82* L=360	806	0.08 კგ.
		B25 კლასის ბეტონი		37.5 მ³

(1)

ბ.400/400



კიბის მონოლითური კოჭი კმკ იხილეთ ნახ. კ-87

მრავალბინიანი საცხოვრებელი სახლი ქ.თბილისი, დიდი დილომი, კორპუსი 29-ე მიმდებარედ ს/კ 01.10.07.004.084 (ბლოკი 1)						საპროექტო ორგანიზაცია შპს "ზუმა" ს.კ. 405265911		
კიბე-1 ის გეგმები, სპეციფიკაცია						თანამდებობა	გვარი	ხელმოწერა
						დირექტორი	მ. კვესელავა	
მასშტაბი	ფორმატი	სტადია	ფურცელი	ფურც-ბი		პრ.მთ.არქიტ.	მ. კვესელავა	
–		მ.პ.	კ-79			პრ.მთ.კონსტრ.	ლ. ჯაიანი	

ჭრილი 2 – 2

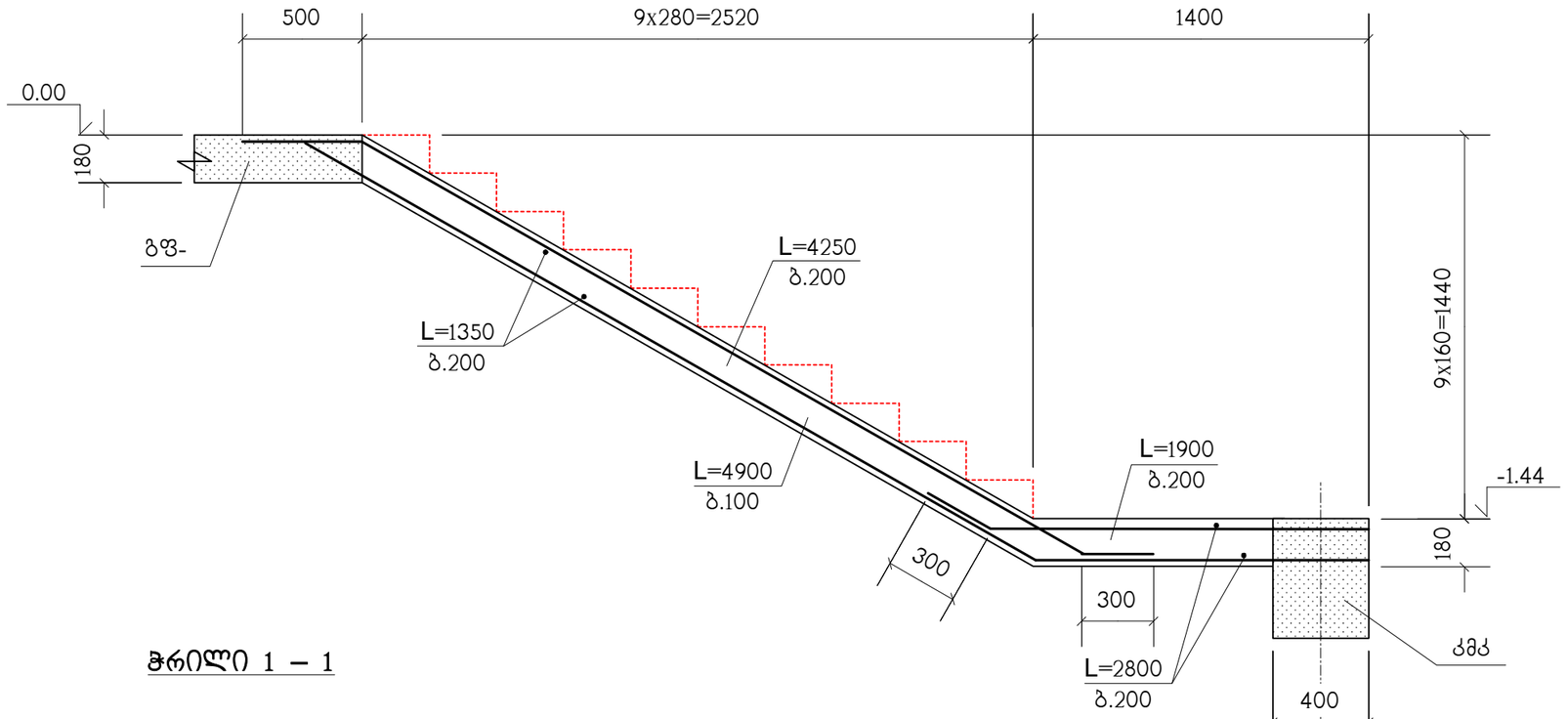

ჭრილი 1 – 1

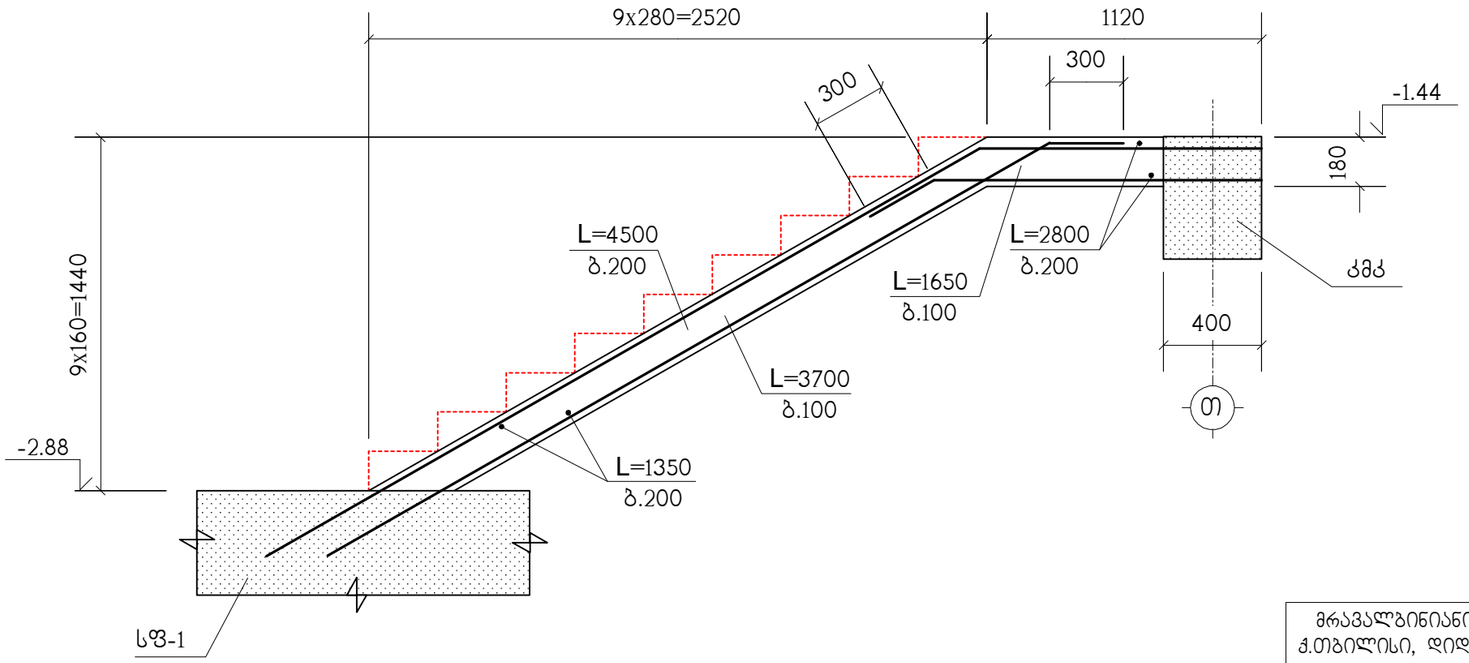

სპეციფიკაცია იხილეთ ნახ. კ-79

მრავალბინიანი საცხოვრებელი სახლი ქ.თბილისი, დიდი დიღომი, კორპუსი 29-ე მიმდებარედ ს/კ 01.10.07.004.084 (ბლოკი 1)					საპროექტო ორგანიზაცია შპს "ზუმა" ს.კ. 405265911		
ჭრილები 1–1 ; 2–2					თანამდებობა	გვარი	ხელმოწერა
					დირექტორი	მ. კვესელავა	
მასშტაბი	ფორმატი	სტადია	ფურცელი	ფურც-ბი	პრ.მთ.არქიტ.	მ. კვესელავა	
–		მ.პ.	კ-80		პრ.მთ.კონსტრ.	ლ. ჯაიანი	

ჭრილი 4 – 4

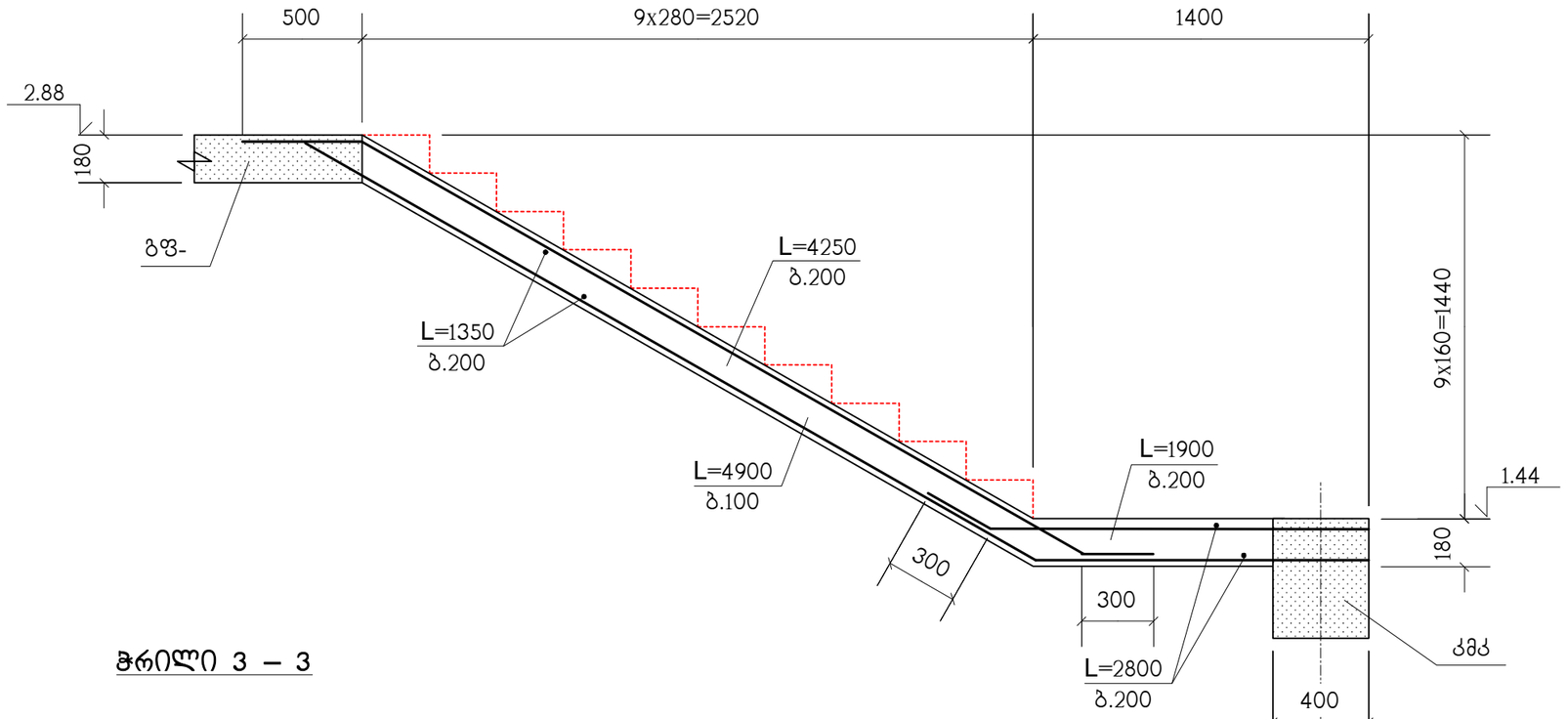

ჭრილი 3 – 3

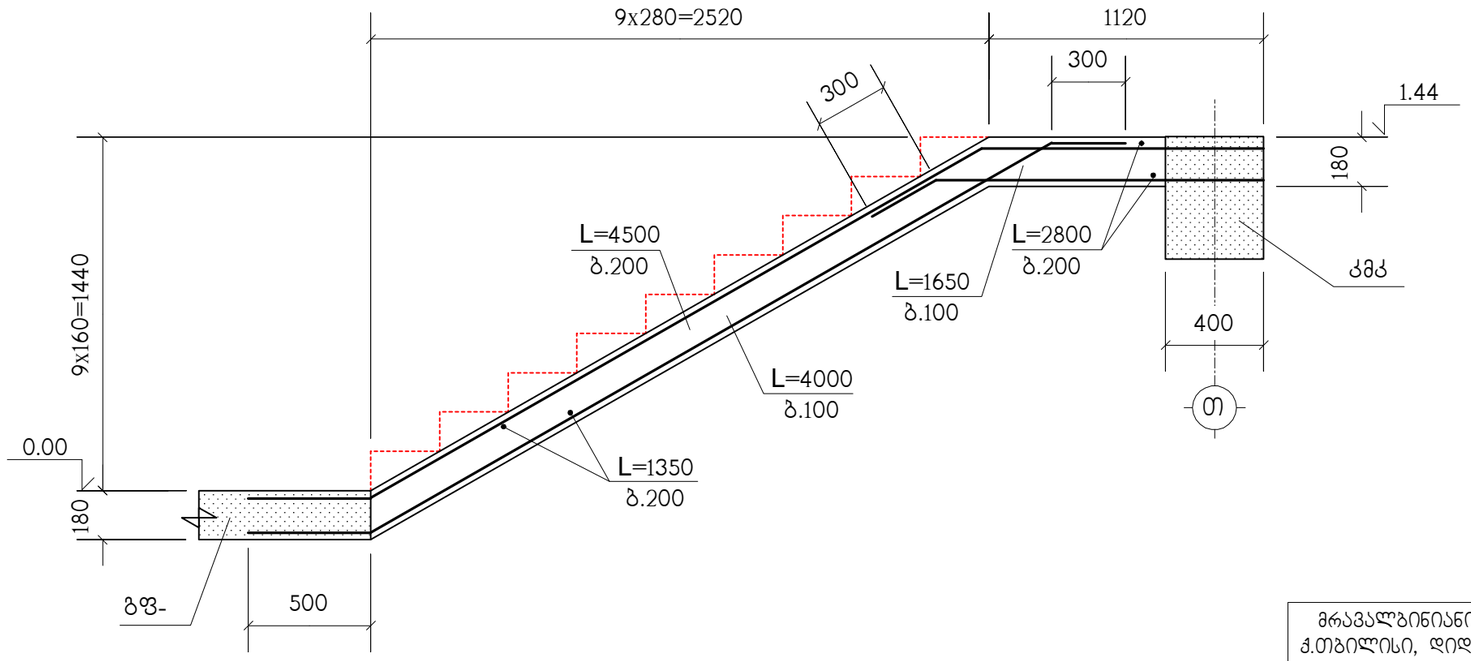

სპეციფიკაცია იხილეთ ნახ. კ-79

მრავალბინიანი საცხოვრებელი სახლი ქ.თბილისი, დიდი დიღომი, კორპუსი 29-ე მიმდებარედ ს/კ 01.10.07.004.084 (ბლოკი 1)					საპროექტო ორგანიზაცია შპს "ზუმა" ს.კ. 405265911		
ჭრილები 3–3 ; 4–4					თანამდებობა	გვარი	ხელმოწერა
					დირექტორი	მ. კვესელავა	
მასშტაბი	ფორმატი	სტადია	ფურცელი	ფურც-ბი	პრ.მთ.არქიტ.	მ. კვესელავა	
–		მ.პ.	კ-81		პრ.მთ.კონსტრ.	ლ. ჯაიანი	

ჭრილი 6 – 6

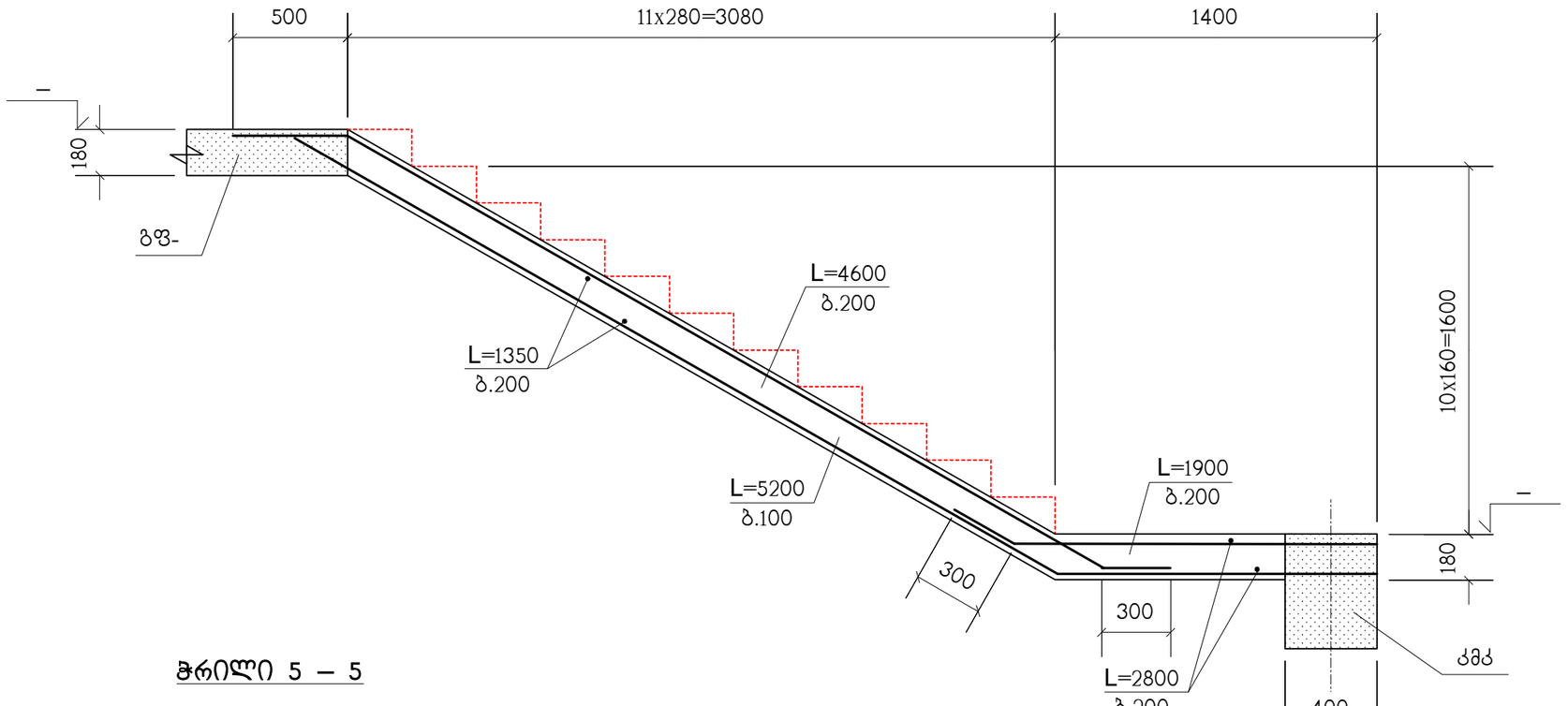

ჭრილი 5 – 5

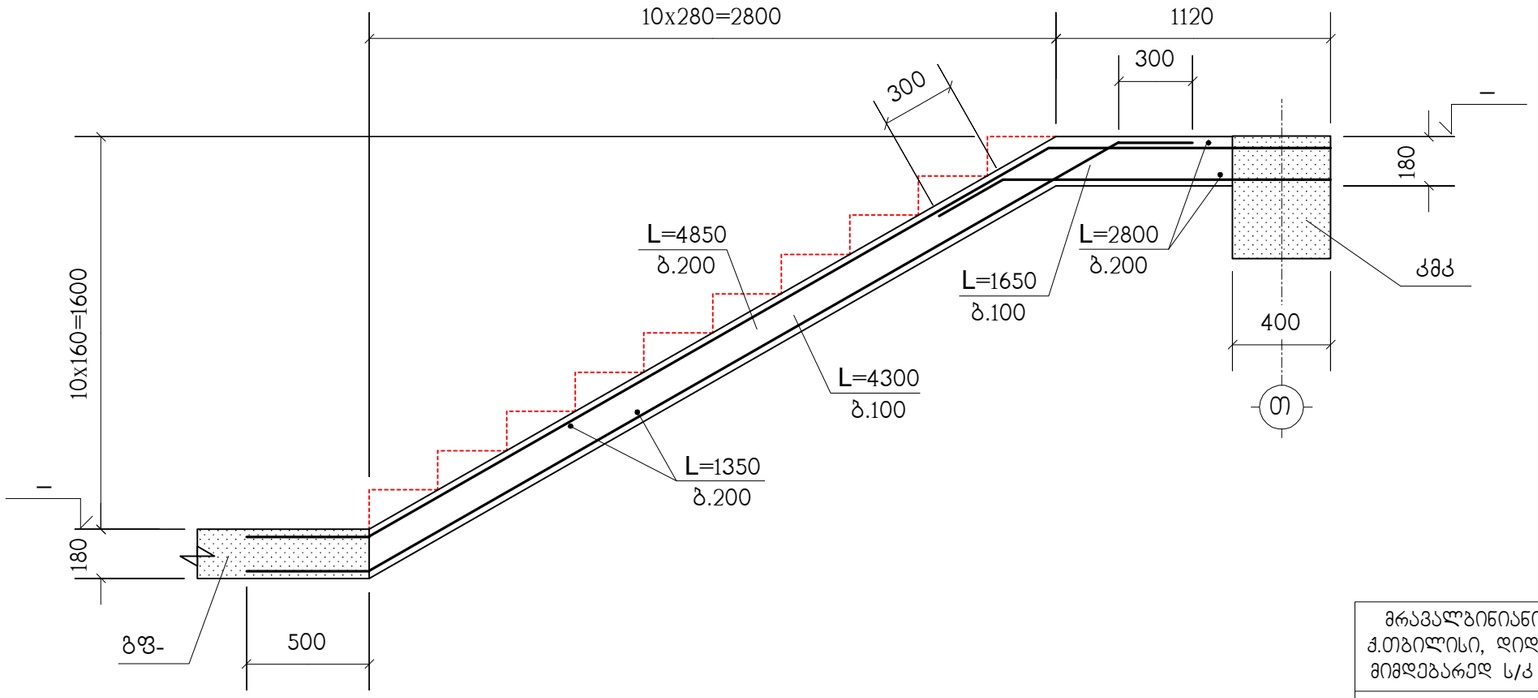

სპეციფიკაცია იხილეთ ნახ. კ-79

მრავალბინიანი საცხოვრებელი სახლი ქ.თბილისი, დიდი დიღომი, კორპუსი 29-ე მიმდებარედ ს/კ 01.10.07.004.084 (ბლოკი 1)					საპროექტო ორგანიზაცია შპს "ზუმა" ს.კ. 405265911		
ჭრილები 5–5 ; 6–6					თანამდებობა	გვარი	ხელმოწერა
					დირექტორი	მ. კვესელავა	
მასშტაბი	ფორმატი	სტადია	ფურცელი	ფურც-ბი	პრ.მთ.არქიტ.	მ. კვესელავა	
–		მ.პ.	კ-82		პრ.მთ.კონსტრ.	ლ. ჯაიანი	

კიბე-2 ის გეგმა 0.00 ნიშნულიდან 2.88 ნიშნულამდე

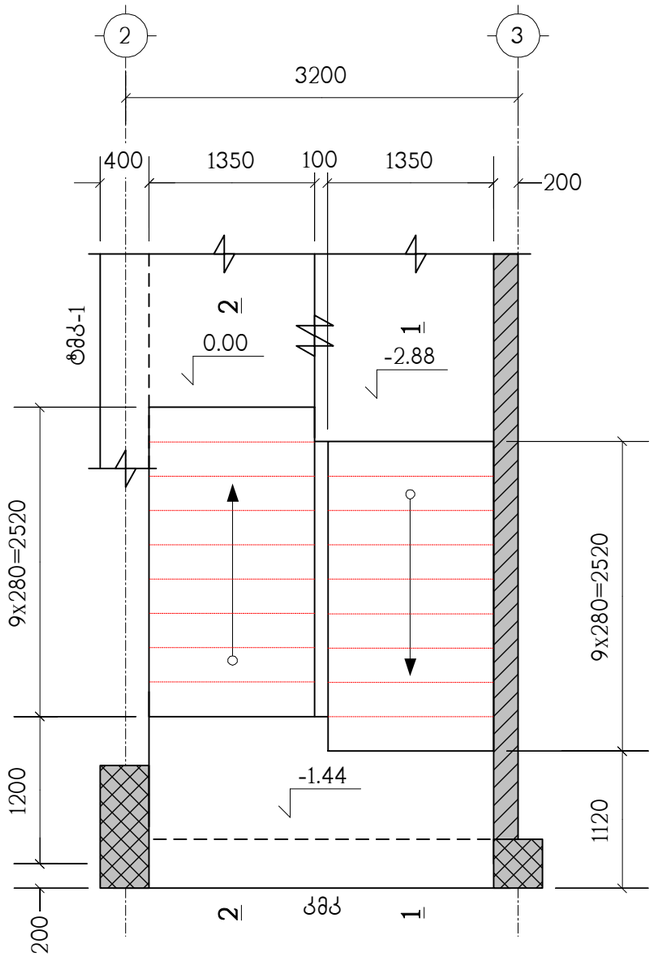

კიბე-2 ის გეგმა 0.00 ნიშნულიდან 2.88 ნიშნულამდე

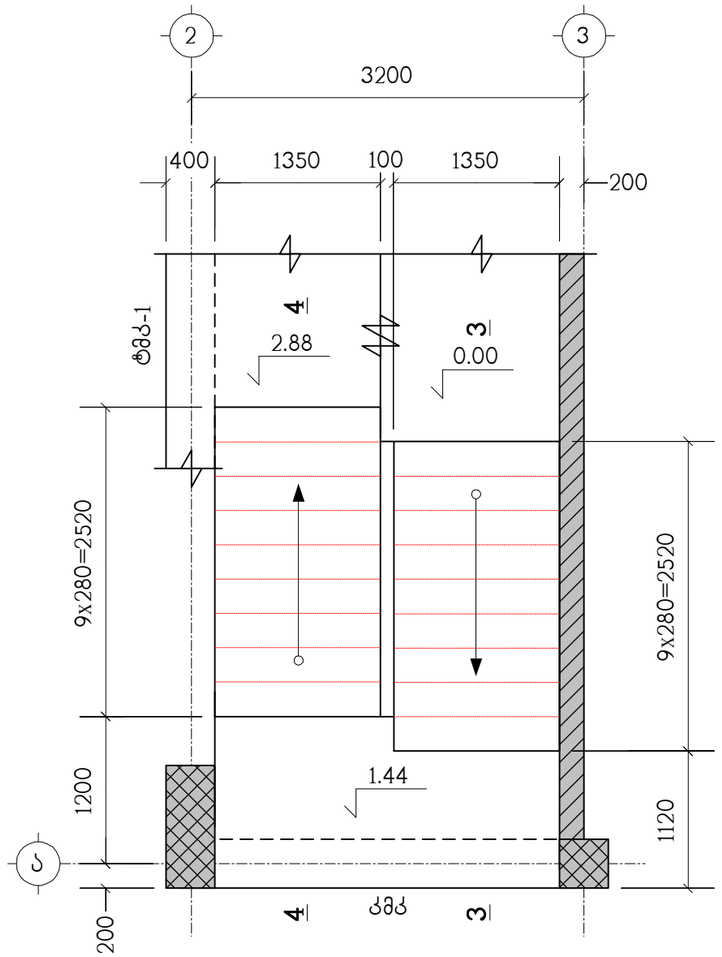

კიბე-2 ის ტიპიური მარშის გეგმა

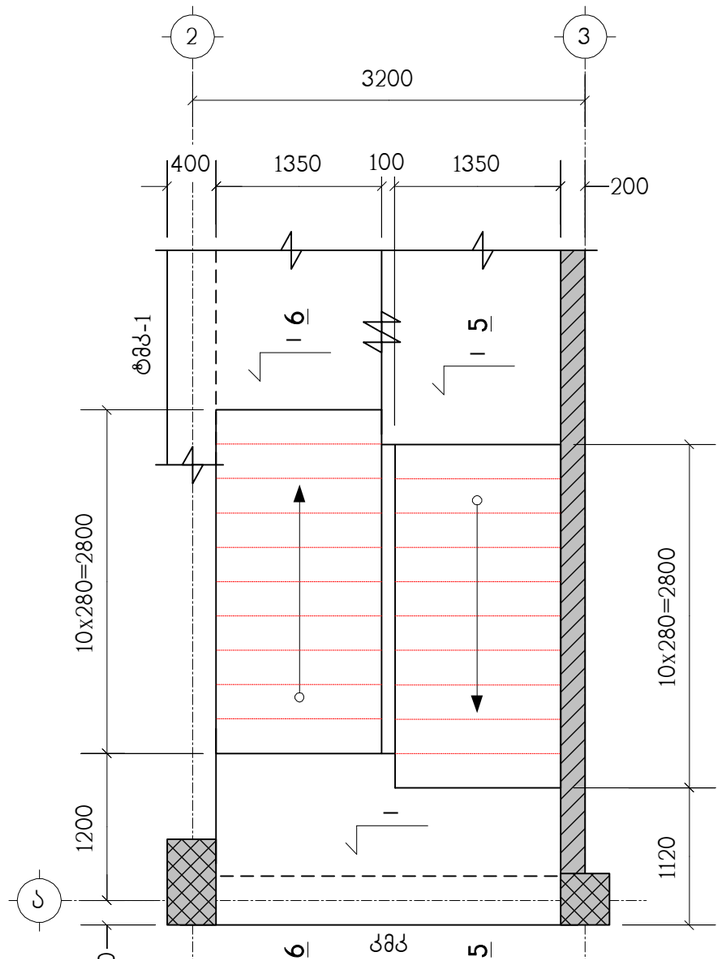

პოზიცია	აღნიშვნა	დასახელება	რაოდ. ც.	შენიშვნა
		კიბე-2	1	
	დაიჭრას ადგილზე	Ф12AIII სახსტ. 5781-82* L=4.65 კმ.	–	4129 კგ.
1		Ф6AI სახსტ. 5781-82* L=360	806	0.08 კგ.
		B25 კლასის ბეტონი		37.5 მ³

1

ბ.400/400



კიბის მონოლითური კოჭი კმკ იხილეთ ნახ. კ-87

მრავალბინიანი საცხოვრებელი სახლი ქ.თბილისი, დიდი დილომი, კორპუსი 29-ე მიმდებარედ ს/კ 01.10.07.004.084 (ბლოკი 1)						საპროექტო ორგანიზაცია შპს "ზუმა" ს.კ. 405265911	
კიბე-2 ის გეგმები, სპეციფიკაცია						თანამდებობა	გვარი	ხელმოწერა
						დირექტორი	მ. კვესელავა	
მასშტაბი	ფორმატი	სტადია	ფურცელი	ფურც-ბი		პრ.მთ.არქიტ.	მ. კვესელავა	
–		მ.პ.	კ-83			პრ.მთ.კონსტრ.	ლ. ჯაიანი	

ჭრილი 1 – 1

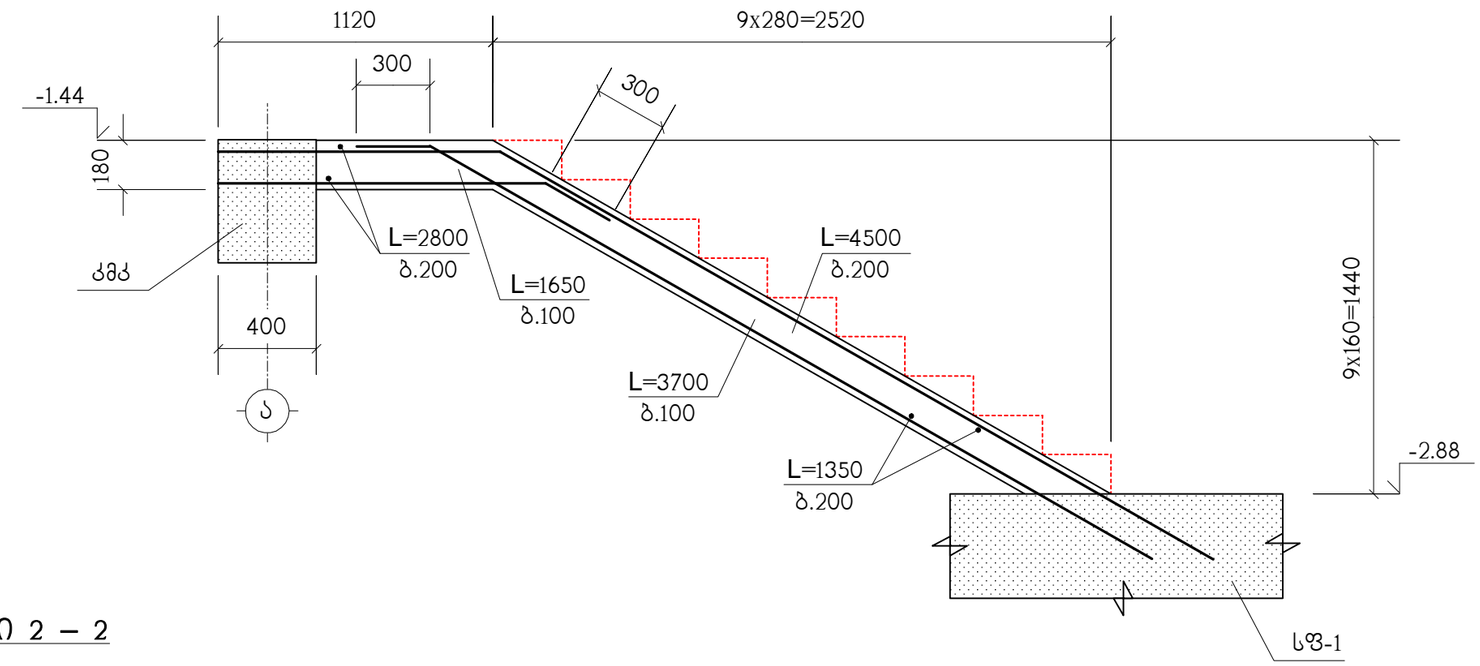

ჭრილი 2 – 2

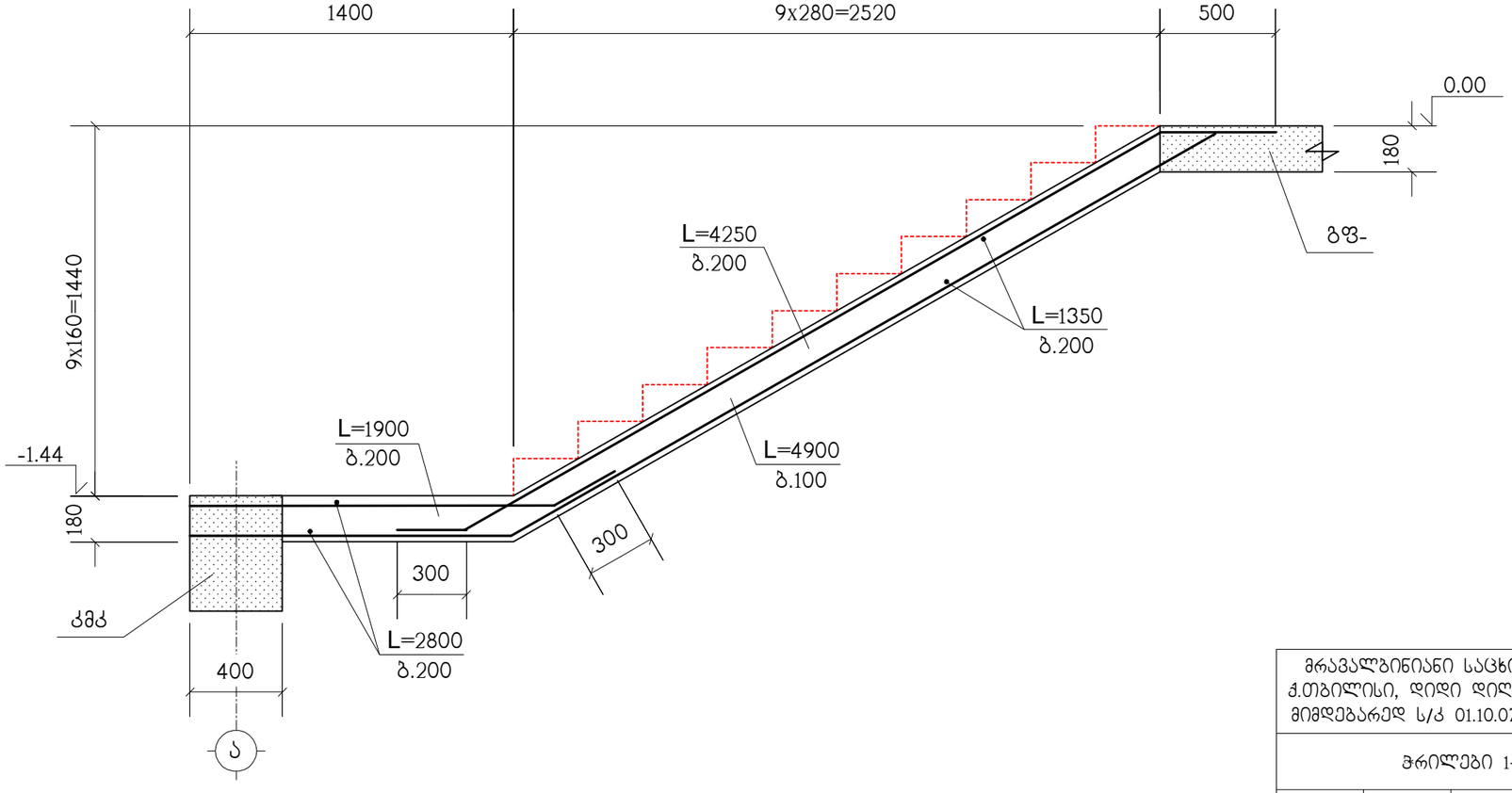

სპეციფიკაცია იხილეთ ნახ. კ-83

მრავალბინიანი საცხოვრებელი სახლი ქ.თბილისი, დიდი დილომი, კორპუსი 29-ე მიმდებარედ ს/კ 01.10.07.004.084 (ბლოკი 1)					საპროექტო ორგანიზაცია შპს "ზუმა" ს.კ. 405265911		
ჭრილები 1–1 ; 2–2					თანამდებობა	გვარი	ხელმოწერა
					დირექტორი	მ. კვესელავა	
მასშტაბი	ფორმატი	სტადია	ფურცელი	ფურც-ბი	არ.მთ.არქიტ.	მ. კვესელავა	
–		მ.პ.	კ-84		არ.მთ.კონსტრ.	ლ. ჯაიანი	

ჭრილი 3 – 3

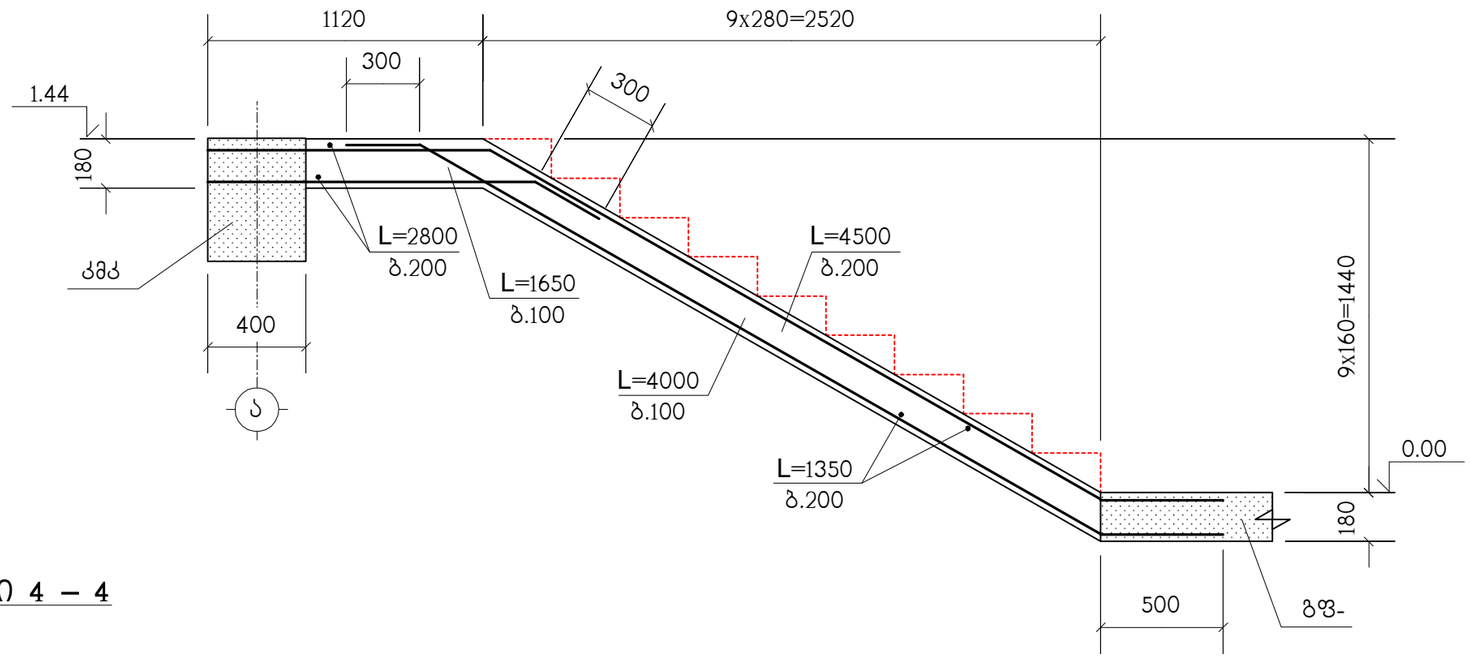

ჭრილი 4 – 4

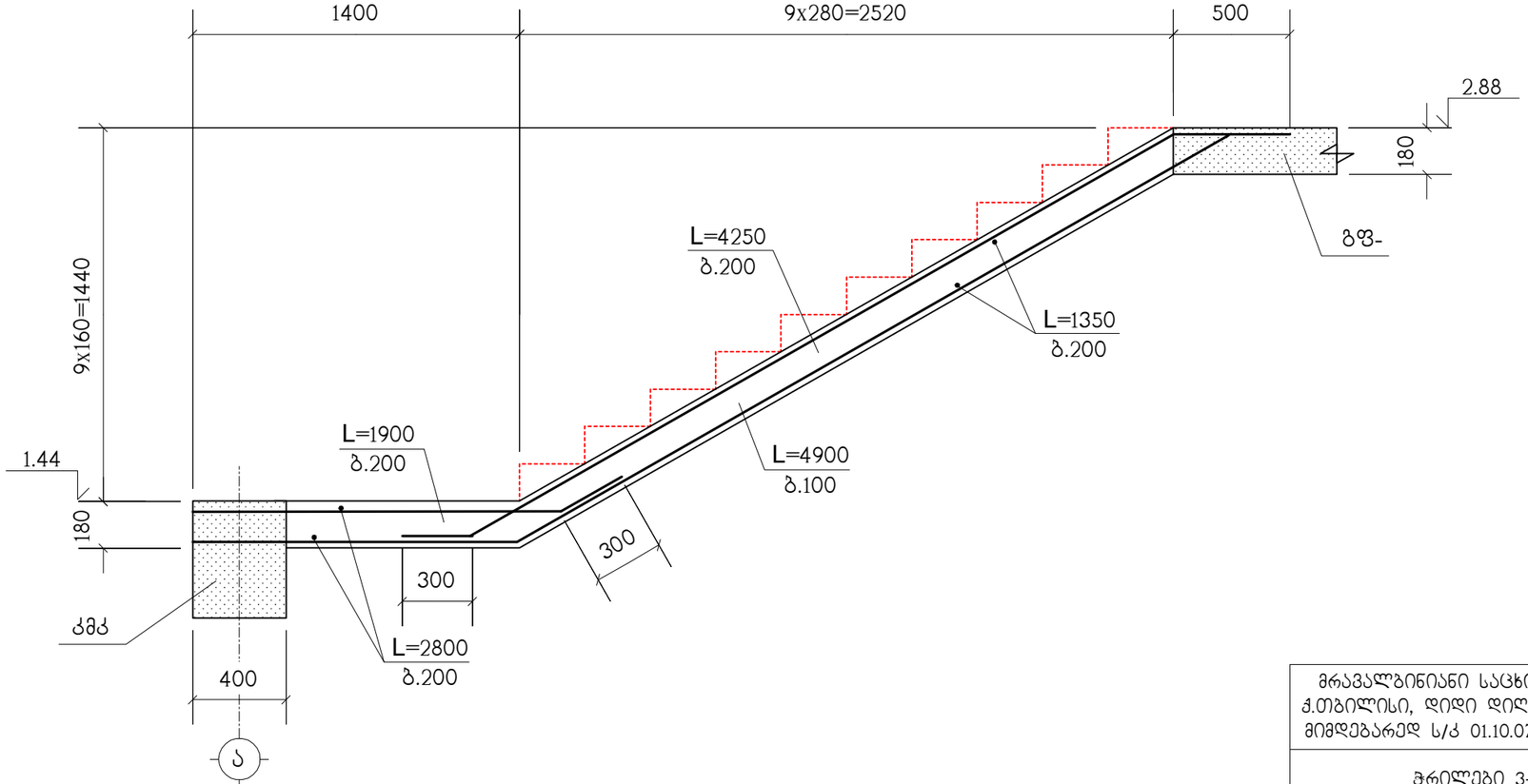

სპეციფიკაცია იხილეთ ნახ. კ-83

მრავალბინიანი საცხოვრებელი სახლი ქ.თბილისი, დიდი დილომი, კორპუსი 29-ე მიმდებარედ ს/კ 01.10.07.004.084 (ბლოკი 1)					საპროექტო ორგანიზაცია შპს "ზუმა" ს.კ. 405265911		
ჭრილები 3–3 ; 4–4					თანამდებობა	გვარი	ხელმოწერა
					დირექტორი	მ. კვესელავა	
მასშტაბი	ფორმატი	სტადია	ფურცელი	ფურც-ბი	პრ.მთ.არქიტ.	მ. კვესელავა	
–		მ.პ.	კ-85		პრ.მთ.კონსტრ.	ლ. ჯაიანი	

ჭრილი 5 – 5

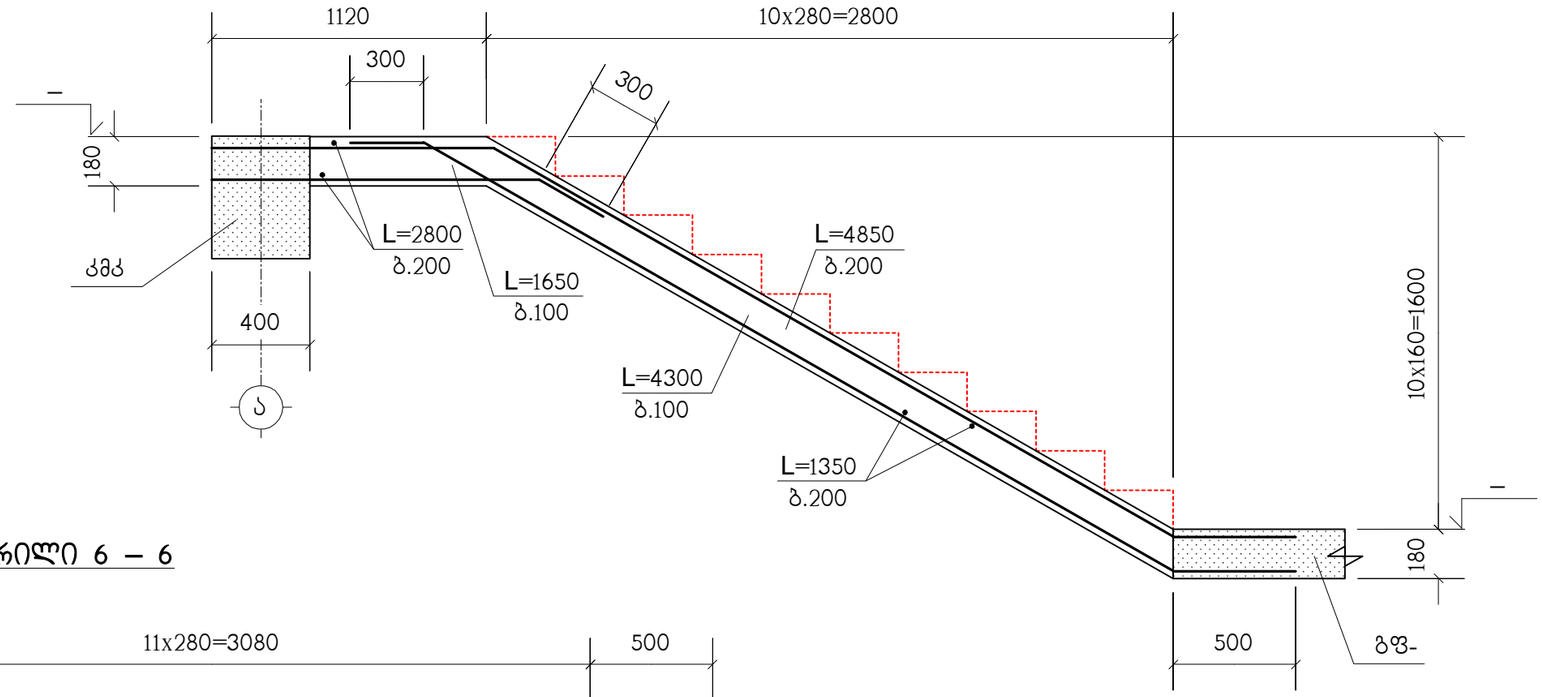

ჭრილი 6 – 6

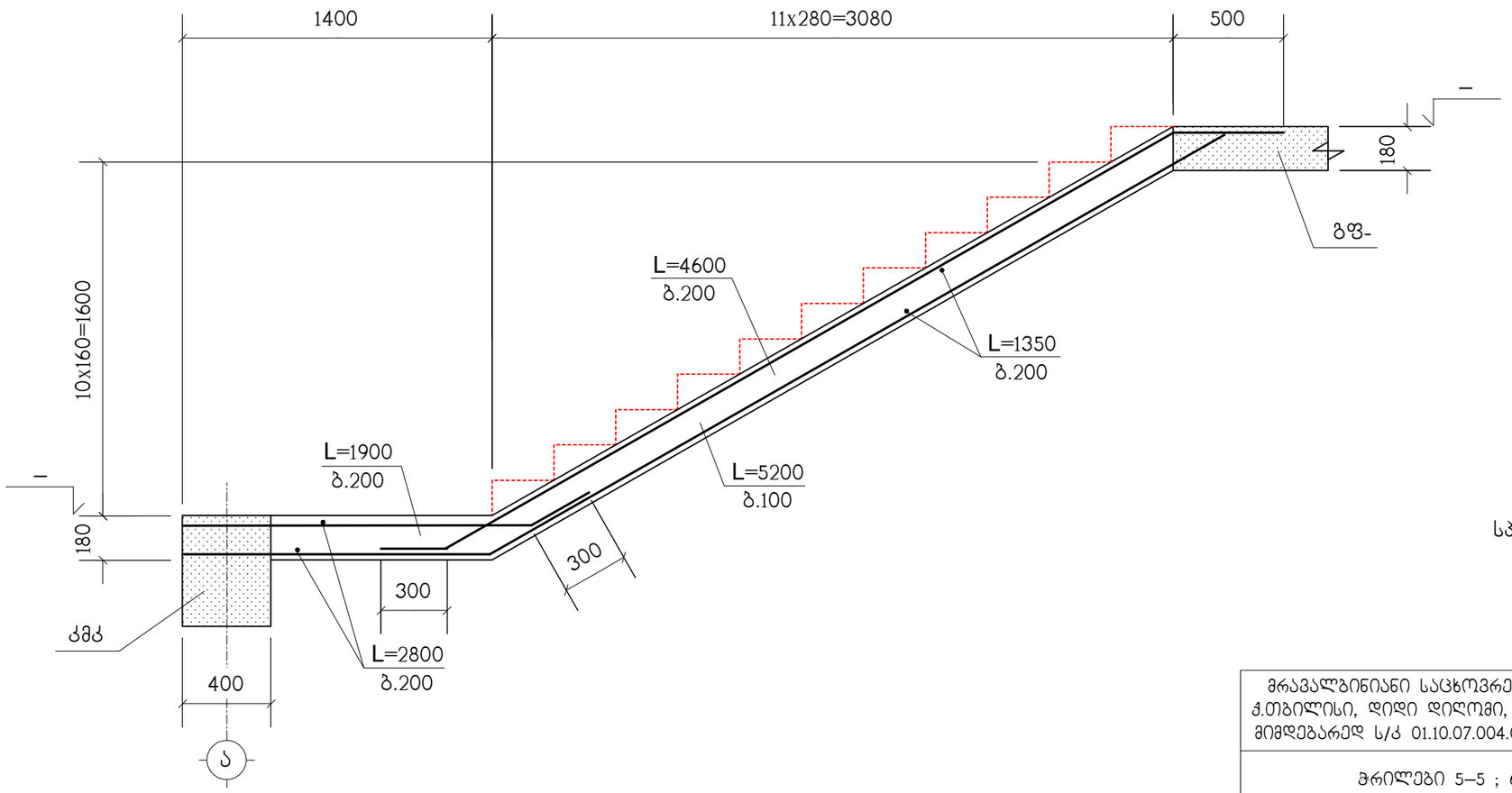

სპეციფიკაცია იხილეთ ნახ. კ-83

მრავალბინიანი საცხოვრებელი სახლი ქ.თბილისი, დიდი დიღომი, კორპუსი 29-ე მიმდებარედ ს/კ 01.10.07.004.084 (ბლოკი 1)					საპროექტო ორგანიზაცია შპს "ზუმა" ს.კ. 405265911	
ჭრილები 5–5 ; 6–6					თანამდებობა	გვარი	ხელმოწერა
					დირექტორი	მ. კვესელავა	
მასშტაბი	ფორმატი	სტადია	ფურცელი	ფურც-ბი	პრ.მთ.არქიტ.	მ. კვესელავა	
–		მ.პ.	კ-86		პრ.მთ.კონსტრ.	ლ. ჯაიანი	

ქიბის მონოლითური კოჭი კმკ

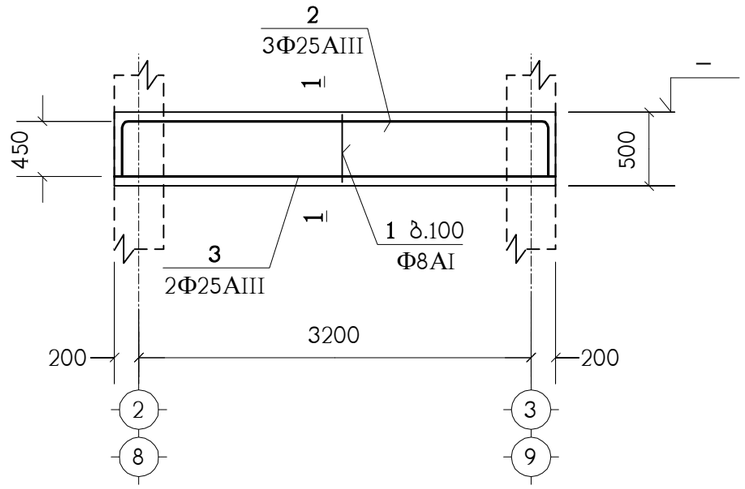

1 – 1

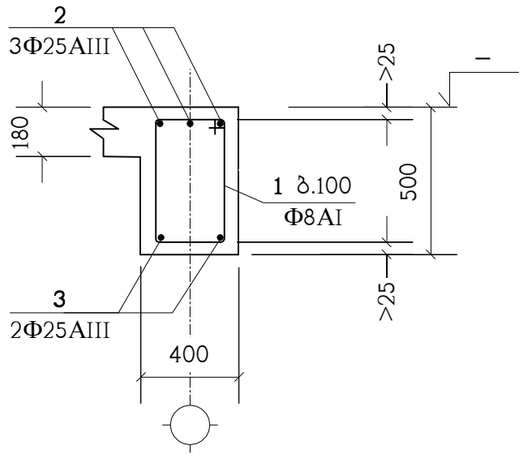

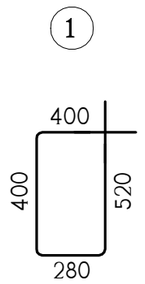

პოზიცია	აღნიშვნა	დასახელება	რაოდ. ც.	შენიშვნა
		კმკ	26	
1		Φ8AI საბსტ. 5781-82* L=1600	30	0.63 კგ.
2		Φ25AIII საბსტ. 5781-82* L=4400	3	16.95 კგ.
3		Φ25AIII საბსტ. 5781-82* L=3600	2	13.87 კგ.
		B25 კლასის ბეტონი		0.5 მ^3

მრავალბინიანი საცხოვრებელი სახლი ქ.თბილისი, დიდი დიღომი, კორპუსი 29-ე მიმდებარედ ს/კ 01.10.07.004.084 (ბლოკი 1)					საპროექტო ორგანიზაცია შპს "ზუმა" ს.კ. 405265911
კიბის მონოლითური კოჭი კმკ					თანამდებობა / გვარი / ხელმოწერა
					დირექტორი: მ. კვესელავა
მასშტაბი	ფორმატი	სტადია	ფურცელი	ფურც-ბი	პრ.მთ.არქიტ.: მ. კვესელავა
–		მ.პ.	კ-87		პრ.მთ.კონსტრ.: ლ. ჯაიანი

სამანქანო პანდუსის და კიბის გეგმა

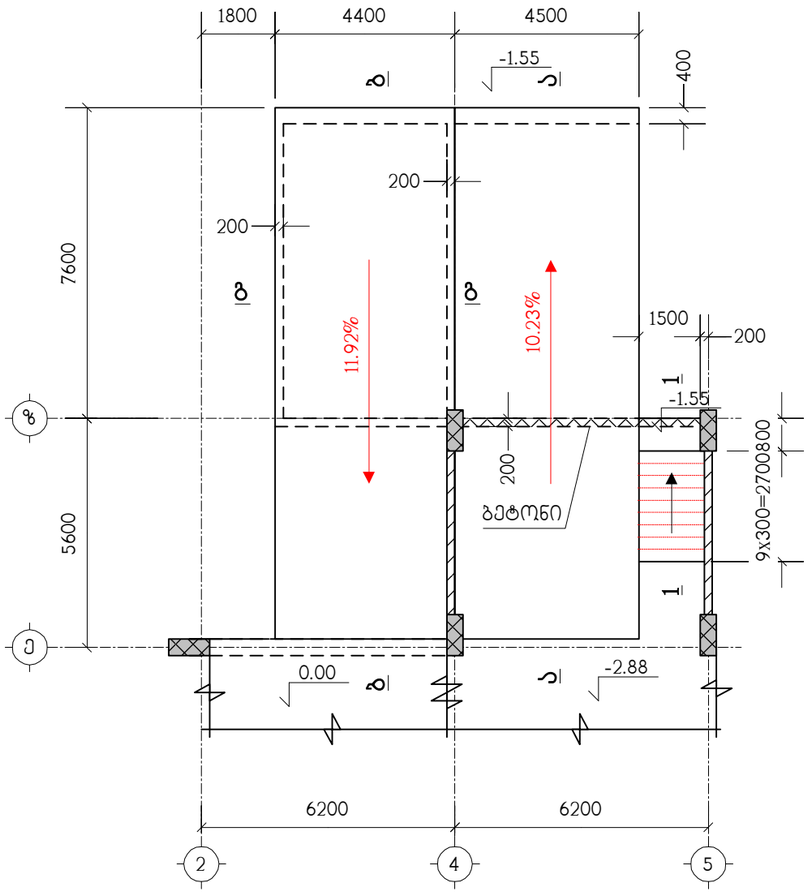

ა – ა

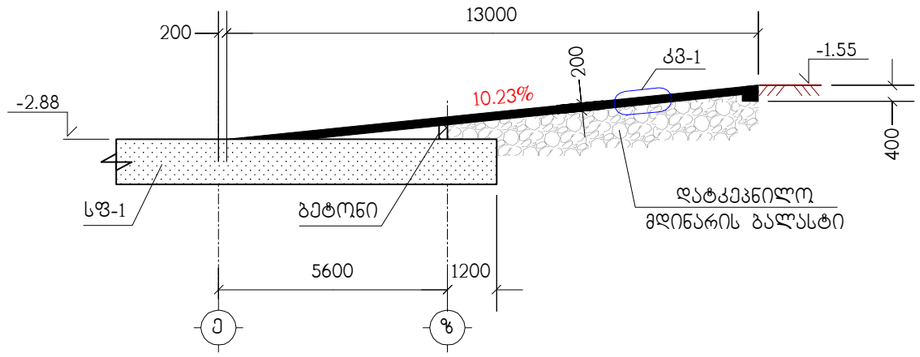

ბ – ბ

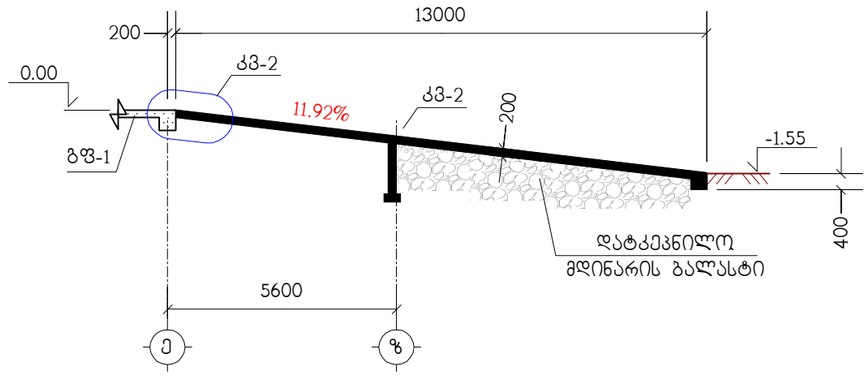

გ – გ

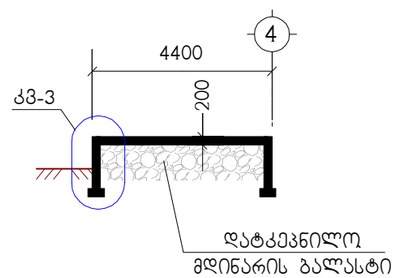

პოზიცია	აღნიშვნა	დასახელება	რაოდ. ც.	შენიშვნა
		პანდუსი და კიბე		
	დაიჭრას ადგილზე	Ф12AIII სახსტ. 5781-82* L=3 კმ.	–	2664 კგ.
1		Ф6AI სახსტ. 5781-82* L=360	800	0.08 კგ.
		B25 კლასის ბეტონი		32 მ^3

ნახაზი განიხილეთ კ-89 ნახაზთან ერთად

მრავალბინიანი საცხოვრებელი სახლი ქ.თბილისი, დიდი დიღომი, კორპუსი 29-ე მიმდებარედ ს/კ 01.10.07.004.084 (ბლოკი 1)					საპროექტო ორგანიზაცია შპს "ზუმა" ს.კ. 405265911		
პანდუსი და კიბე					თანამდებობა	გვარი	ხელმოწერა
					დირექტორი	მ. კვესელავა	
მასშტაბი	ფორმატი	სტადია	ფურცელი	ფურც-ბი	არ.მთ.არქიტ.	მ. კვესელავა	
–		მ.პ.	კ-88		არ.მთ.კონსტრ.	ლ. ჯაიანი	

ჭრილი 1 – 1

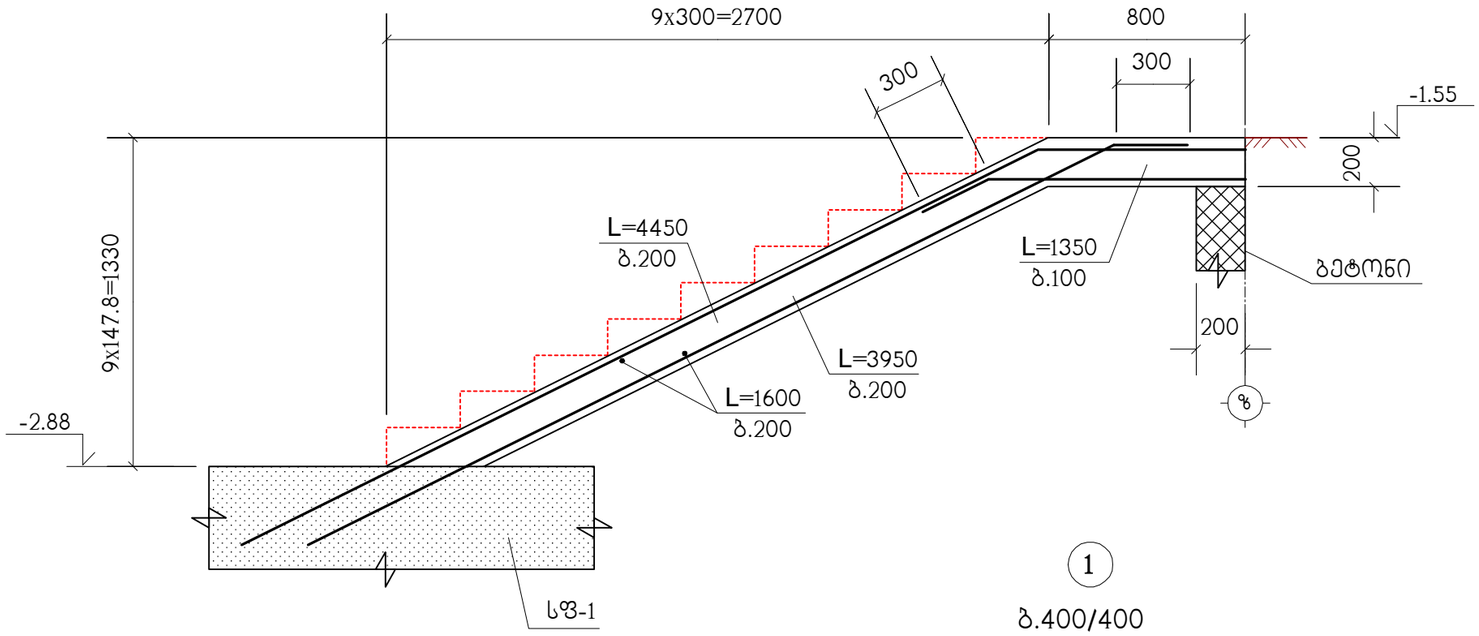

1

ბ.400/400

კვანძი კვ-1

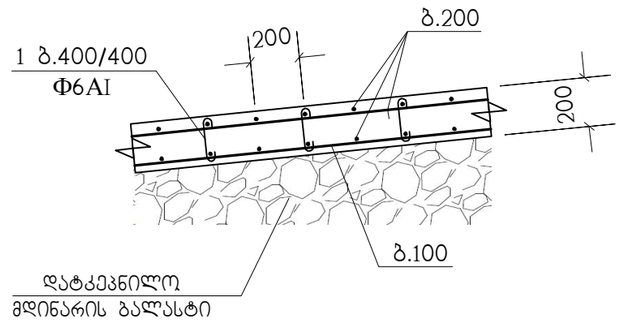

კვანძი კვ-2

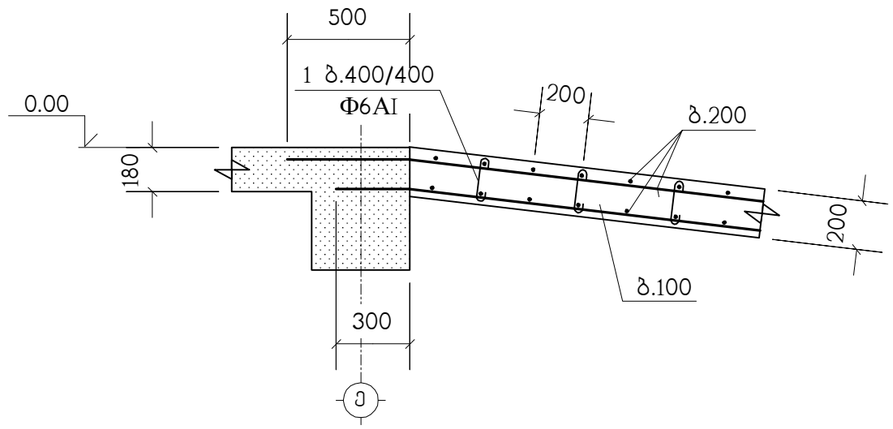

ყველა არმატურა Φ12AIII

კვანძი კვ-3

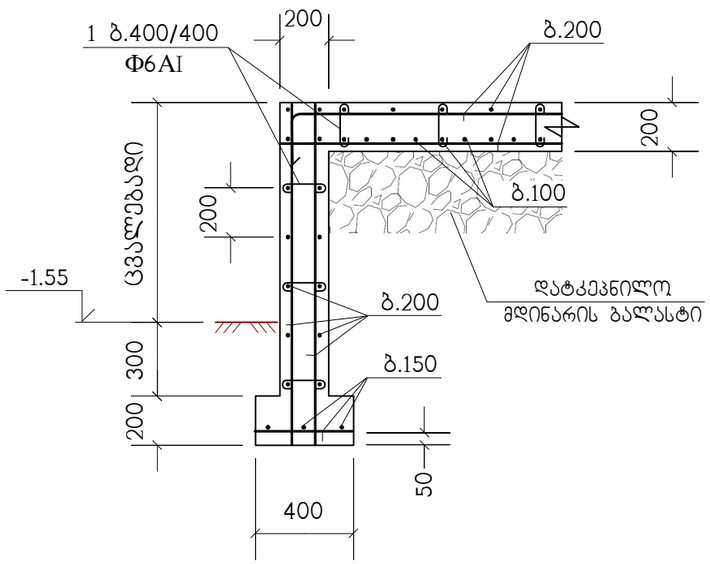



მრავალბინიანი საცხოვრებელი სახლი ქ.თბილისი, დიდი დიღომი, კორპუსი 29-ე მიმდებარედ ს/კ 01.10.07.004.084 (ბლოკი 1)					საპროექტო ორგანიზაცია შპს "ზუმა" ს.კ. 405265911		
პანდუსის და კიბის არმირების დეტალები					თანამდებობა	გვარი	ხელმოწერა
					დირექტორი	მ. კვესელავა	
მასშტაბი	ფორმატი	სტადია	ფურცელი	ფურც-ბი	არ.მთ.არქიტ.	მ. კვესელავა	
–		მ.პ.	კ-89		არ.მთ.კონსტრ.	ლ. ჯაიანი	

№ პოზ.	ელემენტის დასახელება	რაოდენობა. ც	არმატურის ნაკეთობანი კგ სახსტ. 5781-82*							ჩასატანებელი ნაკეთობანი		ბეტონი მ^3	ლითონი ტ
			AI		AIII					C255			
			Ф6	Ф8	Ф12	Ф16	Ф22	Ф25	Ф28	I	ფურც.		
	საძირკველი												
	სფ-1	1	–	–	4669	1152	5135	74983	2726	–	–	1023÷65	88.66
	სულ				**4669**	**1152**	**5135**	**74983**	**2726**			**1023÷65**	**88.66**
	ფილები												
	გფ-1	1	387	–	16184	–	–	–	–	–	–	139.5	16.57
	გფ-2	1	461	–	19346	–	–	–	–	–	–	166.4	19.81
	გფ-3	3	1383	–	58038	–	–	–	–	–	–	499.2	59.42
	გფ-4	4	1844	–	77384	–	–	–	–	–	–	665.6	79.23
	გფ-5	2	922	–	38692	–	–	–	–	–	–	332.8	39.61
	გფ-6	1	461	–	19457	–	–	539	–	28	–	166.4	20.48
	გფ-7	1	437	–	17754	–	–	77	–	–	–	157.6	18.27
	გფ-8	1	32	–	1251	–	–	–	–	–	–	11.5	1.28
	სულ		**5927**		**248106**			**616**		**28**		**2139**	**254.67**
	კოჭები												
	ტმკ-1	–	–	35112	–	–	57349	74069	–	–	–	535.1	166.53
	სულ			**35112**			**57349**	**74069**				**535.1**	**166.53**
	კედლები												
	კდლ-1	–	136	–	3596	–	–	–	–	–	–	41	3.73
	დფრ-1	2	248	–	7636	–	–	–	–	–	–	74.8	7.88
	დფრ-2	1	131	–	3374	1420	–	–	–	–	–	39.6	4.93
	დფრ-3	1	140	–	3640	1656	–	–	–	–	–	42.6	5.44
	დფრ-4	2	173	–	4872	2050	–	–	–	–	–	52.4	7.09
	დფრ-5	2	130	–	4238	1578	–	–	–	–	–	39.4	5.95
	სულ		**958**		**27356**	**6704**						**289.8**	**35.02**

მრავალბინიანი საცხოვრებელი სახლი ქ.თბილისი, დიდი დილომი, კორპუსი 29-ე მიმდებარედ ს/კ 01.10.07.004.084 (ბლოკი 1)

საპროექტო ორგანიზაცია შპს "ზუმა" ს.კ. 405265911

მასალების ამოკრება (დასაწყისი)

მასშტაბი	ფორმატი	სტადია	ფურცელი	ფურც-ბი
–		მ.პ.	კ-90	

თანამდებობა	გვარი	ხელმოწერა
დირექტორი	მ. კვესელავა	
პრ.მთ.არქიტ.	მ. კვესელავა	
პრ.მთ.კონსტრ.	ლ. ჯაიანი	

№ პოზ.	ელემენტის დასახელება	რაოდენობა, ც	არმატურის ნაკეთობანი კგ სახსტ. 5781-82*							ჩასატანებელი ნაკეთობანი		ბეტონი მ^3	ლითონი ტ
			AI		AIII					c255			
			Ф6	Ф8	Ф12	Ф16	Ф22	Ф25	Ф28	I	ფურც.		
	საძირკველი												
	-2.88-:-6.08	–	–	5531	–	–	2377	6369	9242	–	–	129.2	23.52
	6.08-:-12.48	–	–	3977	–	–	–	9144	–	–	101	93	13.22
	12.48-:-18.88	–	–	2636	–	–	5387	1482	–	–	–	65.8	9.5
	18.88-:-25.28	–	–	2636	–	–	5813	1178	–	–	125	65.8	9.75
	25.28-:-31.68	–	–	1673	–	–	5585	1140	–	–	–	40.1	8.4
	31.68-:-40.98	–	–	1913	–	–	5980	89	–	–	456	46	8.44
	სულ			**18366**			**25142**	**19402**	**9242**		**682**	**439.9**	**72.83**
	კიბეები												
	კიბე-1	1	64	–	4129	–	–	–	–	–	–	37.5	4.19
	კიბე-2	1	64	–	4129	–	–	–	–	–	–	37.5	4.19
	კმკ	26	–	491	–	–	–	2043	–	–	–	13	2.53
	სულ		**128**	**491**	**8258**			**2043**				**88**	**10.91**
	პანდუსი	–	**64**	–	**2664**	–	–	–	–	–	–	**32**	**2.73**

მრავალბინიანი საცხოვრებელი სახლი ქ.თბილისი, დიდი დილომი, კორპუსი 29-ე მიმდებარედ ს/კ 01.10.07.004.084 (ბლოკი 1)

მასალების ამოკრება (დასასრული)

მასშტაბი	ფორმატი	სტადია	ფურცელი	ფურც-ბი
–		მ.პ.	კ-91	

საპროექტო ორგანიზაცია შპს "ზუმა" ს.კ. 405265911

თანამდებობა	გვარი	ხელმოწერა
დირექტორი	მ. კვესელავა	
პრ.მთ.არქიტ.	მ. კვესელავა	
პრ.მთ.კონსტრ.	ლ. ჯაიანი	



Изополя перемещений по X, м

ПЕРВОЕ СЕЙСМИЧЕСКОЕ ЗАГРУЖЕНИЕ, Форма N1 (65.0%)

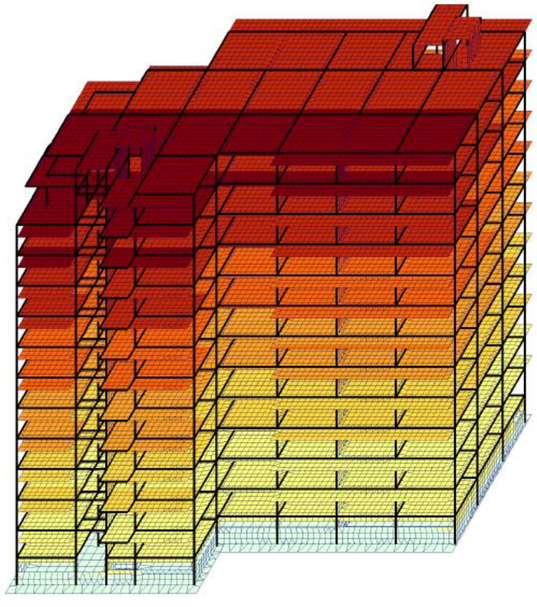



Изополя перемещений по Y, м

ПЕРВОЕ СЕЙСМИЧЕСКОЕ ЗАГРУЖЕНИЕ, Форма N1 (65.0%)

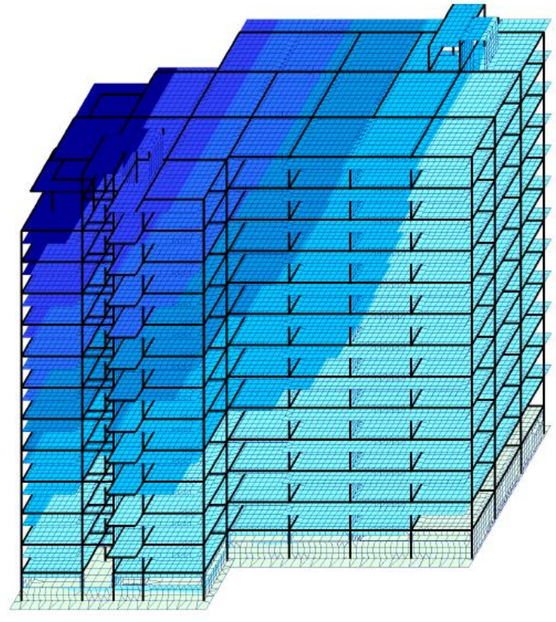

ПОСТОЯННОЕ ЗАГРУЖЕНИЕ

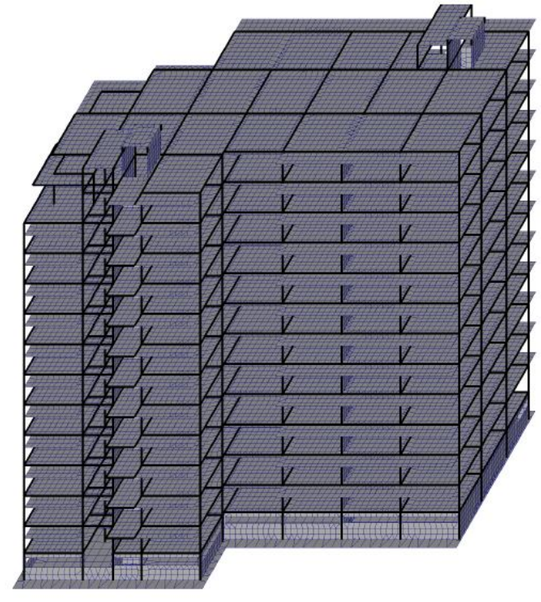

Эпюра N, тс

ПОСТОЯННОЕ ЗАГРУЖЕНИЕ

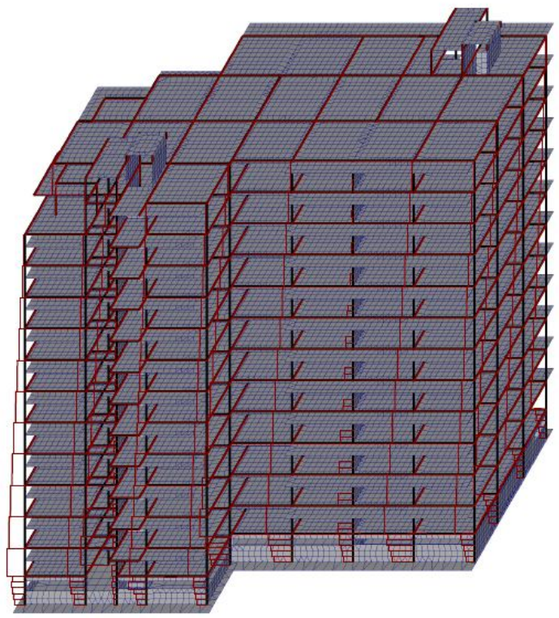



Максимальное отрицательное усилие -564.234
Максимальное положительное усилие 35.5768

Эпюра My, тс*м

ПОСТОЯННОЕ ЗАГРУЖЕНИЕ

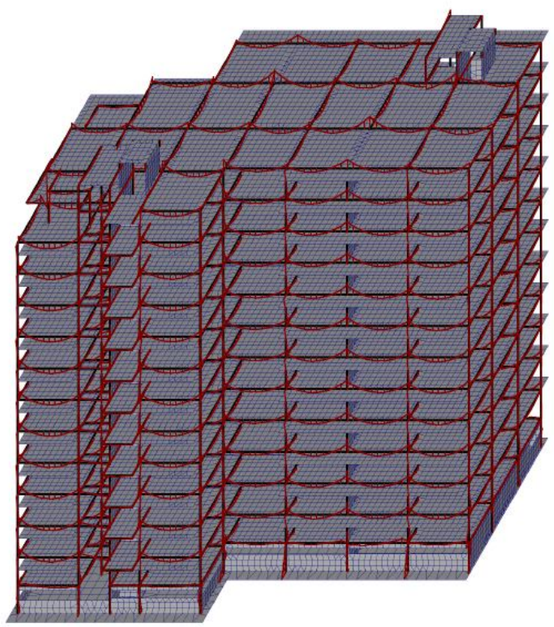



Максимальное отрицательное усилие -65.4086
Максимальное положительное усилие 52.102



Таблица частот и периодов колебаний

Форма	Частота, Гц	Период, с	Сейсмика 1,ма...	Сейсмика 2,ма...
1	0.50	1.9952	65.0	5.9
2	0.55	1.8066	7.8	56.7
3	0.65	1.5376	0.3	8.8
4	1.80	0.5559	12.2	0.0
5	2.42	0.4133	0.2	5.6

კონსტრუქტორი ლ.ჯაიანი

შპს "ზუმა"

მრავალბინიანი საცხოვრებელი სახლი ქ.თბილისი, დიდი დილომი, კორპუსი 29-ე მიმდებარედ ს/კ 01.10.07.004.084 (ბლოკი 2)

კონსტრუქციული ნაწილი

თბილისი 2023 წ.

ნახაზების სია

დასახელება	ნახაზი
თავფურცელი	კ-0
საძირკვლის ფილა სფ-1, ნიშნულზე -1.20, საყალიბო ნახაზი	კ-1
სფ-1, ქვედა ზონის არმირება	კ-2
სფ-1, ზედა ზონის არმირება	კ-3
სფ-1, არმირების დეტალები	კ-4
არმატურული ნაშვერების გეგმა სფ-1-დან	კ-5
კვანძები კვ-1 ; კვ-2	კ-6
ჭრილები ა–ა ; ბ–ბ, სპეციფიკაცია	კ-7
გადახურვის ფილა გფ-1, ნიშნულზე 3.52, საყალიბო ნახაზი	კ-8
გფ-1, ქვედა ზონის არმირება	კ-9
გფ-1, ზედა ზონის არმირება	კ-10
გადახურვის ფილა გფ-2, ნიშნულებზე 6.72, 9.92, 13.12, საყალიბო ნახაზი	კ-11
გფ-2, ქვედა ზონის არმირება	კ-12
გფ-2, ზედა ზონის არმირება	კ-13
გადახურვის ფილა გფ-3, ნიშნულებზე 16.32, 19.52, 22.72, საყალიბო ნახაზი	კ-14
გფ-3, ქვედა ზონის არმირება	კ-15
გფ-3, ზედა ზონის არმირება	კ-16
გადახურვის ფილა გფ-4, ნიშნულზე 26.08, საყალიბო ნახაზი	კ-17
გფ-4, ქვედა ზონის არმირება	კ-18
გფ-4, ზედა ზონის არმირება	კ-19
გადახურვის ფილა გფ-5, ნიშნულებზე 28.66, 29.08, საყალიბო ნახაზი	კ-20
გფ-5, არმირება	კ-21
გადახურვის ფილების არმირების დეტალები	კ-22
სპეციფიკაცია	კ-23
ტიპიური მონოლითური კოჭი ტმკ-1	კ-24
მონოლითური დიაფრაგმების გეგმა	კ-25
მონოლითური დიაფრაგმა დფრ-1	კ-26
მონოლითური დიაფრაგმა დფრ-2	კ-27
მონოლითური დიაფრაგმა დფრ-3	კ-28
მონოლითური დიაფრაგმების არმირების დეტალები	კ-29
მონოლითური სვეტების გეგმა -1.20 ნიშნულიდან 6.72 ნიშნულამდე	კ-30
მონოლითური სვეტი მს-1	კ-31
მონოლითური სვეტი მს-2	კ-32
მონოლითური სვეტების გეგმა 6.72 ნიშნულიდან 13.12 ნიშნულამდე	კ-33
მონოლითური სვეტი მს-1	კ-34
მონოლითური სვეტი მს-2	კ-35
მონოლითური სვეტების გეგმა 13.12 ნიშნულიდან 19.52 ნიშნულამდე	კ-36

დასახელება	ნახაზი
მონოლითური სვეტი მს-1	კ-37
მონოლითური სვეტი მს-2	კ-38
მონოლითური სვეტების გეგმა 19.52 ნიშნულიდან 26.08 ნიშნულამდე	კ-39
მონოლითური სვეტების გეგმა 26.08 ნიშნულიდან 28.96 ნიშნულამდე	კ-40
მონოლითური სვეტი მს-1	კ-41
მონოლითური სვეტი მს-2	კ-42
მონოლითური სვეტი მს-3	კ-43
მონოლითური სვეტი მს-4	კ-44
მონოლითური სვეტი მს-5	კ-45
კიბის გეგმები, სპეციფიკაცია	კ-46
ჭრილები 1–1 ; 2–2	კ-47
ჭრილები 3–3 ; 4–4	კ-48
ჭრილები 5–5 ; 6–6	კ-49
მასალების ამოკრება	კ-50

რკინაბეტონის ხარჯი

ელემენტების ჯგუფი	ბეტონი მ³	არმატურა, ტ სახსტანდარტი 5781-82*						ნაგლი-ნი, ტ	ჯამი
		∅25AIII	∅22AIII	∅ 16AIII	∅12AIII	∅ 8AI	∅ 6AI	c255	ტ
საძირკველი	271.8+19.4	1.16	25.09	1.71	1.87	–	–	–	**29.83**
იატაკის ფილა	67	–	–	–	4.62	–	0.05	–	**4.67**
გადახურვის ფილები	579.7	–	0.11	–	60.35	–	1.45	–	**61.91**
კოჭები	151.2	22.32	17.29	–	–	10.58	–	–	**50.19**
კედლები	63.5	–	–	–	6.76	–	0.21	–	**6.97**
სვეტები	134.4	3.34	13.74	–	–	6.24	–	0.31	**23.63**
კიბე	25.4	–	–	–	2.66	–	0.05	–	**2.71**
სულ	1312.4	**26.82**	**56.23**	**1.71**	**76.26**	**16.82**	**1.76**	**0.31**	179.91

განმარტებითი ბარათი - საერთო შენიშვნები

1. წარმოდგენილი მუშა პროექტის კონსტრუქციული ნაწილი შესრულებულია არქიტექტურული პროექტის, აგრეთვე, საქართველოში მოქმედი სათანადო ნორმატიული დოკუმენტების საფუძველზე.
2. სამშენებლო უბნისათვის ქარის წნევის ნორმატიული მნიშვნელობა w_0 =0.85 კპა; თოვლის საფარის წონა - 0.50 კპა; სეისმური საშიშროება - 8 ბალი.
3. შ.პ.ს. "თბილინვესტპროექტი"-ს მიერ 2023 წელს შესრულებული საინჟინრო-გეოლოგიური კვლევის დასკვნებიდან გამომდინარე, საძირკვლების ფუძედ მიღებულია თიხა, მოყვითალო ფერის, ქვიშის ლინზებით და შუაშრეებით, ნახევრადმყარი კონსისტენციის (ფენა №2), $\varphi=18^0$; C=0.63 კგძ/სმ^2 ; E=210 კგძ/სმ^2
4. საძირკვლებად მიღებულია 70 სმ. სისქის მონოლითური რკინაბეტონის მთლიანი ფილა ბეტონის კლასით B25
5. საძირკვლებისათვის ქვაბული მოეწყოს მშენებლობის ორგანიზაციის ან/და მშენებლობის წარმოების პროექტების მიხედვით.
6. ქვაბულის მოწყობის შემდეგ, არსებული გრუნტი დაიტკეპნოს საშუალო სიმძლავრის (10-15ტ.) სატკეპნი მექანიზმით.
7. საძირკვილს ფილის 5 სმ-იანი ბეტონის მომზადების ქვეშ დასაფუძნებელ გრუნტებამდე მოეწყოს 20 სმ. სისქის ფენებად დატკეპნილი მდინარის ბალასტი.
8. შენობის მზიდ კონსტრუქციულ სისტემას წარმოადგენენ მონოლითური რკინაბეტონის სვეტები, დიაფრაგმები, კოჭები და გადახურვის ფილები ბეტონის კლასით B25
9. შენობის მზიდი სივრცითი კონსტრუქციული სისტემა და ფუძე-საძირკვლები მოდელირებული და გაანგარიშებულია "მონომახ-საპრ 2013" პროგრამული კომპლექსის გამოყენებით.
10. მოცემულ კონსტრუქციულ ნახაზებში +-0.00 საპროექტო ნიშნულად მიღებულია აბსოლუტური ფარდობითი ნიშნული 507.00.
11. გადახურვის ფილებში ტექნოლოგიური ხვრელები (ვენტილაცია, კანალიზაცია) შეჯერებულ იქნას არქიტექტურულ მუშა ნახაზებთან ერთად.
12. კარკასის შევსების არამზიდი კედლები და ტიხრები მოეწყოს მცირე ზომის ბლოკებით, სიმკვრივით <= 1.0 ტძ/მ^3. მათი შეერთება კარკასის ელემენტებთან განხორციელდეს "ჟალაჰპროექტის" მიერ დამუშავებული სტანდარტებით.

მრავალბინიანი საცხოვრებელი სახლი ქ.თბილისი, დიდი დილომი, კორპუსი 29-ე მიმდებარედ ს/კ 01.10.07.004.084 (ბლოკი 2)					საპროექტო ორგანიზაცია შპს "ზუმა" ს.კ. 405265911		
თავფურცელი					თანამდებობა	გვარი	ხელმოწერა
					დირექტორი	მ. კვესელავა	
მასშტაბი	ფორმატი	სტადია	ფურცელი	ფურც-ბი	პრ.მთ.არქიტ.	ზ. ლოლაშვილი	
–		მ.პ.	კ-0		პრ.მთ.კონსტრ.	ლ. ჯაიანი	

Балкон фундаментной плиты Д-4 Блок-секции 1Б

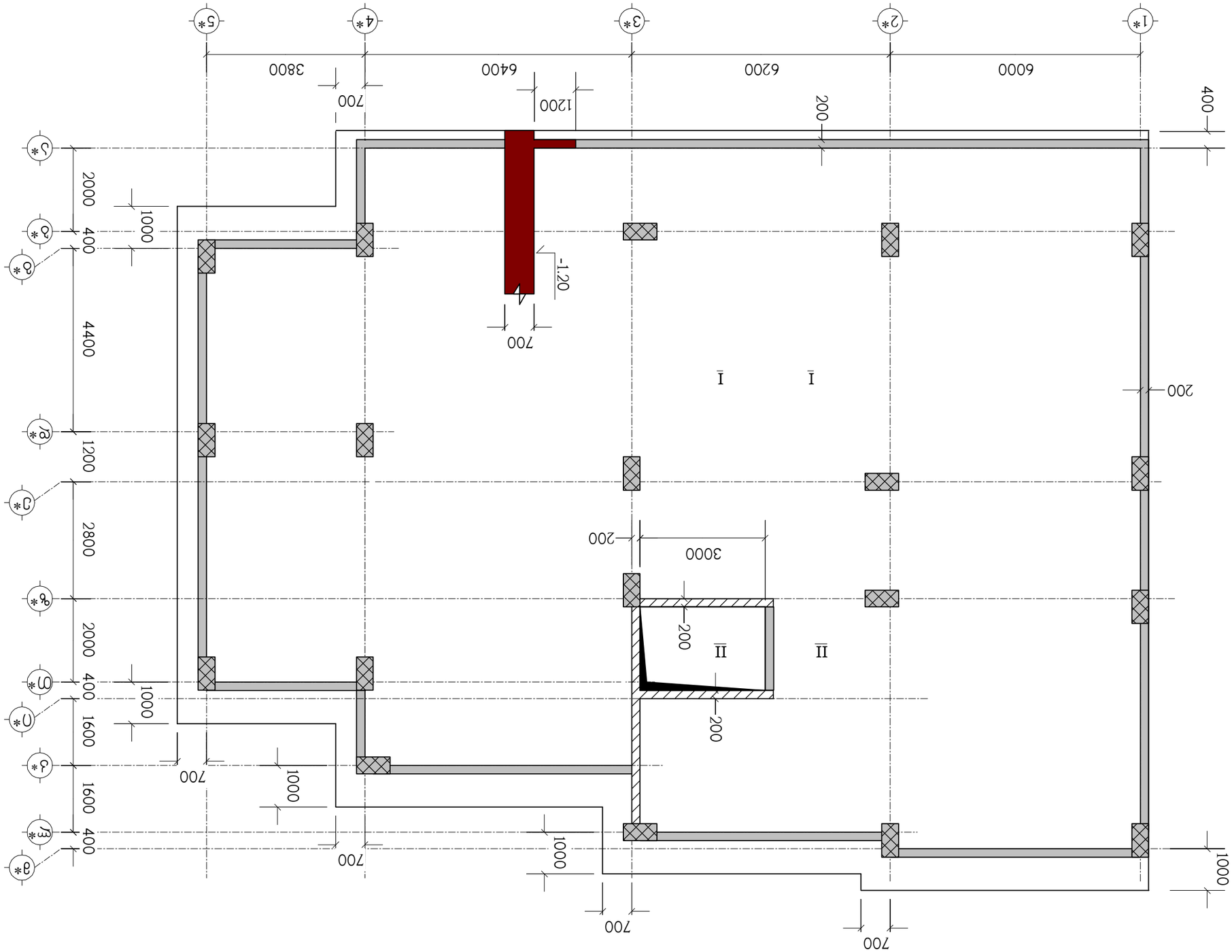

Заказчик	Жилой дом	Стадия	Лист	Листов		
Гип	Ситников	Р	1	1		
Нач. отд.	Ситников				ООО "Монолит-Строй" г. Ангарск	
Н. контр.	Ситников					
Разработал	Ситников					

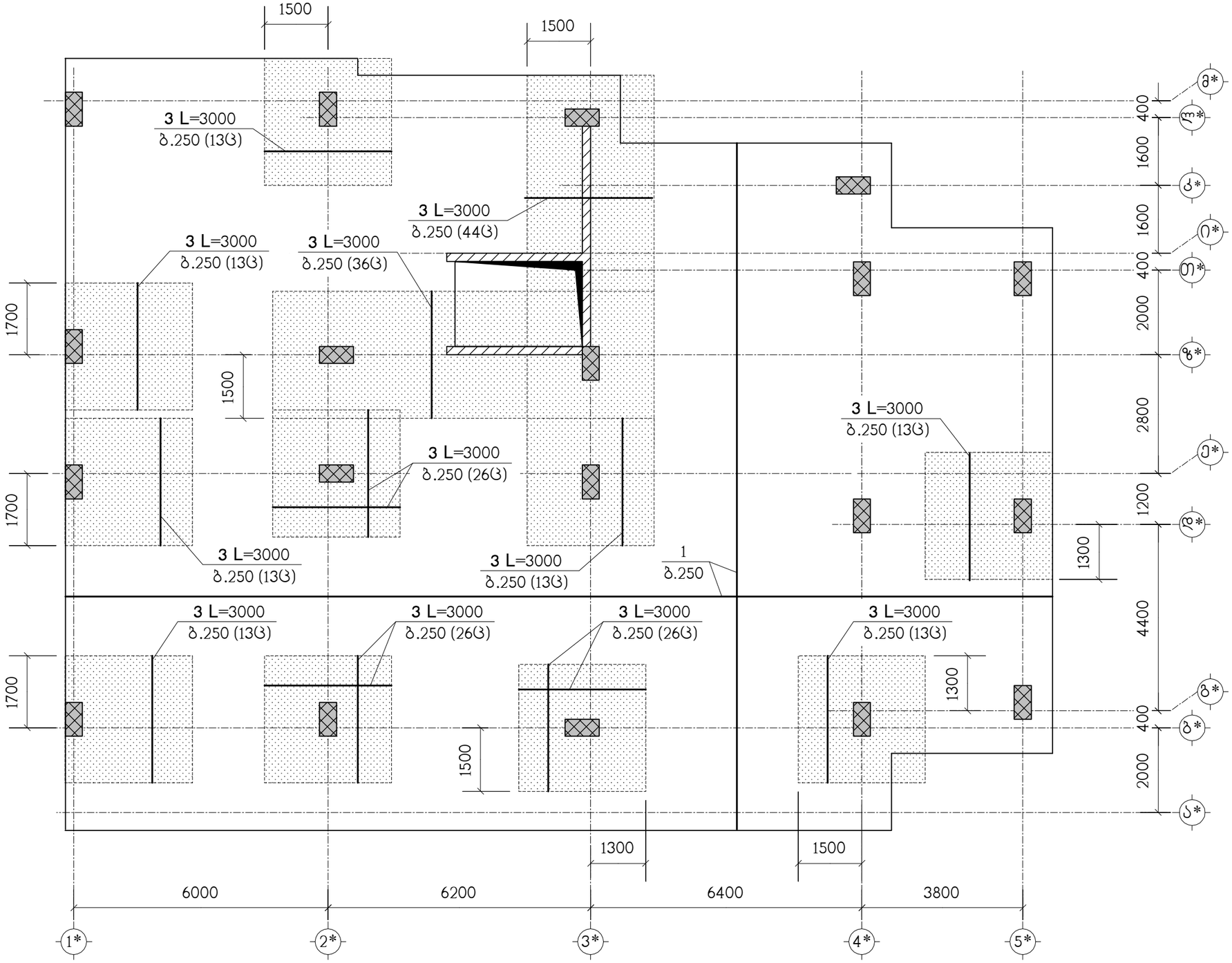

ნახაზი განიხილეთ ნახ. კ-4 ნახაზთან ერთად
სპეციფიკაცია იხილეთ ნახ. კ-7
▨ – დამატებითი არმირების ზონა

მრავალბინიანი საცხოვრებელი სახლი ქ.თბილისი, დიდი დილომი, კორპუსი 29-ე მიმდებარედ ს/კ 01.10.07.004.084 (ბლოკი 2)					საპროექტო ორგანიზაცია შპს "ზუმა" ს.კ. 405265911	
სფ-1, ქვედა ზონის არმირება					თანამდებობა	გვარი	ხელმოწერა
					დირექტორი	მ. კვესელავა	
მასშტაბი	ფორმატი	სტადია	ფურცელი	ფურც-ბი	არ.მთ.არქიტ.	ზ. ლოლაშვილი	
–		მ.პ.	კ-2		არ.მთ.კონსტრ.	ლ. ჯაიანი	

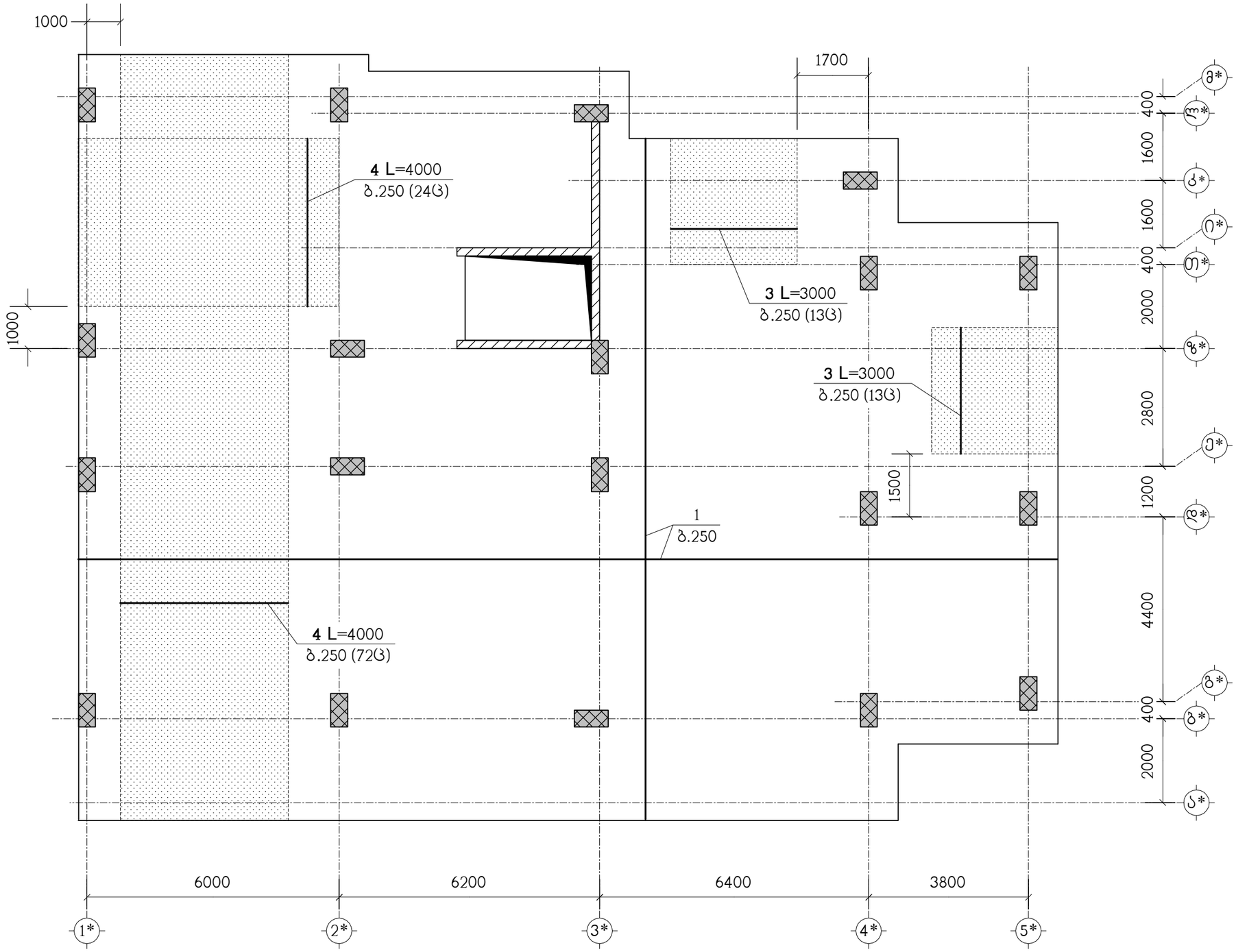

ნახაზი განიხილეთ ნახ. კ-4 ნახაზთან ერთად
სპეციფიკაცია იხილეთ ნახ. კ-7
– დამატებითი არმირების ზონა

მრავალბინიანი საცხოვრებელი სახლი ქ.თბილისი, დიდი დილომი, კორპუსი 29-ე მიმდებარედ ს/კ 01.10.07.004.084 (ბლოკი 2)					საპროექტო ორგანიზაცია შპს "ზუმა" ს.კ. 405265911		
სფ-1, ზედა ზონის არმირება					თანამდებობა	გვარი	ხელმოწერა
					დირექტორი	მ. კვესელავა	
მასშტაბი	ფორმატი	სტადია	ფურცელი	ფურც-ბი	პრ.მთ.არქიტ.	ზ. ლოლაშვილი	
–		მ.პ.	კ-3		პრ.მთ.კონსტრ.	ლ. ჯაიანი	

I – I

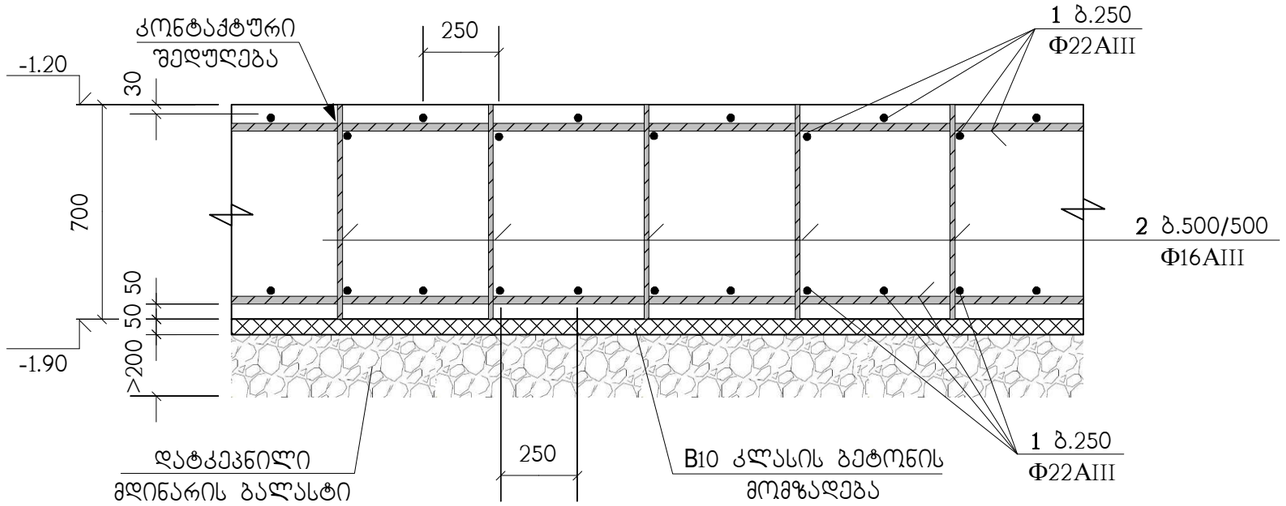

II – II

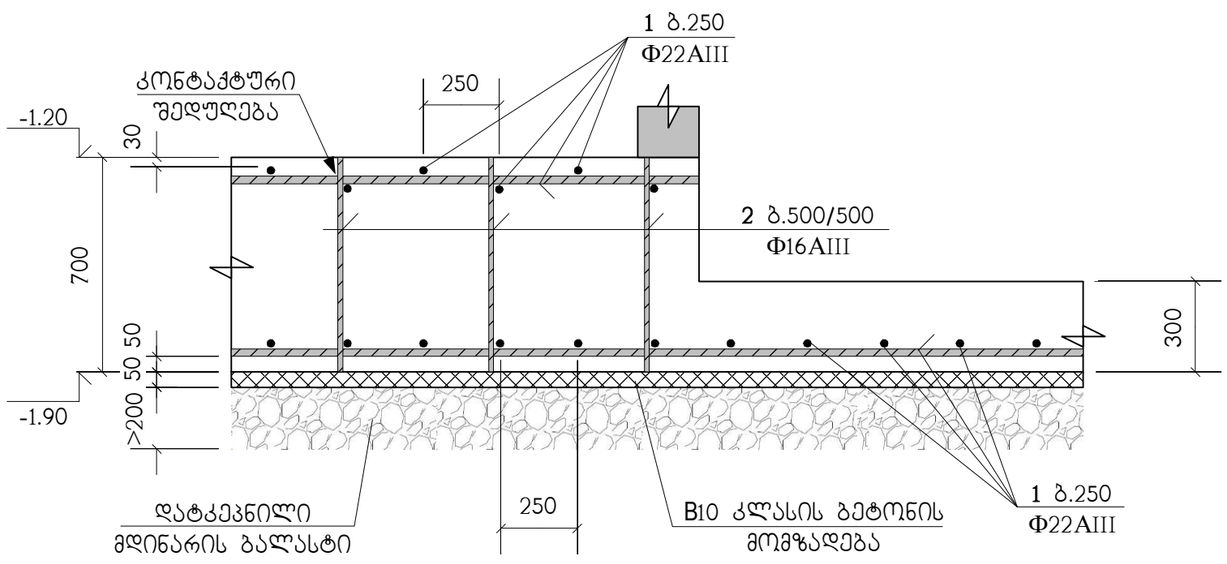

პოზ. "1" ძირითადი არმირების შეპირაპირება

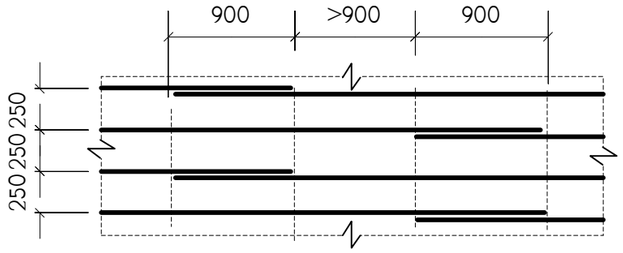

ბ.250 დამატებითი არმირების მოწყობა

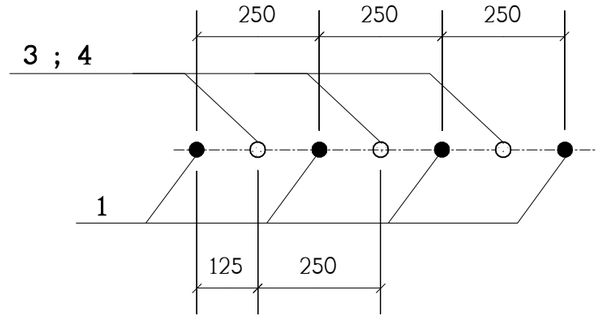

საძირკვლის ფილაში არმატურები პირობითად წარმოდგენილია:

- პოზიცია "1" როგორც ძირითადი;
- პოზიციები "3" და "4" როგორც - დამატებითი;
- პოზიცია "2" როგორც სამონტაჟო და, ასევე როგორც განივი

მრავალბინიანი საცხოვრებელი სახლი ქ.თბილისი, დიდი დილომი, კორპუსი 29-ე მიმდებარედ ს/კ 01.10.07.004.084 (ბლოკი 2)					საპროექტო ორგანიზაცია შპს "ზუმა" ს.კ. 405265911		
სფ-1, არმირების დეტალები					თანამდებობა	გვარი	ხელმოწერა
					დირექტორი	მ. კვესელავა	
მასშტაბი	ფორმატი	სტადია	ფურცელი	ფურც-ბი	პრ.მთ.არქიტ.	ზ. ლოლაშვილი	
–		მ.პ.	კ-4		პრ.მთ.კონსტრ.	ლ. ჯაიანი	

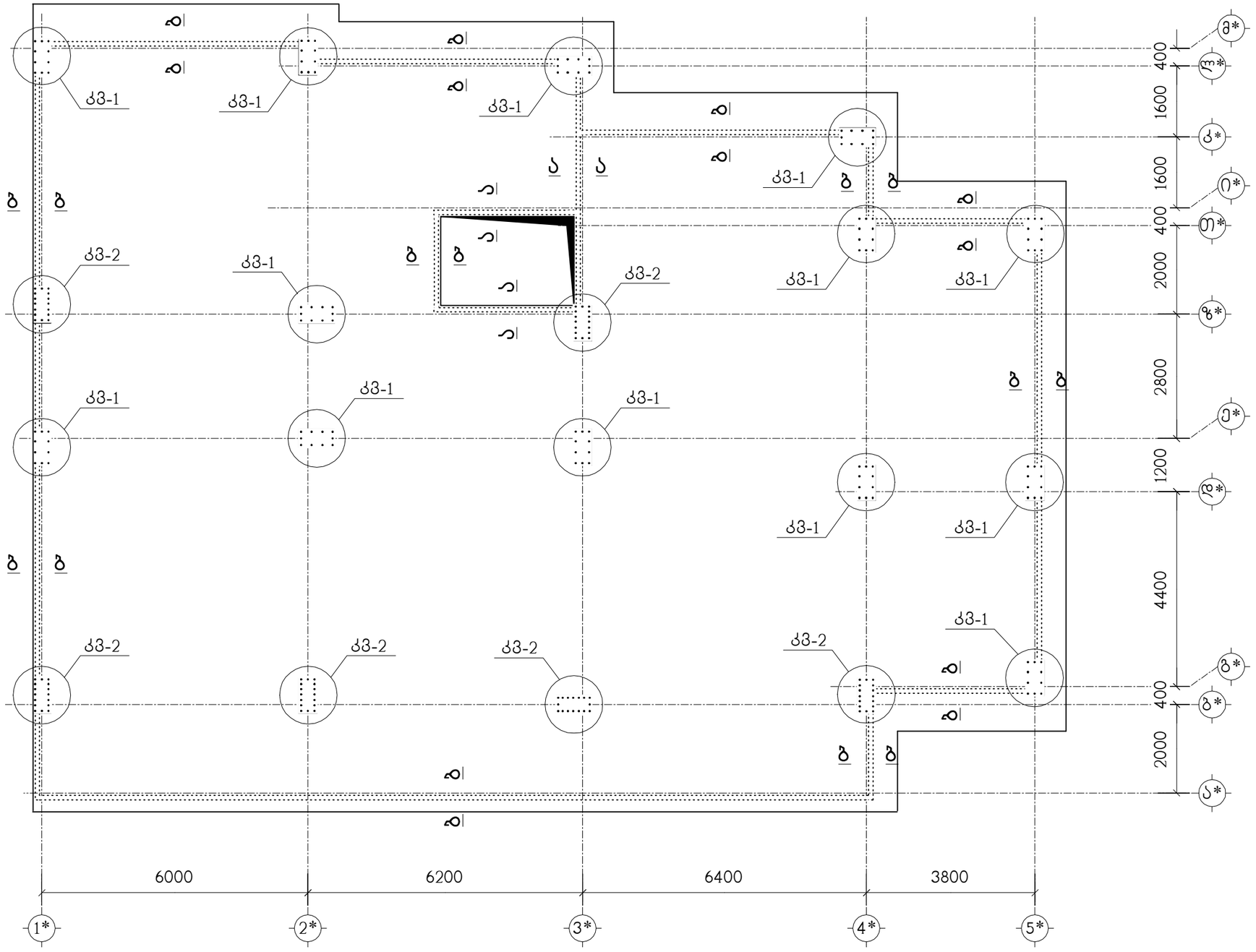

მრავალბინიანი საცხოვრებელი სახლი ქ.თბილისი, დიდი დიღომი, კორპუსი 29-ე მიმდებარედ ს/კ 01.10.07.004.084 (ბლოკი 2)						საპროექტო ორგანიზაცია შპს "ზუმა" ს.კ. 405265911	
არმატურული ნაშვერების გეგმა სფ-1 დან						თანამდებობა	გვარი	ხელმოწერა
						დირექტორი	მ. კვესელავა	
მასშტაბი	ფორმატი	სტადია	ფურცელი	ფურც-ბი		არ.მთ.არქიტ.	ზ. ლოლაშვილი	
–		მ.პ.	კ-5			არ.მთ.კონსტრ.	ლ. ჯაიანი	

ძმ-1
(13 ც.)

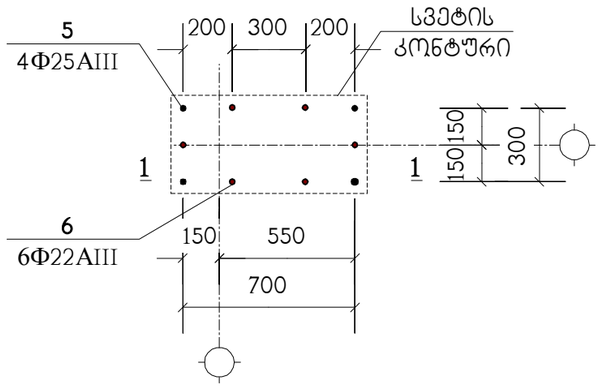

1 – 1

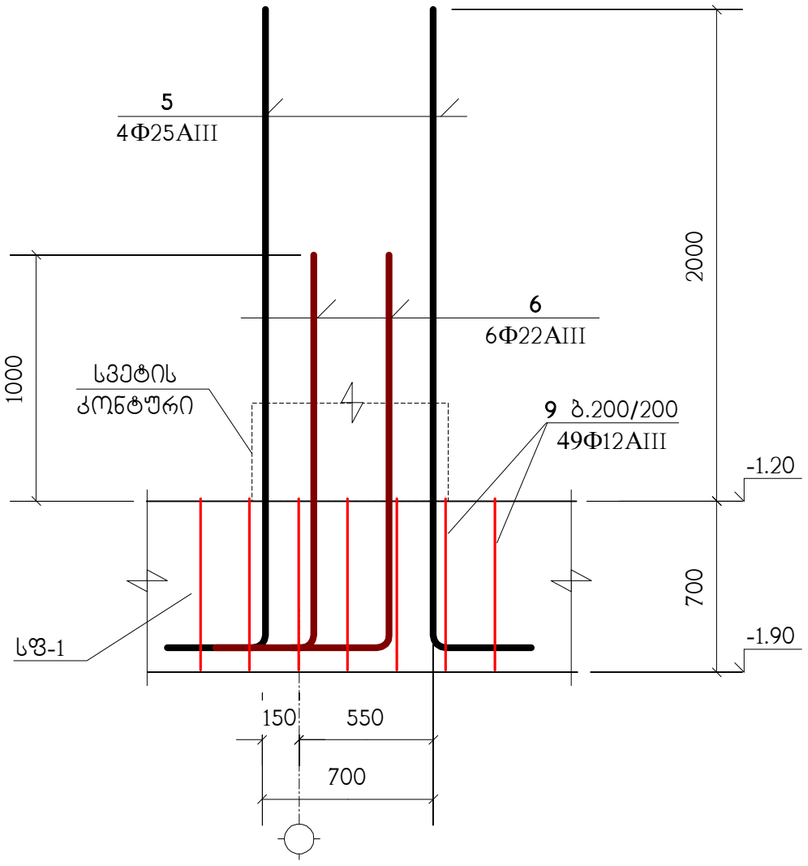

ძმ-2
(6 ც.)

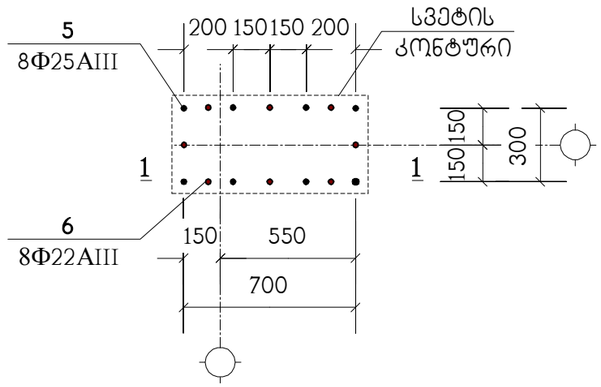

1 – 1

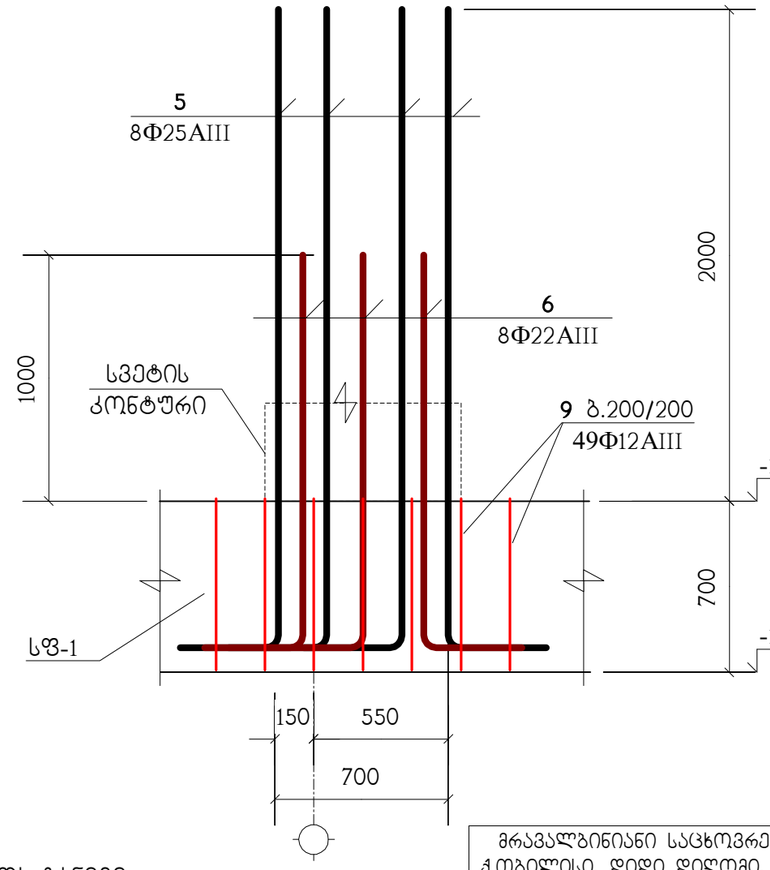

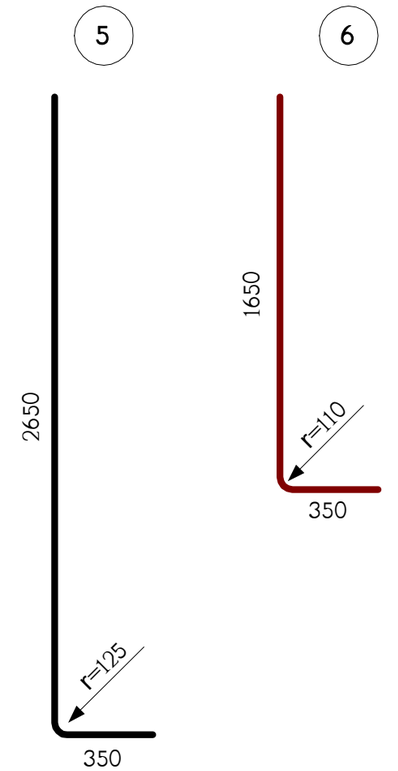

აგრეთვე სვეტებთან მოეწყოს განივი არმატურა პოზ. "9" ბიჯით 200X200. (განლაგების ზონის სიგანე 1200 მმ.)

სპეციფიკაცია იხილეთ ნახ. კ-7

მრავალბინიანი საცხოვრებელი სახლი ქ.თბილისი, დიდი დილომი, კორპუსი 29-ე მიმდებარედ ს/კ 01.10.07.004.084 (ბლოკი 2)					საპროექტო ორგანიზაცია შპს "ზუმა" ს.კ. 405265911		
კვანძები კ3-1 ; კ3-2					თანამდებობა	გვარი	ხელმოწერა
					დირექტორი	მ. კვესელავა	
მასშტაბი	ფორმატი	სტადია	ფურცელი	ფურც-ბი	პრ.მთ.არქიტ.	ზ. ლოლაშვილი	
–		მ.პ.	კ-6		პრ.მთ.კონსტრ.	ლ. ჯაიანი	

ა – ა

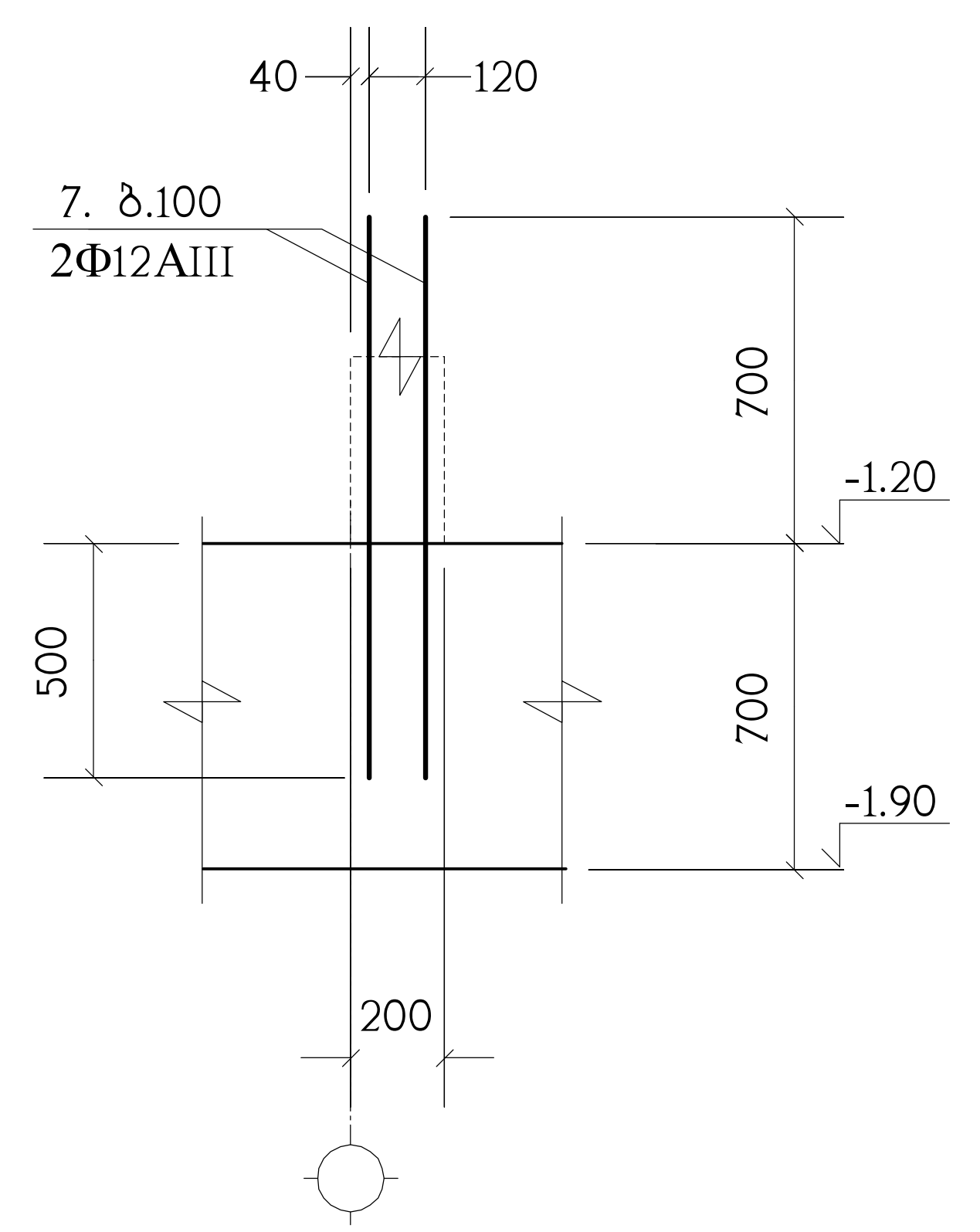

ბ – ბ

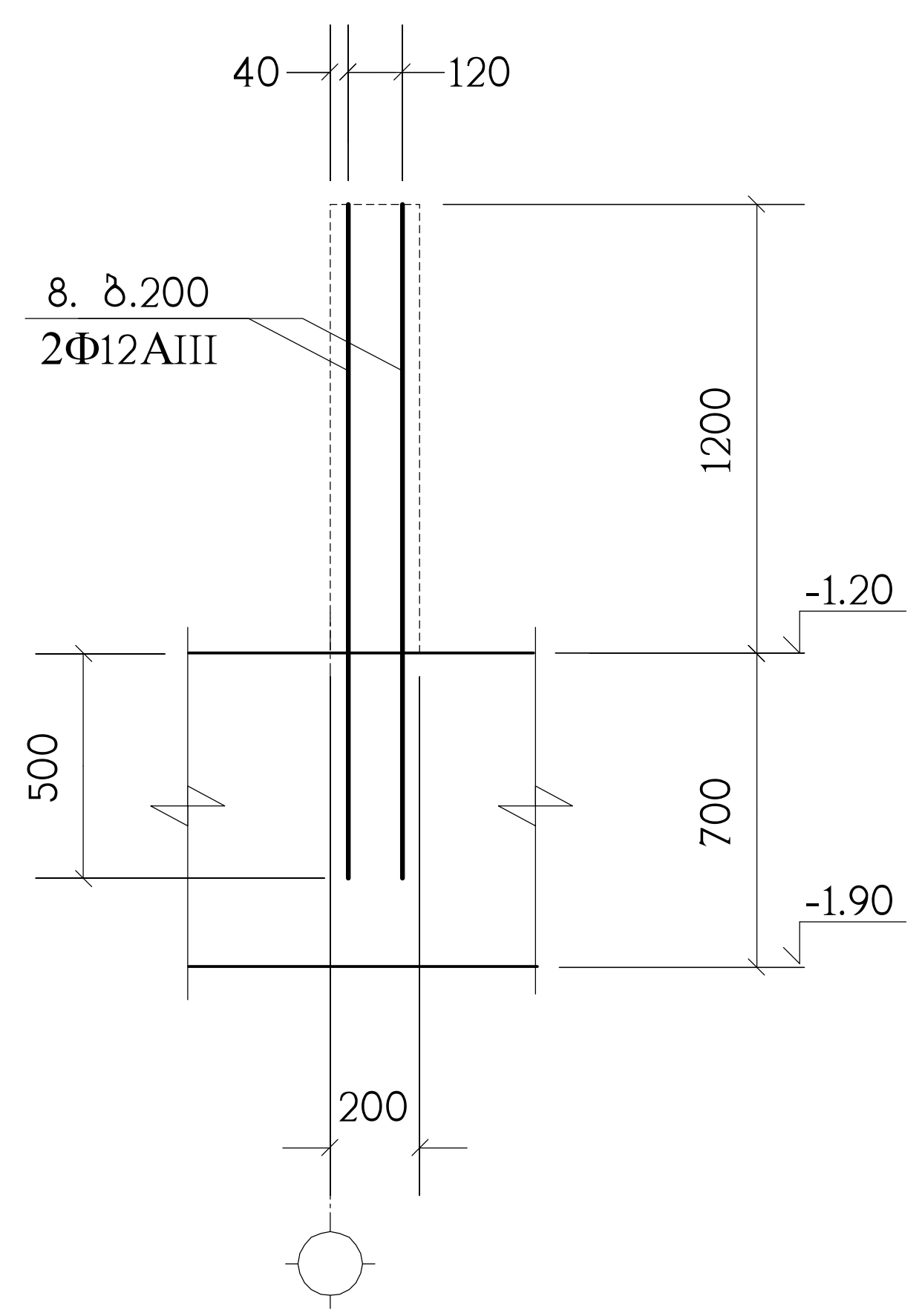

პოზიცია	აღნიშვნა	დასახელება	რაოდ. ც.	შენიშვნა
		სფ-1		
1	დაიჭრას ადგილზე	Φ22AIII სახსტ. 5781-82* L=6.95 კმ.	–	20738 კგ.
2		Φ16AIII სახსტ. 5781-82* L=700	1552	1.1 კგ.
3		Φ22AIII სახსტ. 5781-82* L=3000	275	8.95 კგ.
4		Φ22AIII სახსტ. 5781-82* L=4000	96	11.93 კგ.
5		Φ25AIII სახსტ. 5781-82* L=3000	100	11.56 კგ.
6		Φ22AIII სახსტ. 5781-82* L=2000	126	5.97 კგ.
7		Φ12AIII სახსტ. 5781-82* L=1200	232	1.06 კგ.
8		Φ12AIII სახსტ. 5781-82* L=1700	770	1.5 კგ.
9		Φ12AIII სახსტ. 5781-82* L=700	931	0.62 კგ.
		B25 კლასის ბეტონი		271.8 მ³
		B10 კლასის ბეტონი		19.4 მ³
		იატაკის ფილა და კედლები		
	დაიჭრას ადგილზე	Φ12AIII სახსტ. 5781-82* L=5.2 კმ.	–	4617 კგ.
		Φ6AI სახსტ. 5781-82* L=360	680	0.08 კგ.
		B25 კლასის ბეტონი		67 მ³

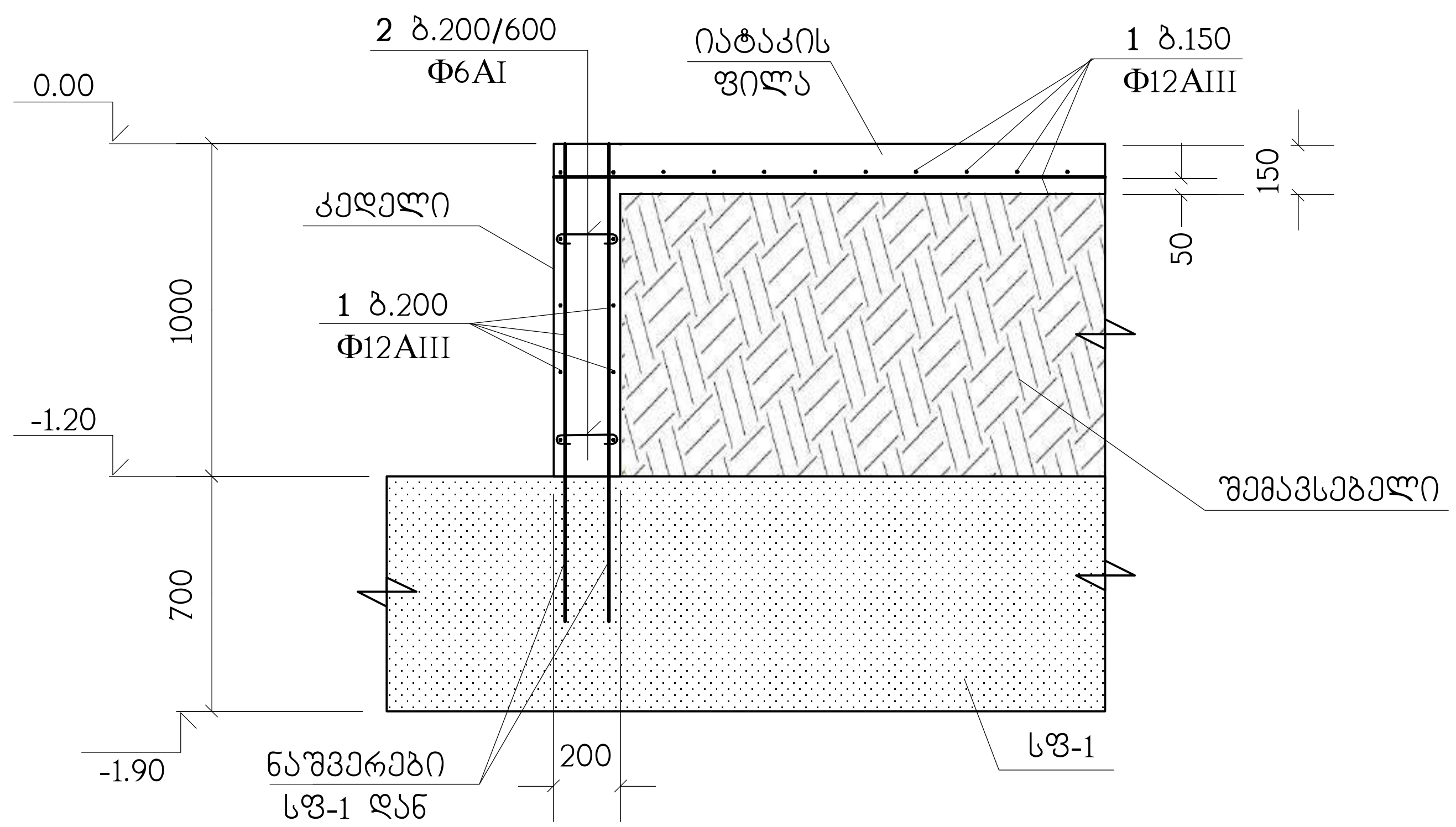

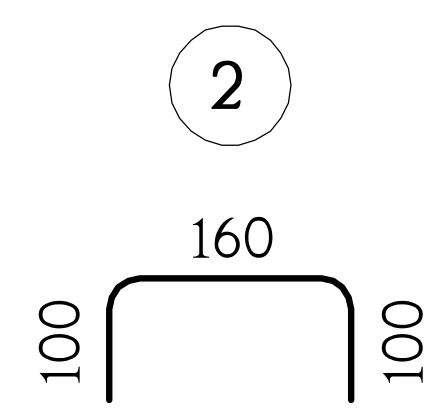

იატაკის ფილისა და კედლების არმირების ჭრილი

მრავალბინიანი საცხოვრებელი სახლი ქ.თბილისი, დიდი დიღომი, კორპუსი 29-ე მიმდებარედ ს/კ 01.10.07.004.084 (ბლოკი 2)					საპროექტო ორგანიზაცია შპს "ზუმა" ს.კ. 405265911	
ჭრილები ა–ა ; ბ–ბ სპეციფიკაცია					თანამდებობა	გვარი	ხელმოწერა
					დირექტორი	მ. კვესელავა	
მასშტაბი	ფორმატი	სტადია	ფურცელი	ფურც-ბი	პრ.მთ.არქიტ.	ზ. ლოლაშვილი	
–		მ.პ.	პ-7		პრ.მთ.კონსტრ.	ლ. ჯაიანი	

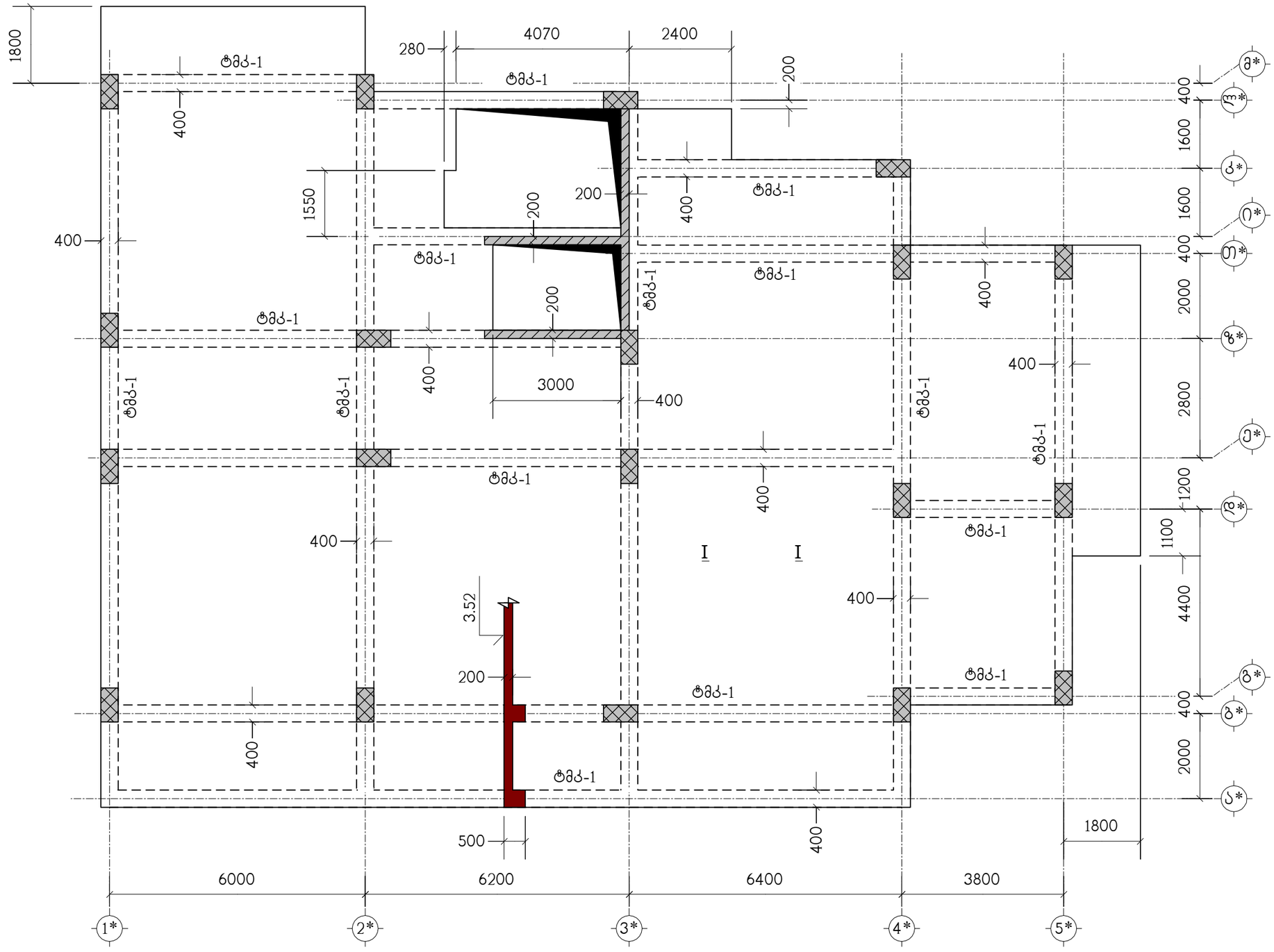

ნახაზი განიხილეთ კ-22 ნახაზთან ერთად

მრავალბინიანი საცხოვრებელი სახლი ქ.თბილისი, დიდი დიღომი, კორპუსი 29-ე მიმდებარედ ს/კ 01.10.07.004.084 (ბლოკი 2)						საპროექტო ორგანიზაცია შპს "ზუმა" ს.კ. 405265911		
გადახურვის ფილა გფ-1, ნიშნულზე 3.52, საყალიბო ნახაზი						თანამდებობა	გვარი	ხელმოწერა
						დირექტორი	მ. კვესელავა	
მასშტაბი	ფორმატი	სტადია	ფურცელი	ფურც-ბი		არ.მთ.არქიტ.	ზ. ლოლაშვილი	
–		მ.პ.	კ-8			არ.მთ.კონსტრ.	ლ. ჯაიანი	

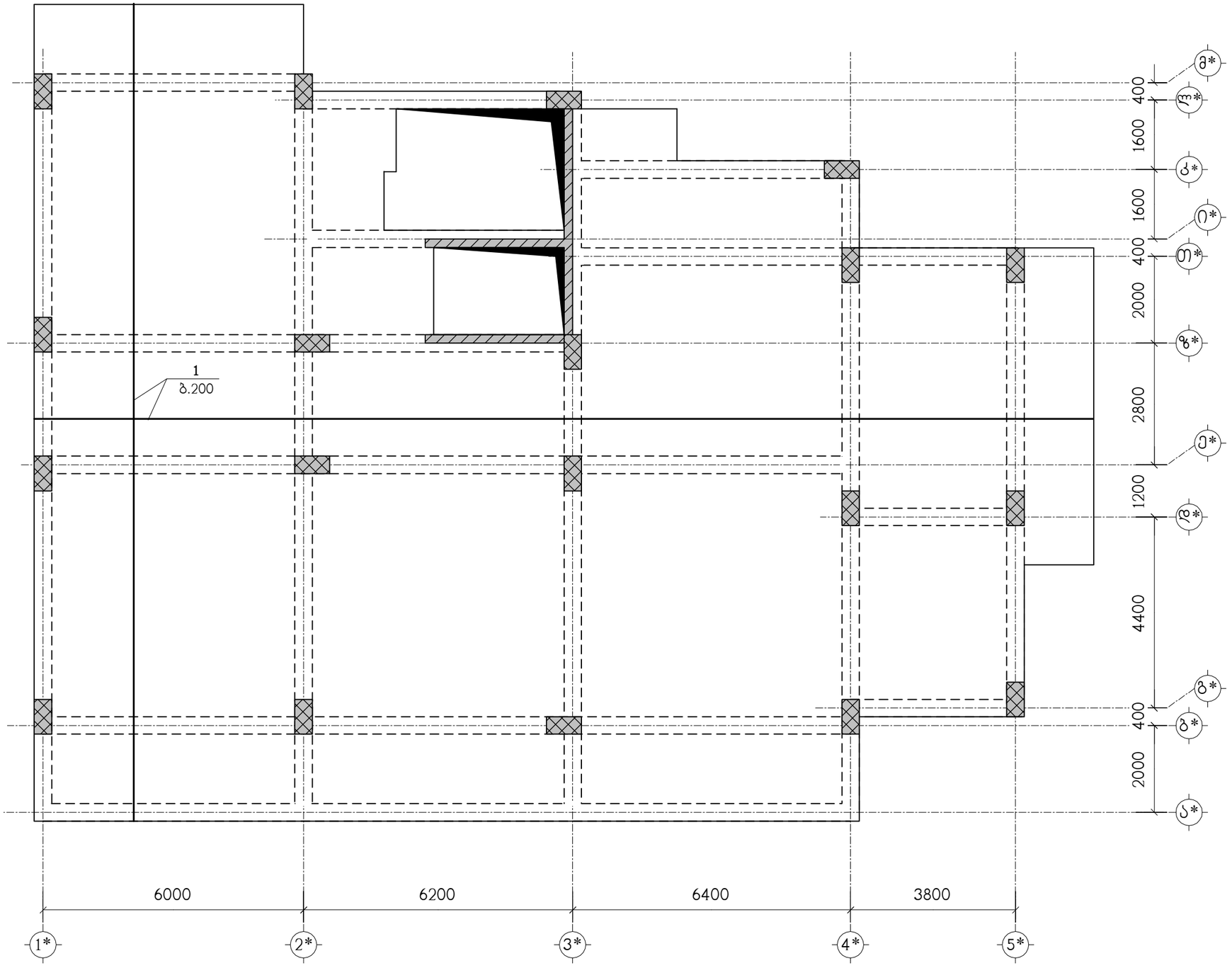

ნახაზი განიხილეთ კ-22 ნახაზთან ერთად
სპეციფიკაცია იხილეთ ნახ. კ-23

მრავალბინიანი საცხოვრებელი სახლი ქ.თბილისი, დიდი დილომი, კორპუსი 29-ე მიმდებარედ ს/კ 01.10.07.004.084 (ბლოკი 2)					საპროექტო ორგანიზაცია შპს "ზუმა" ს.კ. 405265911		
გფ-1, ქვედა ზონის არმირება					თანამდებობა	გვარი	ხელმოწერა
					დირექტორი	მ. კვესელავა	
მასშტაბი	ფორმატი	სტადია	ფურცელი	ფურც-ბი	პრ.მთ.არქიტ.	ზ. ლოლაშვილი	
–		მ.პ.	კ-9		პრ.მთ.კონსტრ.	ლ. ჯაიანი	

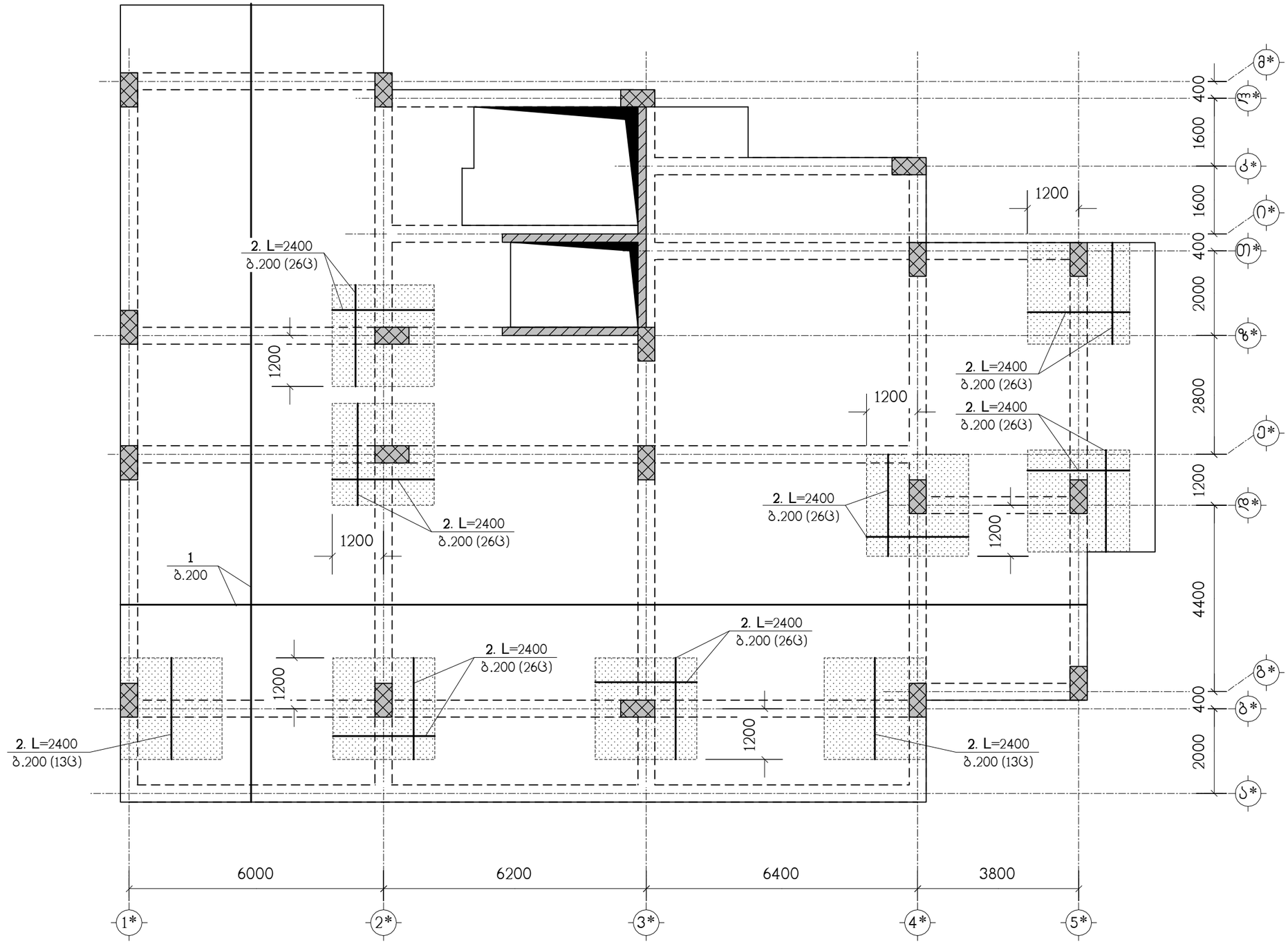

ნახაზი განიხილეთ კ-22 ნახაზთან ერთად
სპეციფიკაცია იხილეთ ნახ. კ-23
▨ – დამატებითი არმირების ზონა

მრავალბინიანი საცხოვრებელი სახლი ქ.თბილისი, დიდი დილომი, კორპუსი 29-ე მიმდებარედ ს/კ 01.10.07.004.084 (ბლოკი 2)					საპროექტო ორგანიზაცია შპს "ზუმა" ს.კ. 405265911		
ბფ-1, ზედა ზონის არმირება					თანამდებობა	გვარი	ხელმოწერა
					დირექტორი	მ. კვესელავა	
მასშტაბი	ფორმატი	სტადია	ფურცელი	ფურც-ბი	არ.მთ.არქიტ.	ზ. ლოლაშვილი	
–		მ.პ.	კ-10		არ.მთ.კონსტრ.	ლ. ჯაიანი	

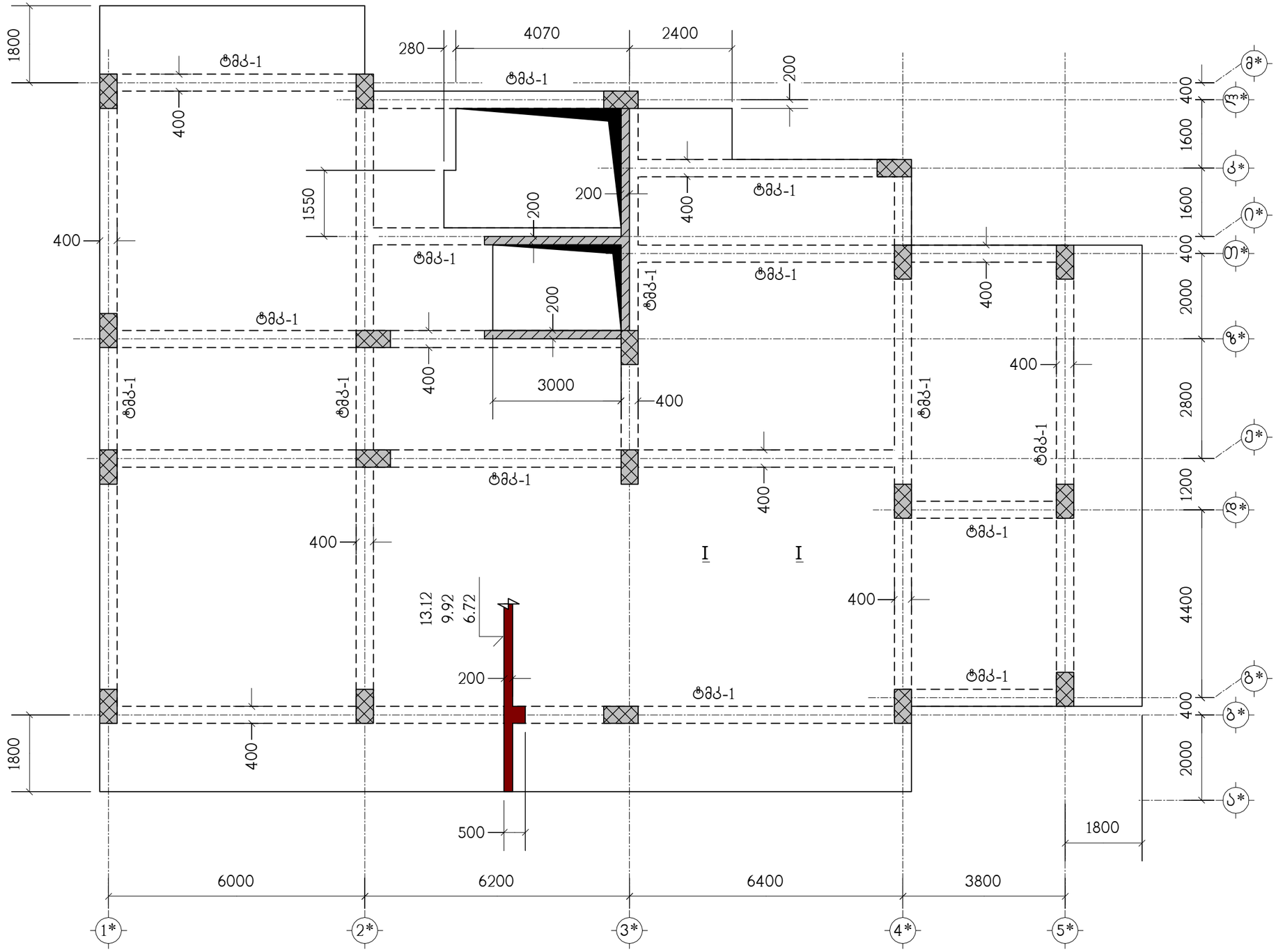

ნახაზი განიხილეთ კ-22 ნახაზთან ერთად

მრავალბინიანი საცხოვრებელი სახლი ქ.თბილისი, დიდი დილომი, კორპუსი 29-ე მიმდებარედ ს/კ 01.10.07.004.084 (ბლოკი 2)						საპროექტო ორგანიზაცია შპს "ზუმა" ს.კ. 405265911	
გადახურვის ფილა გფ-2, ნიშნულებზე 6.72, 9.92, 13.12, საყალიბო ნახაზი						თანამდებობა	გვარი	ხელმოწერა
						დირექტორი	მ. კვესელავა	
მასშტაბი	ფორმატი	სტადია	ფურცელი	ფურც-ბი		პრ.მთ.არქიტ.	ზ. ლოლაშვილი	
–		მ.პ.	კ-11			პრ.მთ.კონსტრ.	ლ. ჯაიანი	

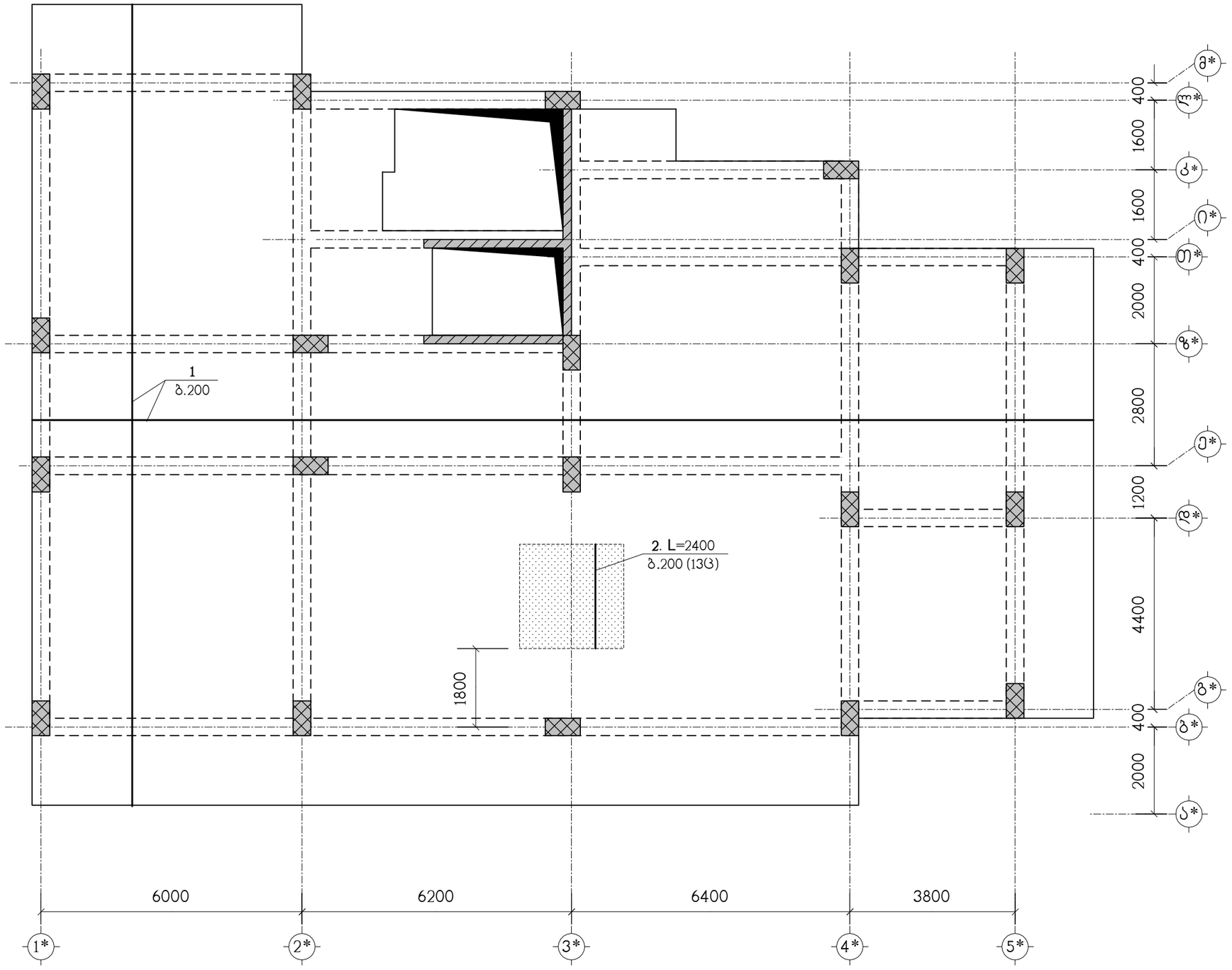

ნახაზი განიხილეთ კ-22 ნახაზთან ერთად
სპეციფიკაცია იხილეთ ნახ. კ-23
– დამატებითი არმირების ზონა

მრავალბინიანი საცხოვრებელი სახლი ქ.თბილისი, დიდი დიღომი, კორპუსი 29-ე მიმდებარედ ს/კ 01.10.07.004.084 (ბლოკი 2)						საპროექტო ორგანიზაცია შპს "ზუმა" ს.კ. 405265911	
ბფ-2, ქვედა ზონის არმირება						თანამდებობა	გვარი	ხელმოწერა
						დირექტორი	მ. კვესელავა	
მასშტაბი	ფორმატი	სტადია	ფურცელი	ფურც-ბი		პრ.მთ.არქიტ.	ზ. ლოლაშვილი	
–		მ.პ.	კ-12			პრ.მთ.კონსტრ.	ლ. ჯაიანი	

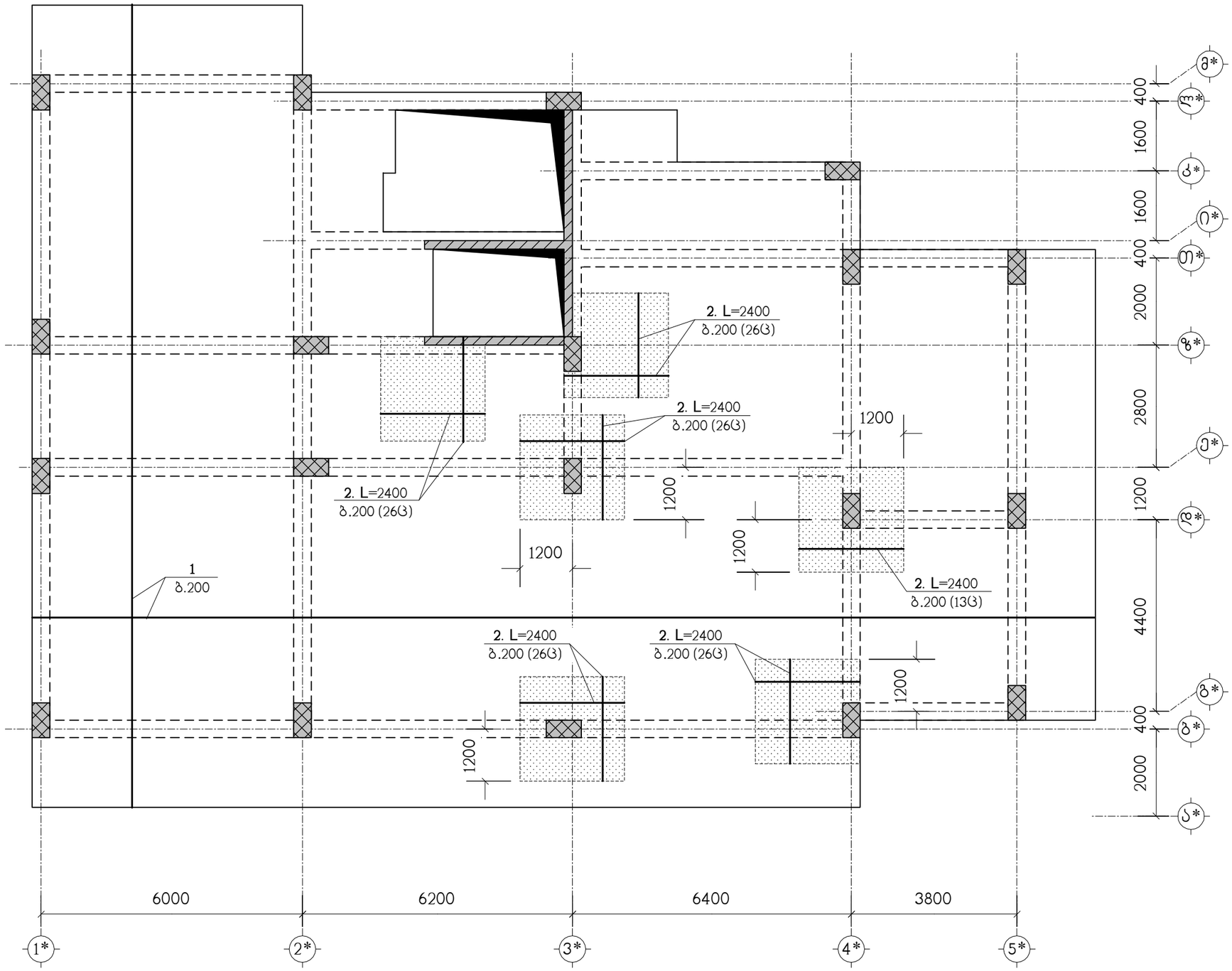

ნახაზი განიხილეთ კ-22 ნახაზთან ერთად
სპეციფიკაცია იხილეთ ნახ. კ-23
– დამატებითი არმირების ზონა

მრავალბინიანი საცხოვრებელი სახლი ქ.თბილისი, დიდი დილომი, კორპუსი 29-ე მიმდებარედ ს/კ 01.10.07.004.084 (ბლოკი 2)					საპროექტო ორგანიზაცია შპს "ზუმა" ს.კ. 405265911		
გფ-2, ზედა ზონის არმირება					თანამდებობა	გვარი	ხელმოწერა
					დირექტორი	მ. კვესელავა	
მასშტაბი	ფორმატი	სტადია	ფურცელი	ფურც-ბი	არქიტ.	ზ. ლოლაშვილი	
–		მ.პ.	კ-13		კონსტრ.	ლ. ჯაიანი	

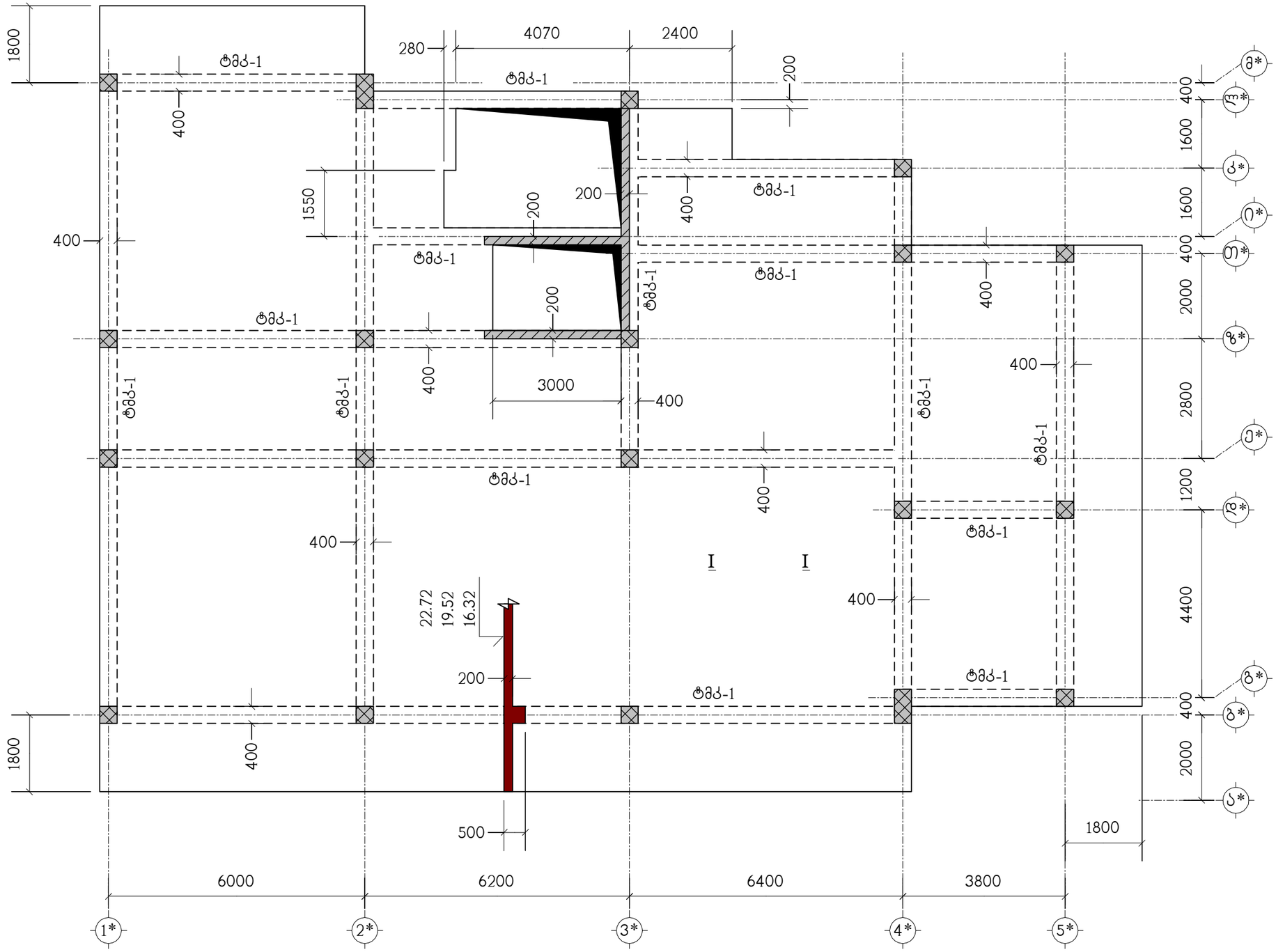

ნახაზი განიხილეთ კ-22 ნახაზთან ერთად

მრავალბინიანი საცხოვრებელი სახლი ქ.თბილისი, დიდი დილომი, კორპუსი 29-ე მიმდებარედ ს/კ 01.10.07.004.084 (ბლოკი 2)					საპროექტო ორგანიზაცია შპს "ზუმა" ს.კ. 405265911		
გადახურვის ფილა გფ-3, ნიშნულებზე 16.32, 19.52, 22.72, საქალიბო ნახაზი					თანამდებობა	გვარი	ხელმოწერა
					დირექტორი	მ. კვესელავა	
მასშტაბი	ფორმატი	სტადია	ფურცელი	ფურც-ბი	პრ.მთ.არქიტ.	ზ. ლოლაშვილი	
–		მ.პ.	კ-14		პრ.მთ.კონსტრ.	ლ. ჯაიანი	

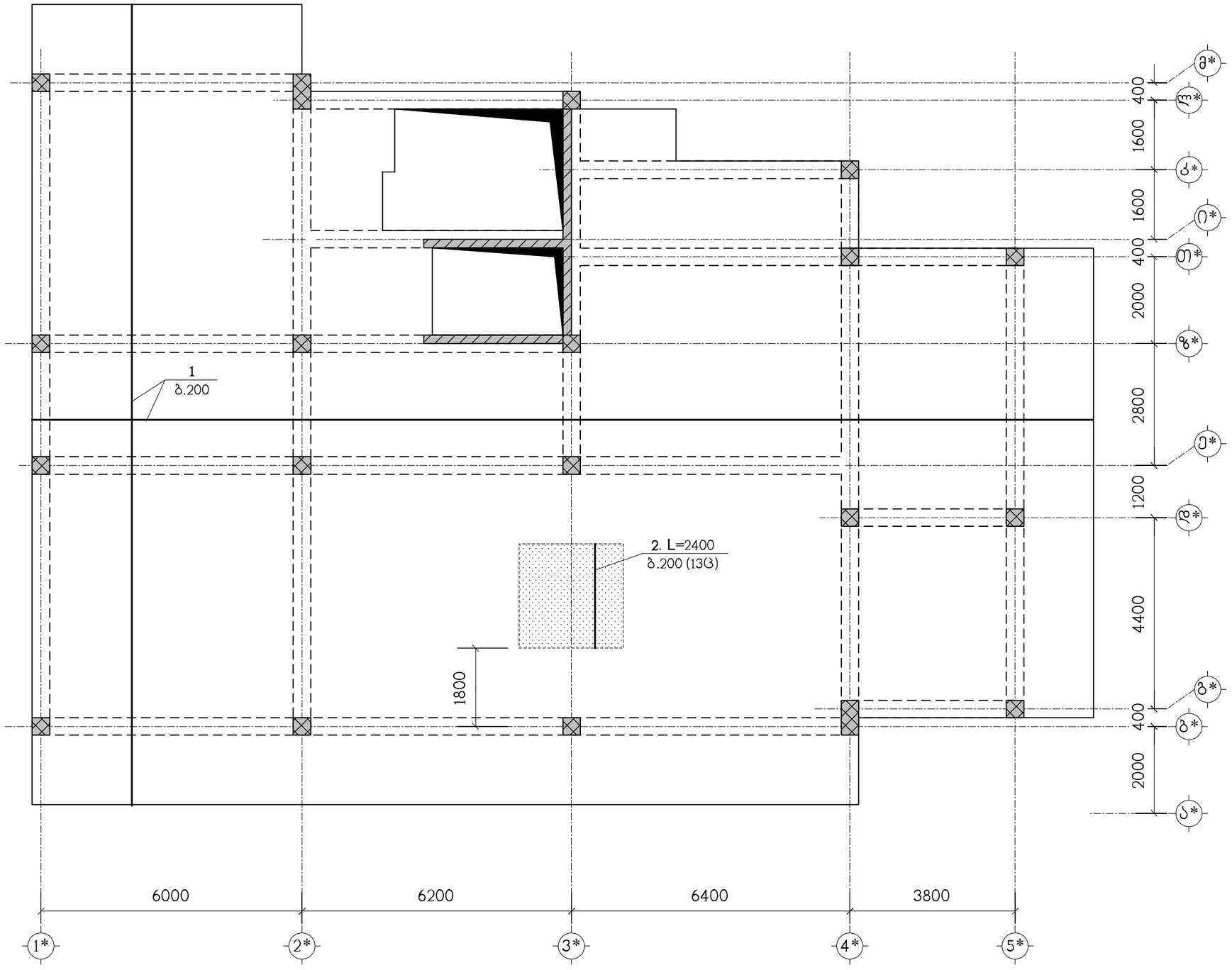

ნახაზი განიხილეთ კ-22 ნახაზთან ერთად
სპეციფიკაცია იხილეთ ნახ. კ-23
– დამატებითი არმირების ზონა

მრავალბინიანი საცხოვრებელი სახლი ქ.თბილისი, დიდი დიღომი, კორპუსი 29-ე მიმდებარედ ს/კ 01.10.07.004.084 (ბლოკი 2)						საპროექტო ორგანიზაცია შპს "ზუმა" ს.კ. 405265911	
ბფ-3, ქვედა ზონის არმირება						თანამდებობა	გვარი	ხელმოწერა
						დირექტორი	მ. კვესელავა	
მასშტაბი	ფორმატი	სტადია	ფურცელი	ფურც-ბი		პრ.მთ.არქიტ.	ზ. ლოლაშვილი	
–		მ.პ.	კ-15			პრ.მთ.კონსტრ.	ლ. ჯაიანი	

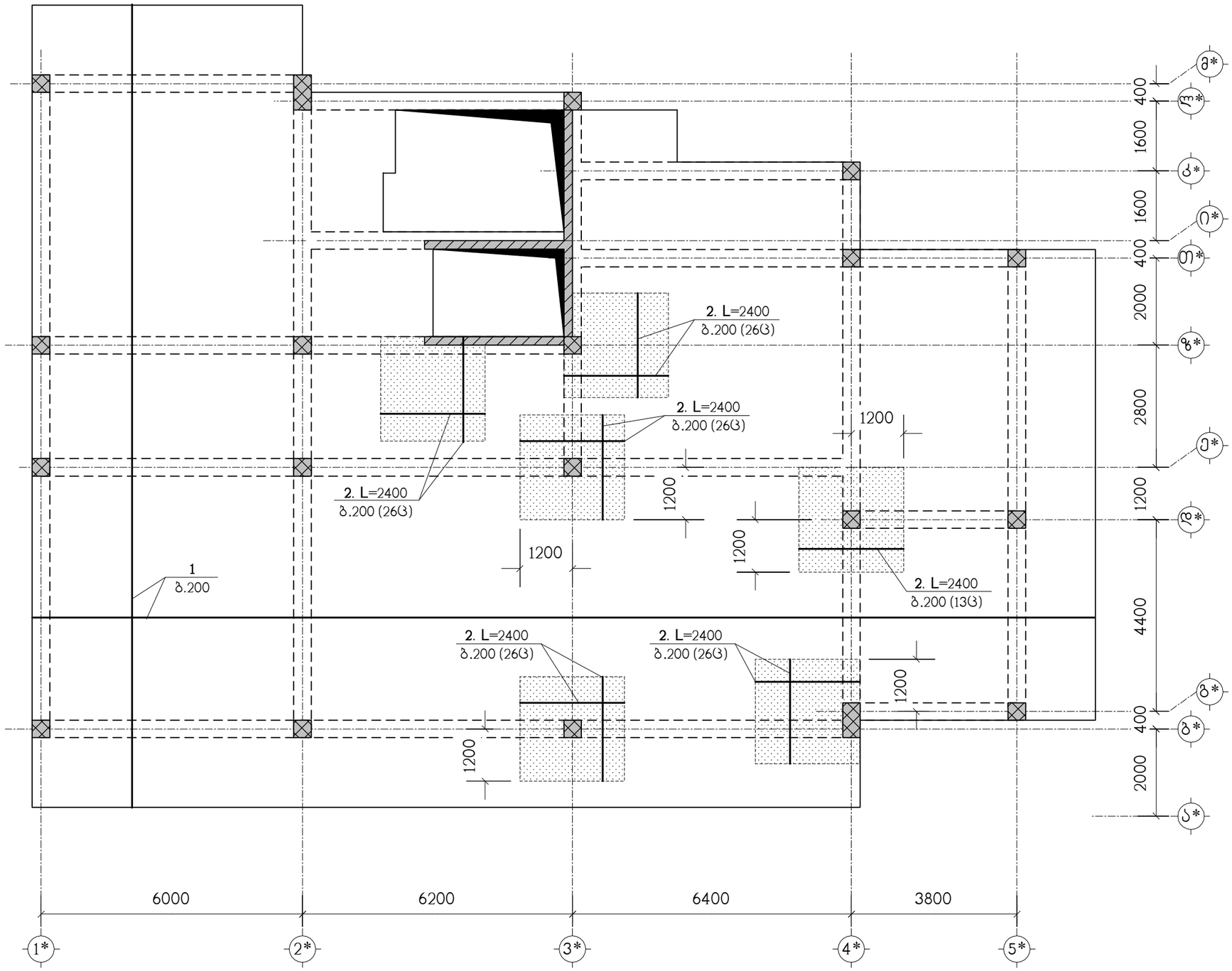

ნახაზი განიხილეთ კ-22 ნახაზთან ერთად
სპეციფიკაცია იხილეთ ნახ. კ-23
– დამატებითი არმირების ზონა

მრავალბინიანი საცხოვრებელი სახლი ქ.თბილისი, დიდი დილომი, კორპუსი 29-ე მიმდებარედ ს/კ 01.10.07.004.084 (ბლოკი 2)					საპროექტო ორგანიზაცია შპს "ზუმა" ს.კ. 405265911	
გფ-3, ზედა ზონის არმირება					თანამდებობა	გვარი	ხელმოწერა
					დირექტორი	მ. კვესელავა	
მასშტაბი	ფორმატი	სტადია	ფურცელი	ფურც-ბი	პრ.მთ.არქიტ.	ზ. ლოლაშვილი	
–		მ.პ.	კ-16		პრ.მთ.კონსტრ.	ლ. ჯაიანი	

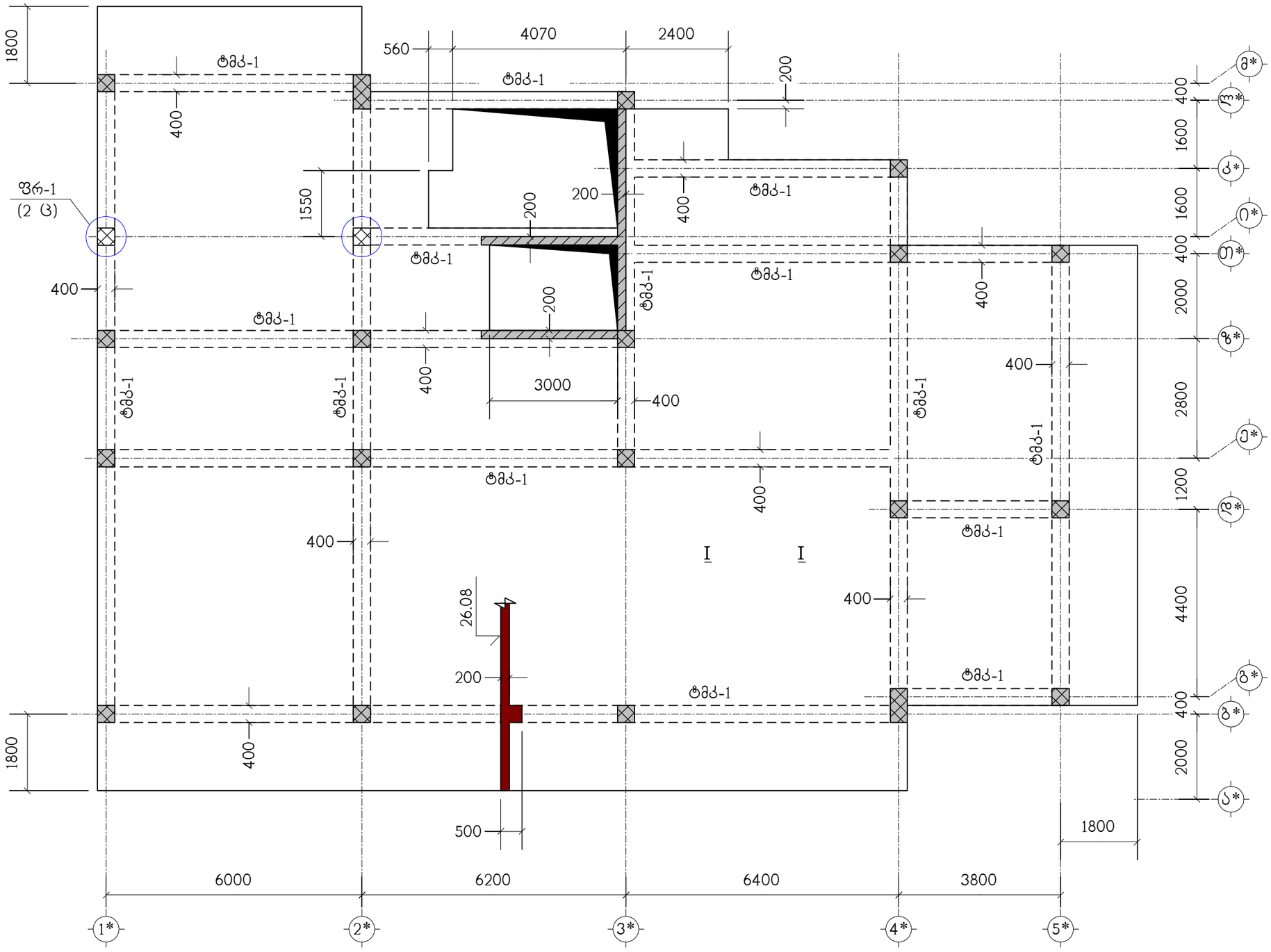

ნახაზი განიხილეთ კ-22 ნახაზთან ერთად

მრავალბინიანი საცხოვრებელი სახლი ქ.თბილისი, დიდი დიღომი, კორპუსი 29-ე მიმდებარედ ს/კ 01.10.07.004.084 (ბლოკი 2)					საპროექტო ორგანიზაცია შპს "ზუმა" ს.კ. 405265911	
გადახურვის ფილა გფ-4, ნიშნულზე 26.08, საყალიბო ნახაზი					თანამდებობა	გვარი	ხელმოწერა
					დირექტორი	მ. კვესელავა	
მასშტაბი	ფორმატი	სტადია	ფურცელი	ფურც-ბი	პრ.მთ.არქიტ.	ზ. ლოლაშვილი	
–		მ.პ.	კ-17		პრ.მთ.კონსტრ.	ლ. ჯაიანი	

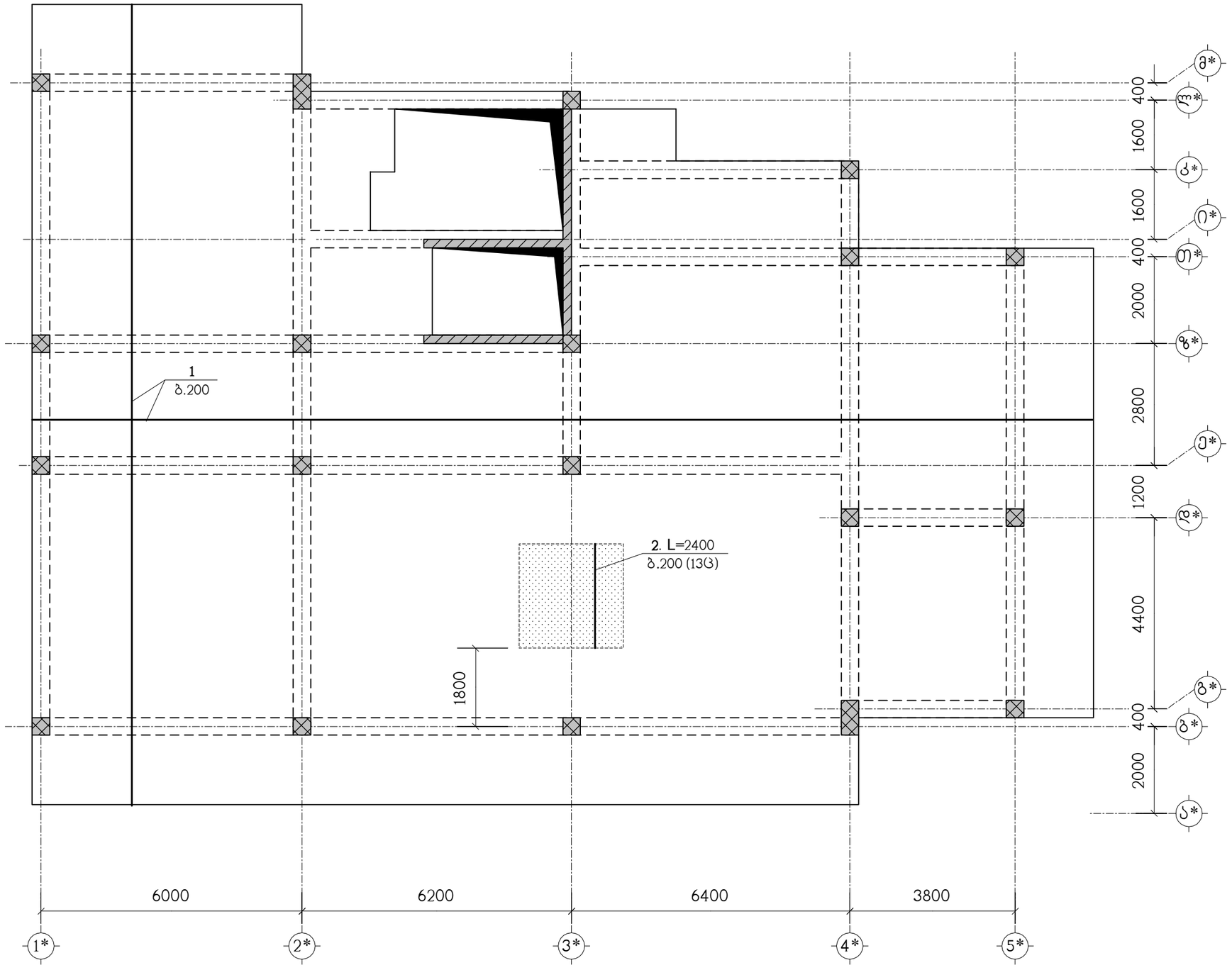

ნახაზი განიხილეთ კ-22 ნახაზთან ერთად
სპეციფიკაცია იხილეთ ნახ. კ-23
– დამატებითი არმირების ზონა

მრავალბინიანი საცხოვრებელი სახლი ქ.თბილისი, დიდი დიღომი, კორპუსი 29-ე მიმდებარედ ს/კ 01.10.07.004.084 (ბლოკი 2)					საპროექტო ორგანიზაცია შპს "ზუმა" ს.კ. 405265911	
ბფ-4, ქვედა ზონის არმირება					თანამდებობა	გვარი	ხელმოწერა
					დირექტორი	მ. კვესელავა	
მასშტაბი	ფორმატი	სტადია	ფურცელი	ფურც-ბი	პრ.მთ.არქიტ.	ზ. ლოლაშვილი	
–		მ.პ.	კ-18		პრ.მთ.კონსტრ.	ლ. ჯაიანი	

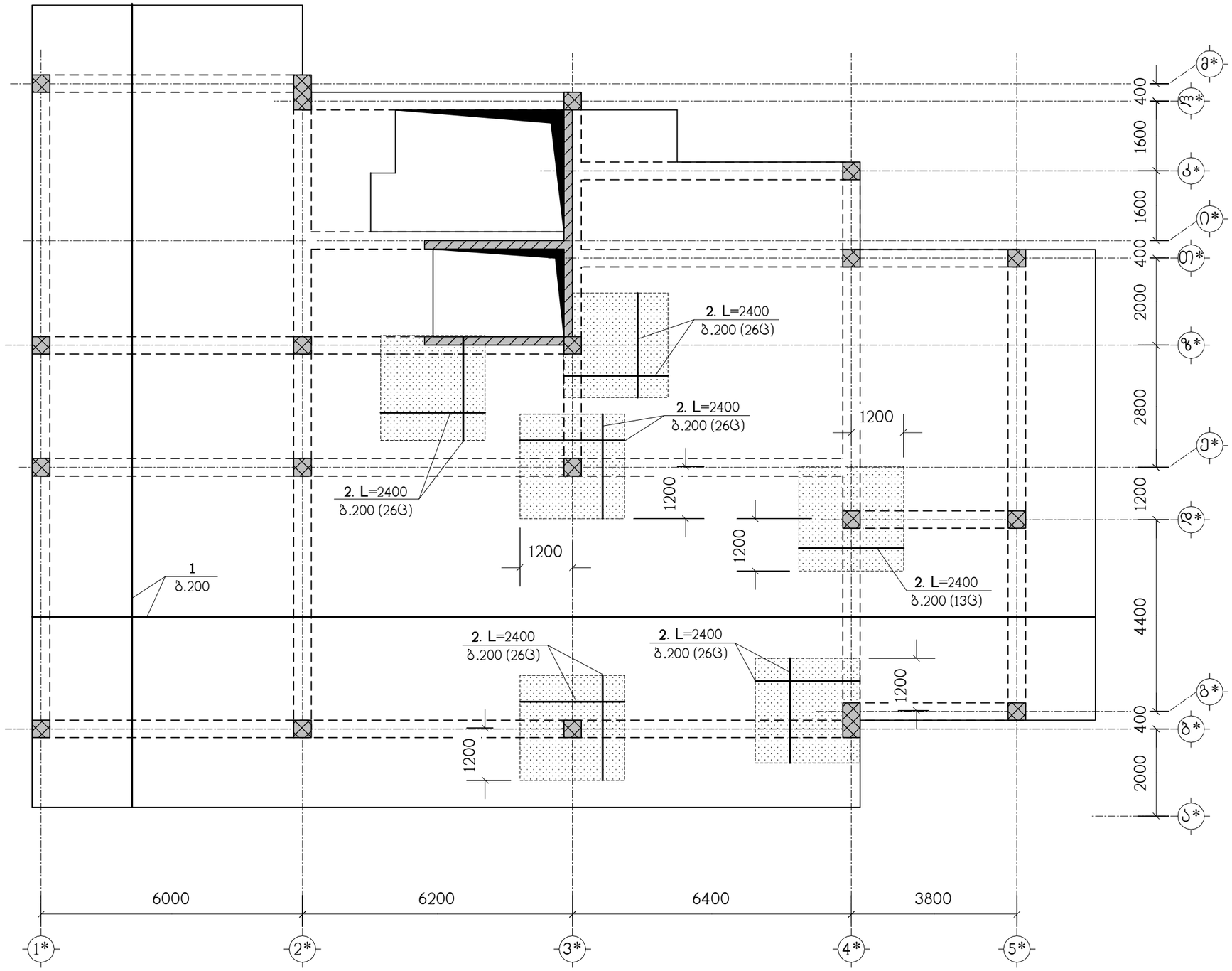

ნახაზი განიხილეთ კ-22 ნახაზთან ერთად
სპეციფიკაცია იხილეთ ნახ. კ-23
– დამატებითი არმირების ზონა

მრავალბინიანი საცხოვრებელი სახლი ქ.თბილისი, დიდი დილომი, კორპუსი 29-ე მიმდებარედ ს/კ 01.10.07.004.084 (ბლოკი 2)					საპროექტო ორგანიზაცია შპს "ზუმა" ს.კ. 405265911		
გფ-4, ზედა ზონის არმირება					თანამდებობა	გვარი	ხელმოწერა
					დირექტორი	მ. კვესელავა	
მასშტაბი	ფორმატი	სტადია	ფურცელი	ფურც-ბი	პრ.მთ.არქიტ.	ზ. ლოლაშვილი	
–		მ.პ.	კ-19		პრ.მთ.კონსტრ.	ლ. ჯაიანი	

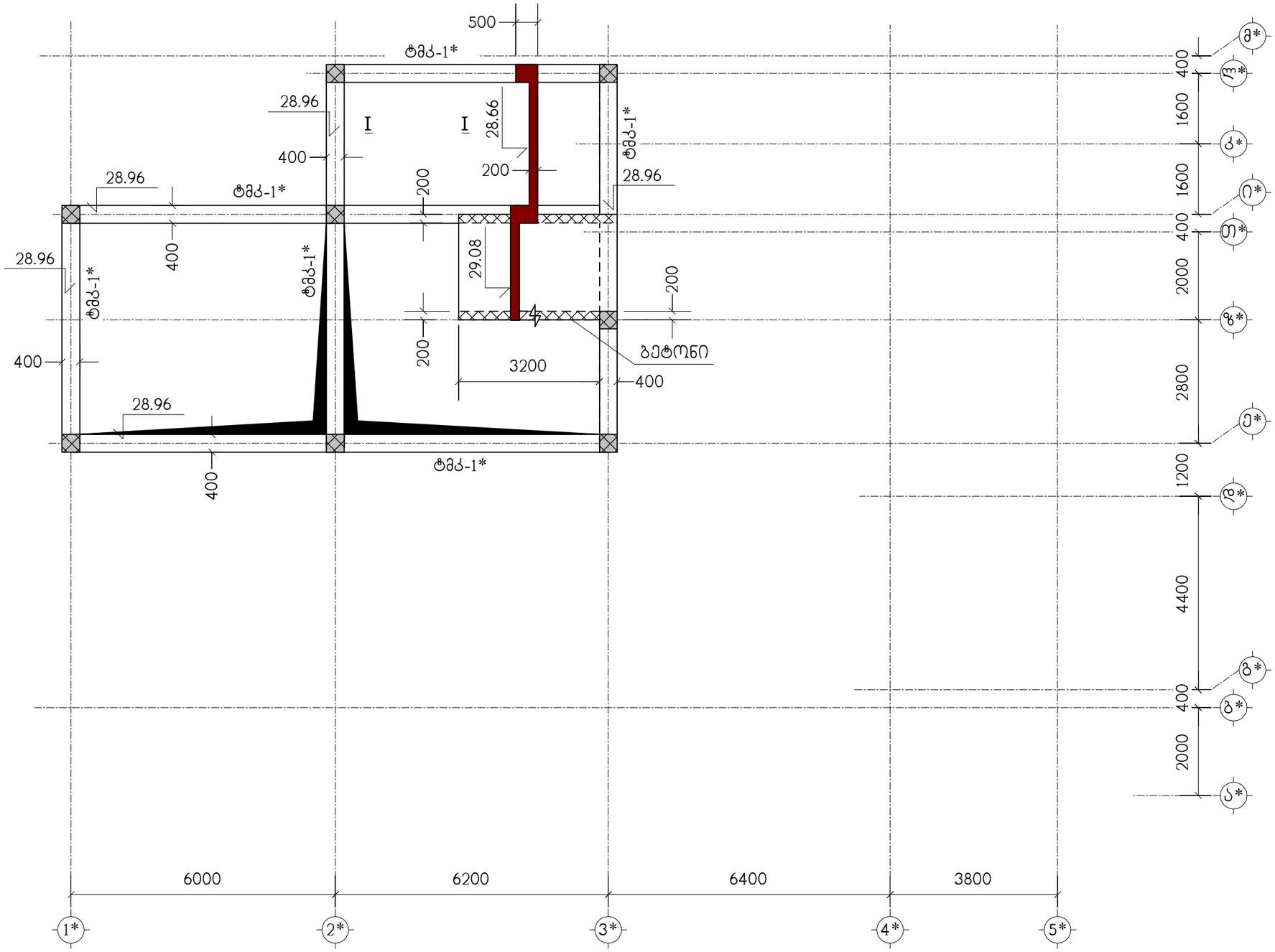

ნახაზი განიხილეთ კ-22 ნახაზთან ერთად

ტმკ-1*) ატრიალებული ყალიბით ფილით კვეთით

მრავალბინიანი საცხოვრებელი სახლი ქ.თბილისი, დიდი დილომი, კორპუსი 29-ე მიმდებარედ ს/კ 01.10.07.004.084 (ბლოკი 2)					საპროექტო ორგანიზაცია შპს "ზუმა" ს.კ. 405265911		
გადახურვის ფილა გფ-5, ნიშნულებზე 28.66, 29.08, საყალიბო ნახაზი					თანამდებობა	გვარი	ხელმოწერა
					დირექტორი	მ. კვესელავა	
მასშტაბი	ფორმატი	სტადია	ფურცელი	ფურც-ბი	პრ.მთ.არქიტ.	ზ. ლოლაშვილი	
–		მ.პ.	კ-20		პრ.მთ.კონსტრ.	ლ. ჯაიანი	

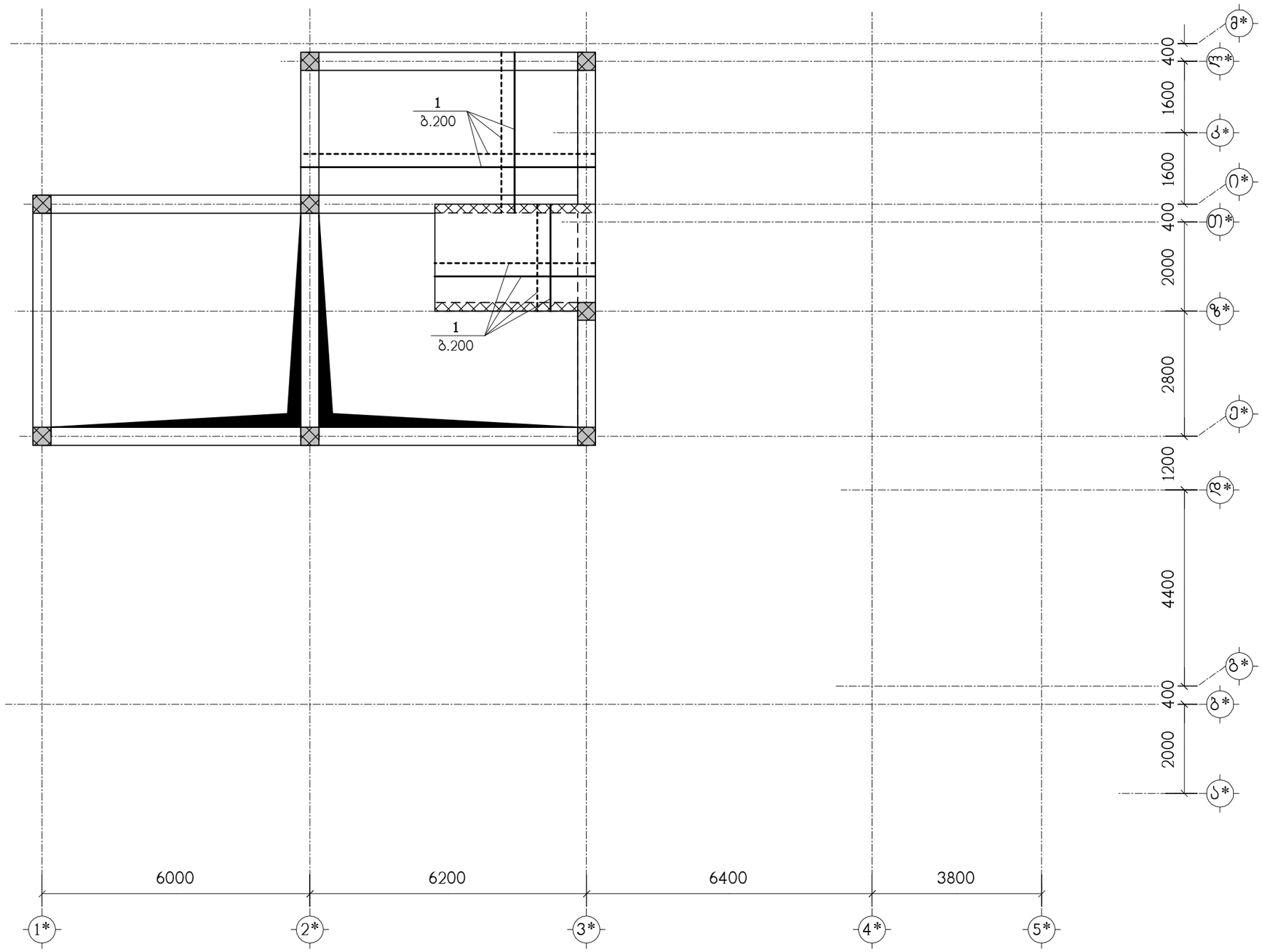

ნახაზი განიხილეთ კ-22 ნახაზთან ერთად
სპეციფიკაცია იხილეთ ნახ. კ-23

მრავალბინიანი საცხოვრებელი სახლი ქ.თბილისი, დიდი დილომი, კორპუსი 29-ე მიმდებარედ ს/კ 01.10.07.004.084 (ბლოკი 2)					საპროექტო ორგანიზაცია შპს "ზუმა" ს.კ. 405265911	
გფ-5, არმირება					თანამდებობა	გვარი	ხელმოწერა
					დირექტორი	მ. კვესელავა	
მასშტაბი	ფორმატი	სტადია	ფურცელი	ფურც-ბი	პრ.მთ.არქიტ.	ზ. ლოლაშვილი	
–		მ.პ.	კ-21		პრ.მთ.კონსტრ.	ლ. ჯაიანი	

I – I

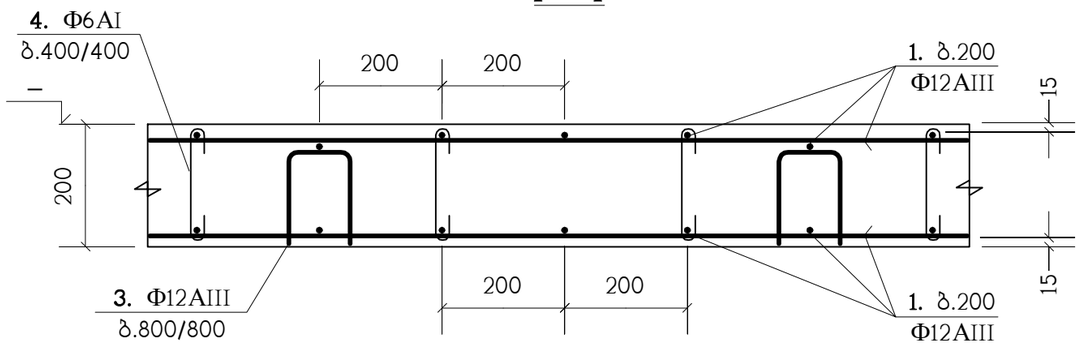

ფრაგმენტი ფრ-1
(2 ც)

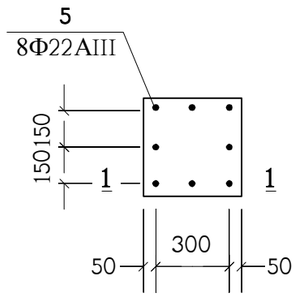

1 – 1

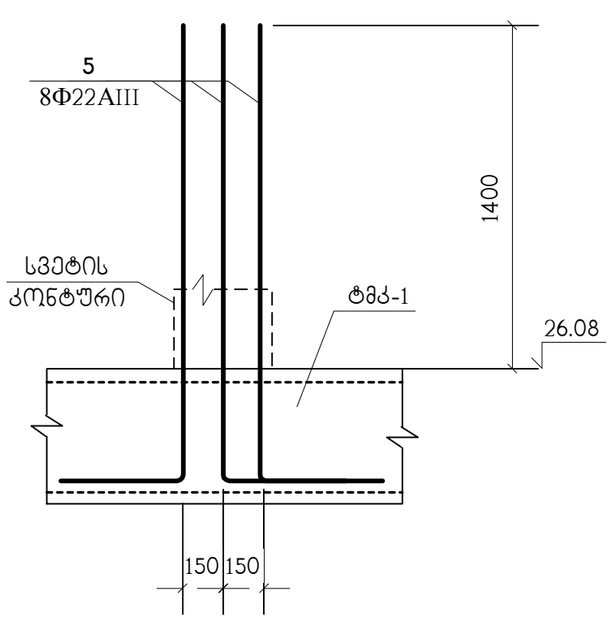

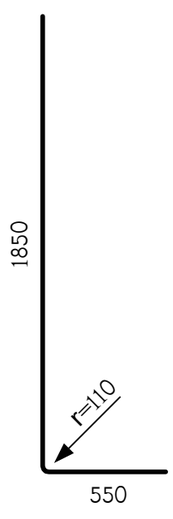

3

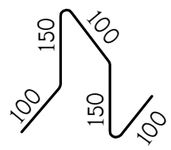

4

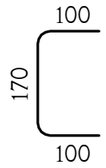

5

პოზ."1" გრძელი არმატურული ღერების შეპირაპირება

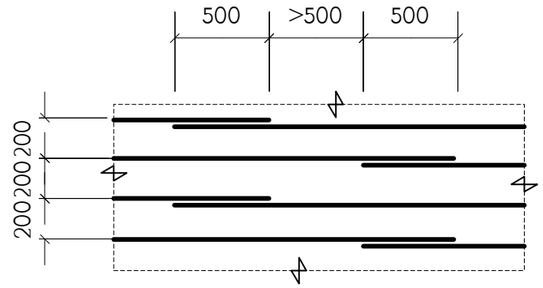

ბ.200 დამატებითი არმირების მოწყობა

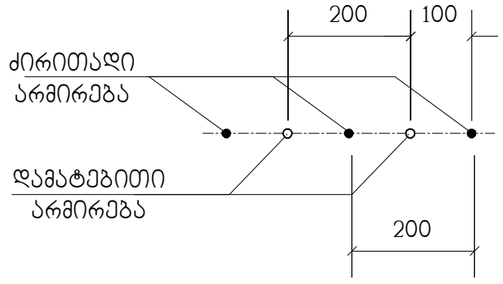

გადახურვის ფილებში არმატურული პოზიცია "1" პირობითად წარმოდგენილია როგორც ძირითადი;
არმატურული პოზიცია "3" როგორც სამონტაჟო;
ხოლო პოზიცია "2" როგორც - დამატებითი.

მრავალბინიანი საცხოვრებელი სახლი ქ.თბილისი, დიდი დიღომი, კორპუსი 29-ე მიმდებარედ ს/კ 01.10.07.004.084 (ბლოკი 2)					საპროექტო ორგანიზაცია შპს "ზუმა" ს.კ. 405265911		
გადახურვის ფილების არმირების დეტალები					თანამდებობა	გვარი	ხელმოწერა
					დირექტორი	მ. კვესელავა	
მასშტაბი	ფორმატი	სტადია	ფურცელი	ფურც-ბი	პრ.მთ.არქიტ.	ზ. ლოლაშვილი	
–		მ.პ.	კ-22		პრ.მთ.კონსტრ.	ლ. ჯაიანი	

პოზიცია	აღნიშვნა	დასახელება	რაოდ. ც.	
		გფ-1	1	
1	დაიჭრას ადგილზე	Ф12AIII სახსტ. 5781-82* L=7.7 კმ.	–	6837 კგ.
2		Ф12AIII სახსტ. 5781-82* L=2400	234	2.13 კგ.
3		Ф12AIII სახსტ. 5781-82* L=600	562	0.53 კგ.
4		Ф6AI სახსტ. 5781-82* L=370	2248	0.08 კგ.
		B25 კლასის ბეტონი		72 მ^3
		გფ-2	3	
1	დაიჭრას ადგილზე	Ф12AIII სახსტ. 5781-82* L=7.65 კმ.	–	6793 კგ.
2		Ф12AIII სახსტ. 5781-82* L=2400	156	2.13 კგ.
3		Ф12AIII სახსტ. 5781-82* L=600	560	0.53 კგ.
4		Ф6AI სახსტ. 5781-82* L=370	2238	0.08 კგ.
		B25 კლასის ბეტონი		71.6 მ^3
		გფ-3	3	
1	დაიჭრას ადგილზე	Ф12AIII სახსტ. 5781-82* L=7.65 კმ.	–	6793 კგ.
2		Ф12AIII სახსტ. 5781-82* L=2400	156	2.13 კგ.
3		Ф12AIII სახსტ. 5781-82* L=600	560	0.53 კგ.
4		Ф6AI სახსტ. 5781-82* L=370	2238	0.08 კგ.
		B25 კლასის ბეტონი		71.6 მ^3
		გფ-4	1	
1	დაიჭრას ადგილზე	Ф12AIII სახსტ. 5781-82* L=7.65 კმ.	–	6793 კგ.
2		Ф12AIII სახსტ. 5781-82* L=2400	156	2.13 კგ.
3		Ф12AIII სახსტ. 5781-82* L=600	560	0.53 კგ.
4		Ф6AI სახსტ. 5781-82* L=370	2238	0.08 კგ.
5		Ф22AIII სახსტ. 5781-82* L=2400	16	7.16 კგ.
		B25 კლასის ბეტონი		71.6 მ^3

პოზიცია	აღნიშვნა	დასახელება	რაოდ. ც.	
		გფ-5	1	
1	დაიჭრას ადგილზე	Ф12AIII სახსტ. 5781-82* L=0.7 კმ.	–	621 კგ.
3		Ф12AIII სახსტ. 5781-82* L=600	50	0.53 კგ.
4		Ф6AI სახსტ. 5781-82* L=370	202	0.08 კგ.
		B25 კლასის ბეტონი		6.5 მ^3

მრავალბინიანი საცხოვრებელი სახლი ქ.თბილისი, დიდი დიღომი, კორპუსი 29-ე მიმდებარედ ს/კ 01.10.07.004.084 (ბლოკი 2)

საპროექტო ორგანიზაცია შპს "ზუმა" ს.კ. 405265911

სპეციფიკაცია					თანამდებობა	გვარი	ხელმოწერა
					დირექტორი	მ. კვესელავა	
მასშტაბი	ფორმატი	სტადია	ფურცელი	ფურც-ბი	პრ.მთ.არქიტ.	ზ. ლოლაშვილი	
–		მ.პ.	კ-23		პრ.მთ.კონსტრ.	ლ. ჯაიანი	

ტიპიური მონოლითური კოჭი (ტმკ-1) ; არმირება

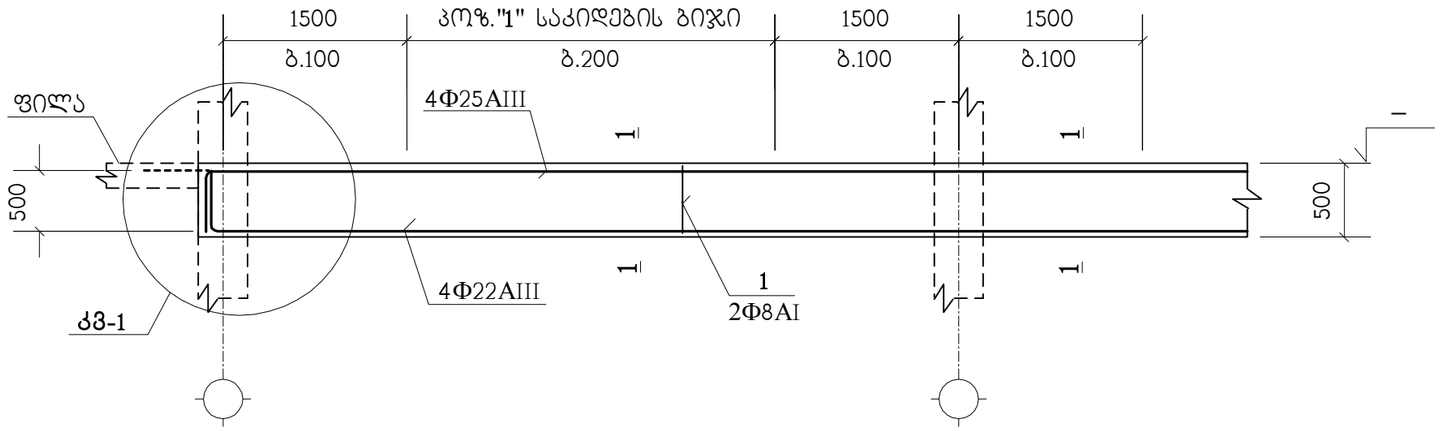

1 – 1

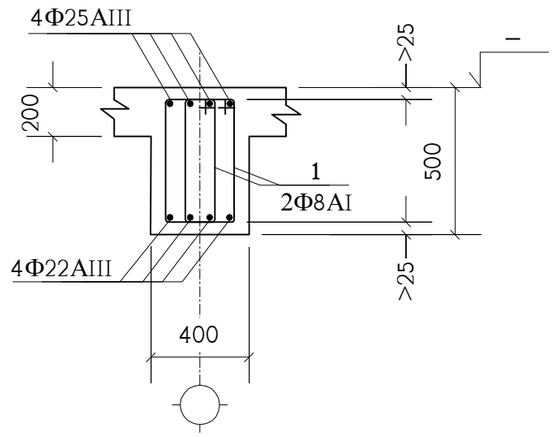

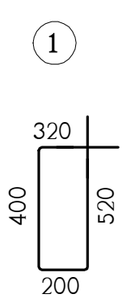

იქ, სადაც შესაძლებელია, კოჭის გრძივი არმატურის ღერები გაბრძელდეს მომდევნო კონსტრუქციაში (ალარ გადაილუნოს) - იხ. **კმ-1** (წყვეტილი ხაზები).

"ტმკ-1"- ში გრძივი არმატურული ღერების გადაბმა განხორციელდეს: ზედები ხამუტების 200 მმ.-იან ზონაში, ხოლო ქვედები 100 მმ.-იან ზონაში, გადაბმის სიგრძე არანაკლებ 1000 მმ.

პოზიცია	აღნიშვნა	დასახელება	რაოდ. ც.	შენიშვნა
	ერთ გრძივ მეტრზე	**ტმკ-1**	1260 მ.	
1		Ф8AI სახსტ. 5781-82* L=1440	15	0.56 კგ.
	დაიჭრას ადგილზე	Ф25AIII სახსტ. 5781-82* L=4.6 გრძ.მ.	–	17.72 კგ.
	დაიჭრას ადგილზე	Ф22AIII სახსტ. 5781-82* L=4.6 გრძ.მ.	–	13.72 კგ.
		B25 კლასის ბეტონი		0.12 მ^3

მრავალბინიანი საცხოვრებელი სახლი ქ.თბილისი, დიდი დიღომი, კორპუსი 29-ე მიმდებარედ ს/კ 01.10.07.004.084 (ბლოკი 2)						საპროექტო ორგანიზაცია შპს "ზუმა" ს.კ. 405265911	
ტიპიური მონოლითური კოჭი ტმკ-1						თანამდებობა	გვარი	ხელმოწერა
						დირექტორი	მ. კვესელავა	
მასშტაბი	ფორმატი	სტადია	ფურცელი	ფურც-ბი		პრ.მთ.არქიტ.	ზ. ლოლაშვილი	
–		მ.პ.	კ-24			პრ.მთ.კონსტრ.	ლ. ჯაიანი	

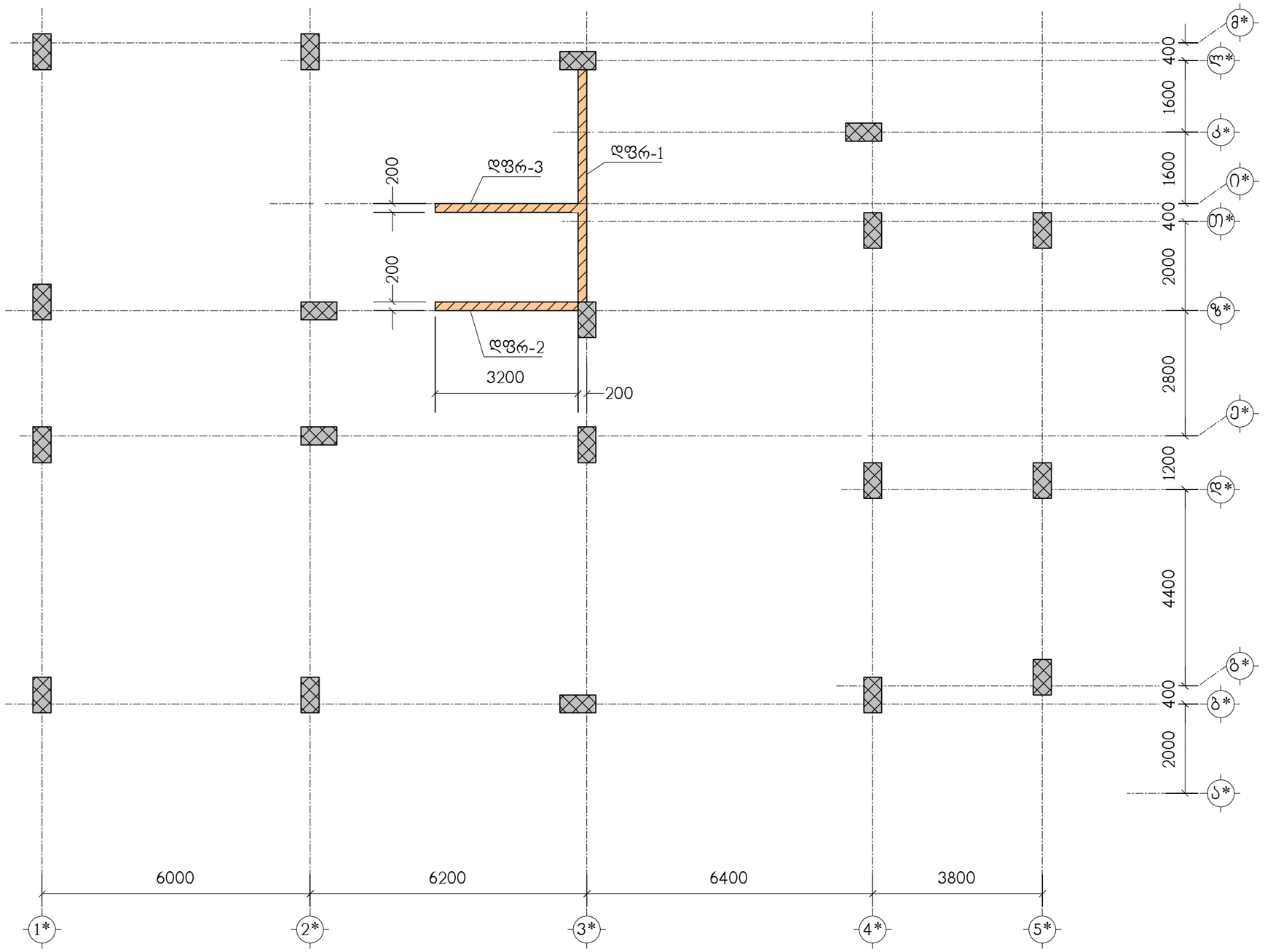

მრავალბინიანი საცხოვრებელი სახლი ქ.თბილისი, დიდი დილომი, კორპუსი 29-ე მიმდებარედ ს/კ 01.10.07.004.084 (ბლოკი 2)					საპროექტო ორგანიზაცია შპს "ზუმა" ს.კ. 405265911		
მონოლითური დიაფრაგმების გეგმა					თანამდებობა	გვარი	ხელმოწერა
					დირექტორი	მ. კვესელავა	
მასშტაბი	ფორმატი	სტადია	ფურცელი	ფურც-ბი	პრ.მთ.არქიტ.	ზ. ლოლაშვილი	
–		მ.პ.	კ-25		პრ.მთ.კონსტრ.	ლ. ჯაიანი	

ნახაზი 3-29 ნახ.ჰიდროიზოლაციის ტიპიური ჭრილები

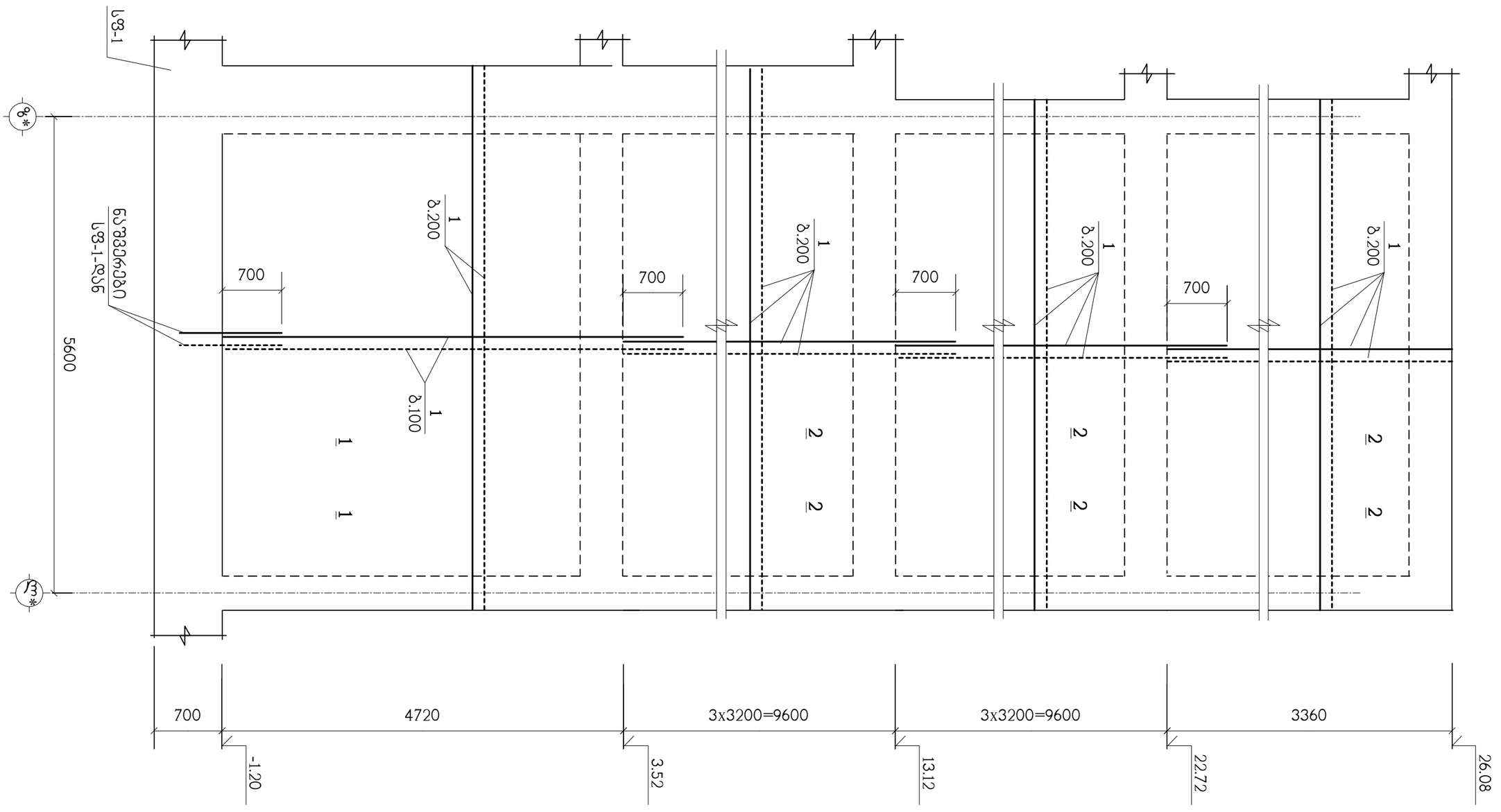

ანაზღაურება	ფიზიკური პირი	სახელი				–
ანგარიშსწორების ანგარიში	ნომერი	ბანკის დასახელება

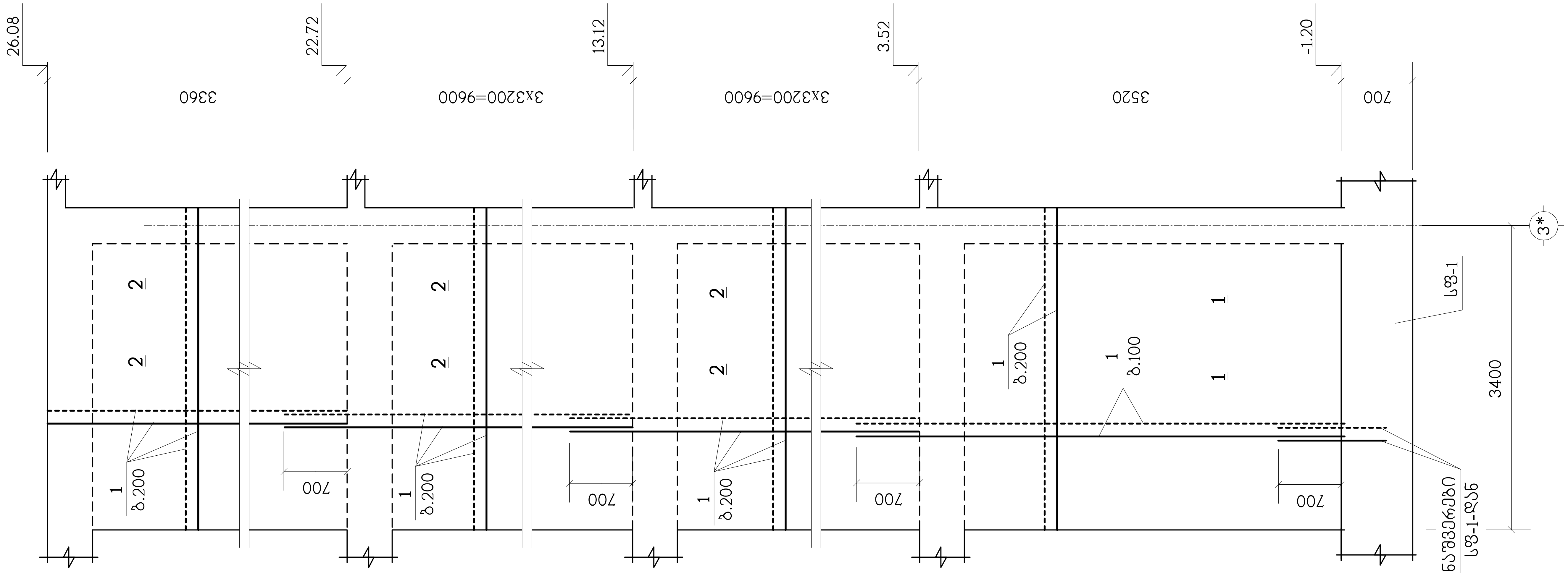

ნახაზი განიხილეთ კ-29 ნახაზთან ერთად

მრავალბინიანი საცხოვრებელი სახლი ქ.თბილისი, დიდი დიღომი, კორპუსი 29-ე მიმდებარედ ს/კ 01.10.07.004.084 (ბლოკი 2)					საპროექტო ორგანიზაცია შპს "ზუმა" ს.კ. 405265911		
მონოლითური დიაფრაგმა დფრ-2					თანამდებობა	გვარი	ხელმოწერა
					დირექტორი	მ. კვესელავა	
მასშტაბი	ფორმატი	სტადია	ფურცელი	ფურც-ბი	პრ.მთ.არქიტ.	ზ. ლოლაშვილი	
–		მ.პ.	კ-27		პრ.მთ.კონსტრ.	ლ. ჯაიანი	

ЕЛЬАЧО ВЭЕПЬПЧЭОП Д-29 ЕЭЬЬЧЖОЭЕ ЭЖОЭЧЕ

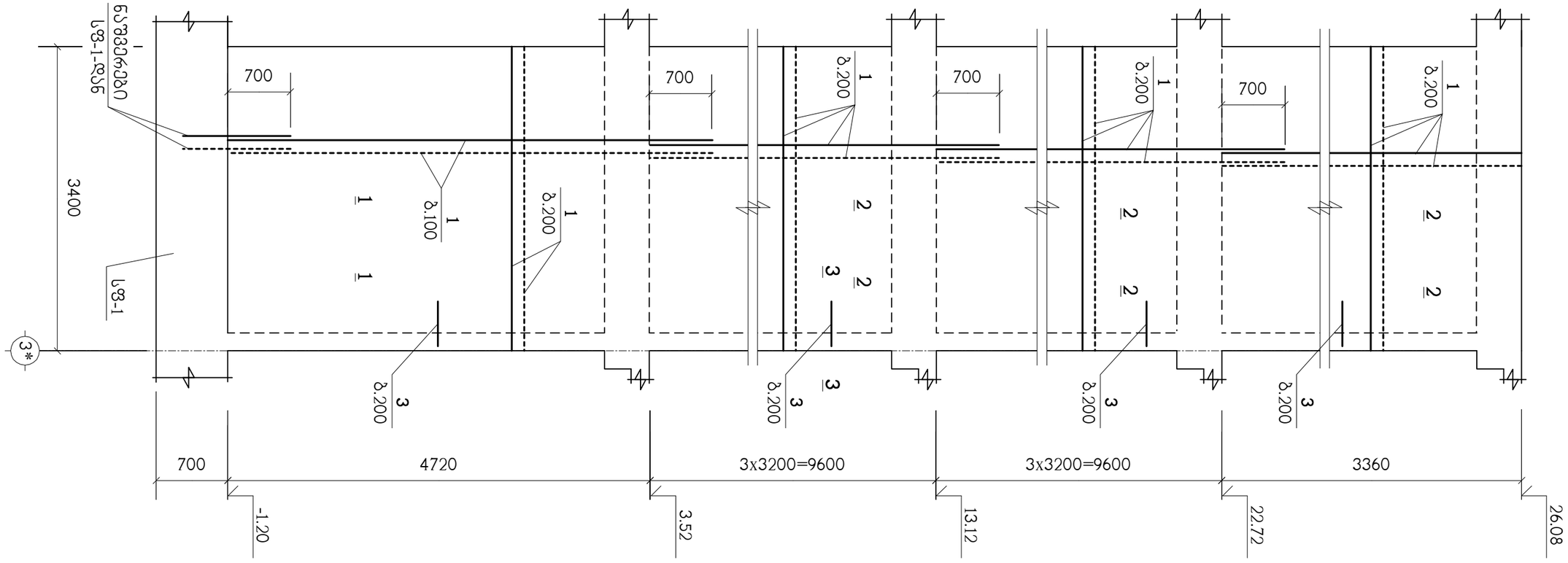
ЭЖЭЗЭЧЕЗПЕЭЕО ЬЭЦЬЖОЗЗЭЧЕО ЬЭЬЖЧО
Д.ОЗПЧЕЧПЬЛ, ЖПЧЖЧОЗЛ, ЭЖЖЭЧЬЛП 29-3
ЗПЗЖЭЗЭЬЖЭЧЖ Ь/Э 01.10.07.004.084 (ВЧЖОЛП 2)
ЭЖЭЬЧЖОЭЧЕЗЭЖЭЧЖ ЖЧЬЖ-3
ЕЛЬЧЖЭЗЖЭЗЭЖЭЗ ЖЧЬЖЭЗЗЭЖЭЗ ЭЖЖЭЧЬЛП
ЖПЖЭЗЗЭЖЭЗ ЬЭЦЬЖОЗЗЭЧЕО ЬЭЬЖЧО
ЗЖЭЬЖЭЧЬЛП
ЖЧЬЖЭЗЗЭЖЭЗ ЖЧЬЖЭЗЗЭЖЭЗ ЭЖЖЭЧЬЛП

ჭრილი 1 – 1

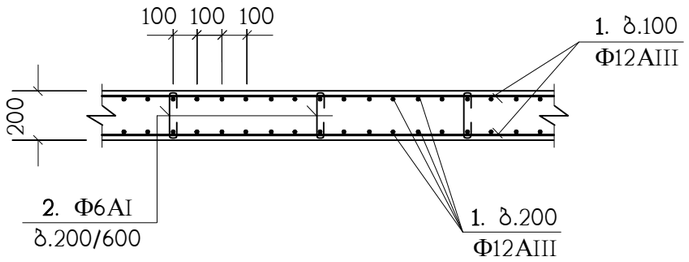

ჭრილი 2 – 2

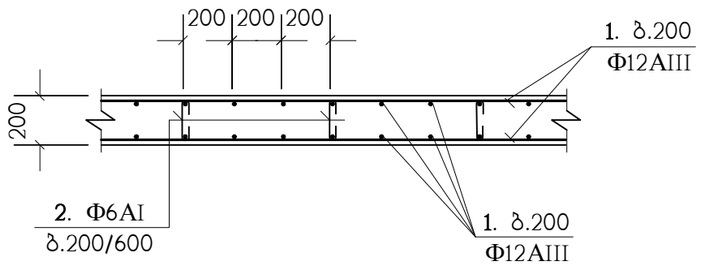

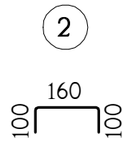

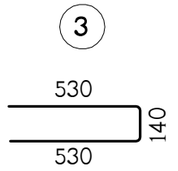

პოზიცია	აღნიშვნა	დასახელება	რაოდ. ც.	შენიშვნა
		ᲓᲤᲠ-1	1	
1	ᲓᲐᲘᲭᲠᲐᲡ ᲐᲓᲒᲘᲚᲖᲔ	Φ12AIII ᲡᲐᲮᲡᲢ. 5781-82* L=3.35 ᲙᲒ.	–	2974 ᲙᲒ.
2		Φ6AI ᲡᲐᲮᲡᲢ. 5781-82* L=360	1182	0.08 ᲙᲒ.
		B25 ᲙᲚᲐᲡᲘᲡᲘ ᲑᲔᲢᲝᲜᲘ		28.5 მ^3
		ᲓᲤᲠ-2	1	
1	ᲓᲐᲘᲭᲠᲐᲡ ᲐᲓᲒᲘᲚᲖᲔ	Φ12AIII ᲡᲐᲮᲡᲢ. 5781-82* L=2.05 ᲙᲒ.	–	1820 ᲙᲒ.
2		Φ6AI ᲡᲐᲮᲡᲢ. 5781-82* L=360	726	0.08 ᲙᲒ.
		B25 ᲙᲚᲐᲡᲘᲡᲘ ᲑᲔᲢᲝᲜᲘ		17.5 მ^3
		ᲓᲤᲠ-3	1	
1	ᲓᲐᲘᲭᲠᲐᲡ ᲐᲓᲒᲘᲚᲖᲔ	Φ12AIII ᲡᲐᲮᲡᲢ. 5781-82* L=2.05 ᲙᲒ.	–	1820 ᲙᲒ.
2		Φ6AI ᲡᲐᲮᲡᲢ. 5781-82* L=360	726	0.08 ᲙᲒ.
3		Φ12AIII ᲡᲐᲮᲡᲢ. 5781-82* L=1200	136	1.06 ᲙᲒ.
		B25 ᲙᲚᲐᲡᲘᲡᲘ ᲑᲔᲢᲝᲜᲘ		17.5 მ^3

ჭრილი 3 – 3

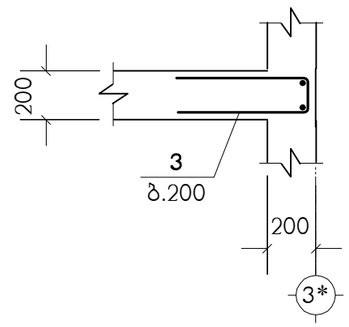

მრავალბინიანი საცხოვრებელი სახლი ქ.თბილისი, დიდი დილომი, კორპუსი 29-ე მიმდებარედ ს/კ 01.10.07.004.084 (ბლოკი 2)

საპროექტო ორგანიზაცია შპს "ზუმა" ს.კ. 405265911

მონოლითური დიაფრაგმების არმირების დეტალები

თანამდებობა	გვარი	ხელმოწერა
დირექტორი	მ. კვესელავა	
პრ.მთ.არქიტ.	ზ. ლოლაშვილი	
პრ.მთ.კონსტრ.	ლ. ჯაიანი	

მასშტაბი	ფორმატი	სტადია	ფურცელი	ფურც-ბი
–		მ.პ.	კ-29	

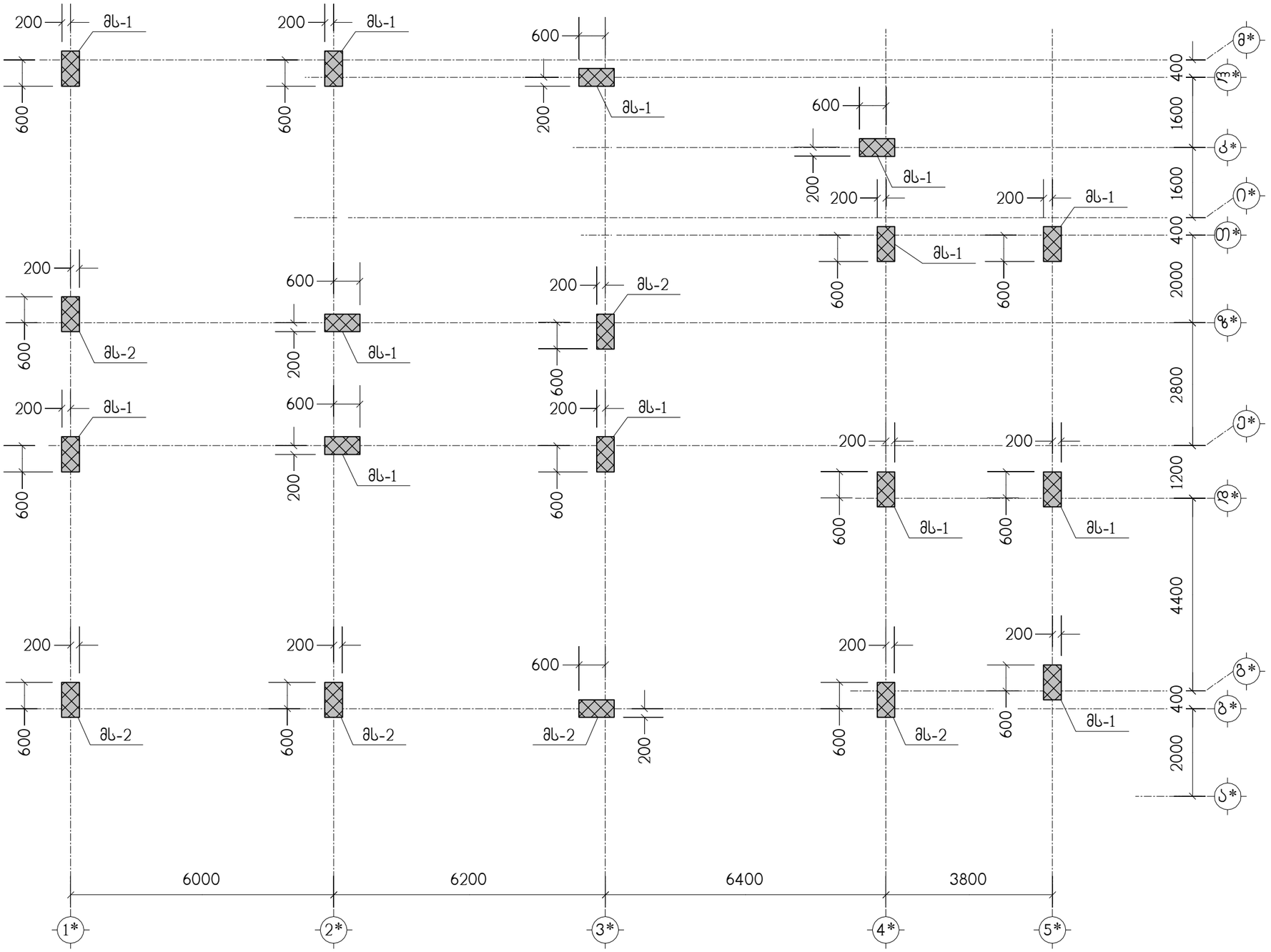
200
მს-1
600
მს-2
მს-1
მს-2
200
600
მს-1
მს-2
200
600
მს-1
მს-2
200
600

მს-1

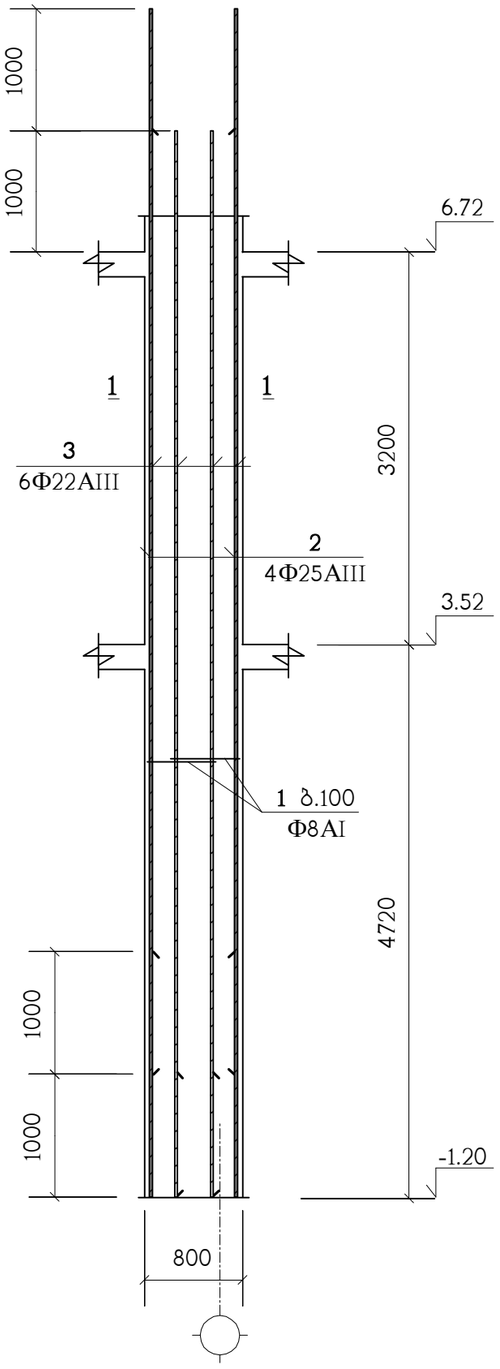

პოზიცია	აღნიშვნა	დასახელება	სულ რაოდ. ც.	შენიშვნა
		მს-1	13	
1		Φ8AI სახსტ. 5781-82* L=2000	158	0.79 კგ.
2		Φ25AIII სახსტ. 5781-82* L=8920	4	34.36 კგ.
3		Φ22AIII სახსტ. 5781-82* L=8920	6	26.61 კგ.
		B25 კლასის ბეტონი		2.55 მ^3

1 – 1

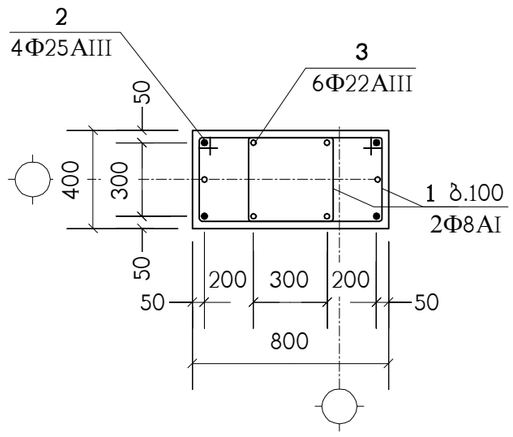

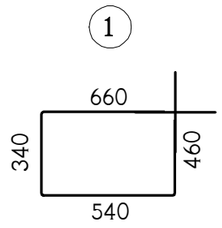

ნახაზი განიხილეთ კ-30 ნახაზთან ერთად

მრავალბინიანი საცხოვრებელი სახლი ქ.თბილისი, დიდი დიღომი, კორპუსი 29-ე მიმდებარედ ს/კ 01.10.07.004.084 (ბლოკი 2)					საპროექტო ორგანიზაცია შპს "ზუმა" ს.კ. 405265911		
მონოლითური სვეტი მს-1					თანამდებობა	გვარი	ხელმოწერა
					დირექტორი	მ. კვესელავა	
მასშტაბი	ფორმატი	სტადია	ფურცელი	ფურც-ბი	პრ.მთ.არქიტ.	ზ. ლოლაშვილი	
–		მ.პ.	კ-31		პრ.მთ.კონსტრ.	ლ. ჯაიანი	

მს-2

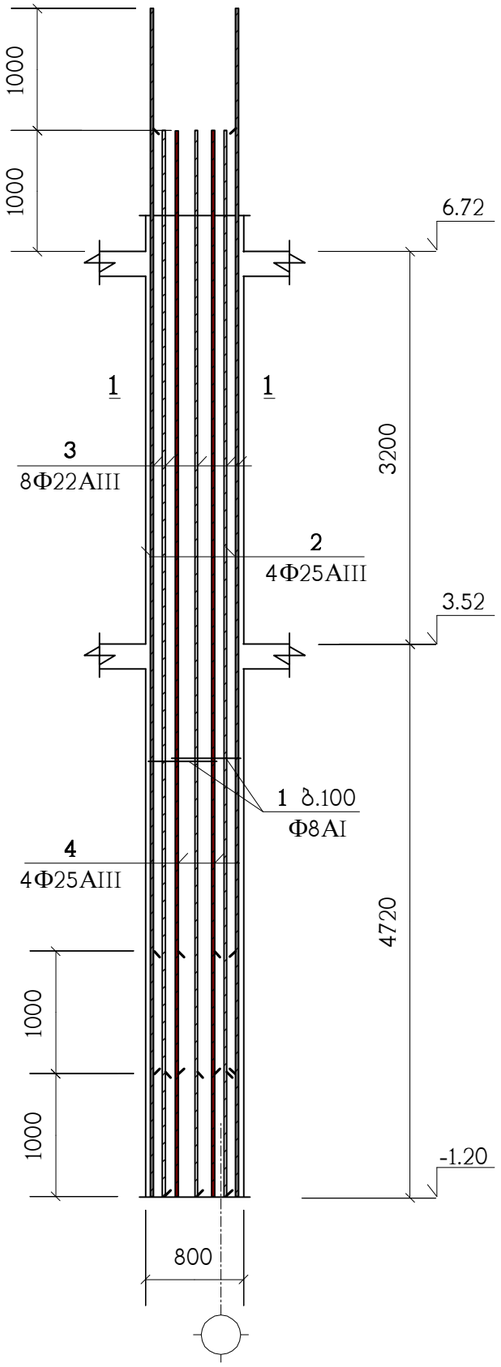

პოზიცია	აღნიშვნა	დასახელება	სულ რაოდ. ც.	შენიშვნა
		მს-2	6	
1		Φ8AI სახსტ. 5781-82* L=2000	158	0.79 კგ.
2		Φ25AIII სახსტ. 5781-82* L=8920	4	34.36 კგ.
3		Φ22AIII სახსტ. 5781-82* L=8920	8	26.61 კგ.
4		Φ25AIII სახსტ. 5781-82* L=7920	4	30.51 კგ.
		B25 კლასის ბეტონი		2.55 მ^3

1 – 1

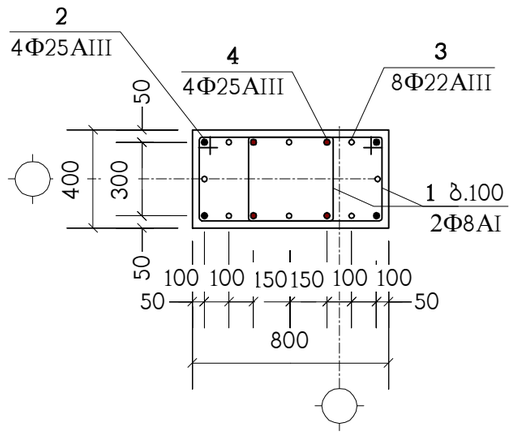

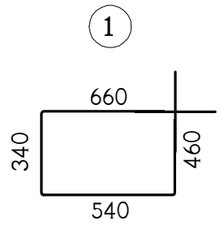

ნახაზი განიხილეთ კ-30 ნახაზთან ერთად

მრავალბინიანი საცხოვრებელი სახლი ქ.თბილისი, დიდი დილომი, კორპუსი 29-ე მიმდებარედ ს/კ 01.10.07.004.084 (ბლოკი 2)					საპროექტო ორგანიზაცია შპს "ზუმა" ს.კ. 405265911		
მონოლითური სვეტი მს-2					თანამდებობა	გვარი	ხელმოწერა
					დირექტორი	მ. კვესელავა	
მასშტაბი	ფორმატი	სტადია	ფურცელი	ფურც-ბი	არ.მთ.არქიტ.	ზ. ლოლაშვილი	
–		მ.პ.	კ-32		არ.მთ.კონსტრ.	ლ. ჯაიანი	

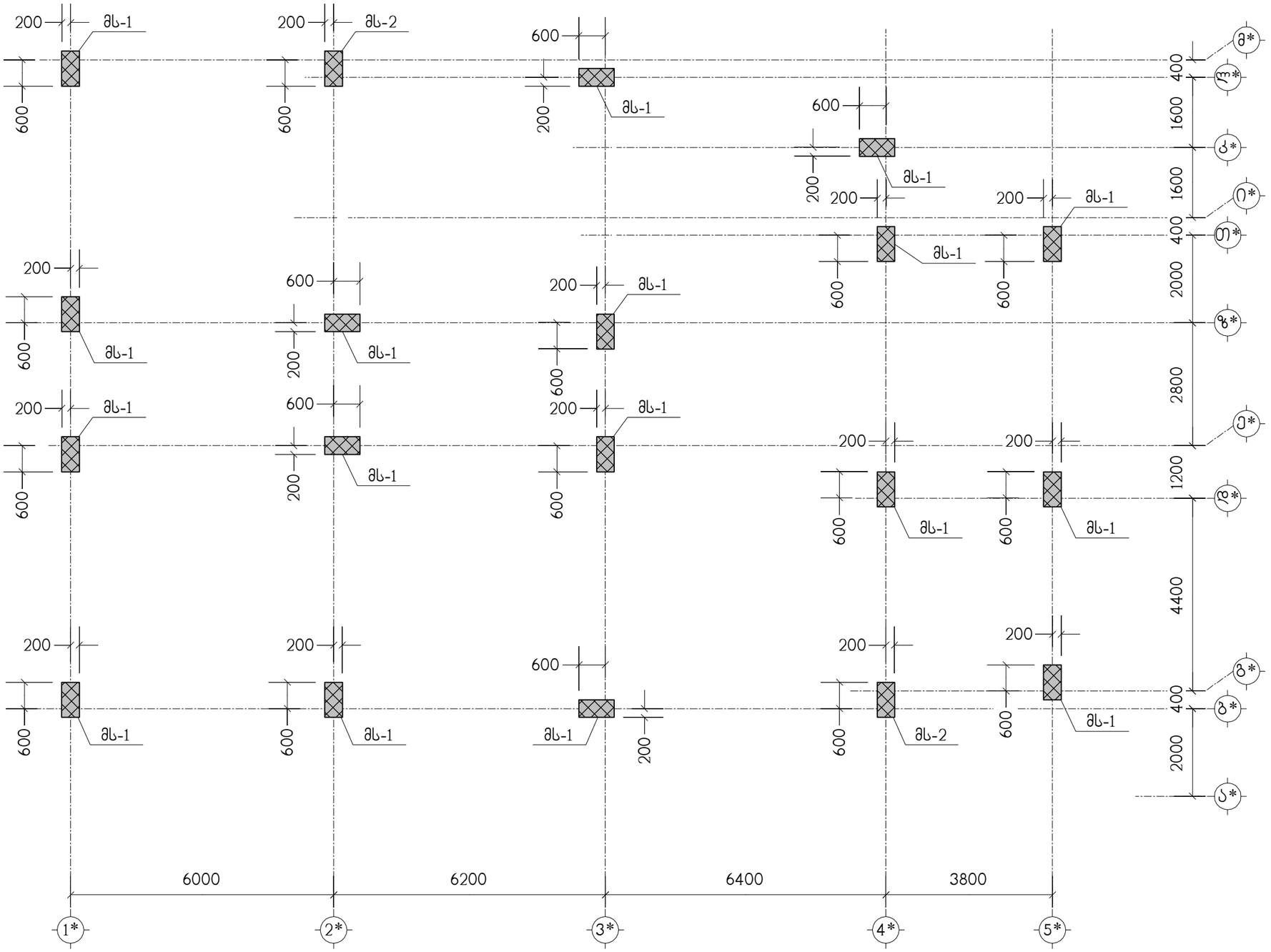

მრავალბინიანი საცხოვრებელი სახლი ქ.თბილისი, დიდი დილომი, კორპუსი 29-ე მიმდებარედ ს/კ 01.10.07.004.084 (ბლოკი 2)					საპროექტო ორგანიზაცია შპს "ზუმა" ს.კ. 405265911		
მონოლითური სვეტების გეგმა 6.72 ნიშნულიდან 13.12 ნიშნულამდე					თანამდებობა	გვარი	ხელმოწერა
					დირექტორი	მ. კვესელავა	
მასშტაბი	ფორმატი	სტადია	ფურცელი	ფურც-ბი	პრ.მთ.არქიტ.	ზ. ლოლაშვილი	
–		მ.პ.	კ-33		პრ.მთ.კონსტრ.	ლ. ჯაიანი	

მს-1

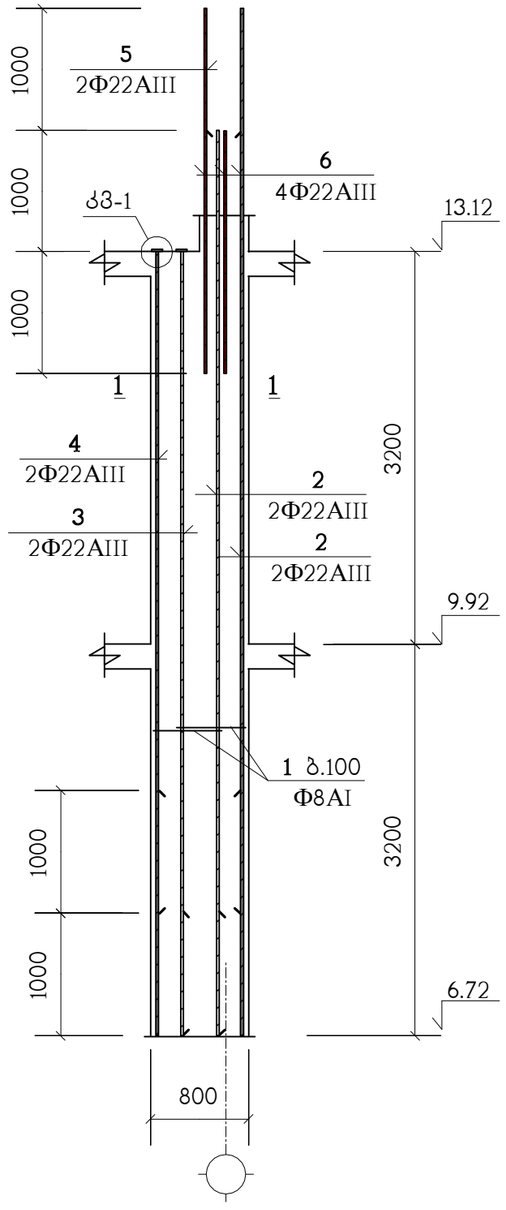

პოზიცია	აღნიშვნა	დასახელება	სულ რაოდ. ც.	შენიშვნა
		მს-1	17	
1		Φ8AI სახსტ. 5781-82* L=2000	128	0.79 კგ.
2		Φ22AIII სახსტ. 5781-82* L=7400	4	22.08 კგ.
3		Φ22AIII სახსტ. 5781-82* L=6400	2	19.09 კგ.
4		Φ22AIII სახსტ. 5781-82* L=5400	2	16.11 კგ.
5		Φ22AIII სახსტ. 5781-82* L=3000	2	8.95 კგ.
6		Φ22AIII სახსტ. 5781-82* L=2000	4	5.97 კგ.
7	C255	ფურც. –20x90x90 სახსტ. 380-71*	4	1.3 კგ.
		B25 კლასის ბეტონი		2.05 მ³

1 – 1

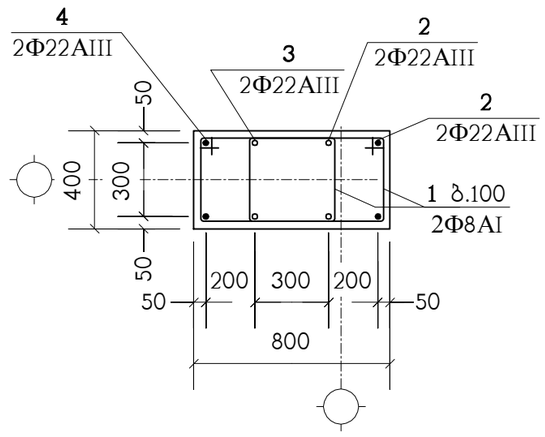

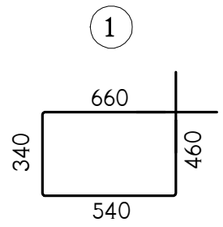

კვანძი: „კმ-1"

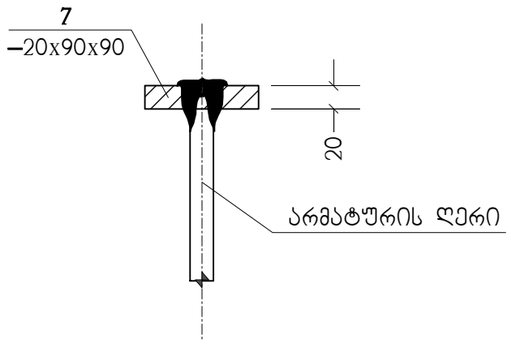

პოზ. „7"

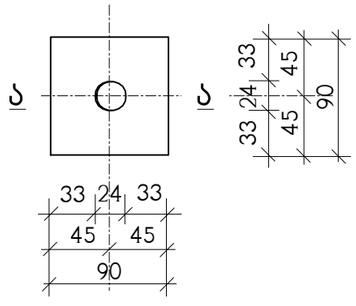

ა – ა

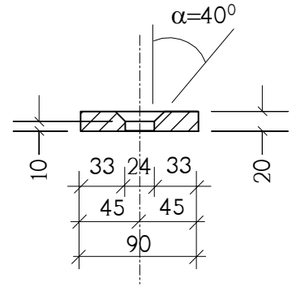

ნახაზი განიხილეთ კ-33 ნახაზთან ერთად

მრავალბინიანი საცხოვრებელი სახლი ქ.თბილისი, დიდი დილომი, კორპუსი 29-ე მიმდებარედ ს/კ 01.10.07.004.084 (ბლოკი 2)						საპროექტო ორგანიზაცია შპს "ზუმა" ს.კ. 405265911	
მონოლითური სვეტი მს-1						თანამდებობა	გვარი	ხელმოწერა
						დირექტორი	მ. კვესელავა	
მასშტაბი	ფორმატი	სტადია	ფურცელი	ფურც-ბი		პრ.მთ.არქიტ.	ზ. ლოლაშვილი	
–		მ.პ.	კ-34			პრ.მთ.კონსტრ.	ლ. ჯაიანი	

მს-2

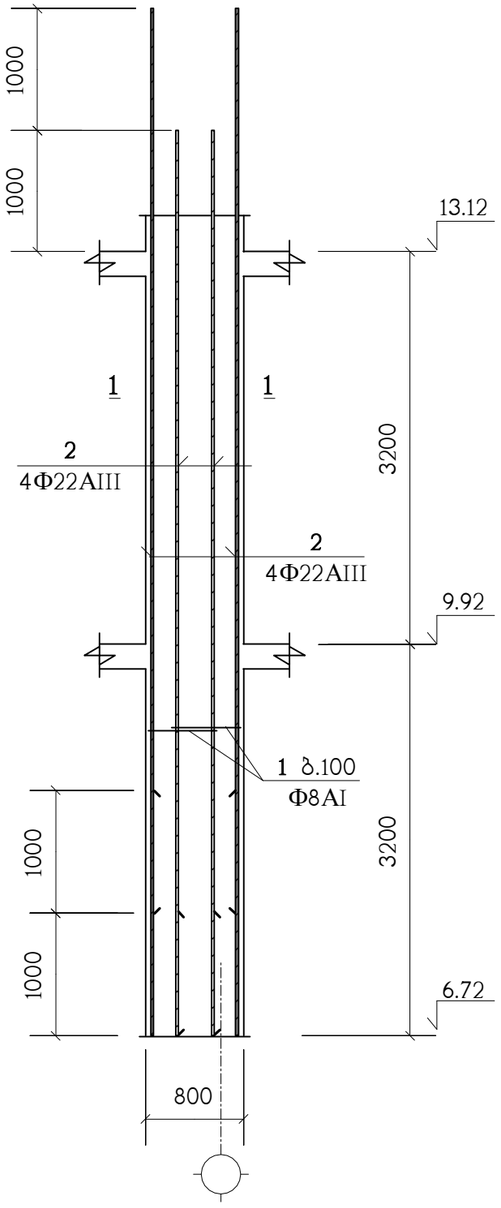

პოზიცია	აღნიშვნა	დასახელება	სულ რაოდ. ც.	შენიშვნა
		მს-2	2	
1		Φ8AI სახსტ. 5781-82* L=2000	128	0.79 კგ.
2		Φ22AIII სახსტ. 5781-82* L=7400	8	22.08 კგ.
		B25 კლასის ბეტონი		2.05 მ³

1 – 1

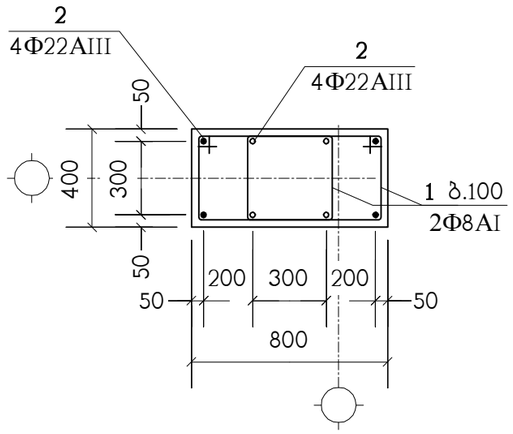

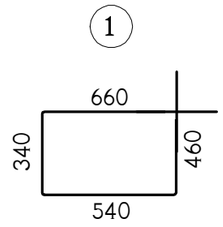

ნახაზი განიხილეთ კ-33 ნახაზთან ერთად

მრავალბინიანი საცხოვრებელი სახლი ქ.თბილისი, დიდი დილომი, კორპუსი 29-ე მიმდებარედ ს/კ 01.10.07.004.084 (ბლოკი 2)					საპროექტო ორგანიზაცია შპს "ზუმა" ს.კ. 405265911		
მონოლითური სვეტი მს-2					თანამდებობა	გვარი	ხელმოწერა
					დირექტორი	მ. კვესელავა	
მასშტაბი	ფორმატი	სტადია	ფურცელი	ფურც-ბი	პრ.მთ.არქიტ.	ზ. ლოლაშვილი	
–		მ.პ.	კ-35		პრ.მთ.კონსტრ.	ლ. ჯაიანი	

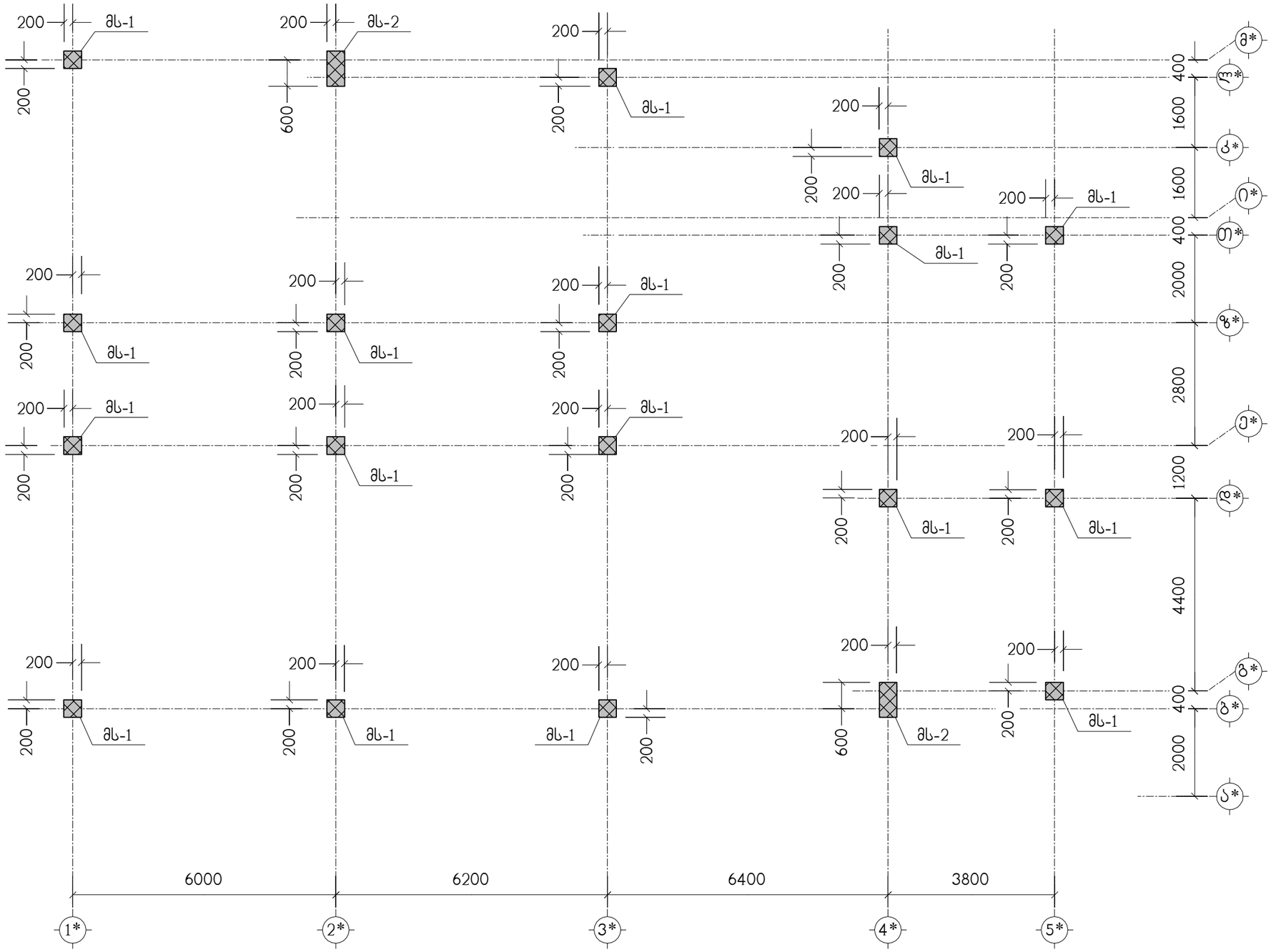

მრავალბინიანი საცხოვრებელი სახლი ქ.თბილისი, დიდი დილომი, კორპუსი 29-ე მიმდებარედ ს/კ 01.10.07.004.084 (ბლოკი 2)					საპროექტო ორგანიზაცია შპს "ზუმა" ს.კ. 405265911	
მონოლითური სვეტების ბეგმა 13.12 ნიშნულიდან 19.52 ნიშნულამდე					თანამდებობა	გვარი	ხელმოწერა
					დირექტორი	მ. კვესელავა	
მასშტაბი	ფორმატი	სტადია	ფურცელი	ფურც-ბი	პრ.მთ.არქიტ.	ზ. ლოლაშვილი	
–		მ.პ.	კ-36		პრ.მთ.კონსტრ.	ლ. ჯაიანი	

მს-1

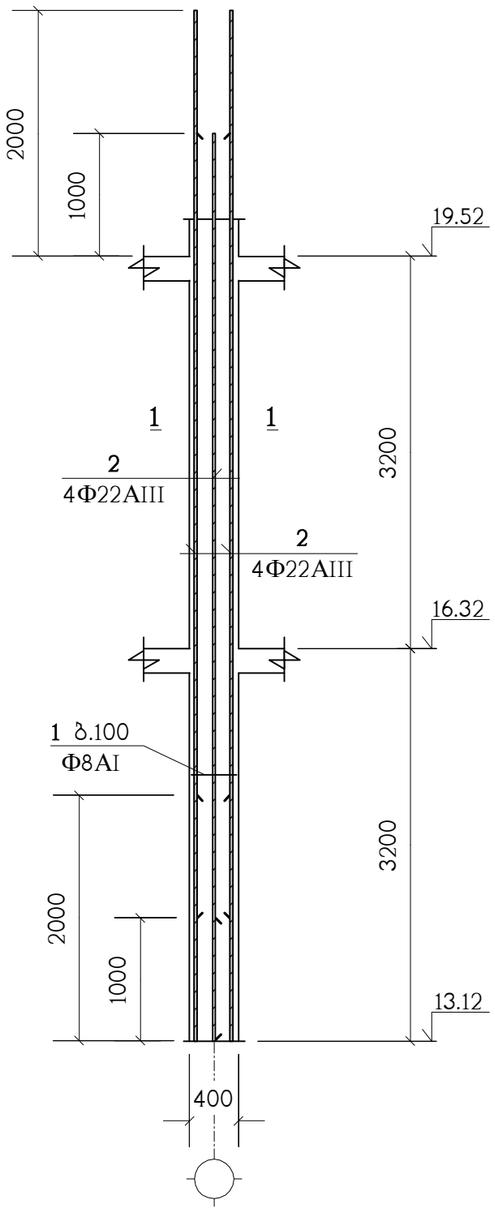

პოზიცია	აღნიშვნა	დასახელება	სულ რაოდ. ც.	შენიშვნა
		მს-1	17	
1		Φ8AI სახსტ. 5781-82* L=1600	64	0.63 კგ.
2		Φ22AIII სახსტ. 5781-82* L=7400	8	22.08 კგ.
		B25 კლასის ბეტონი		1 მ³

1 – 1

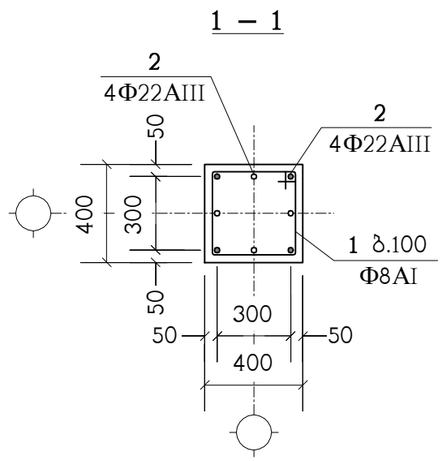

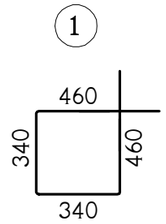

ნახაზი განიხილეთ კ-36 ნახაზთან ერთად

მრავალბინიანი საცხოვრებელი სახლი ქ.თბილისი, დიდი დილომი, კორპუსი 29-ე მიმდებარედ ს/კ 01.10.07.004.084 (ბლოკი 2)					საპროექტო ორგანიზაცია შპს "ზუმა" ს.კ. 405265911		
მონოლითური სვეტი მს-1					თანამდებობა	გვარი	ხელმოწერა
					დირექტორი	მ. კვესელავა	
მასშტაბი	ფორმატი	სტადია	ფურცელი	ფურც-ბი	პრ.მთ.არქიტ.	ზ. ლოლაშვილი	
–		მ.პ.	კ-37		პრ.მთ.კონსტრ.	ლ. ჯაიანი	

მს-2

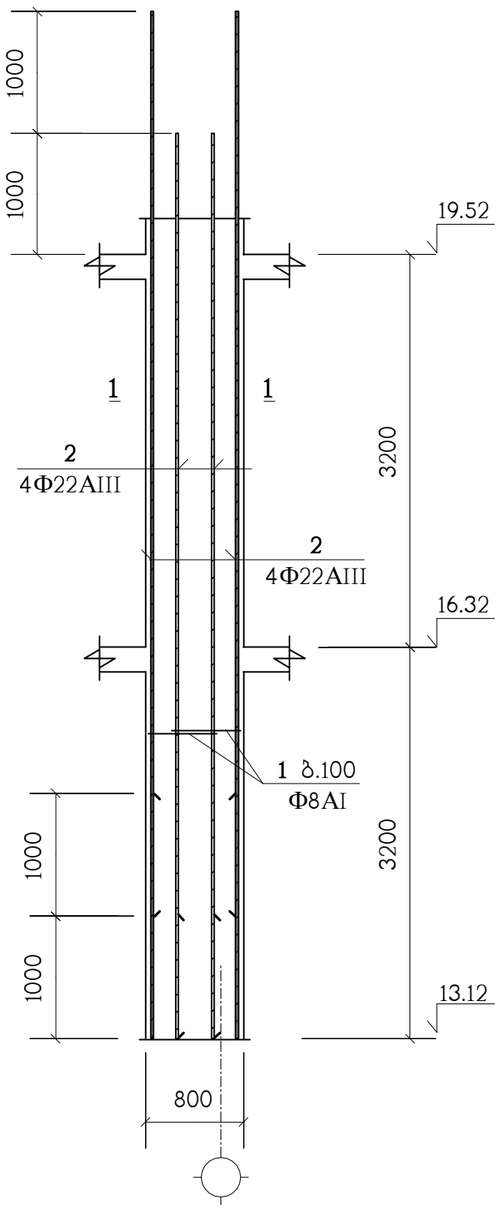

პოზიცია	აღნიშვნა	დასახელება	სულ რაოდ. ც.	შენიშვნა
		მს-2	2	
1		Φ8AI სახსტ. 5781-82* L=2000	128	0.79 კგ.
2		Φ22AIII სახსტ. 5781-82* L=7400	8	22.08 კგ.
		B25 კლასის ბეტონი		2.05 მ³

1 – 1

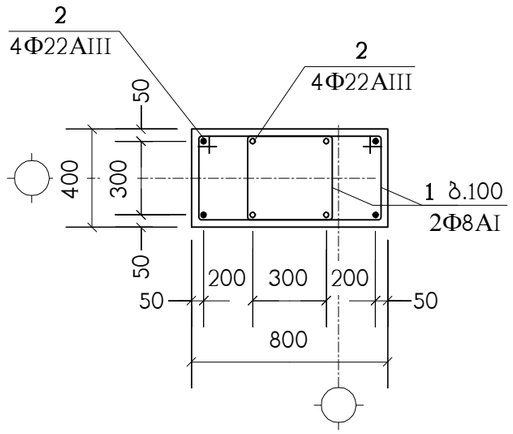

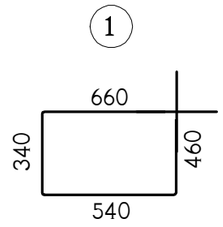

ნახაზი განიხილეთ კ-36 ნახაზთან ერთად

მრავალბინიანი საცხოვრებელი სახლი ქ.თბილისი, დიდი დილომი, კორპუსი 29-ე მიმდებარედ ს/კ 01.10.07.004.084 (ბლოკი 2)					საპროექტო ორგანიზაცია შპს "ზუმა" ს.კ. 405265911		
მონოლითური სვეტი მს-2					თანამდებობა	გვარი	ხელმოწერა
					დირექტორი	მ. კვესელავა	
მასშტაბი	ფორმატი	სტადია	ფურცელი	ფურც-ბი	პრ.მთ.არქიტ.	ზ. ლოლაშვილი	
–		მ.პ.	კ-38		პრ.მთ.კონსტრ.	ლ. ჯაიანი	

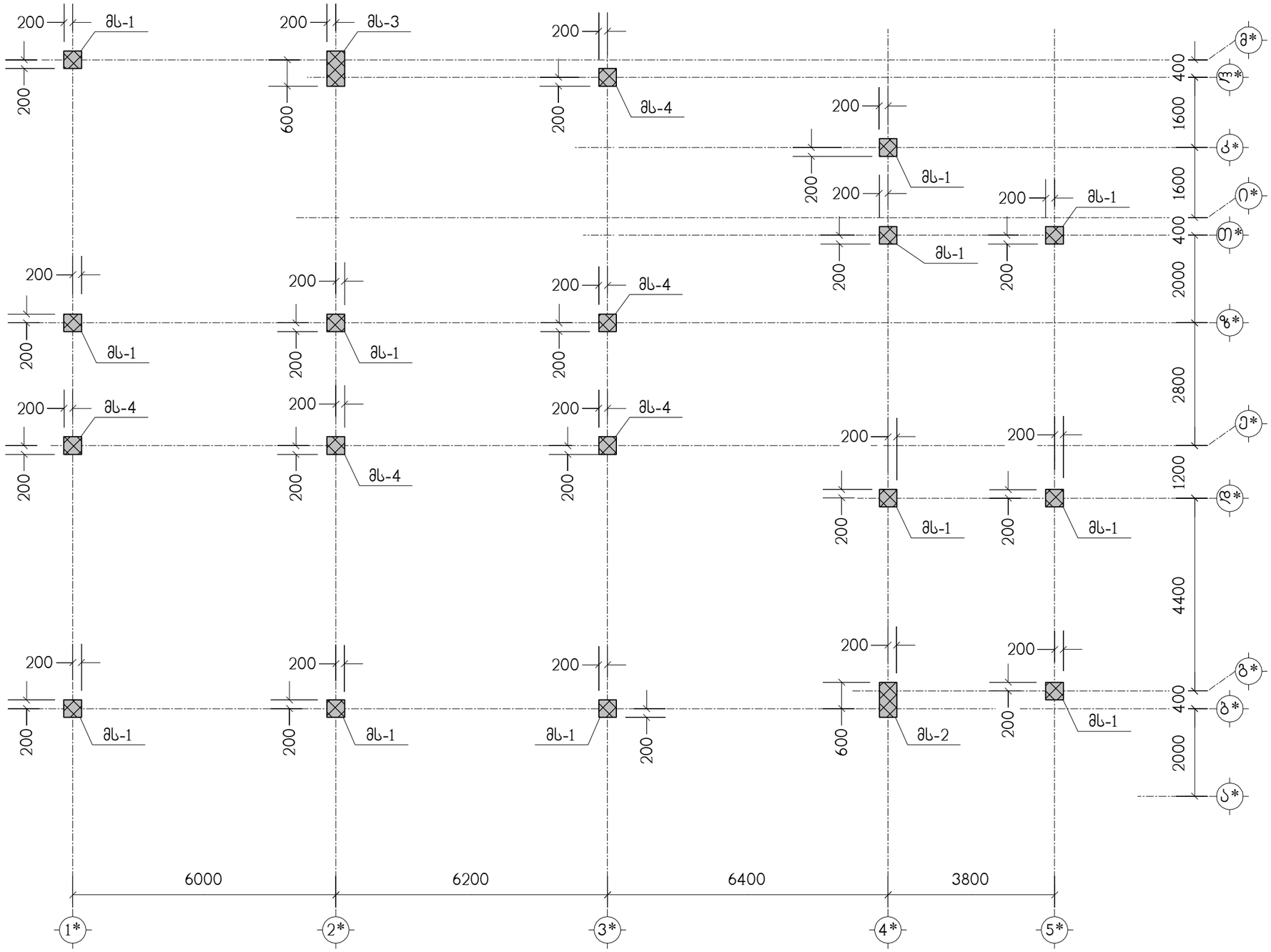

მრავალბინიანი საცხოვრებელი სახლი ქ.თბილისი, დიდი დილომი, კორპუსი 29-ე მიმდებარედ ს/კ 01.10.07.004.084 (ბლოკი 2)					საპროექტო ორგანიზაცია შპს "ზუმა" ს.კ. 405265911		
მონოლითური სვეტების ბეგმა 19.52 ნიშნულიდან 26.08 ნიშნულამდე					თანამდებობა	გვარი	ხელმოწერა
					დირექტორი	მ. კვესელავა	
მასშტაბი	ფორმატი	სტადია	ფურცელი	ფურც-ბი	პრ.მთ.არქიტ.	ზ. ლოლაშვილი	
–		მ.პ.	კ-39		პრ.მთ.კონსტრ.	ლ. ჯაიანი	

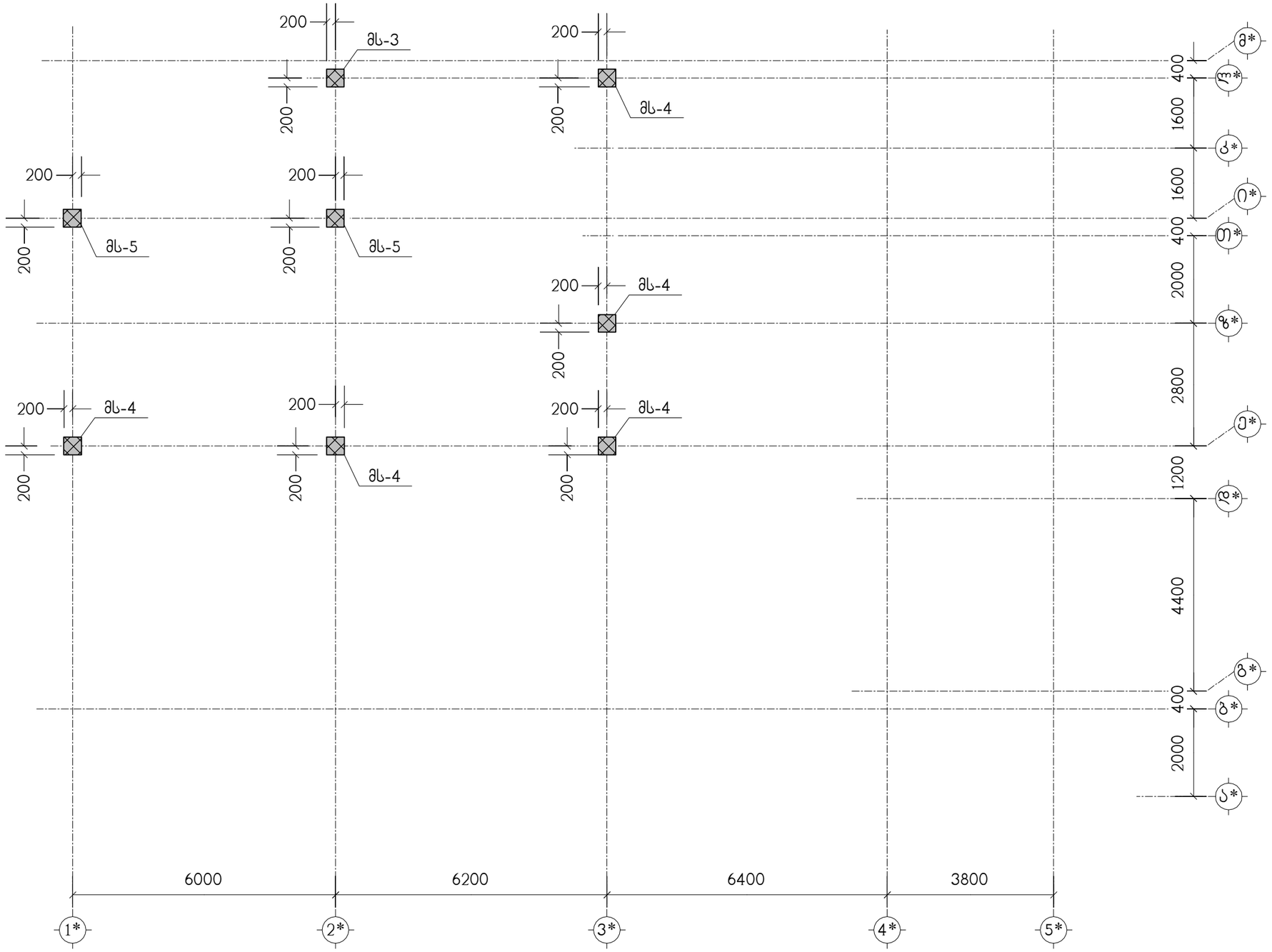

მრავალბინიანი საცხოვრებელი სახლი ქ.თბილისი, დიდი დილომი, კორპუსი 29-ე მიმდებარედ ს/კ 01.10.07.004.084 (ბლოკი 2)					საპროექტო ორგანიზაცია შპს "ზუმა" ს.კ. 405265911		
მონოლითური სვეტების გეგმა 26.08 ნიშნულიდან 28.96 ნიშნულამდე					თანამდებობა	გვარი	ხელმოწერა
					დირექტორი	მ. კვესელავა	
მასშტაბი	ფორმატი	სტადია	ფურცელი	ფურც-ბი	პრ.მთ.არქიტ.	ზ. ლოლაშვილი	
–		მ.პ.	კ-40		პრ.მთ.კონსტრ.	ლ. ჯაიანი	

მს-1

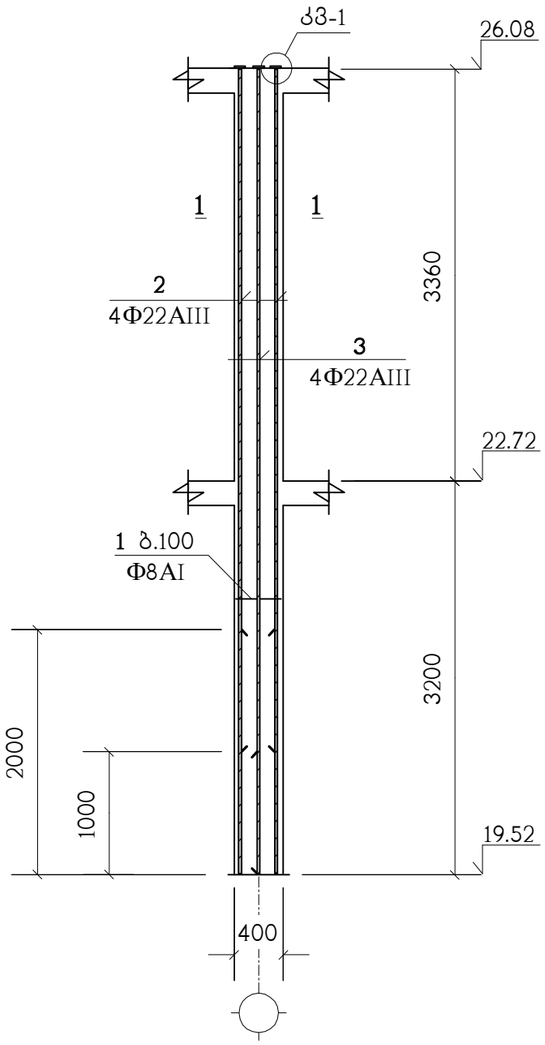

პოზიცია	აღნიშვნა	დასახელება	სულ რაოდ. ც.	შენიშვნა
		მს-1	12	
1		Φ8AI სახსტ. 5781-82* L=1600	66	0.63 კგ.
2		Φ22AIII სახსტ. 5781-82* L=5560	4	16.59 კგ.
3		Φ22AIII სახსტ. 5781-82* L=6560	4	19.57 კგ.
7	C255	ფურც. –20x90x90 სახსტ. 380-71*	8	1.3 კგ.
		B25 კლასის ბეტონი		1.05 მ³

კვანძი: „კვ-1"

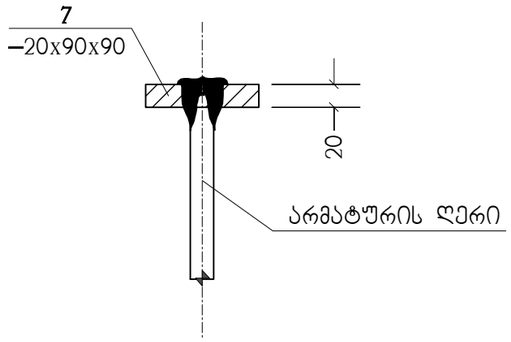

პოზ. „7"

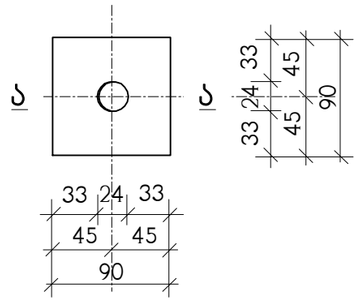

ა – ა

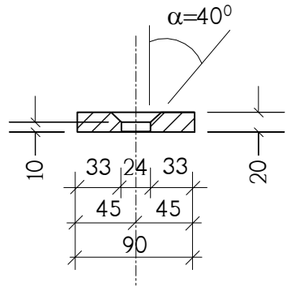

1 – 1

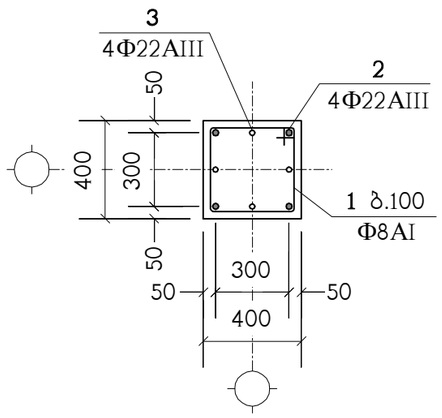

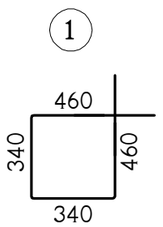

ნახაზი განიხილეთ კ-39 ნახაზებთან ერთად

მრავალბინიანი საცხოვრებელი სახლი ქ.თბილისი, დიდი დილომი, კოპაუსი 29-ე მიმდებარედ ს/კ 01.10.07.004.084 (ბლოკი 2)						საპროექტო ორგანიზაცია შპს "ზუმა" ს.კ. 405265911	
მონოლითური სვეტი მს-1						თანამდებობა	გვარი	ხელმოწერა
						დირექტორი	მ. კვესელავა	
მასშტაბი	ფორმატი	სტადია	ფურცელი	ფურც-ბი		პრ.მთ.არქიტ.	ზ. ლოლაშვილი	
–		მ.პ.	კ-41			პრ.მთ.კონსტრ.	ლ. ჯაიანი	

მს-2

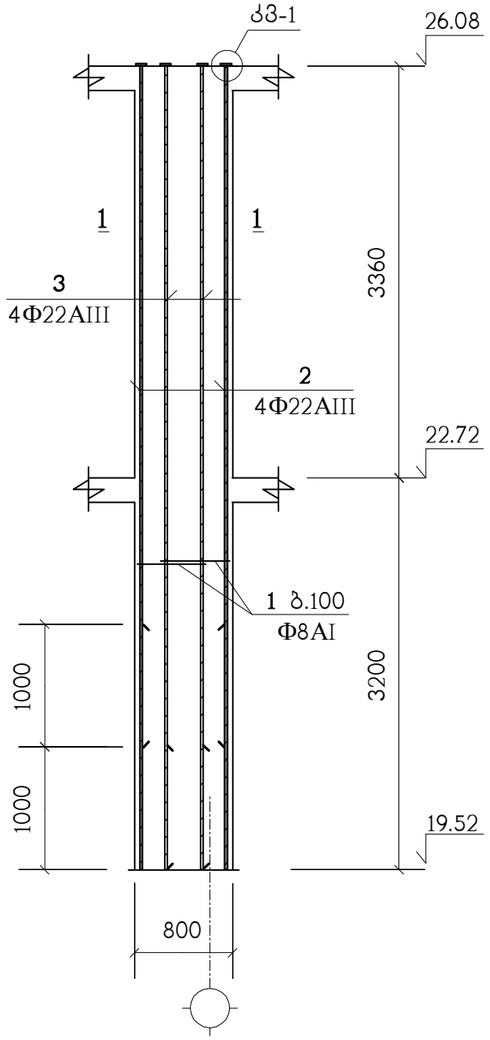

პოზიცია	აღნიშვნა	დასახელება	სულ რაოდ. ც.	შენიშვნა
		მს-2	1	
1		Φ8AI საბსტ. 5781-82* L=2000	132	0.79 კგ.
2		Φ22AIII საბსტ. 5781-82* L=5560	4	16.59 კგ.
3		Φ22AIII საბსტ. 5781-82* L=6560	4	19.57 კგ.
7	C255	ფურც. –20x90x90 საბსტ. 380-71*	8	1.3 კგ.
		B25 კლასის ბეტონი		2.1 მ³

1 – 1

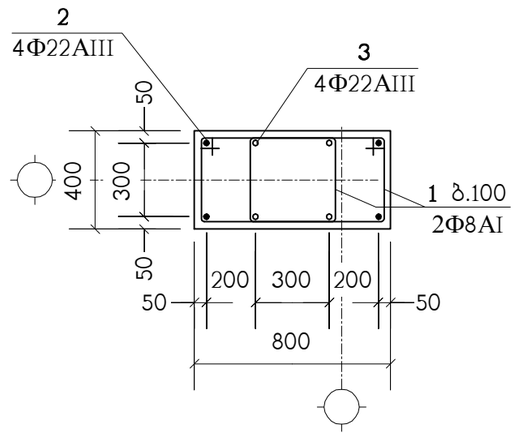

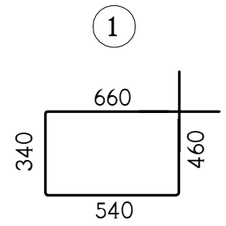

კვანძი: „კვ-1"

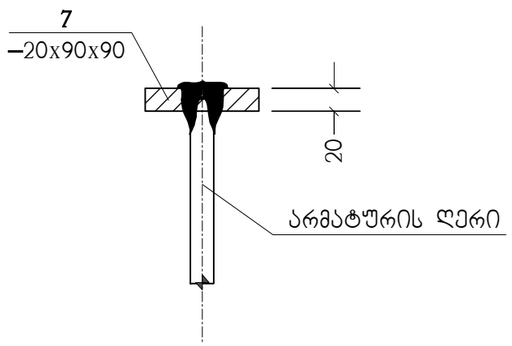

პოზ. „7"

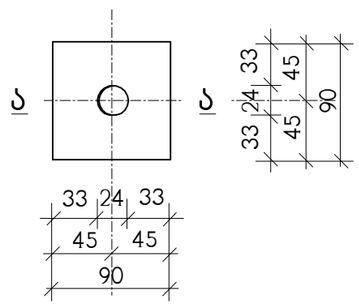

ა – ა

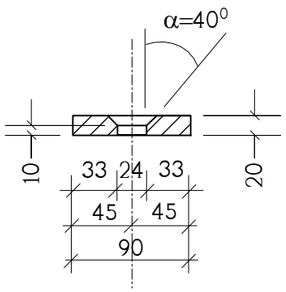

ნახაზი განიხილეთ კ-39 ნახაზთან ერთად

მრავალბინიანი საცხოვრებელი სახლი ქ.თბილისი, დიდი დილომი, კორპუსი 29-ე მიმდებარედ ს/კ 01.10.07.004.084 (ბლოკი 2)					საპროექტო ორგანიზაცია შპს "ზუმა" ს.კ. 405265911		
მონოლითური სვეტი მს-2					თანამდებობა	გვარი	ხელმოწერა
					დირექტორი	მ. კვესელავა	
მასშტაბი	ფორმატი	სტადია	ფურცელი	ფურც-ბი	პრ.მთ.არქიტ.	ზ. ლოლაშვილი	
–		მ.პ.	კ-42		პრ.მთ.კონსტრ.	ლ. ჯაიანი	

პოზიცია	აღნიშვნა	დასახელება	სულ რაოდ. ც.	შენიშვნა
		მს-3	1	
1		Φ8AI სახსტ. 5781-82* L=2000	132	0.79 კგ.
1/		Φ8AI სახსტ. 5781-82* L=1600	29	0.63 კგ.
2		Φ22AIII სახსტ. 5781-82* L=8840	2	26.37 კგ.
3		Φ22AIII სახსტ. 5781-82* L=7560	2	22.55 კგ.
4		Φ22AIII სახსტ. 5781-82* L=5560	2	16.56 კგ.
5		Φ22AIII სახსტ. 5781-82* L=6560	2	19.57 კგ.
6		Φ22AIII სახსტ. 5781-82* L=3880	2	11.57 კგ.
7	C255	ფურც. –20x90x90 სახსტ. 380-71*	8	1.3 კგ.
		B25 კლასის ბეტონი		2.6 მ³

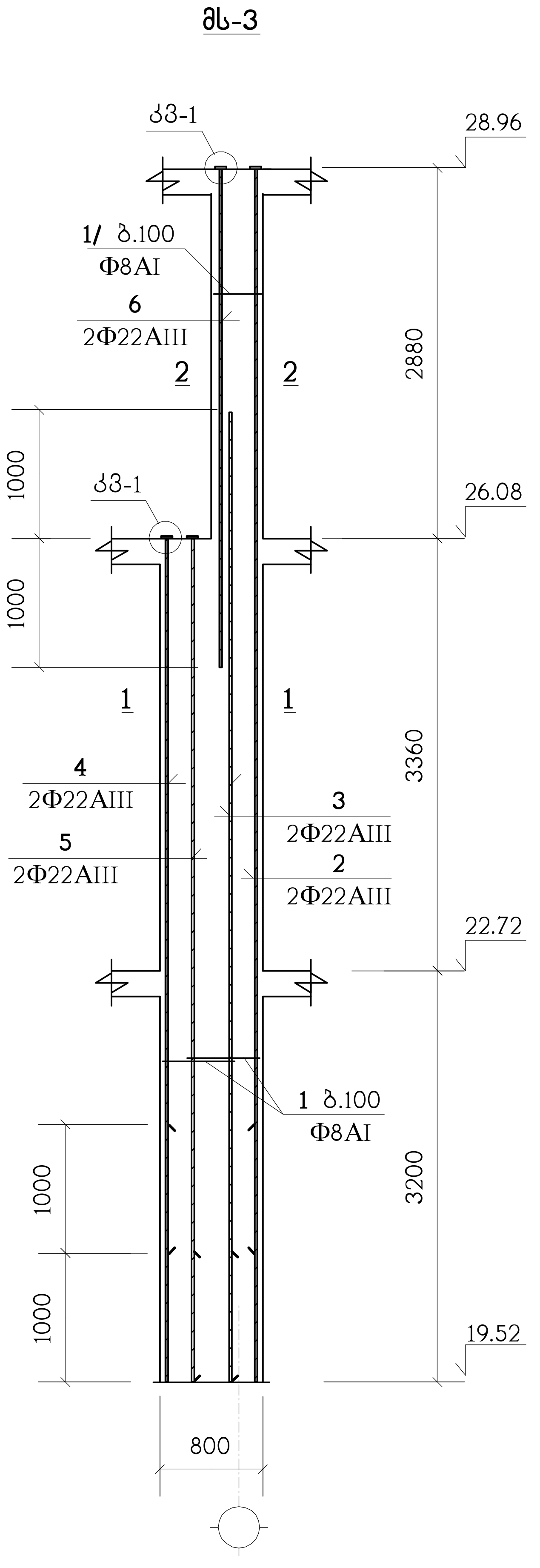

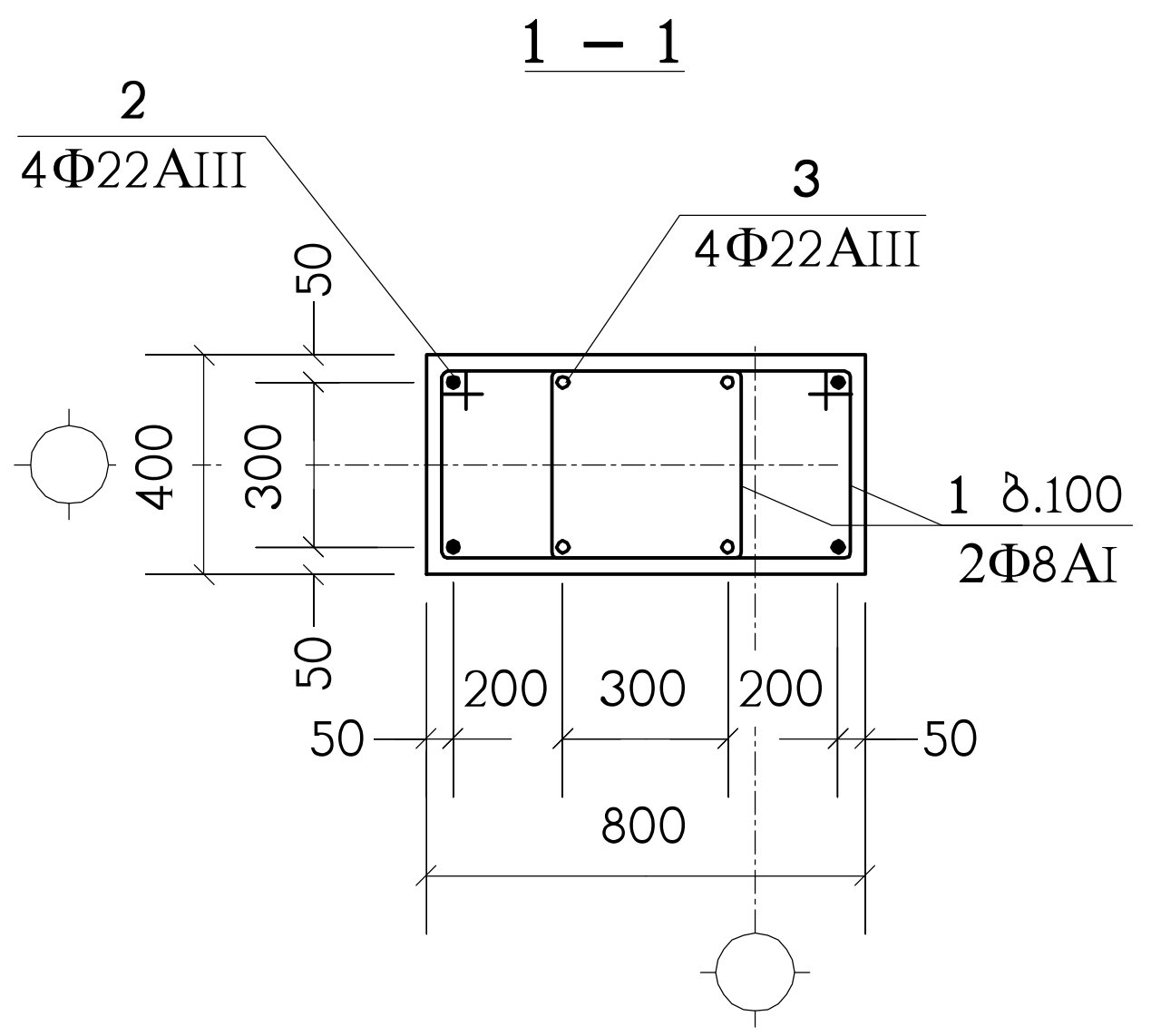

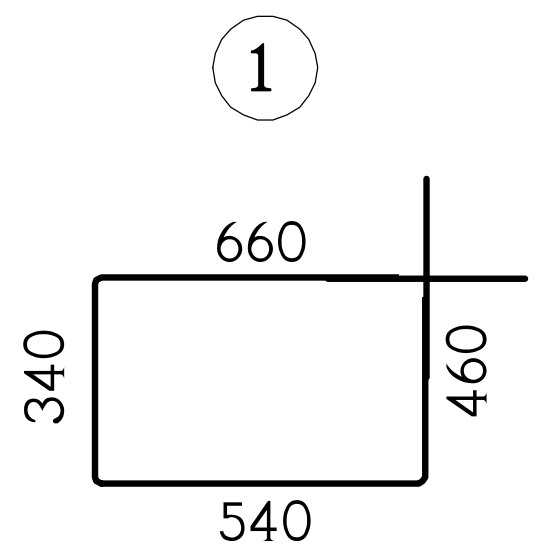

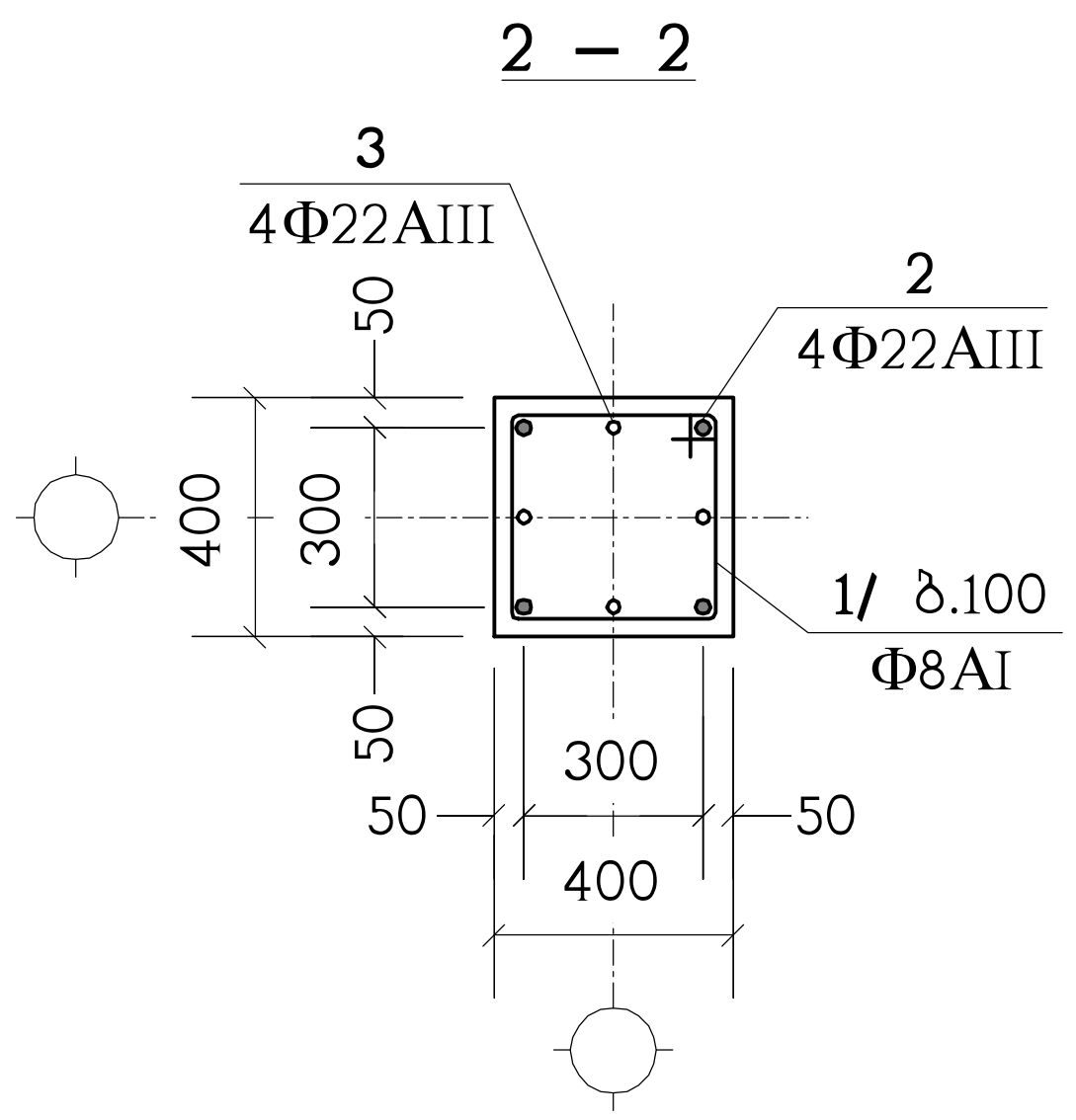

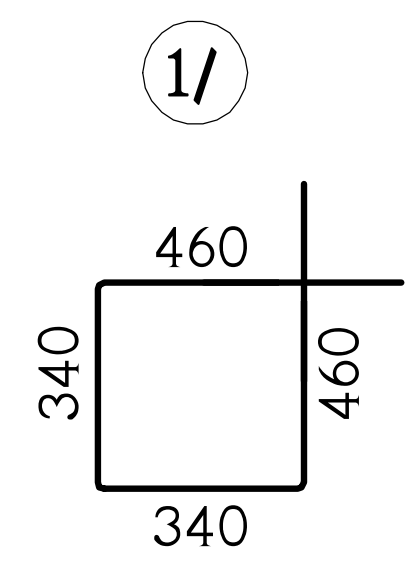

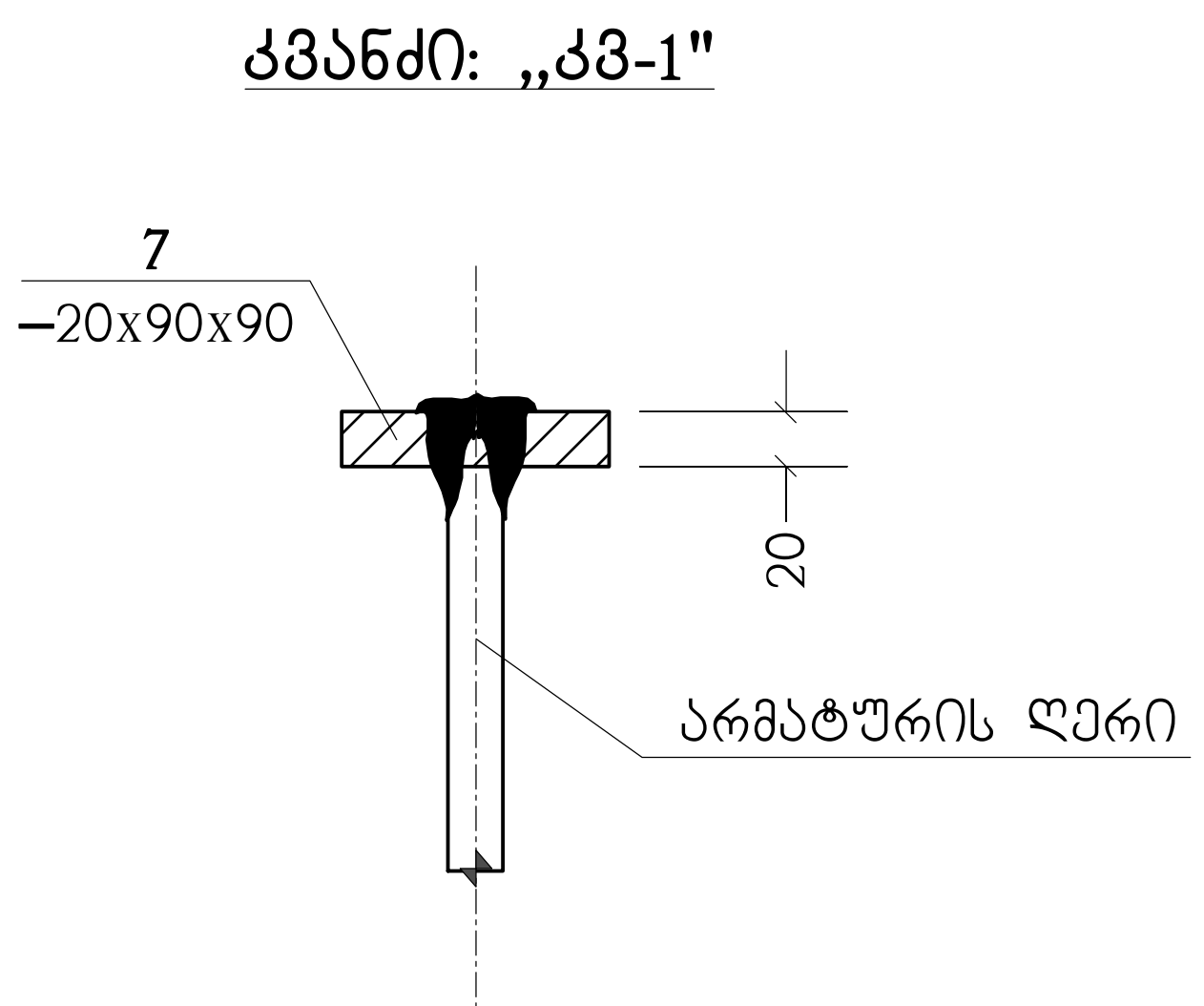

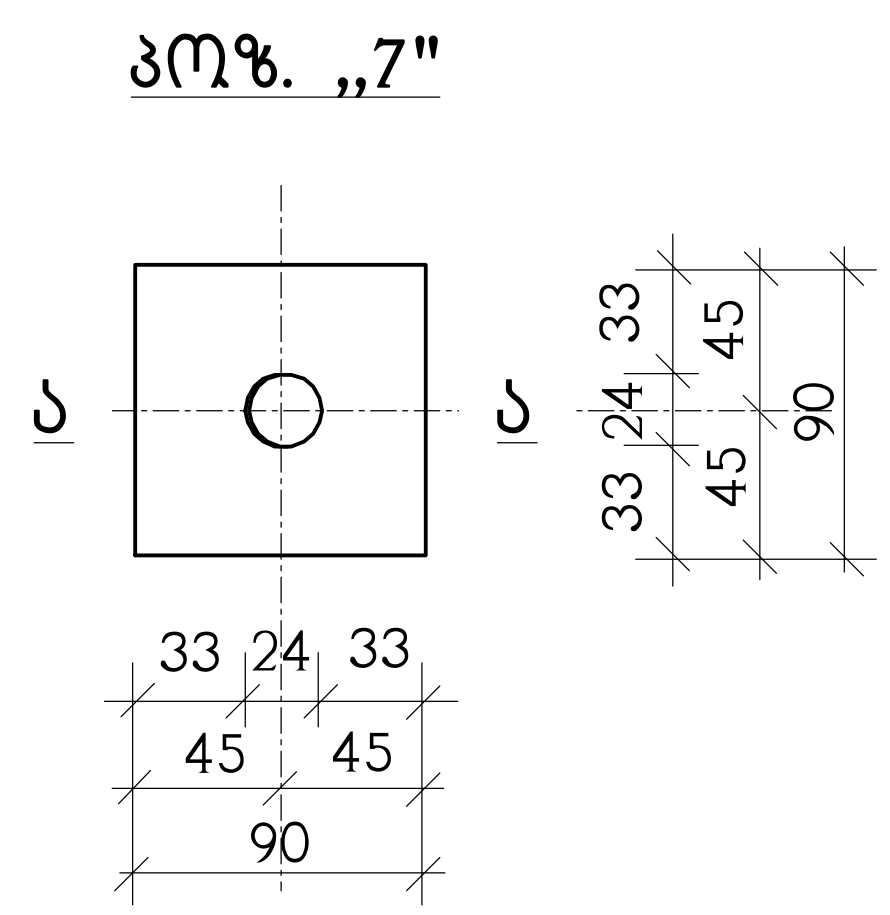

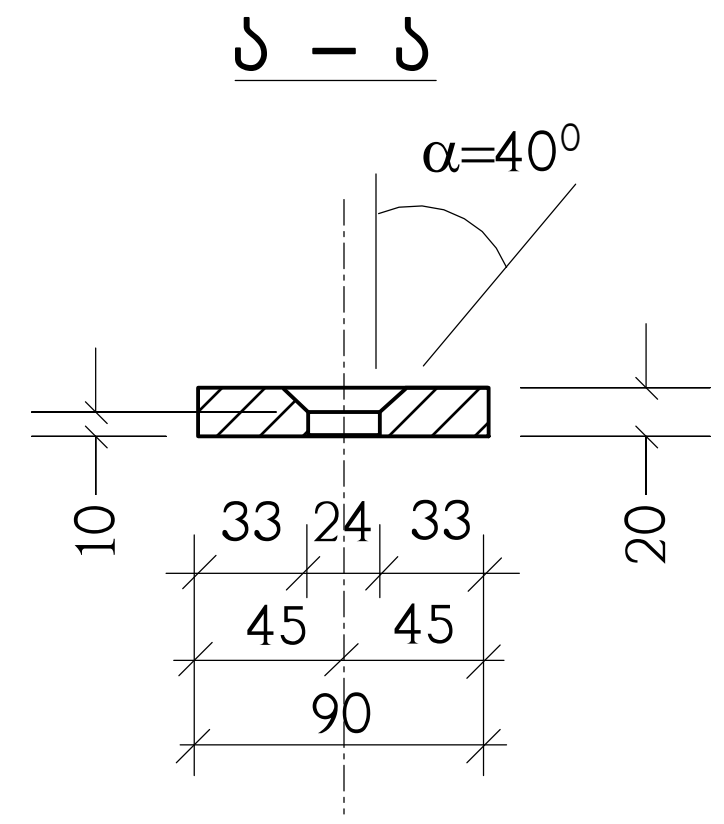

ნახაზი განიხილეთ კ-39 ნახაზთან ერთად

მრავალბინიანი საცხოვრებელი სახლი ქ.თბილისი, დიდი დიღომი, კორპუსი 29-ე მიმდებარედ ს/კ 01.10.07.004.084 (ბლოკი 2)					საპროექტო ორგანიზაცია შპს "ზუმა" ს.კ. 405265911		
მონოლითური სვეტი მს-3					თანამდებობა	გვარი	ხელმოწერა
					დირექტორი	მ. კვესელავა	
მასშტაბი	ფორმატი	სტადია	ფურცელი	ფურც-ბი	პრ.მთ.არქიტ.	ზ. ლოლაშვილი	
–		მ.პ.	კ-43		პრ.მთ.კონსტრ.	ლ. ჯაიანი	

მს-4

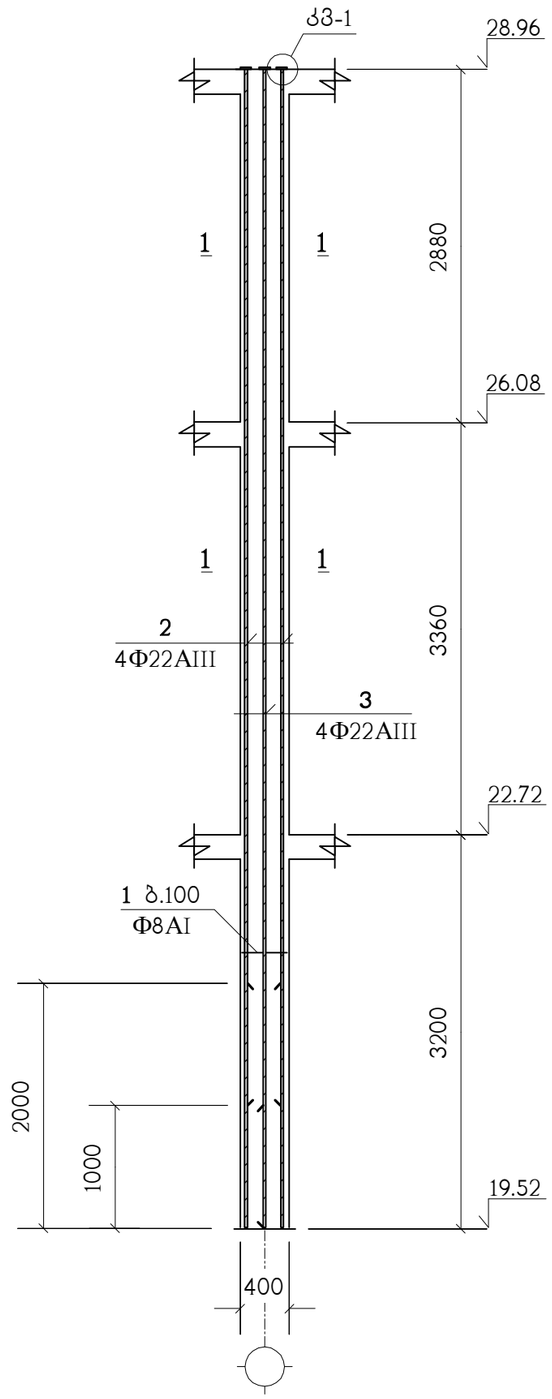

პოზიცია	აღნიშვნა	დასახელება	სულ რაოდ. ც.	შენიშვნა
		მს-4	5	
1		Φ8AI სახსტ. 5781-82* L=1600	95	0.63 კგ.
2		Φ22AIII სახსტ. 5781-82* L=8440	4	25.18 კგ.
3		Φ22AIII სახსტ. 5781-82* L=9440	4	28.16 კგ.
7	C255	ფურც. –20x90x90 სახსტ. 380-71*	8	1.3 კგ.
		B25 კლასის ბეტონი		1.5 მ³

კვანძი: „კმ-1"

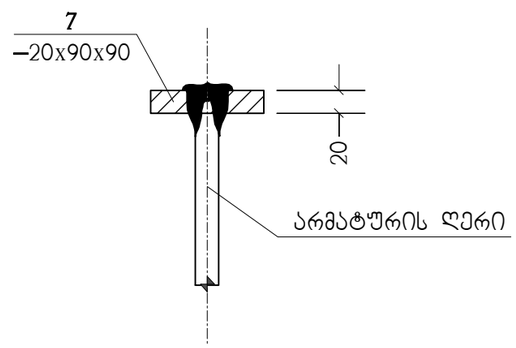

პოზ. „7"

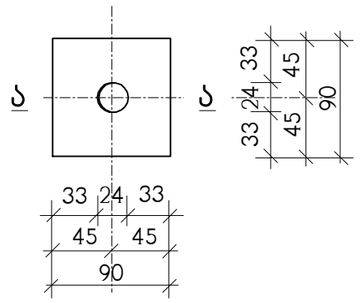

ა – ა

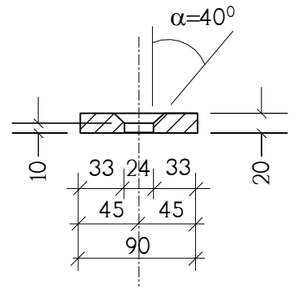

1 – 1

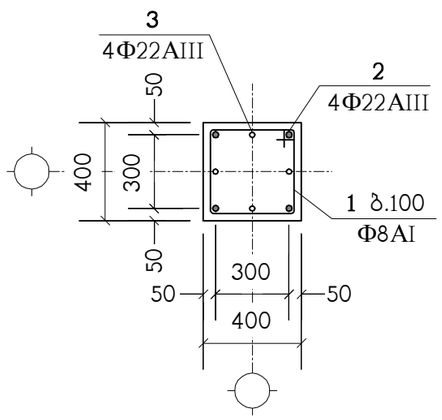

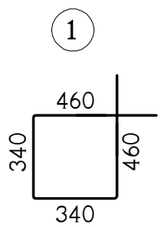

ნახაზი განიხილეთ კ-39 ნახაზებთან ერთად

მრავალბინიანი საცხოვრებელი სახლი ქ.თბილისი, დიდი დილომი, კორპუსი 29-ე მიმდებარედ ს/კ 01.10.07.004.084 (ბლოკი 2)					საპროექტო ორგანიზაცია შპს "ზუმა" ს.კ. 405265911		
მონოლითური სვეტი მს-4					თანამდებობა	გვარი	ხელმოწერა
					დირექტორი	მ. კვესელავა	
მასშტაბი	ფორმატი	სტადია	ფურცელი	ფურც-ბი	პრ.მთ.არქიტ.	ზ. ლოლაშვილი	
–		მ.პ.	კ-44		პრ.მთ.კონსტრ.	ლ. ჯაიანი	

კიბის გეგმა 0.00 ნიშნულიდან 3.52 ნიშნულამდე

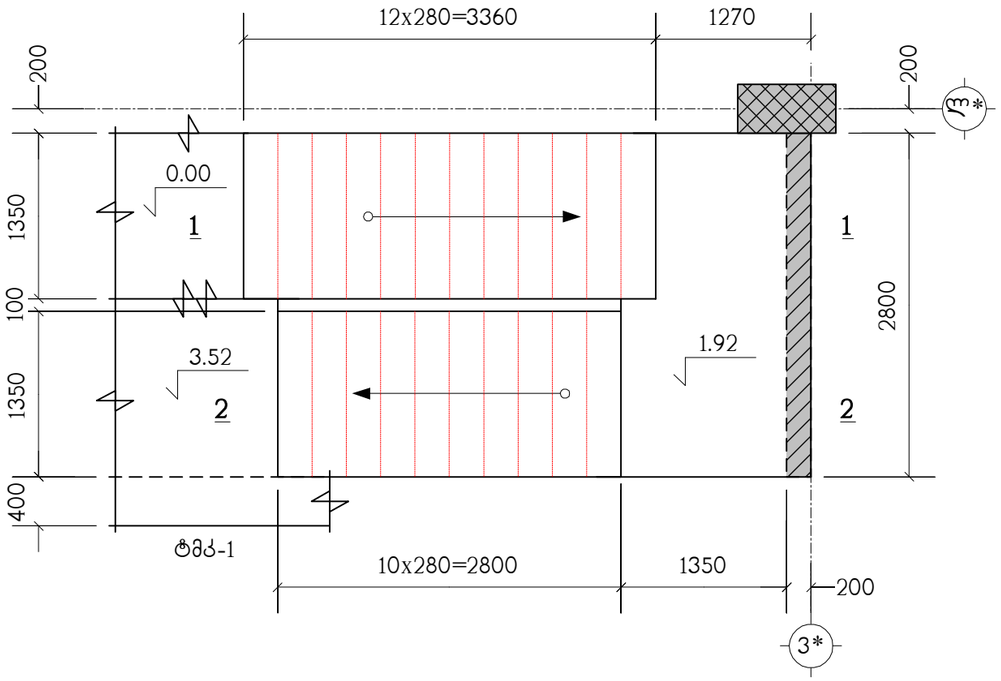

კიბის ტიპიური მარშის გეგმა

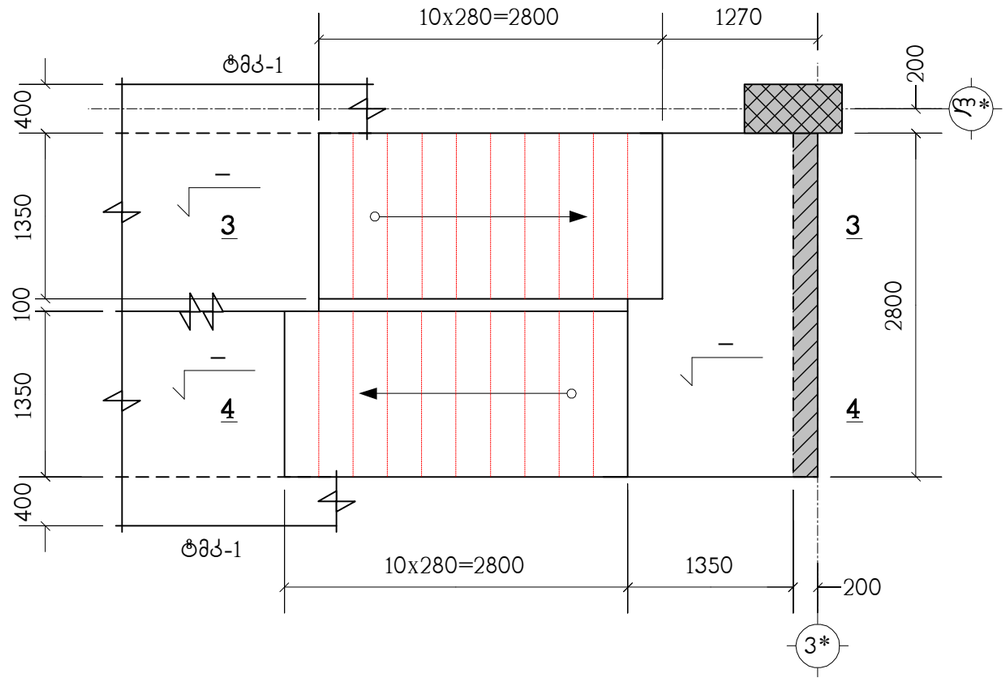

კიბის გეგმა 22.72 ნიშნულიდან 26.08 ნიშნულამდე

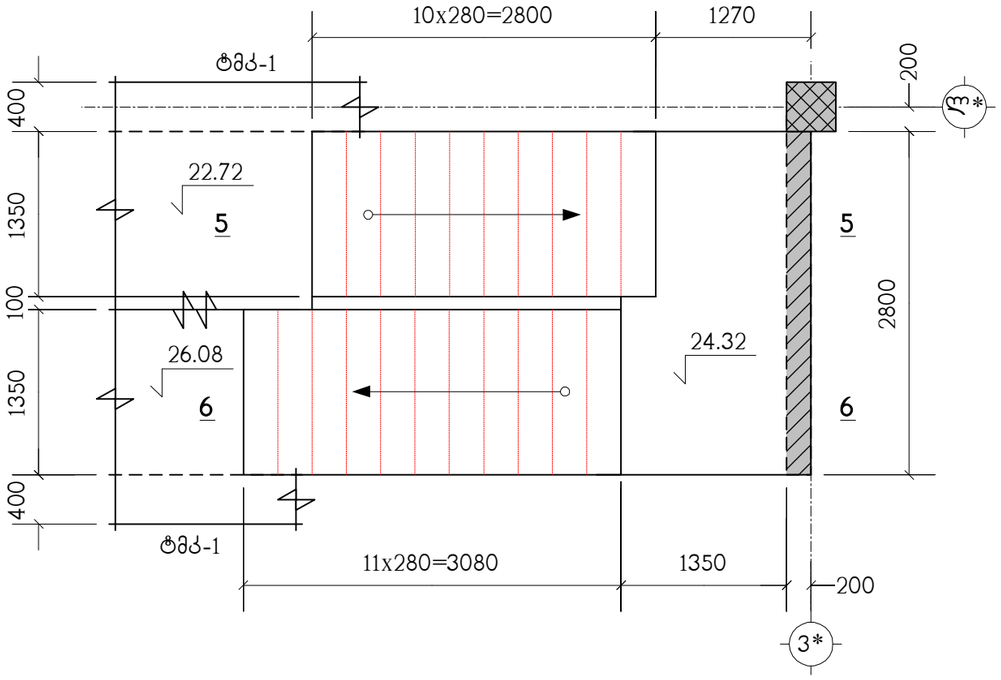

პოზიცია	აღნიშვნა	დასახელება	რაოდ. ც.	შენიშვნა
		კიბე	1	
	დაიჭრას ადგილზე	Ф12AIII სახსტ. 5781-82* L=3 კმ.	–	2664 კგ.
1		Ф6AI სახსტ. 5781-82* L=360	622	0.08 კგ.
		B25 კლასის ბეტონი		25.4 მ³

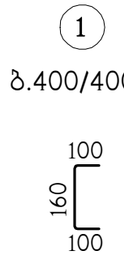

მრავალბინიანი საცხოვრებელი სახლი ქ.თბილისი, დიდი დილომი, კორპუსი 29-ე მიმდებარედ ს/კ 01.10.07.004.084 (ბლოკი 2)						საპროექტო ორგანიზაცია შპს "ზუმა" ს.კ. 405265911	
კიბის გეგმები, სპეციფიკაცია						თანამდებობა	გვარი	ხელმოწერა
						დირექტორი	მ. კვესელავა	
მასშტაბი	ფორმატი	სტადია	ფურცელი	ფურც-ბი		პრ.მთ.არქიტ.	ზ. ლოლაშვილი	
–		მ.პ.	კ-46			პრ.მთ.კონსტრ.	ლ. ჯაიანი	

ჭრილი 2 – 2

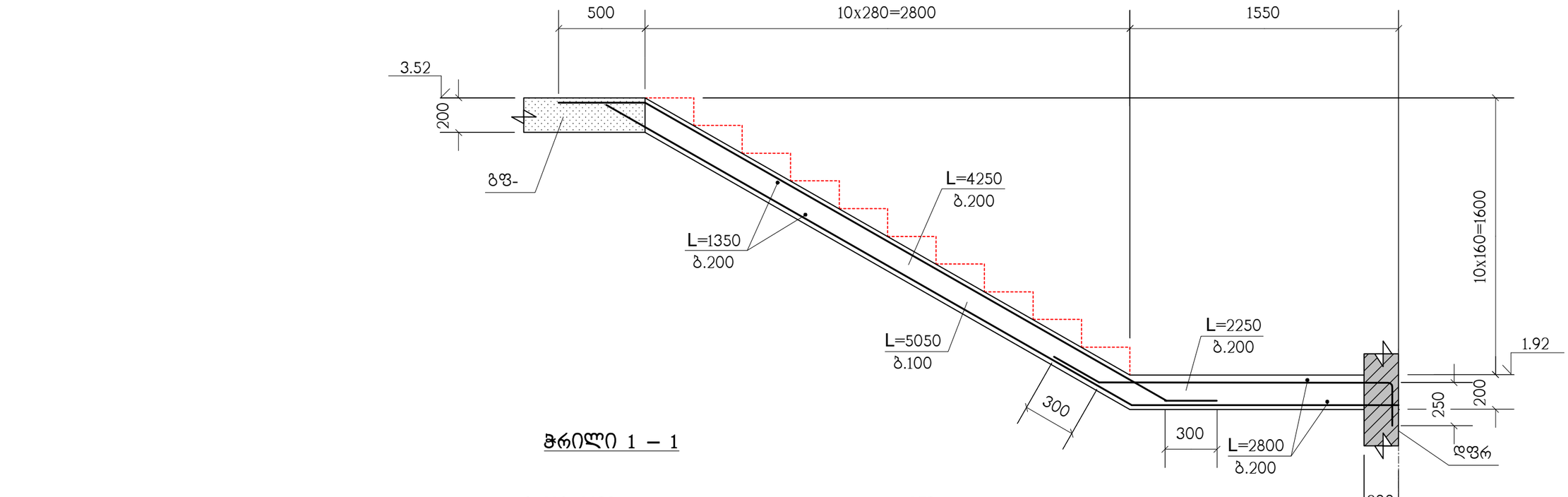

ჭრილი 1 – 1

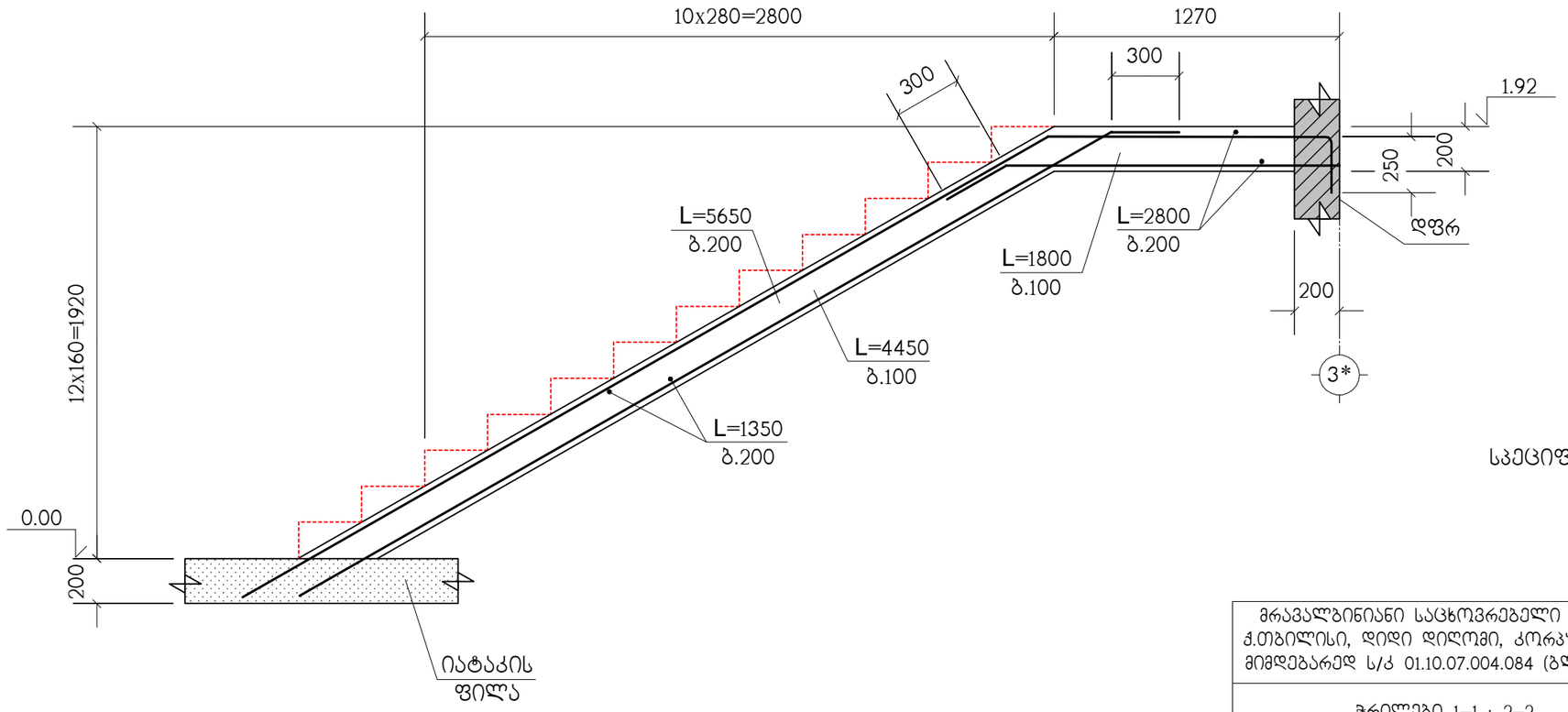

სპეციფიკაცია იხილეთ ნახ. კ-46

მრავალბინიანი საცხოვრებელი სახლი ქ.თბილისი, დიდი დილომი, კორპუსი 29-ე მიმდებარედ ს/კ 01.10.07.004.084 (ბლოკი 2)					საპროექტო ორგანიზაცია შპს "ზუმა" ს.კ. 405265911	
ჭრილები 1–1 ; 2–2					თანამდებობა	გვარი	ხელმოწერა
					დირექტორი	მ. კვესელავა	
მასშტაბი	ფორმატი	სტადია	ფურცელი	ფურც-ბი	პრ.მთ.არქიტ.	ზ. ლოლაშვილი	
–		მ.პ.	კ-47		პრ.მთ.კონსტრ.	ლ. ჯაიანი	

ჭრილი 4 – 4

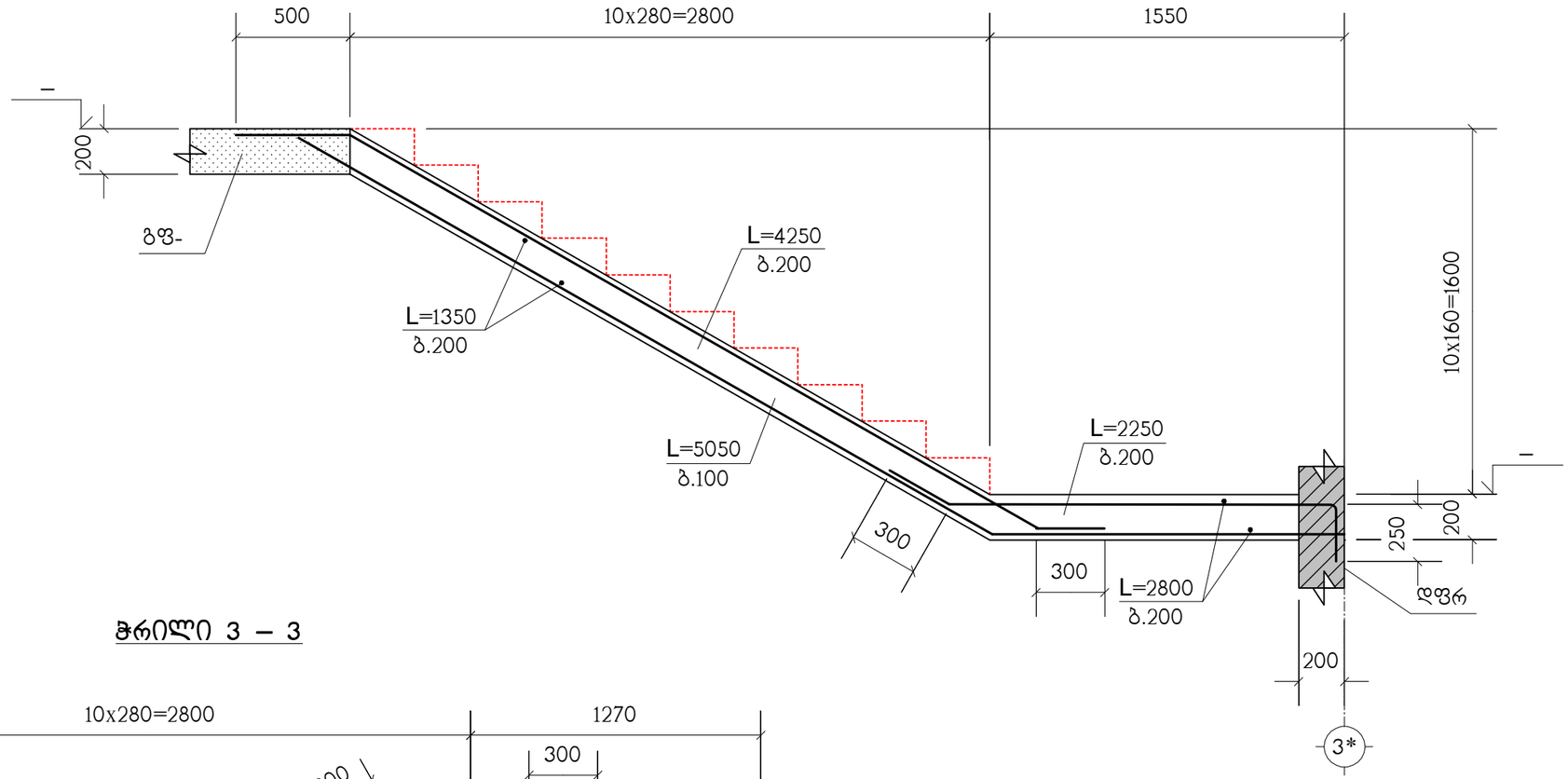

ჭრილი 3 – 3

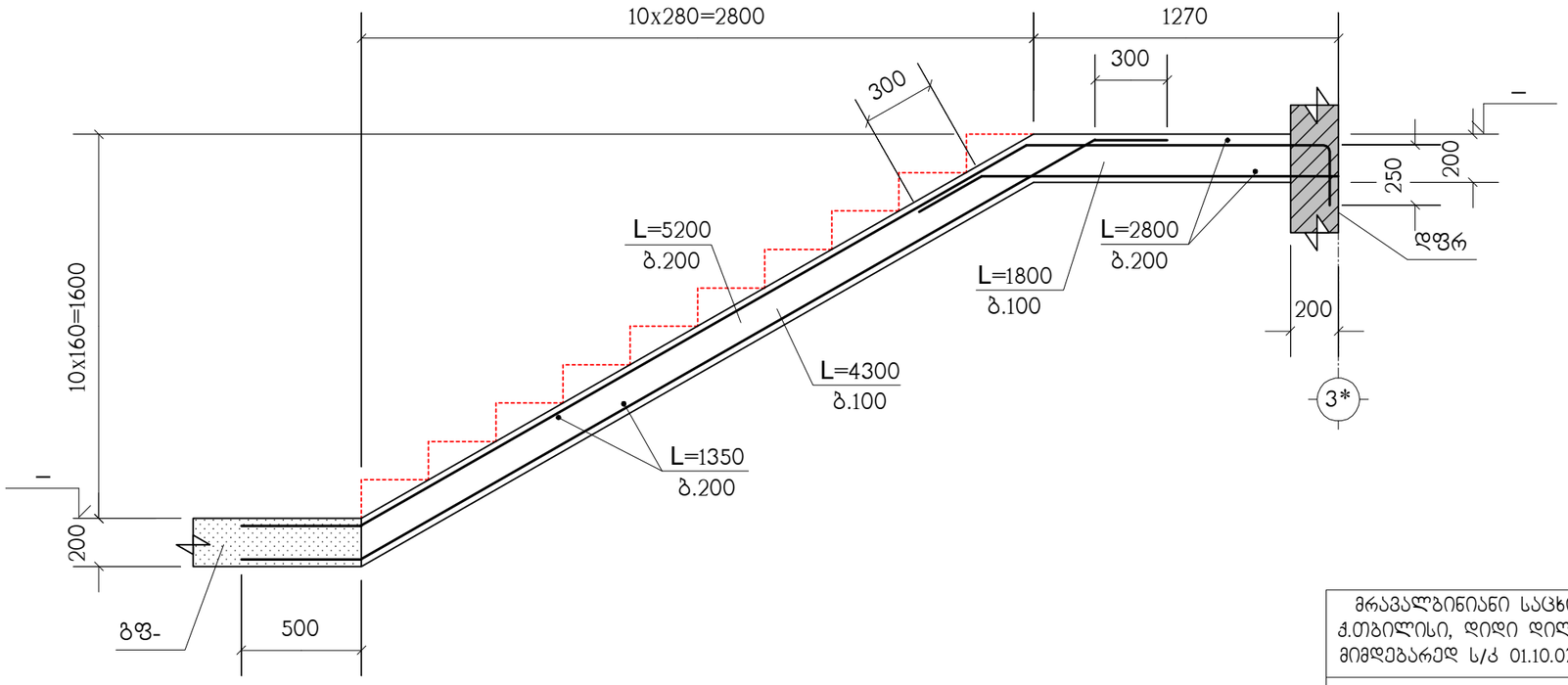

სპეციფიკაცია იხილეთ ნახ. კ-46

მრავალბინიანი საცხოვრებელი სახლი ქ.თბილისი, დიდი დიღომი, კორპუსი 29-ე მიმდებარედ ს/კ 01.10.07.004.084 (ბლოკი 2)					საპროექტო ორგანიზაცია შპს "ზუმა" ს.კ. 405265911		
ჭრილები 3–3 ; 4–4					თანამდებობა	გვარი	ხელმოწერა
					დირექტორი	მ. კვესელავა	
მასშტაბი	ფორმატი	სტადია	ფურცელი	ფურც-ბი	პრ.მთ.არქიტ.	ზ. ლოლაშვილი	
–		მ.პ.	კ-48		პრ.მთ.კონსტრ.	ლ. ჯაიანი	

ჭრილი 6 – 6

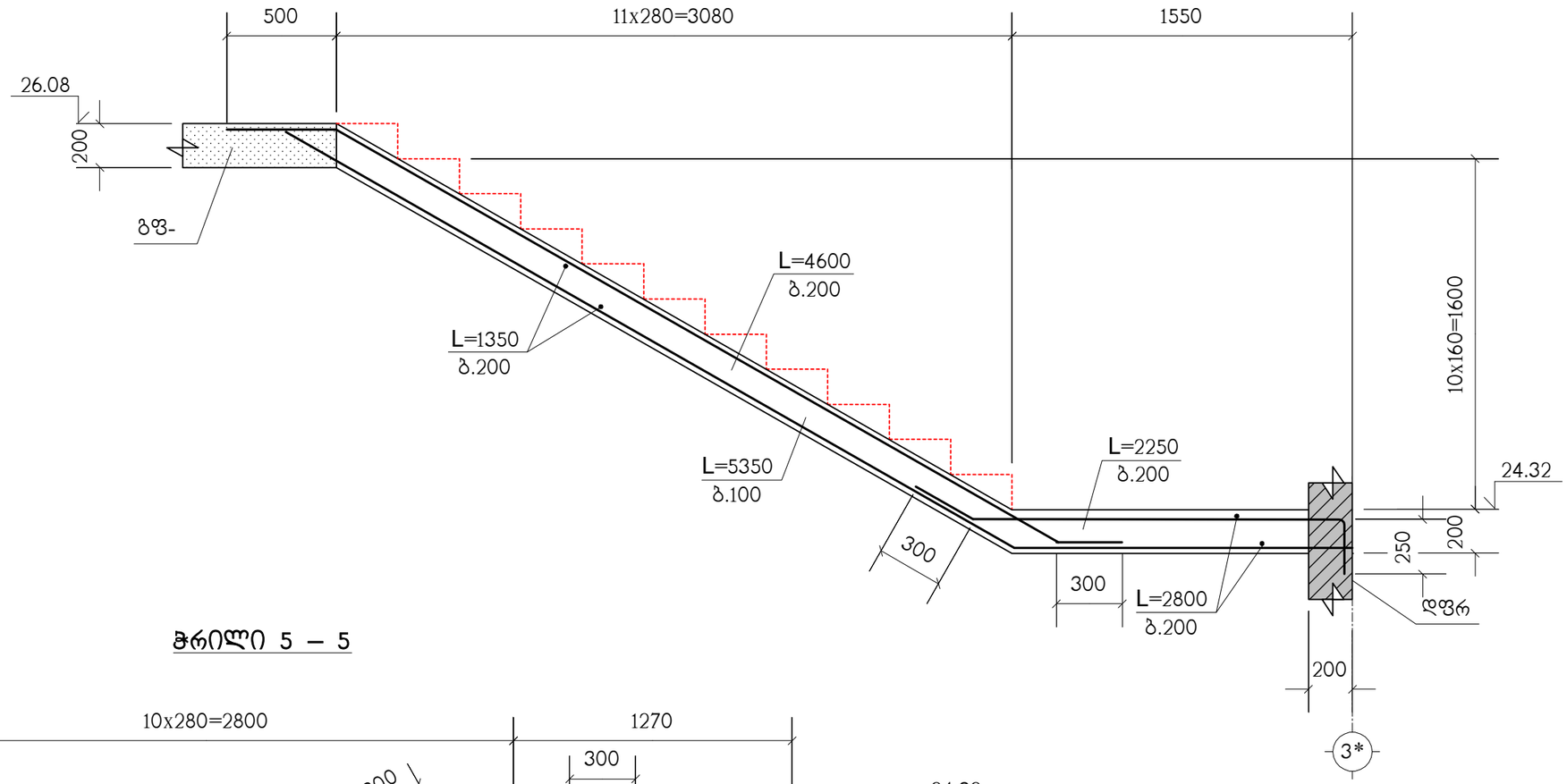

ჭრილი 5 – 5

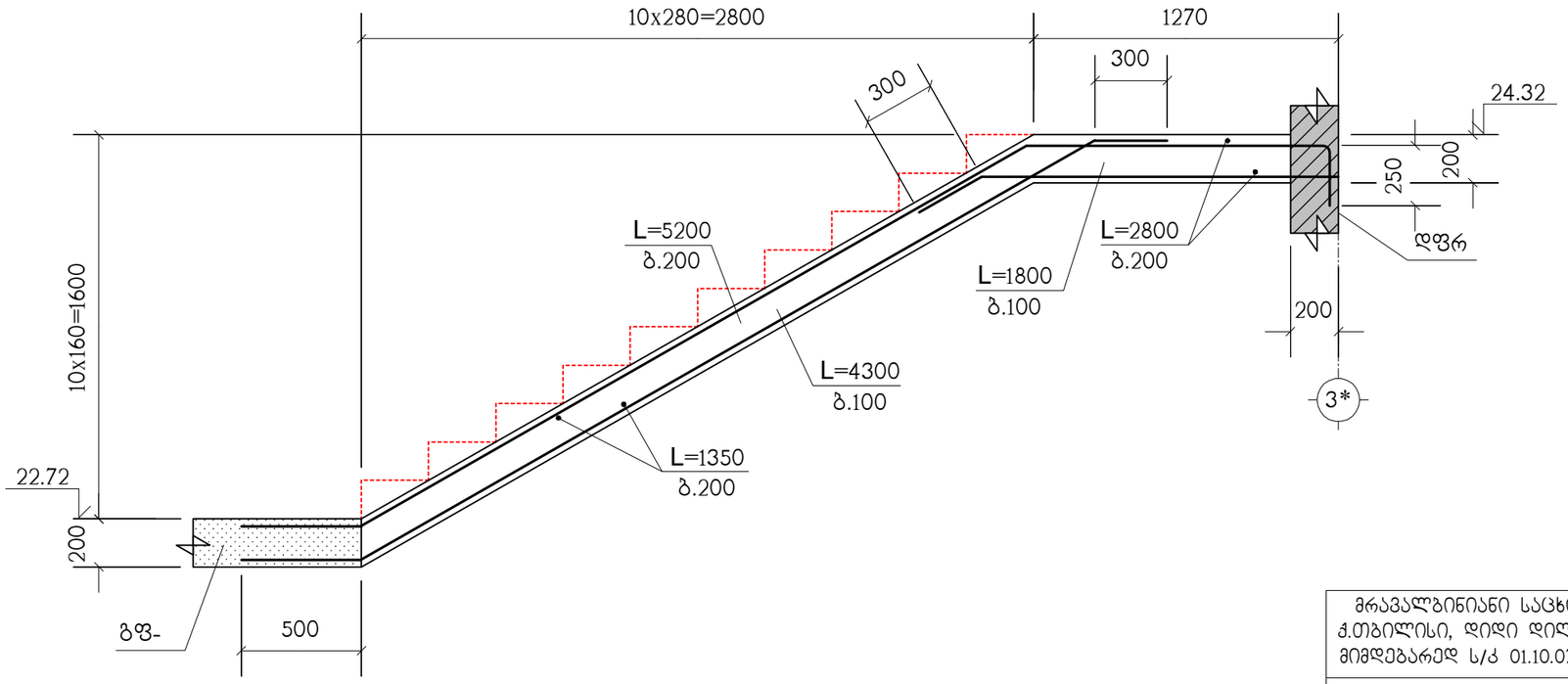

სპეციფიკაცია იხილეთ ნახ. კ-46

მრავალბინიანი საცხოვრებელი სახლი ქ.თბილისი, დიდი დიღომი, კორპუსი 29-ე მიმდებარედ ს/კ 01.10.07.004.084 (ბლოკი 2)					საპროექტო ორგანიზაცია შპს "ზუმა" ს.კ. 405265911		
ჭრილები 5–5 ; 6–6					თანამდებობა	გვარი	ხელმოწერა
					დირექტორი	მ. კვესელავა	
მასშტაბი	ფორმატი	სტადია	ფურცელი	ფურც-ბი	პრ.მთ.არქიტ.	ზ. ლორთქიფანიძე	
–		მ.პ.	კ-49		პრ.მთ.კონსტრ.	ლ. ჯაიანი	

№ პოზ.	ელემენტის დასახელება	რაოდენობა. ც	არმატურის ნაკეთობანი კგ სახსტ. 5781-82*						ჩასატანებელი ნაკეთობანი		ბეტონი მ^3	ლითონი ტ
			AI		AIII				c255			
			Ф6	Ф8	Ф12	Ф16	Ф22	Ф25	–	ფურც.		
	საძირკველი											
	სფ-1	–	–	–	1867	1707	25096	1156	–	–	271.8+19.4	29.83
	სულ				**1867**	**1707**	**25096**	**1156**			**271.8+19.4**	**29.83**
	იატაკ.ფილა	–	**54**	**–**	**4617**	**–**	**–**	**–**	**–**	**–**	**65**	**4.67**
	ფილები											
	გფ-1	1	180	–	7633	–	–	–	–	–	72	7.81
	გფ-2	3	537	–	22317	–	–	–	–	–	214.8	22.85
	გფ-3	3	537	–	22317	–	–	–	–	–	214.8	22.86
	გფ-4	1	179	–	7439	–	114	–	–	–	71.6	7.73
	გფ-5	1	16	–	647	–	–	–	–	–	6.5	0.66
	სულ		**1449**		**60353**		**114**				**579.7**	**61.91**
	კოჭები											
	ტმკ-1	–	–	10580	–	–	17287	22327	–	–	151.2	50.19
	სულ			**10580**			**17287**	**22327**			**151.2**	**50.19**
	კედლები											
	დფრ-1	1	94	–	2974	–	–	–	–	–	28.5	3.07
	დფრ-2	1	58	–	1820	–	–	–	–	–	17.5	1.88
	დფრ-3	1	58	–	1964	–	–	–	–	–	17.5	2.02
	სულ		**210**		**6758**						**63.5**	**6.97**
	სვეტები											
	-1.20-:-6.72	–	–	2371	–	–	3352	3342	–	–	48.5	9.07
	6.72-:-13.12	–	–	1921	–	–	3761	–	–	88	39	5.77
	13.12-:-19.52	–	–	887	–	–	3355	–	–	–	21.1	4.24
	19.52-:-28.96	–	–	1060	–	–	3276	–	–	218	25.8	4.55
	სულ			**6239**			**13744**	**3342**		**306**	**133.4**	**23.63**
	კიბე	1	**50**	**–**	**2664**	**–**	**–**	**–**	**–**	**–**	**25.4**	**2.71**

მრავალბინიანი საცხოვრებელი სახლი ქ.თბილისი, დიდი დილომი, კორპუსი 29-ე მიმდებარედ ს/კ 01.10.07.004.084 (ბლოკი 2)

საპროექტო ორგანიზაცია შპს "ზუმა" ს.კ. 405265911

მასალების ამოკრეფა

მასშტაბი	ფორმატი	სტადია	ფურცელი	ფურც-ბი
–		მ.პ.	კ-50	

თანამდებობა	გვარი	ხელმოწერა
დირექტორი	მ. კვესელავა	
პრ.მთ.არქიტ.	ზ. ლოლაშვილი	
პრ.მთ.კონსტრ.	ლ. ჯაიანი	

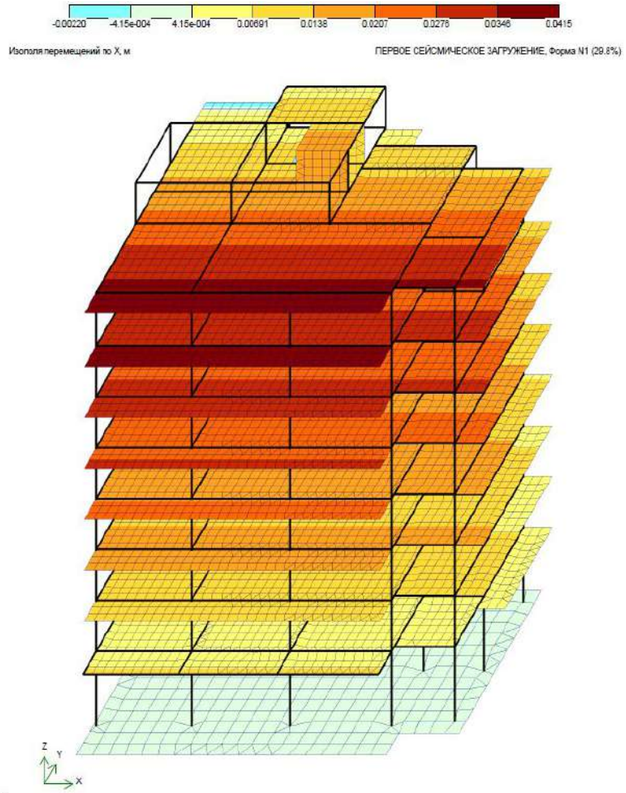

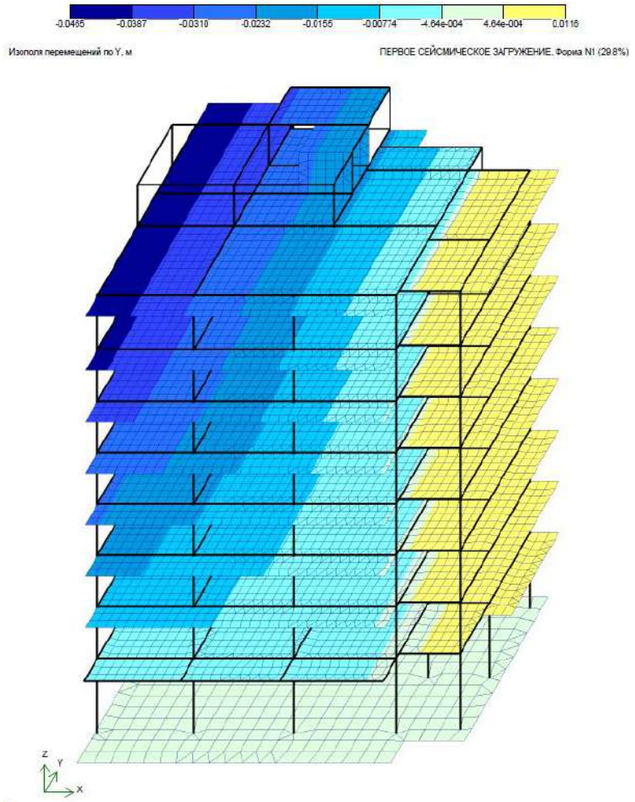

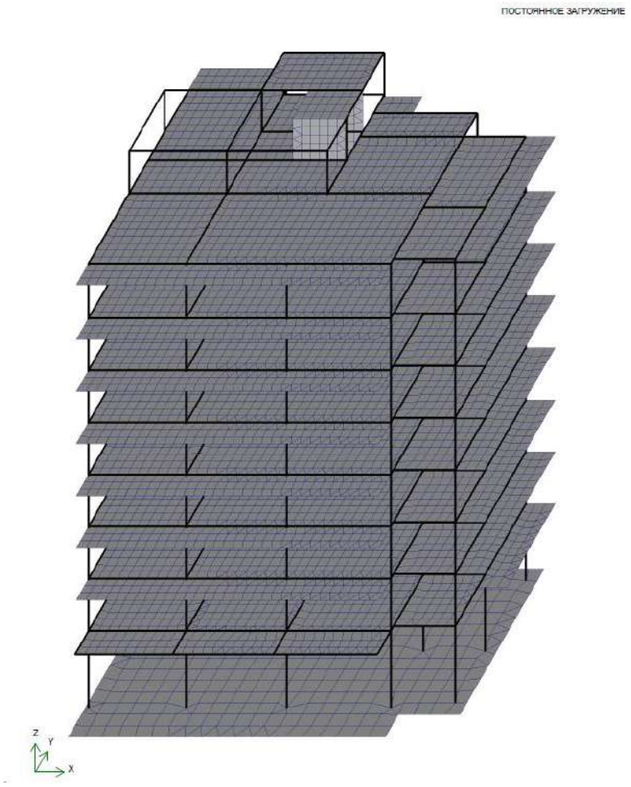

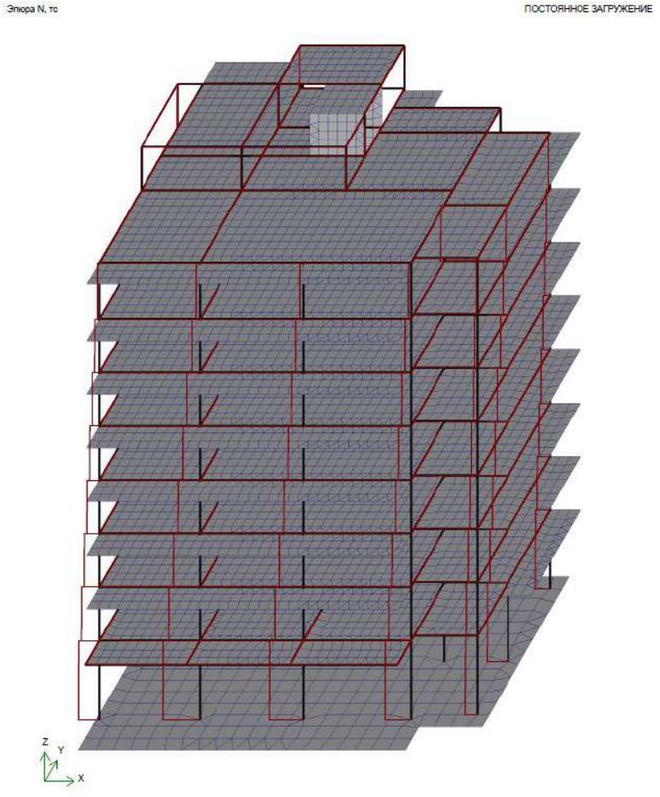

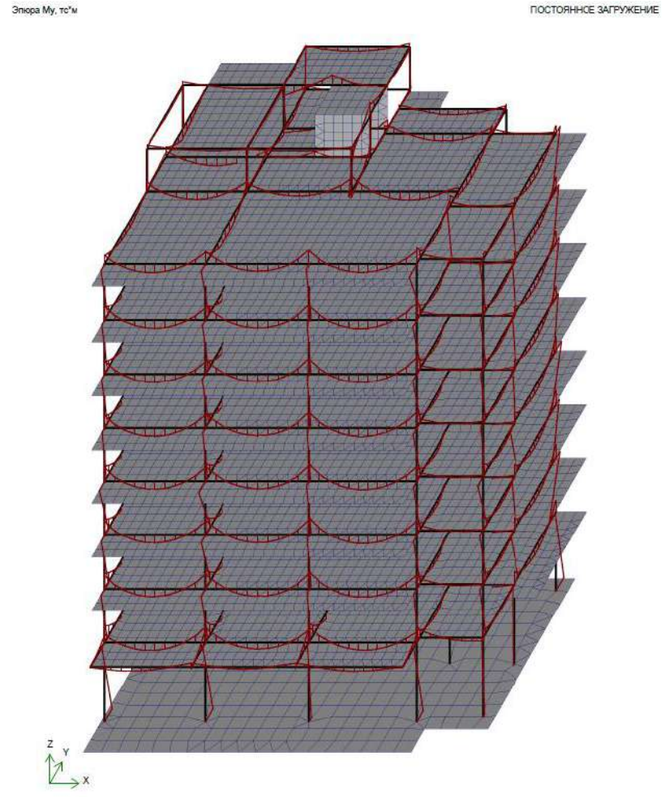

Таблица частот и периодов колебаний

Форма	Частота, Гц	Период, с	Сейсмика 1,ма...	Сейсмика 2,ма...
1	0.74	1.3493	29.8	24.5
2	0.80	1.2556	26.8	51.1
3	0.93	1.0767	24.0	4.1
4	2.28	0.4379	2.4	0.8
5	3.53	0.2835	10.8	0.2
6	4.03	0.2482	0.0	0.2

კონსტრუქტორი ლ.ჯაიანი

505.87
505.67
505.88
505.41
505.75
506.17
505.38
506.10
506.24
506.67
506.92
506.18
0.00=508.00
-3.98=504.02
0.00=507.00
-1.90=505.10
საძირკვლის ფილის კონტური (ბლოკი 1)
საძირკვლის ფილის კონტური (ბლოკი 2)
700
1200
1000
400
5600
6400
2000
2800
4400
1600
6200
3200
3000
3800
1*
2*
3*
4*
5*
1
2
3
4
5
6
7
8
9
10

ა – ა

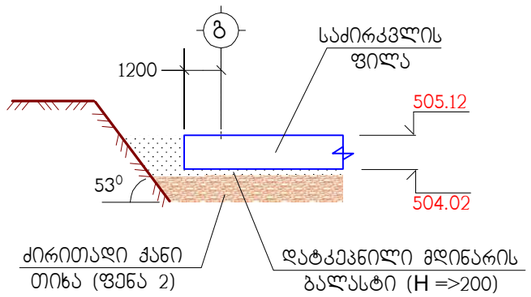

გ – გ

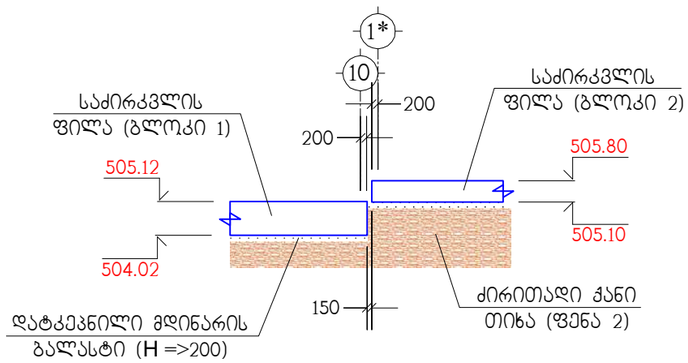

მრავალბინიანი საცხოვრებელი სახლი ქ.თბილისი, დიდი დიღომი, კორპუსი 29-ე მიმდებარედ ს/ქ 01.10.07.004.084					საპროექტო ორგანიზაცია შპს "ზუმა" ს.კ. 405265911		
ქვაბული					თანამდებობა	გვარი	ხელმოწერა
					დირექტორი	მ. კვესელავა	
მასშტაბი	ფორმატი	სტადია	ფურცელი	ფურც-ბი	პრ.მთ.არქიტ.	მ. კვესელავა	
–		მ.პ.	ქ-1		პრ.მთ.კონსტრ.	ლ. ჯაიანი	

გრუნტის დამჭერი საყრდენი კედელი

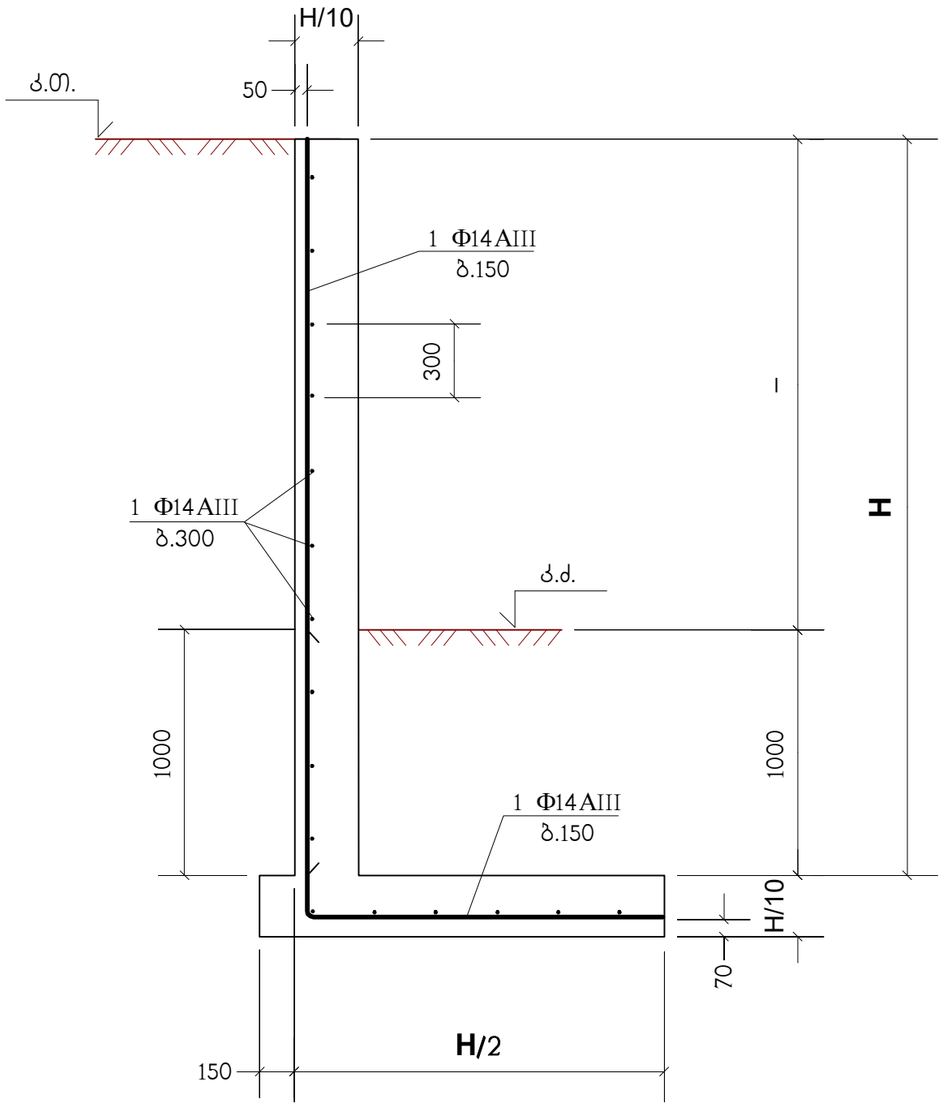

პოზიცია	აღნიშვნა	დასახელება	რაოდ. ც.	შენიშვნა
	ერთ გრძივ მეტრზე	საყრდენი კედლები	118 მ.	
1	დაიჭრას ადგილზე	Φ14AIII სახსტ. 5781-82* L=55 გრძ.მ.	–	66.44 კგ.
		B22.5 კლასის ბეტონი		1.15 მ^3

მრავალბინიანი საცხოვრებელი სახლი ქ.თბილისი, დიდი დილომი, კორპუსი 29-ე მიმდებარედ ს/კ 01.10.07.004.084					საპროექტო ორგანიზაცია შპს "ზუმა" ს.კ. 405265911		
გრუნტის დამჭერი საყრდენი კედელი					თანამდებობა	გვარი	ხელმოწერა
					დირექტორი	მ. კვესელავა	
მასშტაბი	ფორმატი	სტადია	ფურცელი	ფურც-ბი	პრ.მთ.არქიტ.	მ. კვესელავა	
–		მ.პ.	ჭ-2		პრ.მთ.კონსტრ.	ლ. ჯაიანი	

Колонна N1 Прямоугольник b=0.4 h=1[м] H=2.88[м] mu=0.50[%]

	N [тс]	Qy [тс]	Qz [тс]
Постоянная	217.39	0	0
Сейсмика 1	0	-3.914	-0.766
Сейсмика 2	0	-0.006	-5.434

Колонна N2 Прямоугольник b=0.4 h=1[м] H=2.88[м] mu=0.50[%]

	N [тс]	Qy [тс]	Qz [тс]
Постоянная	327.869	0	0
Сейсмика 1	0	-3.914	-0.542
Сейсмика 2	0	-0.006	-5.46

Колонна N3 Прямоугольник b=0.4 h=1[м] H=2.88[м] mu=1.24[%]

	N [тс]	Qy [тс]	Qz [тс]
Постоянная	342.469	0	0
Сейсмика 1	0	-3.914	-0.318
Сейсмика 2	0	-0.006	-5.485

Колонна N4 Прямоугольник b=0.4 h=1[м] H=2.88[м] mu=0.50[%]

	N [тс]	Qy [тс]	Qz [тс]
Постоянная	237.556	0	0
Сейсмика 1	0	-3.914	-0.095
Сейсмика 2	0	-0.006	-5.51

Колонна N5 Прямоугольник b=0.4 h=1[м] H=2.88[м] mu=1.14[%]

	N [тс]	Qy [тс]	Qz [тс]
Постоянная	376.61	0	0
Сейсмика 1	0	-3.947	-0.766
Сейсмика 2	0	-0.003	-5.434

Колонна N6 Прямоугольник b=0.4 h=1[м] H=2.88[м] mu=1.35[%]

	N [тс]	Qy [тс]	Qz [тс]
Постоянная	734.508	0	0
Сейсмика 1	0	-3.947	-0.318
Сейсмика 2	0	-0.003	-5.485

Колонна N7 Прямоугольник b=0.4 h=1[м] H=2.88[м] mu=0.50[%]

	N [тс]	Qy [тс]	Qz [тс]
Постоянная	421.566	0	0
Сейсмика 1	0	-3.947	-0.095
Сейсмика 2	0	-0.003	-5.51

Колонна N8 Прямоугольник b=1 h=0.4[м] H=2.88[м] mu=1.79[%]

	N [тс]	Qy [тс]	Qz [тс]
Постоянная	513.271	0	0
Сейсмика 1	0	-24.667	-0.087
Сейсмика 2	0	-0.017	-0.874

Колонна N9 Прямоугольник b=0.4 h=1[м] H=2.88[м] mu=0.69[%]

	N [тс]	Qy [тс]	Qz [тс]
Постоянная	397.263	0	0
Сейсмика 1	0	-3.949	0.129
Сейсмика 2	0	-0.002	-5.535

Колонна N10 Прямоугольник b=0.4 h=1[м] H=2.88[м] mu=0.50[%]

	N [тс]	Qy [тс]	Qz [тс]
Постоянная	313.317	0	0
Сейсмика 1	0	-3.949	0.353
Сейсмика 2	0	-0.002	-5.559

Колонна N11 Прямоугольник b=0.4 h=1[м] H=2.88[м] mu=0.95[%]

	N [тс]	Qy [тс]	Qz [тс]
Постоянная	450.334	0	0
Сейсмика 1	0	-3.949	0.576
Сейсмика 2	0	-0.002	-5.584

Колонна N12 Прямоугольник b=0.4 h=1[м] H=2.88[м] mu=0.50[%]

	N [тс]	Qy [тс]	Qz [тс]
Постоянная	213.612	0	0
Сейсмика 1	0	-3.949	0.8
Сейсмика 2	0	-0.002	-5.608

Колонна N13 Прямоугольник b=0.4 h=1[м] H=2.88[м] mu=1.49[%]

	N [тс]	Qy [тс]	Qz [тс]
Постоянная	393.608	0	0
Сейсмика 1	0	-3.981	-0.766
Сейсмика 2	0	0.001	-5.434

Колонна N14 Прямоугольник b=0.4 h=1[м] H=2.88[м] mu=2.26[%]

	N [тс]	Qy [тс]	Qz [тс]
Постоянная	641.729	0	0
Сейсмика 1	0	-3.981	-0.542
Сейсмика 2	0	0.001	-5.46

Колонна N15 Прямоугольник b=0.4 h=1[м] H=2.88[м] mu=2.41[%]

	N [тс]	Qy [тс]	Qz [тс]
Постоянная	595.469	0	0
Сейсмика 1	0	-3.981	-0.318
Сейсмика 2	0	0.001	-5.485

Колонна N16 Прямоугольник b=0.4 h=1[м] H=2.88[м] mu=2.04[%]

	N [тс]	Qy [тс]	Qz [тс]
Постоянная	617.806	0	0
Сейсмика 1	0	-3.981	-0.095
Сейсмика 2	0	0.001	-5.511

Колонна N17 Прямоугольник b=0.4 h=1[м] H=2.88[м] mu=1.56[%]

	N [тс]	Qy [тс]	Qz [тс]
Постоянная	597.273	0	0
Сейсмика 1	0	-3.981	0.129
Сейсмика 2	0	0.001	-5.535

Колонна N18 Прямоугольник b=0.4 h=1[м] H=2.88[м] mu=2.53[%]

	N [тс]	Qy [тс]	Qz [тс]
Постоянная	426.357	0	0
Сейсмика 1	0	-3.981	0.353
Сейсмика 2	0	0.001	-5.559

Колонна N19 Прямоугольник b=0.4 h=1[м] H=2.88[м] mu=0.87[%]

	N [тс]	Qy [тс]	Qz [тс]
Постоянная	631.785	0	0
Сейсмика 1	0	-3.981	0.576
Сейсмика 2	0	0.001	-5.584

Колонна N20 Прямоугольник b=0.4 h=1[м] H=2.88[м] mu=0.50[%]

	N [тс]	Qy [тс]	Qz [тс]
Постоянная	342.837	0	0
Сейсмика 1	0	-3.981	0.8
Сейсмика 2	0	0.001	-5.608

Колонна N21 Прямоугольник b=0.4 h=1[м] H=2.88[м] mu=0.55[%]

	N [тс]	Qy [тс]	Qz [тс]
Постоянная	228.596	0	0
Сейсмика 1	0	-4.018	-0.766
Сейсмика 2	0	0.005	-5.435

Колонна N22 Прямоугольник b=0.4 h=1[м] H=2.88[м] mu=0.50[%]

	N [тс]	Qy [тс]	Qz [тс]
Постоянная	516.899	0	0
Сейсмика 1	0	-4.018	-0.318
Сейсмика 2	0	0.005	-5.485

Колонна N23 Прямоугольник b=0.4 h=1[м] H=2.88[м] mu=2.73[%]

	N [тс]	Qy [тс]	Qz [тс]
Постоянная	437.978	0	0
Сейсмика 1	0	-4.018	-0.095
Сейсмика 2	0	0.005	-5.511

Колонна N24 Прямоугольник b=0.4 h=1[м] H=2.88[м] mu=1.18[%]

	N [тс]	Qy [тс]	Qz [тс]
Постоянная	585.215	0	0
Сейсмика 1	0	-4.018	0.129
Сейсмика 2	0	0.005	-5.535

Колонна N25 Прямоугольник b=0.4 h=1[м] H=2.88[м] mu=1.17[%]

	N [тс]	Qy [тс]	Qz [тс]
Постоянная	650.575	0	0
Сейсмика 1	0	-4.018	0.353
Сейсмика 2	0	0.005	-5.559

Колонна N26 Прямоугольник b=0.4 h=1[м] H=2.88[м] mu=2.08[%]

	N [тс]	Qy [тс]	Qz [тс]
Постоянная	357.422	0	0
Сейсмика 1	0	-4.018	0.576
Сейсмика 2	0	0.005	-5.584

Колонна N27 Прямоугольник b=0.4 h=1[м] H=2.88[м] mu=0.50[%]

	N [тс]	Qy [тс]	Qz [тс]
Постоянная	278.465	0	0
Сейсмика 1	0	-4.018	0.8
Сейсмика 2	0	0.005	-5.608

Колонна N28 Прямоугольник b=1 h=0.4[м] H=2.88[м] mu=1.00[%]

	N [тс]	Qy [тс]	Qz [тс]
Постоянная	431.278	0	0
Сейсмика 1	0	-25.114	-0.087
Сейсмика 2	0	0.033	-0.874

Колонна N29 Прямоугольник b=0.4 h=1[м] H=2.88[м] mu=0.50[%]

	N [тс]	Qy [тс]	Qz [тс]
Постоянная	211.961	0	0
Сейсмика 1	0	-4.051	-0.318
Сейсмика 2	0	0.009	-5.485

Колонна N30 Прямоугольник b=0.4 h=1[м] H=2.88[м] mu=1.38[%]

	N [тс]	Qy [тс]	Qz [тс]
Постоянная	330.824	0	0
Сейсмика 1	0	-4.051	-0.095
Сейсмика 2	0	0.009	-5.511

Колонна N31 Прямоугольник b=0.4 h=1[м] H=2.88[м] mu=1.88[%]

	N [тс]	Qy [тс]	Qz [тс]
Постоянная	363.009	0	0
Сейсмика 1	0	-4.051	0.129
Сейсмика 2	0	0.009	-5.535

Колонна N32 Прямоугольник b=0.4 h=1[м] H=2.88[м] mu=0.78[%]

	N [тс]	Qy [тс]	Qz [тс]
Постоянная	325.217	0	0
Сейсмика 1	0	-4.051	0.353
Сейсмика 2	0	0.009	-5.559

Колонна N33 Прямоугольник b=1 h=0.4[м] H=2.88[м] mu=0.50[%]

	N [тс]	Qy [тс]	Qz [тс]
Постоянная	229.648	0	0
Сейсмика 1	0	-25.316	0.128
Сейсмика 2	0	0.055	-0.897

Колонна N34 Прямоугольник b=0.4 h=1[м] H=2.88[м] mu=0.50[%]

	N [тс]	Qy [тс]	Qz [тс]
Постоянная	139.69	0	0
Сейсмика 1	0	-4.053	0.461
Сейсмика 2	0	0.009	-5.571

Колонна N35 Прямоугольник b=0.4 h=1[м] H=2.88[м] mu=0.74[%]

	N [тс]	Qy [тс]	Qz [тс]
Постоянная	105.571	0	0
Сейсмика 1	0	-4.053	0.576
Сейсмика 2	0	0.009	-5.583

Колонна N36 Прямоугольник b=0.4 h=0.4[м] H=2.88[м] mu=2.80[%]

	N [тс]	Qy [тс]	Qz [тс]
Постоянная	62.272	0	0
Сейсмика 1	0	-1.566	-0.027
Сейсмика 2	0	-0.003	-0.35

Колонна N37 Прямоугольник b=0.4 h=0.4[м] H=2.88[м] mu=4.55[%]

	N [тс]	Qy [тс]	Qz [тс]
Постоянная	93.434	0	0
Сейсмика 1	0	-1.579	-0.027
Сейсмика 2	0	-0.001	-0.35

Балка N1 Прол. N1 Прямоугольник b=0.4 h=0.5[м] l = 6.2[м] mu = 0.8[%]

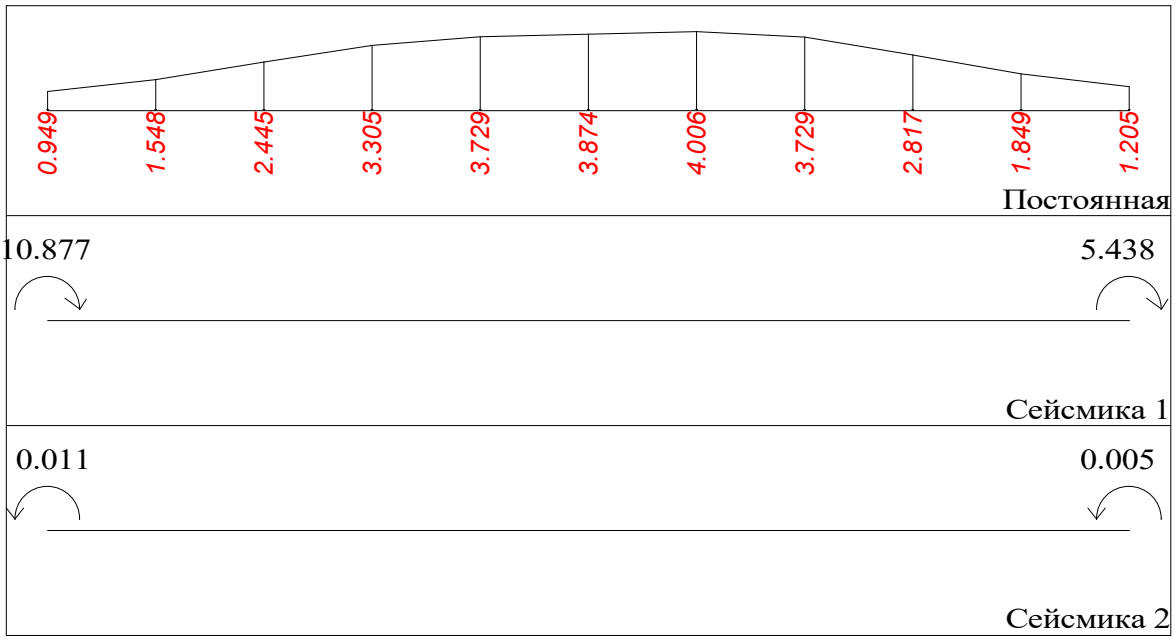

Балка N1 Прол. N2 Прямоугольник b=0.4 h=0.5[м] l = 6.2[м] mu = 0.8[%]

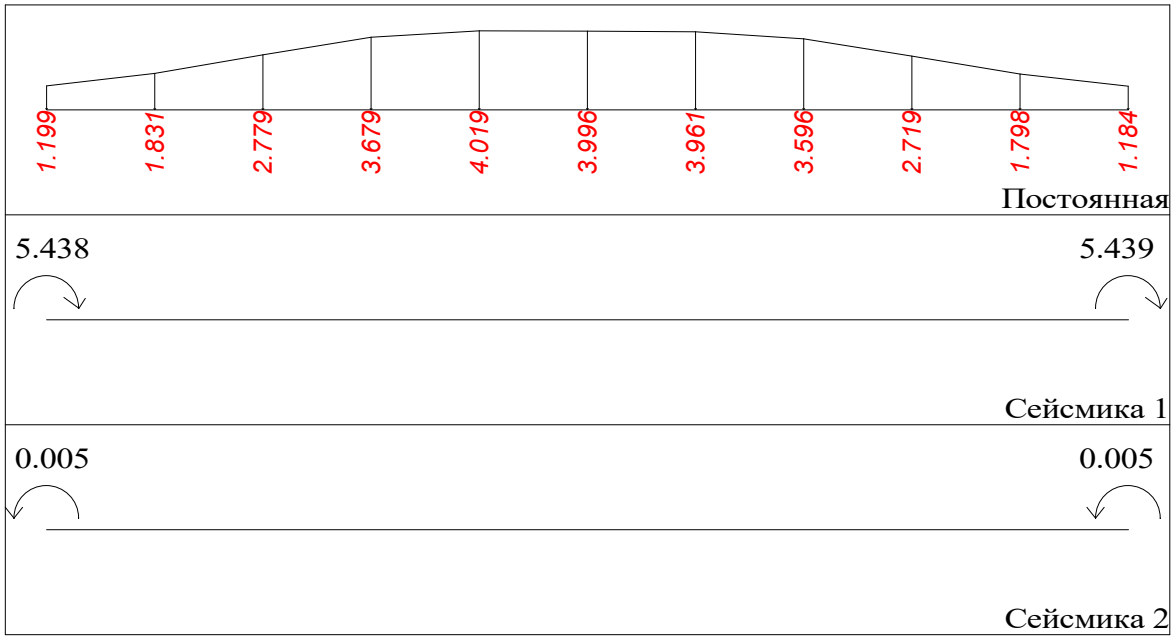

Балка N1 Прол. N3 Прямоугольник b=0.4 h=0.5[м] l = 6.2[м] mu = 0.9[%]

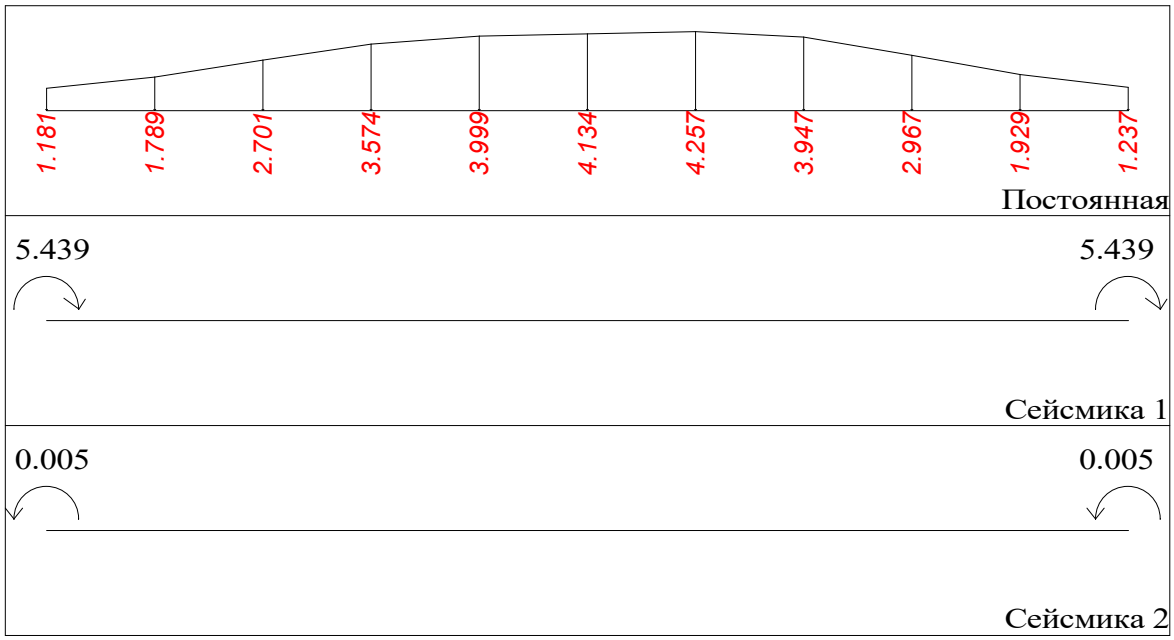

Балка N1 Прол. N4 Прямоугольник b=0.4 h=0.5[м] l = 6.2[м] mu = 1.0[%]

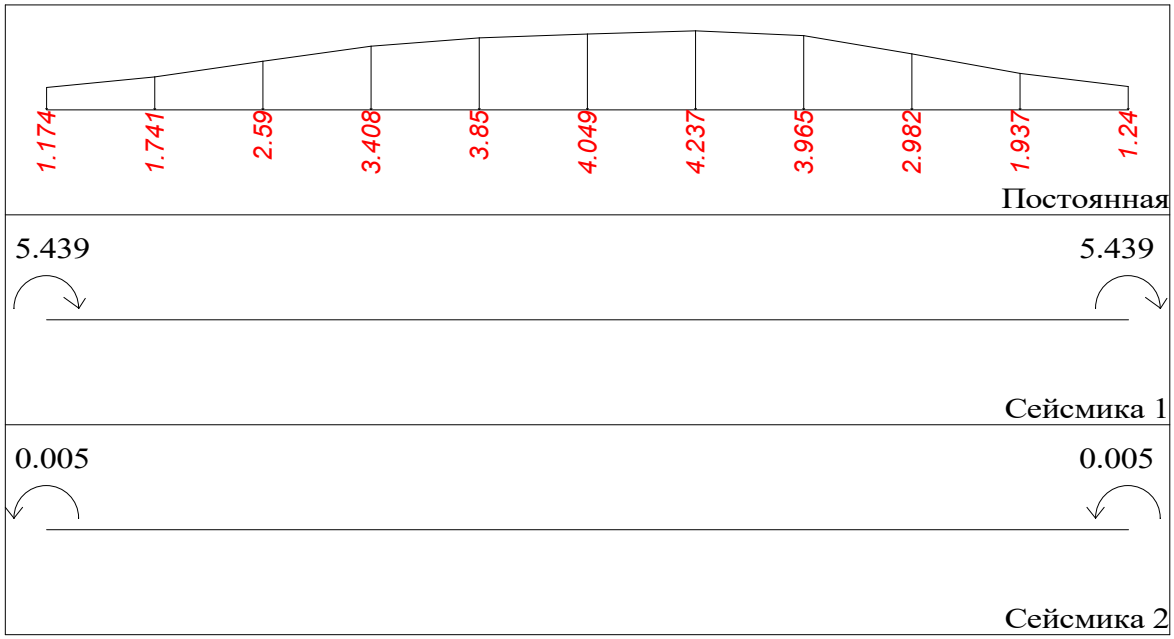

Балка N1 Прол. N5 Прямоугольник b=0.4 h=0.5[м] l = 6.2[м] mu = 1.0[%]

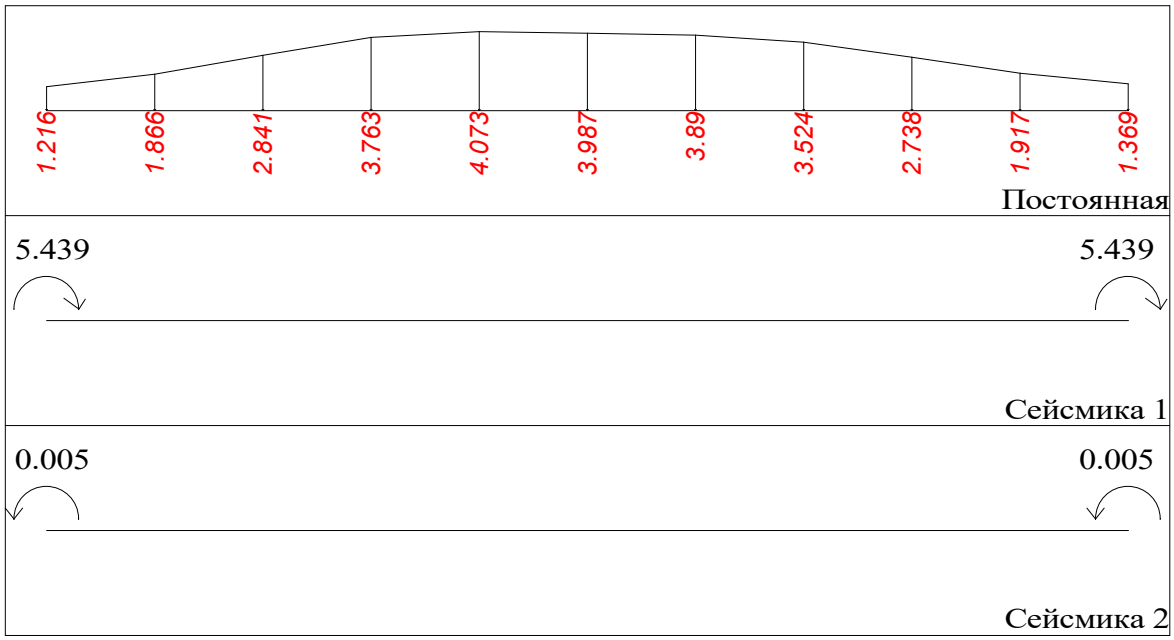

Балка N1 Прол. N6 Прямоугольник b=0.4 h=0.5[м] l = 6.2[м] mu = 1.0[%]

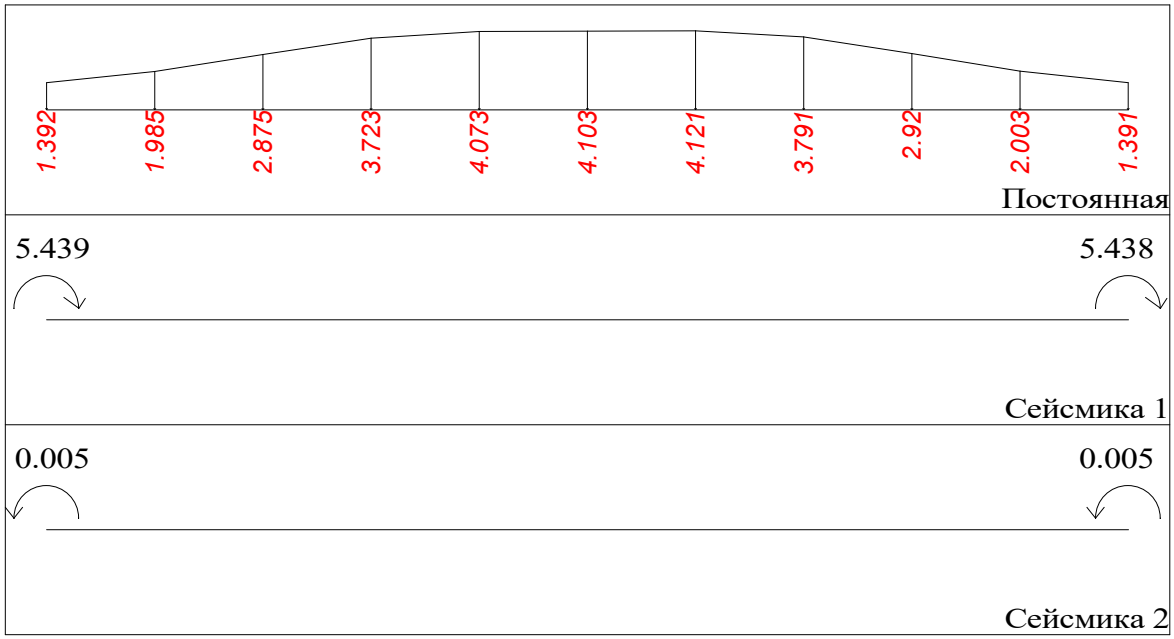

Балка N1 Прол. N7 Прямоугольник b=0.4 h=0.5[м] l = 6.2[м] mu = 0.7[%]

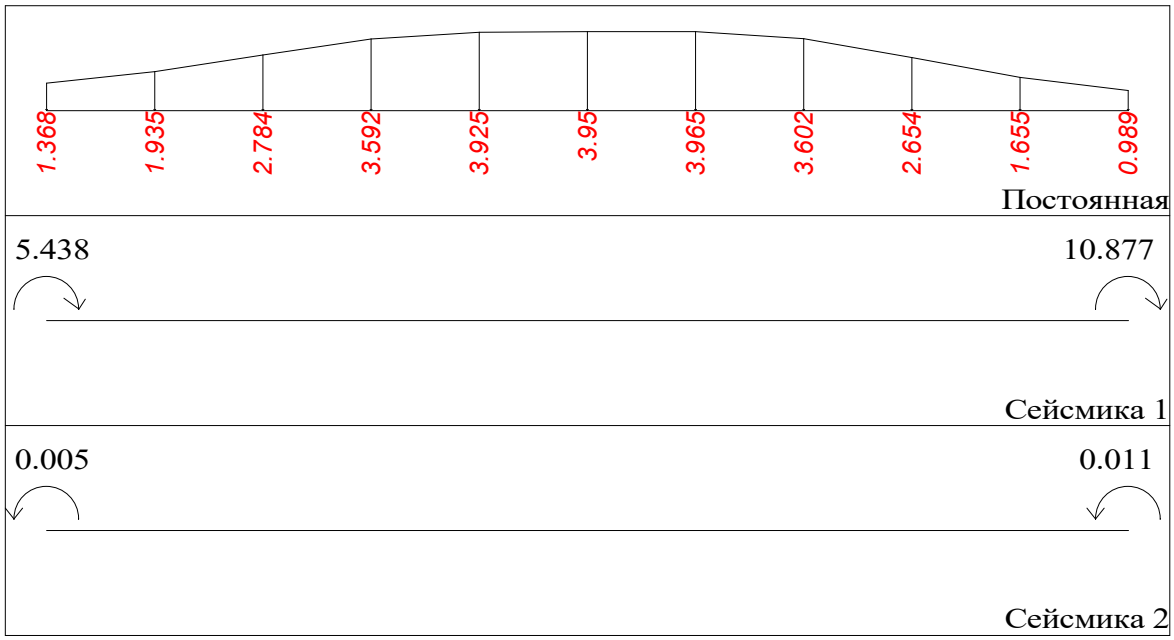

Балка N2 Прол. N1 Прямоугольник b=0.4 h=0.5[м] l = 6.2[м] mu = 0.9[%]

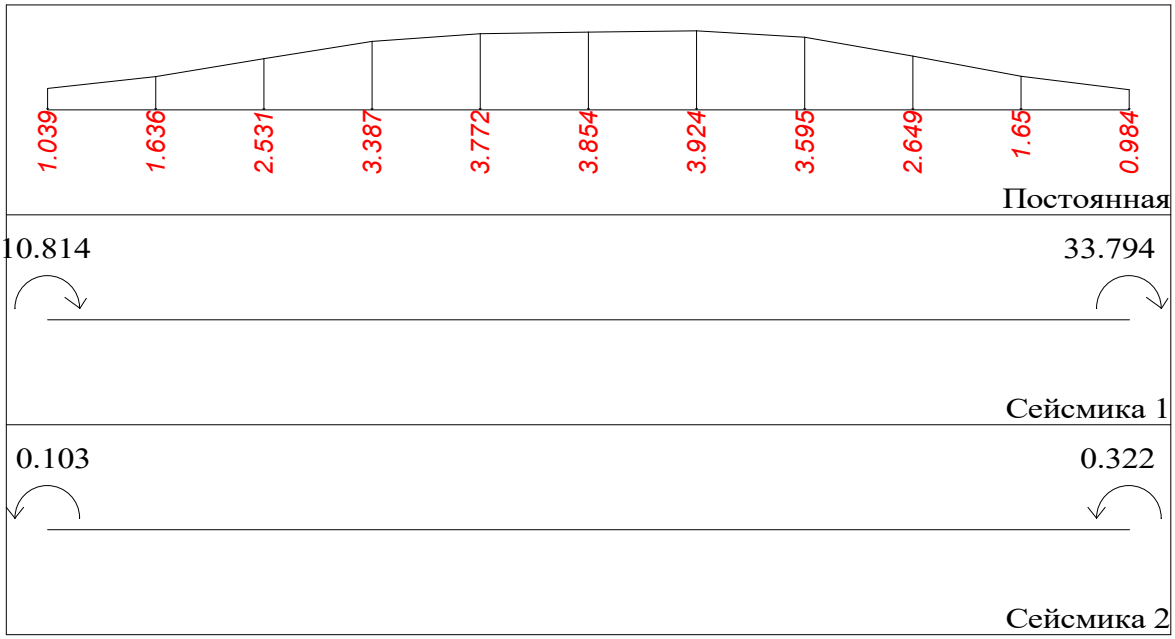

Балка N2 Прол. N2 Прямоугольник b=0.4 h=0.5[м] l = 3.2[м] mu = 1.3[%]

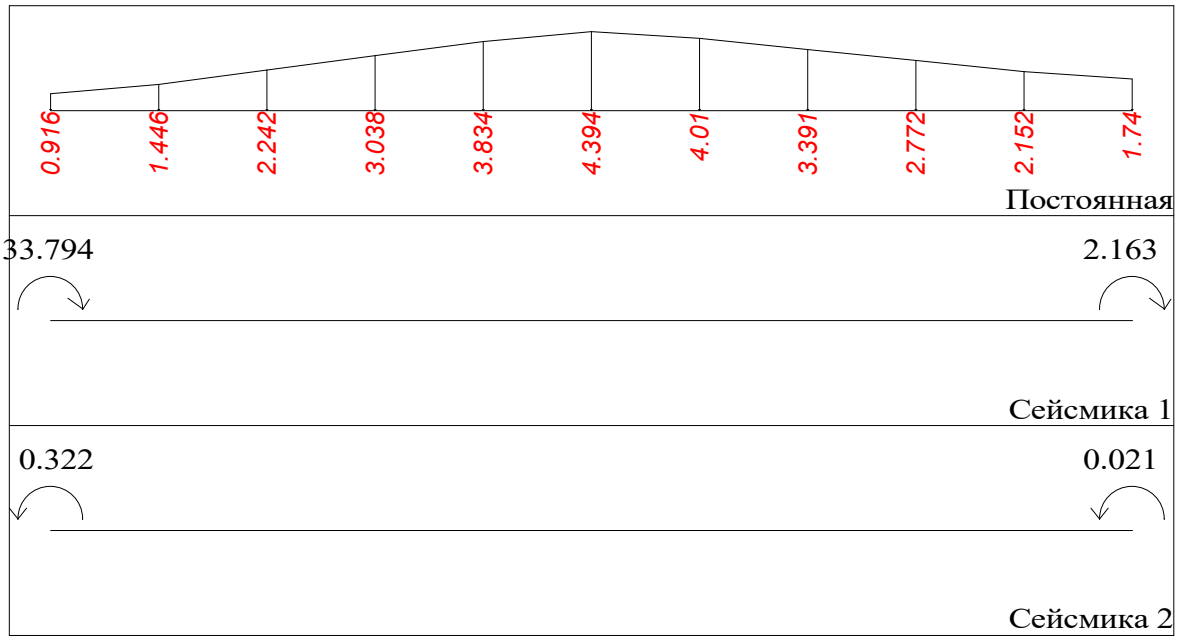

Балка N2 Прол. N3 Прямоугольник b=0.4 h=0.5[м] l = 2.3[м] mu = 0.5[%]

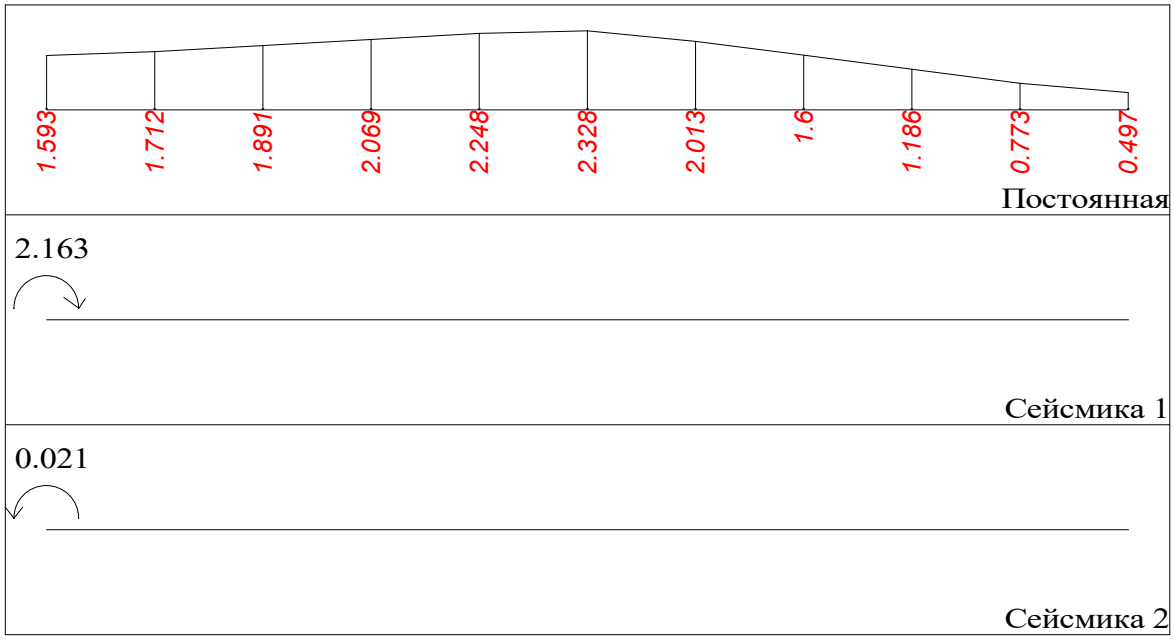

Балка N2 Прол. N4 Прямоугольник b=0.4 h=0.5[м] l = 0.7[м] mu = 0.7[%]

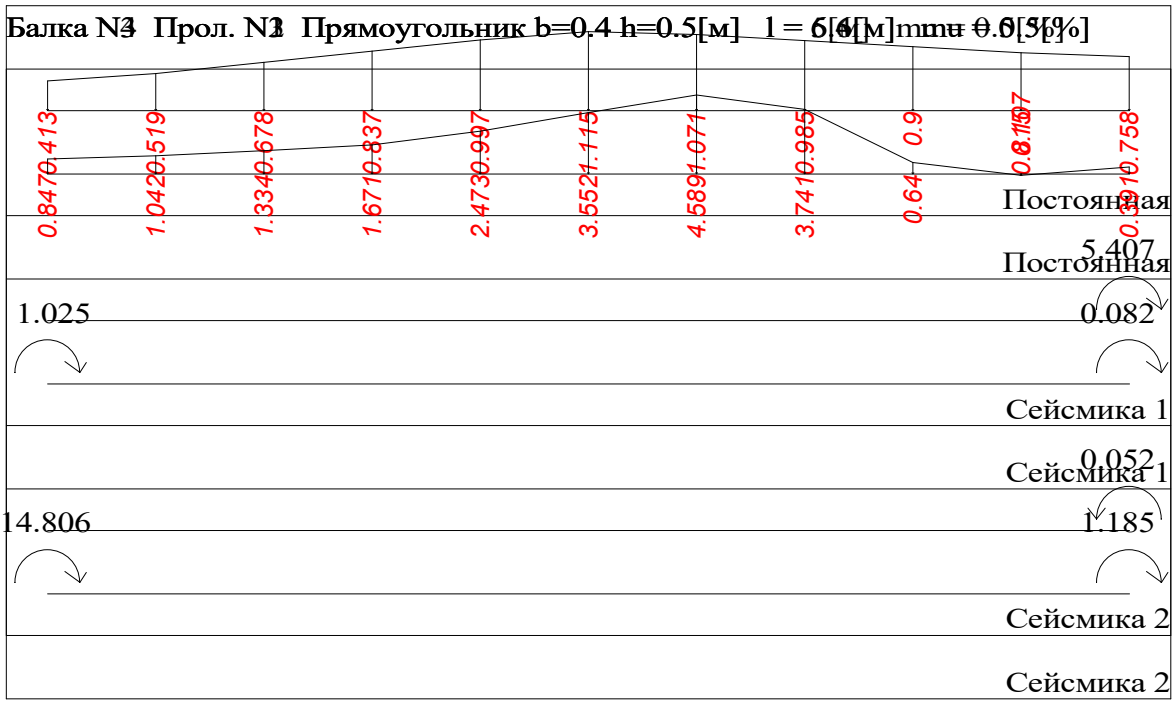

Балка N2 Прол. N5 Прямоугольник b=0.4 h=0.5[м] l = 6.2[м] mu = 1.1[%]

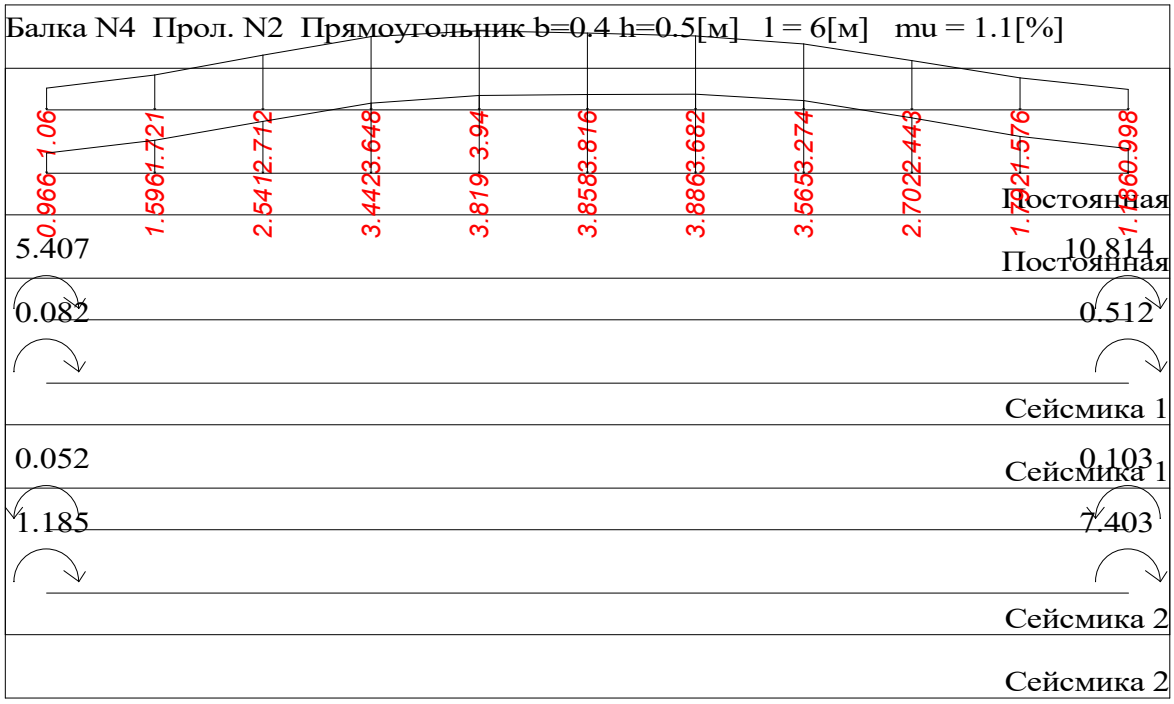

Балка N3 Прол. N1 Прямоугольник b=0.4 h=0.5[м] l = 5.6[м] mu = 0.5[%]

Балка N4 Прол. N3 Прямоугольник b=0.4 h=0.5[м] l = 6.4[м] mu = 1.2[%]

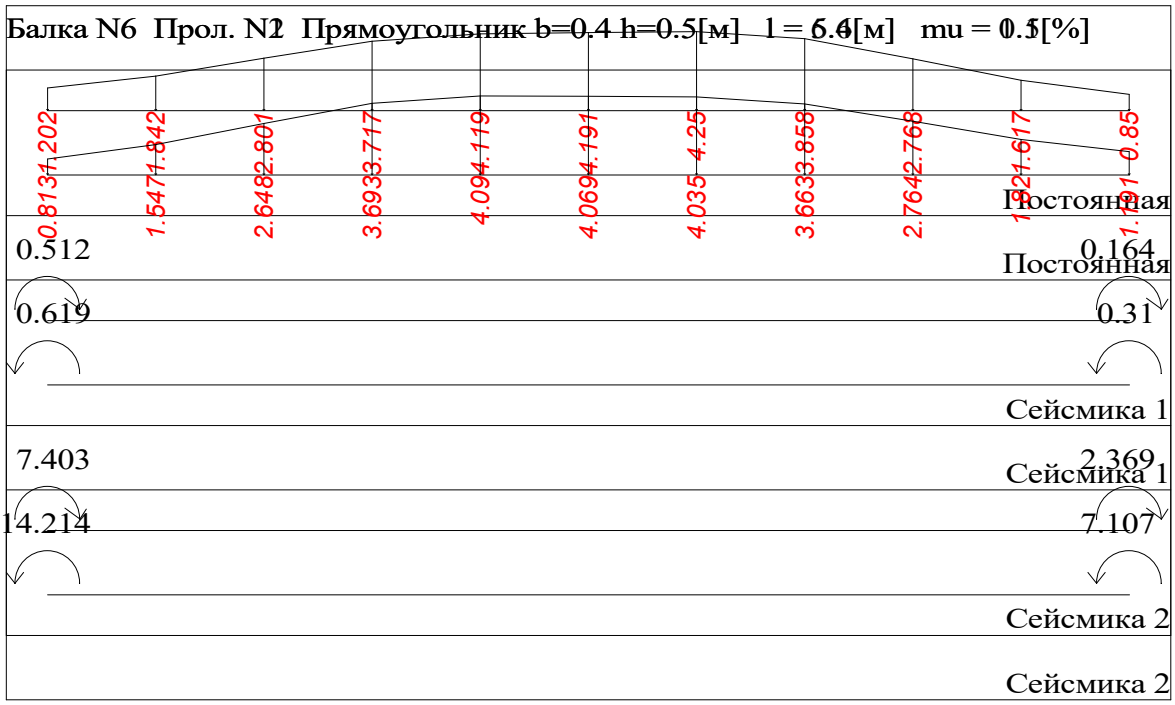

Балка N5 Прол. N1 Прямоугольник b=0.4 h=0.5[м] l = 6.2[м] mu = 0.5[%]

Балка N6 Прол. N3 Прямоугольник b=0.4 h=0.5[м] l = 6[м] mu = 1.1[%]

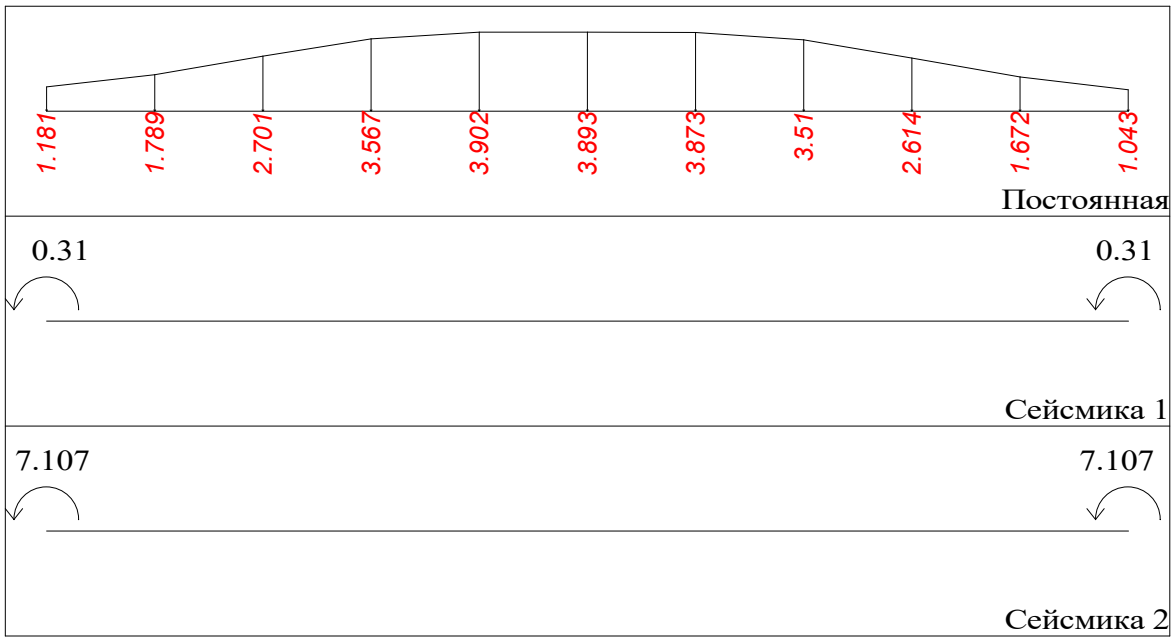

Балка N6 Прол. N4 Прямоугольник b=0.4 h=0.5[м] l = 5.6[м] mu = 0.6[%]

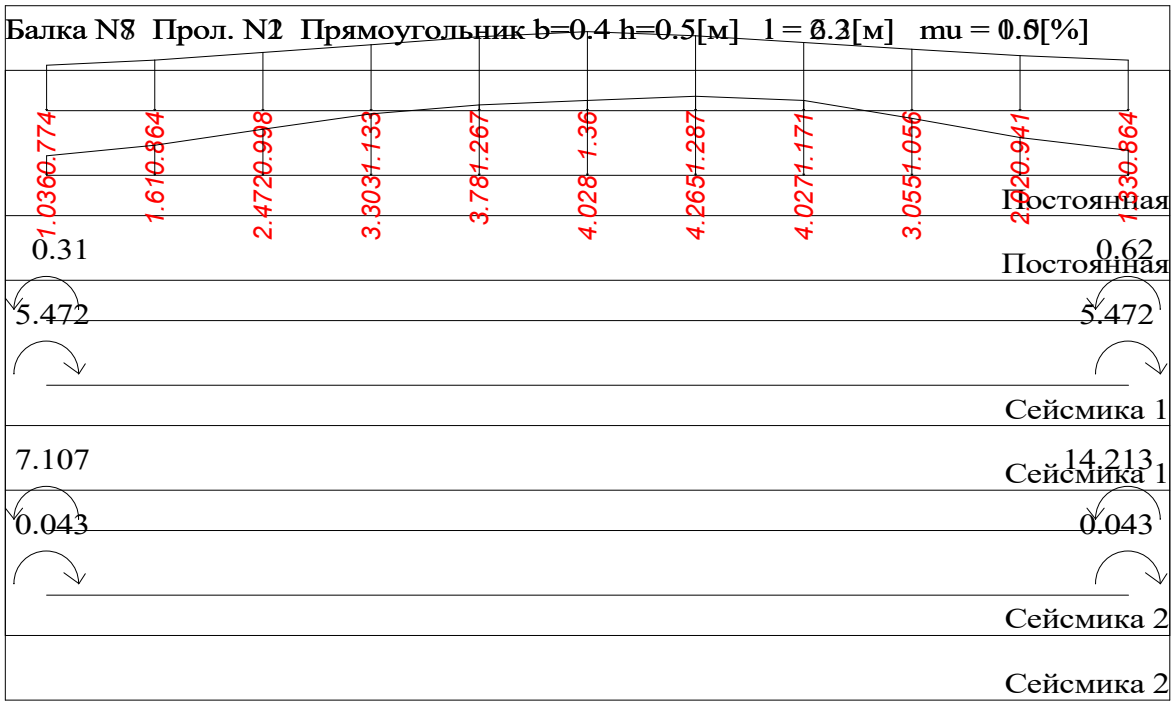

Балка N7 Прол. N1 Прямоугольник b=0.4 h=0.5[м] l = 3.3[м] mu = 0.5[%]

Балка N8 Прол. N2 Прямоугольник b=0.4 h=0.5[м] l = 6.2[м] mu = 1.0[%]

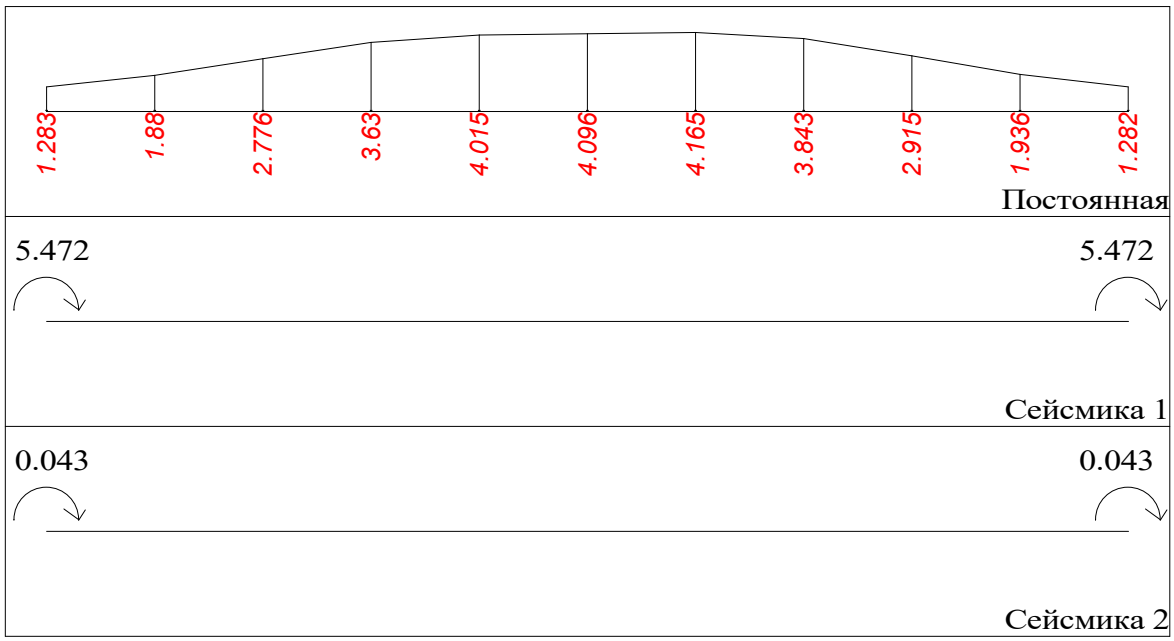

Балка N8 Прол. N3 Прямоугольник b=0.4 h=0.5[м] l = 6.2[м] mu = 0.9[%]

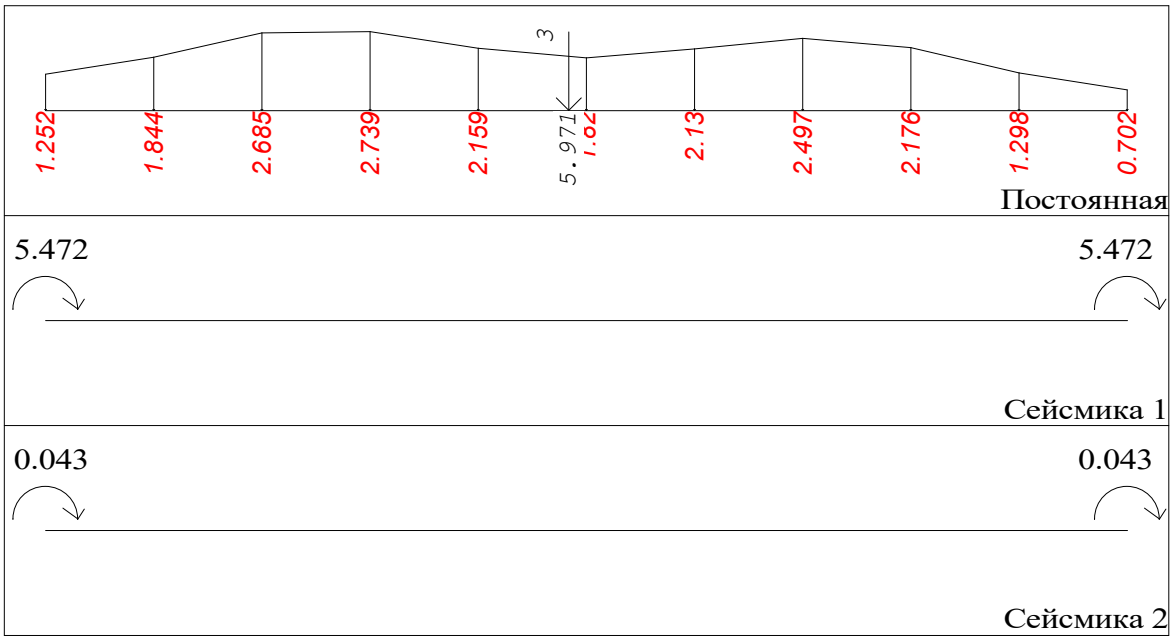

Балка N8 Прол. N4 Прямоугольник b=0.4 h=0.5[м] l = 2.3[м] mu = 0.5[%]

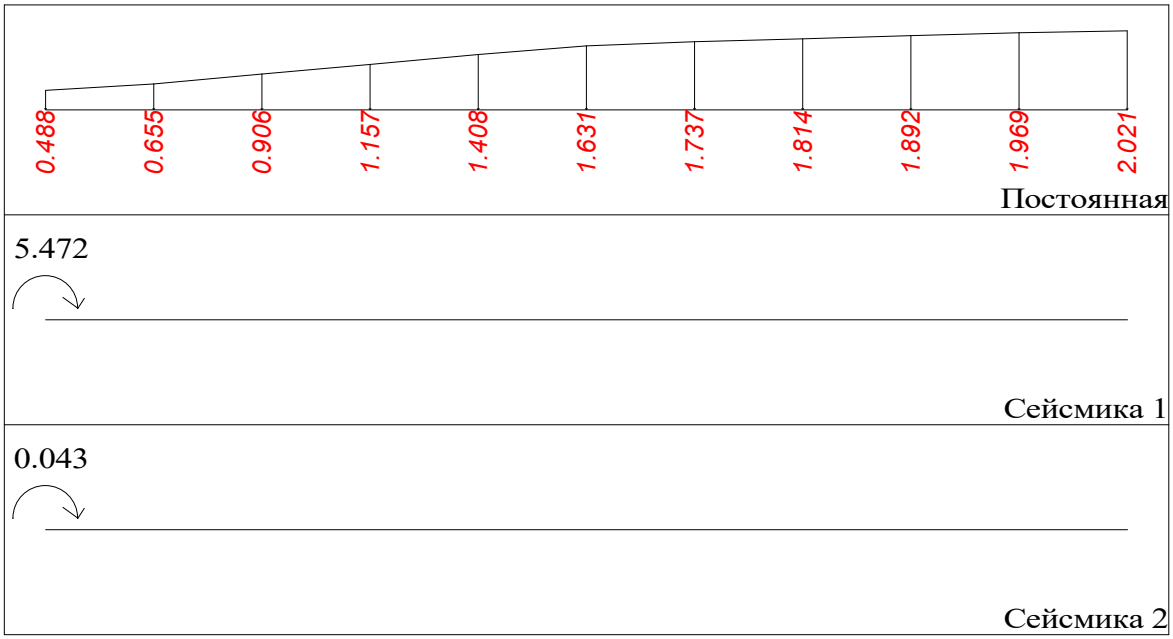

Балка N8 Прол. N5 Прямоугольник b=0.4 h=0.5[м] l = 3.9[м] mu = 0.5[%]

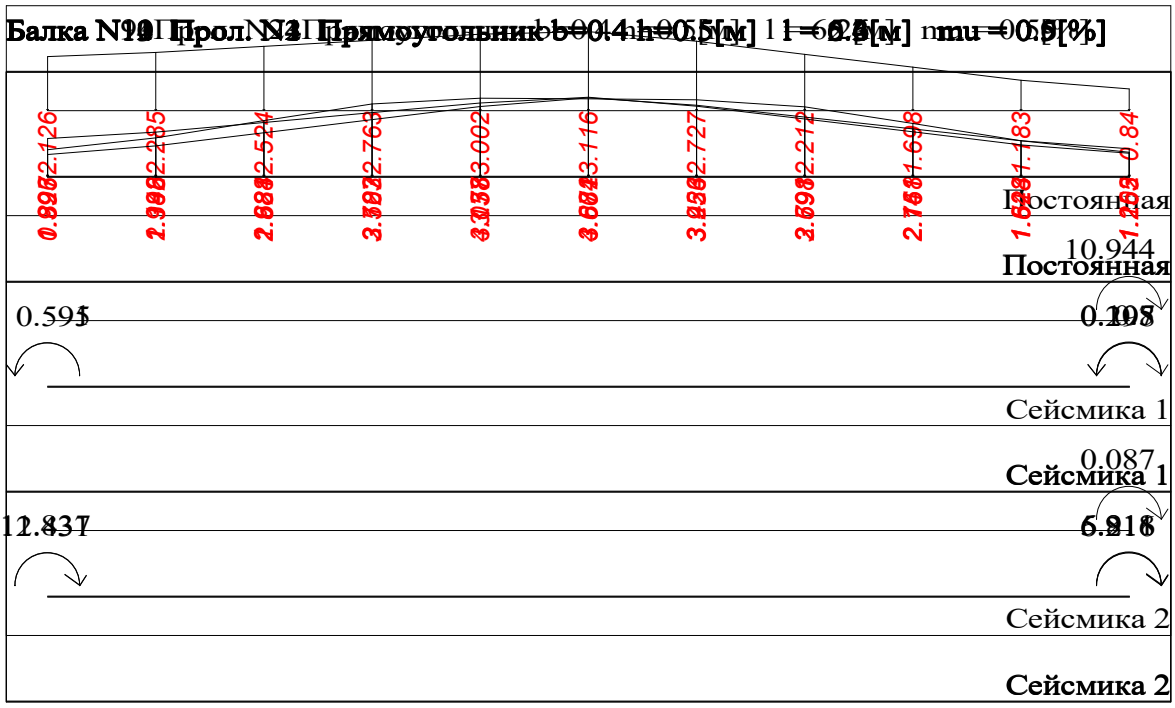

Балка N9 Прол. N1 Прямоугольник b=0.4 h=0.5[м] l = 3[м] mu = 0.5[%]

Балка N10 Прол. N2 Прямоугольник b=0.4 h=0.5[м] l = 6.6[м] mu = 0.5[%]

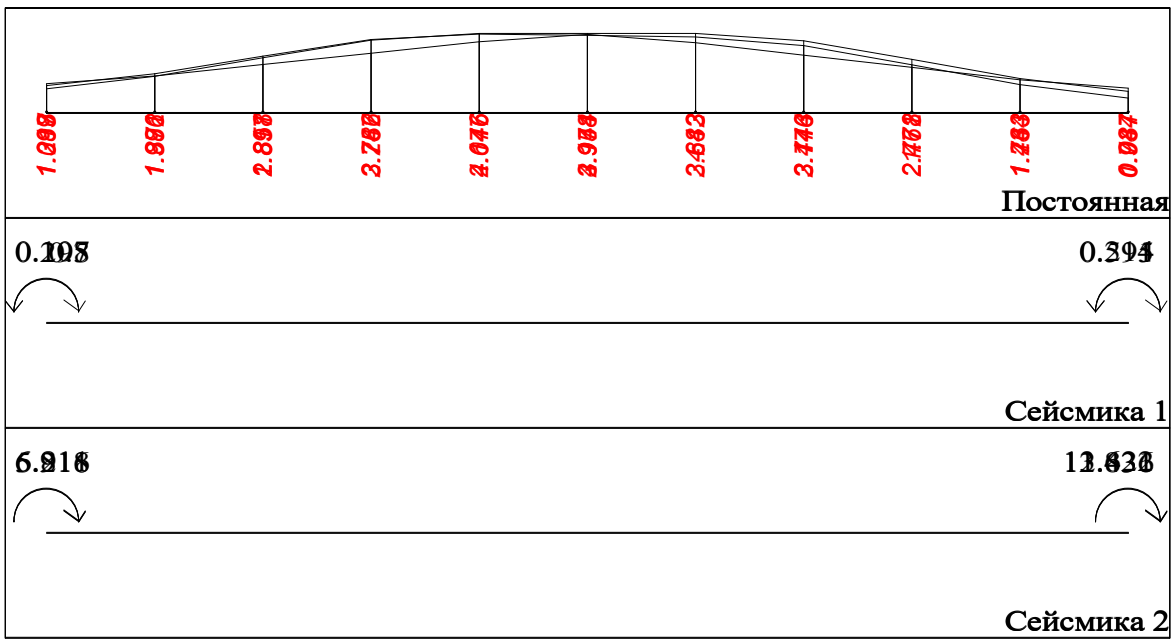

Балка N11 Прол. N3 Прямоугольник b=0.4 h=0.5[м] l = 6.2[м] mu = 0.5[%]

Балка N15 Прол. N1 Прямоугольник b=0.4 h=0.5[м] l = 5.6[м] mu = 0.8[%]

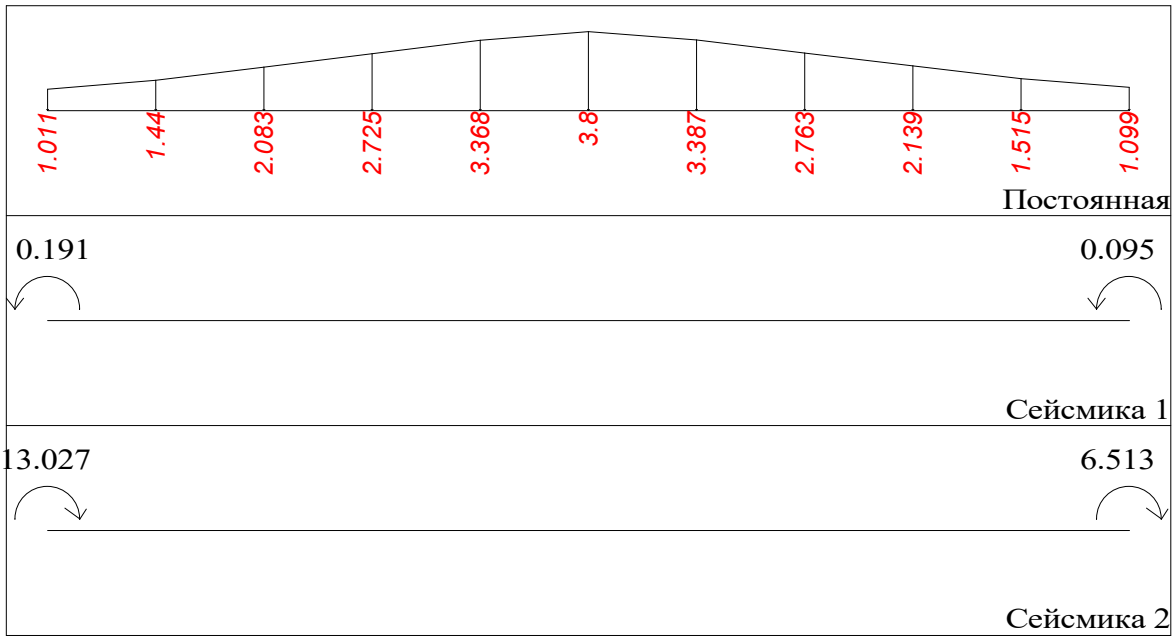

Балка N15 Прол. N2 Прямоугольник b=0.4 h=0.5[м] l = 6.4[м] mu = 0.9[%]

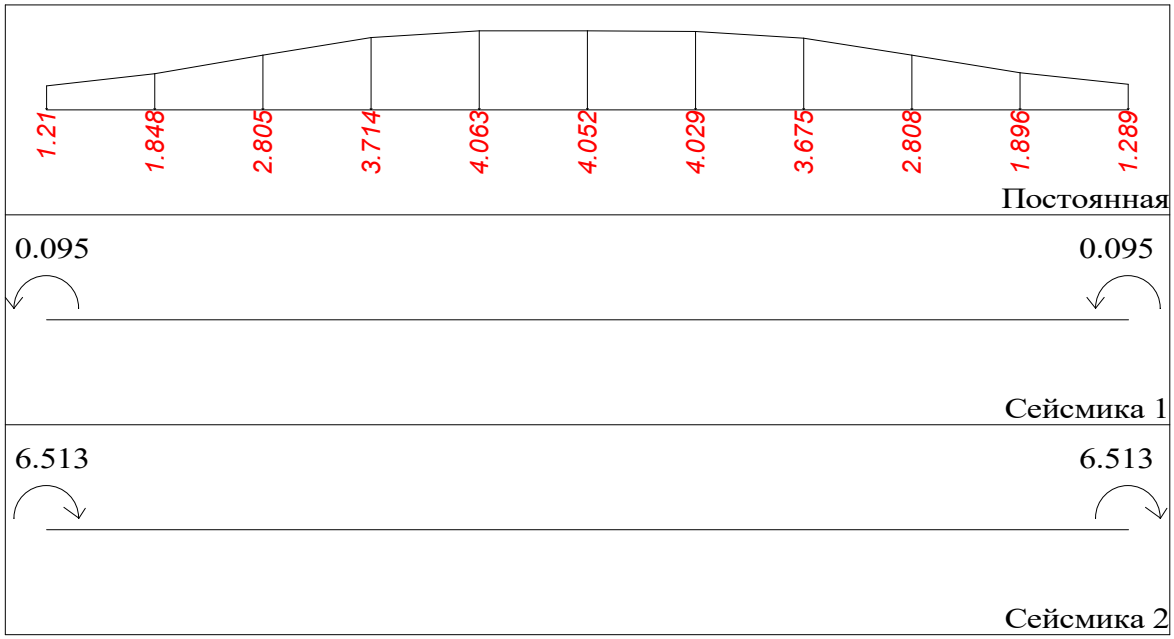

Балка N15 Прол. N3 Прямоугольник b=0.4 h=0.5[м] l = 5.6[м] mu = 0.6[%]

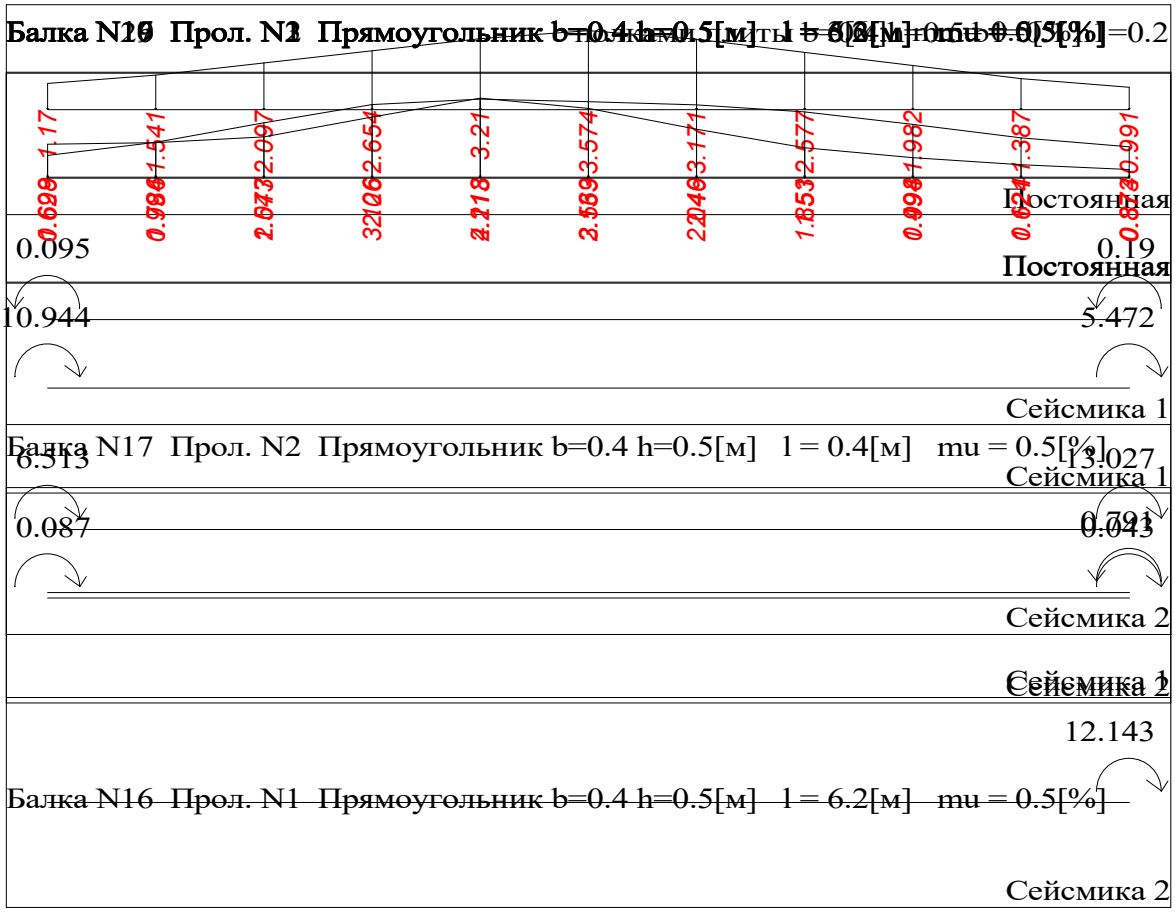

Балка N18 Прол. N1 Прямоугольник b=0.4 h=0.5[м] l = 6.2[м] mu = 0.5[%]

Стена N1 b = 0.2[м] l = 5.6[м] H = 2.88[м] mu = 0.1[%]

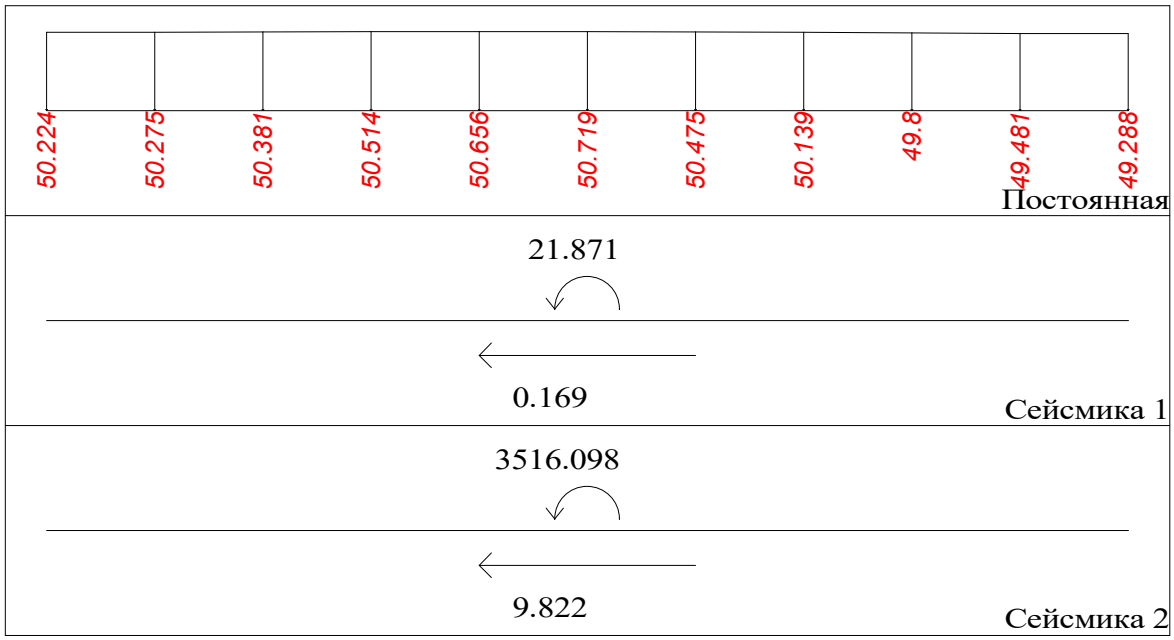

Стена N2 b = 0.2[м] l = 5.6[м] H = 2.88[м] mu = 0.1[%]

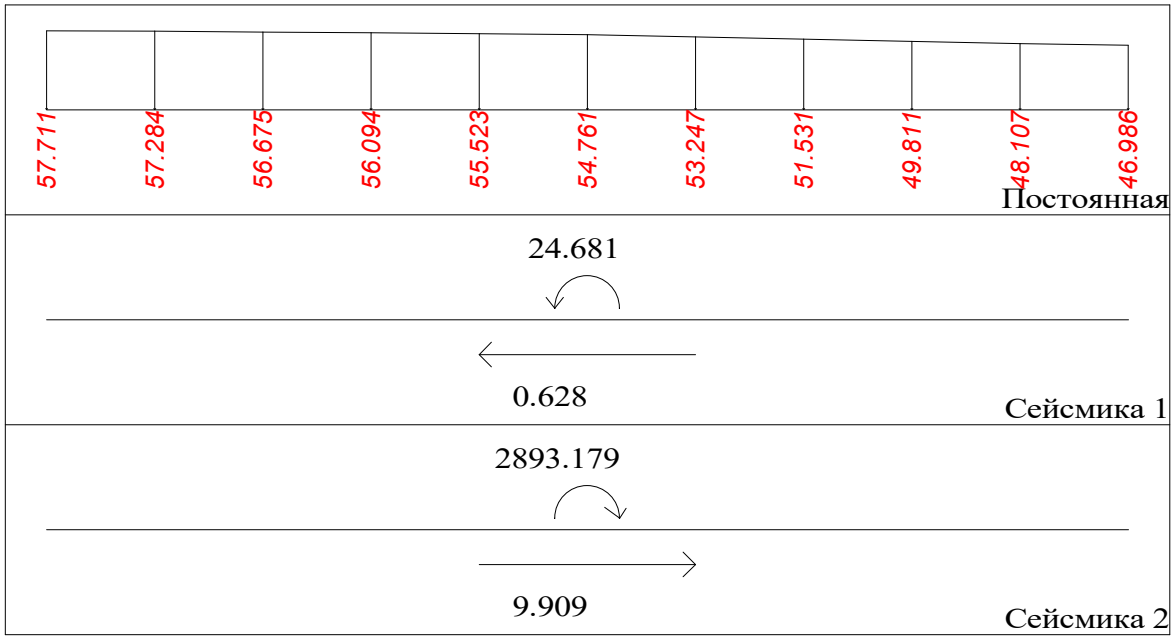

Стена N3 b = 0.2[м] l = 5.6[м] H = 2.88[м] mu = 0.4[%]

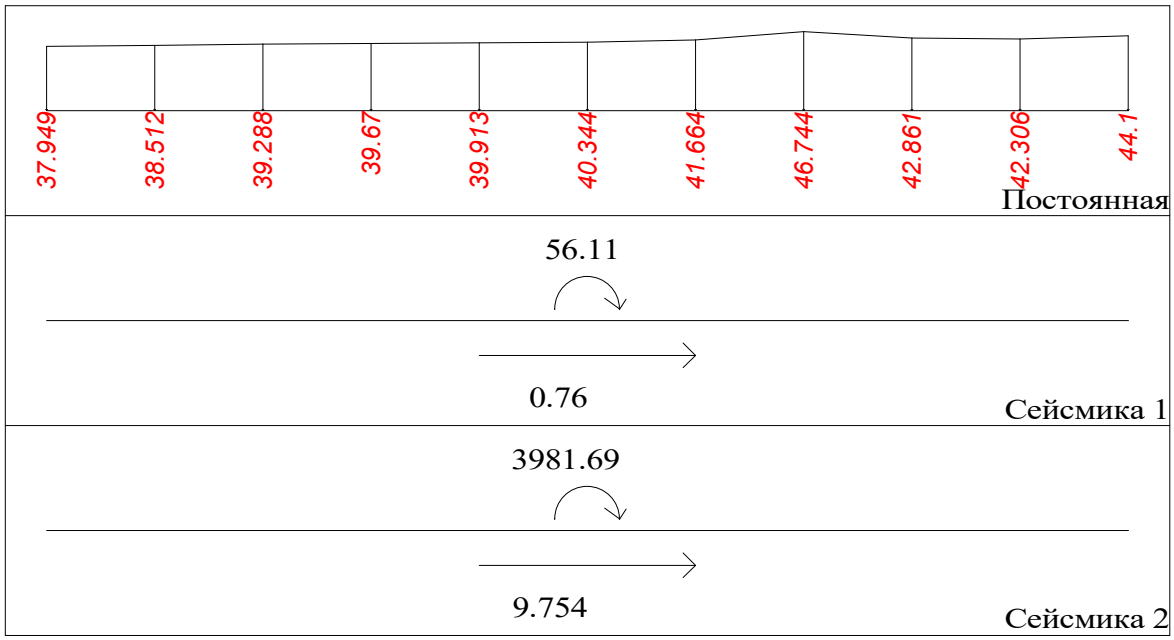

Стена N4 b = 0.2[м] l = 2.3[м] H = 2.88[м] mu = 1.0[%]

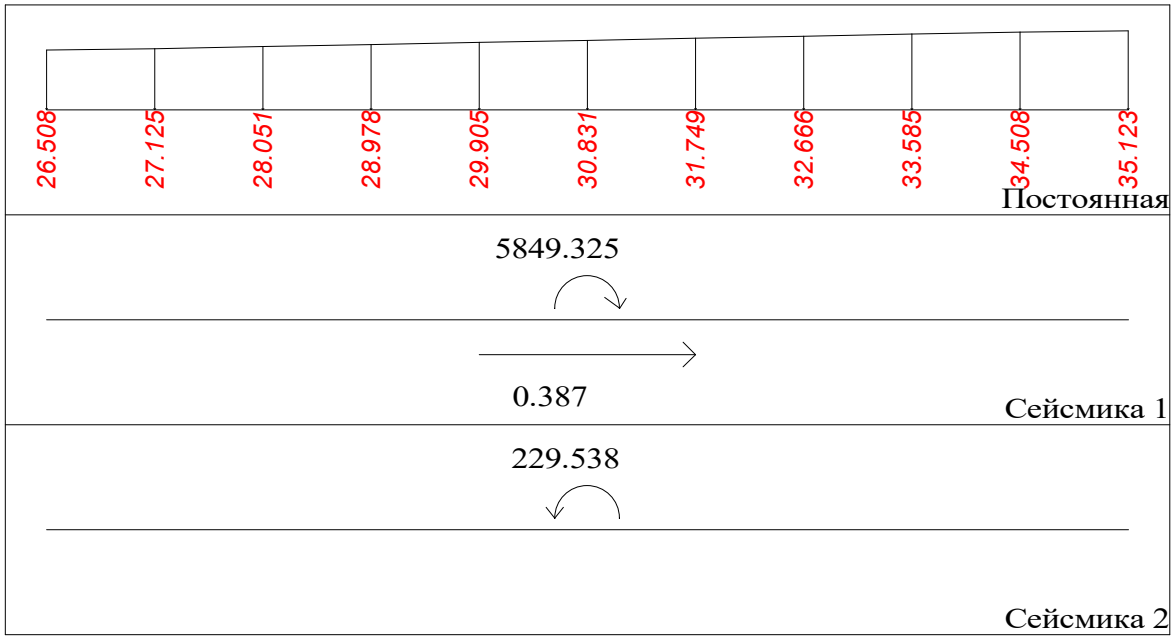

Стена N5 b = 0.2[м] l = 3.3[м] H = 2.88[м] mu = 1.2[%]

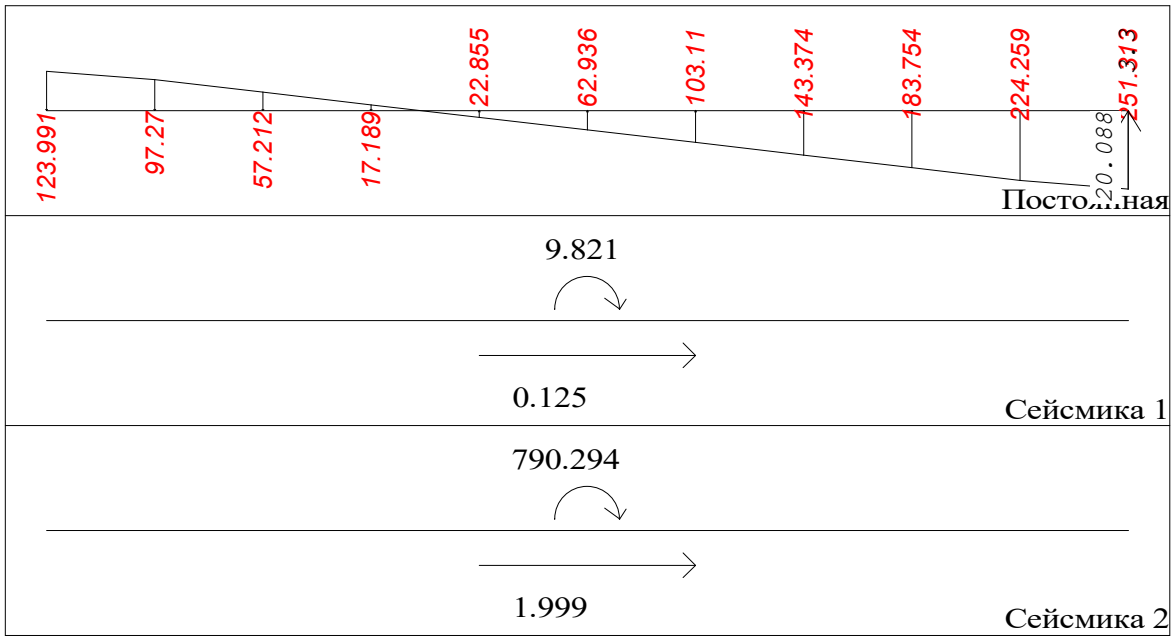

Стена N6 b = 0.2[м] l = 6[м] H = 2.88[м] mu = 0.1[%]

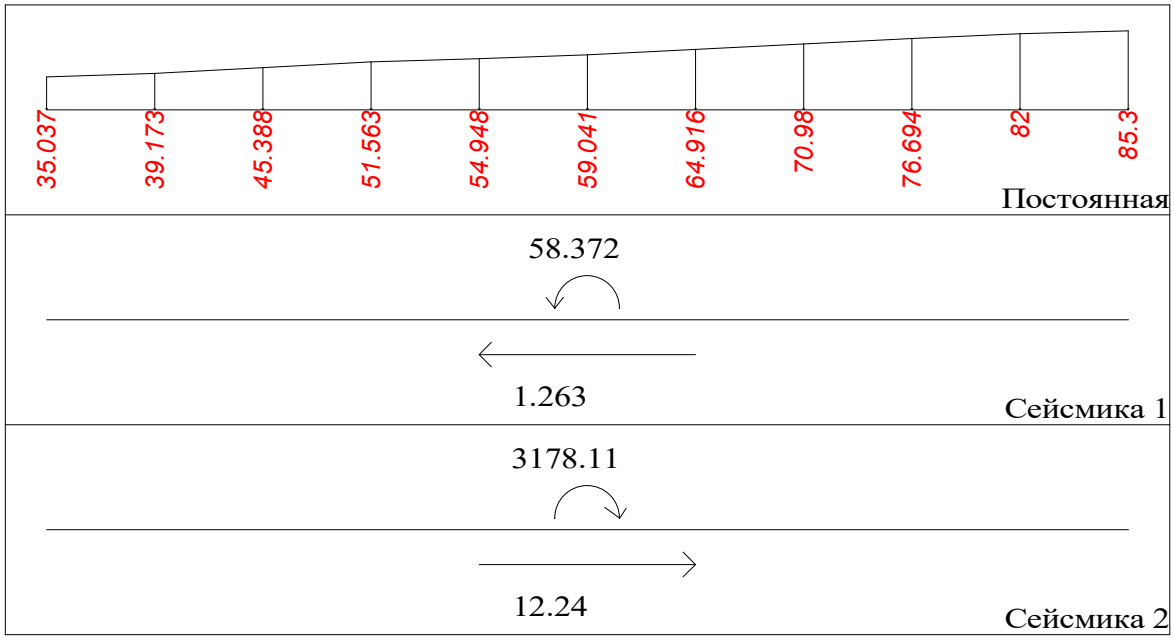

Стена N7 b = 0.2[м] l = 2.3[м] H = 2.88[м] mu = 0.5[%]

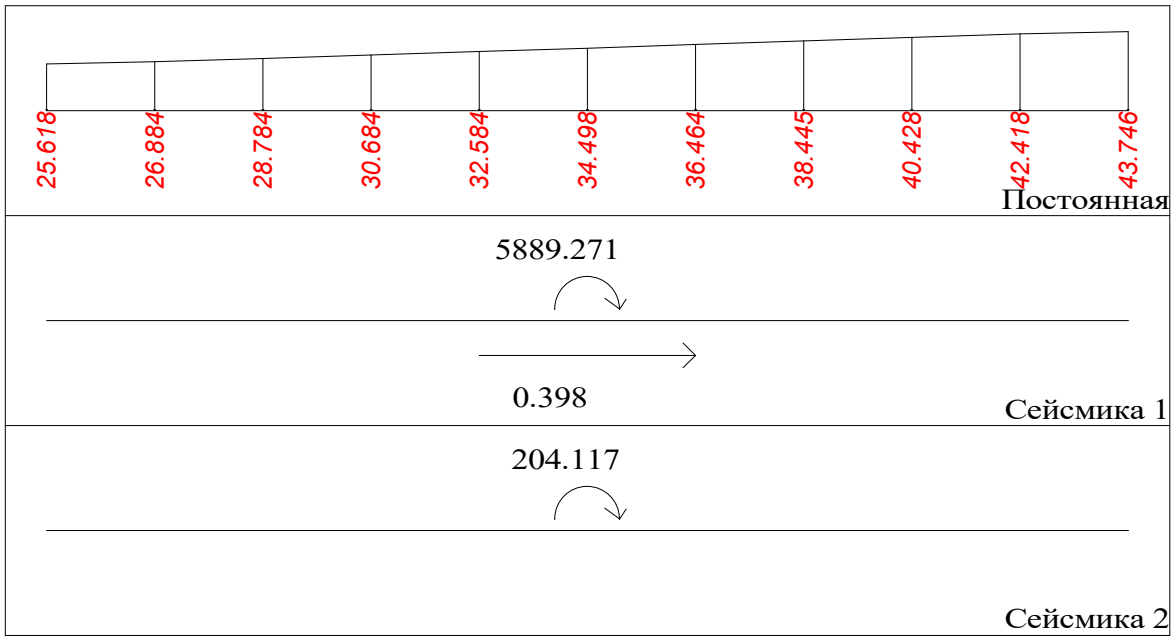

Стена N8 b = 0.2[м] l = 3.3[м] H = 2.88[м] mu = 0.4[%]

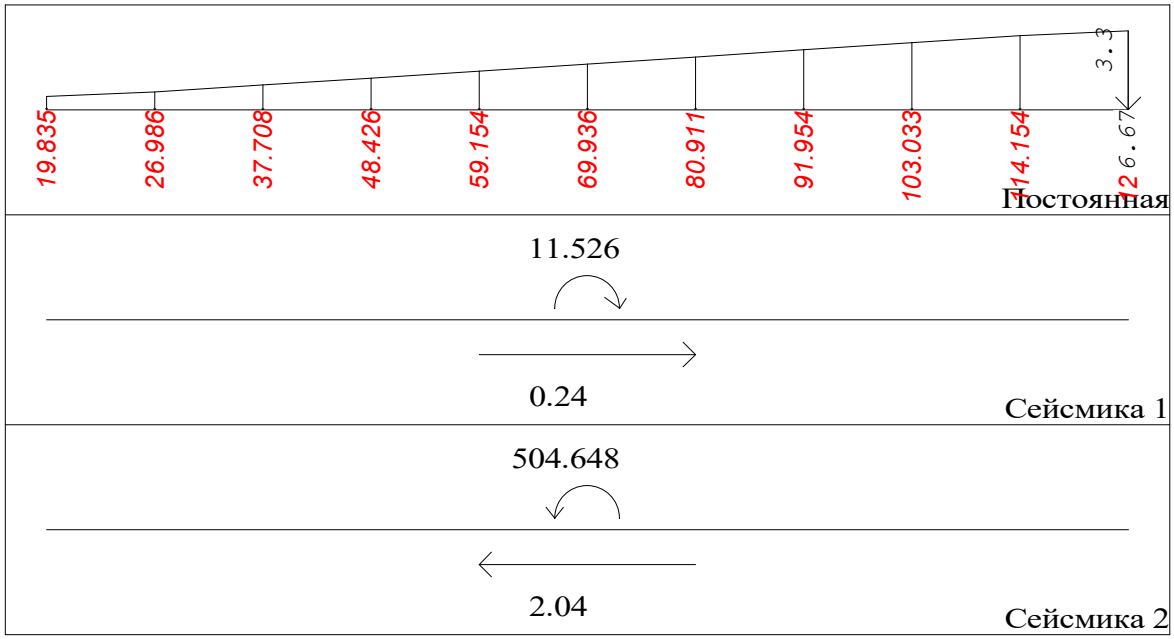

Стена N9 b = 0.2[м] l = 17.6[м] H = 2.88[м] mu = 0.1[%]

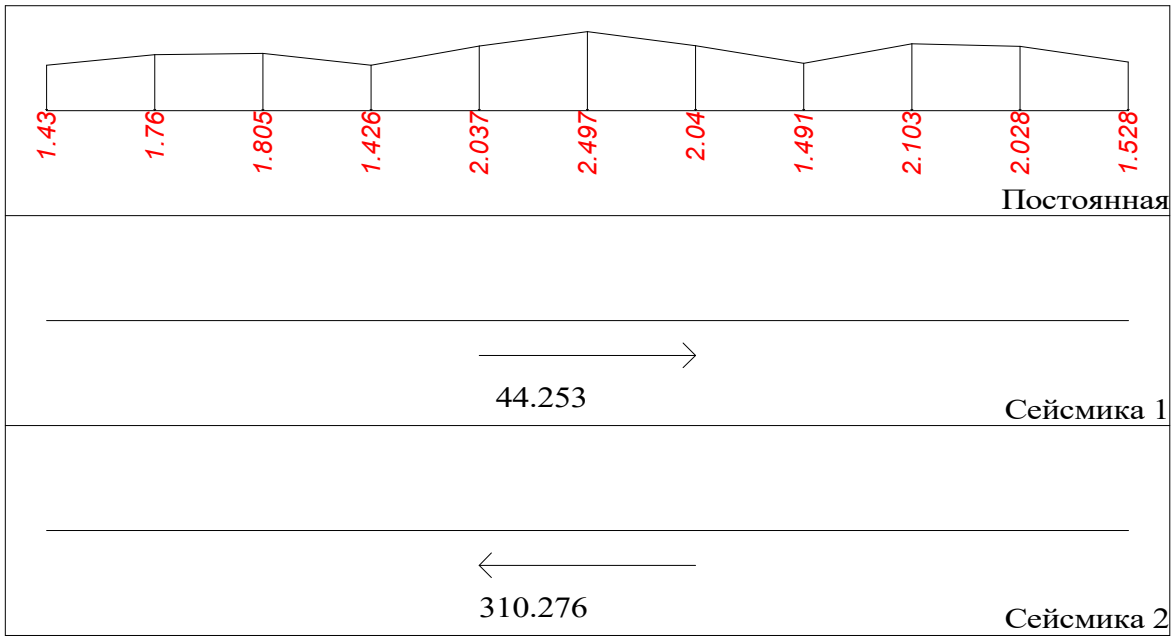

Стена N10 b = 0.1[м] l = 24.8[м] H = 2.88[м] mu = 7.4[%]

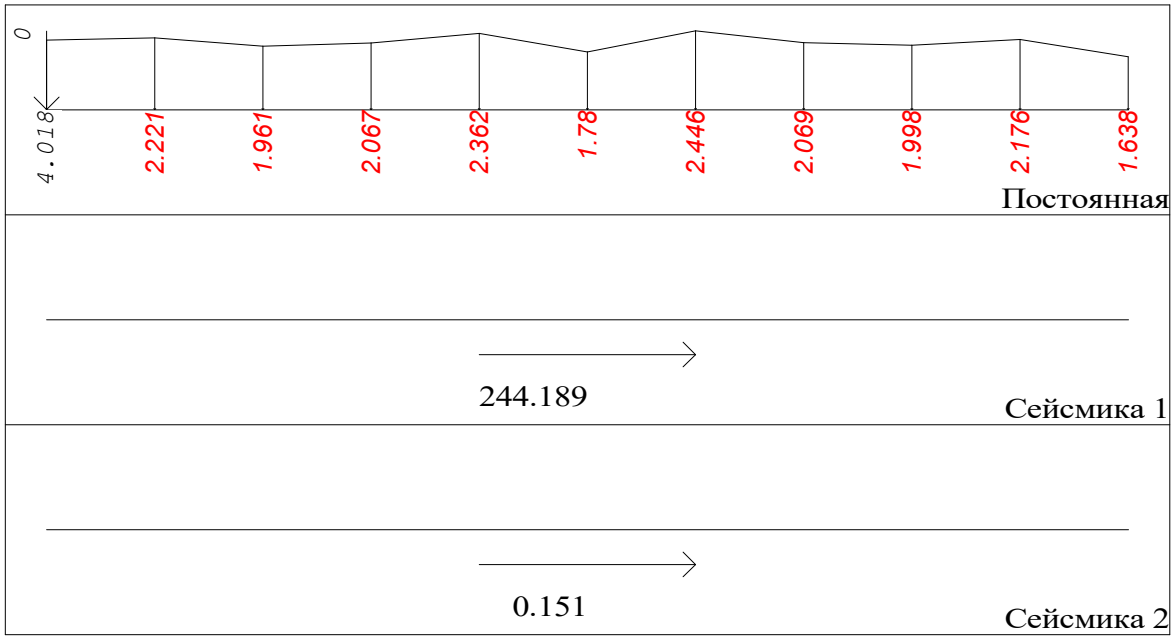

Стена N11 b = 0.2[м] l = 6[м] H = 2.88[м] mu = 1.3[%]

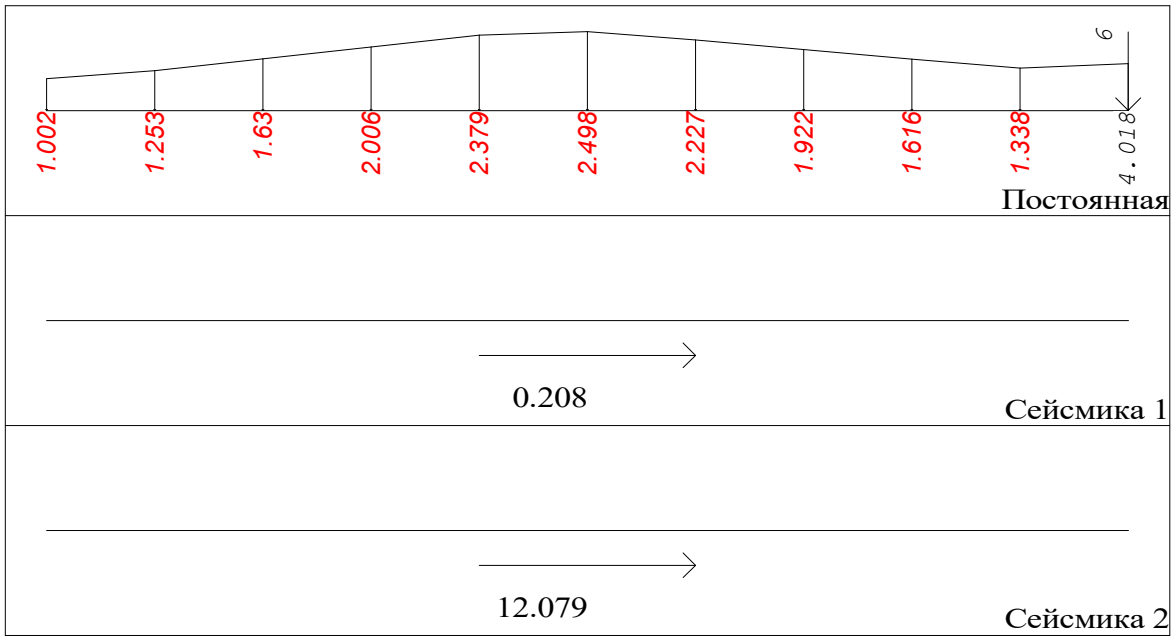

Стена N12 b = 0.2[м] l = 18.6[м] H = 2.88[м] mu = 7.0[%]

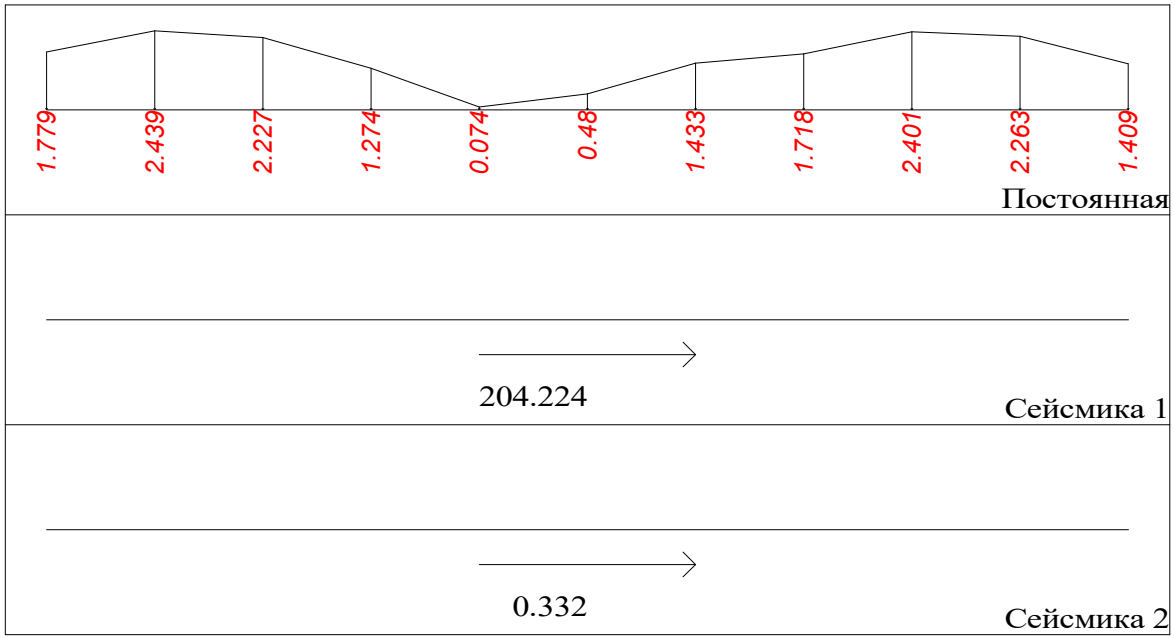

Стена N13 b = 0.2[м] l = 18[м] H = 2.88[м] mu = 12.7[%]

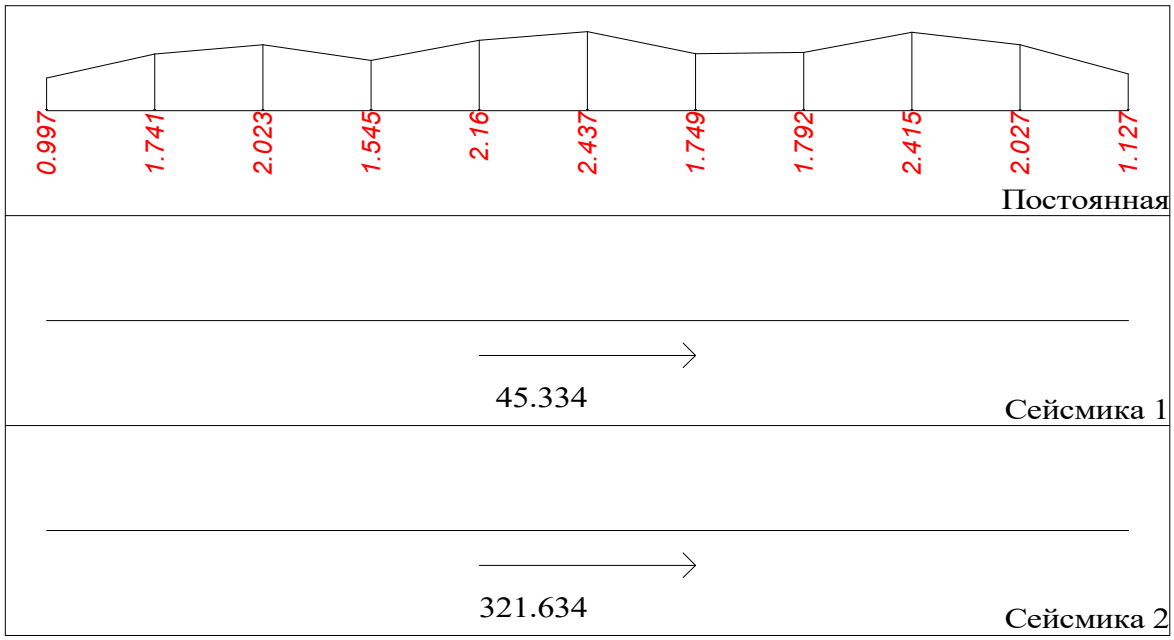

Стена N14 b = 0.2[м] l = 12.4[м] H = 2.88[м] mu = 0.1[%]

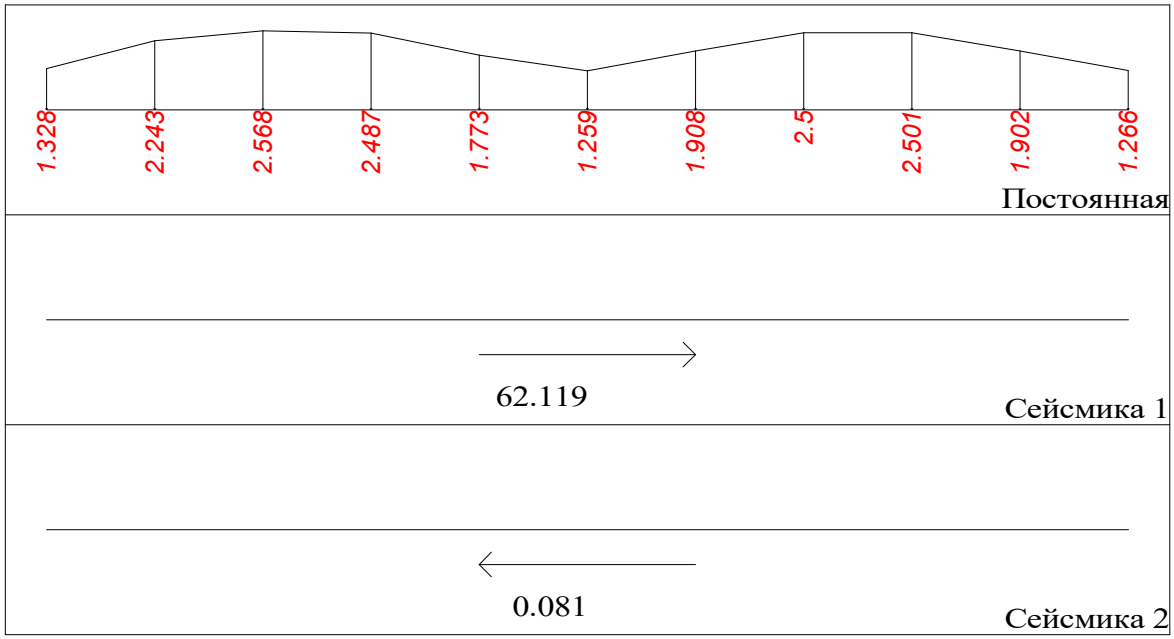

Стена N15 b = 0.2[м] l = 5.6[м] H = 2.88[м] mu = 0.1[%]

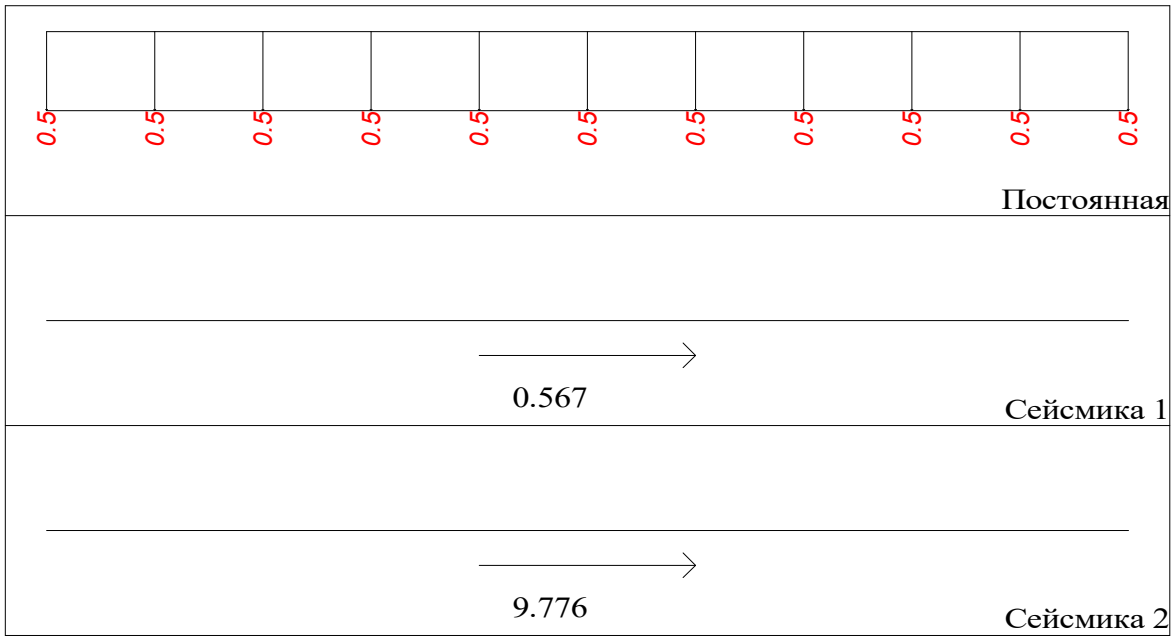

Стена N16 b = 0.2[м] l = 6.2[м] H = 2.88[м] mu = 0.1[%]

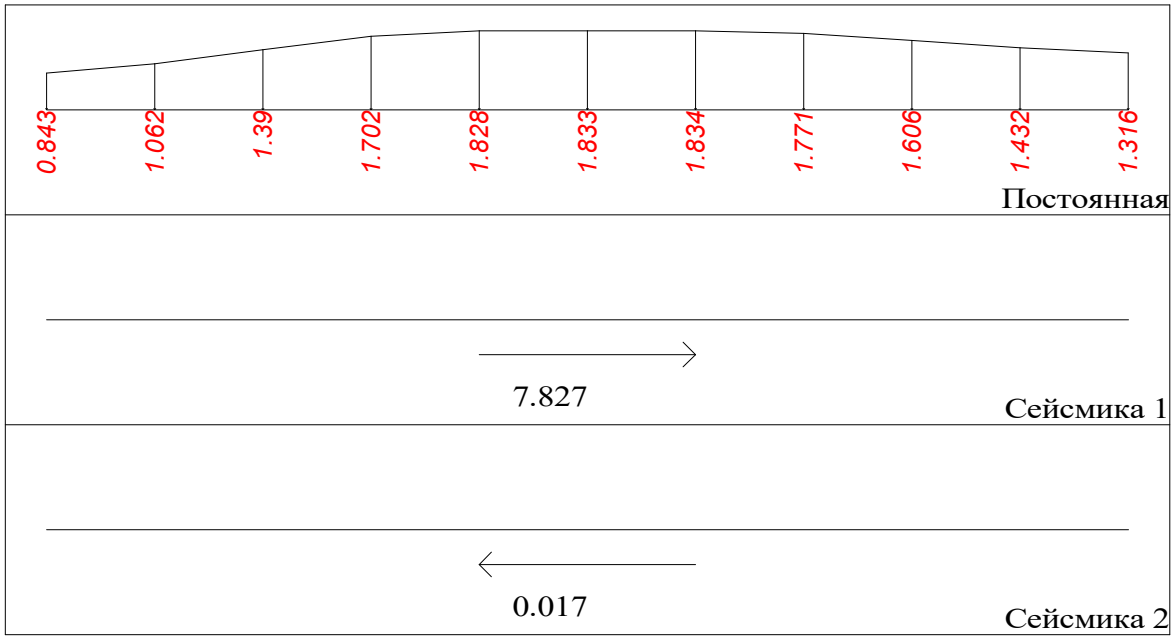

Стена N17 b = 0.2[м] l = 15.4[м] H = 2.88[м] mu = 17.1[%]

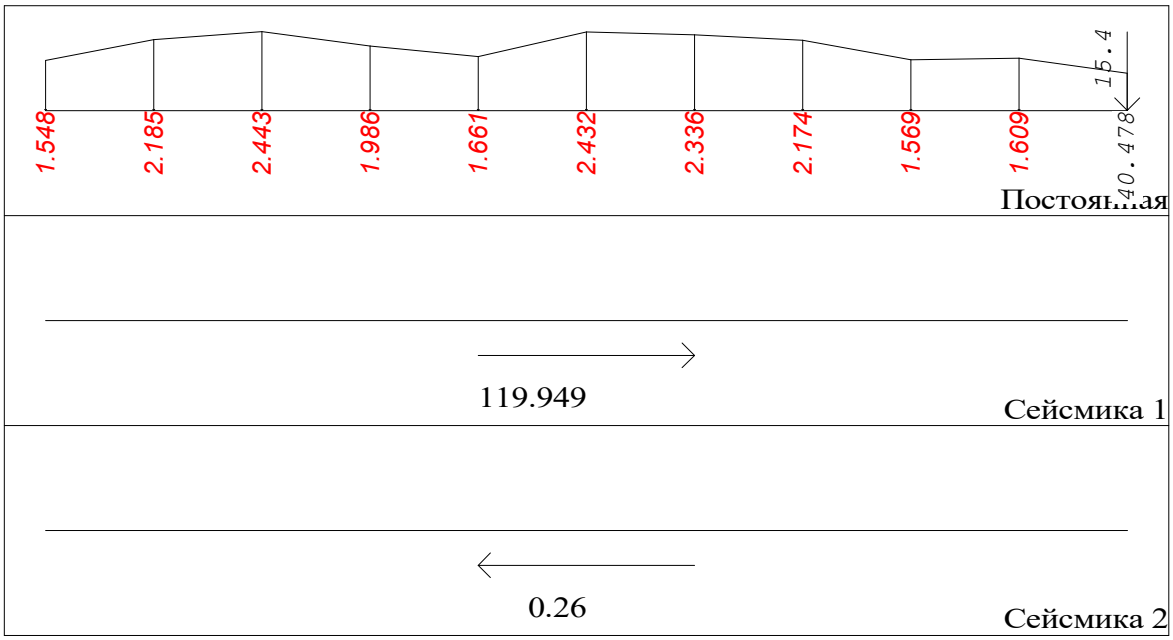

Стена N18 b = 0.2[м] l = 3.2[м] H = 2.88[м] mu = 0.9[%]

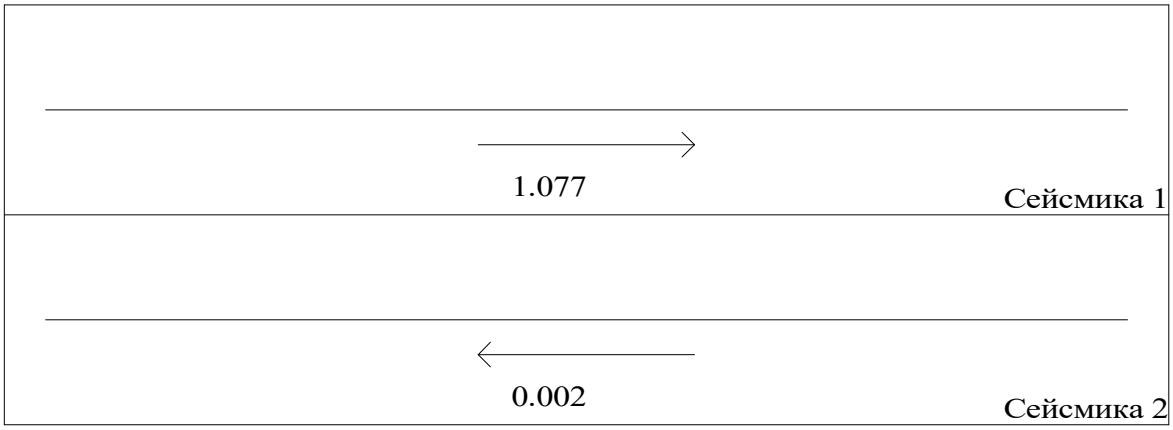

Колонна N1 Прямоугольник b=0.4 h=0.8[м] H=4.72[м] mu=0.72[%]

	N [тс]	Qy [тс]	Qz [тс]
Постоянная	152.715	0	0
Сейсмика 1	0	-2.265	5.136
Сейсмика 2	0	0.609	-6.229

Колонна N2 Прямоугольник b=0.4 h=0.8[м] H=4.72[м] mu=1.82[%]

	N [тс]	Qy [тс]	Qz [тс]
Постоянная	327.41	0	0
Сейсмика 1	0	-2.265	2.578
Сейсмика 2	0	0.609	-4.694

Колонна N3 Прямоугольник b=0.4 h=0.8[м] H=4.72[м] mu=0.64[%]

	N [тс]	Qy [тс]	Qz [тс]
Постоянная	184.674	0	0
Сейсмика 1	0	-2.265	-2.794
Сейсмика 2	0	0.609	-1.471

Колонна N4 Прямоугольник b=0.8 h=0.4[м] H=4.72[м] mu=1.55[%]

	N [тс]	Qy [тс]	Qz [тс]
Постоянная	313.951	0	0
Сейсмика 1	0	-9.059	-0.016
Сейсмика 2	0	2.438	-0.777

Колонна N5 Прямоугольник b=0.4 h=0.8[м] H=4.72[м] mu=0.50[%]

	N [тс]	Qy [тс]	Qz [тс]
Постоянная	83.203	0	0
Сейсмика 1	0	-2.222	-4.414
Сейсмика 2	0	0.584	-0.499

Колонна N6 Прямоугольник b=0.4 h=0.8[м] H=4.72[м] mu=0.50[%]

	N [тс]	Qy [тс]	Qz [тс]
Постоянная	243.065	0	0
Сейсмика 1	0	-1.753	-4.414
Сейсмика 2	0	0.302	-0.499

Колонна N7 Прямоугольник b=0.4 h=0.8[м] H=4.72[м] mu=0.50[%]

	N [тс]	Qy [тс]	Qz [тс]
Постоянная	282.233	0	0
Сейсмика 1	0	-1.753	-2.794
Сейсмика 2	0	0.302	-1.471

Колонна N8 Прямоугольник b=0.4 h=0.8[м] H=4.72[м] mu=1.13[%]

	N [тс]	Qy [тс]	Qz [тс]
Постоянная	286.108	0	0
Сейсмика 1	0	-1.625	-0.065
Сейсмика 2	0	0.226	-3.108

Колонна N9 Прямоугольник b=0.4 h=0.8[м] H=4.72[м] mu=0.69[%]

	N [тс]	Qy [тс]	Qz [тс]
Постоянная	163.309	0	0
Сейсмика 1	0	-1.625	5.136
Сейсмика 2	0	0.226	-6.229

Колонна N10 Прямоугольник b=0.8 h=0.4[м] H=4.72[м] mu=0.73[%]

	N [тс]	Qy [тс]	Qz [тс]
Постоянная	306.814	0	0
Сейсмика 1	0	-6.501	0.644
Сейсмика 2	0	0.903	-1.174

Колонна N11 Прямоугольник b=0.4 h=0.8[м] H=4.72[м] mu=1.49[%]

	N [тс]	Qy [тс]	Qz [тс]
Постоянная	50.188	0	0
Сейсмика 1	0	-1.327	-0.065
Сейсмика 2	0	0.047	-3.108

Колонна N12 Прямоугольник b=0.4 h=0.8[м] H=4.72[м] mu=0.76[%]

	N [тс]	Qy [тс]	Qz [тс]
Постоянная	172.769	0	0
Сейсмика 1	0	-1.327	5.136
Сейсмика 2	0	0.047	-6.229

Колонна N13 Прямоугольник b=0.8 h=0.4[м] H=4.72[м] mu=0.50[%]

	N [тс]	Qy [тс]	Qz [тс]
Постоянная	259.006	0	0
Сейсмика 1	0	-5.307	0.645
Сейсмика 2	0	0.187	-1.174

Колонна N14 Прямоугольник b=0.4 h=0.8[м] H=4.72[м] mu=0.50[%]

	N [тс]	Qy [тс]	Qz [тс]
Постоянная	280.016	0	0
Сейсмика 1	0	-1.114	-2.794
Сейсмика 2	0	-0.081	-1.471

Колонна N15 Прямоугольник b=0.4 h=0.8[м] H=4.72[м] mu=0.66[%]

	N [тс]	Qy [тс]	Qz [тс]
Постоянная	99.549	0	0
Сейсмика 1	0	-1.114	-4.414
Сейсмика 2	0	-0.081	-0.499

Колонна N16 Прямоугольник b=0.8 h=0.4[м] H=4.72[м] mu=0.69[%]

	N [тс]	Qy [тс]	Qz [тс]
Постоянная	36.236	0	0
Сейсмика 1	0	-3.601	-0.698
Сейсмика 2	0	-0.837	-0.368

Колонна N17 Прямоугольник b=0.8 h=0.4[м] H=4.72[м] mu=0.86[%]

	N [тс]	Qy [тс]	Qz [тс]
Постоянная	50.955	0	0
Сейсмика 1	0	-2.919	-0.016
Сейсмика 2	0	-1.246	-0.777

Колонна N18 Прямоугольник b=0.4 h=0.8[м] H=4.72[м] mu=0.55[%]

	N [тс]	Qy [тс]	Qz [тс]
Постоянная	166.823	0	0
Сейсмика 1	0	-0.687	5.136
Сейсмика 2	0	-0.337	-6.229

Колонна N19 Прямоугольник b=0.4 h=0.8[м] H=4.72[м] mu=0.50[%]

	N [тс]	Qy [тс]	Qz [тс]
Постоянная	227.195	0	0
Сейсмика 1	0	-0.687	2.578
Сейсмика 2	0	-0.337	-4.694

Балка N1 Прол. N1 Прямоугольник b=0.4 h=0.5[м] l = 2.9[м] mu = 0.6[%]

Балка N2 Прол. N1 Прямоугольник b=0.4 h=0.5[м] l = 2[м] mu = 0.5[%]

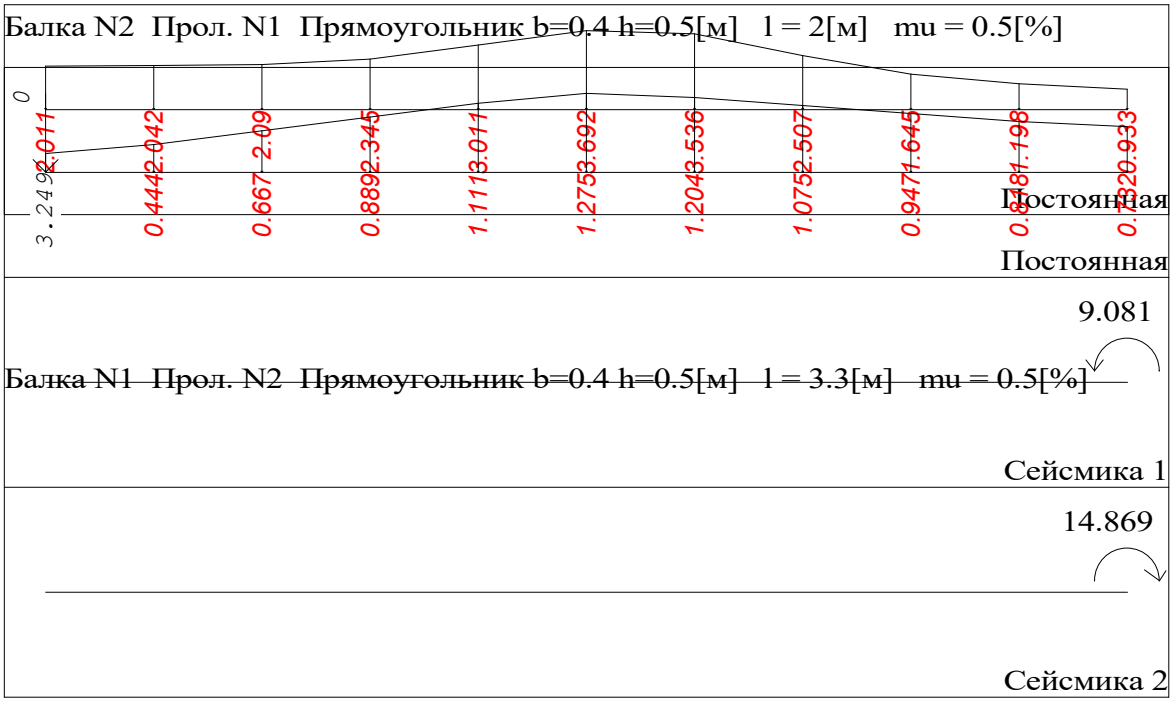

Балка N1 Прол. N2 Прямоугольник b=0.4 h=0.5[м] l = 3.3[м] mu = 0.5[%]

Балка N2 Прол. N2 Прямоугольник b=0.4 h=0.5[м] l = 6[м] mu = 1.5[%]

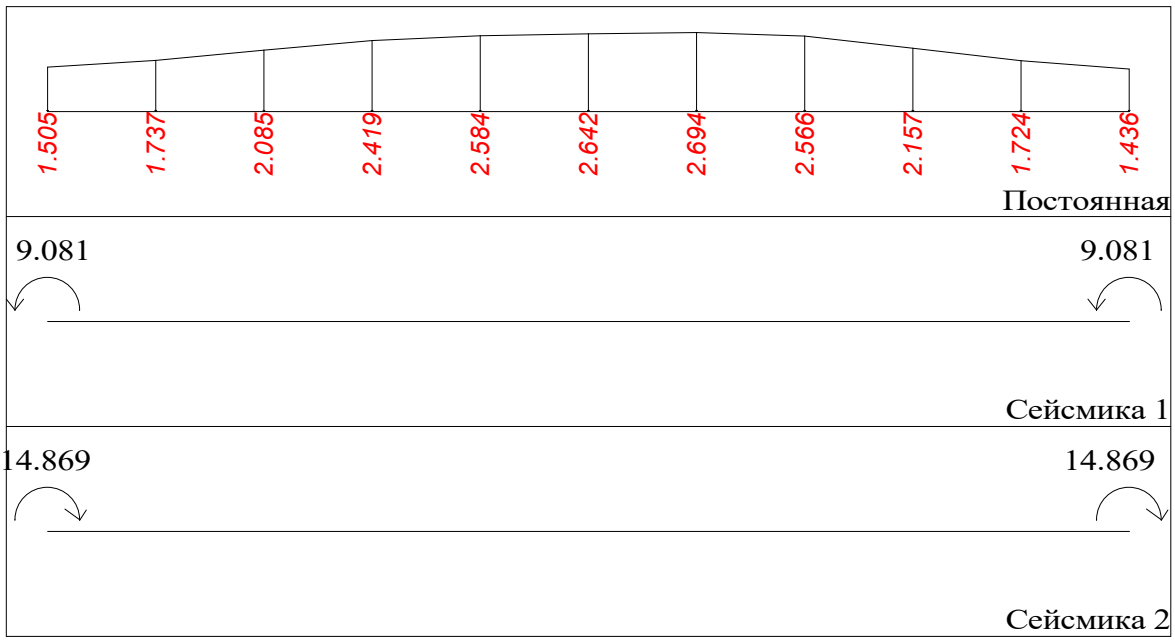

Балка N2 Прол. N3 Прямоугольник b=0.4 h=0.5[м] l = 2.8[м] mu = 1.3[%]

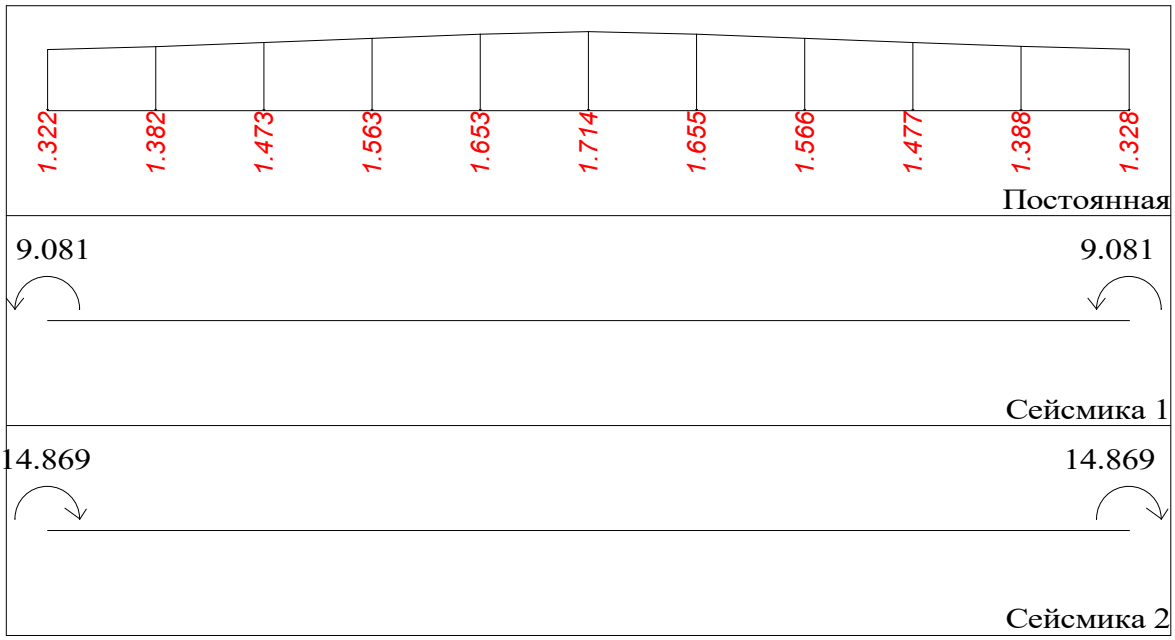

Балка N2 Прол. N4 Прямоугольник b=0.4 h=0.5[м] l = 6[м] mu = 1.1[%]

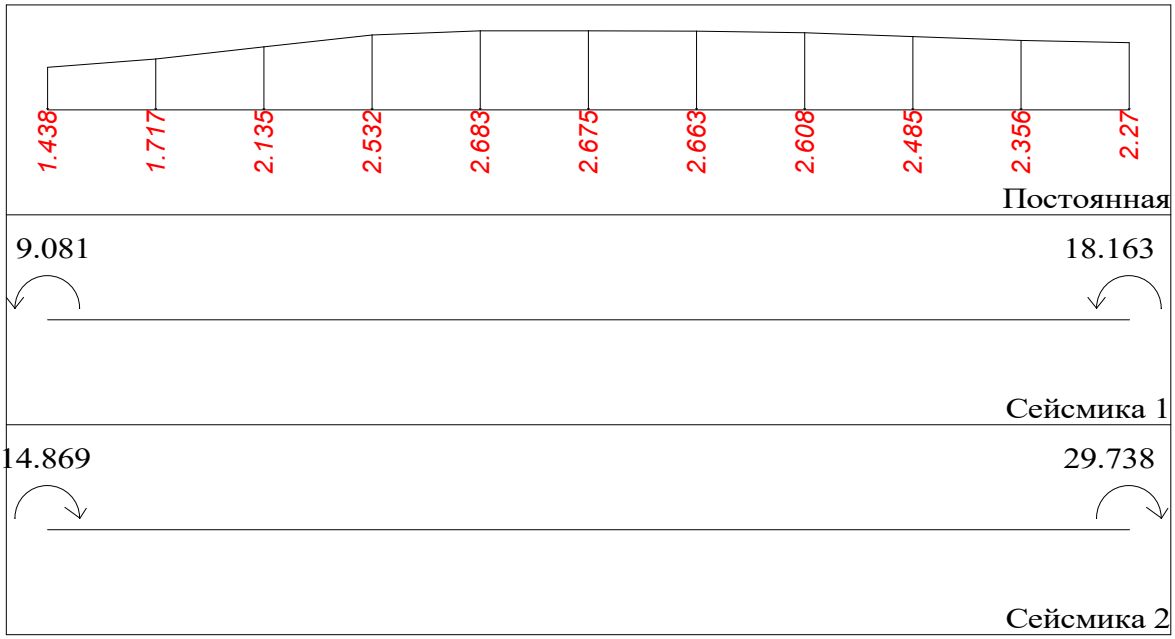

Балка N3 Прол. N1 Прямоугольник b=0.4 h=0.5[м] l = 2[м] mu = 0.5[%]

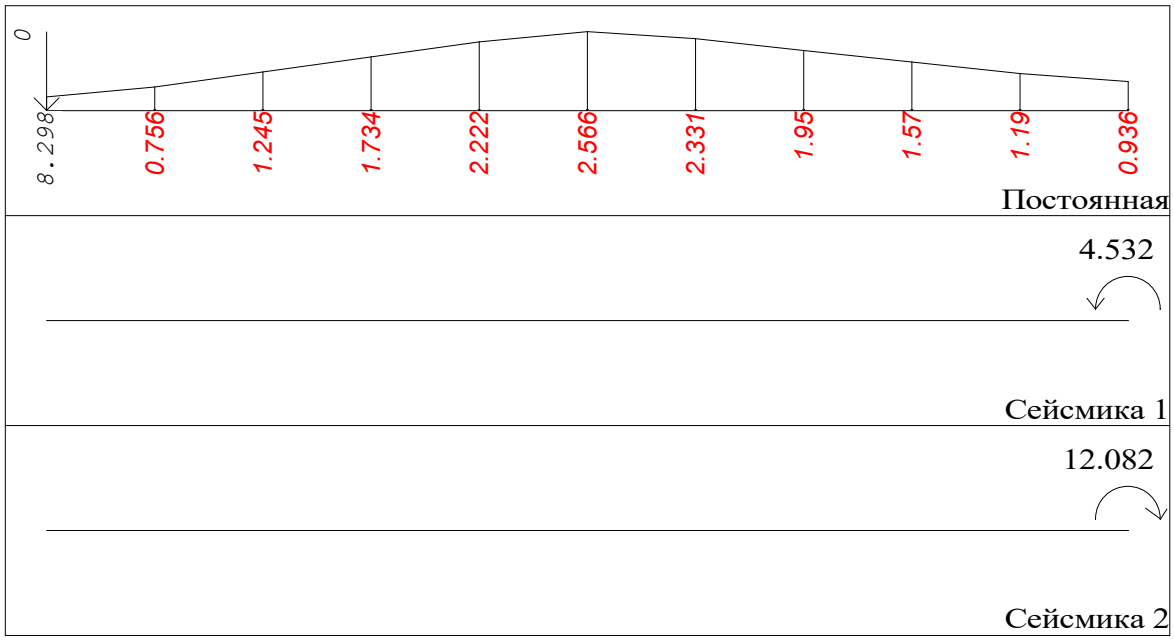

Балка N3 Прол. N2 Прямоугольник b=0.4 h=0.5[м] l = 6[м] mu = 1.4[%]

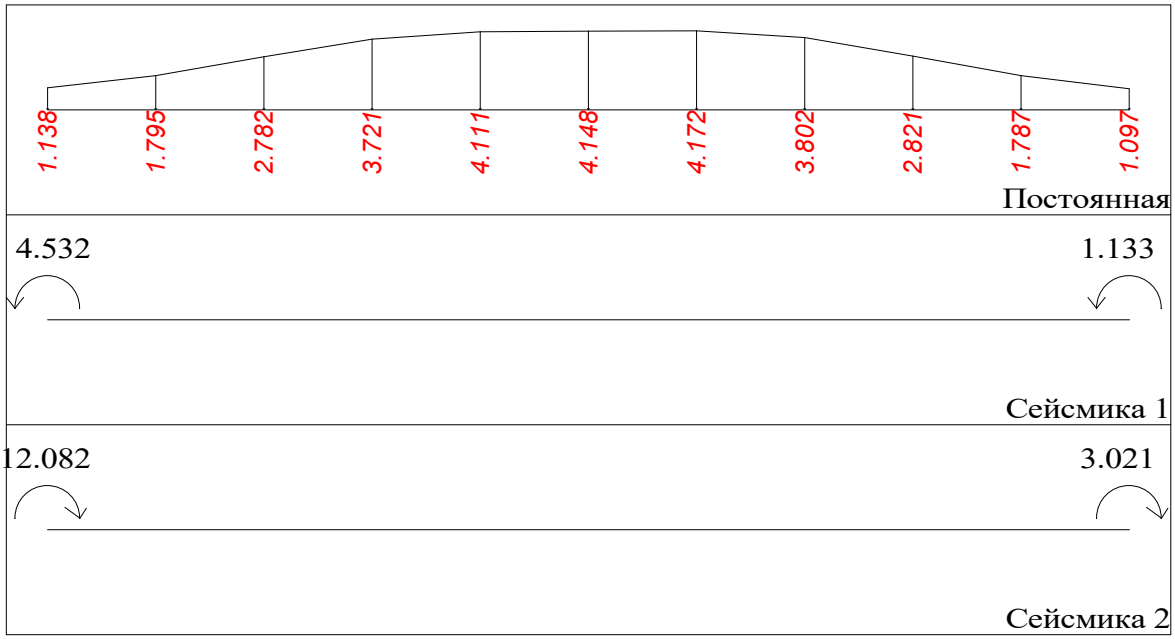

Балка N3 Прол. N3 Прямоугольник b=0.4 h=0.5[м] l = 2.8[м] mu = 0.7[%]

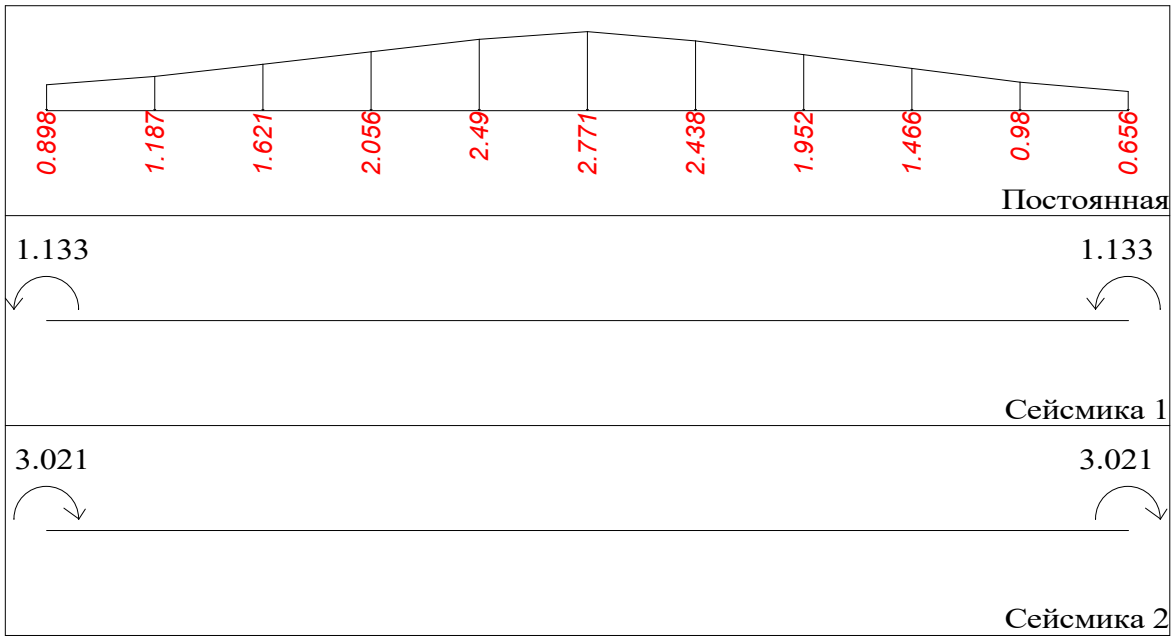

Балка N3 Прол. N4 Прямоугольник b=0.4 h=0.5[м] l = 6[м] mu = 1.1[%]

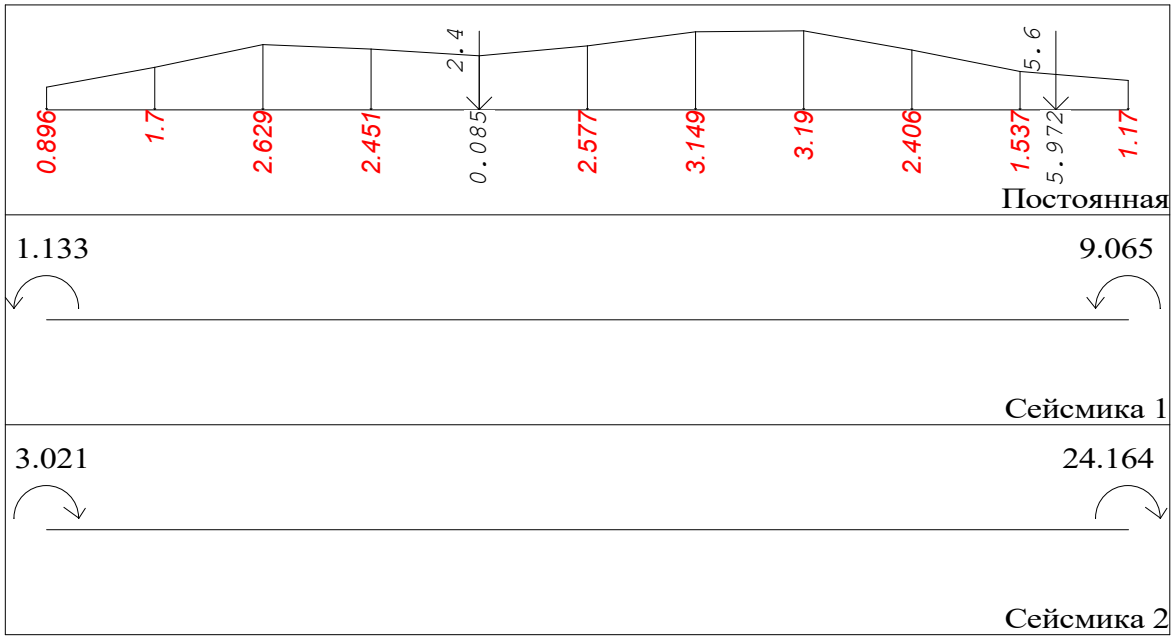

Балка N4 Прол. N1 Прямоугольник b=0.4 h=0.5[м] l = 2[м] mu = 0.5[%]

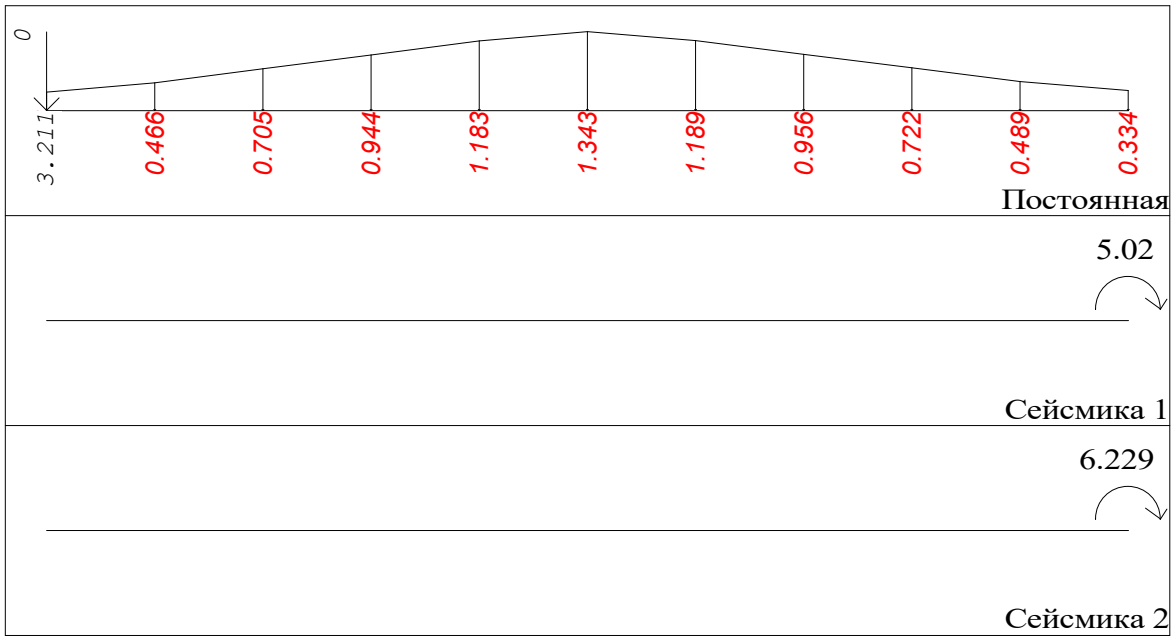

Балка N4 Прол. N2 Прямоугольник b=0.4 h=0.5[м] l = 4.8[м] mu = 1.4[%]

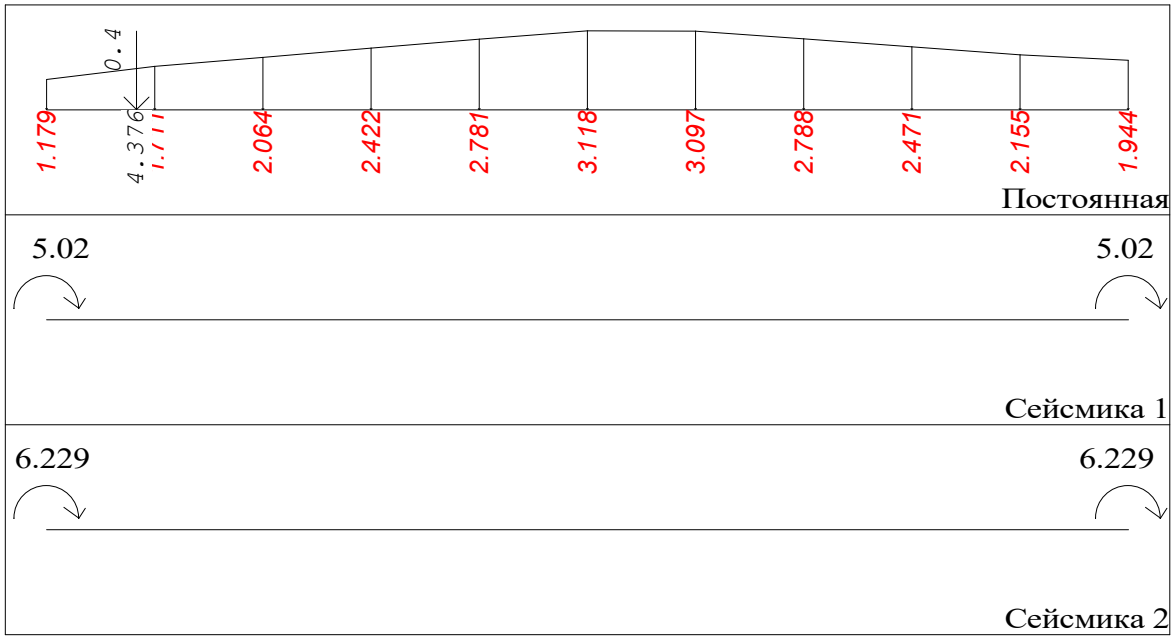

Балка N4 Прол. N3 Прямоугольник b=0.4 h=0.5[м] l = 6[м] mu = 1.1[%]

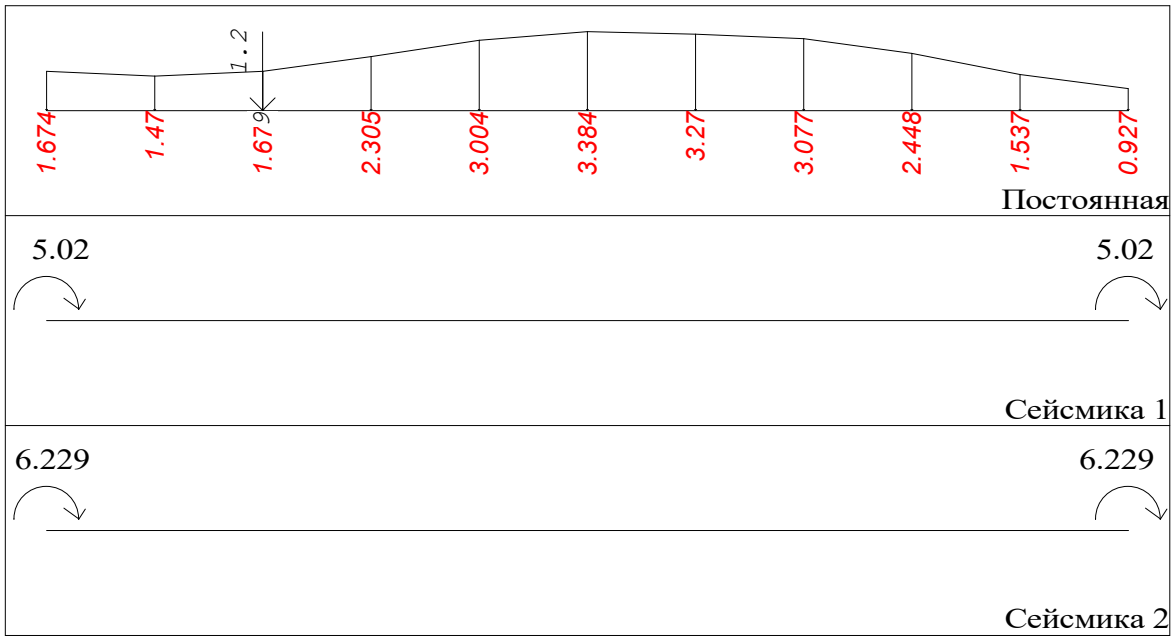

Балка N4 Прол. N4 Прямоугольник b=0.4 h=0.5[м] l = 2[м] mu = 0.7[%]

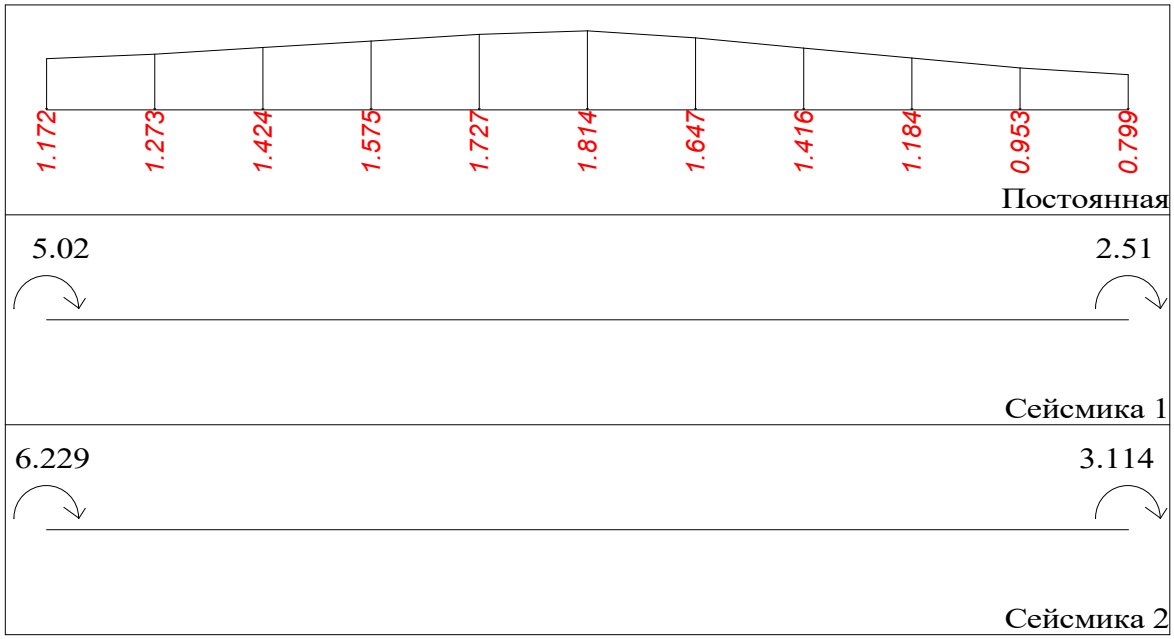

Балка N5 Прол. N1 Прямоугольник b=0.4 h=0.5[м] l = 4.4[м] mu = 1.1[%]

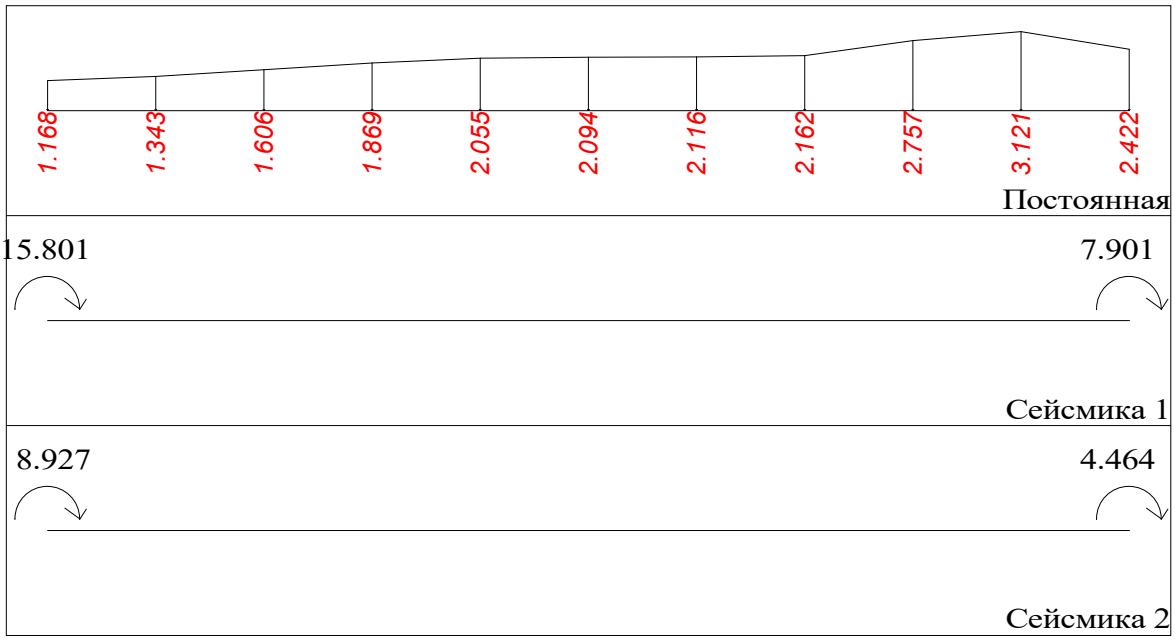

Балка N5 Прол. N2 Прямоугольник b=0.4 h=0.5[м] l = 6[м] mu = 1.1[%]

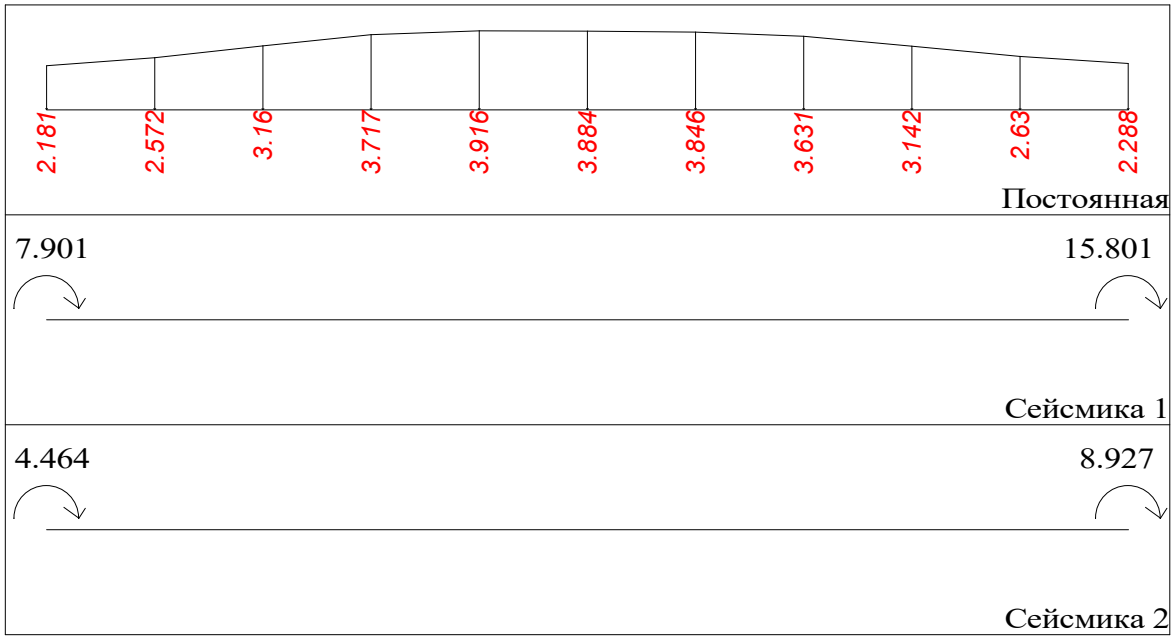

Балка N6 Прол. N1 Прямоугольник b=0.4 h=0.5[м] l = 2[м] mu = 0.5[%]

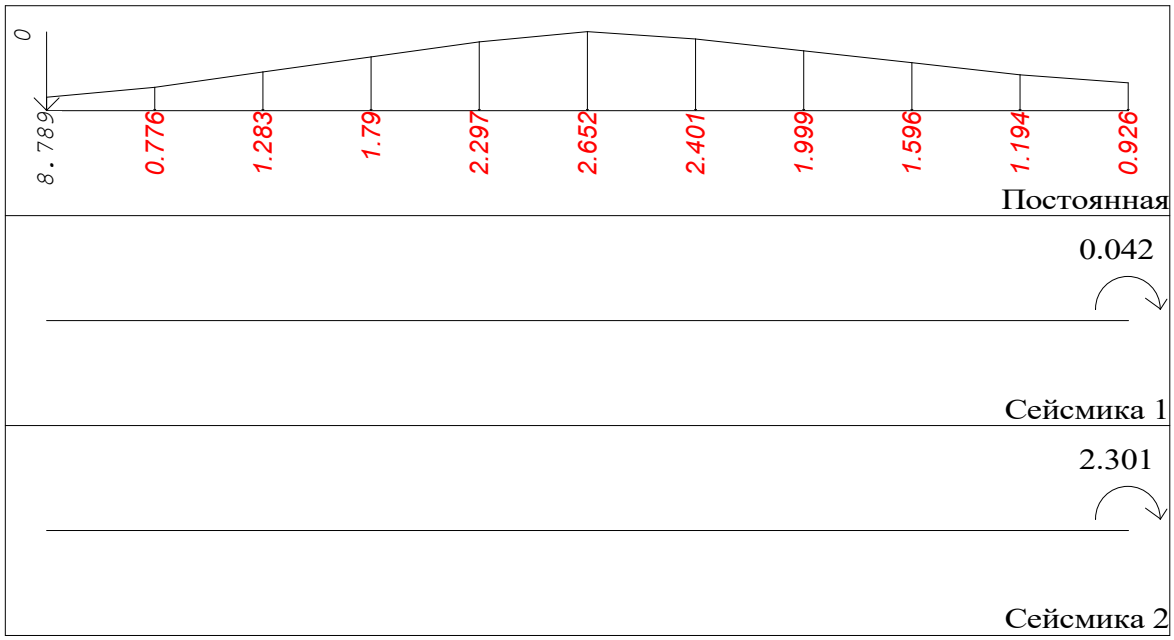

Балка N6 Прол. N2 Прямоугольник b=0.4 h=0.5[м] l = 6[м] mu = 1.1[%]

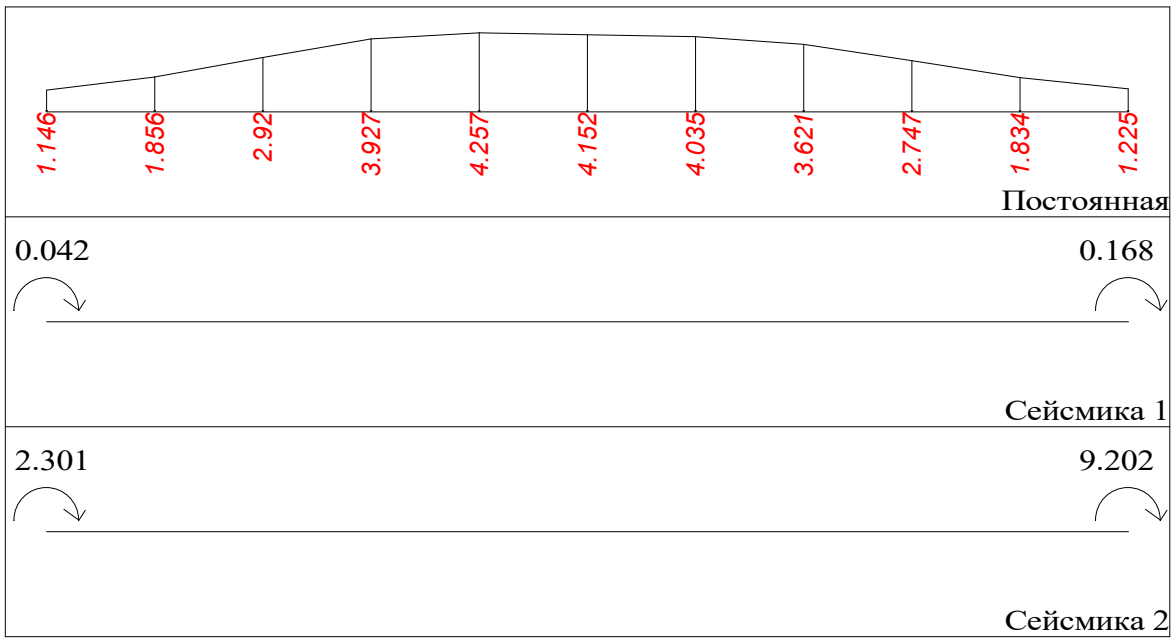

Балка N6 Прол. N3 Прямоугольник b=0.4 h=0.5[м] l = 2.8[м] mu = 1.1[%]

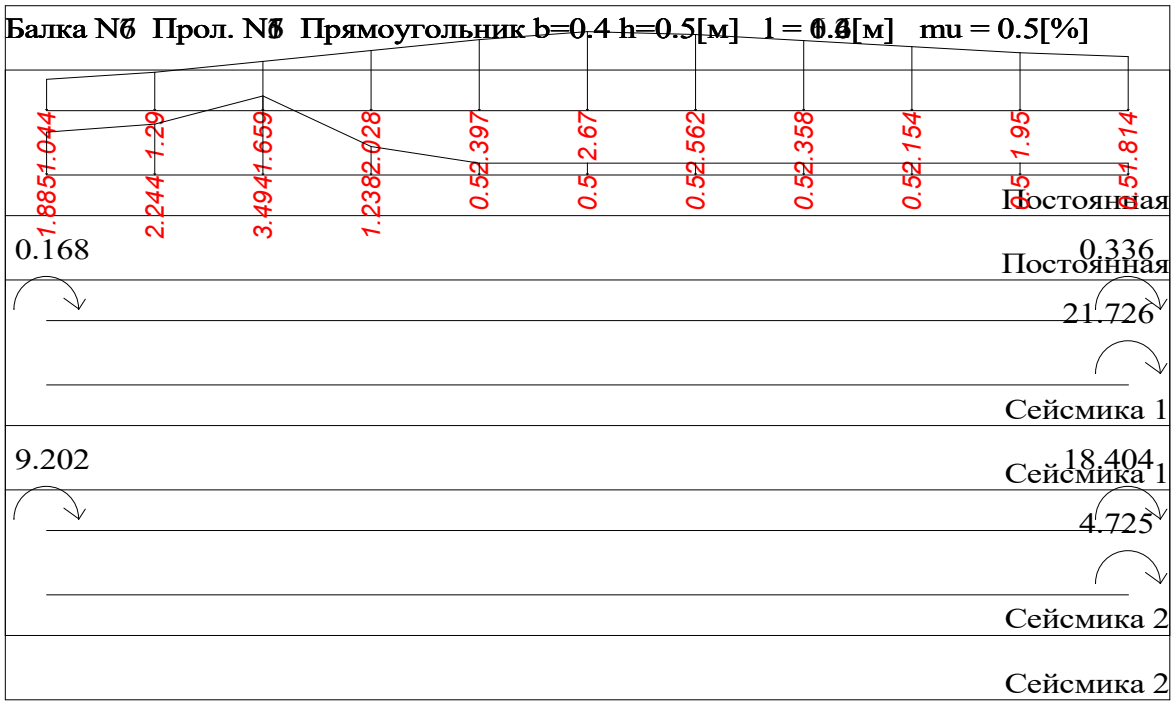

Балка N6 Прол. N4 Прямоугольник b=0.4 h=0.5[м] l = 2[м] mu = 0.5[%]

Балка N8 Прол. N1 Прямоугольник b=0.4 h=0.5[м] l = 6[м] mu = 0.9[%]

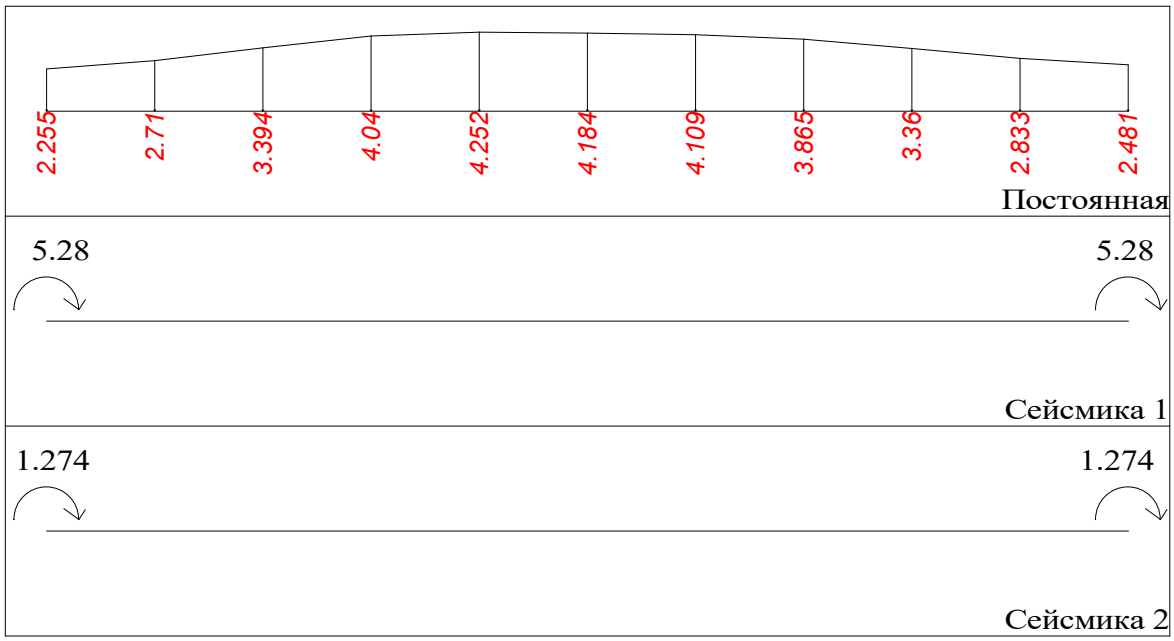

Балка N9 Прол. N1 Прямоугольник b=0.4 h=0.5[м] l = 6[м] mu = 0.9[%]

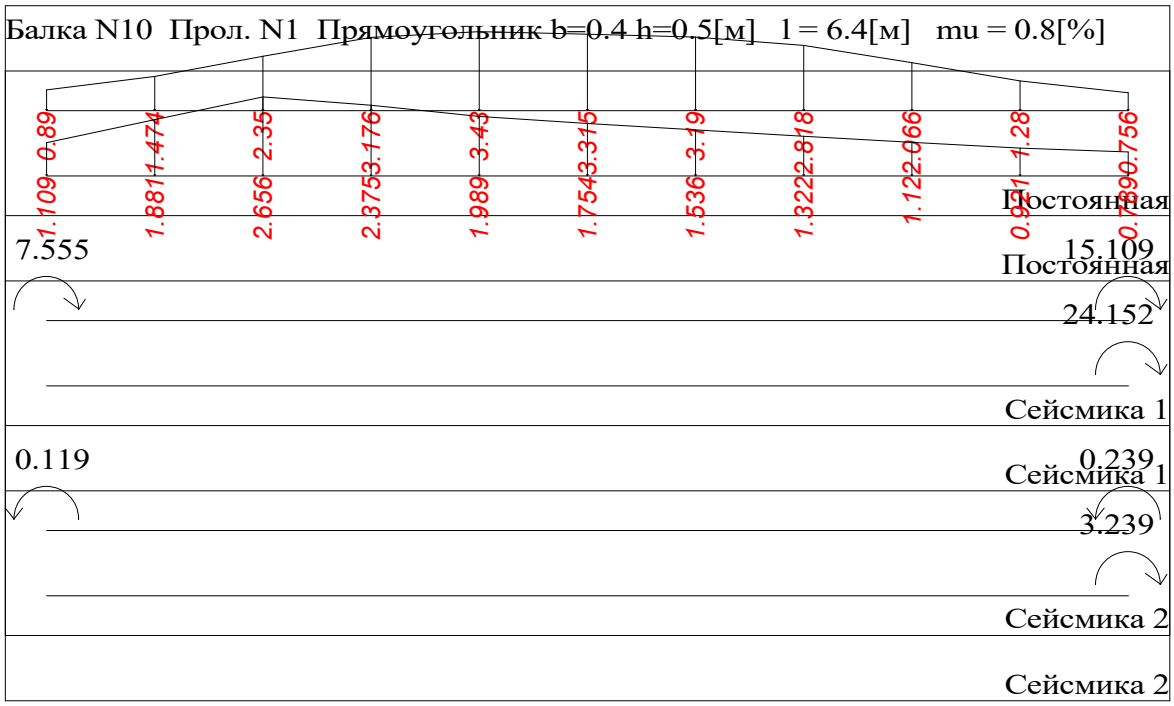

Балка N9 Прол. N2 Прямоугольник b=0.4 h=0.5[м] l = 2.9[м] mu = 1.1[%]

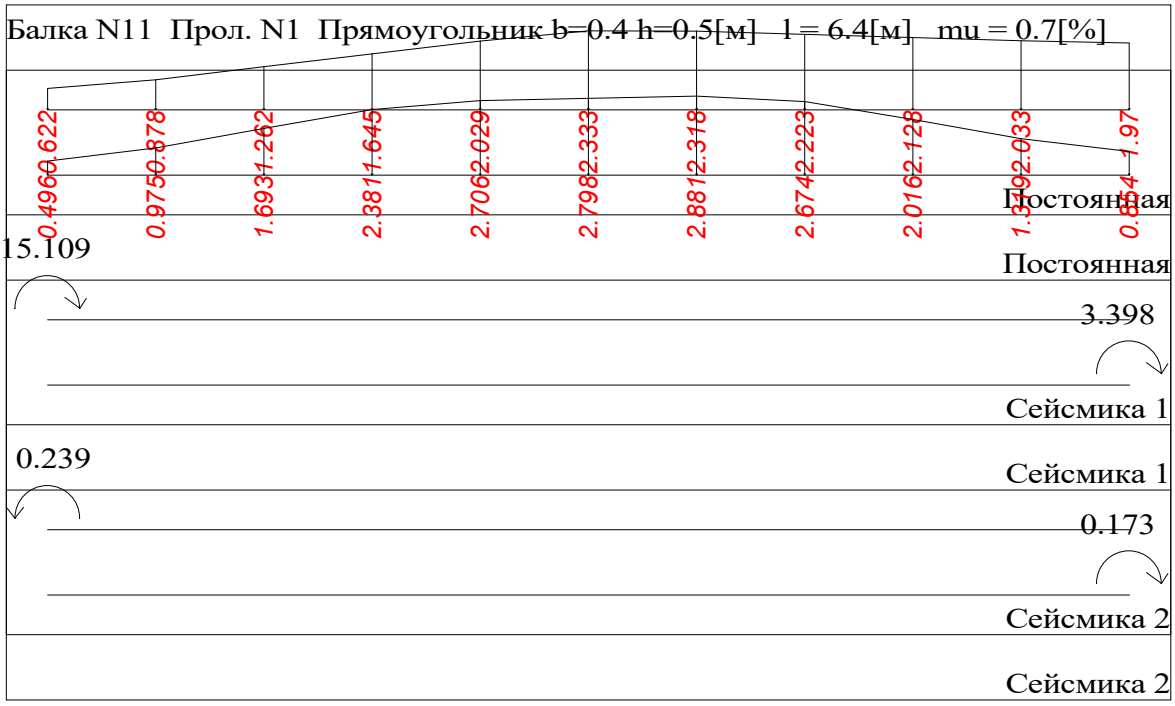

Балка N9 Прол. N3 Прямоугольник b=0.4 h=0.5[м] l = 3.3[м] mu = 0.5[%]

Балка N11 Прол. N2 Прямоугольник b=0.4 h=0.5[м] l = 3.8[м] mu = 0.6[%]

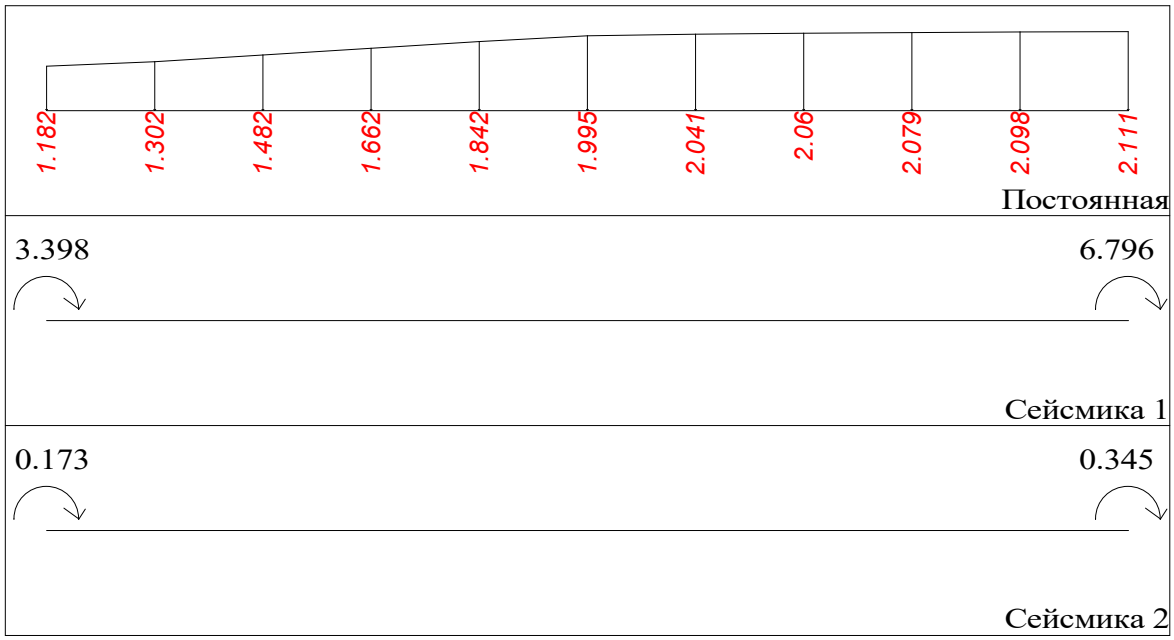

Балка N12 Прол. N1 Прямоугольник b=0.4 h=0.5[м] l = 6[м] mu = 1.0[%]

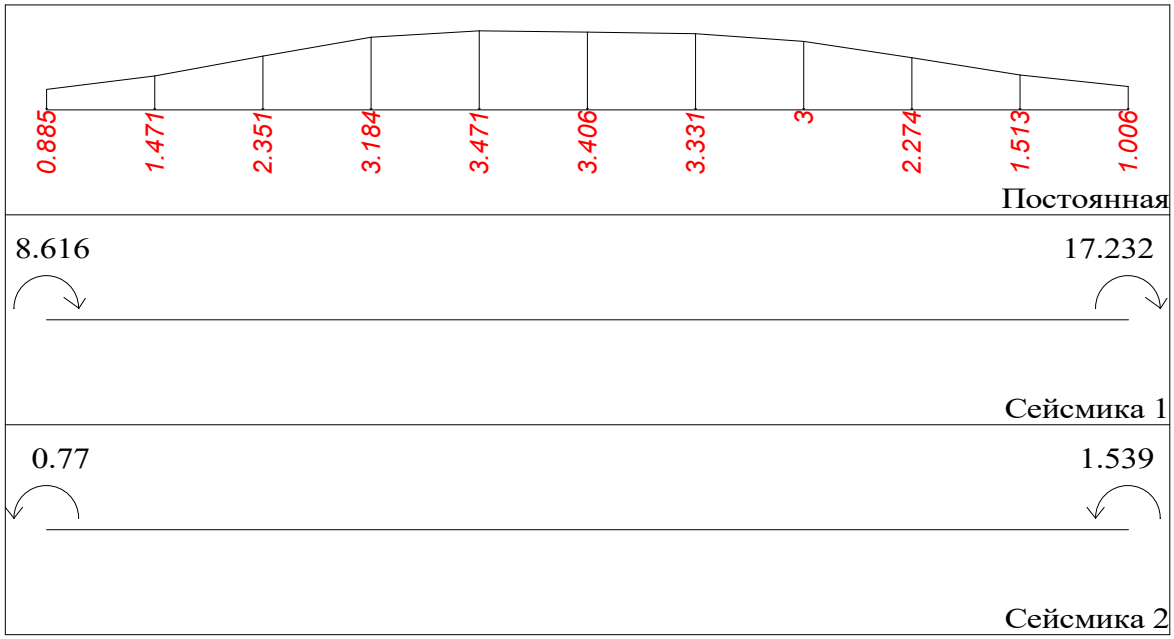

Балка N12 Прол. N2 Прямоугольник b=0.4 h=0.5[м] l = 6.2[м] mu = 0.9[%]

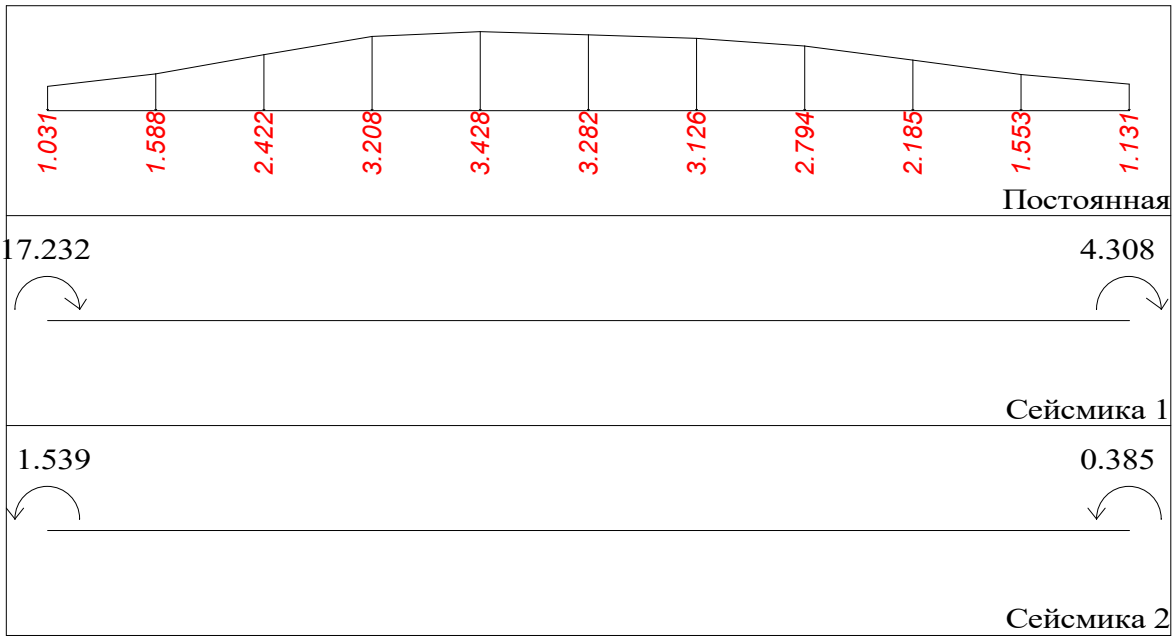

Балка N12 Прол. N3 Прямоугольник b=0.4 h=0.5[м] l = 6.4[м] mu = 0.7[%]

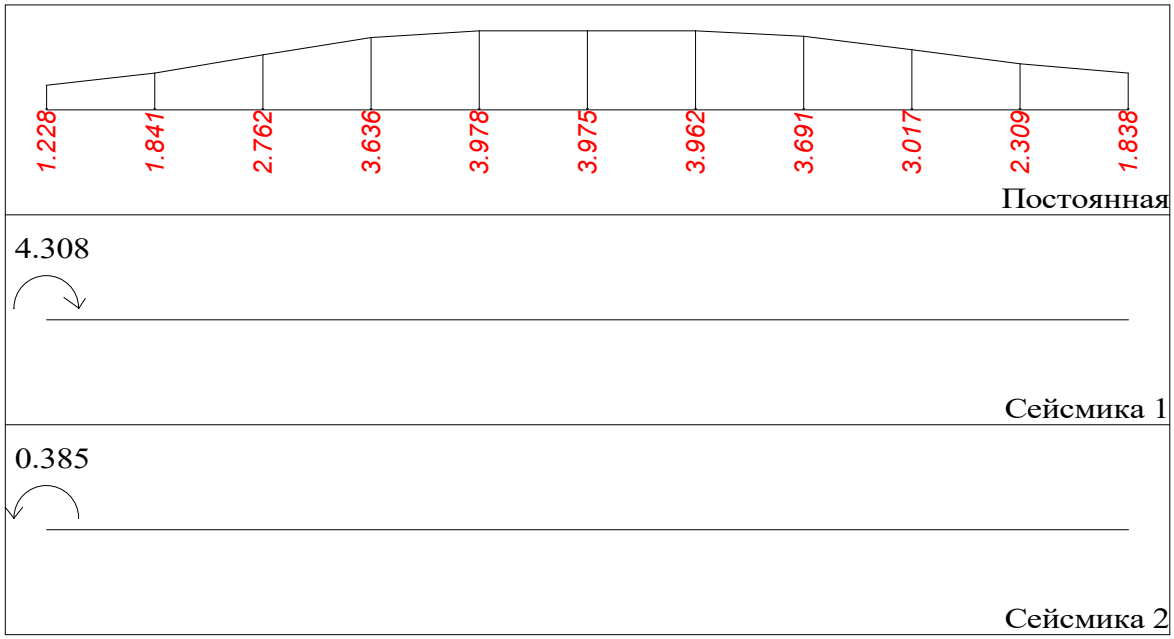

Балка N13 Прол. N1 Прямоугольник b=0.4 h=0.5[м] l = 3.8[м] mu = 0.7[%]

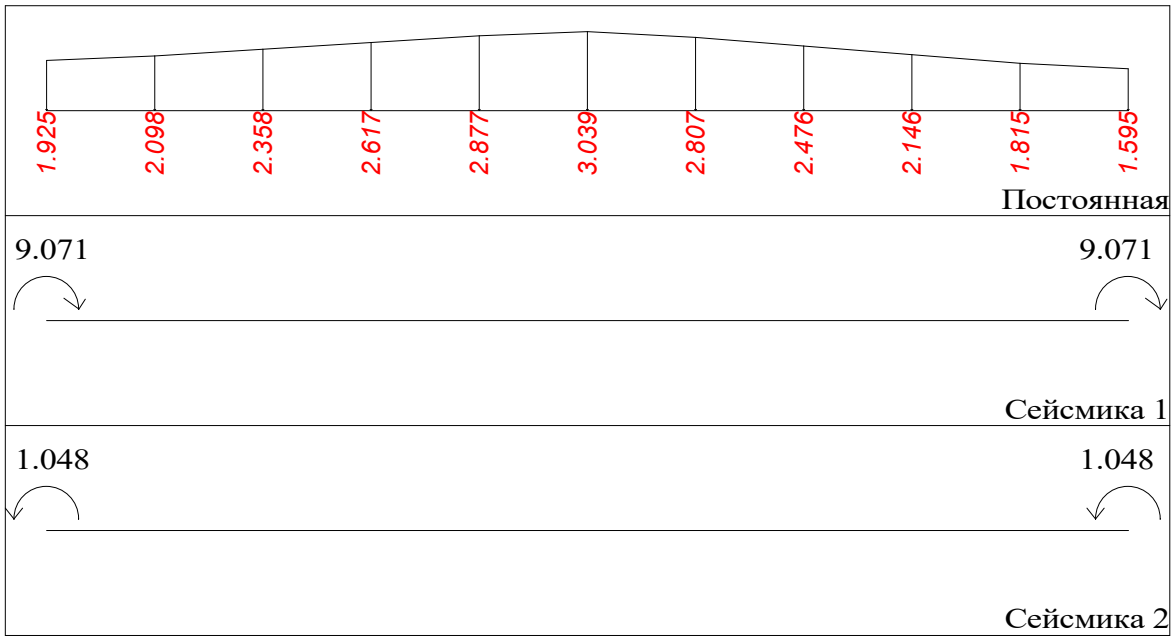

Балка N14 Прол. N1 Прямоугольник b=0.4 h=0.5[м] l = 6[м] mu = 1.0[%]

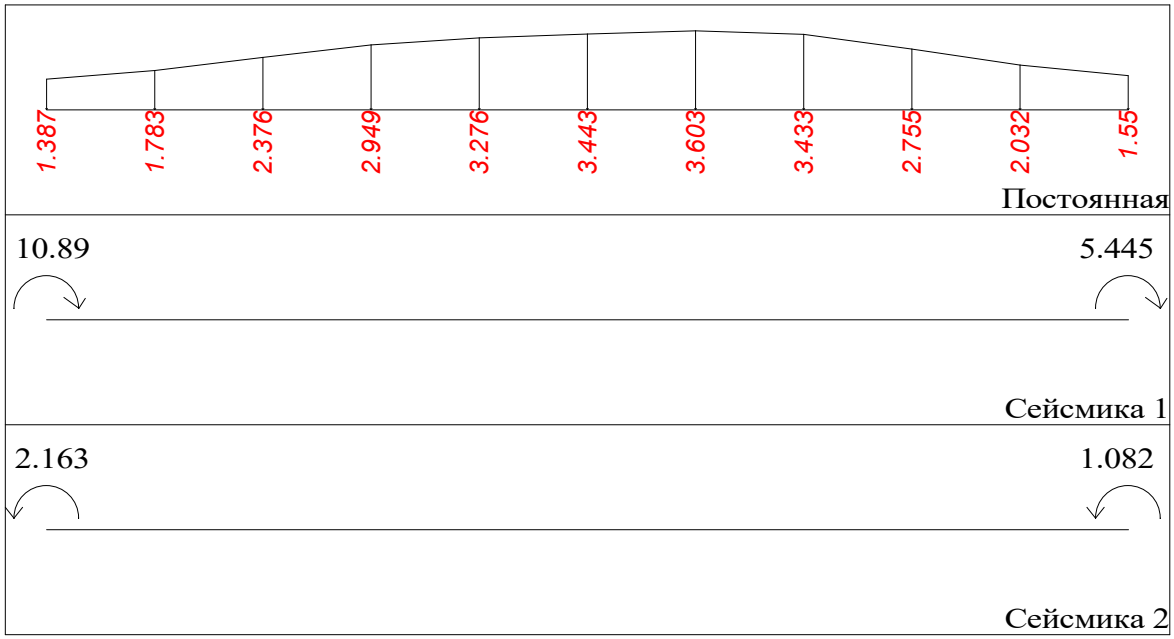

Балка N14 Прол. N2 Прямоугольник b=0.4 h=0.5[м] l = 6.2[м] mu = 1.3[%]

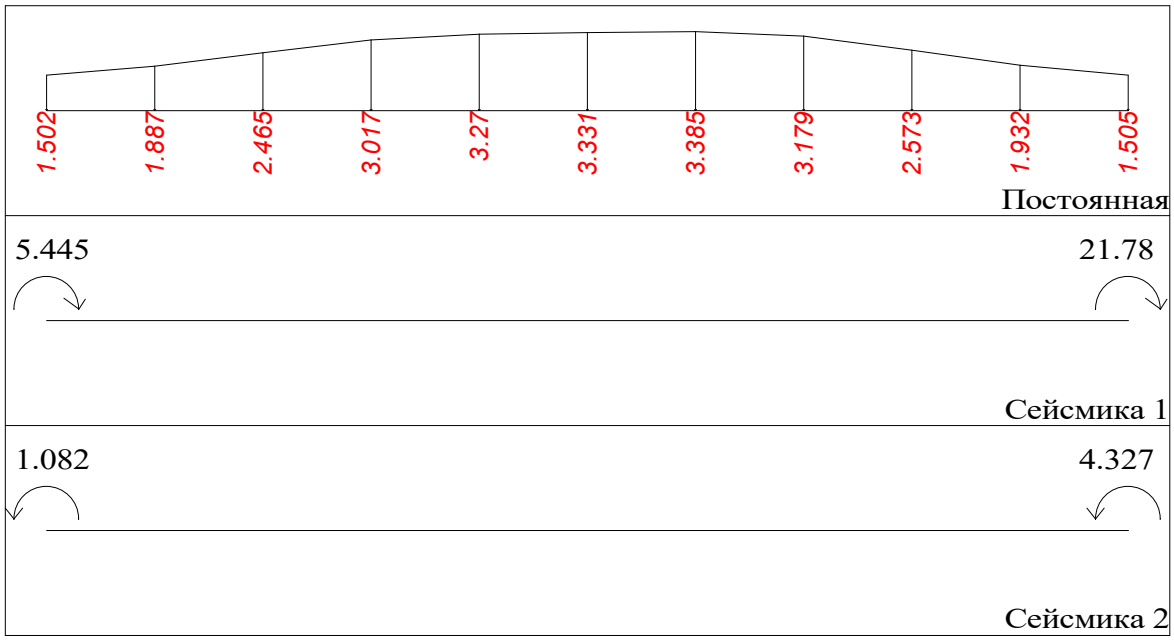

Балка N14 Прол. N3 Прямоугольник b=0.4 h=0.5[м] l = 6.4[м] mu = 1.5[%]

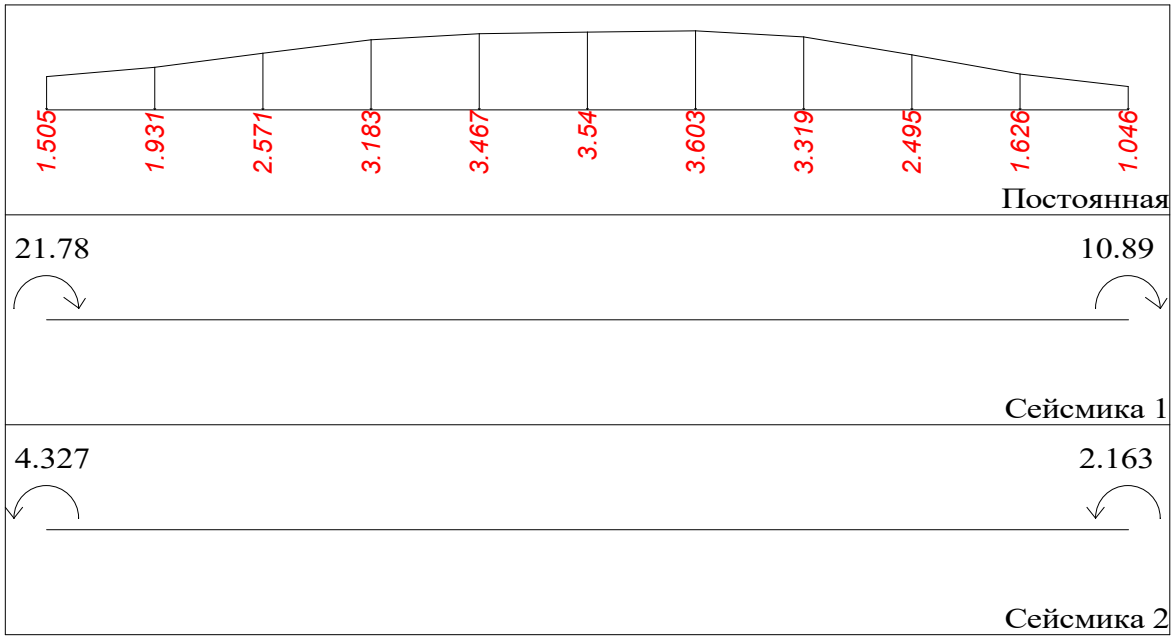

Балка N15 Прол. N1 Прямоугольник b=0.4 h=0.5[м] l = 3.8[м] mu = 0.8[%]

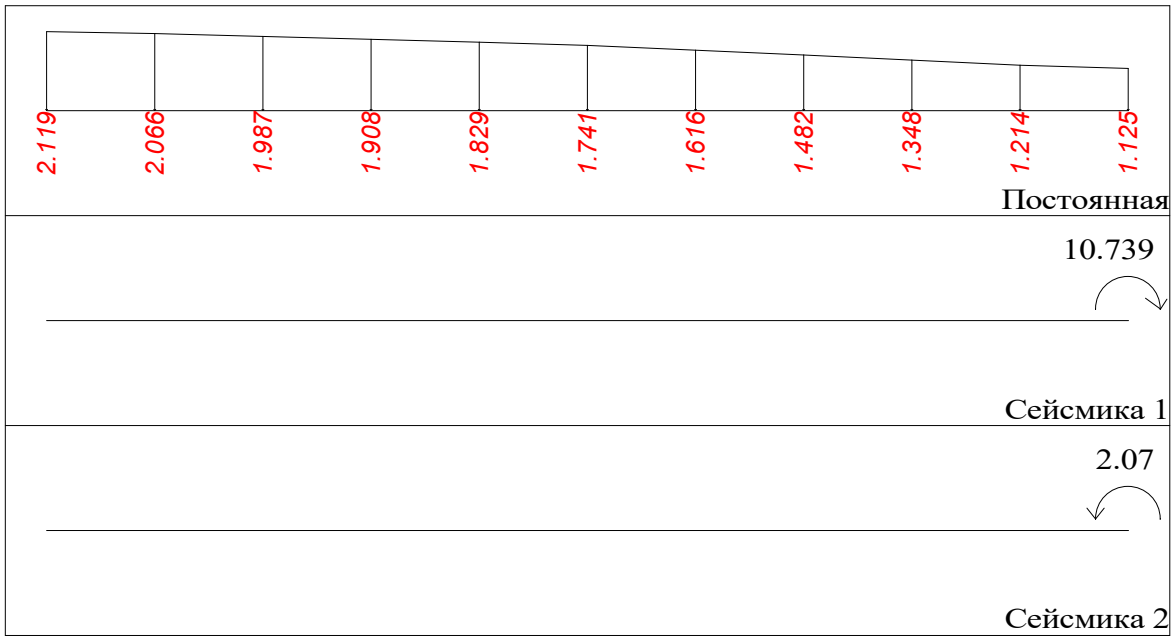

Балка N16 Прол. N1 Прямоугольник b=0.4 h=0.5[м] l = 6[м] mu = 0.5[%]

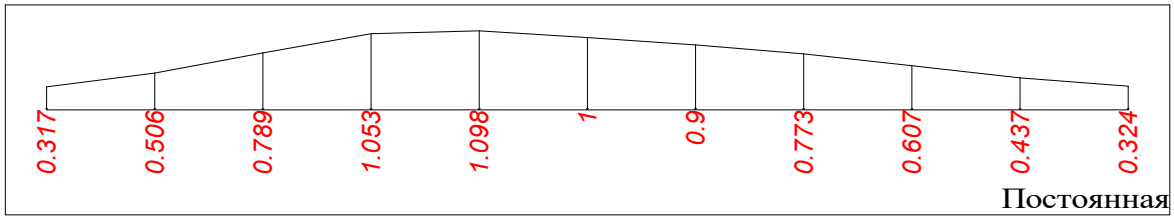

Балка N16 Прол. N2 Прямоугольник b=0.4 h=0.5[м] l = 6.2[м] mu = 0.5[%]

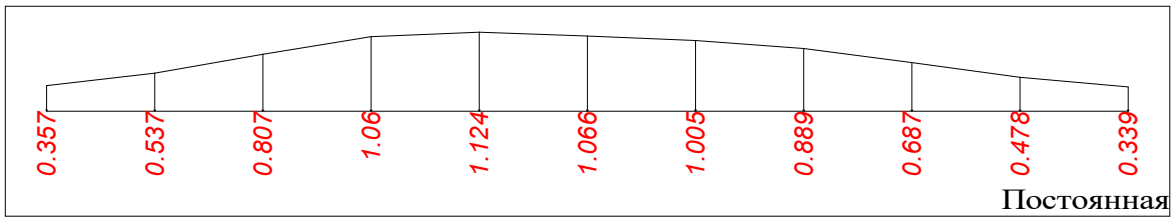

Балка N16 Прол. N3 Прямоугольник b=0.4 h=0.5[м] l = 6.4[м] mu = 0.5[%]

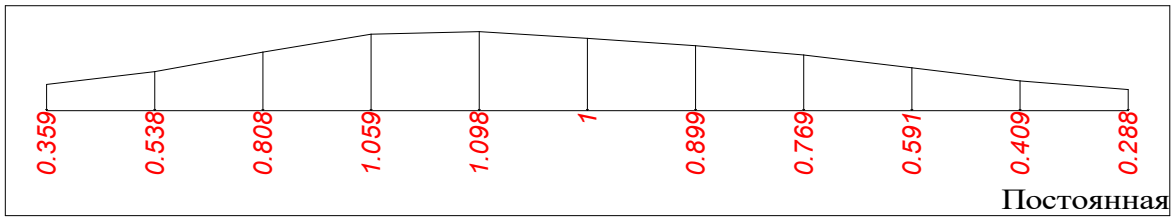

Стена N1 b = 0.2[м] l = 5.6[м] H = 4.72[м] mu = 0.7[%]

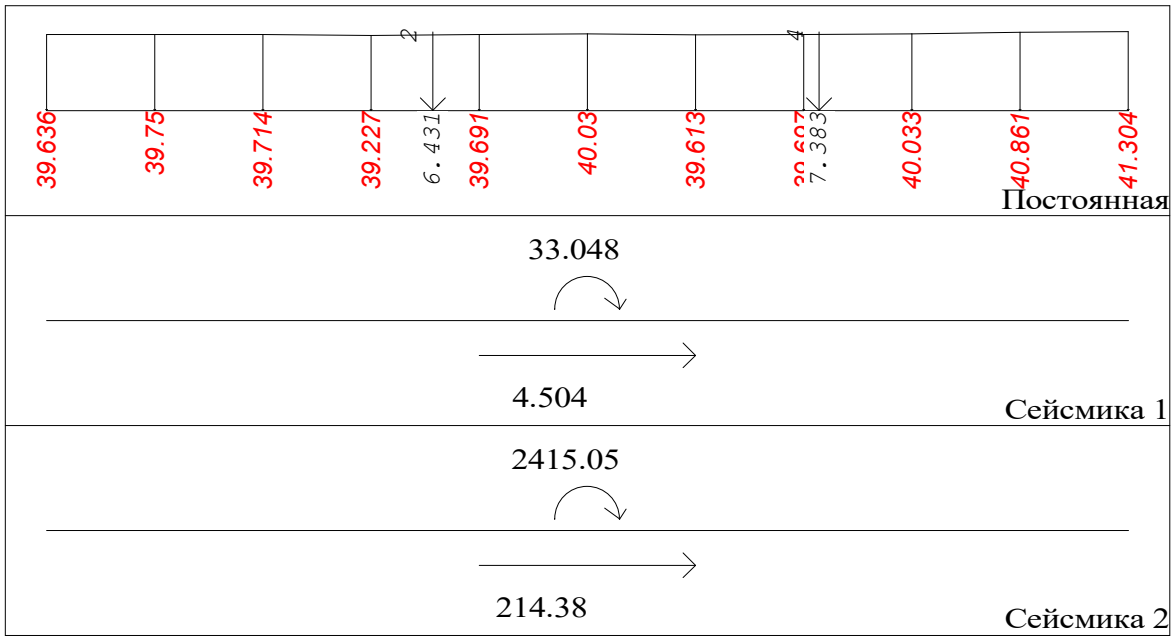

Стена N2 b = 0.2[м] l = 3.3[м] H = 4.72[м] mu = 0.4[%]

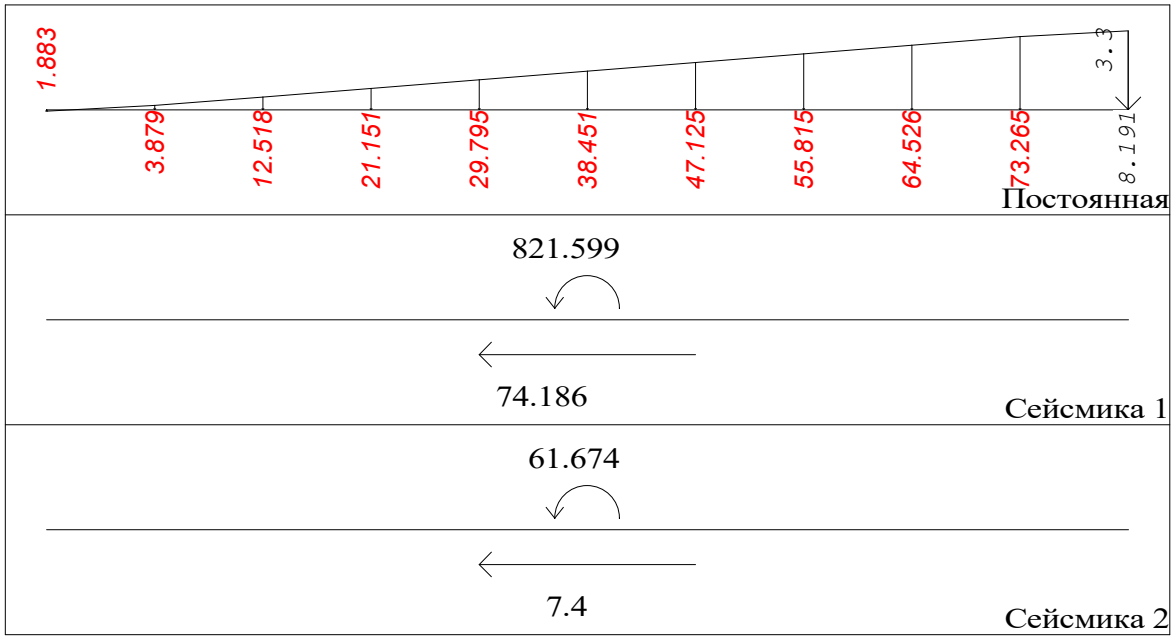

Стена N3 b = 0.2[м] l = 3.3[м] H = 4.72[м] mu = 1.1[%]

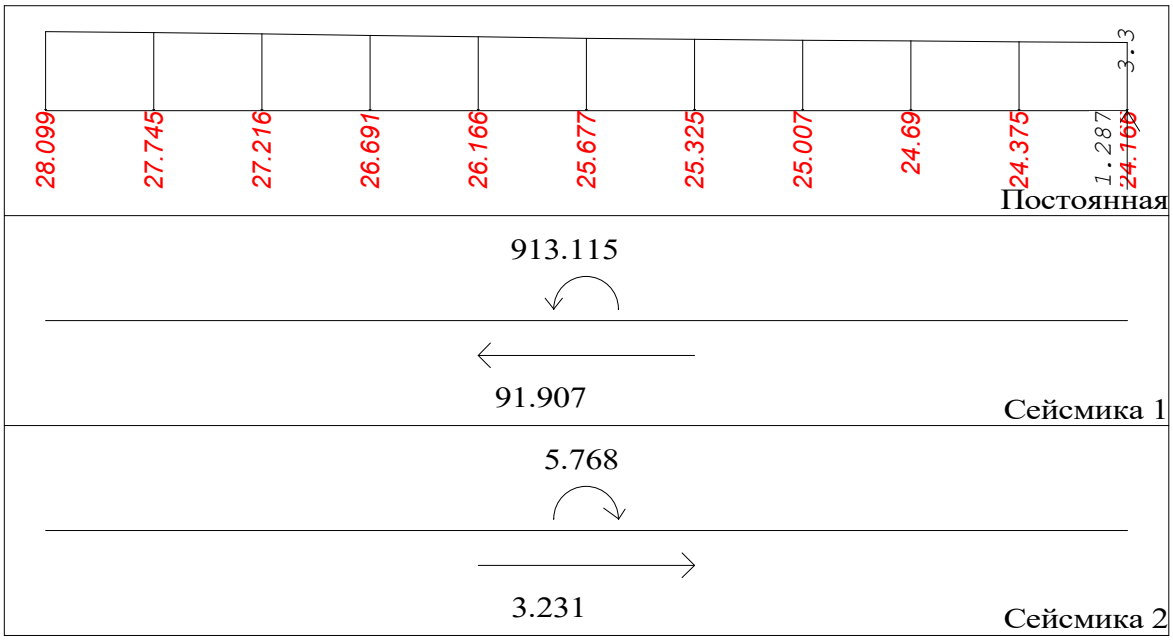

ქალაქ თბილისის მუნიციპალიტეტის მერია
შპს თბილსერვის ჯგუფი
TBILISI MUNICIPALITY CITY HALL
TBILSERVICE GROUP LTD

წერილის ნომერი: **62-01232911047**
თარიღი: **18/10/2023**

ადრესატი: შპს ქართულ-უკრაინულ�� სამშენებლო ჯგუფი
საიდენტიფიკაციო ნომერი: 400131905
მისამართი: დ/დიღომი, მე-4 მ/რ, კოპრ. 29 ის მიმდ.

შპს ,,ქართულ-უკრაინულ სამშენებლო ჯგუფის“
დარექტორს ბატონ მიხეილ ალიბეგაშვილს

ბატონო მიხეილ,

შპს „თბილსერვის ჯგუფში“ 19.09.2023 წ. შემოსული (N: 10/01232622596-62) წერილის პასუხად გაცნობებთ, რომ ჩვენი კომპანიის სანიაღვრე დეპარტამენტის წარმომადგენლების მიერ ადგილზე იქნა შესწავლილი ქ.თბილისი, დიდ დიღომში მდებარე ტერიტორია (ს.კ. 01.10.07.004.084). გაირკვა, რომ აღნიშნულ ტერიტორიაზე (თქვენი წითელი ხაზების კუთხესთან) გაედინება ქალაქის მუნიციპალიტეტის მფლობელობაში არსებული სანიაღვრე კოლექტორი.

დამატებით გაცნობებთ, რომ ნებისმიერი შენობა-ნაგებობა სანიაღვრე კოლექტორიდან დაშორებული უნდა იყოს არანაკლებ 10 მეტრისა.

ზაზა ბერიშვილი

შპს "თბილსერვის ჯგუფი"-სანიაღვრე და სადრენაჟე ქსელების ექსპლოატაციის დეპარტამენტი-დეპარტამენტის უფროსი

გამოყენებულია კვალიფიციური ელექტრონული ხელმოწერა/ელექტრონული შტამპი

№ 0623-0816583 D 10.07.2023

ბატონ მიხეილ ალიბეგაშვილს
ელ.ფოსტა: qartimm@gmail.com
ტელეფონი: 574 22 09 50

შპს „ჯორჯიან უოთერ ენდ ფაუერმა“ (შემდგომში „კომპანია“) განიხილა თქვენი განცხადება („კომპანიაში“ რეგისტრაციის #IN23-0810718 თარიღი 27/06/2023წ.) ქ. თბილისში მდებარე მიწის ნაკვეთზე საკ. კოდი N01.10.07.004.084 მიწისქვეშა კომუნიკაციების ადგილმდებარეობის შესახებ.

გაცნობებთ, რომ მიწის ნაკვეთზე საკ. კოდი N01.10.07.004.084 გაედინება საკომუნიკაციო გვირაბში გაედინება წყალსადენის D=250 მმ-იანი, ორი D=200 მმ-იანი, D=100 მმ-იანი, D=225 მმ-იანი და წყალარინების D=200 მმ-იანი ქსელები (იხ. სიტუაციური ნახაზი).

გასათვალისწინებელია, რომ წყალსადენ-წყალარინების ქსელებთან დაკავშირებით მოქმედებს კანონმდებლობით დადგენილი რეგულაციები, რომელთა შესრულებაც სავალდებულოა ყველა ფიზიკური და იურიდიული პირისთვის.

საქართველოს შრომის, ჯანმრთელობისა და სოციალური დაცვის მინისტრის 2001 წლის 16 აგვისტოს N297/ნ ბრძანებით დამტკიცებული „გარემოს ხარისხობრივი მდგომარეობის ნორმების“ დანართი 5-ის („წყალმომარაგების წყაროებისა და სასმელ-სამეურნეო დანიშნულების წყალსადენების სანიტარული დაცვის ზონები. სანიტარული წესები და ნორმები. სანწდან 2.1.4. 000 – 00“), სამშენებლო ნორმების და წესების (სანდაწ 2.04.02-84) და აგრეთვე, „კომპანიის“ ტექნიკური საბჭოს 2017 წლის 11 აგვისტოს გადაწყვეტილების (ოქმი N8) და ტექნიკური საბჭოს 2017 წლის 4 ოქტომბრის გადაწყვეტილების (ოქმი N12) თანახმად, წყალსადენ-კანალიზაციის მილებთან მიმართებაში დადგენილია სანიტარული უსაფრთხოების ზოლი, რომლის არეალი აითვლება წყალსადენ-წყალარინების ქსელებიდან ორივე მხარეს: თუ მშრალი გრუნტია - არანაკლებ 10 მ-ისა, როცა წყალსადენ-წყალარინების ქსელების დიამეტრი 1000 მმ-მდეა და არანაკლებ 20 მ-ისა, როცა წყალსადენ-წყალარინების ქსელების დიამეტრი 1000 მმ-ზე მეტია, ხოლო გრუნტის წყლების არსებობისას, არანაკლებ 50 მ-ისა, მილის დიამეტრის მიუხედავად. ზემოაღნიშნული ნორმების საფუძველზე, სანიტარული დაცვის ზოლებში იკრძალება ნაგავსაყრელების, საასენიზაციო მინდვრების, სასაფლაოების, ცხოველთა სამარხების, ავტოგასამართი (ბენზინგასამართი) სადგურების მოწყობა და ფუნქციონირება. სანიტარული დაცვის ზოლებში, აგრეთვე, იკრძალება ნებისმიერი იმ სამრეწველო და სასოფლო-სამეურნეო საწარმოს მოწყობა და ფუნქციონირება,

რომელმაც შესაძლებელია გააუარესოს ნიადაგისა და გრუნტის წყლების სანიტარული მდგომარეობა.

რაც შეეხება სამშენებლო ნორმებით და წესებით (სნდაწ II-89-80; სნდაწ 2.07.01-89) დადგენილ რეგულაციებს, მანძილი (დაშორება) ჰორიზონტალურად ქსელებიდან ნებისმიერ შენობა-ნაგებობებამდე უნდა იყოს: წყალსადენის და წნევიანი წყალარინების შემთხვევაში - არანაკლებ 5 მეტრი, ხოლო თვითდენითი წყალარინების შემთხვევაში - არანაკლებ 3 მეტრი. შესაბამისად, მოცემულ არეალში, წყალსადენის ქსელებიდან 5 მეტრამდე მანძილზე, ხოლო წყალარინების ქსელებიდან 3 მეტრამდე მანძილზე ნებისმიერი მშენებლობა დაუშვებელია.

წყალსადენ-წყალარინების ქსელების გარშემო ტერიტორია ითვლება გაზრდილი რისკის ზონად, ამიტომ ,,კომპანიას" აუცილებლად მიაჩნია წყალამრიდი ჯებირისა და სადრენაჟე არხის მოწყობა შენობა-ნაგებობებისათვის, რათა ქსელების დაზიანების შემთხვევაში თავიდან იქნას აცილებული შესაძლო ზარალის რისკი.

ამავე გარემოების გათვალისწინებით კომპანია გამორიცხავს მილსადენების ზონაში მრავალწლიანი ნარგავების დარგვას, ავტოსადგომების, სკვერების, ბავშვთა გასართობი მოედნების და კიდევ სხვა აქტიური საზოგადოებრივი სივრცეების მოწყობას.

თუ ფიზიკური/იურიდიული პირების მიერ არ იქნება დაცული ზემოაღნიშნული სანიტარული და სამშენებლო ნორმებისა და წესების მოთხოვნები, ისინი სრულად აგებენ პასუხს ამგვარი მოთხოვნების დარღვევის შედეგად დამდგარ ზიანზე, ხოლო მიწისქვეშა ქსელებზე მომხდარი ავარიის/დაზიანების შემთხვევაში, მათთვის მიყენებულ ზარალზე (ზიანზე) "კომპანია" იხსნის ყოველგვარ პასუხისმგებლობას. ფიზიკური/იურიდიული პირების მიერ ზემოაღნიშნული სანიტარული და სამშენებლო ნორმებისა და წესების მოთხოვნების დარღვევის შემთხვევაში, "კომპანია" იტოვებს უფლებას, მიმართოს ქ. თბილისის მუნიციპალიტეტის მერიის მუნიციპალურ ინსპექციას მშენებლობის აკრძალვის/შეჩერების მოთხოვნით.

ამასთანავე, ,,კომპანია" გაცნობებთ, რომ თქვენს განცხადებაში მითითებულ მიწის ნაკვეთზე შესაძლოა გაედინებოდეს სხვა, მესამე პირთა კერძო საკუთრებაში/მფლობელობაში არსებული წყალსადენ-წყალარინების ქსელები, რომელთა შესახებ კომპანია ინფორმაციას არ ფლობს.

დანართი: 1 (ერთი) ფურცელი

პატივისცემით,

გიორგი სვანიშვილი
კომერციული დირექტორი

შემსრულებელი: ლ. გაგნიძე; ჯ. ჩაჩხალია
ტელეფონი: 293 11 11 (2102); (1127)

"ჯორჯიან უოთერ ენდ ფაუერი"
სიტუაციური ნახაზი

IN23-0810718

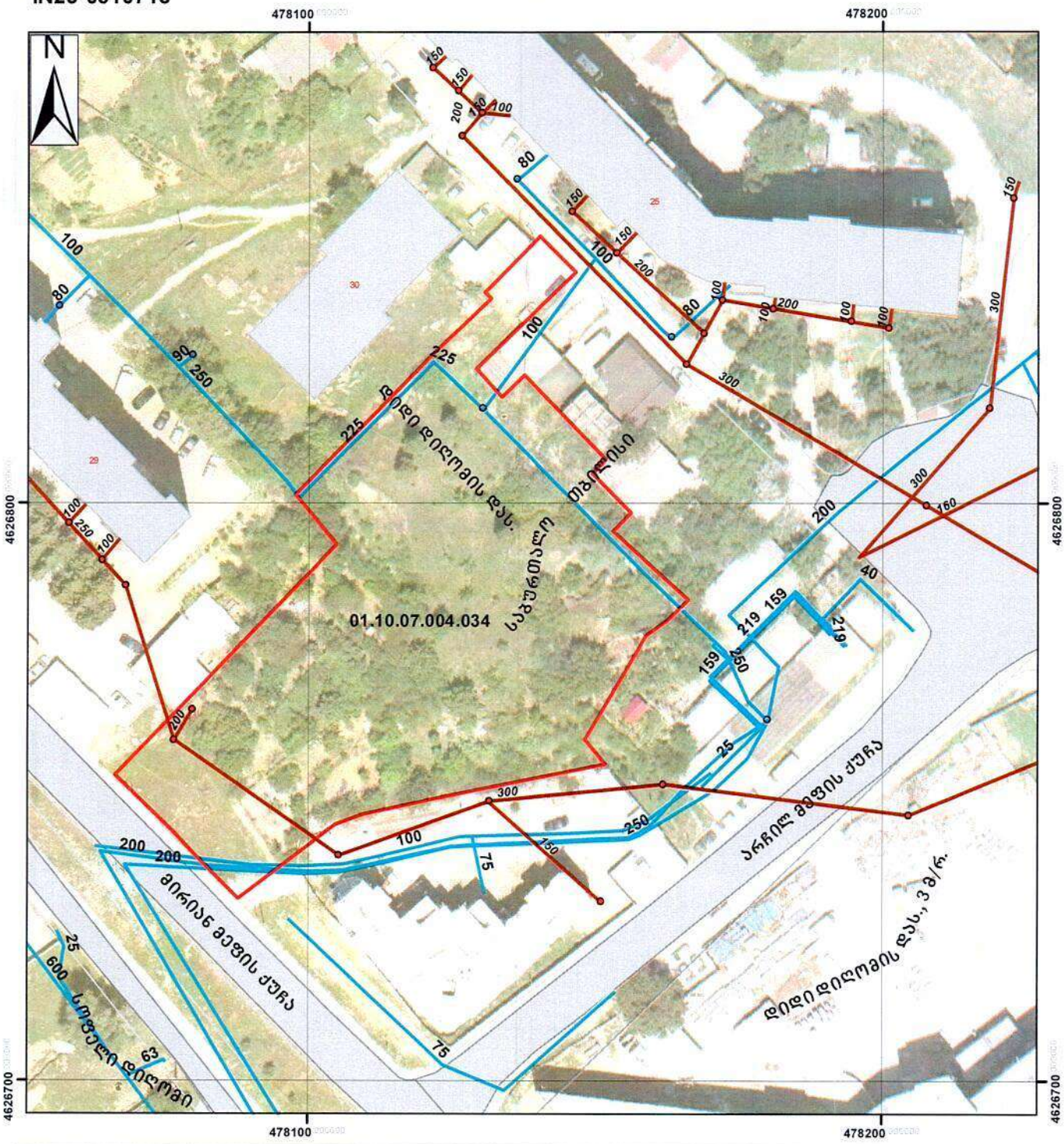

მაშტაბი: 1:900

0 5 10 20 30 40 მეტრი

Coordinate System: WGS 1984 UTM Zone 38N
Projection: Transverse Mercator

მიწისქვეშა კომუნიკაციები

- გვირაბი
- წყალმომარაგების მილი
- წყალარინების მილი

6/28/2023

ნ. ირემაშვილი
GIS-ის სპეციალისტი
"ჯორჯიან უოთერ ენდ ფაუერი"

შპს "მაგთიკომი"
№ ED-23/07/14-024
14-07-2023 წ.

მაგთიკომი
MAGTICOM

ბატონ მიხეილ ალიბეგაშვილს
(პ/ნ 01019005647)

ბატონო მიხეილ,

თქვენი 2023 წლის 5 ივლისის წერილის პასუხად გაცნობებთ, რომ წერილში მოცემულ ტერიტორიაზე (ქ. თბილისი, დიდი დიღომი IV მ/რ, 29 კორპუსის მიმდებარედ, ს/კ 01.10.07.004.084) გადის შპს „მაგთიკომის“ საკომუნიკაციო ინფრასტრუქტურა, რასთან დაკავშირებითაც გიგზავნით სიტუაციურ ნახაზს.

ჩამოთვლილი პირობების გათვალისწინების შემთხვევაში, შპს „მაგთიკომი“ არ არის წინააღმდეგი შეასრულოთ დაგეგმილი სამუშაოები.

- სამშენებლო სამუშაოების წარმოებისას მექანიზმებისა და ტექნიკური საშუალებების გამოყენება დასაშვებია შპს ,,მაგთიკომი''-ს საკუთრებაში არსებული კომუნიკაციიდან არანაკლებ 1 მეტრის დაშორებით.
- კომუნიკაციის 1 მეტრზე ნაკლები მანძილის შემთხვევაში, სამუშაოები შესრულდეს არამექანიზირებული მეთოდით, ხელით.

იმ შემთხვევაში თუ მიწის ნაკვეთზე ჩატარდება რაიმე სახის სამშენებლო სამუშაო რაც გამოიწვევს შპს „მაგთიკომის“ საკუთრებაში არსებული საკომუნიკაციო ინფრასტრუქტურის დაზიანებას, პასუხისმგებლობა და მისი აღდგენისათვის გაწეული ხარჯები სრულად დაეკისრება სამუშაოების შემკვეთს/შემსრულებელს.

ჩვენი კომუნიკაციის დაზიანების თავიდან აცილების მიზნით გთხოვთ, სამუშაოების დაწყების დრო გვაცნობოთ ხუთი სამუშაო დღით ადრე. ტ 577 208586: 599 172727.

დანართი: არსებული კომუნიკაციის სიტუაციური ნახაზი, ერთი ფურცელი.

შემსრულებელი: ლაშა ჭავჭანიძე. ტ 599 172727

პატივისცემით

მთავარი ადმინისტრაციული ოფიცერი

/ნოდარ ბაღათურია/

შპს „მაგთიკომი“ / Magticom LLC; საიდენტიფიკაციო კოდი / Identification Number 204876606
პოლიტკოვსკაიას ქ. N7, თბილისი 0186, საქართველო / 7 Politkovskaya St., Tbilisi 0186, Georgia
ტელ / Tel: (+995 32) 217 17 17; (+995 32) 217 17 77; ელ.ფოსტა / E-mail: office@magticom.ge

Classification: MAGTICOM Confidential



შპს "მაგთიკომი"
ქ. თბილისი, ანა პოლიტკოვსკაიას ქ. №7
ტელ. 032 217 00 00 ან 110011

კომპიუტერული უზრუნველყოფა:
ბიორგი ზაქაშვილი

თარიღი: 7/13/2023

====== მაგთიკომის მიწისქვეშა კომუნიკაცია

ქ. თბილისის მუნიციპალიტეტის საჯარო სამართლის

იურიდიულ პირს ქონების მართვის სააგენტოს

შ.პ.ს. "კ სამი"-ს (ს.კ 405382955) დირექტორის

ვლადიმერ ჯაოშვილის (პ.ნ. 01001057719)

გ ა ნ ც ხ ა დ ე ბ ა

მოგახსენებთ, რომ ჩვენი კუთვნილი ნაკვეთის (ს.კ. 01.10.07.004.045) მიმდებარე ნაკვეთზე ს.კ. 01.10.07.004.084 რომლის მესაკუთრეა შ.პ.ს. "ქართულ-უკრაინული სამშენებლო ჯგუფი" დაგეგმილია მრავალბინიანი საცხოვრებელი სახლის მშენებლობა. მათ მიერ დამუშავებული და საპატრულო პოლიციის დეპარტამენტის მიერ შეთანხმებული (ბრძანება № MIA 9 23 02904338, 04.10.2023 წ.) სატრანსპორტო სქემით შესახვლელ-გამოსახვლელი გზის მოხაზულობად გამოცნობილია ჩვენი კუთვნილი ნაკვეთის ნაწილი.

თანახმა ვარო ზემოთაღნიშნული გზის მოწყობა განხორციელდეს შეთანხმებული სატრანსპორტო სქემის შესაბამისად.

შ.პ.ს. "კ სამი"-ს დირექტორი ვლადიმერ ჯაოშვილი

06.10.2023 წ.

ქალაქი თბილისი, დიდი დიღომი, მიკრო-რაიონი IV, N29 მიმდებარედ წყალარინების ქსელის მოწყობის პროექტი

ქ. თბილისი
2023 წ.

ქალაქი თბილისი, დიდი დიღომი, მიკრო-რაიონი IV, N29 მიმდებარედ წყალარინების ქსელის მოწყობის პროექტის განმარტებითი ბარათი

წარმოდგენილი პროექტი ითვალისწინებს ქალაქი თბილისი, დიდი დიღომი, მიკრო-რაიონი IV, N29 მიმდებარედ არსებული D=400 მმ წყალარინების ქსელის გადატანას რომელიც 1.2 მეტრით ახლოსაა საპროექტო შენობასთან.

პროექტი ძირითადად ითვალისწინებს 42 მეტრ სიგრძეზე, წყალარინების მილის გაყვანას დიამეტრით D=400მმ SN-8 და დაერთებას არსებულ ქსელზე D=400 მმ.

პროექტით გათვალისწინებულია შემდეგი სახის სამშენებლო სამუშაოები:

- ერთი სათვალთვალო ჭის მოწყობა D=1,5მ. H=2.6მ.
- 42 მეტრ სიგრძის, წყალარინების მილის გაყვანა დიამეტრით D=400მმ SN-8 საშუალო სიღრმით 2.3 მ.

შრომის დაცვა და უსაფრთხოების ტექნიკა

მშენებლობის წარმოებაში უსაფრთხო მეთოდების და სანიტარული ნორმების დაცვა სავალდებულოა. ტექნიკური უსაფრთხოების წესების ნორმებში (11-4-89) განხილულია ყველა ის საკითხი, რომელთა ცოდნა სავალდებულოა მშენებლობის პერსონალისათვის.

მშენებლობაზე შეიძლება დაშვებული იქნან ის პირები რომელთაც ჩაუტარდებათ ტექნიკის უსაფრთხოების და სანიტარულ წესებზე სპეციალური ინსტრუქტაჟი.

სამუშაოს დაწყების წინ მუშები უზრუნველყოფილნი უნდა იყვნენ დამცველი ჩაჩქანებით, სპეციალური ტანსაცმლით და ფეხსაცმლით.

მშენებლობის ყველა ქვედანაყოფი უზრუნველყოფილნი უნდა იყვნენ პირველადი დახმარების მედიკამენტებით.

მუშებისათვის, რომელთა სამუშაო დაკავშირებულია ტექნიკურ მასალასთან, საჭიროა მუდმივი მედ პერსონალის ზედამხედველობა.

ხანძარსაწინააღმდეგო უსაფრთხოების წესების შესრულებას მშენებლობაზე უნდა დაეთმოს განსაკუთრებული ყურადღება.

ფორმატი	სტადია
A3	პროექტი

შპს NVN
საქართველო, თბილისი,
ჩაბალის შეს. N3
TEL:+995 597 85 75 57
nvn.proection@gmail.com

ქალაქი თბილისი, დიდი დიღომი, მიკრო-რაიონი IV, N29 მიმდებარედ წყალარინების ქსელის მოწყობის პროექტი

განმარტებითი ბარათი

დირექტორი	გ. დეკანოიძე	
მთ.ინჟინერი	ზ. კიკნაძე	
კონსტრუქტორი	შ. ბოჭორიშვილი	

მასშტაბი	ფურცელი	ფურცლები
	01	06

2023 წ.

ფორმატი	სტადია
A3	პროექტი

შპს „NVN"
საქართველო, თბილისი,
ჩაბალის შეს. №3
TEL:+995 597 85 75 57
nvn.proection@gmail.com

არსებული
ჭა h=2.6 მ

საპროექტო
შენობა

არსებული წყალარინების
მილის დაშორება საპროექტო
შენობიდან - 1.2მ

D=400მმ
L=34.5მ

D=400მმ
L=22მ

საპრ.ჭაN1

D=400მმ
L=20მ

არსებული
ჭა h=2.6 მ

არსებული
ჭა h=2.6 მ

საპროექტო ჭა

არსებული ჭა

საპროექტო მილი

არსებული მილი

საპროექტო ქსელის
მიმართულება

ქალაქი თბილისი, დიდი დიღომი, მიკრო-რაიონი IV, N29 მიმდებარედ წყალარინების ქსელის მოწყობის პროექტი

ორთო-გენგეგმა

დირექტორი	გ. დეკანოიძე	
მთ.ინჟინერი	ზ. კიკნაძე	
კონსტრუქტორი	შ. ბოჭორიშვილი	

მასშტაბი	ფურცელი	ფურცლები
	02	06

2023 წ.

ფორმატი	სტადია
A3	პროექტი

საქართველო, თბილისი,
ჩაბალის შეს, №3
TEL:+995 597 85 75 57
nvn.proection@gmail.com

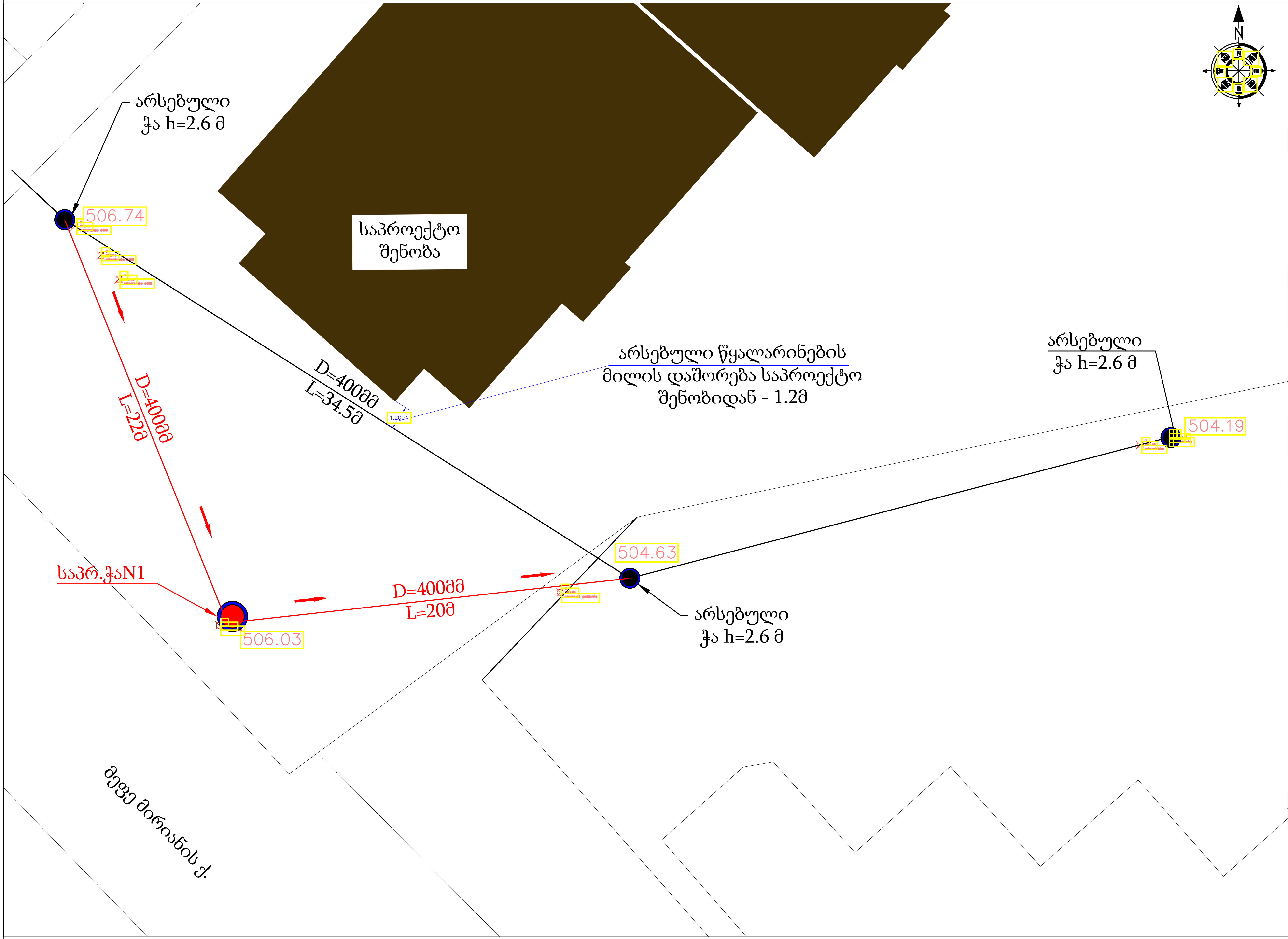

საპროექტო ჭა

არსებული ჭა

საპროექტო მილი

არსებული მილი

საპროექტო ქსელის მიმართულება

ქალაქი თბილისი, დიდი დიღომი, მიკრო-რაიონი IV, N29 მიმდებარედ წყალარინების ქსელის მოწყობის პროექტი

გენგეგმა

დირექტორი	გ. დეკანოიძე	
მთ.ინჟინერი	ზ. კიკნაძე	
კონსტრუქტორი	შ. ბოჭორიშვილი	

მასშტაბი	ფურცელი	ფურცლები
	03	06

2023 წ.

მასშტაბი:ვერტ. 1:100
ჰორ. 1:200

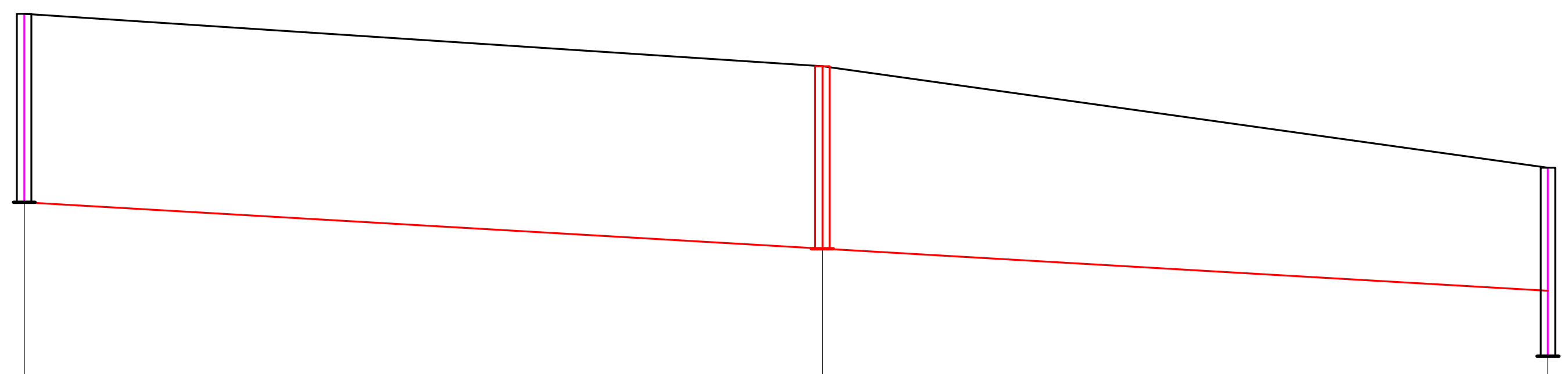

მილის დასახელება, მასალა და დიამეტრი			
მილის ჩაღრმავება მიწის ზედაპირიდან	2.60	2.52	1.70
მილის ძირის ნიშნული	504.15	503.51	502.93
მიწის ზედაპირის ნიშნული	506.75	506.03	504.63
მ ა ნ ძ ი ლ ე ბ ი	22.0	20.0	
ქანობი / სიგრძე	42.00	0.0290	
წყალარინების ჭების ნუმერაცია	არსებული ჭა	საპრ.ჭაN1	არსებული ჭა

ფორმატი	სტადია
A3	პროექტი

საქართველო, თბილისი,
ჩაბალის შეს, №3
TEL:+995 597 85 75 57
nvn.proection@gmail.com

ქალაქი თბილისი, დიდი დიღომი, მიკრო-რაიონი IV, N29 მიმდებარედ წყალარინების ქსელის მოწყობის პროექტი

წყალარინების ქსელის პროფილი

დირექტორი	გ. ღვკანოიძე	
მთ.ინჟინერი	ზ. კიკნაძე	
კონსტრუქტორი	შ. ბოჯორიშვილი	

მასშტაბი	ფურცელი	ფურცლები
	04	06

2023 წ.

საპროექტო ჭა №1

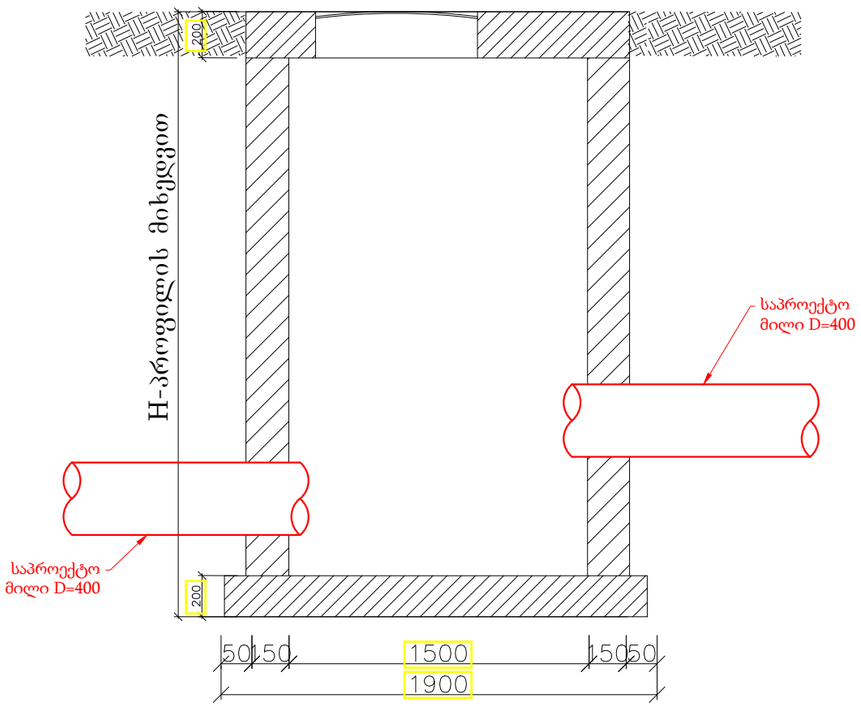

თხრილის განივი კვეთი
I-I

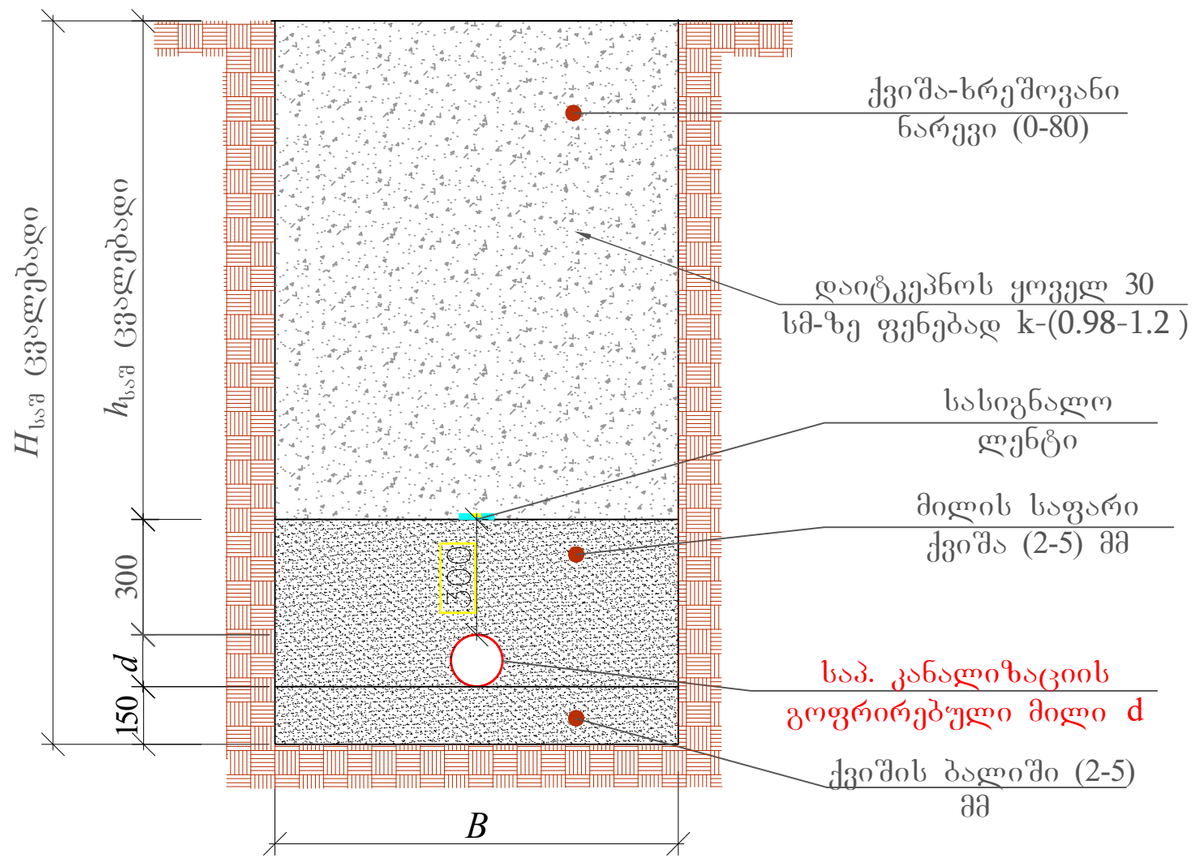

№	d	$H_{საშ}$	B	$h_{საშ}$	L (მ)
1	400	1500	800	550	281

ფორმატი	სტადია
A3	პროექტი

შპს „NVN“

საქართველო, თბილისი,
ჩაბალის შეს. №3
TEL:+995 597 85 75 57
nvn.proection@gmail.com

ქალაქი თბილისი, დიდი დიღომი, მიკრო-რაიონი IV, N29 მიმდებარედ წყალარინების ქსელის მოწყობის პროექტი

წყალარინების ქსელის თხრილის განივი კვეთი და საპროექტო ჭის სპეციფიკაცია

დირექტორი	გ. დეკანოიძე	
მთ.ინჟინერი	ზ. კიკნაძე	
კონსტრუქტორი	შ. ბოჭორიშვილი	

მასშტაბი	ფურცელი	ფურცლები
	05	06

2023 წ.

გამაგრების გრძივი კვეთი მ
1:50

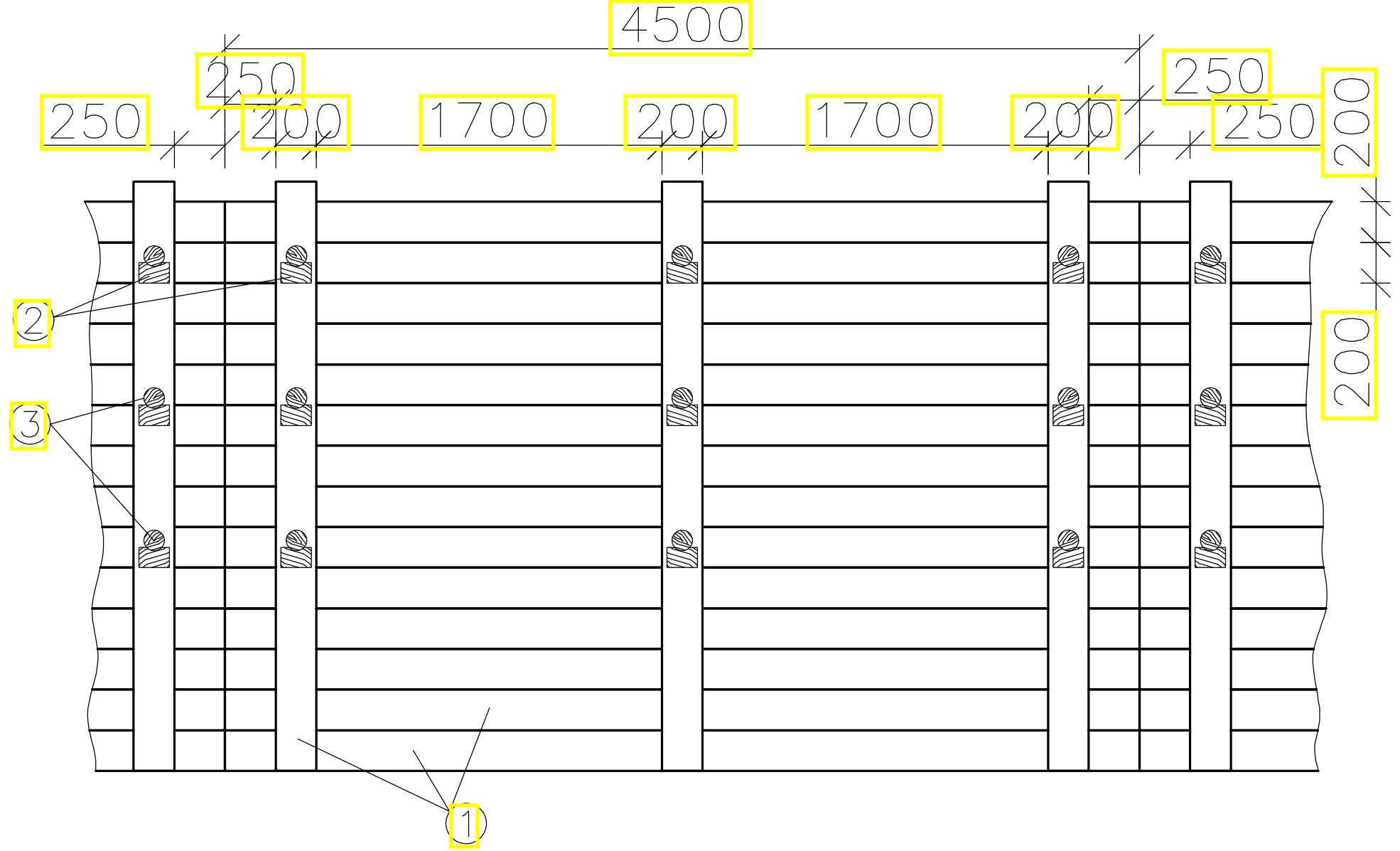

გამაგრების განივი კვეთი მ
1:50

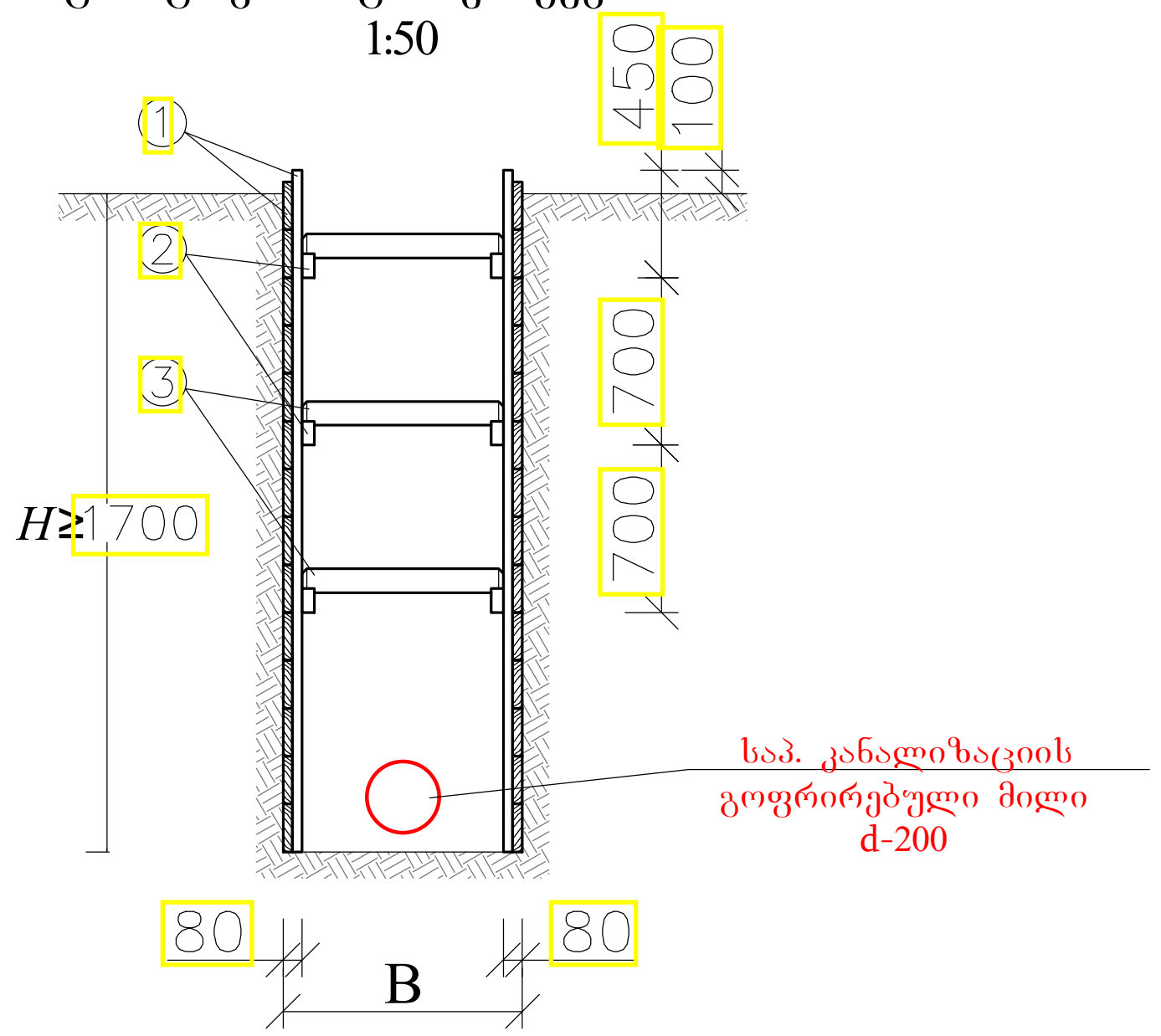

დ ე ტ ა ლ ე ბ ი
მ 1:10

1 - ფიცრის ნაჭერი

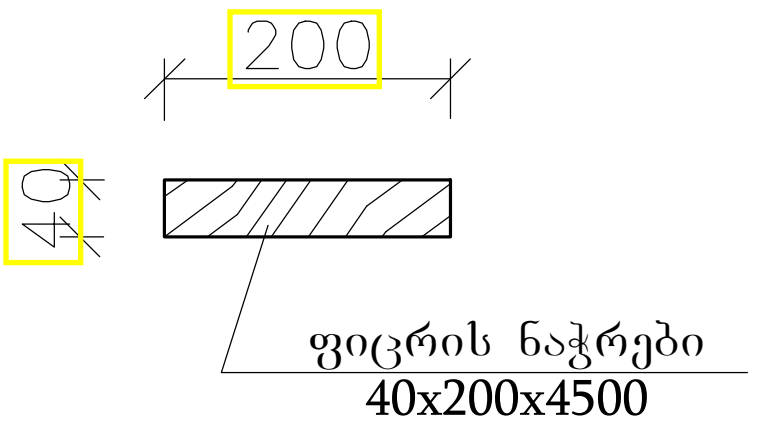

2 - გამბრჯენის საყრდენი

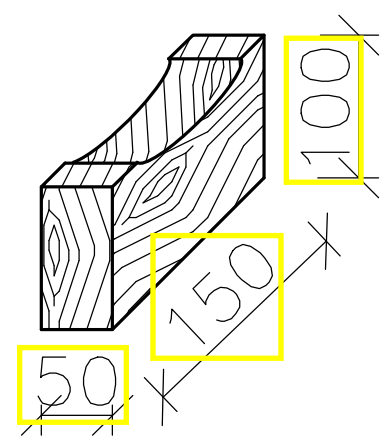

3 - გამბრჯენი

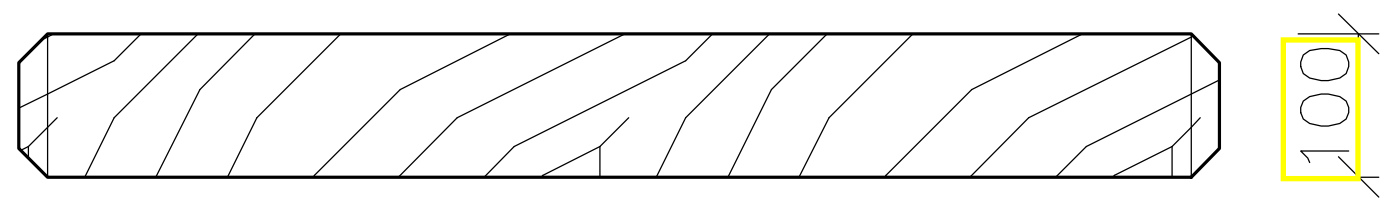

გამაგრების კვანძი ინვენტარული ფარით







შენიშვნა: ქსელის ჩაღრმავება h ≥1.7 მ-ს შემთხვევაში საჭიროა მიწის თხრილის და ჭის ქვაბულის კედლების გამაგრება.

ფორმატი	სტადია
A3	პროექტი

საქართველო, თბილისი,
ჩაბალის ქუჩ, №3
TEL:+995 597 85 75 57
nvn.proection@gmail.com

ქალაქი თბილისი, დიდი დიღომი, მიკრო-რაიონი IV, N29 მიმდებარედ წყალარინების ქსელის მოწყობის პროექტი

გამაგრების კვანძი ინვენტარული ფარით

დირექტორი	გ. დეკანოიძე	
მთ.ინჟინერი	ზ. კიკნაძე	
კონსტრუქტორი	შ. ბოჭორიშვილი	

მასშტაბი	ფურცელი	ფურცლები
	06	06

2023 წ.

ობიექტის მისამართი: ქ. თბილისი, დიდი დიღომი, კორპუსი 29-ე მიმდებარედ მიწის ს.კ 01.10.07.004.084

ობიექტის დანიშნულება: მრავალბინიანი საცხოვრებელი სახლი ბლოკი 1 და ბლოკი 2

ვენტილაცია

2024

სანკვანძების და სამზარეულოს ვენტილაცია

№	დასახელება	ზომა მმ	ერთ. გაზ.	რ-ბა
1	პლასტმასის კოლიეთილენის მილი **ბლოკი-1**	d=300	გრძ.მ	850
	პლასტმასის კოლიეთილენის მილი **ბლოკი-2**	d=200	გრძ.მ	360
1	სავენტილაციო ცხაური	100X100	ცალი	314
2	"ფლექს" ტიპის ხრახნი ჰაერსატარი	d=100	გრძ.მ	300
3	არხული გამწოვი ვენტილატორი 125 მ³/სთ უკუსარქველით		ცალი	314
4	დეფლექტორი		ცალი	18

ვენტილაცია

სამზარეულოსა და სანკვანძერების გამწოვი ვენტილაცია განხორციელდეს უკუსარქველიანი საყოფაცხოვრებო გამწოვი ვენტილატორების და კოლიეთილენის მრგვალი ჰაერსატარების საშუალებით დიამეტრით დ=300 მმ ბლოკი-1. d=200მმ ბლოკი-2

ჰაერი გაიწოვება სახურავის ზევით 0,7მ დეფლექტორით.

1-ბლოკი
131 ბინის ვენტილაცია
d=300მმ

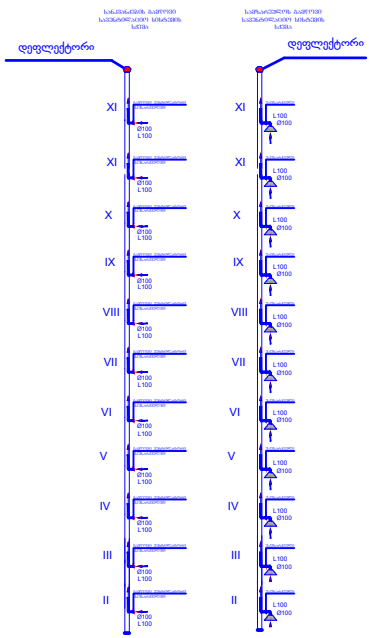

2-ბლოკი
26 ბინის ვენტილაცია
d=200მმ

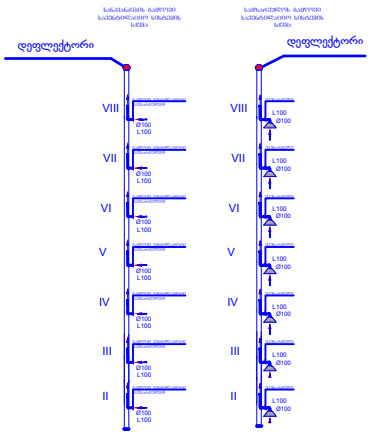

ვენტილაცია

ობიექტის მისამართი: ქ. თბილისი, ფიჩხიის კორპუსი 29-ე მიკრორაიონი II ეტ. ს.კ 01.10.07.004.084

ობიექტის ზონირების ცალკეული სამშენებლო ნაგებობების ჩამონათვალი 1

მიწის ნაკვეთის გამოწერისის (გაპარცელების) ორდერი №: 672924 თარიღი: 26.10.2023 წ.

ავტორების კოლექტივი:

.

შენიშვნები:

1. ჰაერის ზომები მოცემულია მმ-ში

საერთაშორისო ორგანიზაცია შპს "ზ-ზმა" ს.კ. 405265911

მშენებლობა	ქსელი	სექციონერი
ორგანიზორი	მ. ქვლაძე	
არ. მთ. არქ	მ. ქვლაძე	
შემსრულა	რ.ჯაშიური	

განმარტებითი ბარათი,სპეციფიკაცია

მასშტაბი	ფორმატი	სტადია	შეთანხმება	შეცვლილი
1:100		მ.ა	ვ-1	ვ-9

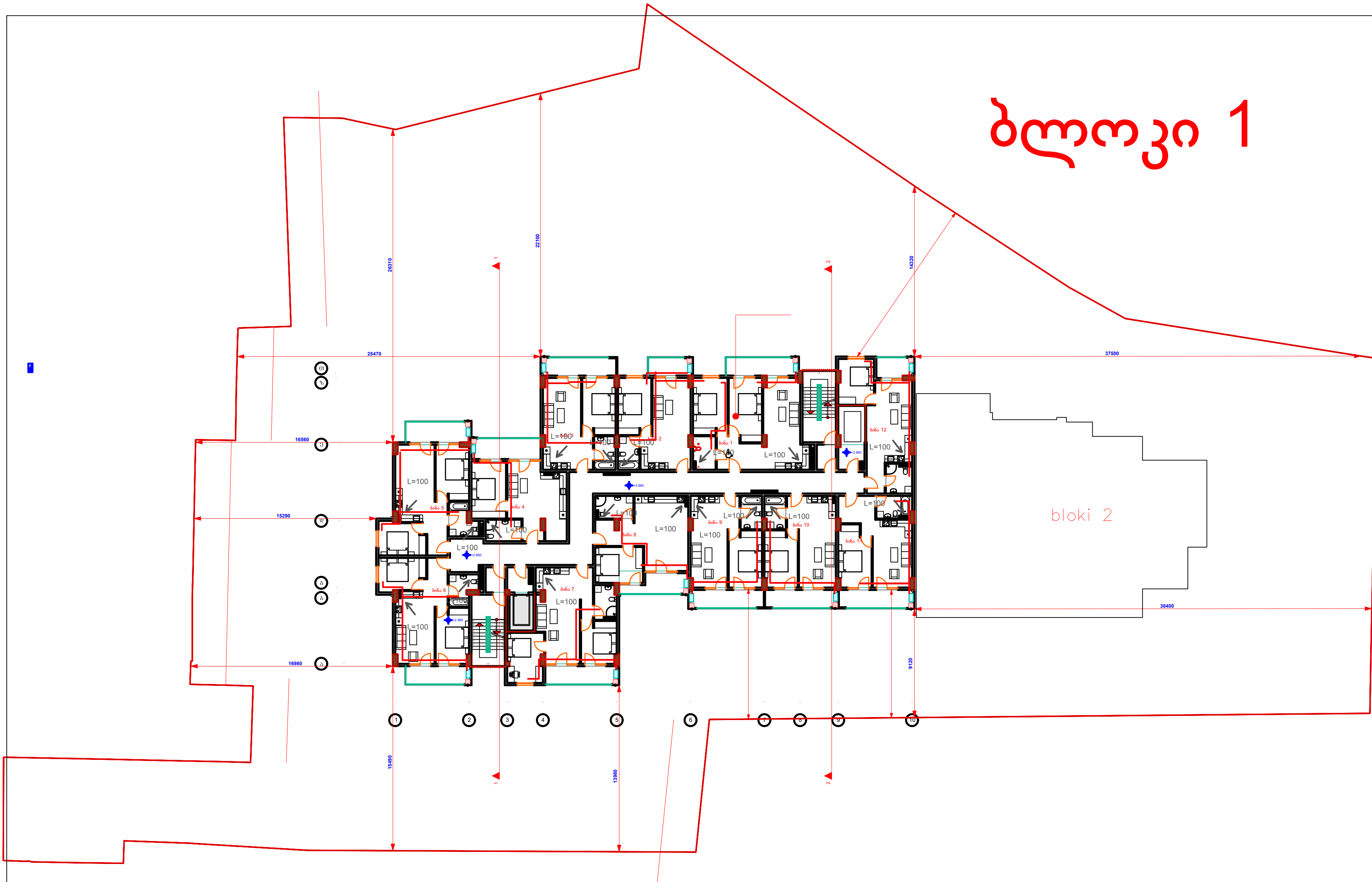

ვენტილაცია

ობიექტის მისამართი: ქ. თბილისი, დიდი დიღომი, კორპუსი 29-ე მიმდებარედ მიწის ს.კ 01.10.07.004.084

ობიექტის დანიშნულება: მრავალბინიანი საცხოვრებელი სახლი ბლოკი 1

მიწის ნაკვეთის გამოყენების (გაპი)რეკვიზიტები ბრძანების № 6729264 თარიღი: 26.10.2023 წ.

პირობითი აღნიშვნები:

შენიშვნები:

1. ყველა ზომები მოცემულია მმ-ში

საპროექტო ორგანიზაცია
შპს "ზუმა" ს.კ. 405265911

თანამდებობა	გვარი	ხელმოწერა
დირექტორი	მ. კვესელავა	
პრ. მთ. არქ	მ. კვესელავა	
შეასრულა	რ.ვაშაკიძე	

სართულის გეგმა +2,880 - +9,280 ნიშნულზე

მასშტაბი	ფორმატი	სტადია	ფურცელი	ფურც-ბი
1:100		მ.პ	ვ-2	ვ-9

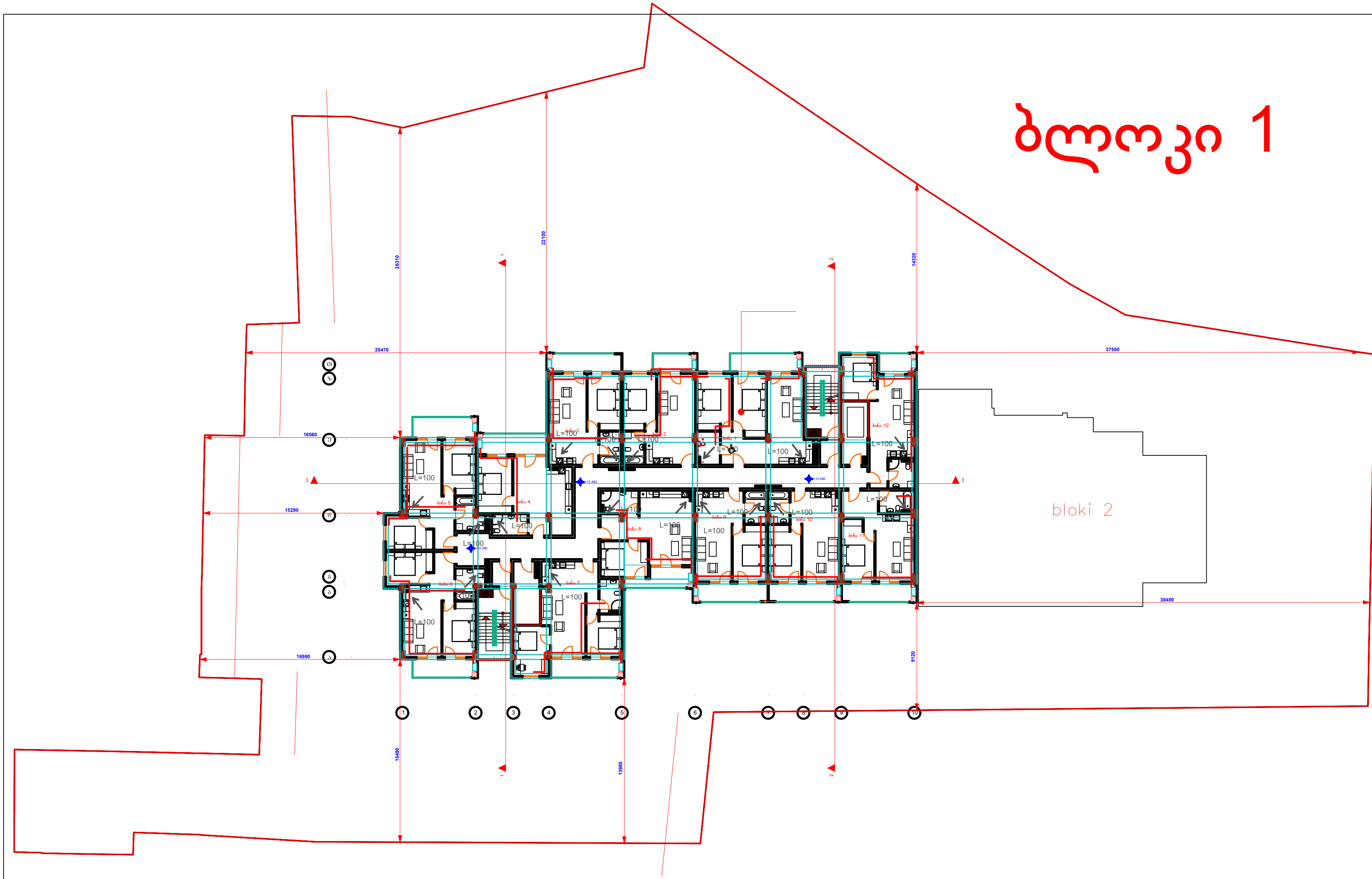

ვენტილაცია

ᲝᲑᲘᲔᲥᲢᲘᲡ ᲛᲘᲡᲐᲛᲐᲠᲗᲘ: Ქ. ᲗᲑᲘᲚᲘᲡᲘ, ᲓᲘᲓᲘ ᲓᲘᲦᲝᲛᲘ, ᲙᲝᲠᲞᲣᲡᲘ 29-Ე ᲛᲘᲛᲓᲔᲑᲐᲠᲔᲓ ᲛᲘᲬᲘᲡ Ს.Კ 01.10.07.004.084

ᲝᲑᲘᲔᲥᲢᲘᲡ ᲓᲐᲜᲘᲨᲜᲣᲚᲔᲑᲐ: ᲛᲠᲐᲕᲐᲚᲑᲘᲜᲘᲐᲜᲘ ᲡᲐᲪᲮᲝᲕ-ᲠᲔᲑᲔᲚᲘ ᲡᲐᲮᲚᲘ ᲑᲚᲝᲙᲘ 1

ᲛᲘᲬᲘᲡ ᲜᲐᲙᲕᲔᲗᲘᲡ ᲒᲐᲛᲝᲧᲔᲜᲔᲑᲘᲡ (ᲒᲐᲙᲘ)ᲠᲔᲙᲕᲘᲖᲘᲢᲔᲑᲘ ᲑᲠᲫᲐᲜᲔᲑᲘᲡ № 6729264 ᲗᲐᲠᲘᲦᲘ: 26.10.2023 Წ.

ᲞᲘᲠᲝᲑᲘᲗᲘ ᲐᲦᲜᲘᲨᲕᲜᲔᲑᲘ:

ᲨᲔᲜᲘᲨᲕᲜᲔᲑᲘ:

1. ᲧᲕᲔᲚᲐ ᲖᲝᲛᲔᲑᲘ ᲛᲝᲪᲔᲛᲣᲚᲘᲐ ᲛᲛ-ᲨᲘ

ᲡᲐᲞᲠᲝᲔᲥᲢᲝ ᲝᲠᲒᲐᲜᲘᲖᲐᲪᲘᲐ
ᲨᲞᲡ "ᲖᲣᲛᲐ" Ს.Კ. 405265911

ᲗᲐᲜᲐᲛᲓᲔᲑᲝᲑᲐ	ᲒᲕᲐᲠᲘ	ᲮᲔᲚᲛᲝᲬᲔᲠᲐ
ᲓᲘᲠᲔᲥᲢᲝᲠᲘ	Მ. ᲙᲕᲔᲡᲔᲚᲐᲕᲐ	
ᲞᲠ. ᲛᲗ. ᲐᲠᲥ	Მ. ᲙᲕᲔᲡᲔᲚᲐᲕᲐ	
შეასრულა	რ.ვაშაკიძე	

სართულის გეგმა +12,448 - +18,880 ნიშნულზე

ᲛᲐᲡᲨᲢᲐᲑᲘ	ᲤᲝᲠᲛᲐᲢᲘ	ᲡᲢᲐᲓᲘᲐ	ᲤᲣᲠᲪᲔᲚᲘ	ᲤᲣᲠᲪ-ᲑᲘ
1:100		Მ.Პ	ვ-3	ვ-9

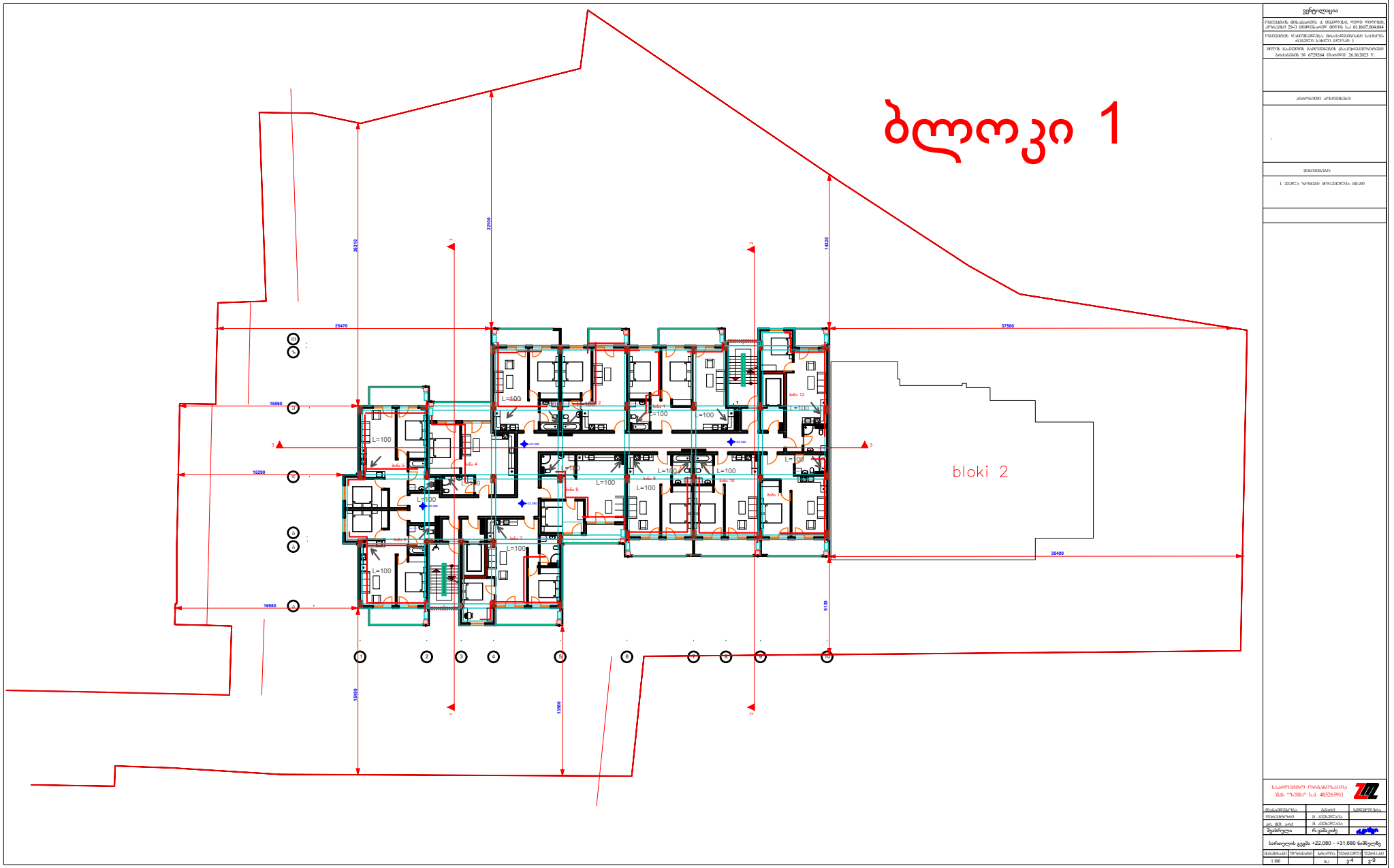

ვეწერილობაია

ᲡᲐᲛᲨᲔᲜᲔᲑᲚᲝ ᲛᲘᲬᲐᲛᲝᲛᲪᲔᲚᲝᲑᲘᲡ ᲓᲔᲞᲐᲠᲢᲐᲛᲔᲜᲢᲘᲡ ᲛᲘᲔᲠ ᲒᲐᲜᲮᲝᲠᲪᲘᲔᲚᲔᲑᲣᲚᲘ ᲡᲐᲛᲨᲔᲜᲔᲑᲚᲝ ᲞᲠᲝᲔᲥᲢᲘᲡ ᲜᲐᲬᲘᲚᲘ

ᲡᲐᲛᲨᲔᲜᲔᲑᲚᲘᲡ ᲛᲨᲔᲜᲔᲑᲚᲝᲑᲘᲡ ᲓᲐᲒᲔᲒᲛᲐᲠᲔᲑᲘᲡ ᲡᲐᲒᲜᲘ

ᲛᲘᲬᲘᲡ ᲙᲐᲓᲐᲡᲢᲠᲝᲡ ᲒᲐᲜᲧᲝᲤᲘᲚᲔᲑᲘᲡ ᲡᲐᲛᲡᲐᲮᲣᲠᲘᲡ ᲓᲐᲛᲢᲙᲘᲪᲔᲑᲘᲡ ᲐᲓᲛᲘᲜᲘᲡᲢᲠᲐᲪᲘᲘᲡ ᲛᲘᲔᲠ ᲒᲐᲪᲔᲛᲣᲚᲘ № 6729264 (ᲛᲝᲛᲐᲕᲐᲚᲘ 26.10.2023 Წ.

ᲐᲠᲥᲘᲢᲔᲥᲢᲣᲠᲘᲡ ᲜᲐᲬᲘᲚᲘ

ᲛᲐᲡᲨᲢᲐᲑᲘ

1 ᲡᲐᲪᲮᲝᲛᲝ ᲡᲐᲤᲔᲮᲣᲠᲘ ᲛᲝᲜᲘᲢᲝᲠᲘᲜᲒᲘ 88-30

ᲡᲐᲐᲠᲩᲘᲜᲔᲑᲚᲝ ᲝᲠᲒᲐᲜᲘᲖᲐᲪᲘᲐ "ᲨᲐ "ᲖᲔᲓᲐ" ს.კ. 405265911

ᲒᲐᲜᲐᲨᲔᲜᲔᲑᲚᲘᲡ	ᲓᲐᲜᲘᲨᲜᲣᲚᲘ	ᲮᲔᲚᲛᲝᲬᲔᲠᲐ
ᲞᲠᲝᲔᲥᲢᲘᲡ ᲮᲔᲚᲛᲫᲦᲕᲐᲜᲔᲚᲘ	ᲒᲐ ᲒᲔᲚᲔᲑᲐᲫᲔ	
ᲐᲠᲥ. ᲒᲘᲒ. ᲜᲐᲓᲘ	ᲒᲐ ᲒᲔᲚᲔᲑᲐᲫᲔ	
ᲨᲔᲡᲠᲣᲚᲔᲑᲐ	ᲠᲔ.ᲒᲝᲒᲝᲑᲐᲫᲔ	

ᲡᲐᲠᲗᲣᲚᲘᲡ ᲒᲒᲠᲔᲑᲘ +22,080 - +31,680 ᲜᲘᲨᲜᲣᲚᲖᲔ

ᲛᲐᲡᲨᲢᲐᲑᲘ	ᲨᲔᲠᲩᲔᲣᲚᲘ	ᲤᲝᲠᲛᲐᲢᲘ	ᲨᲔᲛᲝᲬᲛᲔᲑᲘᲡ	ᲨᲔᲛᲝᲬᲛᲔᲑᲘᲡ
1:100		Ა1	3-4	3-9

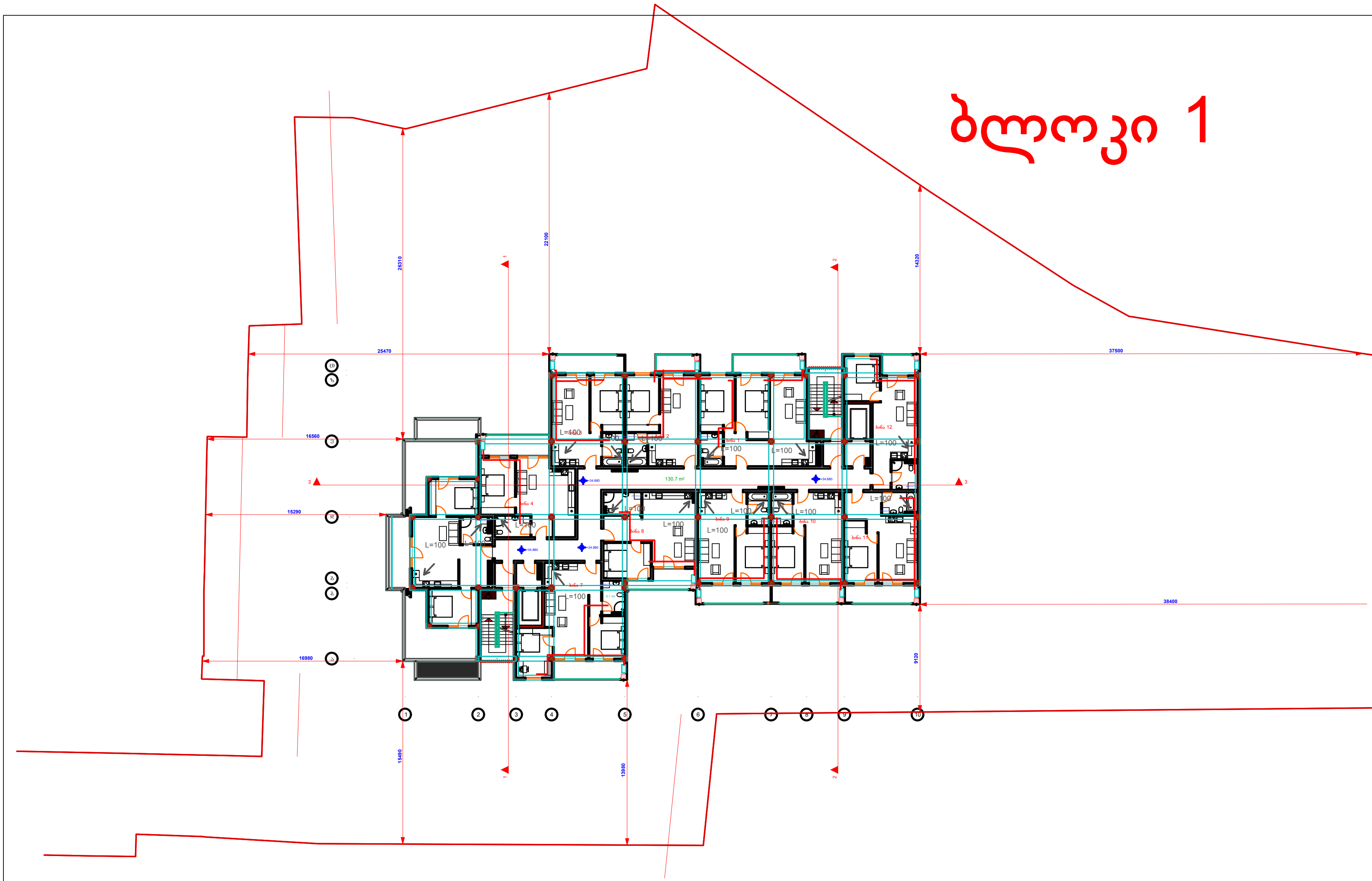

ვენტილაცია

ობიექტის მისამართი: ქ. თბილისი, დიდი დიღომი, კორპუსი 29-ე მიმდებარედ მიწის ს.კ 01.10.07.004.084

ობიექტის დანიშნულება: მრავალბინიანი საცხოვრებელი სახლი ბლოკი 1

მიწის ნაკვეთის გამოყენების (გაკ)რეკვიზიტები ბრძანების № 6729264 თარიღი: 26.10.2023 წ.

პირობითი აღნიშვნები:

შენიშვნები:

1. ყველა ზომები მოცემულია მმ-ში

საპროექტო ორგანიზაცია შპს "ზუმა" ს.კ. 405265911

თანამდებობა	გვარი	ხელმოწერა
დირექტორი	მ. კვესელავა	
პრ. მთ. არქ	მ. კვესელავა	
შეასრულა	რ.ვაშაკიძე	

სართულის გეგმა +34,880 ნიშნულზე

მასშტაბი	ფორმატი	სტადია	ფურცელი	ფურც-ბი
1:100		მ.პ	ვ-5	ვ-9

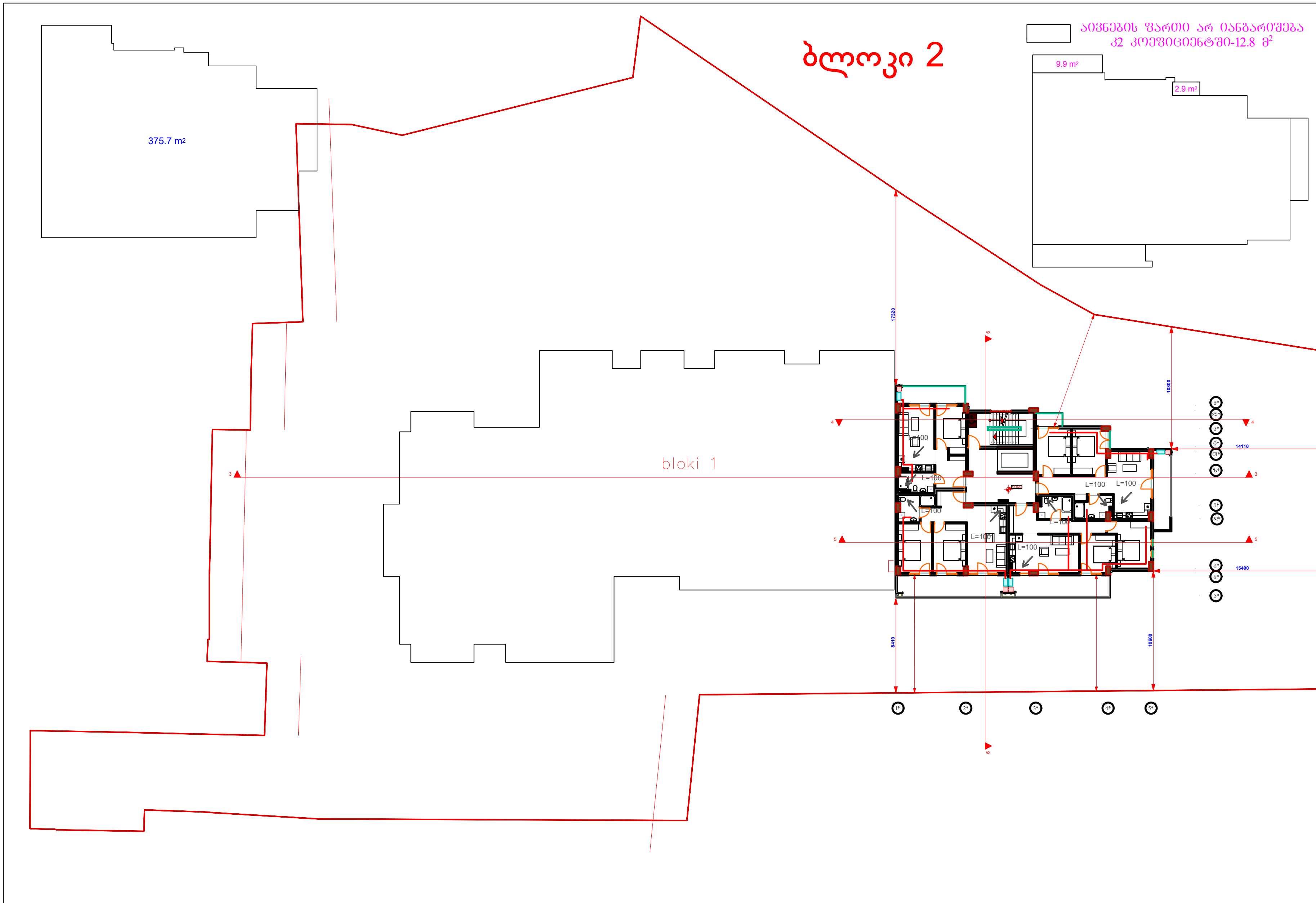

ვენტილაცია
ობიექტის მისამართი: ქ. თბილისი, დიდი დიღომი, კორპუსი 29-ე მიმდებარედ მიწის ს.კ 01.10.07.004.084
ობიექტის დანიშნულება: მრავალბინიანი საცხოვ-რებელი სახლი ბლოკი 2
მიწის ნაკვეთის გამოყენების (გაპი)რეკვიზიტები ბრძანების № 6729264 თარიღი: 26.10.2023 წ.
პირობითი აღნიშვნები:
შენიშვნები:
1. ყველა ზომები მოცემულია მმ-ში

საპროექტო ორგანიზაცია
შპს "ზუმა" ს.კ. 405265911

თანამდებობა	გვარი	ხელმოწერა
დირექტორი	მ. კვესელავა	
პრ. მთ. არქ	მ. კვესელავა	
შეასრულა	რ.ვაშაკიძე	

სართულის გეგმა +3,520 - +6,720 ნიშნულზე

მასშტაბი	ფორმატი	სტადია	ფურცელი	ფურც-ბი
1:100		მ.პ	3-6	3-9

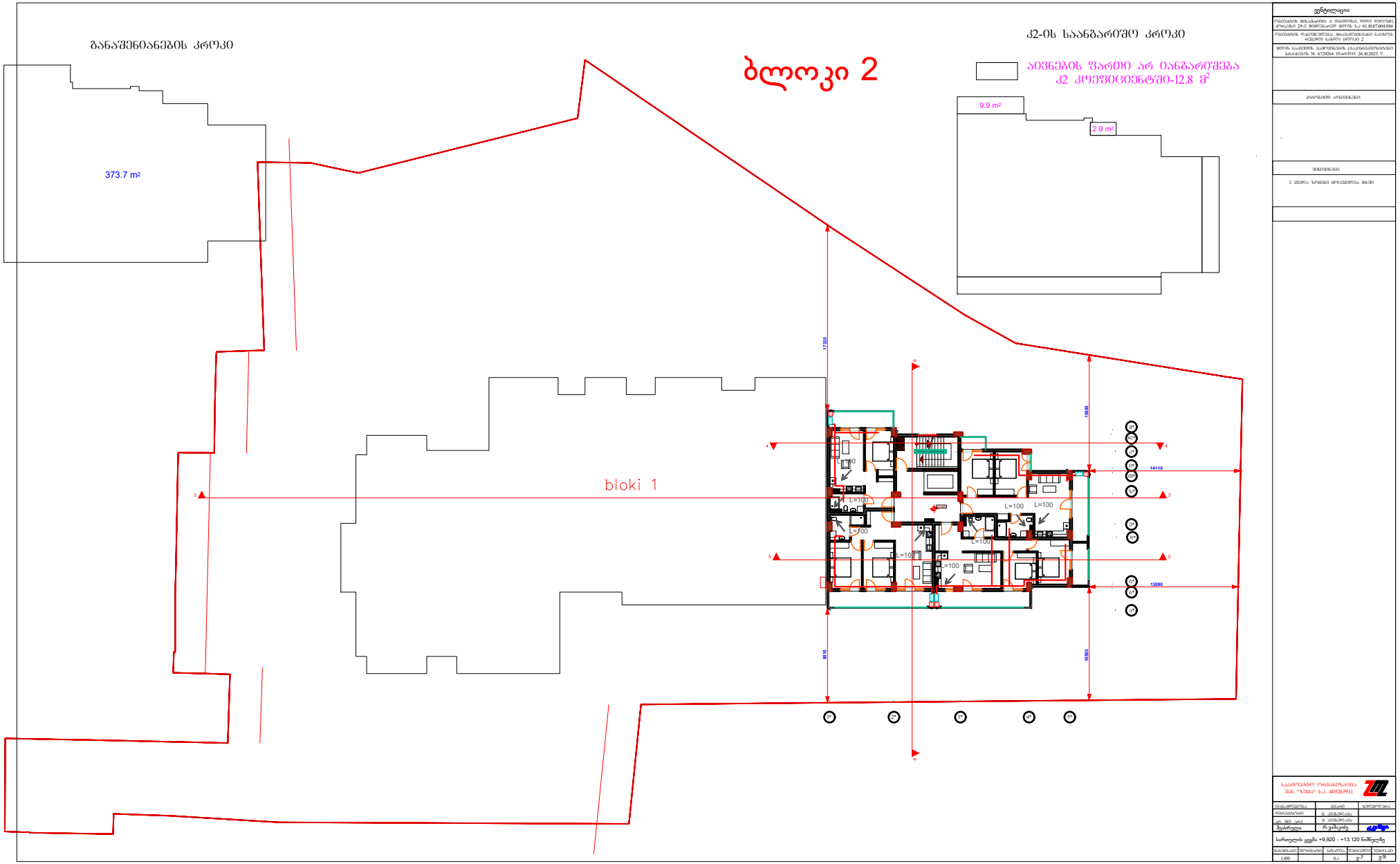
ბლოკი 2
bloki 1
373.7 m²
9.9 m²
2.9 m²
L=100
14110
13890
17320
10000
10000

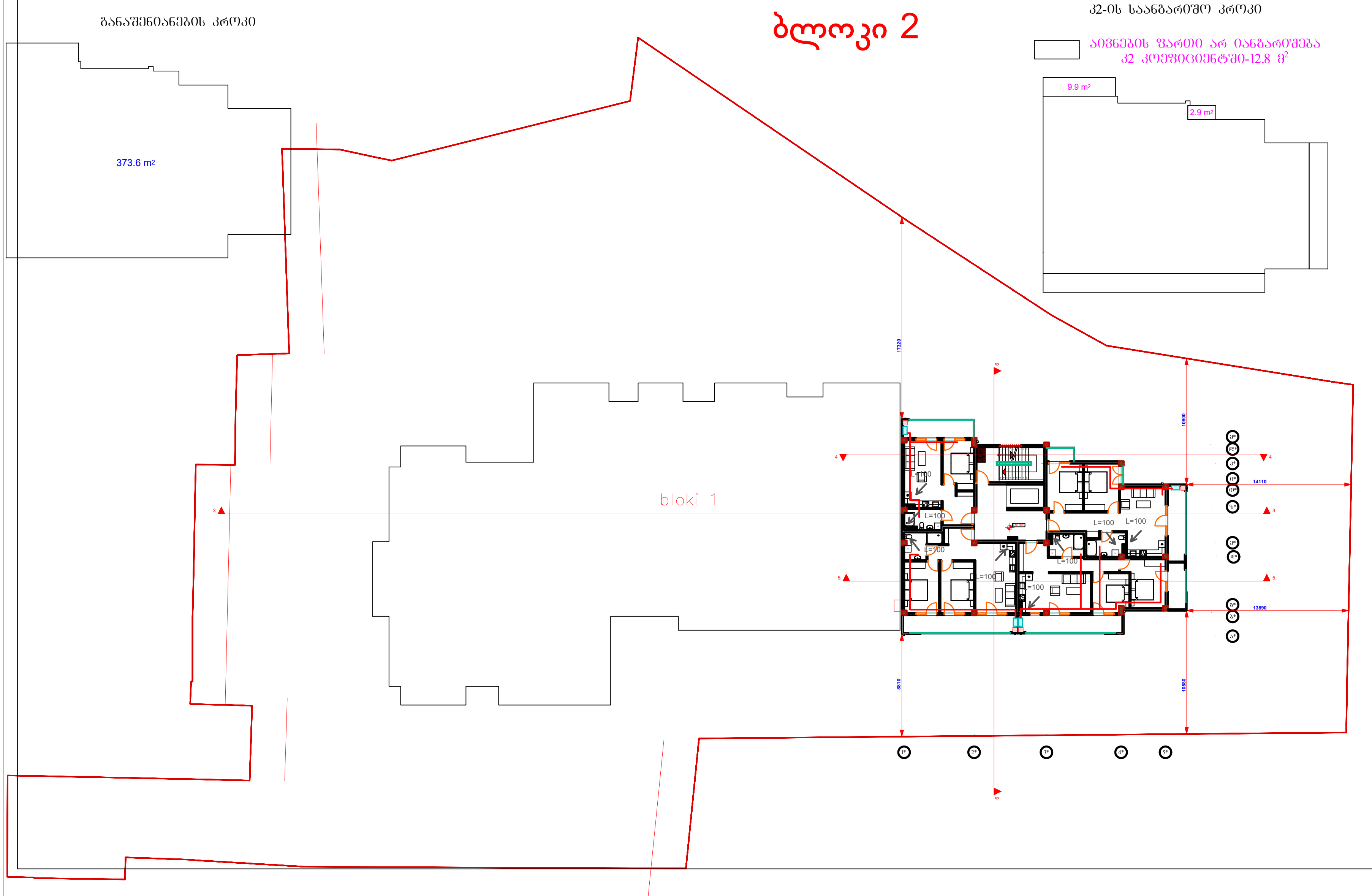

ვენტილაცია

ობიექტის მისამართი: ქ. თბილისი, დიდი დიღომი, კორპუსი 29-ე მიმდებარედ მიწის ს.კ 01.10.07.004.084

ობიექტის დანიშნულება: მრავალბინიანი საცხოვ-რებელი სახლი ბლოკი 2

მიწის ნაკვეთის გამოყენების (გაკი)რეკვიზიტები ბრძანების № 6729264 თარიღი: 26.10.2023 წ.

პირობითი აღნიშვნები:

შენიშვნები:

1. ყველა ზომები მოცემულია მმ-ში

საპროექტო ორგანიზაცია
შპს "ზუმა" ს.კ. 405265911

თანამდებობა	გვარი	ხელმოწერა
დირექტორი	მ. კვესელავა	
პრ. მთ. არქ	მ. კვესელავა	
შეასრულა	რ.ვაშაკიძე	

სართულის გეგმა +16,320 - +19,520 ნიშნულზე

მასშტაბი	ფორმატი	სტადია	ფურცელი	ფურც-ბი
1:100		მ.პ	ვ-8	ვ-9

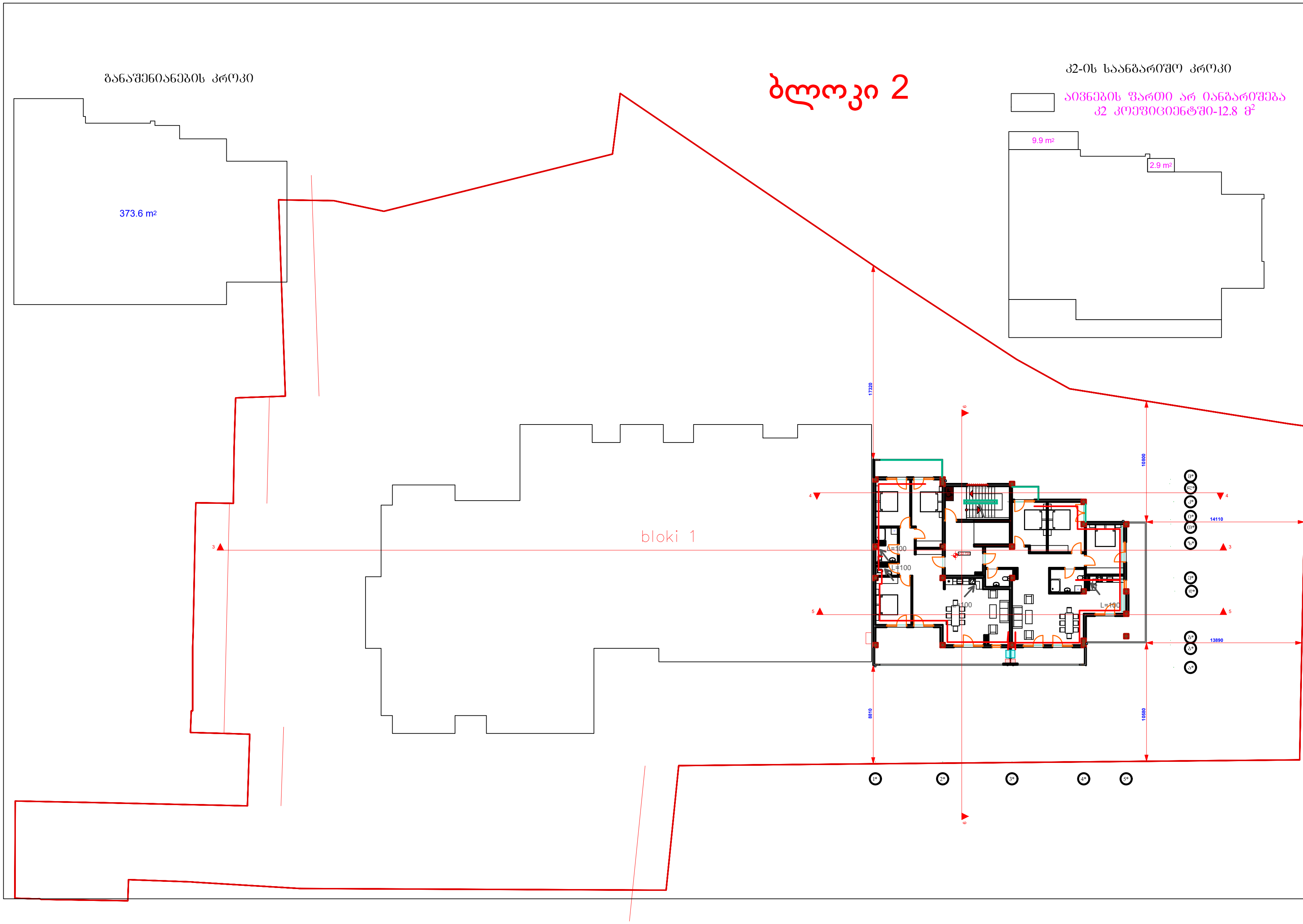

ვენტილაცია

ობიექტის მისამართი: ქ. თბილისი, დიდი დიღომი, კორპუსი 29-ე მიმდებარედ მიწის ს.კ 01.10.07.004.084

ობიექტის დანიშნულება: მრავალბინიანი საცხოვ-რებელი სახლი ბლოკი 2

მიწის ნაკვეთის გამოყენების (გაპი)რეკვიზიტები ბრძანების № 6729264 თარიღი: 26.10.2023 წ.

პირობითი აღნიშვნები:

შენიშვნები:

1. ყველა ზომები მოცემულია მმ-ში

საპროექტო ორგანიზაცია
შპს "ზუმა" ს.კ. 405265911

თანამდებობა	გვარი	ხელმოწერა
დირექტორი	მ. კვესელავა	
პრ. მთ. არქ	მ. კვესელავა	
შეასრულა	რ.ვაშაკიძე	

სართულის გეგმა +22,720 ნიშნულზე

მასშტაბი	ფორმატი	სტადია	ფურცელი	ფურც-ბი
1:100		მ.პ	3-9	3-9

ობიექტის მისამართი: ქ. თბილისი, დიდი დიღომი, კორპუსი 29-ე მიმდებარედ მიწის ს.კ 01.10.07.004.084

ობიექტის დანიშნულება: მრავალბინიანი საცხოვრებელი სახლი ბლოკი 1 და ბლოკი 2

გათბობა

2024

განმარტებითი ბარათი

გათბობის სისტემა ორმილოვანია ქვედა განაწილებით,სითბოს წყაროდ მიღებულია კ/დ დ/წნევის გაზის ქვაბი.

ცხ. წყლის პარამეტრები შეადგენს 80-60 გარე ჰაერის საანგარიშო ტემპერატურა მიღებულის - 9• C

გათბობის ხელსაწყოდ მიღებულია ფოლადის პანელური რადიატორი h=600მმ ტიპის 22/PKKP სითბოს მარეგულირებელი ვენტილით,ჩამკეტი სარქველით და ავტომატური ჰაერგამშვებით.

მილგაყვანილობა გატარდეს სართულზე იატაკქვეშა არხში და შეიფუთოს საიზოლაციო 10მმ-ანი კაუჩუკნარევი შალითით.

სისტემის მონტაჟის შემდეგ განხორციელდეს ჰიდროვიკული გამოცდა.

სპეციფიკაცია

#	პირობითი აღნიშნები	დასახელება	ზომ მმ	განზო-მილება	რაო-დენობა
1		ვენტილი	d= 20	ც	180
2		ვენტილი	d= 25	ც	314
3		პირსახოცის საშრობი PT-700		ც	157
4		პანელური რადიატორი 22/PKKP H=600მმ	L=1000	ც	300
5		პანელური რადიატორი 22/PKKP H=600მმ	L=1200	ც	60
6		მარეგულირებელი ვენტილი	d= 20	ც	360
7		უკუ სარქველი	d= 20	ც	360
8		ავტომატური ჰაერგამსვები	d= 20	ც	360
9		პლასმასის მილი კაუჩუკის იზოლაციით	d= 20	გრძმ	1200
10		პლასმასის მილი კაუჩუკის იზოლაციით	d= 25	გრძმ	600
11		პლასმასის მილი კაუჩუკის იზოლაციით	d= 40	გრძმ	200
12		სისტემის ჰიდრავიკულო გამოცდა			157

გაბობა

ობიექტის მისამართი: ქ. თბილისი, ვაჟა ფშაველას 29-31 მიწერილობრივ მიწერ. ს.კ 01.10.07.004.084

ობიექტის ზონირების/ან პროექტირების საქმიანობის სახეობა: არაჯერეი საქმე: ეკლუ 1

მიწის ნაკვეთის მიმწერების ცნობა/ორგანიზაციის არაჯერეის № 672924 ცნობის: 26.10.2023 წ.

კატეგორიები კონსტრუქციის

მშენებლობის

I ჯგუფის ზოგადი მოწყობილობა 88-30

საპროექტო ორგანიზაცია შპს "ზ38ს" ს.კ. 405265911

მთავარპროექტი	ხელმძღვანელი	
ორგანიზორი	მ. კვირკვაია	
კონ. მენ. ორგ.	მ. კვირკვაია	
შემსრულა	კონსულტანტი	

განმარტებითი ბარათი,სპეციფიკაცია

მასშტაბი	ფორმატი	სტადია	შეთანხმება	ნომერი
1:100		მ.პ	გთ-1	გთ-9

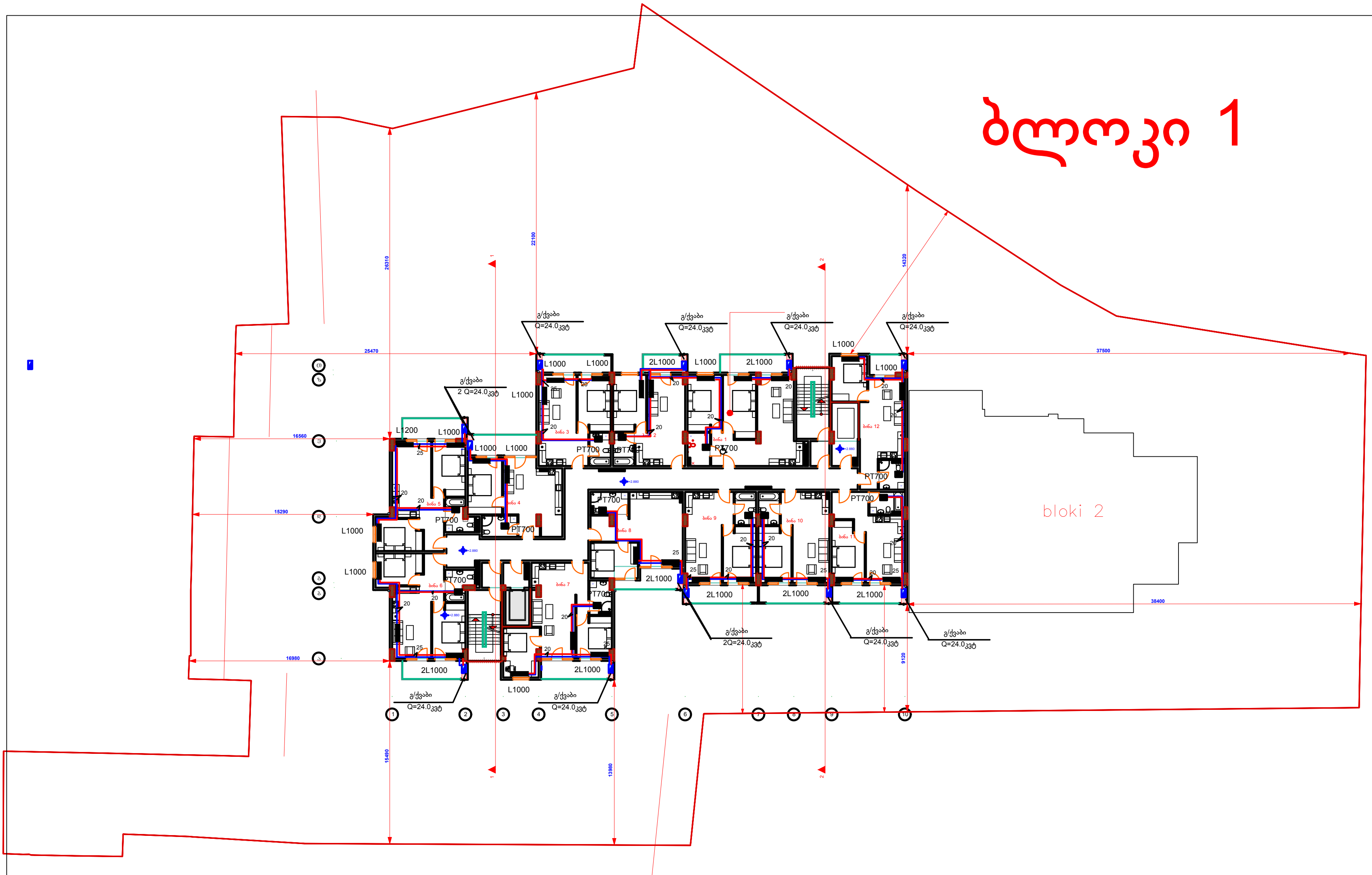

გათბობა

ობიექტის მისამართი: ქ. თბილისი, დიდი დიღომი, კორპუსი 29-ე მიმდებარედ მიწის ს.კ 01.10.07.004.084

ობიექტის დანიშნულება: მრავალბინიანი საცხოვრებელი სახლი ბლოკი 1

მიწის ნაკვეთის გამოყენების (გაკი)რეკვიზიტები ბრძანების № 6729264 თარიღი: 26.10.2023 წ.

პირობითი აღნიშვნები:

შენიშვნები:

1. ყველა ზომები მოცემულია მმ-ში

საპროექტო ორგანიზაცია
შპს "ზუმა" ს.კ. 405265911

თანამდებობა	გვარი	ხელმოწერა
დირექტორი	მ. კვესელავა	
პრ. მთ. არქ	მ. კვესელავა	
შეასრულა	კ.ნიკოლეიშვილი	

სართულის გეგმა +2,880 - +9,280 ნიშნულზე

მასშტაბი	ფორმატი	სტადია	ფურცელი	ფურც-ბი
1:100		მ.პ	გთ-2	გთ-9

ბლოკი 1

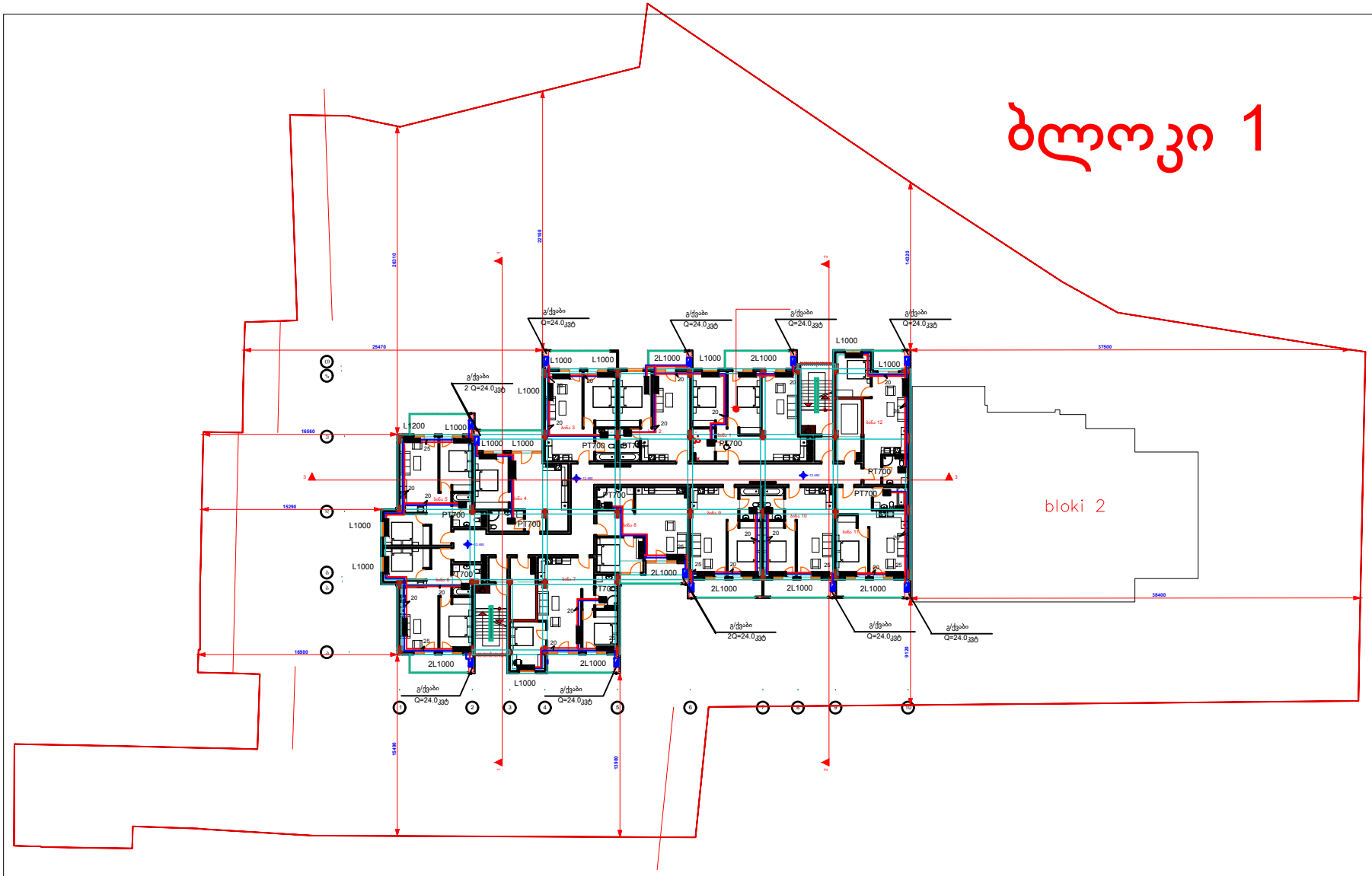

განმარტება

ᲞᲠᲝᲔᲥᲢᲘ ᲨᲔᲡᲠᲣᲚᲓᲐ ᲛᲘᲮᲔᲓᲕᲘᲗ, ᲛᲘᲪᲔᲛᲣᲚᲘ ᲓᲝᲙᲣᲛᲔᲜᲢᲘᲡ ᲙᲝᲞᲘᲠᲔᲑᲘᲡ ᲐᲙᲠᲫᲐᲚᲕᲐ ᲓᲐ ᲒᲐᲕᲠᲪᲔᲚᲔᲑᲐ ᲐᲕᲢᲝᲠᲘᲡ ᲜᲔᲑᲐᲠᲗᲕᲘᲡ ᲒᲐᲠᲔ ᲐᲠ ᲓᲐᲨᲕᲔᲑᲘᲗ.

ᲞᲠᲝᲔᲥᲢᲘ ᲨᲔᲛᲖᲐᲓᲔᲑᲣᲚᲘᲐ ᲡᲐᲥᲐᲠᲗᲕᲔᲚᲝᲡ ᲠᲔᲡᲞᲣᲑᲚᲘᲙᲘᲡ ᲙᲐᲜᲝᲜᲛᲓᲔᲑᲚᲝᲑᲘᲗ ᲓᲐᲪᲣᲚᲘ ᲐᲕᲢᲝᲠᲘᲡ ᲣᲤᲚᲔᲑᲐ.

ᲞᲠᲝᲔᲥᲢᲘᲡ ᲓᲐᲡᲐᲮᲔᲚᲔᲑᲐ

ᲛᲘᲬᲘᲡ ᲡᲐᲙᲐᲓᲐᲡᲢᲠᲝ ᲙᲝᲓᲘ

ᲡᲐᲛᲨᲔᲜᲔᲑᲚᲝᲡ ᲜᲝᲛᲔᲠᲘ

I. ᲛᲘᲪᲔᲛᲣᲚᲘ ᲓᲝᲙᲣᲛᲔᲜᲢᲔᲑᲘᲡ ᲜᲐᲗᲐᲠᲒᲛᲐᲜᲘ

ᲡᲐᲐᲠᲩᲘᲔᲜᲝ ᲞᲠᲝᲔᲥᲢᲔᲑᲘᲡ ᲒᲐᲜᲐᲮᲝᲪᲘᲔᲚᲔᲑᲐ
"შპს "ზაზა" ს.კ. 405265911

მთავარი არქიტექტორი	გ. ქურდიანი	
რეგისტრატორი	მ. ქურდიანი	
გეგმის ავტორი	მ. ქურდიანი	
მეპატრონე	კონკურსანტი	

სართულის გეგმა +12.448 - +18.880 ნიშნულზე

მასშტაბი	შეფასება	ფურცელი	ფურცლები
1:200		გვ-3	გვ-9

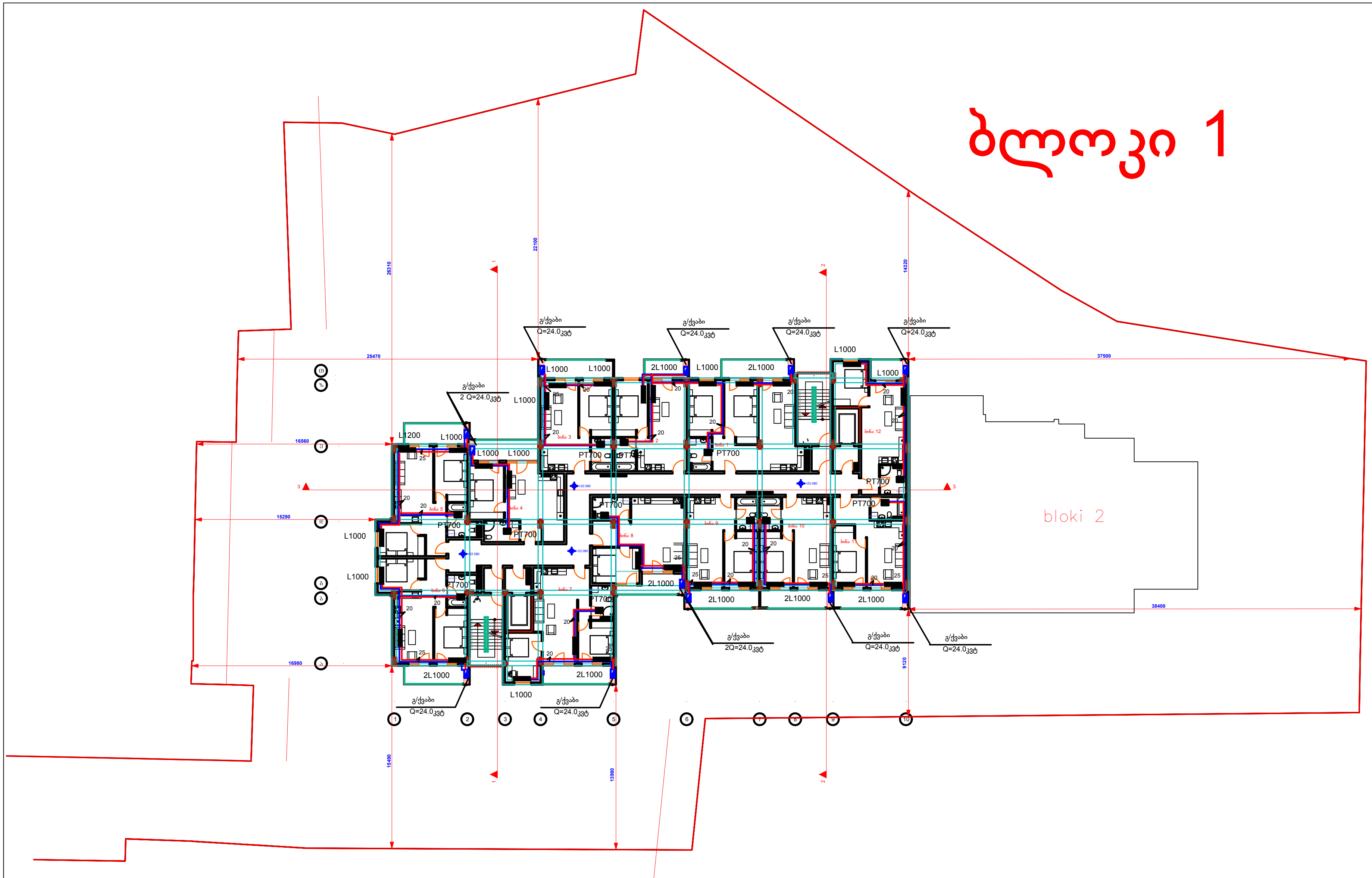

გათბობა

ობიექტის მისამართი: ქ. თბილისი, დიდი დიღომი, კორპუსი 29-ე მიმდებარე მიწის ს.კ 01.10.07.004.084

ობიექტის დანიშნულება: მრავალბინიანი საცხოვრებელი სახლი ბლოკი 1

მიწის ნაკვეთის გამოყენების (გაკი)რეკვიზიტები ბრძანების № 6729264 თარიღი: 26.10.2023 წ.

პირობითი აღნიშვნები:

შენიშვნები:

1. ყველა ზომები მოცემულია მმ-ში

საპროექტო ორგანიზაცია
შპს "ზუმა" ს.კ. 405265911

თანამდებობა	გვარი	ხელმოწერა
დირექტორი	მ. კვესელავა	
პრ. მთ. არქ	მ. კვესელავა	
შეასრულა	კ.ნიკოლეიშვილი	

სართულის გეგმა +22,080 - +31,680 ნიშნულზე

მასშტაბი	ფორმატი	სტადია	ფურცელი	ფურც-ბი
1:100		მ.პ	გთ-4	გთ-9

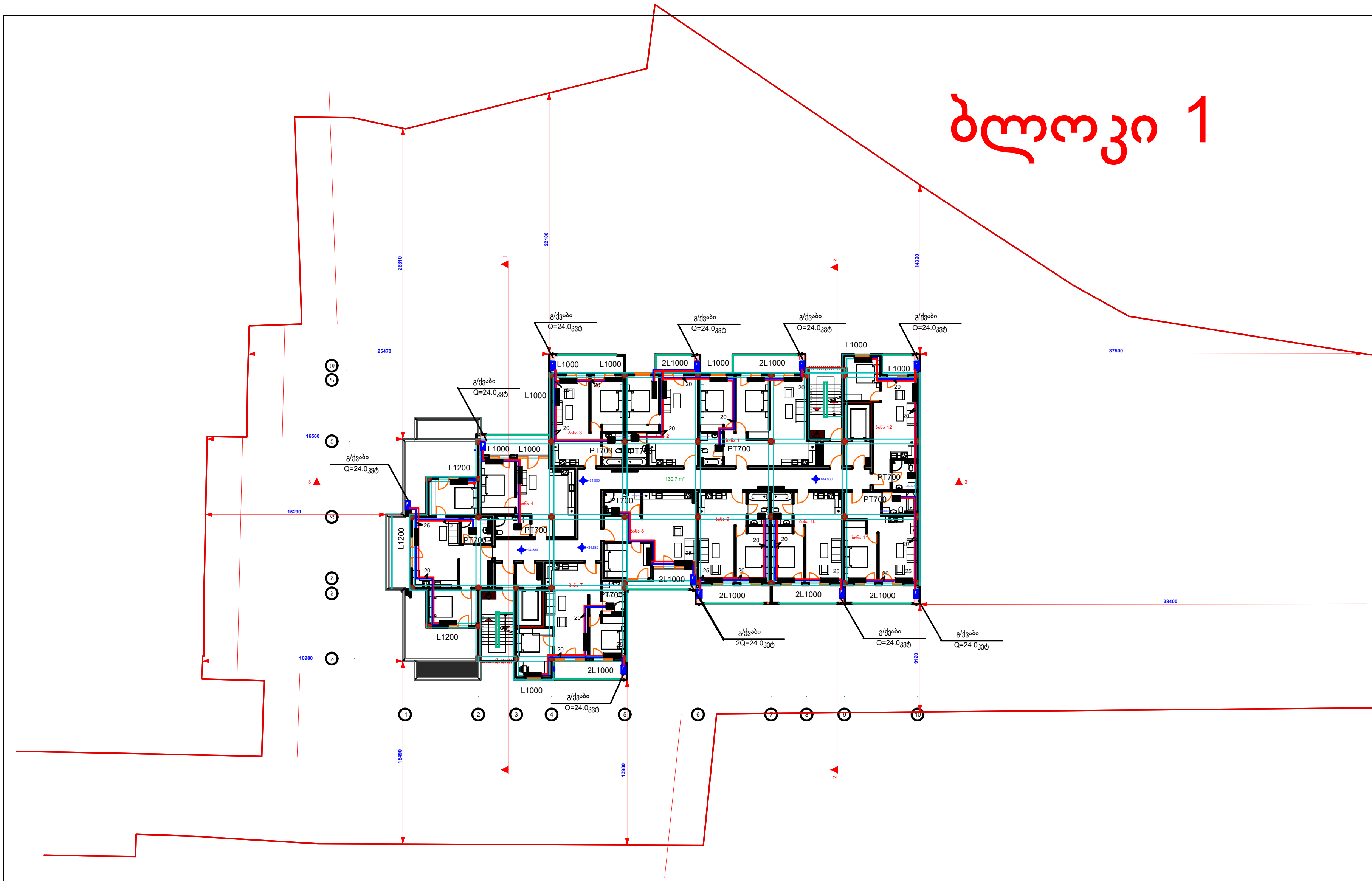

გათბობა

ობიექტის მისამართი: ქ. თბილისი, დიდი დიღომი, კორპუსი 29-ე მიმდებარედ მიწის ს.კ 01.10.07.004.084

ობიექტის დანიშნულება: მრავალბინიანი საცხოვ-რებელი სახლი ბლოკი 1

მიწის ნაკვეთის გამოყენების (გაკ)რეკვიზიტები ბრძანების № 6729264 თარიღი: 26.10.2023 წ.

პირობითი აღნიშვნები:

შენიშვნები:

1. ყველა ზომები მოცემულია მმ-ში

საპროექტო ორგანიზაცია
შპს "ზუმა" ს.კ. 405265911

თანამდებობა	გვარი	ხელმოწერა
დირექტორი	მ. კვესელავა	
პრ. მთ. არქ	მ. კვესელავა	
შეასრულა	კ.ნიკოლეიშვილი	

სართულის გეგმა +34,880 ნიშნულზე

მასშტაბი	ფორმატი	სტადია	ფურცელი	ფურც-ბი
1:100		მ.პ	გთ-5	გთ-9

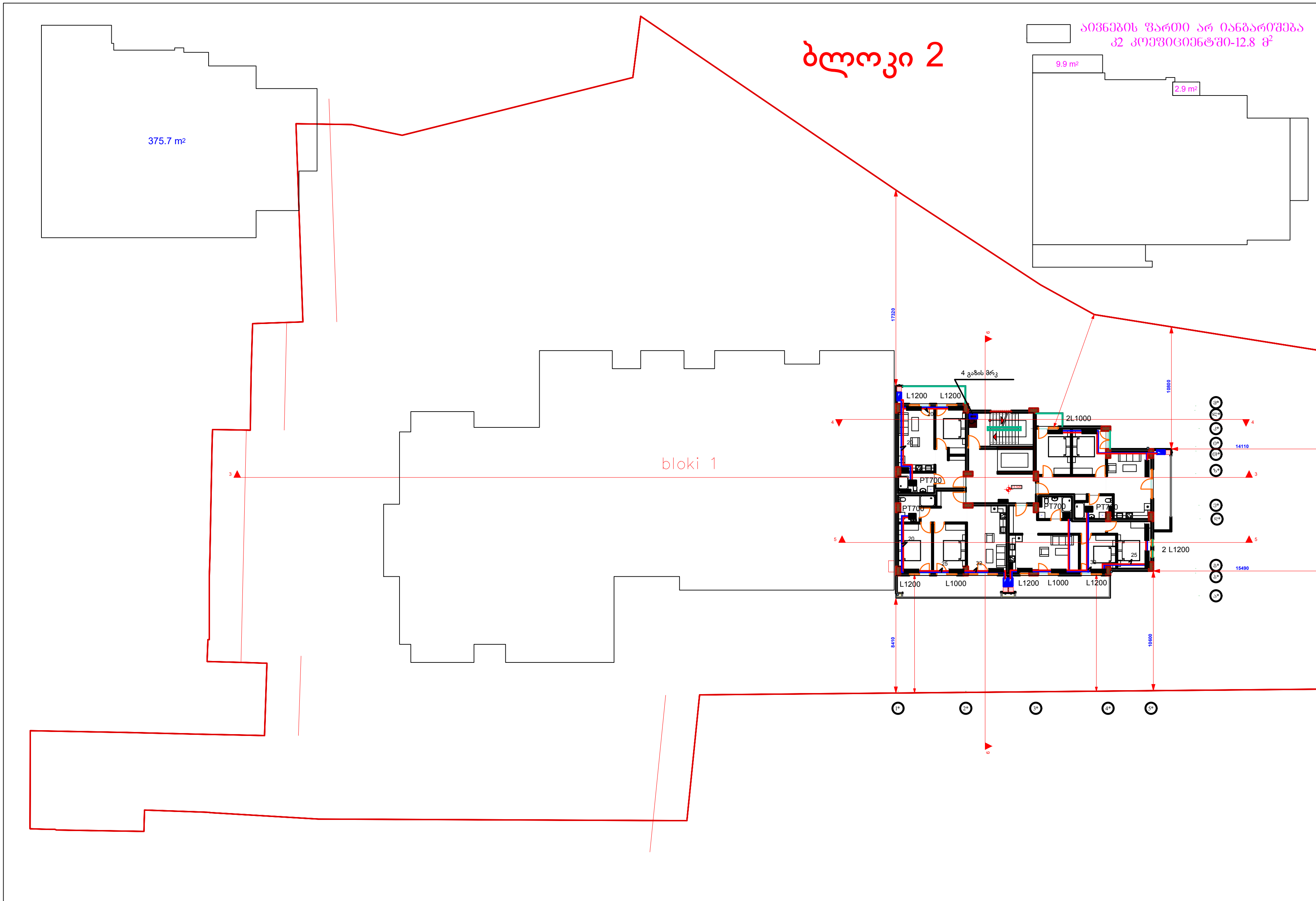

გათბობა
ობიექტის მისამართი: ქ. თბილისი, დიდი დიღომი, კორპუსი 29-ე მიმდებარედ მიწის ს.კ 01.10.07.004.084
ობიექტის დანიშნულება: მრავალბინიანი საცხოვრებელი სახლი ბლოკი 2
მიწის ნაკვეთის გამოყენების (გაპი)რეკვიზიტები ბრძანების № 6729264 თარიღი: 26.10.2023 წ.
პირობითი აღნიშვნები:
შენიშვნები:
1. ყველა ზომები მოცემულია მმ-ში

საპროექტო ორგანიზაცია
შპს "ზუმა" ს.კ. 405265911

თანამდებობა	გვარი	ხელმოწერა
დირექტორი	მ. კვესელავა	
პრ. მთ. არქ	მ. კვესელავა	
შეასრულა	კ.ნიკოლეიშვილი	

სართულის გეგმა +3,520 - +6,720 ნიშნულზე

მასშტაბი	ფორმატი	სტადია	ფურცელი	ფურც-ბი
1:100		მ.პ	გთ-6	გთ-9

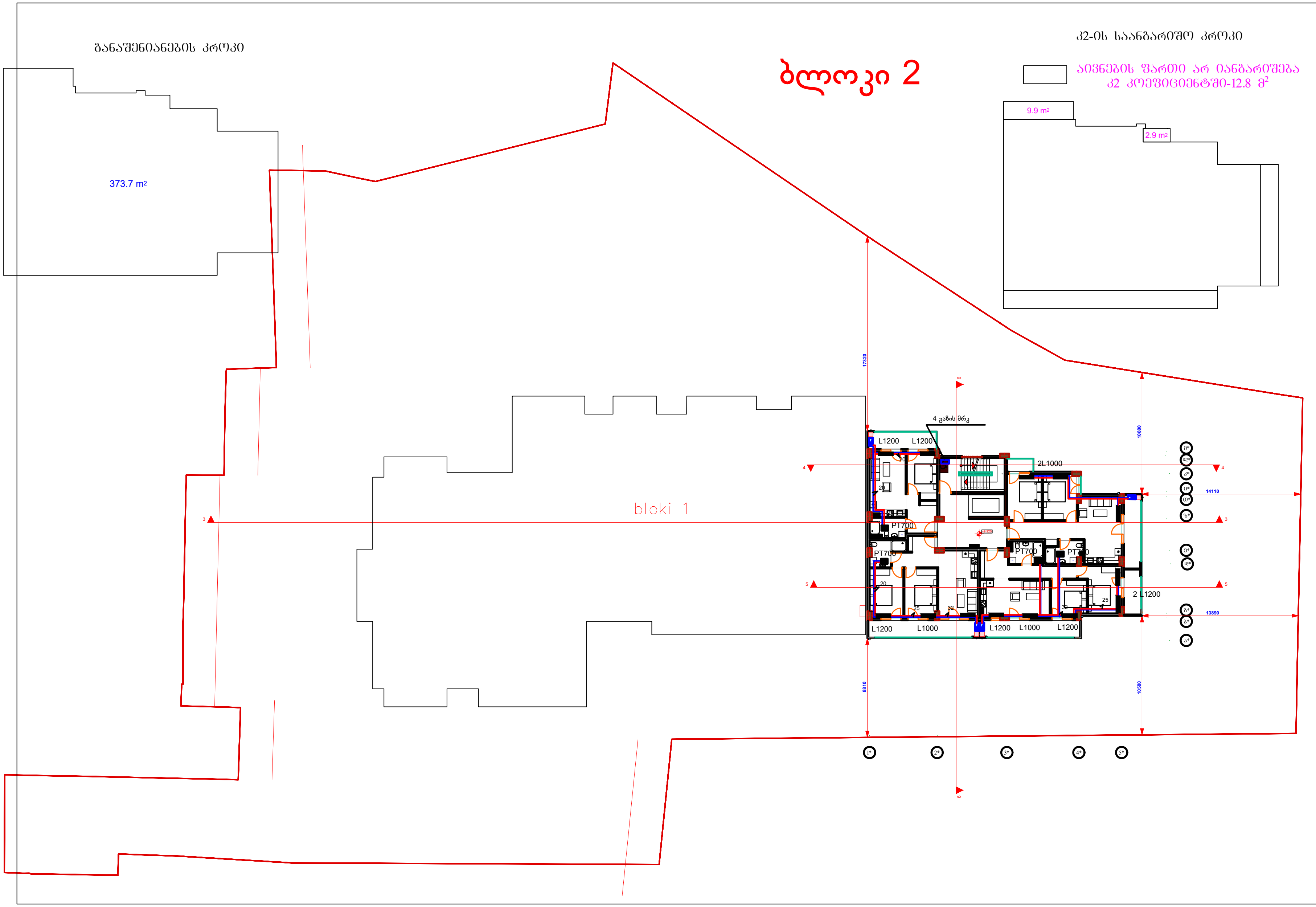

გათბობა

ობიექტის მისამართი: ქ. თბილისი, დიდი დიღომი, კორპუსი 29-ე მიმდებარედ მიწის ს.კ 01.10.07.004.084

ობიექტის დანიშნულება: მრავალბინიანი საცხოვრებელი სახლი ბლოკი 2

მიწის ნაკვეთის გამოყენების (გაპი)რეკვიზიტები ბრძანების № 6729264 თარიღი: 26.10.2023 წ.

პირობითი აღნიშვნები:

შენიშვნები:

1. ყველა ზომები მოცემულია მმ-ში

საპროექტო ორგანიზაცია
შპს "ზუმა" ს.კ. 405265911

თანამდებობა	გვარი	ხელმოწერა
დირექტორი	მ. კვესელავა	
პრ. მთ. არქ	მ. კვესელავა	
შეასრულა	კ.ნიკოლეიშვილი	

სართულის გეგმა +9,920 - +13,120 ნიშნულზე

მასშტაბი	ფორმატი	სტადია	ფურცელი	ფურც-ბი
1:100		მ.პ	გთ-7	გთ-9

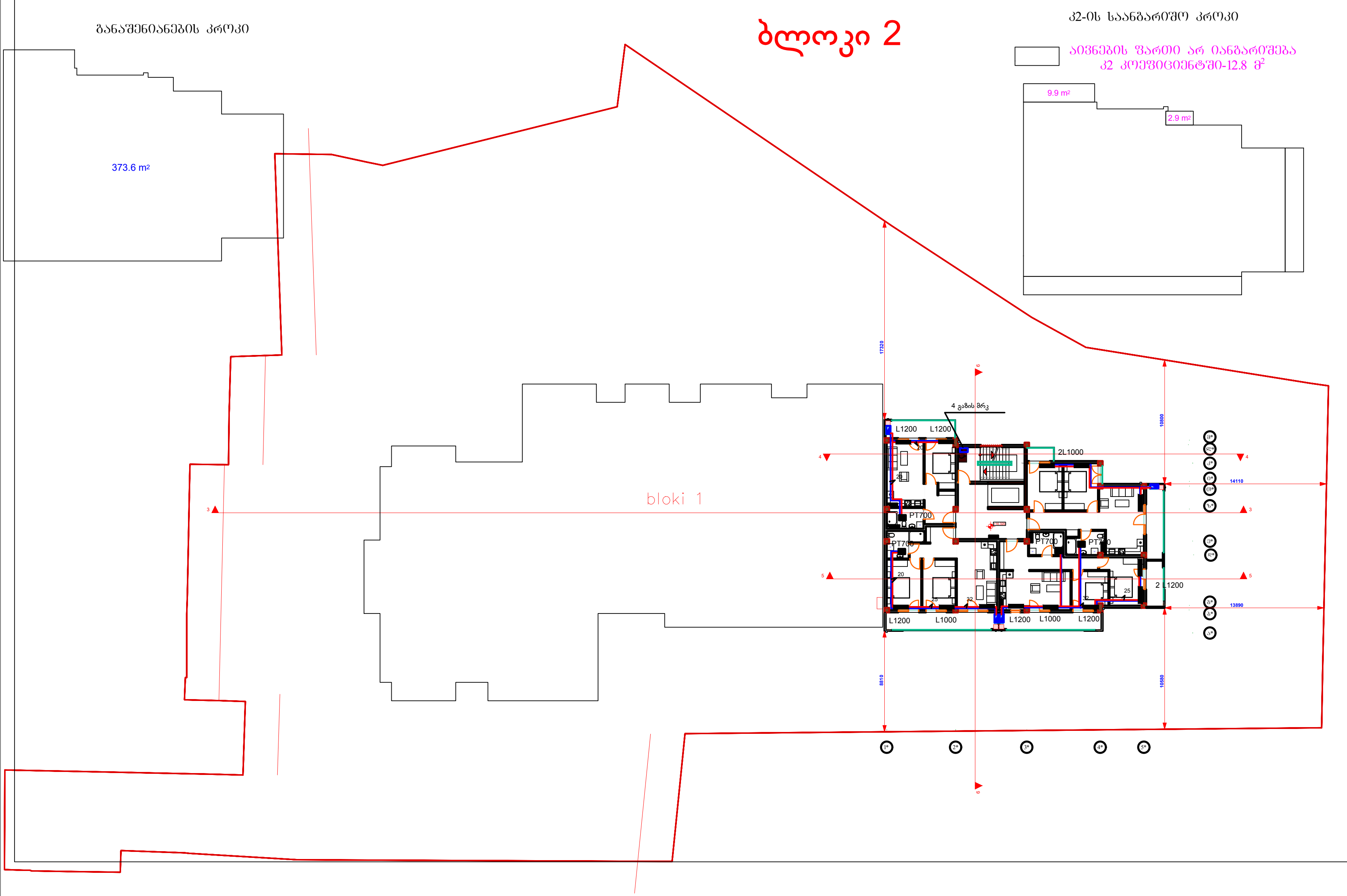

გათბობა
ობიექტის მისამართი: ქ. თბილისი, დიდი დიღომი, კორპუსი 29-ე მიმდებარედ მიწის ს.კ 01.10.07.004.084
ობიექტის დანიშნულება: მრავალბინიანი საცხოვრებელი სახლი ბლოკი 2
მიწის ნაკვეთის გამოყენების (გაპი)რეკვიზიტები ბრძანების № 6729264 თარიღი: 26.10.2023 წ.
პირობითი აღნიშვნები:
შენიშვნები:
1. ყველა ზომები მოცემულია მმ-ში

საპროექტო ორგანიზაცია შპს "ზუმა" ს.კ. 405265911

თანამდებობა	გვარი	ხელმოწერა
დირექტორი	მ. კვესელავა	
პრ. მთ. არქ	მ. კვესელავა	
შეასრულა	კ.ნიკოლეიშვილი	

სართულის გეგმა +16,320 - +19,520 ნიშნულზე

მასშტაბი	ფორმატი	სტადია	ფურცელი	ფურც-ბი
1:100		მ.პ	გთ-8	გთ-9

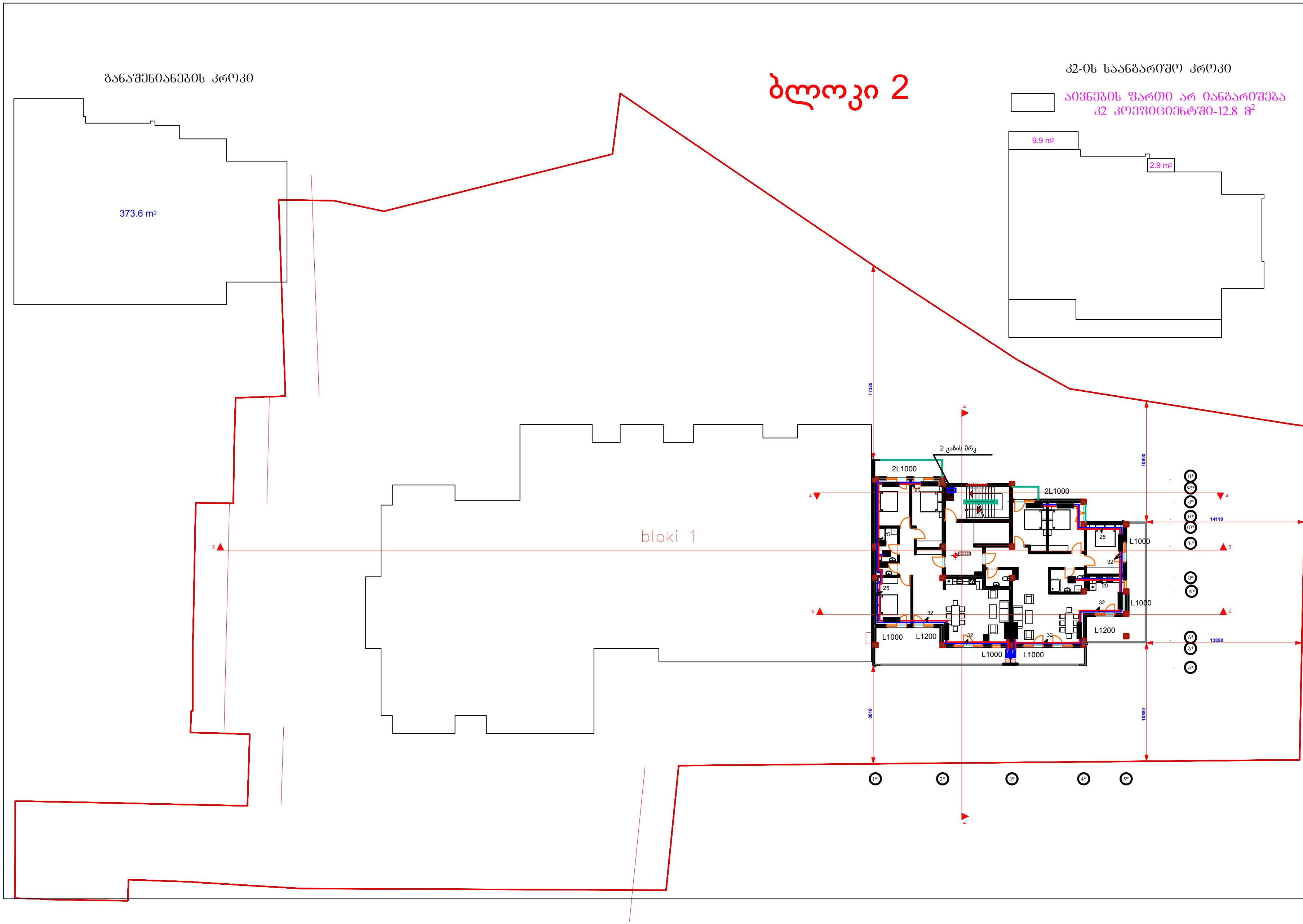

გათბობა
ობიექტის მისამართი: ქ. თბილისი, დიდი დიღომი, კორპუსი 29-ე მიმდებარედ მიწის ს.კ 01.10.07.004.084
ობიექტის დანიშნულება: მრავალბინიანი საცხოვრებელი სახლი ბლოკი 2
მიწის ნაკვეთის გამოყენების (გაპი)რეკვიზიტები ბრძანების № 6729264 თარიღი: 26.10.2023 წ.
პირობითი აღნიშვნები:
შენიშვნები:
1. ყველა ზომები მოცემულია მმ-ში

საპროექტო ორგანიზაცია შპს "ზუმა" ს.კ. 405265911

თანამდებობა	გვარი	ხელმოწერა
დირექტორი	მ. კვესელავა	
პრ. მთ. არქ	მ. კვესელავა	
შეასრულა	კ.ნიკოლეიშვილი	

სართულის გეგმა +22,720 ნიშნულზე

მასშტაბი	ფორმატი	სტადია	ფურცელი	ფურც-ბი
1:100		მ.პ	გთ-9	გთ-9

ობიექტის მისამართი: ქ. თბილისი, დიდი დიღომი, კორპუსი 29-ე მიმდებარედ მიწის ს.კ 01.10.07.004.084

ობიექტის დანიშნულება: მრავალბინიანი საცხოვრებელი სახლი ბლოკი 1 და ბლოკი 2

გაზომვარაგება

2024

განმარტება

წინამდებარე პროექტი ითვალისწინებს საც.სახლის გაზმომარაგების .
(ჩართვა არსებულ დ/წნევის ქსელში,დაბუსტდეს ადგილზე)

გაზის ხელსაწყოების მოწყობის ადგილებში მოეწყოს გასასიავებელი სარკმელები შიგა გაზგაყვანილობის სამუშაოები შესრულდება როგორც ფოლადის ასევე მეტალოპლასმასის მილებით.

ფოლადის მილები გამოიყენებადგარებისთვის სართულებზე ასასვლელად მრიცხველებში შესვლამდე,მრიცხველების შემდეგ გამოიყენება მეტალოპლასმასის მილები,რომლებიც გატარდება გოფრირებულ პლასმასის გარცმის მილში იატაკის ქვეშ.

უსაფრთხოების დაცვის მიზნით გოფრირებულ გარცმის მილში გატარდება ელ.სადენი რომელიც ,მიუერთდება სამზარეულოში მოწყობილ სპეციალურ დეტექტორს. გაზის გაჟონვის შემთხვევაში დეტექტორი მისცემს იმპულსს მრიცხველთან დამონტაჟებულ სპეციალურ სარქველს და ამ მომენტისთვის სარქველი შეწყვეტს გაზის მიწოდებას მრიცხველიდან.

ობიექტის გაზის ხარჯი დაპროექტებული გაზმომხმარებელი დანადგარების მიხედვით შეადგენს 367,0 მ^3/ს

სპეციფიკაცია

	დასახელება	ზომ	განზ	რ.ბა	მარკა
1	კ/დ დ/წნევის გაზის ქვაბი Q= 24.0 კვტ		ცალი	160	
2	გაზის ოთხქურატიანი ქურა		ცალი	160	
3	ფოლადის სწორნაკერიანი ელ. შენადუღი მილი	d= 80	გრძ/მ	110	10704-90
4	ფოლადის სწორნაკერიანი ელ. შენადუღი მილი	d=50	გრძ/მ	30	10704-90
5	ფოლადის წყალაირგამტარი მილი	d= 20	გრძ/მ	170	3262-90
6	ფოლადის წყალაირგანტარი მილი	d= 15	გრძ/მ	110	3262-90
7	მეტალოპლასმასის მილი შიდა გაყვანილობისათვის	d= 110	გრძ/მ	100	SDR-17
8	მეტალოპლასმასის მილი შიდა გაყვანილობისათვის	d=75	გრძ/მ	70	SDR-17
9	მეტალოპლასმასის მილი შიდა გაყვანილობისათვის	d=50	გრძ/მ	70	SDR-17
10	მეტალოპლასმასის მილი შიდა გაყვანილობისათვის	d= 16	გრძ/მ	550	SDR-17
11	მეტალოპლასმასის მილი შიდა გაყვანილობისათვის	d= 20	გრძ/მ	1700	
12	გოფრირებული გარცმის მილი	d= 40	გრძ/მ	4560	
13	პლასმასის მუხლი 90°		ც	140	
14	გადამყვანი 20X15		ც	100	
15	გადამყვანი 20X15		ც	50	
16	ფოლადის გარცმის მილი L=0.5	d=150	ც	40	
17	გამომრთველი დგარზე	d=50	ც	1	10704-90
18	ურდული			2	
19	გამომრთველი ურდული დგარებზე	d=80	ც	2	11ч-17ВК
20	ონკანი d=15	d=15	ც	159	
21	ონკახი d=20	d=20	ც	159	11ч-17ВК
22	ზეთიანი საღებავი		კგ	50	
23	მრიცხველი ლითონის ყუთში		ც	158	G-4T
24	ელ.სადენი დეტექტორის მოაწყრად		გრ.მ	2100	ukg-3
25	დეტექტორი თავისი სარქველით		ც	159	

გაზმომარაგება

ობიექტის მისამართი: ქ. თბილისი, ვაკის რაიონი, კოხაძის 29-ე მიკრორაიონ მიწის ნაკ. N 01.10.07.004.084

ობიექტის ზუსტი მისამართი: ქალაქ თბილისი, ვაკის რაიონი, კოხაძის N 29, მე-3 მიკრორაიონი, მიწის ნაკვეთის საკადასტრო კოდი N 01.10.07.004.084

მიწის ნაკვეთის მიმართების დამადასტურებელი საჯარო რეესტრის N 672924 ამონაწერი 26.10.2023 წ.

პროექტის ეტაპი

პროექტის დასახელება

ს. ვეძია ზემო მოჩხერია მე-30

საპროექტო ორგანიზაცია შპს "ზემო" ს.კ. 405265911

შესრულებია	ვასაძე	ხელმოწერა
შეამოწმა	მ. ქვაბაძე	
კონ. მმ. ორგ	მ. ქვაბაძე	
შემოწმა	რ.ნადირაძე	

განმარტებითი ბარათი,სპეციფიკაცია

მასშტაბი	შეიცავს	სტადია	შეიცვლება	შეიცვალა
1:100		მ.პ	გ-1	გ-11

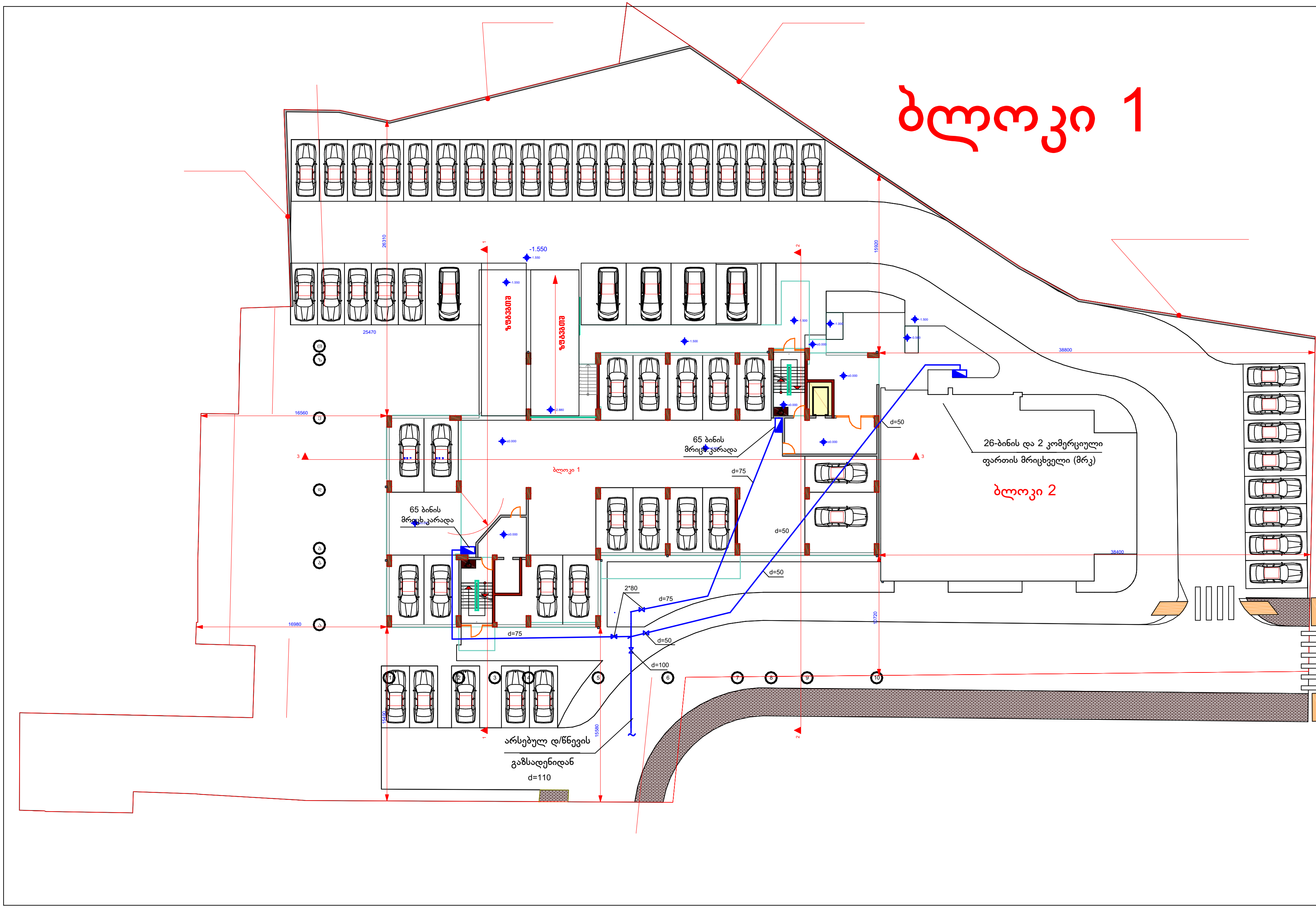

გაზმომარაგება

ᲝᲑᲘᲔᲥᲢᲘᲡ ᲛᲘᲡᲐᲛᲐᲠᲗᲘ: Ქ. ᲗᲑᲘᲚᲘᲡᲘ, ᲓᲘᲓᲘ ᲓᲘᲦᲝᲛᲘ, ᲙᲝᲠᲞᲣᲡᲘ 29-Ე ᲛᲘᲛᲓᲔᲑᲐᲠᲔᲓ ᲛᲘᲬᲘᲡ Ს.Კ 01.10.07.004.084

ᲝᲑᲘᲔᲥᲢᲘᲡ ᲓᲐᲜᲘᲨᲜᲣᲚᲔᲑᲐ: ᲛᲠᲐᲕᲐᲚᲑᲘᲜᲘᲐᲜᲘ ᲡᲐᲪᲮᲝᲕ-ᲠᲔᲑᲔᲚᲘ ᲡᲐᲮᲚᲘ ᲑᲚᲝᲙᲘ 1

ᲛᲘᲬᲘᲡ ᲜᲐᲙᲕᲔᲗᲘᲡ ᲒᲐᲛᲝᲧᲔᲜᲔᲑᲘᲡ (ᲒᲐᲙᲘ)ᲠᲔᲙᲕᲘᲖᲘᲢᲔᲑᲘ ᲑᲠᲫᲐᲜᲔᲑᲘᲡ № 6729264 ᲗᲐᲠᲘᲦᲘ: 26.10.2023 Წ.

ᲞᲘᲠᲝᲑᲘᲗᲘ ᲐᲦᲜᲘᲨᲕᲜᲔᲑᲘ:

ᲨᲔᲜᲘᲨᲕᲜᲔᲑᲘ:

1. ᲧᲕᲔᲚᲐ ᲖᲝᲛᲔᲑᲘ ᲛᲝᲪᲔᲛᲣᲚᲘᲐ ᲛᲛ-ᲨᲘ

ᲡᲐᲞᲠᲝᲔᲥᲢᲝ ᲝᲠᲒᲐᲜᲘᲖᲐᲪᲘᲐ
ᲨᲞᲡ "ᲖᲣᲛᲐ" Ს.Კ. 405265911

ᲗᲐᲜᲐᲛᲓᲔᲑᲝᲑᲐ	ᲒᲕᲐᲠᲘ	ᲮᲔᲚᲛᲝᲬᲔᲠᲐ
ᲓᲘᲠᲔᲥᲢᲝᲠᲘ	Მ. ᲙᲕᲔᲡᲔᲚᲐᲕᲐ	
ᲞᲠ. ᲛᲗ. ᲐᲠᲥ	Მ. ᲙᲕᲔᲡᲔᲚᲐᲕᲐ	
შეასრულა	რ.წაქაძე	

სართულის გეგმა 0,00 ნიშნულზე

ᲛᲐᲡᲨᲢᲐᲑᲘ	ᲤᲝᲠᲛᲐᲢᲘ	ᲡᲢᲐᲓᲘᲐ	ᲤᲣᲠᲪᲔᲚᲘ	ᲤᲣᲠᲪ-ᲑᲘ
1:100		Მ.Პ	გ-2	გ-11

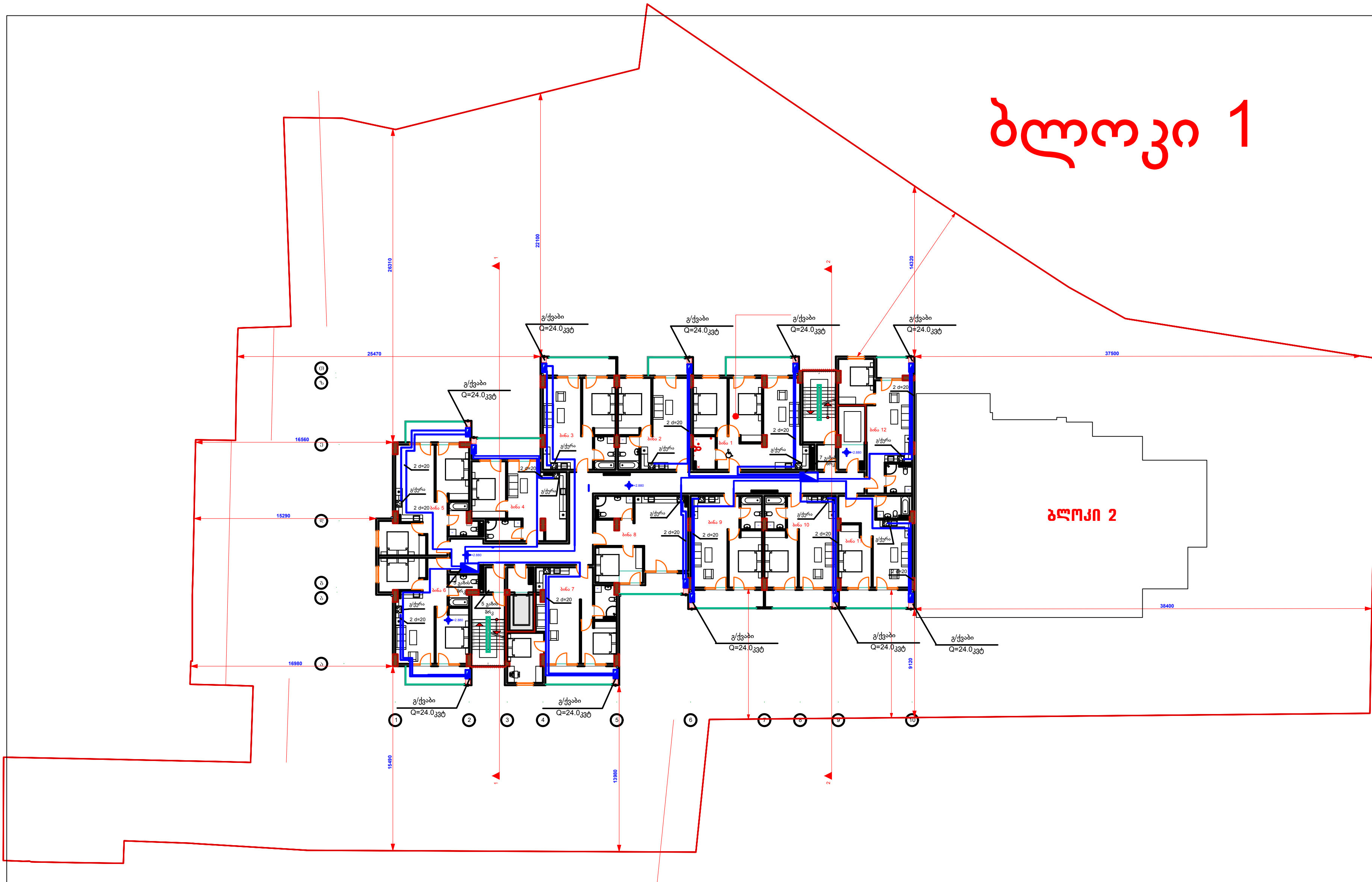

გაზმომარაგება

ობიექტის მისამართი: ქ. თბილისი, დიდი დიღომი, კორპუსი 29-ე მიმდებარედ მიწის ს.კ 01.10.07.004.084

ობიექტის დანიშნულება: მრავალბინიანი საცხოვ-რებელი სახლი ბლოკი 1

მიწის ნაკვეთის გამოყენების (გაკი)რეკვიზიტები ბრძანების № 6729264 თარიღი: 26.10.2023 წ.

პირობითი აღნიშვნები:

შენიშვნები:

1. ყველა ზომები მოცემულია მმ-ში

საპროექტო ორგანიზაცია
შპს "ზუმა" ს.კ. 405265911

თანამდებობა	გვარი	ხელმოწერა
დირექტორი	მ. კვესელავა	
პრ. მთ. არქ	მ. კვესელავა	
შეასრულა	რ.წაქაძე	

სართულის გეგმა +2,880 - +9,280 ნიშნულზე

მასშტაბი	ფორმატი	სტადია	ფურცელი	ფურც-ბი
1:100		მ.პ	გ-3	გ-11

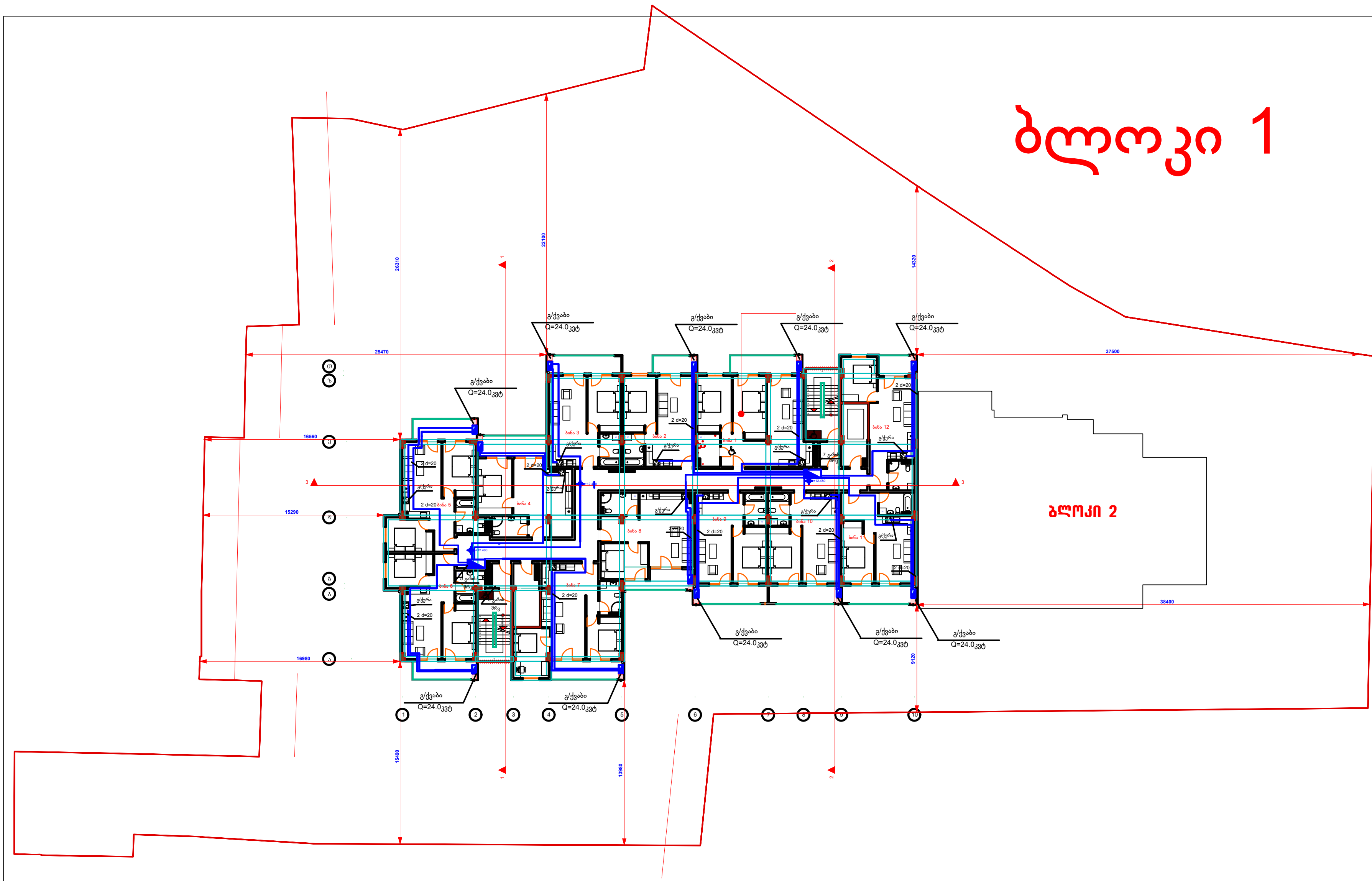

გაზმომარაგება
ობიექტის მისამართი: ქ. თბილისი, დიდი დიღომი, კორპუსი 29-ე მიმდებარედ მიწის ს.კ 01.10.07.004.084
ობიექტის დანიშნულება: მრავალბინიანი საცხოვ-რებელი სახლი ბლოკი 1
მიწის ნაკვეთის გამოყენების (გაპი)რეკვიზიტები ბრძანების № 6729264 თარიღი: 26.10.2023 წ.
პირობითი აღნიშვნები:
შენიშვნები:
1. ყველა ზომები მოცემულია მმ-ში

საპროექტო ორგანიზაცია
შპს "ზუმა" ს.კ. 405265911

თანამდებობა	გვარი	ხელმოწერა
დირექტორი	მ. კვესელავა	
პრ. მთ. არქ	მ. კვესელავა	
შეასრულა	რ.წაქაძე	

სართულის გეგმა +12,448 - +18,880 ნიშნულზე

მასშტაბი	ფორმატი	სტადია	ფურცელი	ფურც-ბი
1:100		მ.პ	გ-4	გ-11

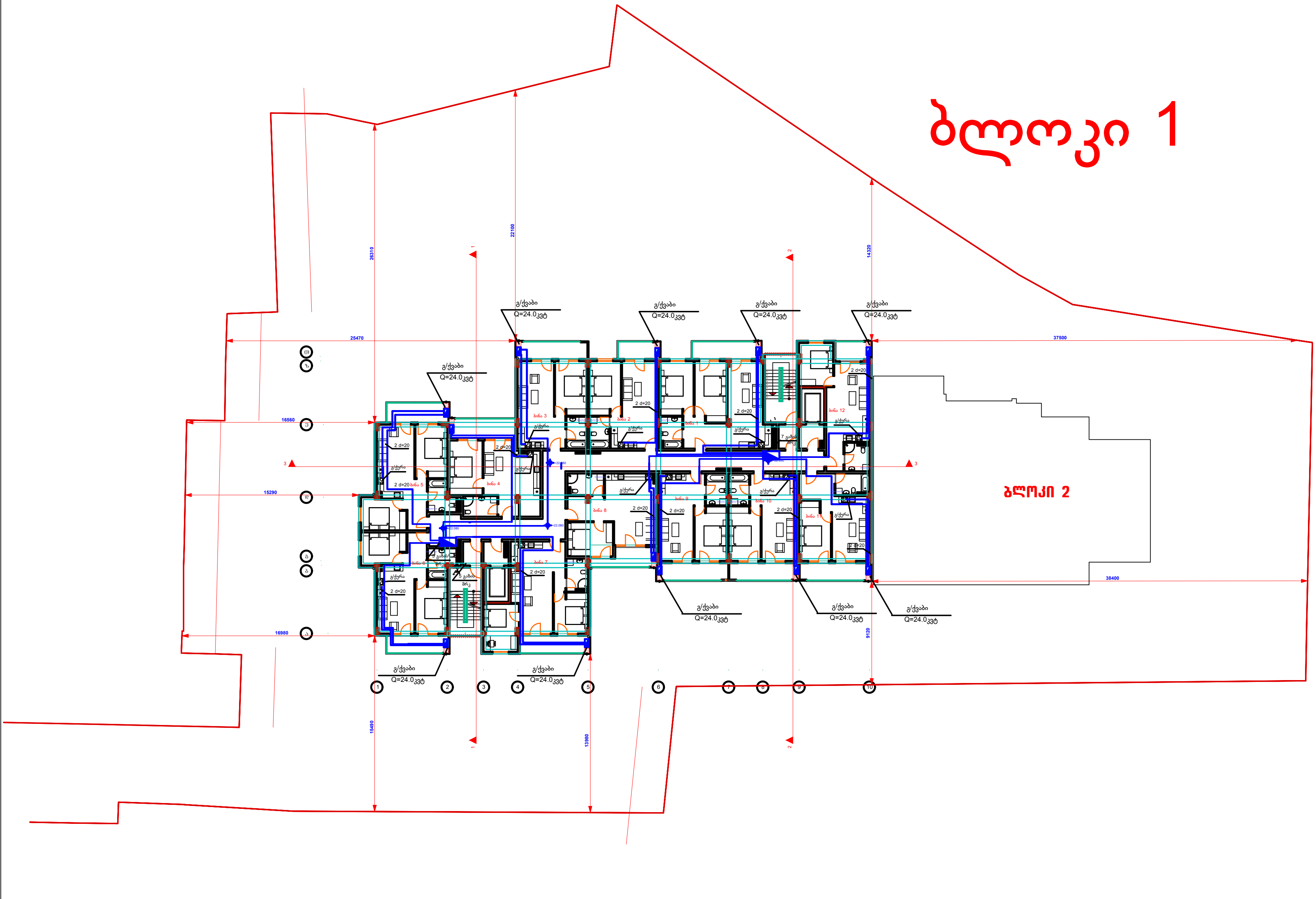

გაზმომარაგება

ობიექტის მისამართი: ქ. თბილისი, დიდი დიღომი, კორპუსი 29-ე მიმდებარედ მიწის ს.კ 01.10.07.004.084

ობიექტის დანიშნულება: მრავალბინიანი საცხოვრებელი სახლი ბლოკი 1

მიწის ნაკვეთის გამოყენების (გაპი)რეკვიზიტები ბრძანების № 6729264 თარიღი: 26.10.2023 წ.

პირობითი აღნიშვნები:

შენიშვნები:

1. ყველა ზომები მოცემულია მმ-ში

საპროექტო ორგანიზაცია
შპს "ზუმა" ს.კ. 405265911

თანამდებობა	გვარი	ხელმოწერა
დირექტორი	მ. კვესელავა	
პრ. მთ. არქ	მ. კვესელავა	
შეასრულა	რ.წაქაძე	

სართულის გეგმა +22,080 - +31,680 ნიშნულზე

მასშტაბი	ფორმატი	სტადია	ფურცელი	ფურც-ბი
1:100		მ.პ	გ-5	გ-11

ბლოკი 1

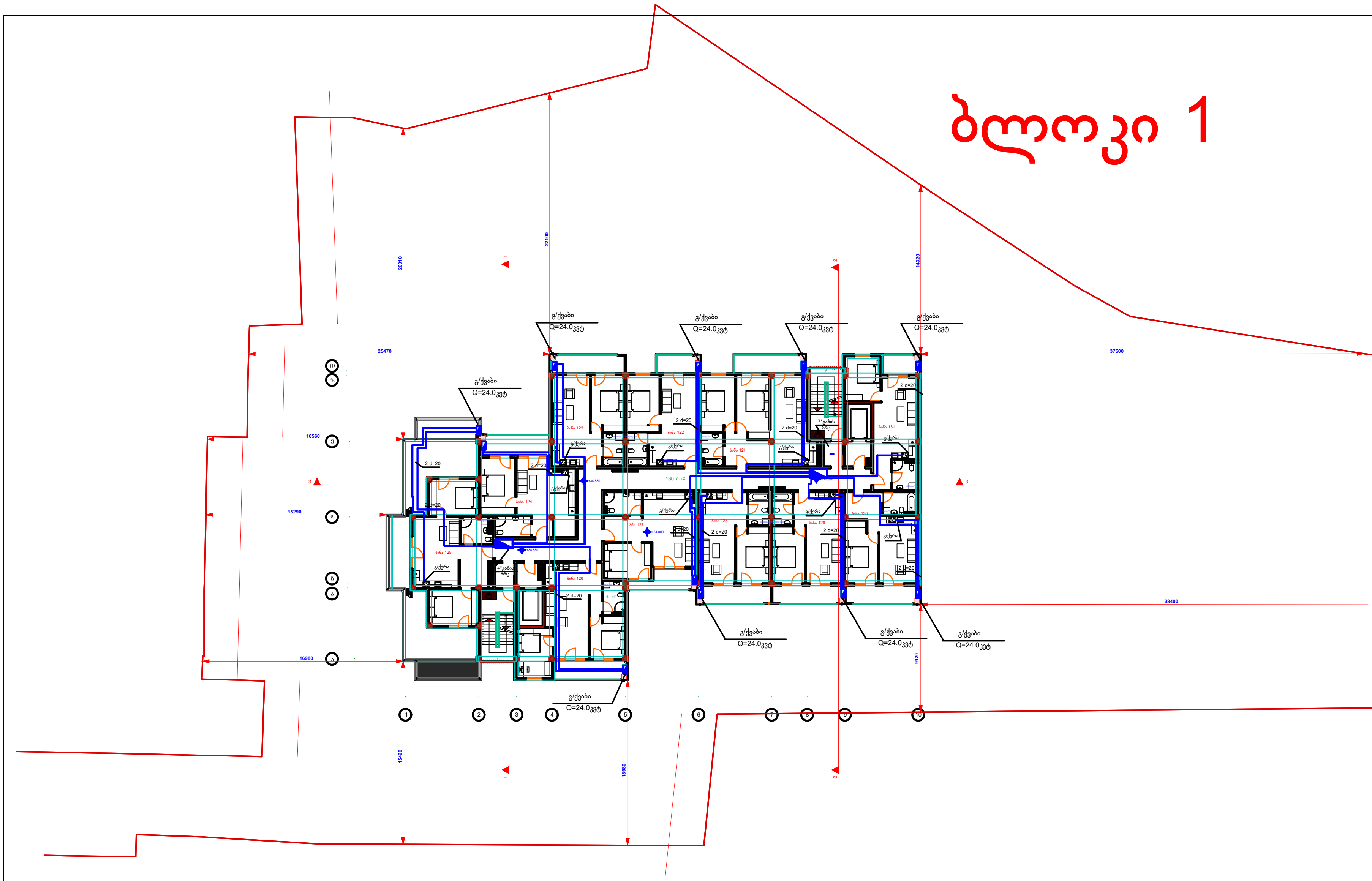

გაზმომარაგება

ობიექტის მისამართი: ქ. თბილისი, დიდი დიღომი, კორპუსი 29-ე მიმდებარედ მიწის ს.კ 01.10.07.004.084

ობიექტის დანიშნულება: მრავალბინიანი საცხოვ-რებელი სახლი ბლოკი 1

მიწის ნაკვეთის გამოყენების (გაპი)რეკვიზიტები ბრძანების № 6729264 თარიღი: 26.10.2023 წ.

პირობითი აღნიშვნები:

შენიშვნები:

1. ყველა ზომები მოცემულია მმ-ში

საპროექტო ორგანიზაცია
შპს "ზუმა" ს.კ. 405265911

თანამდებობა	გვარი	ხელმოწერა
დირექტორი	მ. კვესელავა	
პრ. მთ. არქ	მ. კვესელავა	
შეასრულა	რ.წაქაძე	

სართულის გეგმა +34,880 ნიშნულზე

მასშტაბი	ფორმატი	სტადია	ფურცელი	ფურც-ბი
1:100		მ.პ	გ-6	გ-11

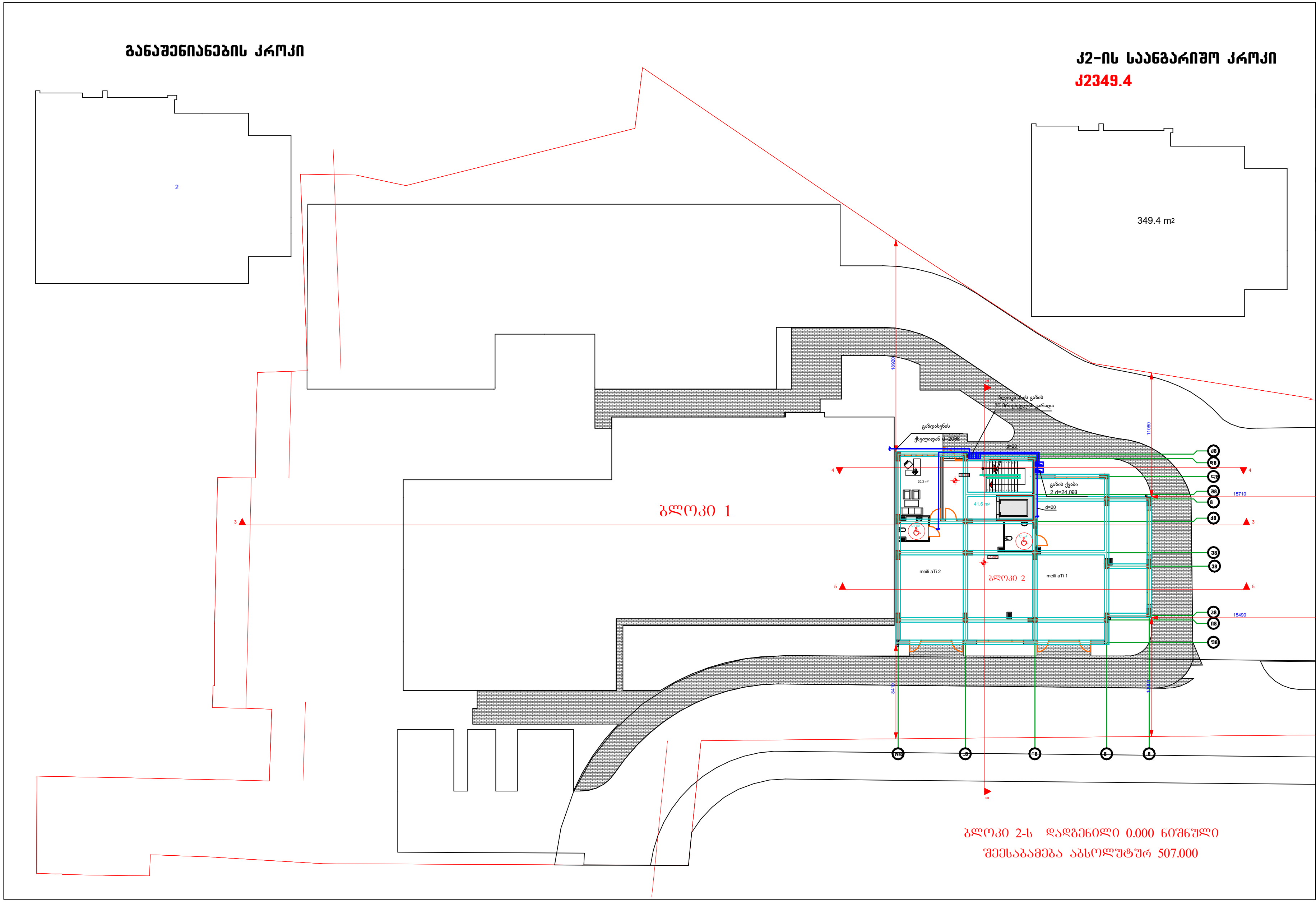

გაზმომარაგება
ობიექტის მისამართი: ქ. თბილისი, დიდი დიღომი, კორპუსი 29-ე მიმდებარედ მიწის ს.კ 01.10.07.004.084
ობიექტის დანიშნულება: მრავალბინიანი საცხოვრებელი სახლი ბლოკი 2
მიწის ნაკვეთის გამოყენების (გაპი)რეკვიზიტები ბრძანების № 6729264 თარიღი: 26.10.2023 წ.
პირობითი აღნიშვნები:
შენიშვნები:
1. ყველა ზომები მოცემულია მმ-ში

საპროექტო ორგანიზაცია
შპს "ზუმა" ს.კ. 405265911

თანამდებობა	გვარი	ხელმოწერა
დირექტორი	მ. კვესელავა	
პრ. მთ. არქ	მ. კვესელავა	
შეასრულა	რ.წაქაძე	

სართულის გეგმა +3,520 - +6,720 ნიშნულზე

მასშტაბი	ფორმატი	სტადია	ფურცელი	ფურც-ბი
1:100		მ.პ	გ-7	გ-11

განაშენიანების კრომკი

კ2-ის საანგარიშო კრომკი

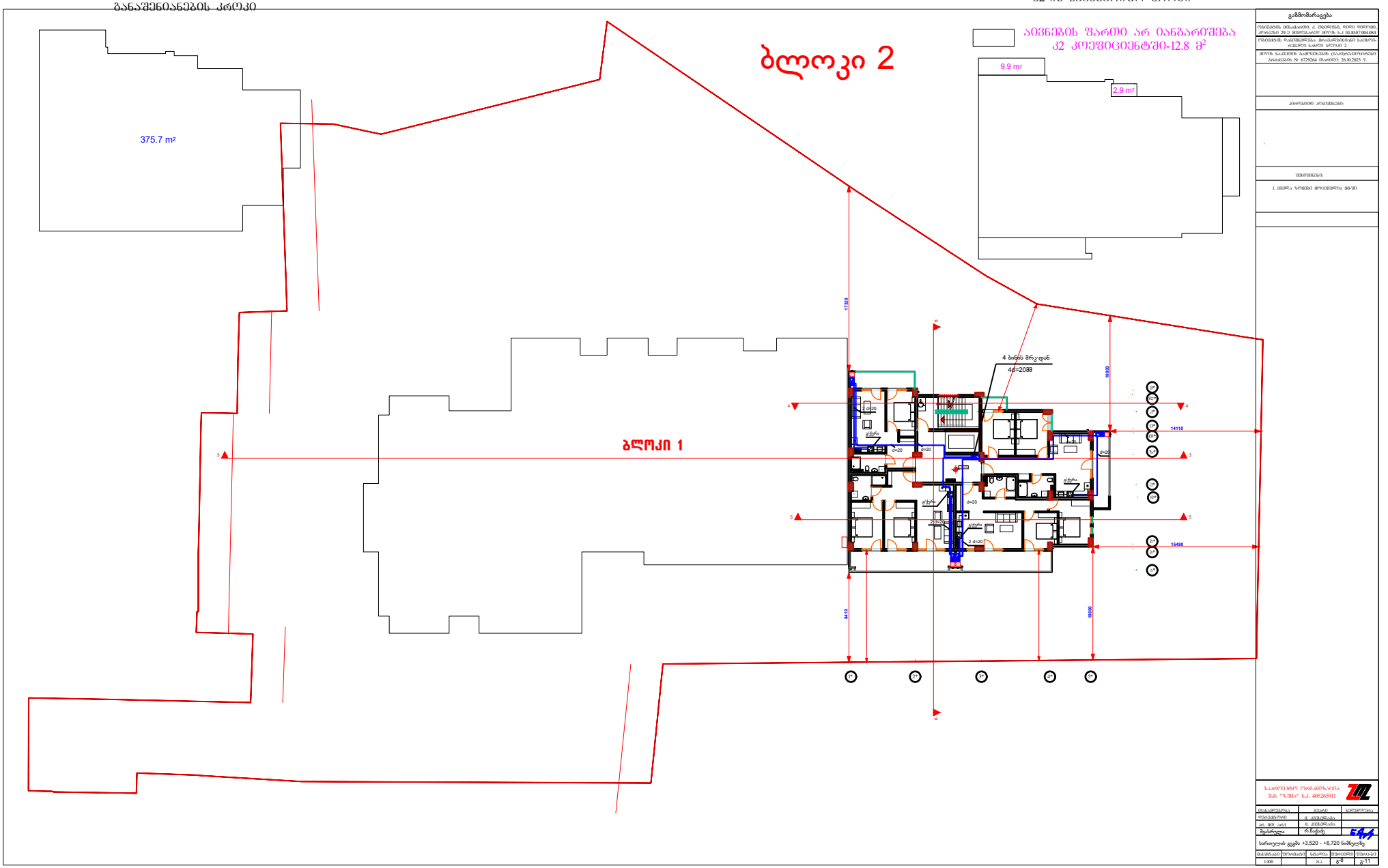

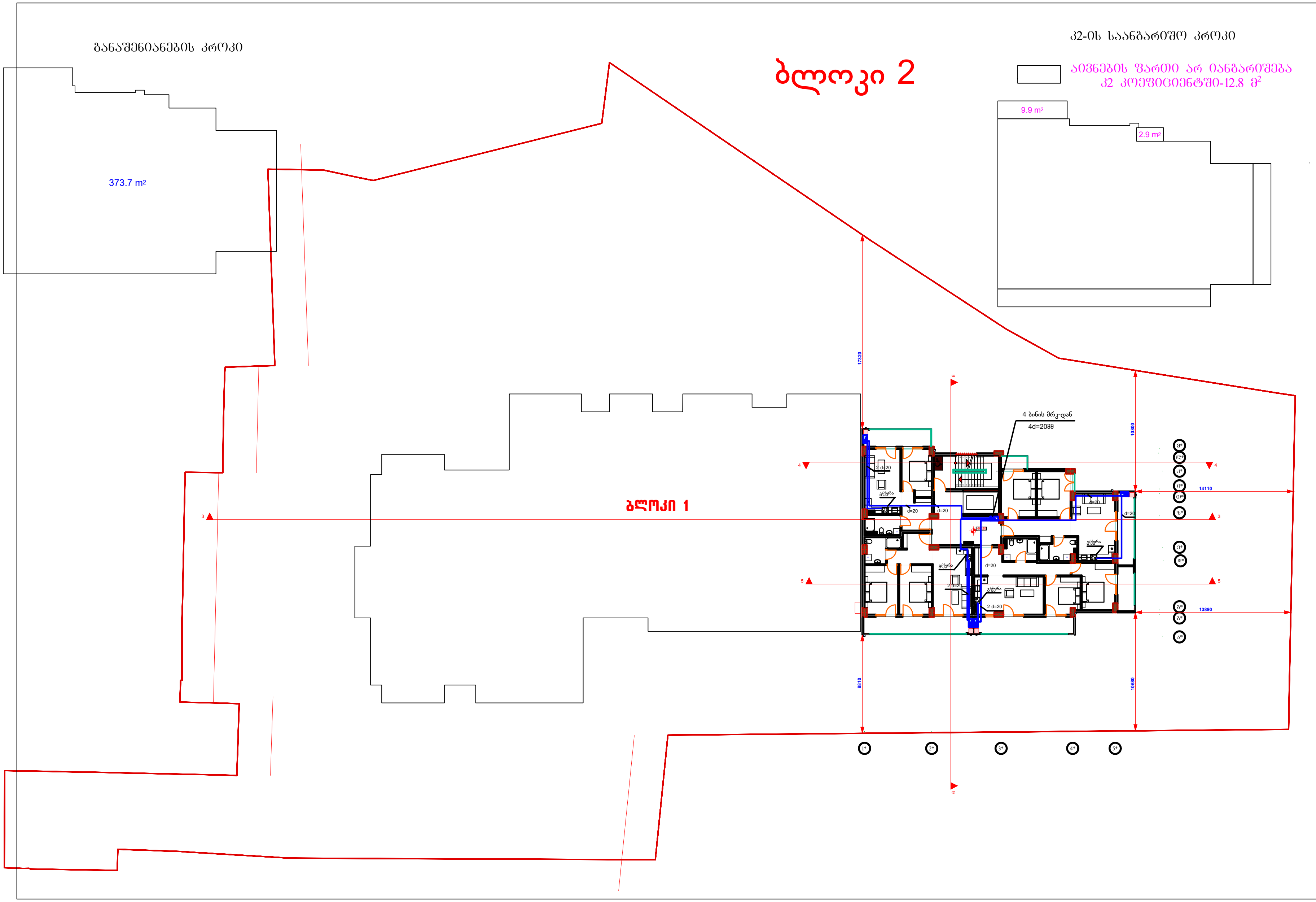

გაზმომარაგება

ობიექტის მისამართი: ქ. თბილისი, დიდი დიღომი, კორპუსი 29-ე მიმდებარედ მიწის ს.კ 01.10.07.004.084

ობიექტის დანიშნულება: მრავალბინიანი საცხოვრებელი სახლი ბლოკი 2

მიწის ნაკვეთის გამოყენების (გაპი)რეკვიზიტები ბრძანების № 6729264 თარიღი: 26.10.2023 წ.

პირობითი აღნიშვნები:

შენიშვნები:

1. ყველა ზომები მოცემულია მმ-ში

საპროექტო ორგანიზაცია
შპს "ზუმა" ს.კ. 405265911

თანამდებობა	გვარი	ხელმოწერა
დირექტორი	მ. კვესელავა	
პრ. მთ. არქ	მ. კვესელავა	
შეასრულა	რ.წაქაძე	

სართულის გეგმა +9,920 - +13,120 ნიშნულზე

მასშტაბი	ფორმატი	სტადია	ფურცელი	ფურც-ბი
1:100		მ.პ	გ-9	გ-11

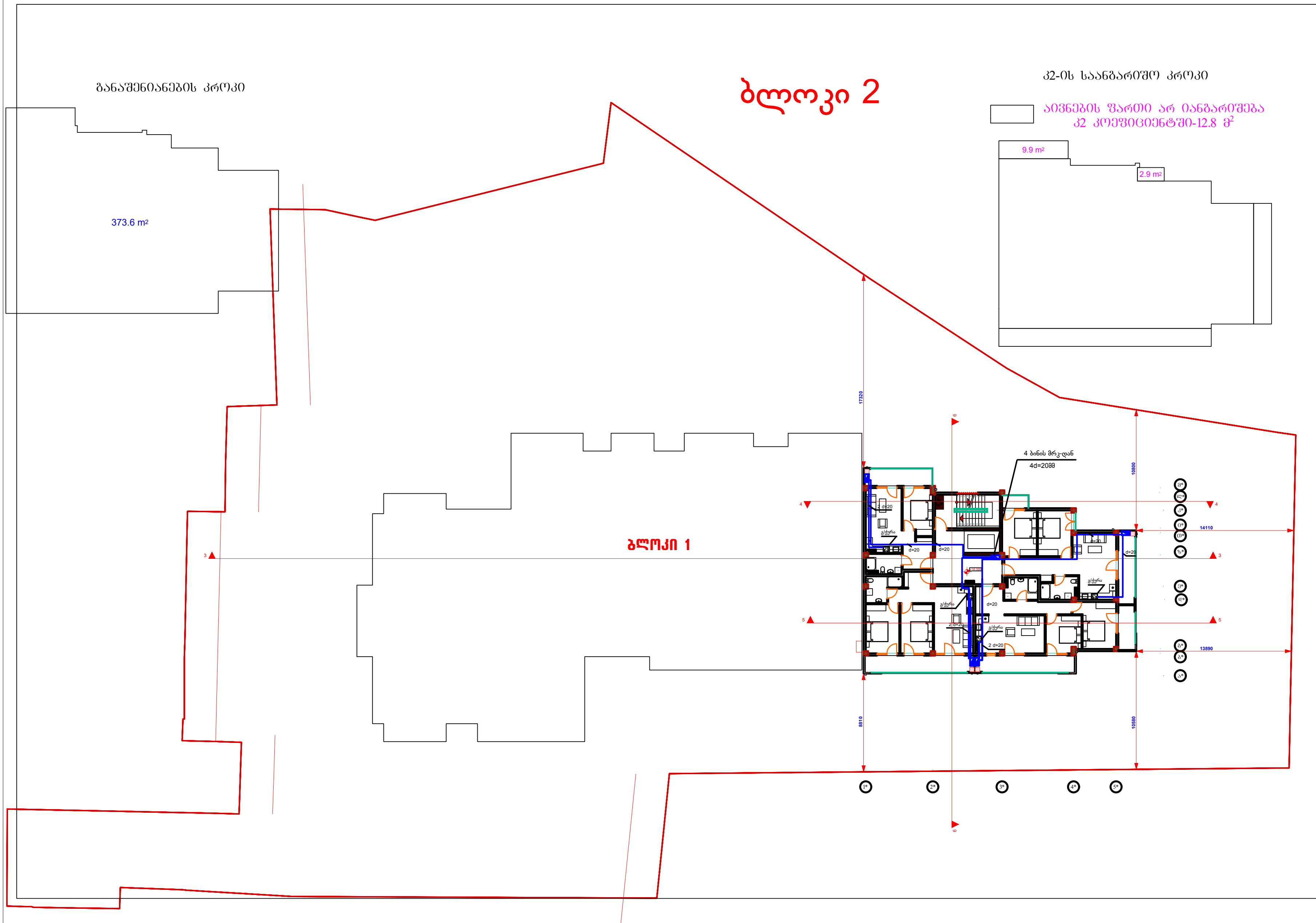

გაზმომარაგება

ობიექტის მისამართი: ქ. თბილისი, დიდი დიღომი, კორპუსი 29-ე მიმდებარედ მიწის ს.კ 01.10.07.004.084

ობიექტის დანიშნულება: მრავალბინიანი საცხოვრებელი სახლი ბლოკი 2

მიწის ნაკვეთის გამოყენების (გაპი)რეკვიზიტები ბრძანების № 6729264 თარიღი: 26.10.2023 წ.

პირობითი აღნიშვნები:

შენიშვნები:

1. ყველა ზომები მოცემულია მმ-ში

საპროექტო ორგანიზაცია
შპს “ზუმა“ ს.კ. 405265911

თანამდებობა	გვარი	ხელმოწერა
დირექტორი	მ. კვესელავა	
პრ. მთ. არქ	მ. კვესელავა	
შეასრულა	რ.წაქაძე	

სართულის გეგმა +16,320 - +19,520 ნიშნულზე

მასშტაბი	ფორმატი	სტადია	ფურცელი	ფურც-ბი
1:100		მ.პ	გ-10	გ-11

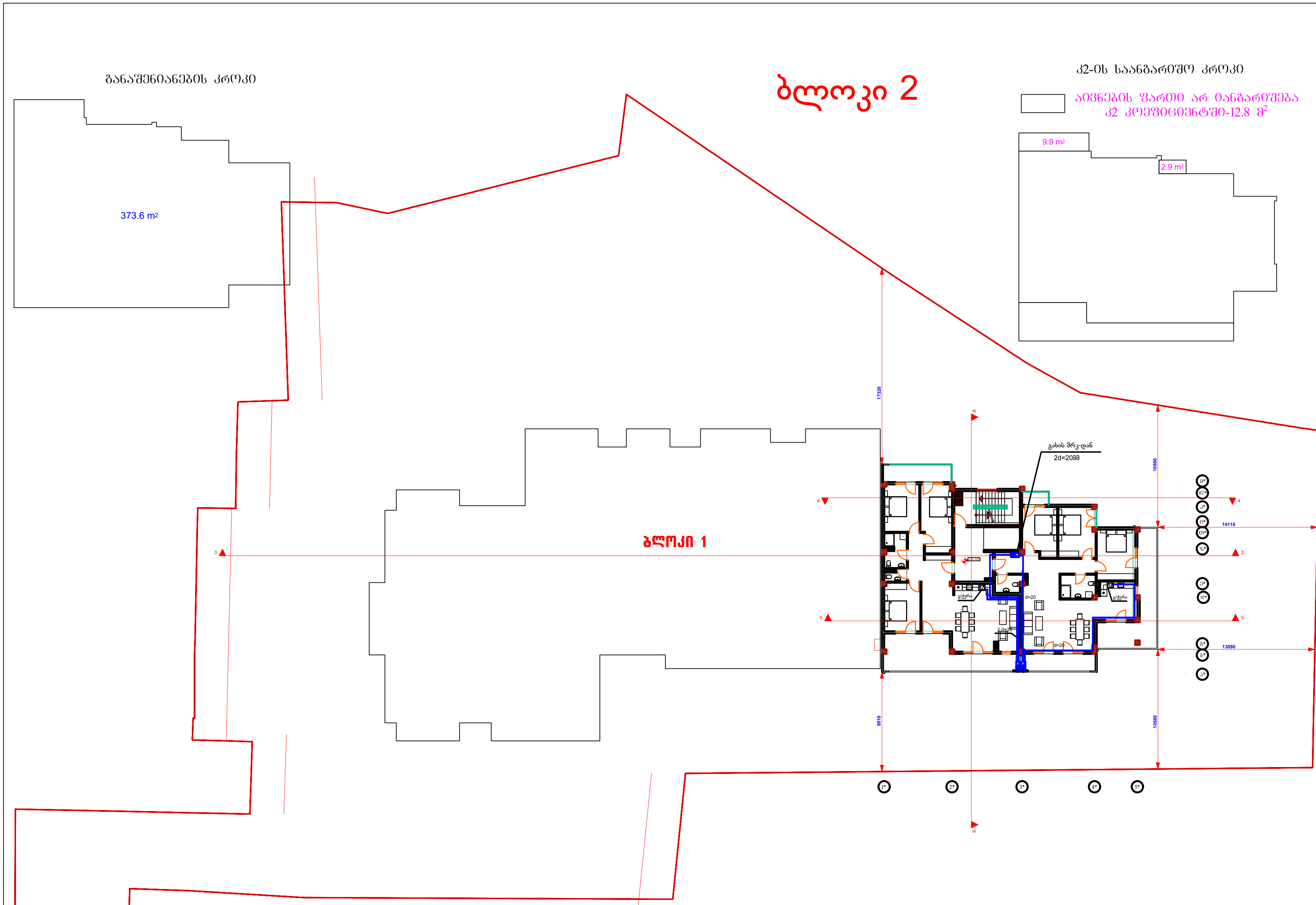

გაზმომარაგება

ობიექტის მისამართი: ქ. თბილისი, დიდი დიღომი, კორპუსი 29-ე მიმდებარედ მიწის ს.კ 01.10.07.004.084

ობიექტის დანიშნულება: მრავალბინიანი საცხოვრებელი სახლი ბლოკი 2

მიწის ნაკვეთის გამოყენების (გაპი)რეკვიზიტები ბრძანების № 6729264 თარიღი: 26.10.2023 წ.

პირობითი აღნიშვნები:

შენიშვნები:

1. ყველა ზომები მოცემულია მმ-ში

საპროექტო ორგანიზაცია
შპს "ზუმა" ს.კ. 405265911

თანამდებობა	გვარი	ხელმოწერა
დირექტორი	მ. კვესელავა	
პრ. მთ. არქ	მ. კვესელავა	
შეასრულა	რ.წაქაძე	

სართულის გეგმა +22,720 ნიშნულზე

მასშტაბი	ფორმატი	სტადია	ფურცელი	ფურც-ბი
1:100		მ.პ	გ-11	გ-11

ობიექტის მისამართი: ქ. თბილისი, დიდი დიღომი, კორპუსი 29-ე მიმდებარედ მიწის ს.კ 01.10.07.004.084

ობიექტის დანიშნულება: მრავალბინიანი საცხოვრებელი სახლი ბლოკი 1 და ბლოკი 2

ელექტრომომარაგება

2024

განმარტებითი ბარათი

პროექტის ელ. ტექნიკური ნაწილი დამუშავებულია შენობის არქიტეტურული გეგმების საფუძველზე,პროექტირების მოქმედი ნორმებისა და წესების გათვალისწინებით. 23-05-95; СП31-110-2003; ПУЭ).

ენერგიის უზრუნველყოფის თვალსაზრისით ობიექტი განეკუთვნება II კატეგორიის მომხმარებელს.

ქსელის ძაბვად მიღებულის 380/220ვ. ყრუდ დამიწებული ნეიტრონით

დაწესებულების ძალური და განათების ელ. მიმღების კვება განხორციელდეს მთავარი გამანაწილებელი გარიდან (მ.გ.ფ),რომელიც მონტაჟდება შენობის 0,00 ნიშნულზე. ელ.ფარის ადგილი პირიბითია,დაზუსტდეს მონტაჟის დროს.

შენობის კიბის უჯრედებში,დერეფანში და გასასვლელებში განლაგდეს საევაკუაციო სანათები აკუმულატორით.ყოველ სართულზე დაიდგმება ელექტრო გამანაწილებელი ჯგუფური ფარი, რომელიც დაკომპლექტებულია შემყვანზე სამპოლუსიანი,ხოლო გამავალ ხაზებზე ერთპოლუსიანი და სამპოლუსიანი ავტომატური ამომრთველებით.დამონტაჟებული შტეფსელის როზეტების მკვებავი ჯგუფებისათვის ელ.ფარებში გათვალისწინებულია ორპოლუსიანი დიფერენციალური ავტომატური ამომრთველები 30მა დენის გაჟონვაზე ამორთვის უნარით.

ჩამრთველები და შტეფსელების როზეტები ოთახებში დაიდგმევა იატაკიდან 1,8მ დამცავი ხუფით და 0,8 მ-ის სიმაღლეზე.

განათების ჯგუფური ქსელი შესრულებულია სპილენძის ძარღვიანი ორმაგი არაალებადი იზოლაციის მქონე სადენით ბათქასის ქვეშ და ტიხრების ღრუებში (სიცარიელეში) ვინიპლასტის გოფრირებულ მილებში,განათებისთვის 3x1.5 კვ.მმ საშტეფსელო როზეტებისთვის 3x2.5 კვ.მმ

ენერგო მომხმარებლის უსაფრთხო ექსპლუტაციის მიზნით შენობის მიმდებარე ტერიტორიაზე უნდა მოეწყოს მთ,გამანაწილებელი ფარის მეორადი დამიწებია დამიწების კონტური: (50x50x5) კვ.მმ L=2.5 მ.სიგრძის ფოლადის კუთხოვანებისაგან და (40x4) კვ.მმ ზოლოვანი ფოლადისგან. კონტურზე ფოლადის (40x4) კვ.მმ ზოლით უნდა მიერთდეს მაგისტრალური გამანაწილებელი კარადა.დამიწებას ექვემდებარება ელ მოწყობილობების ყველა ლითონის არადენგამტარი ნაწილი,რომელიც შეიძლება აღმოჩნდეს ძაბვის ქვეშ იზოლაციის დაზიანების გამო,უნდა იყოს ჩამიწებული,აგრეთვე ძაბვის პროექტით გათვალისწინებულია ობიექტის დაცვა მეხის პირდაპირი დარტყმისგან,ვინაიდან სახურავი, სატელევიზიო ანტენა არის მეტალის,ამიტომ ელვა მიმღებ ბადედ გამოიყენება თვით მეტალის სახურავი. სახურავიდან ყოველ 20 მ-ში მიდუღდეს ღეროვანი მავრთული დიამეტრით 6 მმ. და დამიწდეს. დამიწებისათვის გამოიყენება ვერტიკალურად მიმართული ელექტროდები,რომელიც ჩაირტყმება გრუნტში და შეერთება მოხდება ზოლოვანი ფოლადით. ასევე დამიწდეს საქვაბის საკვამლე მილი. გაიზომოს წინაღობა რომელიც არ უნდა აღემატებოდეს 4 ომს წლის ნებისმიერ დროს.

დამიწების მოწყობილობის წინაღობა არ უნდა აღემატებოდეს 4 ომს.

ობიექტის მოთხოვნადი სიმძლავრე შეადგენს 334.0,0 კვტ

მასალების და მოწყობილობების სპეციფიკაცია

	№ რიგ.	დასახელება	ბანზ. ერთ.	ბლოკი 1 რაოდ	ბლოკი 2 რაოდ
		შენობის შემყვან გამანაწილებელი მოწყობილობა/ მთ. ფარი 11 ჯგუფიანი შემყვანზე 3 ფაზა ავტომატური გამომრთველით; ჯგუფებში 3ფ. ავტომატით 25ა2ც. 32ა-1ც. სამისამართო სარელეო მოდულით. 5X6 მმ 45 ამპერზე	კომპ.	1	1
	1	წყ.ტუმბო Q=12.0მ³/სთ; V=6,0 კვტ ; H=60,0მ	კომპ.	1	1
○	2	წერტილოვანი განათება "ლედ" ნათურით 5 ვტ	ც.	132	18
●	3	წერტილოვანი განათება "ლედ" ნათურით 7 ვტ	ც.	165	63
□	4	წერტილოვანი განათება "ლედ" ნათურით 10 ვტ	ც.	500	167
	5	კედლის პლაფონი ტიპის სანათი ლედ.ნათურით 7 ვტ	ც.	135	102
	6	საშტეფსელო როზეტი ორპოლუსიანი მესამე დამამიწებელი კონტაქტით	ც.	880	70
	7	საშტეფსელო როზეტი ორპოლუსიანი მესამე დამამიწებელი კონტაქტით ორმაგი	ც.	131	26
	8	ერთპოლუსიანი გამომრთველი "ერთკლავიშიანი"	ც.	165	24
	9	ერთპოლუსიანი გამომრთველი "ორკლავიშიანი"	ც.	132	40
	10	სპილენძის ორმაგზოლიანი კაბელი კვეთით -3X1.5 კვ.მმ.	ც.	3500	750
	11	სპილენძის ორმაგზოლიანი კაბელი კვეთით -3X2,5 კვ.მმ.	მ.	3200	700
	12	სპილენძის ორმაგზოლიანი კაბელი კვეთით -5X6 კვ.მმ.	მ.	750	300
	13	სპილენძის ორმაგ.იზოლირება 3*16/10 კვ.მმ	მ.	120	
	14	სპილენძის სამფაზიანი 2(3*120+1*50კვმმ)	მ.	100	
	15	საკაბელო არხები 15X25 მმ	მ.	60	60
	16	საკაბელო არხების ფურნიტურა (კაბელროსტები ფურნიტურით კრონშტეინებით ჭანჭიკებით და სხვ საერთო ღირებულების 18%	კომპლ.	1	1
	17	გაშვება, გამართვა, ტესტირება	მ.	1	1
	18	კუთხოვანა 50X50X5მმ; =2,5მ; მთ.გ.ფ.-ის დამიწებისათვის და მეხდაცვისთვის	ცალი	3	3
	19	ზოლოვანი ფოლადი 40X4მმ. მთ.გ.ფ.-ის დამიწებისათვის და მეხდაცვისთვის	ცალი	50	50
	20	მრიცხველი	ცალი	131	26
	21	ლუმინისცენტური სანათი ეკო ნათურით 4*18კვ			

ელექტრომომარაგება

ობიექტის მისამართი: ქ. თბილისი, ჩიხი ჩიტიყვის, კორპუსი 29-ე მიწლმპარელ მიწის ს.კ 01.10.07.004.084

ობიექტის დანიშნულება: მრავალბინიანი საცხოვრებელი სახლი ბლოკი 1

მიწის ნაკვეთის გამოყენების (გაპირველისობისა) დარგანის № 6729264 თარიღი: 26.10.2023 წ.

კონსულტირებული ორგანიზაციები:

შენობების:

1. ჯეელა ზურგისა მოცულობა 88-30

შემსრულებელი	გვარი	ხელმოწერა	
ხელმძღვანელი	მ. კვიჭელაძე		
არ. მთ. არქ	მ. კვიჭელაძე		
შესრულება	ვაჟაანა		

განმარტებითი ბარათი,სპეციფიკაცია

მასშტაბი	ფორმატი	სტადია	ფურცელი	ფურც-ბი
1:100		მ.პ	ფლ-1	ფლ: 13

საპროექტო ორგანიზაცია შპს "ზაზა" ს.კ. 405265911

მთ.გამანაწ-ლი ფარის სქემა

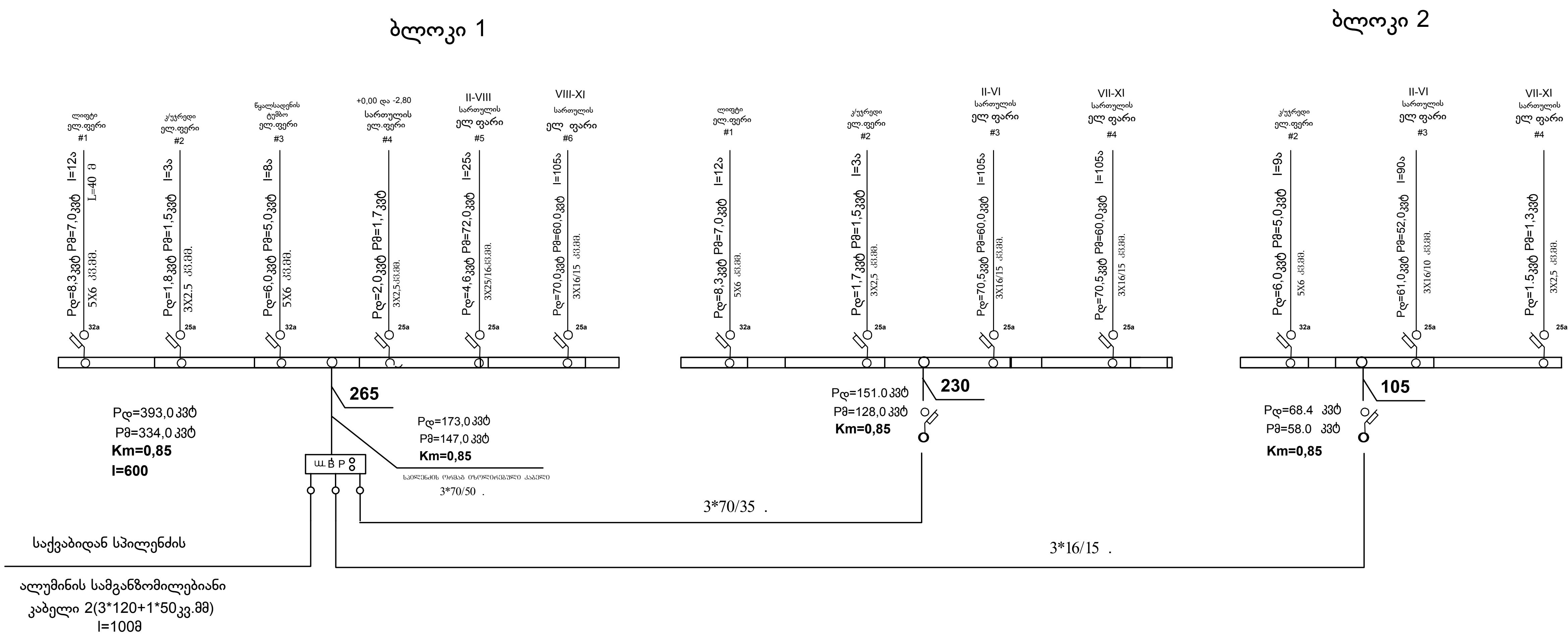

ელექტრომომარაგება
ობიექტის მისამართი: ქ. თბილისი, დიდი დიღომი, კორპუსი 29-ე მიმდებარედ მიწის ს.კ 01.10.07.004.084
ობიექტის დანიშნულება: მრავალბინიანი საცხოვ-რებელი სახლი ბლოკი 1
მიწის ნაკვეთის გამოყენების (გაპი)რეკვიზიტები ბრძანების № 6729264 თარიღი: 26.10.2023 წ.
პირობითი აღნიშვნები:
შენიშვნები:
1. ყველა ზომები მოცემულია მმ-ში

საპროექტო ორგანიზაცია შპს "ზუმა" ს.კ. 405265911

თანამდებობა	გვარი	ხელმოწერა
დირექტორი	მ. კვესელავა	
პრ. მთ. არქ	მ. კვესელავა	
შეასრულა	ვ.ძაგანია	

მთ.გამანაწ-ლი ფარის სქემა

მასშტაბი	ფორმატი	სტადია	ფურცელი	ფურც-ბი
1:100		მ.პ	ელ-2	ელ- 13

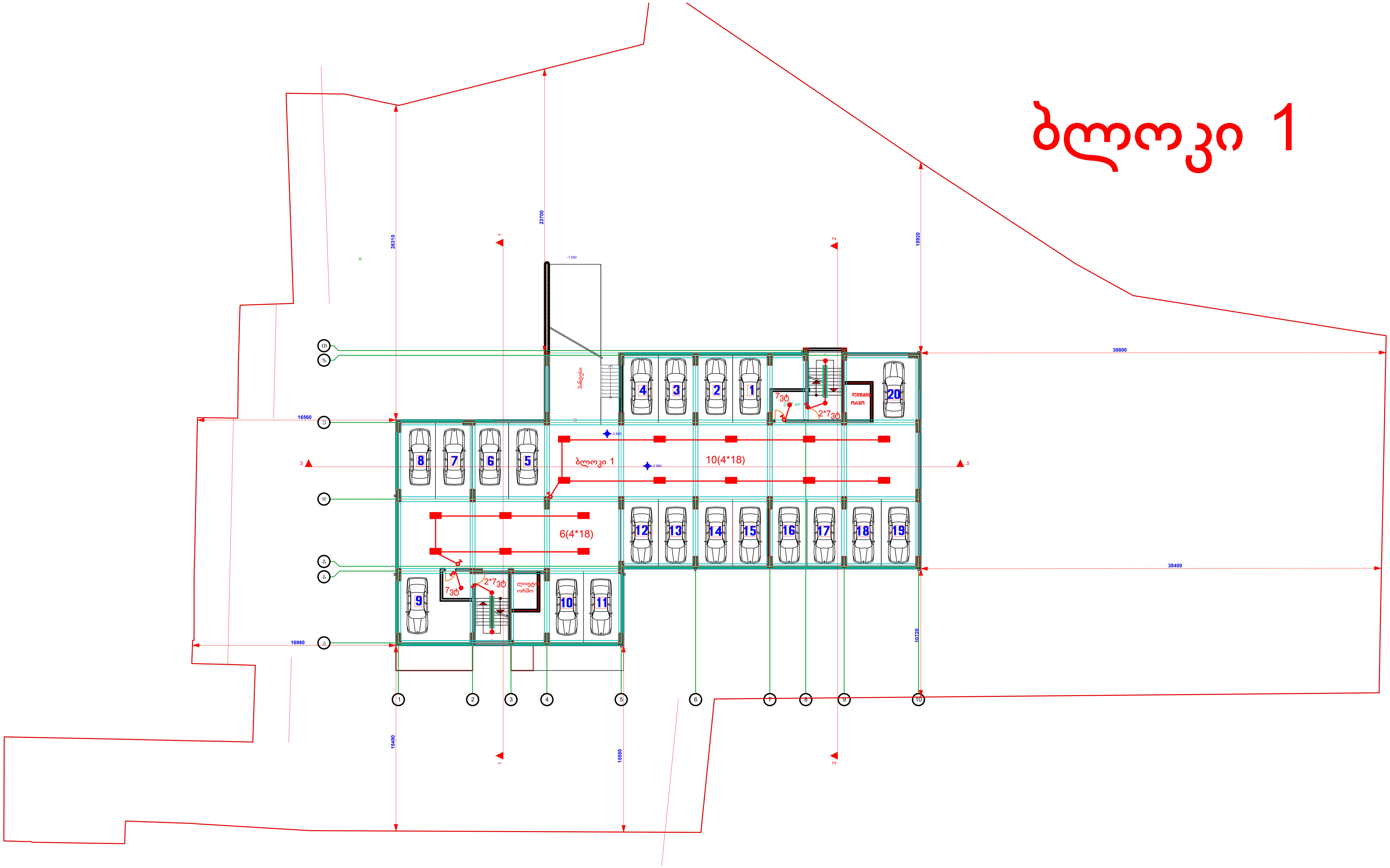

კორპუსი 29-ე მიმდებარედ მიწის ს.კ 01.10.07.004.084

ობიექტის დანიშნულება: მრავალბინიანი საცხოვ-რებელი სახლი ბლოკი 1

მიწის ნაკვეთის გამოყენების (განაშ)რეკვიზიტები ბრძანების № 6729264 თარიღი: 26.10.2023 წ.

პირობითი აღნიშვნები:

შენიშვნები:

1. ყველა ზომები მოცემულია მმ-ში

საპროექტო ორგანიზაცია
შპს "ზუმა" ს.კ. 405265911

თანამდებობა	გვარი	ხელმოწერა
დირექტორი	მ. კვესელავა	
პრ. მთ. არქ	მ. კვესელავა	
შეასრულა	ვ.ძაგანია	

სართულის გეგმა -2,880 ნიშნულზე

მასშტაბი	ფორმატი	სტადია	ფურცელი	ფურც-ბი
1:100		მ.პ	ელ- 3	ელ- 13

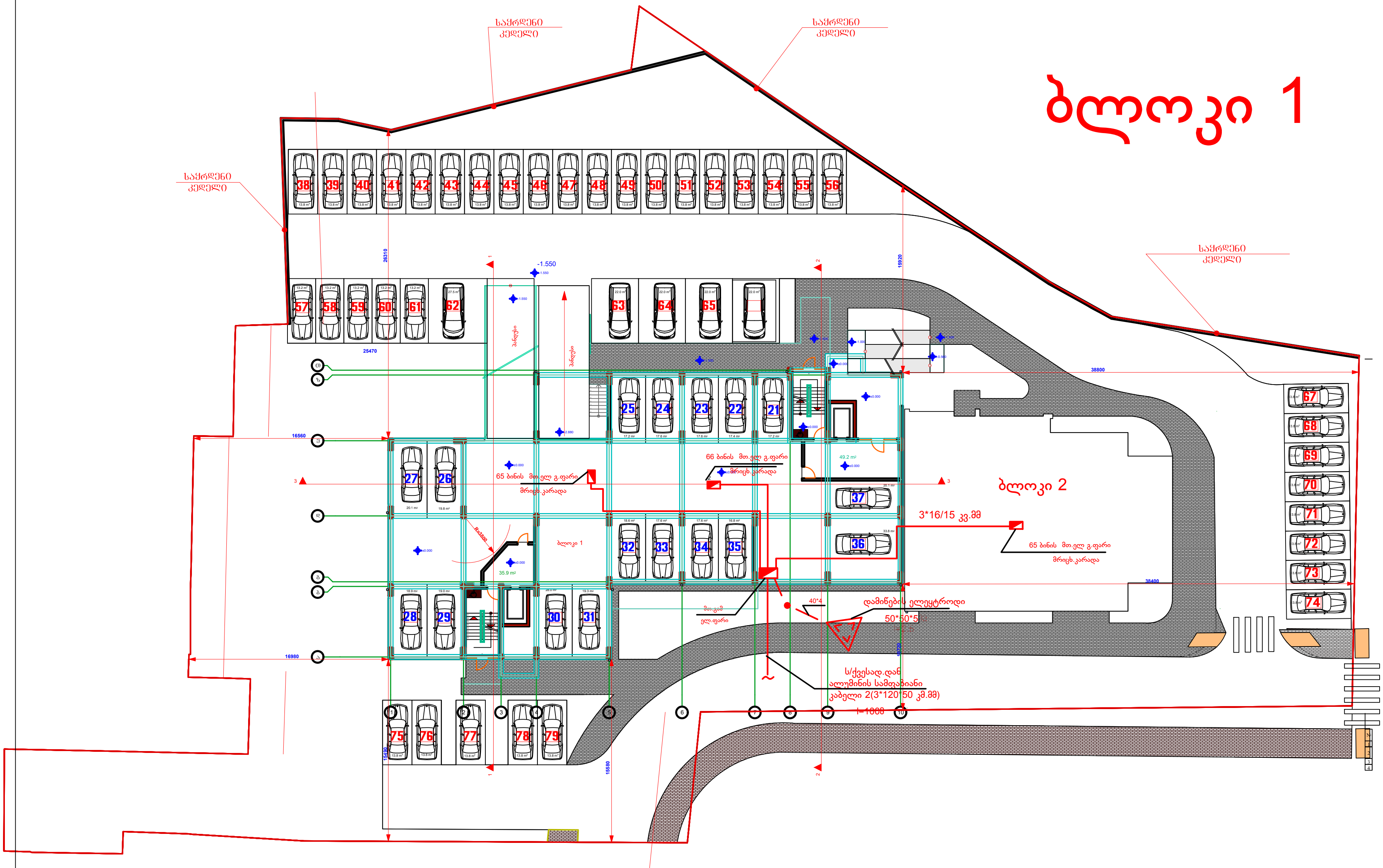

ელექტრომომარაგება

ობიექტის მისამართი: ქ. თბილისი, დიდი დიღომი, კორპუსი 29-ე მიმდებარედ მიწის ს.კ 01.10.07.004.084

ობიექტის დანიშნულება: მრავალბინიანი საცხოვ-რებელი სახლი ბლოკი 1

მიწის ნაკვეთის გამოყენების (გაკ)რეკვიზიტები ბრძანების № 6729264 თარიღი: 26.10.2023 წ.

პირობითი აღნიშვნები:

შენიშვნები:

1. ყველა ზომები მოცემულია მმ-ში

საპროექტო ორგანიზაცია
შპს "ზუმა" ს.კ. 405265911

თანამდებობა	გვარი	ხელმოწერა
დირექტორი	მ. კვესელავა	
პრ. მთ. არქ	მ. კვესელავა	
შეასრულა	ვ.ძაგანია	

სართულის გეგმა 0,00 ნიშნულზე

მასშტაბი	ფორმატი	სტადია	ფურცელი	ფურც-ბი
1:100		მ.პ	ელ- 4	ელ- 13

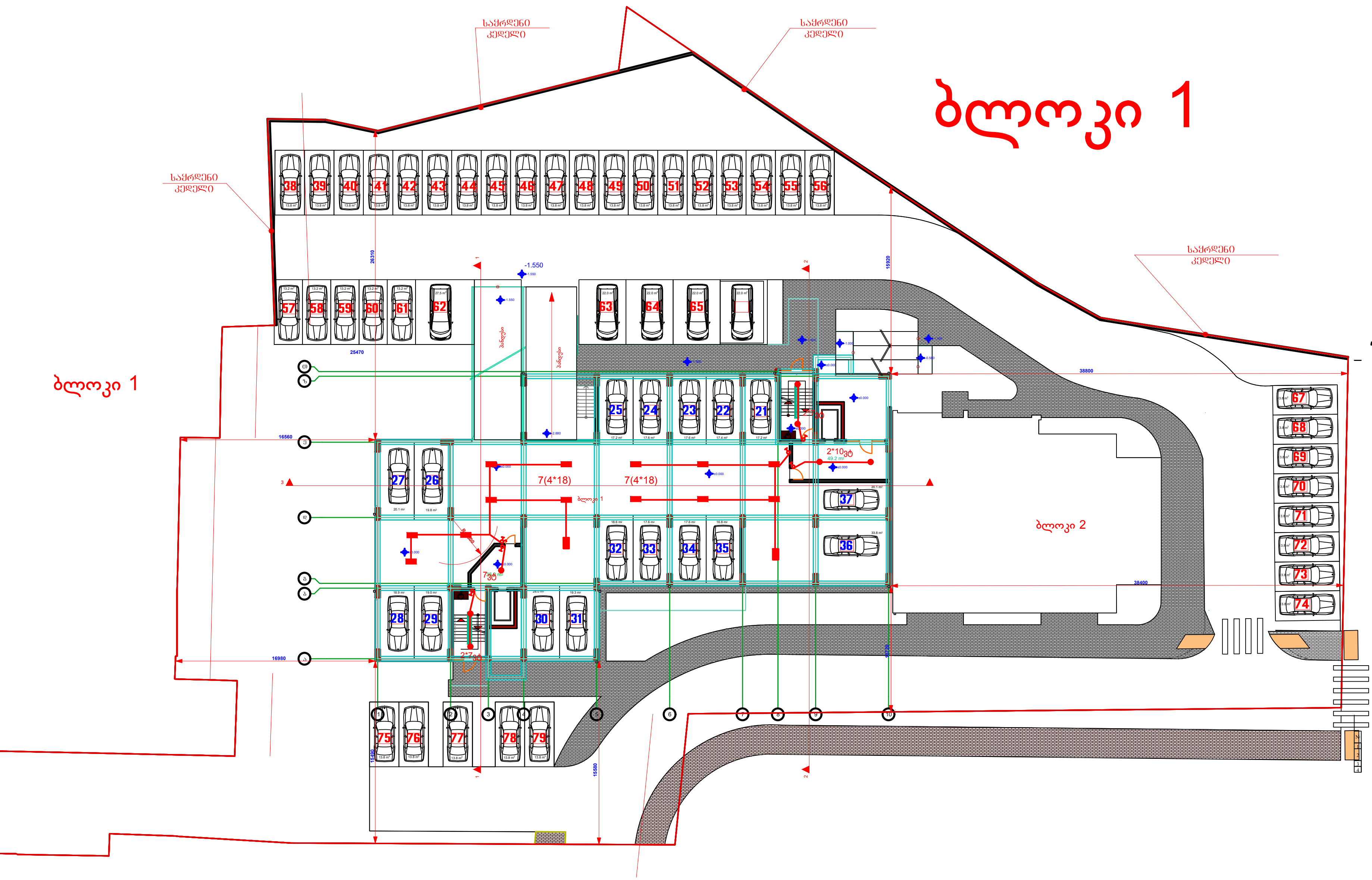

ელექტრომომარაგება

ობიექტის მისამართი: ქ. თბილისი, დიდი დიღომი, კორპუსი 29-ე მიმდებარედ მიწის ს.კ 01.10.07.004.084

ობიექტის დანიშნულება: მრავალბინიანი საცხოვ-რებელი სახლი ბლოკი 1

მიწის ნაკვეთის გამოყენების (გაპი)რეკვიზიტები ბრძანების № 6729264 თარიღი: 26.10.2023 წ.

პირობითი აღნიშვნები:

შენიშვნები:

1. ყველა ზომები მოცემულია მმ-ში

საპროექტო ორგანიზაცია შპს "ზუმა" ს.კ. 405265911

თანამდებობა	გვარი	ხელმოწერა
დირექტორი	მ. კვესელავა	
პრ. მთ. არქ	მ. კვესელავა	
შეასრულა	ვ.ძაგანია	

სართულის გეგმა 0,00 ნიშნულზე

მასშტაბი	ფორმატი	სტადია	ფურცელი	ფურც-ბი
1:100		მ.პ	ელ-4	ელ- 13

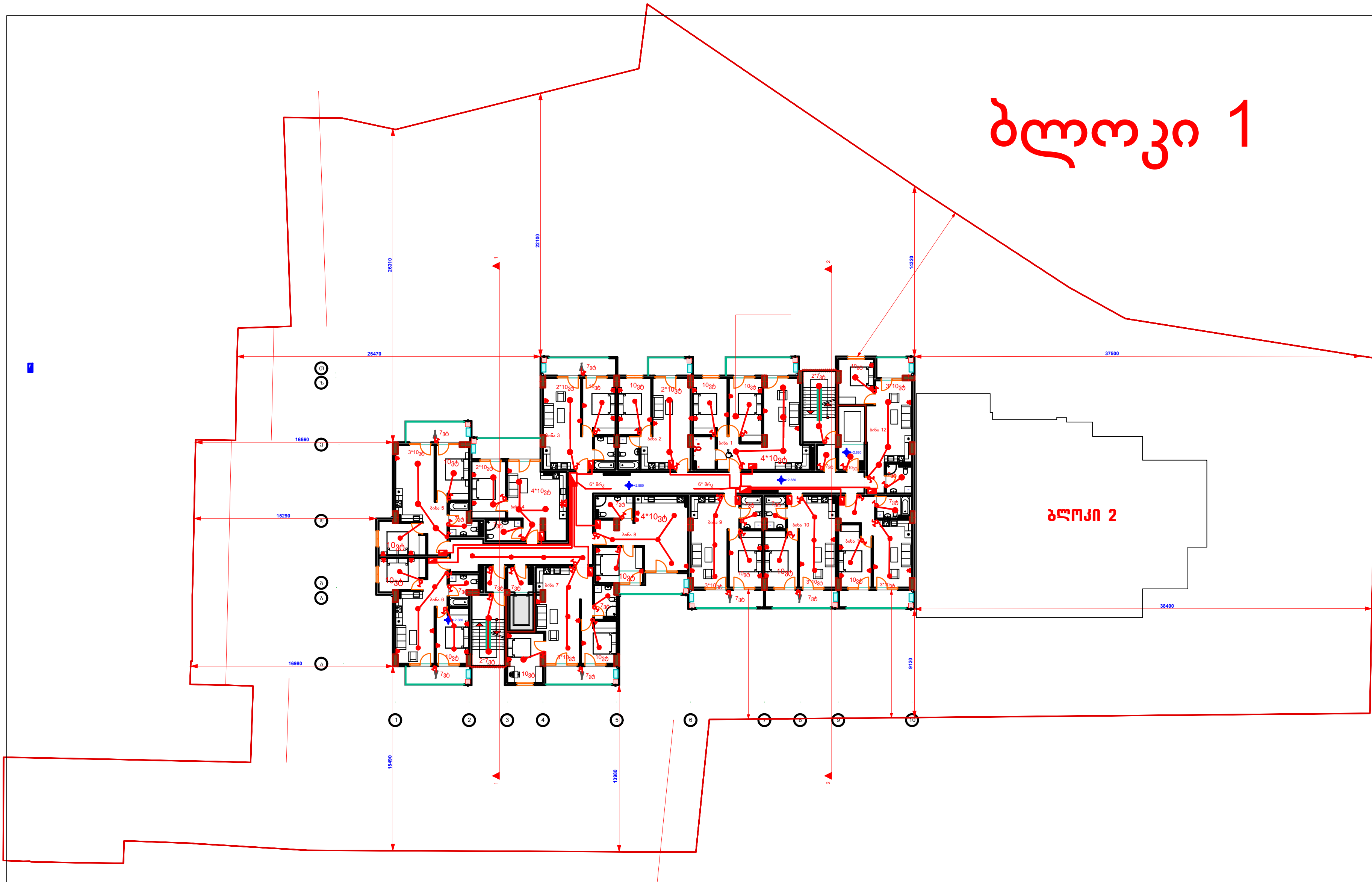

ელექტრომომარაგება

ობიექტის მისამართი: ქ. თბილისი, დიდი დიღომი, კორპუსი 29-ე მიმდებარედ მიწის ს.კ 01.10.07.004.084

ობიექტის დანიშნულება: მრავალბინიანი საცხოვ-რებელი სახლი ბლოკი 1

მიწის ნაკვეთის გამოყენების (განვი)რეკვიზიტები ბრძანების № 6729264 თარიღი: 26.10.2023 წ.

პირობითი აღნიშვნები:

შენიშვნები:

1. ყველა ზომები მოცემულია მმ-ში

საპროექტო ორგანიზაცია
შპს “ზუმა“ ს.კ. 405265911

თანამდებობა	გვარი	ხელმოწერა
დირექტორი	მ. კვესელავა	
პრ. მთ. არქ	მ. კვესელავა	
შეასრულა	ვ.ძაგანია	

სართულის გეგმა +2,880 - +9,280 ნიშნულზე

მასშტაბი	ფორმატი	სტადია	ფურცელი	ფურც-ბი
1:100		მ.პ	ელ-5	ელ- 13

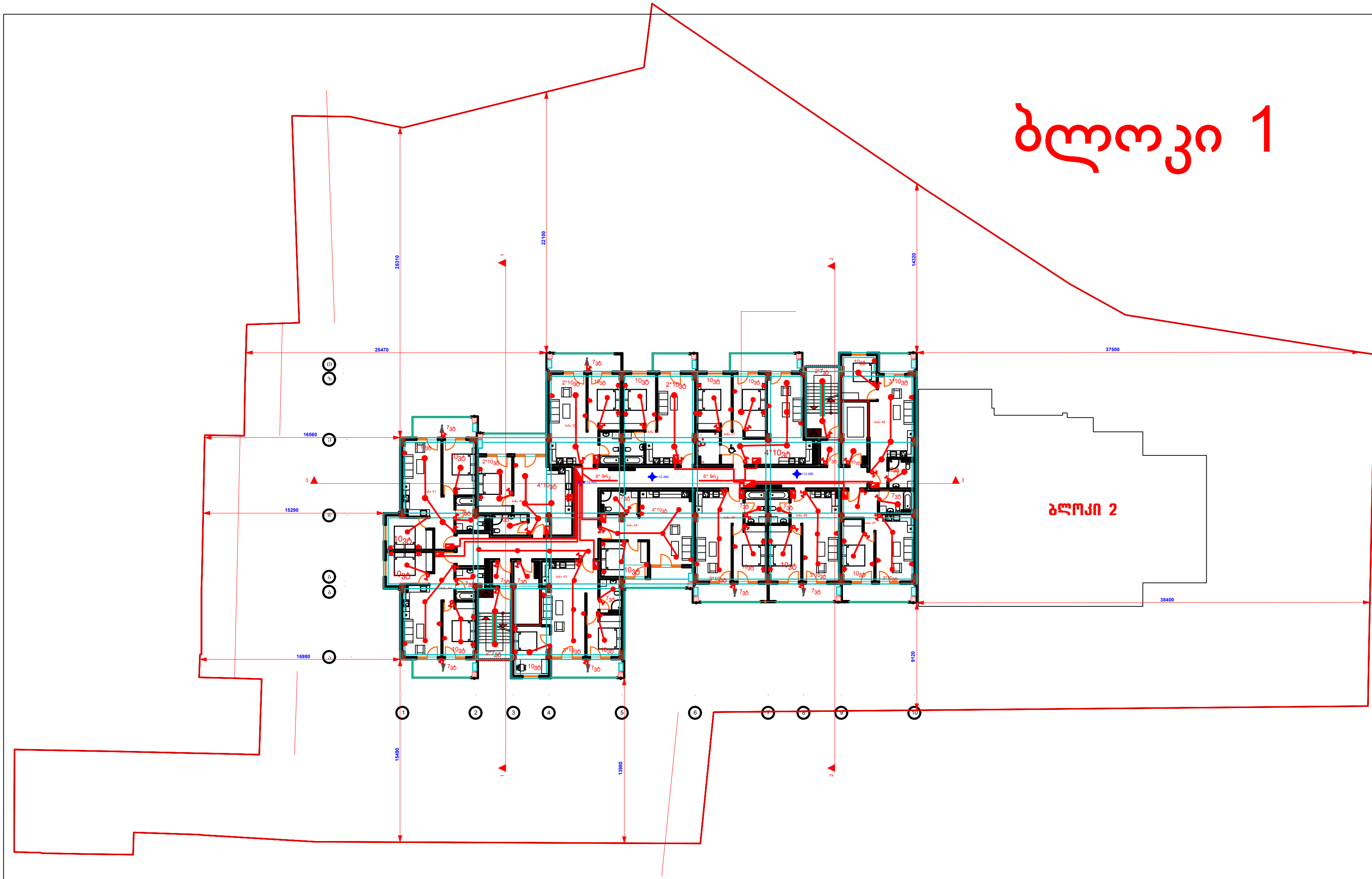

ელექტრომომარაგება

ობიექტის მისამართი: ქ. თბილისი, დიდი დიღომი, კორპუსი 29-ე მიმდებარედ მიწის ს.კ 01.10.07.004.084

ობიექტის დანიშნულება: მრავალბინიანი საცხოვრებელი სახლი ბლოკი 1

მიწის ნაკვეთის გამოყენების (გაპი)რეკვიზიტები ბრძანების № 6729264 თარიღი: 26.10.2023 წ.

პირობითი აღნიშვნები:

შენიშვნები:

1. ყველა ზომები მოცემულია მმ-ში

საპროექტო ორგანიზაცია
შპს "ზუმა" ს.კ. 405265911

თანამდებობა	გვარი	ხელმოწერა
დირექტორი	მ. კვესელავა	
პრ. მთ. არქ	მ. კვესელავა	
შეასრულა	ვ.ძაგანია	

სართულის გეგმა +12,448 - +15.680 ნიშნულზე

მასშტაბი	ფორმატი	სტადია	ფურცელი	ფურც-ბი
1:100		მ.პ	ელ-6	ელ- 13

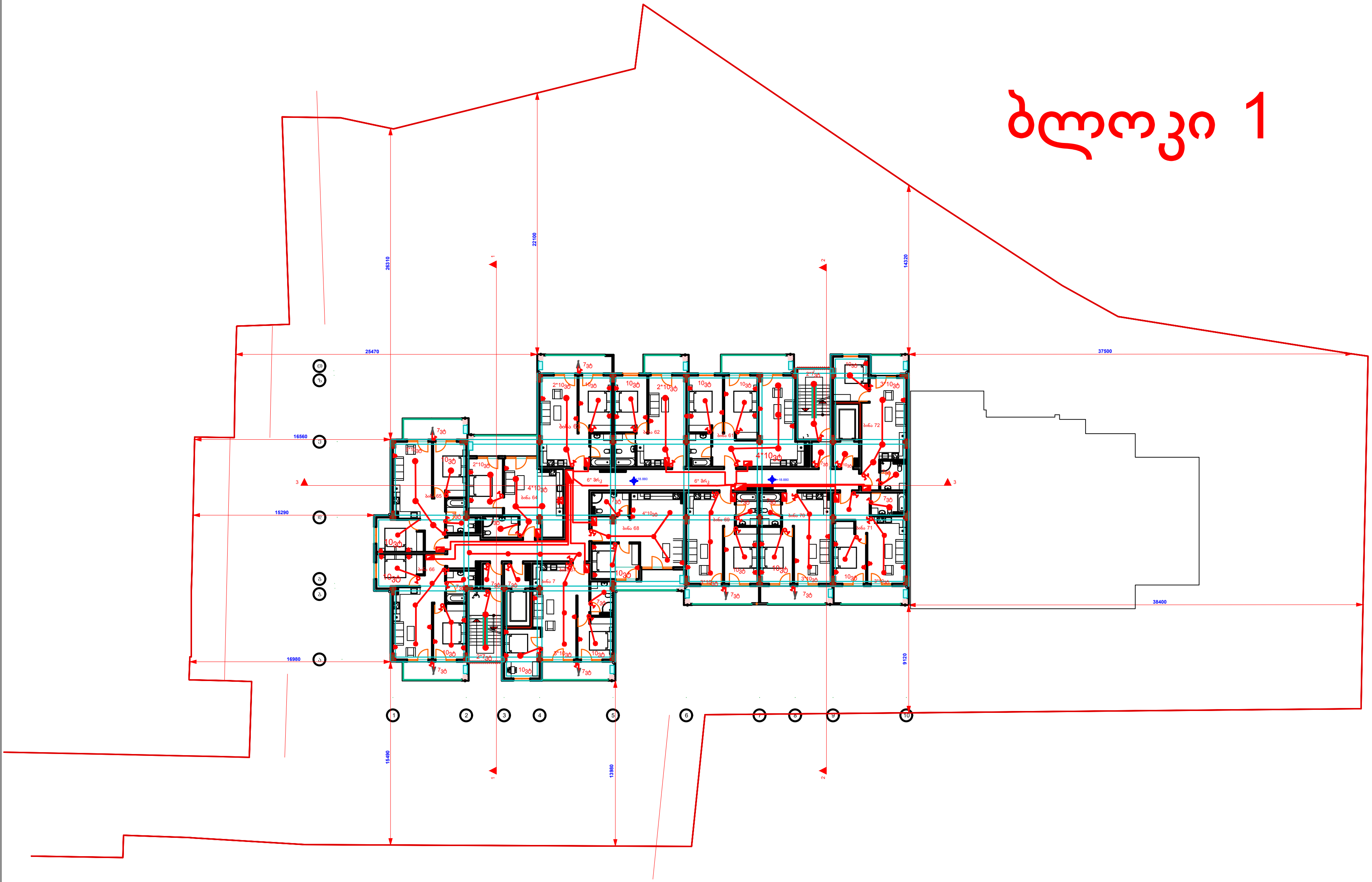

ელექტრომომარაგება

ობიექტის მისამართი: ქ. თბილისი, დიდი დიღომი, კორპუსი 29-ე მიმდებარედ მიწის ს.კ 01.10.07.004.084

ობიექტის დანიშნულება: მრავალბინიანი საცხოვრებელი სახლი ბლოკი 1

მიწის ნაკვეთის გამოყენების (გაკი)რეკვიზიტები ბრძანების № 6729264 თარიღი: 26.10.2023 წ.

პირობითი აღნიშვნები:

შენიშვნები:

1. ყველა ზომები მოცემულია მმ-ში

საპროექტო ორგანიზაცია
შპს "ზუმა" ს.კ. 405265911

თანამდებობა	გვარი	ხელმოწერა
დირექტორი	მ. კვესელავა	
პრ. მთ. არქ	მ. კვესელავა	
შეასრულა	ვ.ძაგანია	

სართულის გეგმა +18.80 - +31.680 ნიშნულზე

მასშტაბი	ფორმატი	სტადია	ფურცელი	ფურც-ბი
1:100		მ.პ	ელ-7	ელ- 13

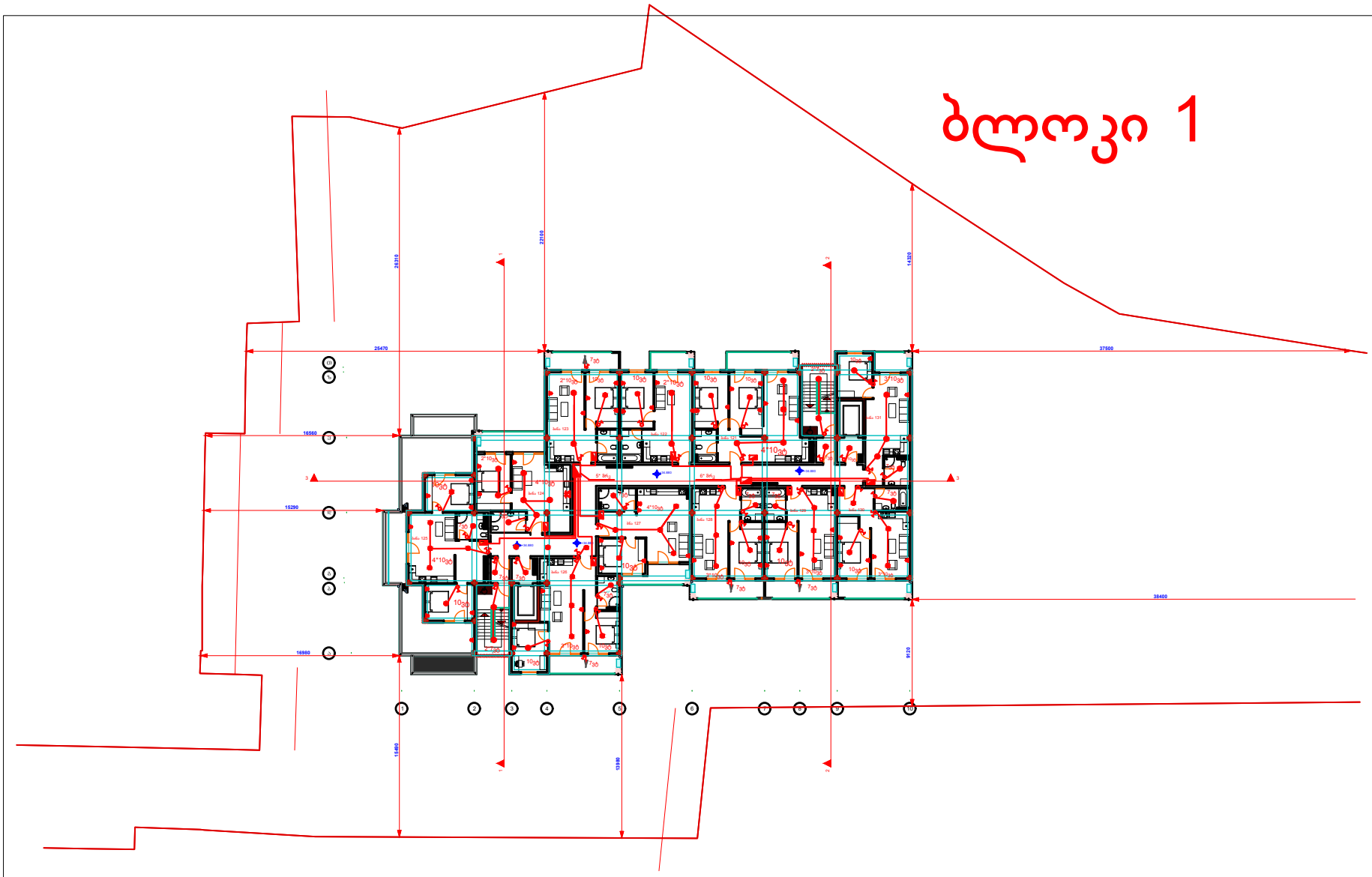

ელექტრომომარაგება

საპროექტო ორგანიზაცია
შპს "ჯემს" ს.კ. 405263911

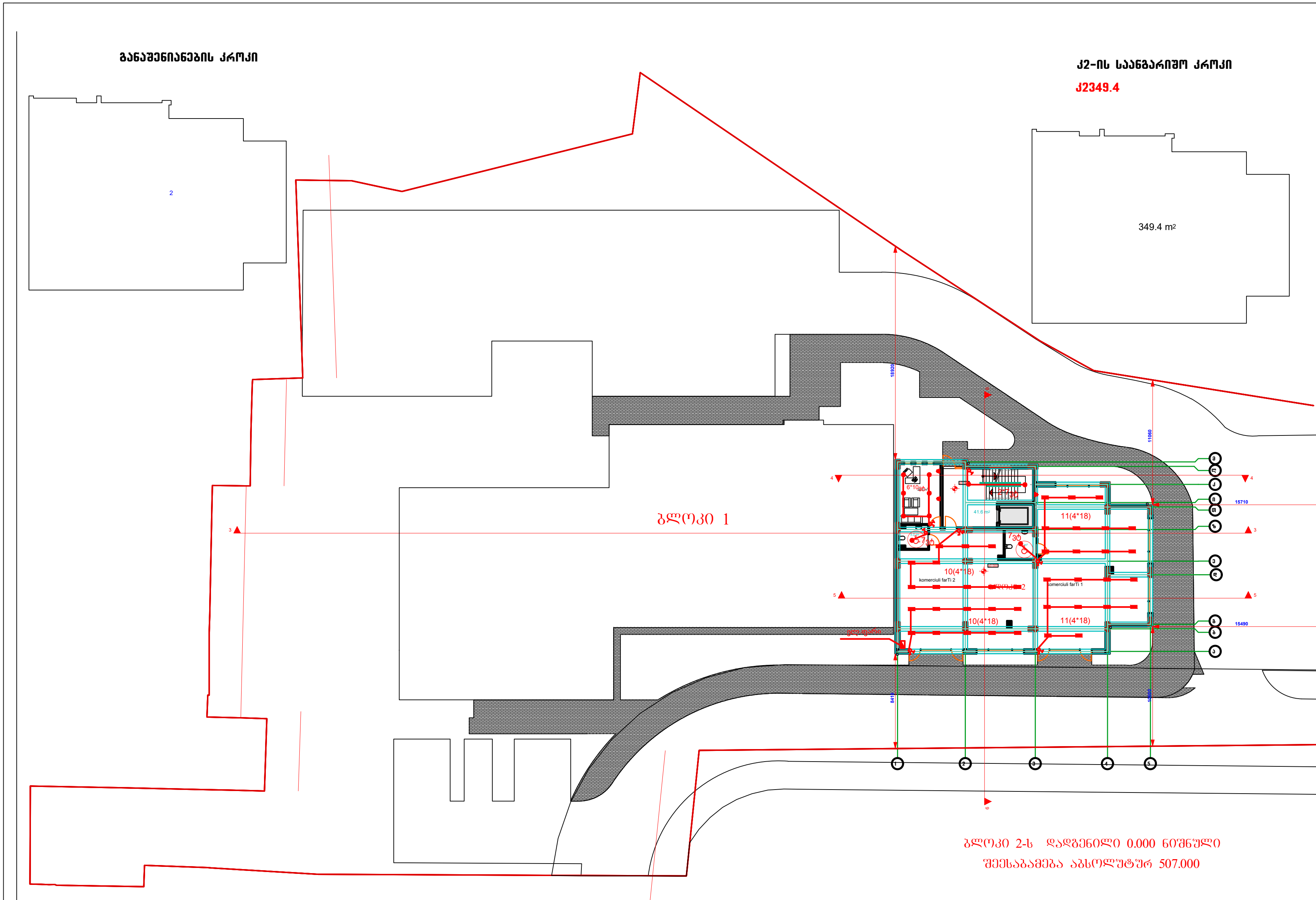

ელექტრომომარაგება

ობიექტის მისამართი: ქ. თბილისი, დიდი დიღომი, კორპუსი 29-ე მიმდებარედ მიწის ს.კ 01.10.07.004.084

ობიექტის დანიშნულება: მრავალბინიანი საცხოვ-რებელი სახლი ბლოკი 2

მიწის ნაკვეთის გამოყენების (გაპი)რეკვიზიტები ბრძანების № 6729264 თარიღი: 26.10.2023 წ.

პირობითი აღნიშვნები:

შენიშვნები:

1. ყველა ზომები მოცემულია მმ-ში

საპროექტო ორგანიზაცია
შპს “ზუმა“ ს.კ. 405265911

თანამდებობა	გვარი	ხელმოწერა
დირექტორი	მ. კვესელავა	
პრ. მთ. არქ	მ. კვესელავა	
შეასრულა	ვ.ზაგანია	

სართულის გეგმა +0,00 ნიშნულზე

მასშტაბი	ფორმატი	სტადია	ფურცელი	ფურც-ბი
1:100		მ.პ	ელ-9	ელ-13

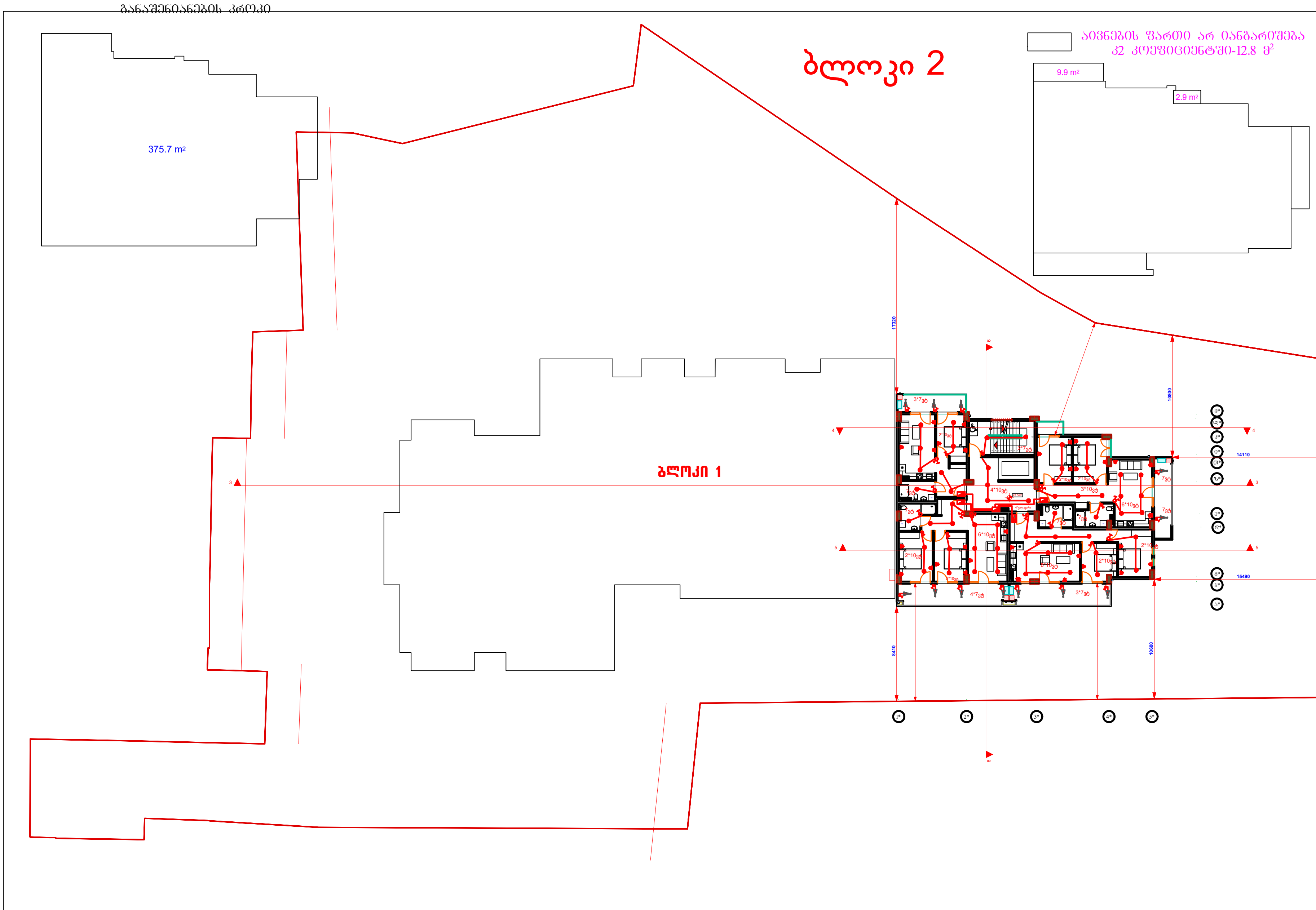

ელექტრომომარაგება

ობიექტის მისამართი: ქ. თბილისი, დიდი დიღომი, კორპუსი 29-ე მიმდებარედ მიწის ს.კ 01.10.07.004.084

ობიექტის დანიშნულება: მრავალბინიანი საცხოვრებელი სახლი ბლოკი 2

მიწის ნაკვეთის გამოყენების (გაპი)რეკვიზიტები ბრძანების № 6729264 თარიღი: 26.10.2023 წ.

პირობითი აღნიშვნები:

შენიშვნები:

1. ყველა ზომები მოცემულია მმ-ში

საპროექტო ორგანიზაცია
შპს "ზუმა" ს.კ. 405265911

თანამდებობა	გვარი	ხელმოწერა
დირექტორი	მ. კვესელავა	
პრ. მთ. არქ	მ. კვესელავა	
შეასრულა	ვ.ძაგანია	

სართულის გეგმა +3,520 - +6,720 ნიშნულზე

მასშტაბი	ფორმატი	სტადია	ფურცელი	ფურც-ბი
1:100		მ.პ	ელ-10	ელ- 13

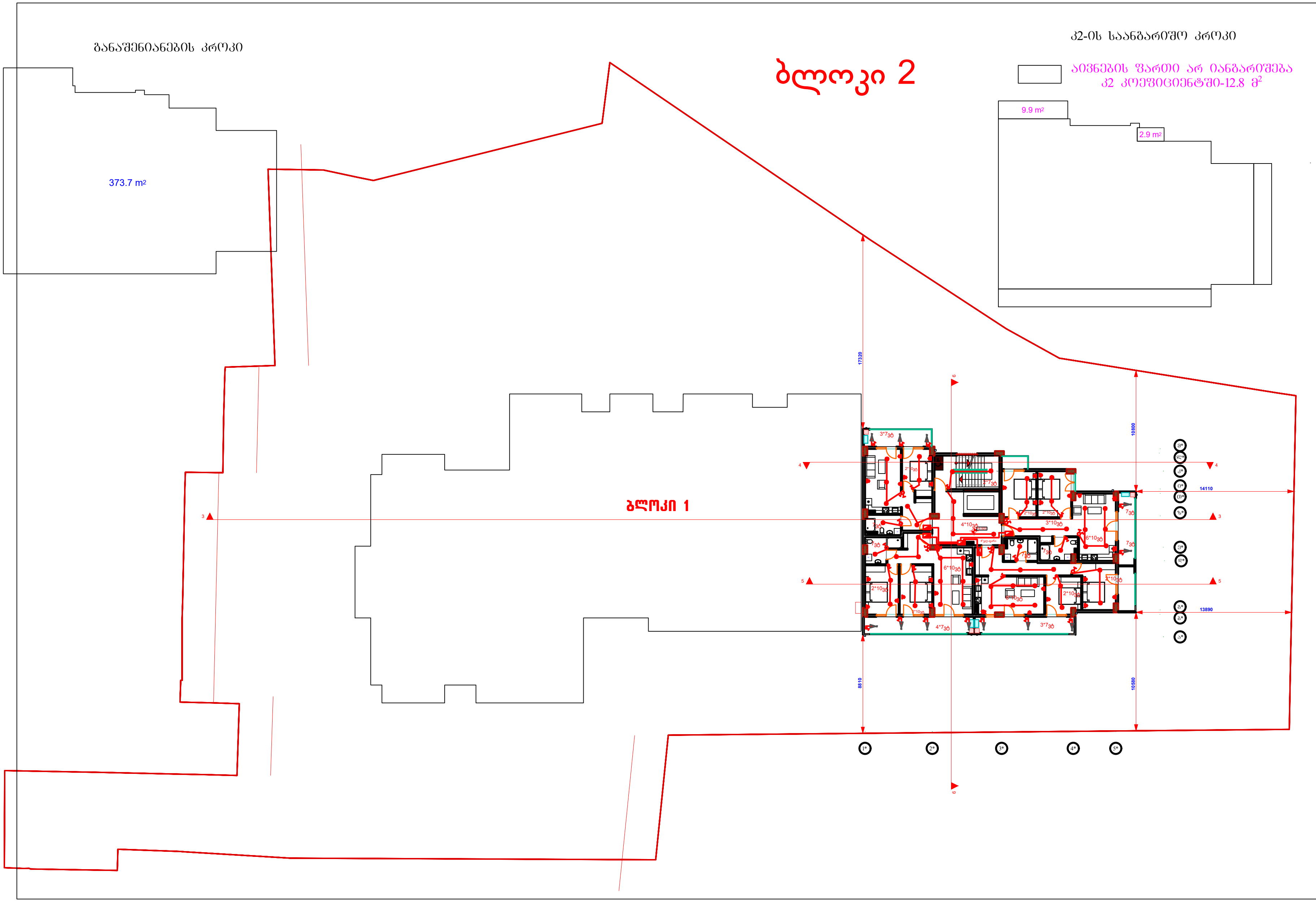

ელექტრომომარაგება

ობიექტის მისამართი: ქ. თბილისი, დიდი დიღომი, კორპუსი 29-ე მიმდებარედ მიწის ს.კ 01.10.07.004.084

ობიექტის დანიშნულება: მრავალბინიანი საცხოვრებელი სახლი ბლოკი 2

მიწის ნაკვეთის გამოყენების (გაპი)რეკვიზიტები ბრძანების № 6729264 თარიღი: 26.10.2023 წ.

პირობითი აღნიშვნები:

შენიშვნები:

1. ყველა ზომები მოცემულია მმ-ში

საპროექტო ორგანიზაცია შპს "ზუმა" ს.კ. 405265911

თანამდებობა	გვარი	ხელმოწერა
დირექტორი	მ. კვესელავა	
პრ. მთ. არქ	მ. კვესელავა	
შეასრულა	ვ.ძაგანია	

სართულის გეგმა +9,920 - +13,120 ნიშნულზე

მასშტაბი	ფორმატი	სტადია	ფურცელი	ფურც-ბი
1:100		მ.პ	ელ-11	ელ-13

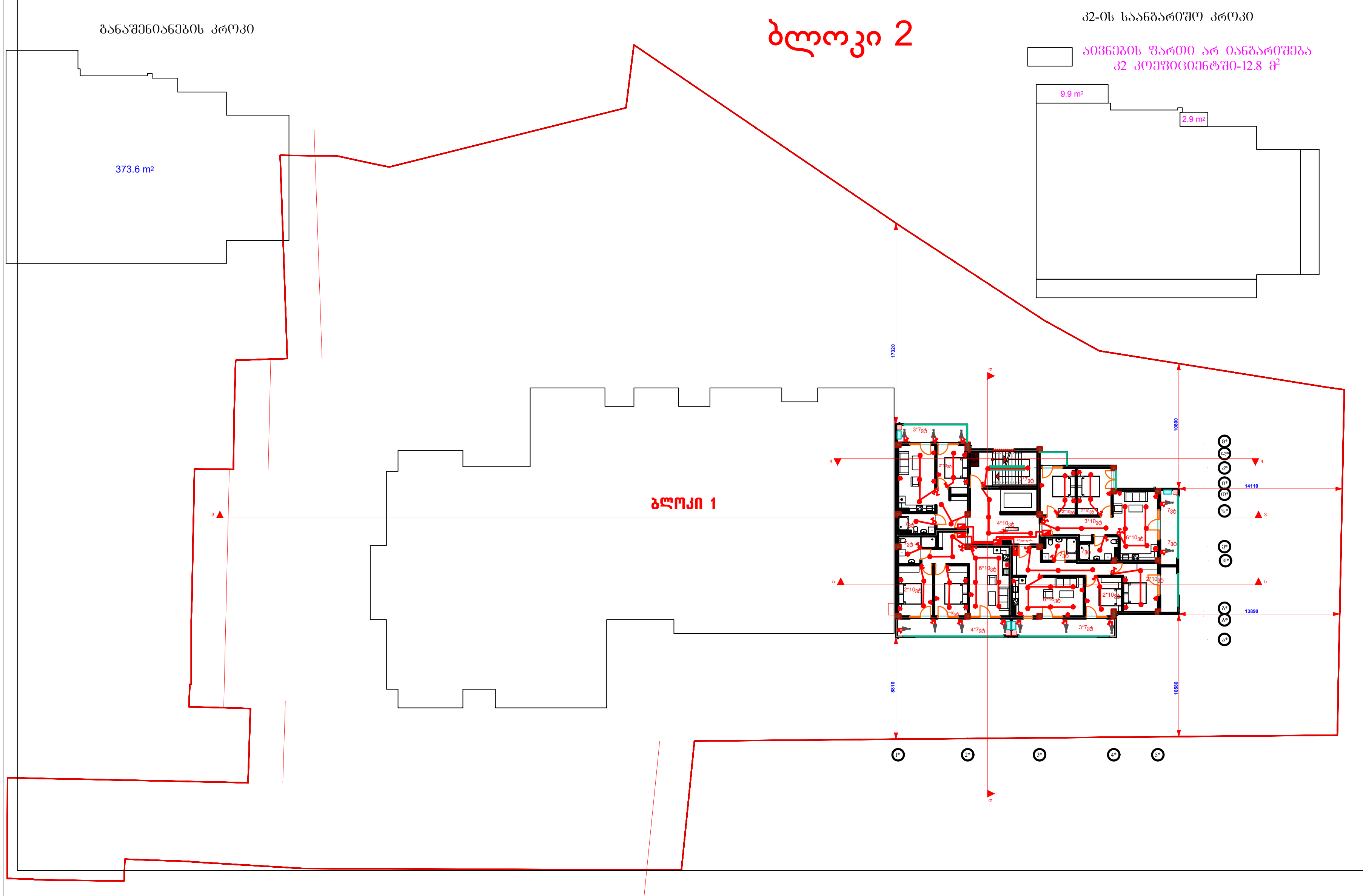

ელექტრომომარაგება

ობიექტის მისამართი: ქ. თბილისი, დიდი დიღომი, კორპუსი 29-ე მიმდებარედ მიწის ს.კ 01.10.07.004.084

ობიექტის დანიშნულება: მრავალბინიანი საცხოვ-რებელი სახლი ბლოკი 2

მიწის ნაკვეთის გამოყენების (გაპი)რეკვიზიტები ბრძანების № 6729264 თარიღი: 26.10.2023 წ.

პირობითი აღნიშვნები:

შენიშვნები:

1. ყველა ზომები მოცემულია მმ-ში

საპროექტო ორგანიზაცია შპს “ზუმა“ ს.კ. 405265911

თანამდებობა	გვარი	ხელმოწერა
დირექტორი	მ. კვესელავა	
პრ. მთ. არქ	მ. კვესელავა	
შეასრულა	ვ.ძაგანია	

სართულის გეგმა +16,320 - +19,520 ნიშნულზე

მასშტაბი	ფორმატი	სტადია	ფურცელი	ფურც-ბი
1:100		მ.პ	ელ-12	ელ- 13

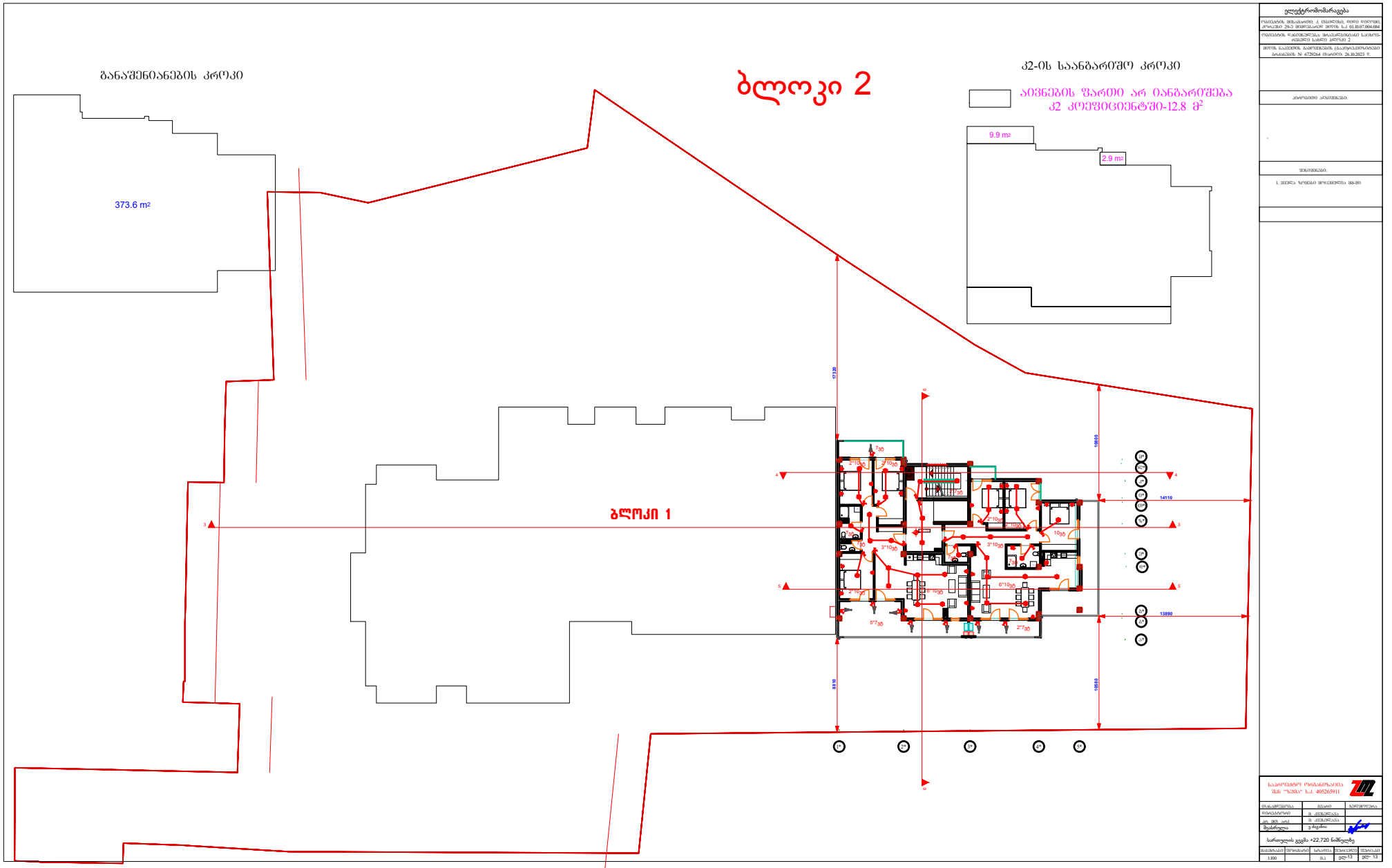
განაშენიანების კრიტერიუმი
373.6 m²
ბლოკი 2
ბლოკი 1
კ2-ის სანაგარიშო კრიტერიუმი
აივნების ფართი არ იანგარიშება
კ2 კოეფიციენტში-12.8 მ²
9.9 m²
2.9 m²

ობიექტის მისამართი: ქ. თბილისი, დიდი დიღომი, კორპუსი 29-ე მიმდებარედ მიწის ს.კ 01.10.07.004.084

ობიექტის დანიშნულება: მრავალბინიანი საცხოვრებელი სახლი ბლოკი 1 ბლოკი 2

წყალმომარაგება

2024

ს ა ე ც ი ფ ი კ ა ც ი ა

№	დ ა ს ა ხ ე ლ ე ბ ა	ზომა მმ	ერთ. განზ.	რაოდე ნობა
1	2	3	4	5
	შიდა ცხელი და ცივი წყალსადენი			
1	პლასტმასის პოლიპროპილენის წყალსადენის მილი	d=90	ბრძ.მ.	15.0
2	იგივე	d=75	"	25.0
3	იგივე	d=63	"	80.0
4	იგივე	d=50	"	30.0
5	იგივე	d=40	"	60.0
6	იგივე	d=32	"	35
7	იგივე	d=25	"	795
8	იგივე	d=20	"	1200
9	იგივე	d=15	"	300
10	გადამყვანი	d=75x63	ც.	1
11	იგივე	d=63x50	"	2
12	იგივე	d=50x40	"	4
13	იგივე	d=40x32	"	1
14	შრჯული	d=90	ც.	1
15	იგივე	d=80	"	2
16	იგივე	d=70	"	2
17	ვენტილი	d=40	ც.	22
18	იგივე	d=32	"	1
19	იგივე	d=25	"	316
20	იგივე	d=20	"	390
21	იგივე	d=15	"	750
22	სამკაპი	d=75x63	ც.	1
23	იგივე	d=63x40	"	16
24	იგივე	d=50x32	"	8
25	იგივე	d=40x25	"	120
26	მუხლი	d=90	ც.	5
27	იგივე	d=75	"	1
28	იგივე	d=50	"	2
29	იგივე	d=40	"	2
30	ტუმბო Q=18 მ³/სთ	h=45 მ	ც.	1
31	წყალმზომი ფილტრით	——	კომპ.	157
32	ხელსაბანი შემრევით	——	კომპ.	157
33	შხრჯლის სამრეცხი შემრევით	——	კომპ.	157
34	აბაზანა შემრევით	——	კომპ.	157
35	გაუთვალისწინებელი ხარჯები /შეწონტურა/	——	——	18%

კ ა ნ ა ლ ი ზ ა ც ი ა

1	2	3	4	5
	შ ი დ ა კ ა ნ ა ლ ი ზ ა ც ი ა			
1	პლასტმასის კანალიზაციის მილი	d=150	ბრძ.მ.	100.0
2	იგივე	d=100	"	850.0
3	იგივე	d=50	"	400
4	გადამყვანი	d=100x150	ც.	16
5	იგივე	d=50x100	"	100
6	სამკაპი	d=100x150	ც.	15
7	იგივე	d=100x50	"	18
8	იგივე	d=50x50	"	28
9	მუხლი	d=150	ც.	18
10	იგივე	d=100	"	18
11	იგივე	d=50	"	200
12	რევიზია	d=100	ც.	82
13	ტრაპი	d=50	ც.	157
14	უნიტაზი სიფონით	——	კომპ.	157
15	სიფონი ხელსაბანისთვის	——	ც.	157
16	სიფონი შხრჯლის საშრეცხისათვის	——	ც.	157
17	სიფონი აბაზანისთვის	——	ც.	157
18	კედლის გახვრეტა	——	ადგ.	5
19	გაუთვალისწინებელი ხარჯები /შეწონტურა/	——	კომპ.	18%

	პროექტის შემადგენლობა	
№	დ ა ს ა ხ ე ლ ე ბ ა	შკრე №ები
1	2	3
1	თავშესრულები	წ.ქ-1
2	გენგეგმა წყალსადენ-კანალიზაციის დატანით	წ.ქ-2
3	I სართულის გეგმა წყალსადენ-კანალიზაციის დატანით	წ.ქ-3
4	I-ა სართულის გეგმა წყალსადენ-კანალიზაციის დატანით	წ.ქ-4
5	XI სართულის გეგმა წყალსადენ-კანალიზაციის დატანით	წ.ქ-5
6	XII სართულის გეგმა წყალსადენ-კანალიზაციის დატანით	წ.ქ-6
7	II-VI სართულის გეგმა (ბლოკი 2) წყალსადენ-კანალიზაციის დატანით	წ.ქ-7
8	VII სართულის გეგმა (ბლოკი 2) წყალსადენ-კანალიზაციის დატანით	წ.ქ-8
9	VIII სართულის გეგმა (ბლოკი 2) წყალსადენ-კანალიზაციის დატანით	წ.ქ-9
10	კანალიზაციის სქემა (ბლოკი 1)	წ.ქ-10
11	კანალიზაციისა და წყალსადენის სქემა (ბლოკი 2)	წ.ქ-11
12	წყალსადენის სქემა (ბლოკი 1)	წ.ქ-12

კ ი რ ი ლ ი ც ი ს ა ნ ო ტ ა ც ი ა

- წყალსადენის მილი
- კანალიზაციის მილი
- წ.ქმ№1 წყალსადენის დგარი
- კ.ქმ№1 კანალიზაციის დგარი
- შრჯული
- ვენტილი
- მუხლი
- სამკაპი
- რევიზია
- ჯვარედინი
- ტრაპი
- კან-ის გაწმენდი

გ ა ნ მ ა რ ტ ე ბ ა

1. მოცემული ნახაზები წარმოადგენს ქ. ობოლისი დიდი დიღომი მრავალ ბინიანი საცხოვრებელი სახლის წყალმომარაგება კანალიზაციის პროექტს
2. პროექტი შესრულებულია დამკვეთის დავალების, არქიტექტურული ნახაზების შესაბამისად ტოპოსქემის გათვალისწინებით და ასევე საპროექტო-სამშენებლო ნორმების დაცვით.
3. მოცემული მონაცემების მიხედვით ბლოკი 1 და ბლოკი 2 ბინების რაოდენობა არის 157. აქედან ბლოკ I-ში 131 ბინა, ხოლო ბლოკ 2-ში 26 ბინა.
4. ორივე ბლოკისთვის კიდრავლიკური ანგარიშის მიხედვით წყალსადენისთვის შერჩეული მილის დიამეტრია d90 q=4.78ლ/წმ მაცხოვრებლების რაოდენობა იძნება N=477
   ერთ სულზე წამური წყლის ხარჯი არის 15.6ლ/წმ
   q=5x0.3x3.18=4.77 ლ/წმ α=3.18 d90
   ბლოკი 2-ში კი
   q=5x0.3x1.12=1.68 ლ/წმ α=1.12 d50
5. ბლოკ I-ში შეგვყავს პლასტმასის წყალსადენის მილი d90 სადაც ±0.00 სართულზე განთავსებული ტუმბოს (Q=18მ³/სთ h=45მ) საშუალებით აგვყავს ზედა სართულებზე წყლის დგარების საშუალებით ბლოკი I-ში d63 მილით, ხოლო ბლოკი 2-ში d50
6. თითოეულ სართულზე ბინების რაოდენობის მიხედვით წყლის ხარჯის ასლარიცხავად ეწყობა წყალმზომები d15 დგარებზე და იატაკში ჩალაგებული მილით შეგვყავს ბინებში.
7. ცხელი წყლის მიწოდება ხდება აივანზე დამონტაჟებული წყლის გამაცხელებელი ქვაბიდან.
8. კანალიზაცია შესრულებულია პლასტმასის მილებისგან დიამეტრით d100 და d50. დგარებზე გათვალისწინებულია რევიზიის მოწყობა სამი სართულის გამოტოვებით. დგარების შეკრება დგარების შეკრება ხდება -2.60 სართულის ავტოპარკინგის ჭერში შეკიდული (რკინის სამაგრებით) d150 მილებში და გაგვყავს შენობის წიხ დგარიქტებულ ჭებში.
9. სამუშაობების შესრულებისას მკაცრად დაცული უნდა იქნეს უსაფრთხოების ნორმები.

სანტექნიკური ნაწილი

რესპუბლიკა მისამართი: ქ. თბილისი, დიდი დიღომი, კოსტავა 29-ა მიმდინარე მიწის ს/კ 01.07.004.084

რესპუბლიკა ორგანიზაცია: მოსალოდნელი საცხოვრებელი სახლის ტიპური პროექტი 1

მიწის ნაკვეთის გამოწერების ცალკეული ნაწილების №: 6729264 თარიღი: 26.10.2023 წ.

ადგილმდებარეობა:

-2.200 ნიშნული

ღერძის ხაზი

შავი ფერი რეზერვირების ხაზი

შენიშვნები:

საპროექტო ორგანიზაცია შპს "ზაშა" ს.კ. 405265911

მთავარპროექტი	ხელმძღვანელი	ხელმოწერა
მთავარინჟინერი	ქ. ქვაბილაძე	
შემსრულებელი	ნ. ხარებავა	
შემმოწმებელი	ქ. ქანდაკი	

მთავარინჟინერი

მასშტაბი	ფორმატი	სპეციალობა	ნახაზის ნომერი	ნახაზების რაოდენობა
1:100		წ.ა	წ.ქ-1	12

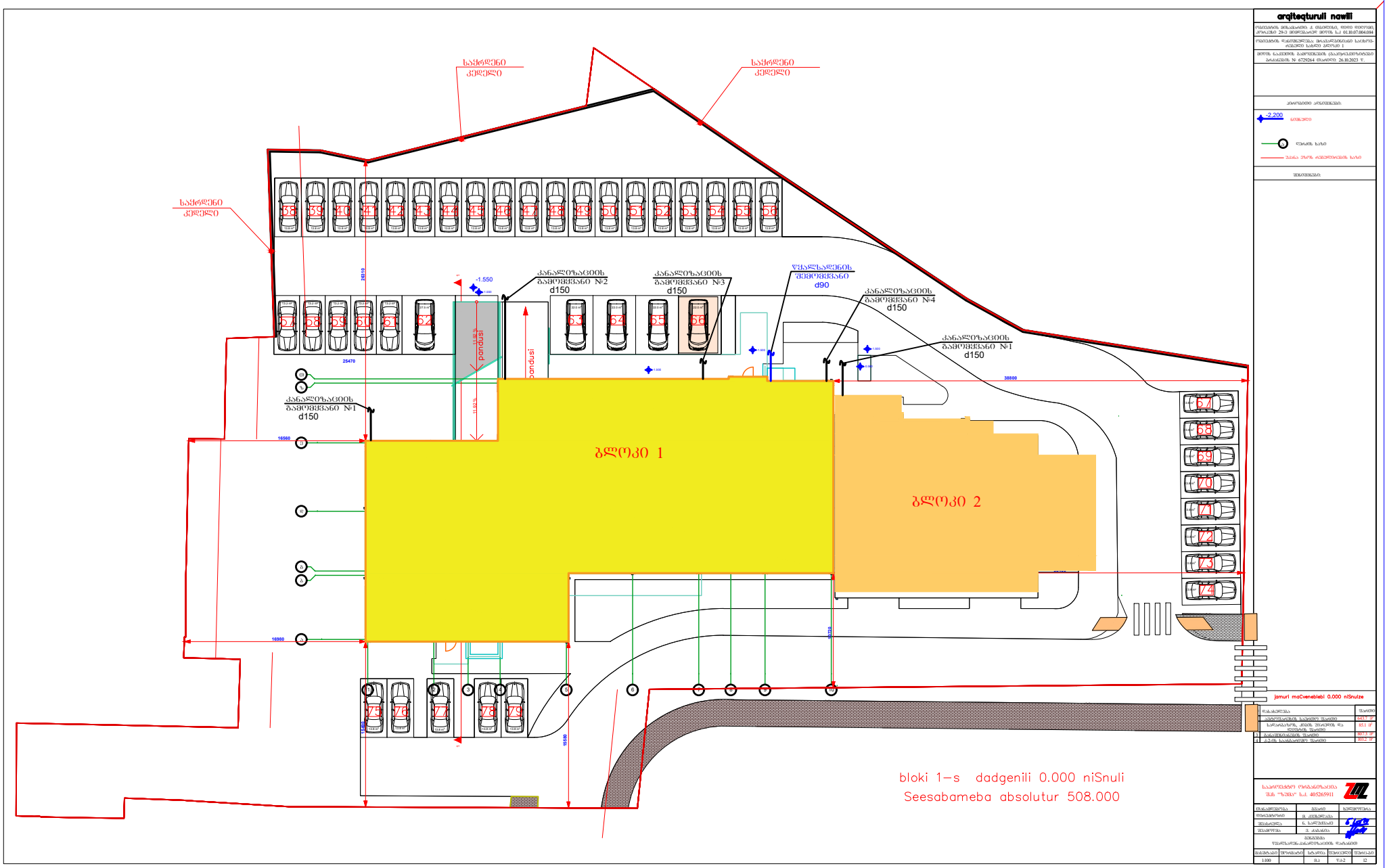

arqiteqturuli nawili

jamuri maCvenebleli 0.000 niSnulze

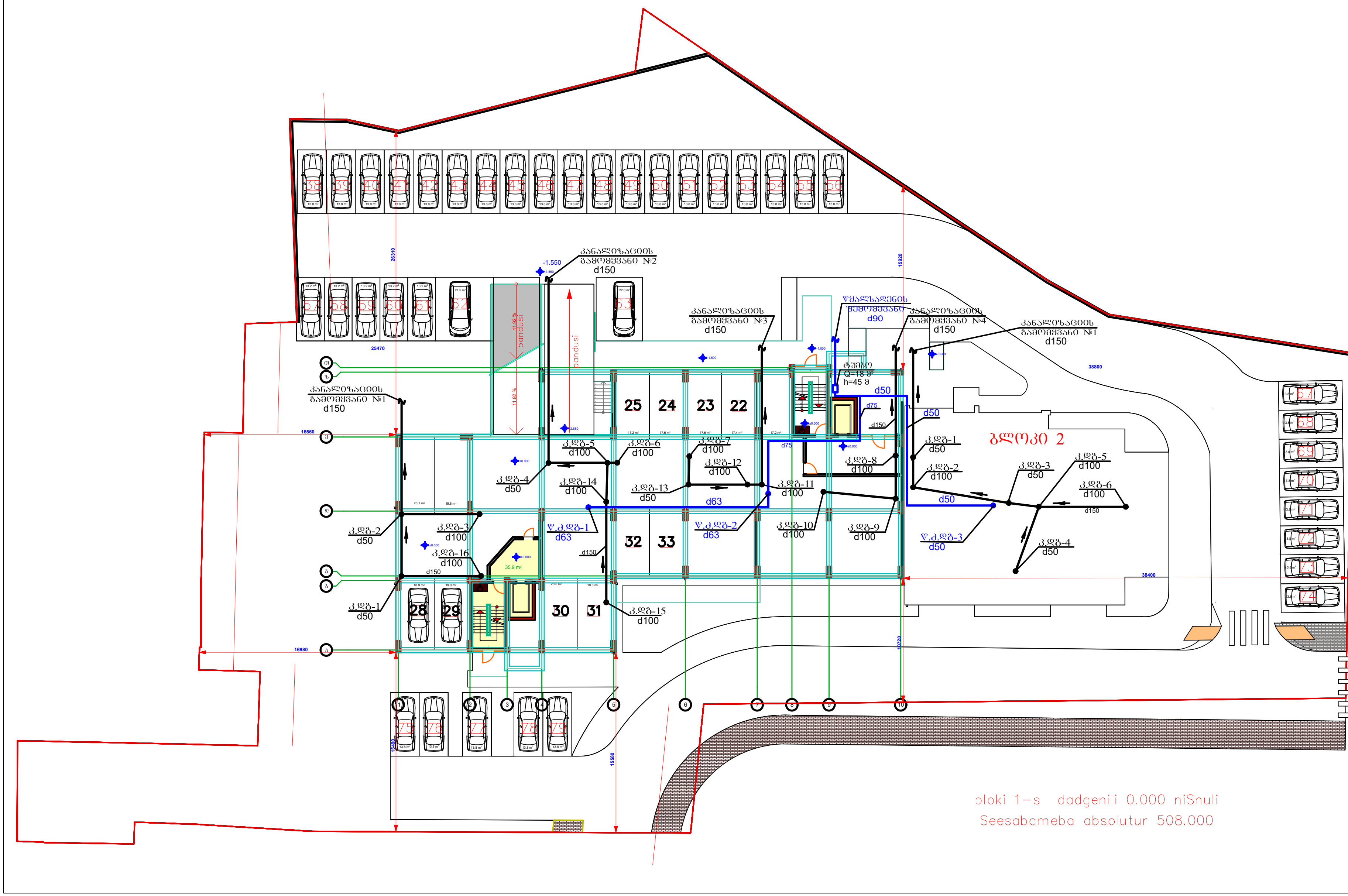

arqiteqturuli nawili

ობიექტის მისამართი: ქ. თბილისი, დიდი დიღომი, კორპუსი 29-ე მიმდებარედ მიწის ს.კ 01.10.07.004.084

ობიექტის დანიშნულება: მრავალბინიანი საცხოვრებელი სახლი ბლოკი 1

მიწის ნაკვეთის გამოყენების (გაპი)რეკვიზიტები ბრძანების № 6729264 თარიღი: 26.10.2023 წ.

პირობითი აღნიშვნები:

- -2,200 ნიშნული
- ღერძის ხაზი
- უკანა ეზოს რეგულირების ხაზი

შენიშვნები:

jamuri maCveneblebi 0.000 niSnulze

№	დასახელება	ფართი
1	ავტოფარეხის საერთო ფართი	643.7 მ²
2	სადარბაზოს, კიბის უჯრედის და ლიფტის ფართი	85.1 მ²
3	განაშენიანების ფართი	807.3 მ²
4	კ-2-ის საანგარიშო ფართი	103.2 მ²

საპროექტო ორგანიზაცია შპს "ზუმა" ს.კ. 405265911

თანამდებობა	გვარი	ხელმოწერა
დირექტორი	მ. კვესელავა	
შეასრულა	ნ. სალუქვაძე	
შეამოწმა	ვ. ძაგანია	

I სართულის გეგმა წყალსადენ-კანალიზაციის დატანით

მასშტაბი	ფორმატი	სტადია	ფურცელი	ფურც-ბი
1:100		მ.პ	წკ-3	12

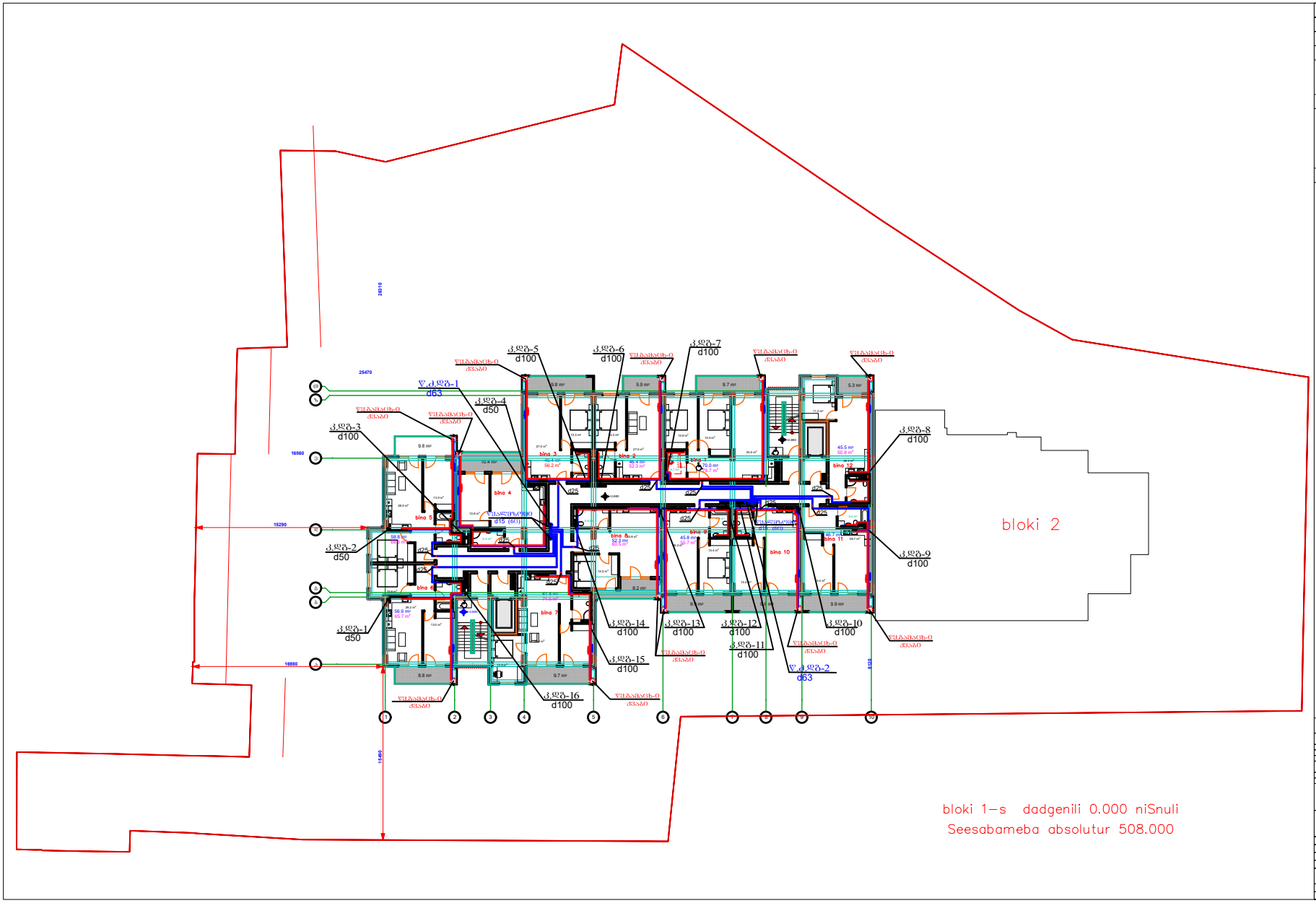

arqiteqturuli nawili

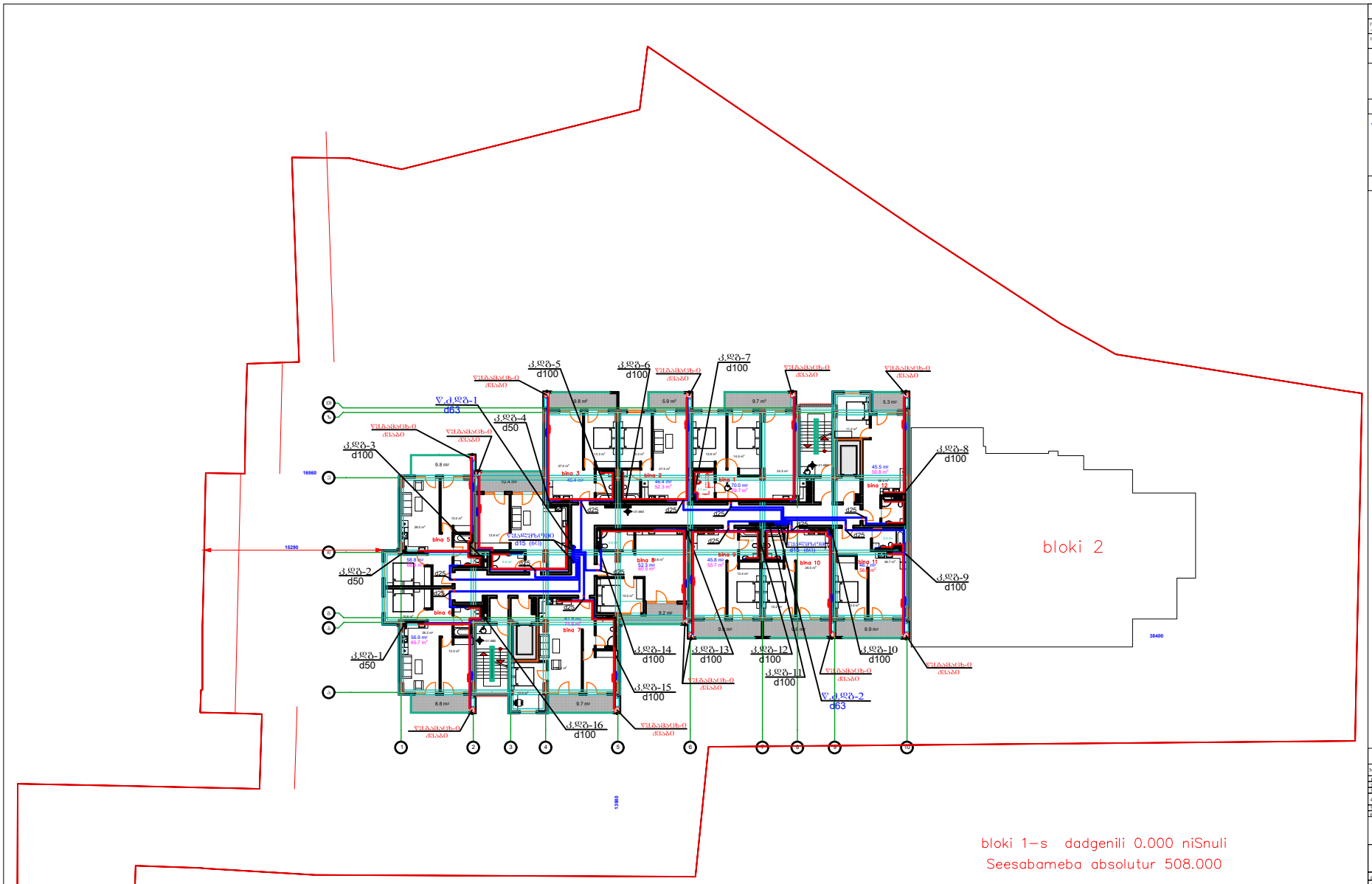

arqiteqturuli nawili

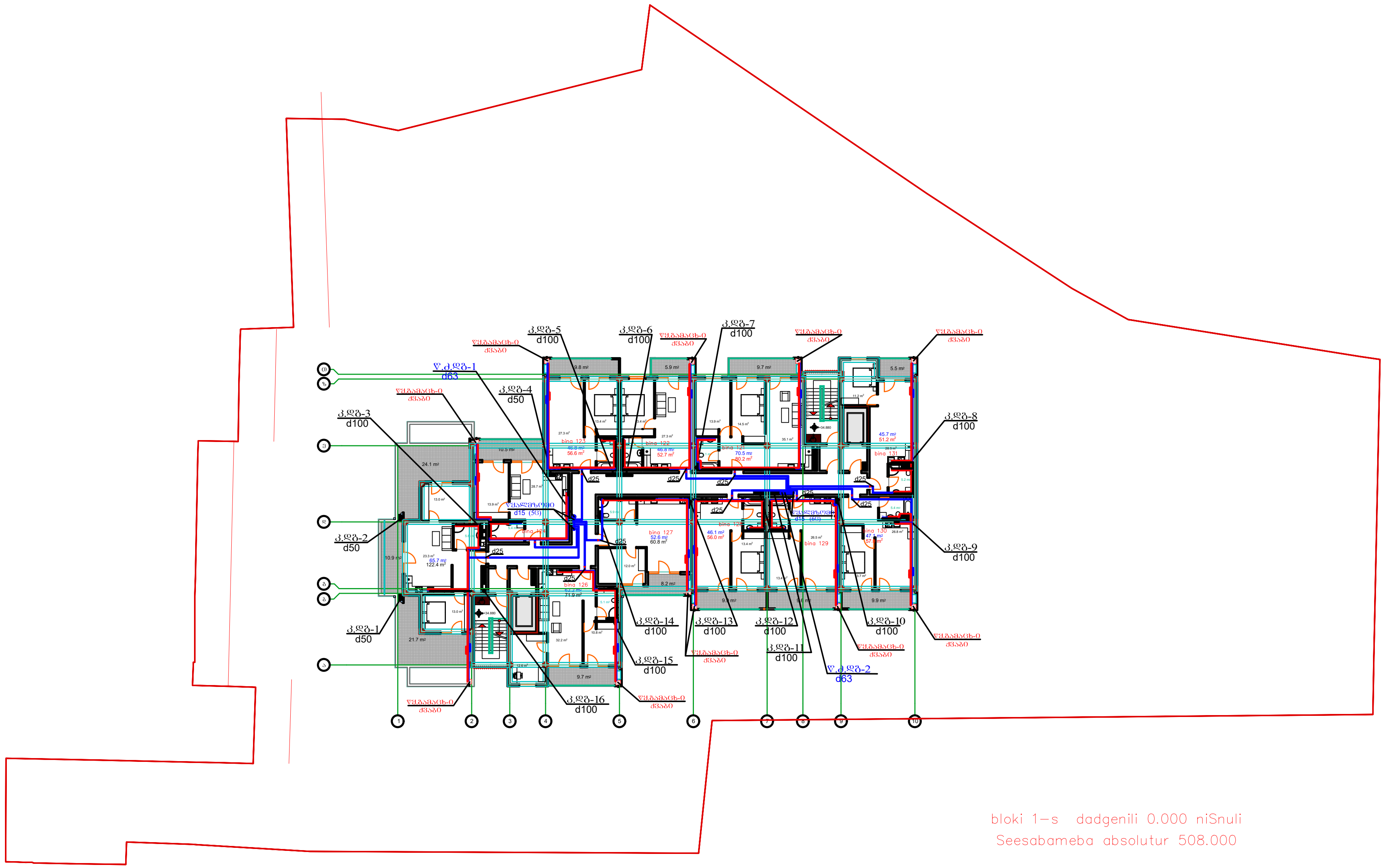

arqiteqturuli nawili

ობიექტის მისამართი: ქ. თბილისი, დიდი დიღომი, კორპუსი 29-ე მიმდებარედ მიწის ს.კ 01.10.07.004.084

ობიექტის დანიშნულება: მრავალბინიანი საცხოვ-რებელი სახლი ბლოკი 1

მიწის ნაკვეთის გამოყენების (გაპი)რეკვიზიტები ბრძანების № 6729264 თარიღი: 26.10.2023 წ.

jamuri maCveneblebi 34.880 niSnulze

№	დასახელება	ფართი
1	საცხოვრებელი ფართი	578.4 მ²
2	საზაფხულო ფართი	145.4 მ²
3	საერთო საცხოვრებელი ფართი	723.8 მ²
4	სადარბაზოს, კიბის უჯრედის და ლიფტის ფართი	130.7 მ²
5	განაშენიანების ფართი	938.3 მ²
6	კ-2-ის საანგარიშო ფართი	808.6 მ²

საპროექტო ორგანიზაცია
შპს "ზუმა" ს.კ. 405265911

თანამდებობა	გვარი	ხელმოწერა
დირექტორი	მ. კვესელავა	
შეასრულა	ნ. სალუქვაძე	
შეამოწმა	ვ. ძაგანია	

XII სართულის გეგმა
წყალსადენ-კანალიზაციის დატანით

მასშტაბი	ფორმატი	სტადია	ფურცელი	ფურც-ბი
1:100		მ.პ	წკ-6	12

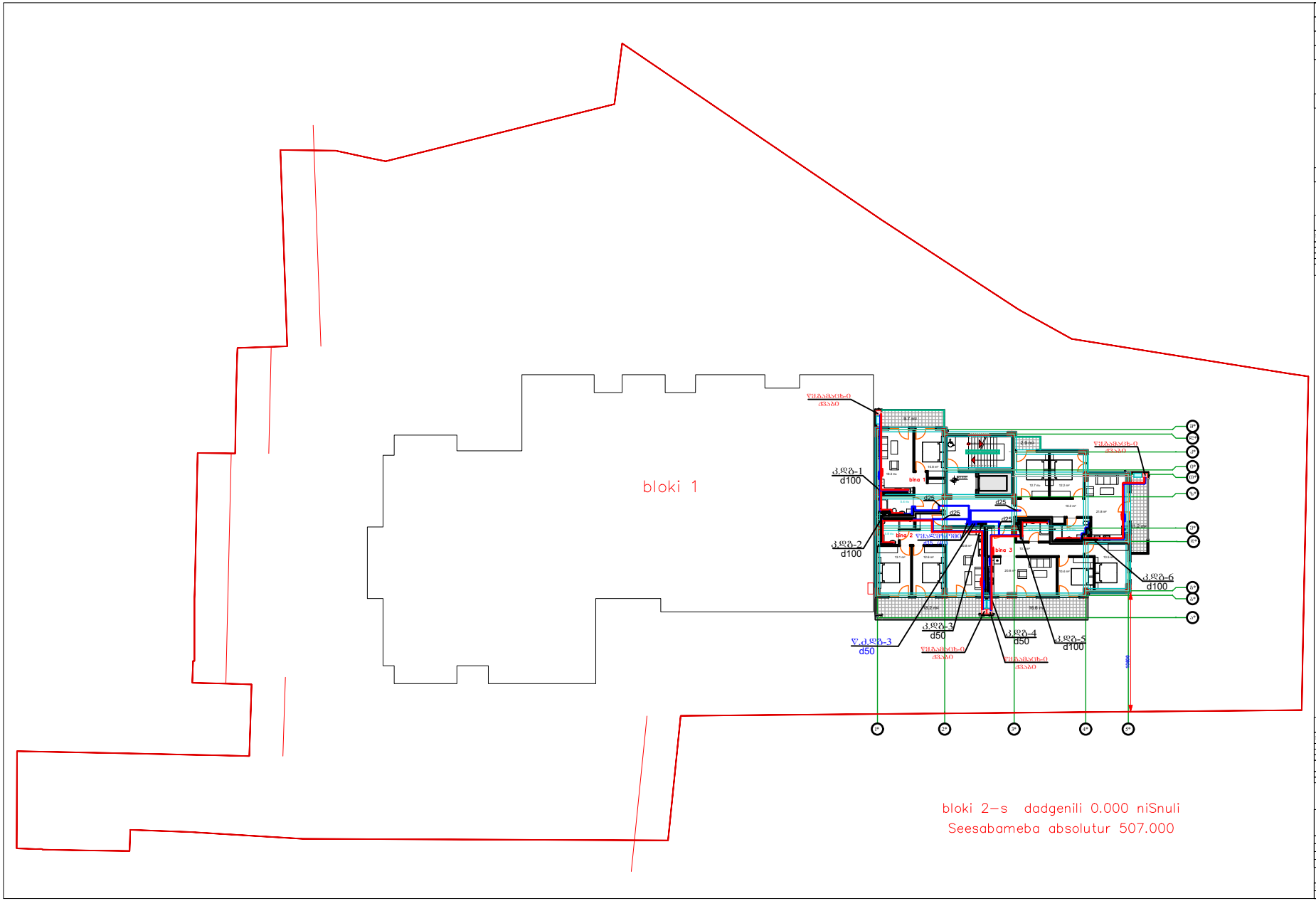
bloki 1
bina 1
bina 2
bina 3
ვერტიკალური ბაზა
ვერტიკალური ბაზა
ვერტიკალური ბაზა

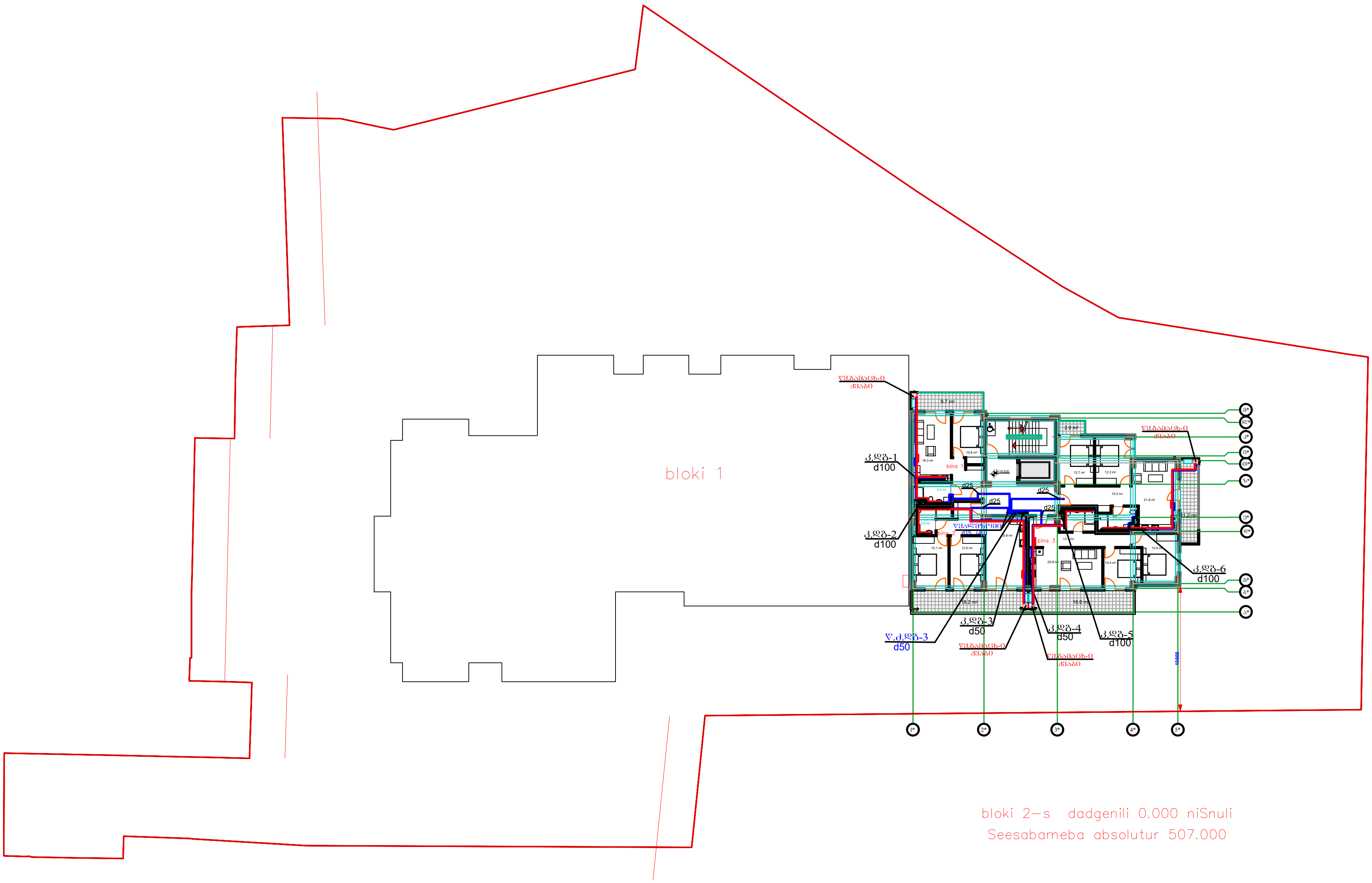

arqiteqturuli nawili

ობიექტის მისამართი: ქ. თბილისი, დიღი დიღომი, კორპუსი 29-ე მიმდებარედ მიწის ს.კ 01.10.07.004.084

ობიექტის დანიშნულება: მრავალბინიანი საცხოვ-რებელი სახლი ბლოკი 2

მიწის ნაკვეთის გამოყენების (ბაპი)რეკვიზიტები ბრძანების № 6729264 თარიღი:26.10.2023 წ.

პირობითი აღნიშვნები:

-2,200 ნიშნული

ა ღერძის ხაზი

უკანა ეზოს რეგულირების ხაზი

შენიშვნები:

1. ყველა ზომები მოცემულია მმ-ში

teqnikur ekonomikuri maCveneblebi 3.520 niSnulze

№	დასახელება	საცხ. ფართი	საზაფხ. ფართი		საერთო ფართი
1	bina 1	43.8 მ²	9.7 მ²		53.5 მ²
2	bina 2	63.1 მ²	18.2 მ²		81.3 მ²
3	bina 3	65.5 მ²	16.6 მ²		82.1 მ²
4	bina 4	64.5 მ²	14.1 მ²		78.6 მ²
5	სადარბაზოს, კიბის უჯრედის და ლიფტის ფართი				47.1 მ²

jamuri maCveneblebi 3.520 niSnulze

№	დასახელება	ფართი
1	საცხოვრებელი ფართი	236.9 მ²
2	საზაფხულო ფართი	58.6 მ²
3	საერთო საცხოვრებელი ფართი	295.5 მ²
4	სადარბაზოს, კიბის უჯრედის და ლიფტის ფართი	47.1 მ²
5	განაშენიანების ფართი	375.7 მ²
6	კ-2-ის საანგარიშო ფართი	323.3 მ²

საპროექტო ორგანიზაცია შპს "ზუმა" ს.კ. 405265911

თანამდებობა	გვარი	ხელმოწერა
დირექტორი	მ. კვესელავა	
შეასრულა	ნ. სალუქვაძე	
შეამოწმა	ვ. ძაგანია	

VII სართულის გეგმა-(ბლოკი 2) წყალსადენ-კანალიზაციის დატანით

მასშტაბი	ფორმატი	სტადია	ფურცელი	ფურც-ბი
1:100		მ.პ	წკ-8	12

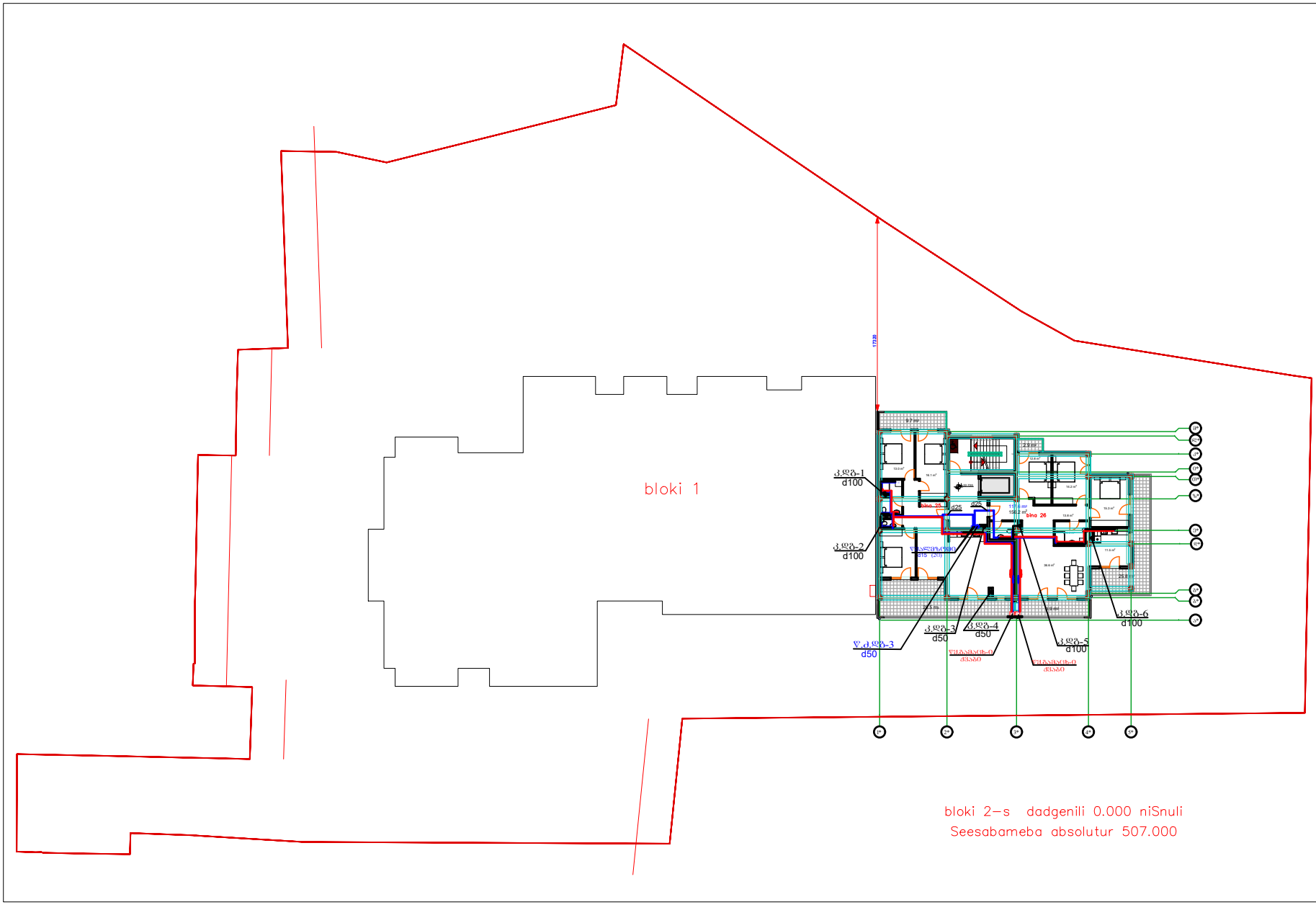

arqiteqturuli nawili

2.200

teqnikur ekspenikuri maCvenebeli 22.720 niSnulze

№				
1	bina 25	699.9 მ²	38.2 მ²	144.1 მ²
2	bina 26	117.6 მ²	38.6 მ²	156.2 მ²
3				39.5 მ²

jamuri maCvenebeli 22.720 niSnulze

№		
1		22.5 მ²
2		95.8 მ²
3		354.3 მ²
4		39.5 მ²
5		1216 მ²
6		365.8 მ²

1:100		12

კანალიზაციის სქემა ბლოკი №1
(უმასშტაბო)

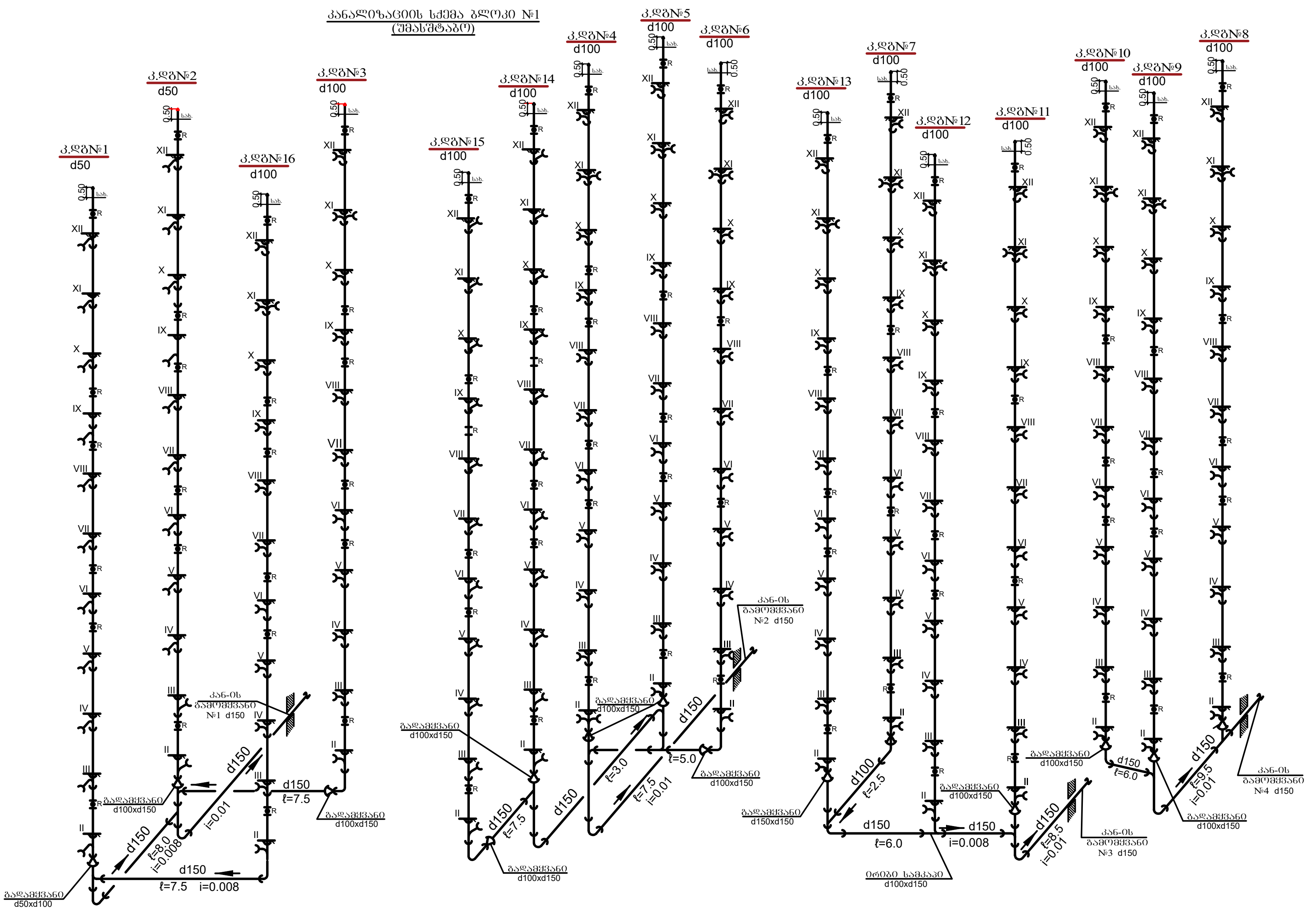

სანტექნიკური ნაწილი
ობიექტის მისამართი: ქ. თბილისი, დიდი დიღომი, კორპუსი 29-ე მიმდებარედ მიწის ს.კ 01.10.07.004.084
ობიექტის დანიშნულება: მრავალბინიანი საცხოვ-რებელი სახლი ბლოკი 1
მიწის ნაკვეთის გამოყენების (გაპი)რეკვიზიტები ბრძანების № 6729264 თარიღი: 26.10.2023 წ.
პირობითი აღნიშვნები:
-2,200 ნიშნული
ა ღერძის ხაზი
უკანა ეზოს რეგულირების ხაზი
შენიშვნები:

საპროექტო ორგანიზაცია
შპს "ზუმა" ს.კ. 405265911

თანამდებობა	გვარი	ხელმოწერა
დირექტორი	მ. კვესელავა	
შეასრულა	ნ. სალუქვაძე	
შეამოწმა	ვ. ძაგანია	

კანალიზაციის სქემა (ბლოკი 1)

მასშტაბი	ფორმატი	სტადია	ფურცელი	ფურც-ბი
1:100		მ.პ	წკ-10	12

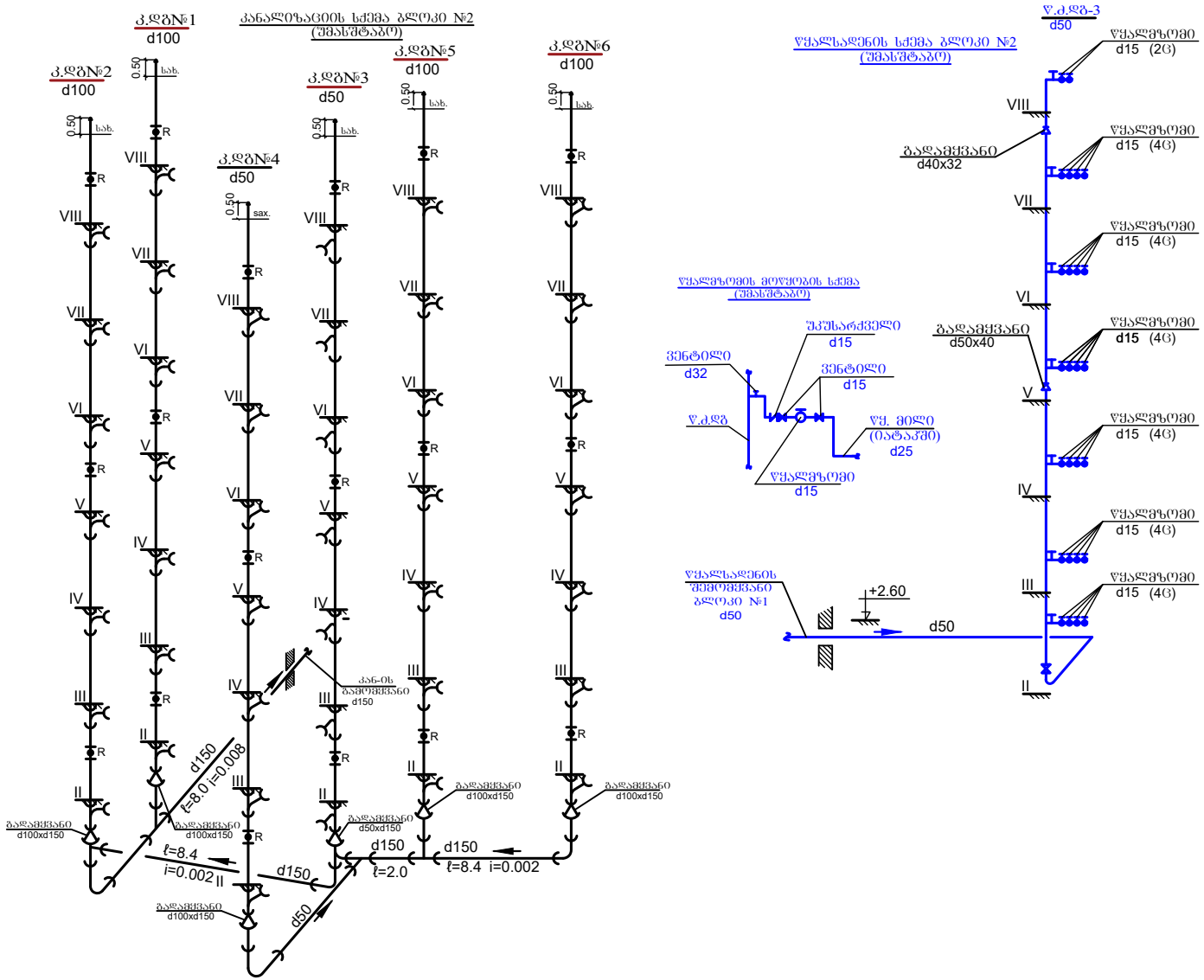

სანტექნიკური ნაწილი

პროექტის მომზადების პ. ფიცხელის, 0000 რეგიონის, ქობულეთი 29-ე მიკროუბნის მიწის ს.კ 01.10.07.004.084

ობიექტის ზოგადი მოკლე აღწერა: მიწისქვეშა ნაგებობის საინჟინრო-ტექნიკური სისტემების ნაწილი

მიწის ნაკვეთის მამფლანის (მაიორატის) ინსპექტირების №1672064 მიმოწერა: 26.10.2023 წ.

ტექნიკური პარამეტრები:

-2.200 ნიშნული

ჭიაში ბარი

მასა ერთ ღერძზე ბარი

შენიშვნები:

საპროექტო ორგანიზაცია შპს "ზემო" ს.კ. 405265911

მთავარი ინჟინერი	ბესიკი	ხელმოწერა
მთავარი არქიტექტორი	ქ. ქვრივიშვილი	
შესრულებულია	ს. ბოლქვაძიან	
შესამოწმებელია	ქ. ალასანია	

ტანალიზაციისა და წყალსადენის გარე ქსელი (ქსელის 2)

მასშტაბი	შეთანხმების	სტადია	ფურცელი	ფურცლების
1:100		მ.პ	წ-11	12

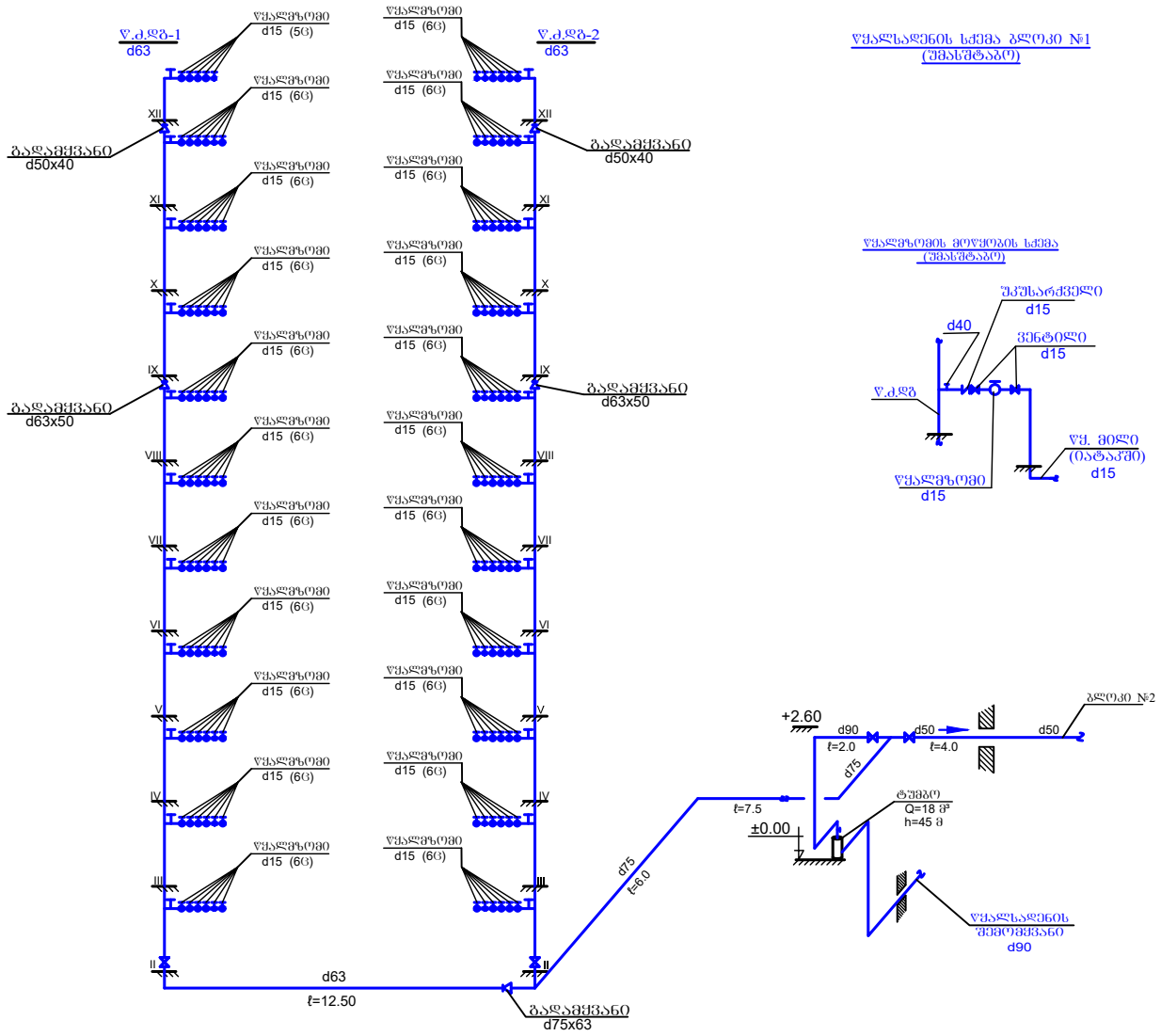

სანტექნიკური ნაწილი

ობიექტის მისამართი: ქ. თბილისი, ჭავჭავაძის ქ.№3 (ზემო ფონიჭალა, კრწანისის 2-ის მიკრორაიონ. მიწის ს/კ 01.10.07.004.084

ობიექტის ზოგადი აღწერა: მრავალფუნქციური საცხოვრებელი კორპუსი

მიწის ნაკვეთის განკარგვის დოკუმენტაციის ამონაწერი № 4729264 01/09/2023 წ.

პროექტის აღნიშვნები

-2.200 ნიშნული

წყალის ხაზი

შავი ფერის რკინეზოლის ხაზი

შენიშვნები

საკონსულტაციო ფირმა შპს "ზაზა" ს.ნ. 405265911

მშენებლობა	ქ. თბილისი	
ობიექტის	ქ. ჭავჭავაძის	
შესრულება	ს. ბარნოვის	
შესრულება	ს. ბარნოვი	

წყალსადენის სქემა (პლიტკის I)

მასშტაბი	შეკვეთა	ტიპი	ფურცელი	ფურცლების
1:100		ა.პ	წ-ა.12	12