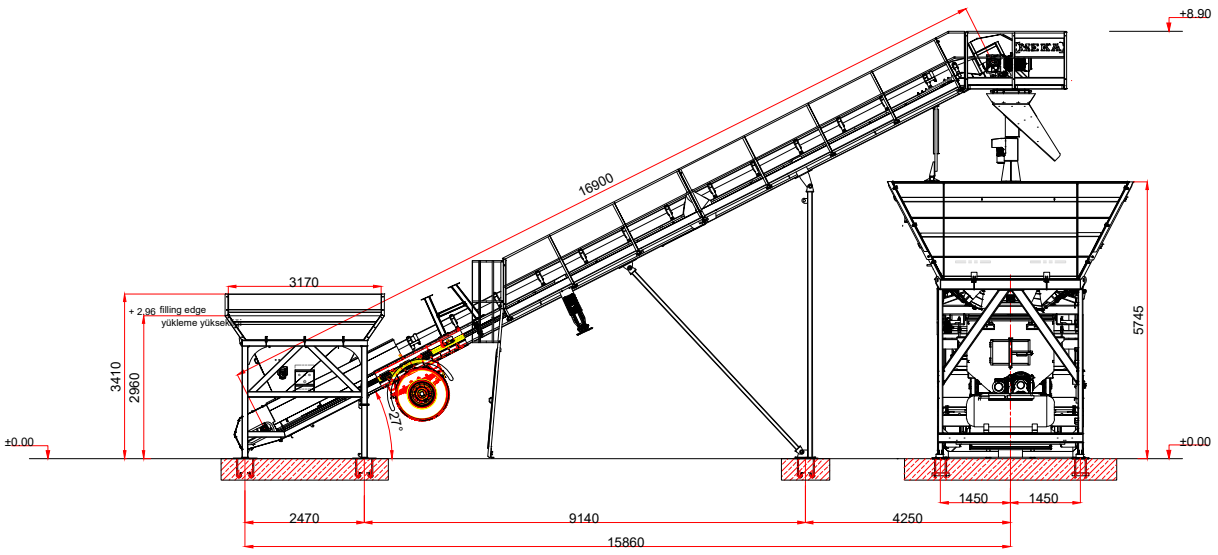

A BAKISI / SEE A

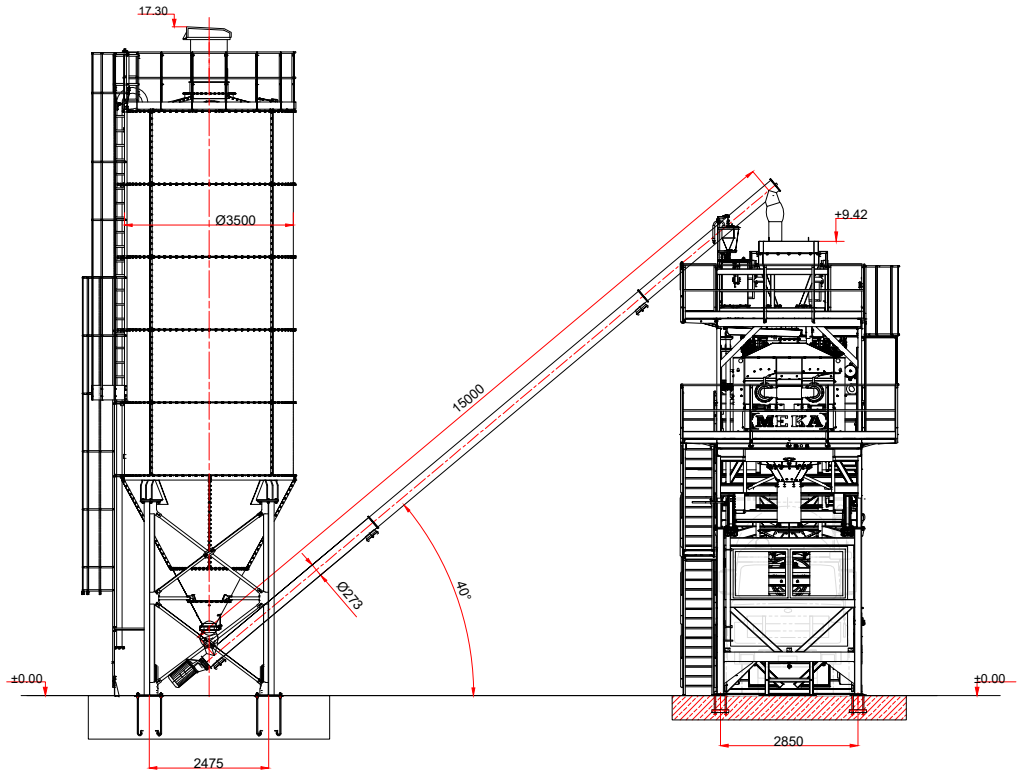

პროექტის დასახელება

ქარხანა

მისამართი:

ქ.თბილისის გიორგი მაყვაშვილის №43

72.12.02.039

პროექტის ეტაპები

ზომა :

დამკვეთი :

შემსრულებლები :

დირექტორი	ნ.გოგებაშვილი
ხ. ა.	
ტექ.დირექტორი	ბ. გოგუა
ხ. ა.	
მთ.არქიტექტორი	ნ.გოგებაშვილი
ხ. ა.	
მთ.არქიტექტორი	-----
ხ. ა.	

არქ ა3

ს/ს : 405286444

მის: ნუცუბიძის ქ. № 217

ARC A3

s/k : 405286444

ADDR: NUCUBIDZIS ST. N 217

ARC A3

1:100 SCALE

FORMAT A2

ეროვნული 2023 წ.