შენობა-ნაგებობის უსაფრთხოების წესებთან შესაბამისობის ანალიზი

გამოყენებული წესები - „შენობა-ნაგებობის უსაფრთხოების წესები“

ჩამოთვალეთ შენობის დაკავებულებები და აღწერეთ თითოეული გამოყენება
სწ-1 - საწყობი (კაბელების საწყობი -2.80 და ±0.00 ნიშნულებზე)

კონსტრუქციის ტიპი:	
განსაზღვრეთ კონსტრუქციის არსებული შენობისთვის: მაგალითი: II-A, II-B, V-A, V-B	
განსაზღვრეთ კონსტრუქციის ტიპი ახალი შენობისთვის: მაგალითი: II-A, II-B, V-A, V-B	V-B
შერეული კონსტრუქციის შემთხვევაში მიუთითეთ ტიპები, რომელიც გამოყენებული იქნება, განსაზღვრეთ ტიპები და მათი მდებარეობა:	

სიმაღლის შეზღუდვები ცხრილი 503 -ის მიხედვით		
დაკავებულობები	დასაშვები სართულიანობა	შემოთავაზებული სართულიანობა
სწ-1	1	1+1 მიწის დონის ქვედა
	დასაშვები სიმაღლე	შემოთავაზებული სიმაღლე
შენობის სიმაღლე =	16.8	8.0
მიწის დონის ზემოთ სართულ(ებ)ის რაოდენობა =	1+1 მიწის დონის ქვედა	

ფართობის შეზღუდვები ცხრილი 503 -ის მიხედვით		
დაკავებულობები	დასაშვები ფართობი (სართულზე) მ²	შემოთავაზებული ფართობი (სართულზე) მ²
სწ-1 (-2.80 ნიშ.)	840	440.4
სწ-1 (±0.00 ნიშ.)	840	462.0
შემოთავაზებული ფართობების ჯამი =	902.4	
სართულების რაოდენობა =	1+1 მიწის დონის ქვედა	
შენობის საერთო ფართობი =	936.9	

გარე კედლის ცეცხლმედეგობისა და ღიობისადმი მოთხოვნები ცხრილების 602-ის და 705.8 -ის მიხედვით									
გარე კედელი	ხანძარსაწინააღმდეგო მანძილი (მეტრი)	ცეცხლმედეგობის ხარისხი (საათი)		კედლის ღიობების ფართობი (კედლის %)					
		მოთხოვნილი	გათვალისწინებული	დასაშვები			გათვალისწინებული		
				დაცული	დაუცველი საშხეფებით	დაუცველი	დაცული	დაუცველი საშხეფებით	დაუცველი
„1-8“	>9.0	0	–	შეუზღუდავი	შეუზღუდავი	შეუზღუდავი	–	–	–
„ა-ბ“	>9.0	0	–	შეუზღუდავი	შეუზღუდავი	შეუზღუდავი	–	–	–
„8-1“	0	2	2	დაუშვებელი	დაუშვებელი	დაუშვებელი	0	0	0
„ბ-ა“	>9.0	0	–	შეუზღუდავი	შეუზღუდავი	შეუზღუდავი	–	–	–

ხანძრისაგან დაცვის სისტემებისადმი მოთხოვნები							
დაკავებულობები/ სივრცეები/გასასვლელი საშუალებები	ავტოსაშხეფი სისტემა	ალტერნატიული ავტომატური ცეცხლსაქრობი სისტემები	სახანძროგანგაშია, კვამლაღმომჩენიდ აცეცხლაღმომჩენი სისტემები	სახანძრო მილდგარების სისტემები	კვამლის საკონტროლო სისტემები	ხელის ცეცხლმაქრები	საავარიო განგაშის სისტემები
სწ-1	-	-	-	-	-	კი	-
სახანძრო-სამაშველო სამსახურის მიერ გამოსაყენებელი მისაერთებლები				კი			
სახანძრო ტუმბო და წყლის რეზერვუარი				-			

განიავებისადმი მოთხოვნები		
დაკავებულობები/სივრცეები/გასასვლელი საშუალებები	ბუნებრივი განიავება	ხელოვნური განიავება
სწ-1	კი	კი

თითოეული სართულიდან გასასვლელი საშუალება									
სართულები	დაკავებულობა და დაკავებულობის დატვირთვის ჯამური მაჩვენებელი	მოთხოვნილი გასასვლელების/გასასვლელთან მისადგომის რაოდენობა	გათვალისწინებული გასასვლელების/ გასასვლელთან მისადგომის რაოდენობა და ტიპი	გასასვლელი საშუალებების სიგანე(მეტრი)					
				გზა-კიბეები		დერაფანი,		გასასვლელის გზაკარი	
				მოთხოვნილი	გათვალისწინებული	მოთხოვნილი	გათვალისწინებული	მოთხოვნილი	გათვალისწინებული
(-2.80 ნიშ.) სწ-1 დ.დ 10		2	2 გზა-კიბე	0.90	1.10	0.90	1.30	-	-
(±0.00 ნიშ.) სწ-1 დ.დ 10		2	2 გზა-კარი	-	-	-	-	0.82	0.92

წყალსადენი სისტემის ფიქსირებული მოწყობილობების რაოდენობა ცხრილი 1602.1-ის მიხედვით													
სართულები	დაკავებულობა და დაკავებულობის დატვირთვის ჯამური მაჩვენებელი	ფიქსირებული მოწყობილობები(ცალი)											
		უნიტაზი		ტუალეტის ხელსაბანები		აბაზანა/შხაპი		სასმელი წყლის ფანტანი		სამომსახურეო ნიჟარა		სამზარეულოს ნიჟარა	
		მოთხოვნილი	გათვალისწინებული	მოთხოვნილი	გათვალისწინებული	მოთხოვნილი	გათვალისწინებული	მოთხოვნილი	გათვალისწინებული	მოთხოვნილი	გათვალისწინებული	მოთხოვნილი	გათვალისწინებული
-I, I	სწ-1 დ.დ 20	1	1	1	1	0	-	0	-	0	-	0	-

პირობითი აღნიშვნები

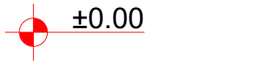

ნიშნული გეგმაზე

საკადასტრო საზღვარი

ჭრილის ხაზი

კედლის ცეცხლმედეგობის ხარისხი 1 საათი

კედლის ცეცხლმედეგობის ხარისხი 2 საათი



გასასვლელამდე სავალი მანძილი

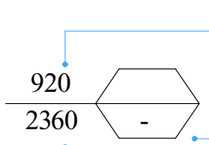

კარის თავისუფალი სიგანე

ხანძარმედეგობა

კარის თავისუფალი სიმაღლე

ოთახის დანიშნულება

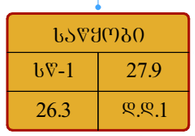

დაკავებულობის ჯგუფი (ქვეჯგუფი)

დაკავებულობის დატვირთვის ფაქტორი

დაკავებულობის დატვირთვა

ფართი შიგა კონტურზე



სამრეწველო ჯგუფი სმ-1



სახანძრო-სამაშველო სამსახურის მიერ გამოსაყენებელი მისაერთებელი - ჰიდრანტი



ხელის ცეცხლმაქრი



საევაკუაციო გასასვლელი



მექანიკური განიავების სისტემა



კვამლაღმომჩენი სისტემა



სახანძრო განგაშის ხელით სამართავი ღილაკი



სახანძრო წყალმომარაგების კარადა სახანძრო

სახელოთი და ლულით

საპროექტო შენობაში გამოყენებული თავისუფალი სივრცეები კართან მანევრირებისთვის მ 1:50

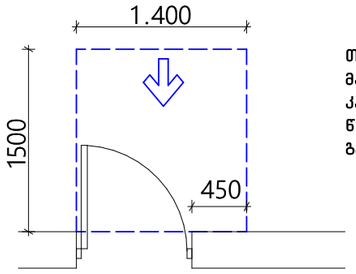

თავისუფალი სივრცე კართან მანევრირებისთვის – ანჯამიანი კარი
წინიდან მისაწვდომი – გამოწევით გაღება

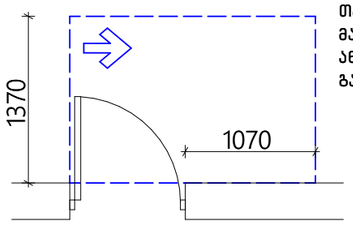

თავისუფალი სივრცე კართან მანევრირებისთვის – ანჯამიანი კარი ანჯამის მხრიდან მისაწვდომი – გამოწევით გაღება

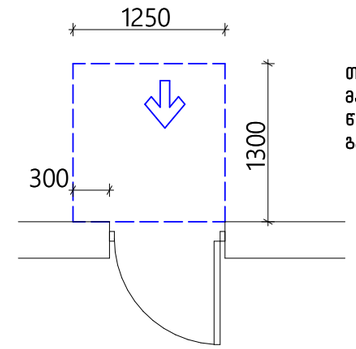

თავისუფალი სივრცე კართან მანევრირებისთვის – ანჯამიანი კარი
წინიდან მისაწვდომი – მიწოლით გაღება

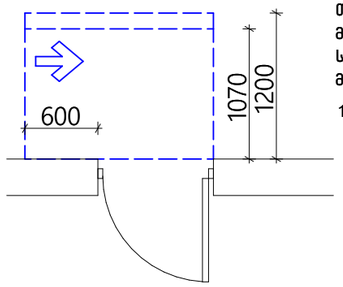

თავისუფალი სივრცე კართან მანევრირებისთვის – ანჯამიანი კარი საკეტის მხრიდან მისაწვდომი – მიწოლით გაღება

120 მინ. თუ მოწყობილია მიმახურავი

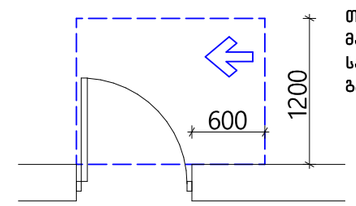

თავისუფალი სივრცე კართან მანევრირებისთვის – ანჯამიანი კარი საკეტის მხრიდან მისაწვდომი – გამოწევით გაღება

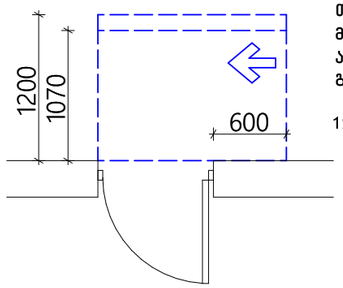

თავისუფალი სივრცე კართან მანევრირებისთვის – ანჯამიანი კარი ანჯამის მხრიდან მისაწვდომი – მიწოლით გაღება

120 მინ. თუ მოწყობილია მიმახურავი

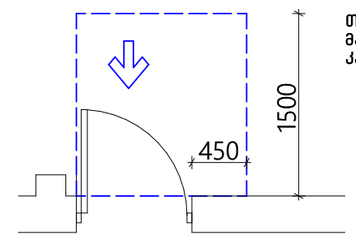

თავისუფალი სივრცე კართან მანევრირებისთვის-ნიშებში მოწყობილი კარი და ჭიშკარი-გამოწევით გაღება

თავშესაფრის ფართი

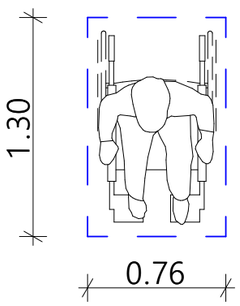

მოსატრიალებელი სივრცეები

ვარიანტი 4

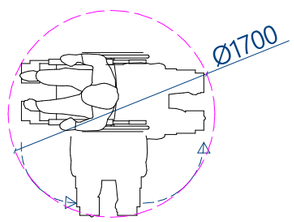

ვარიანტი 1

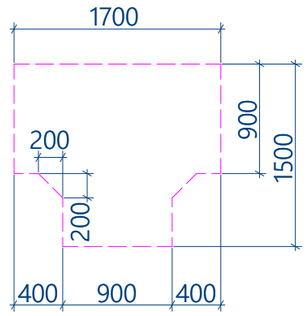

ვარიანტი 2

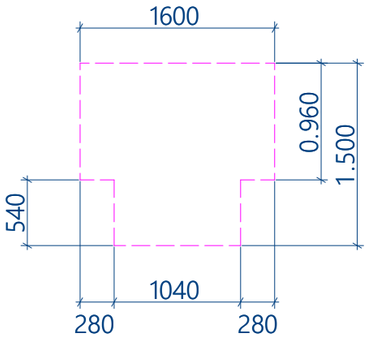

ვარიანტი 3

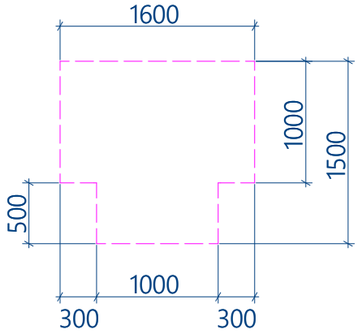

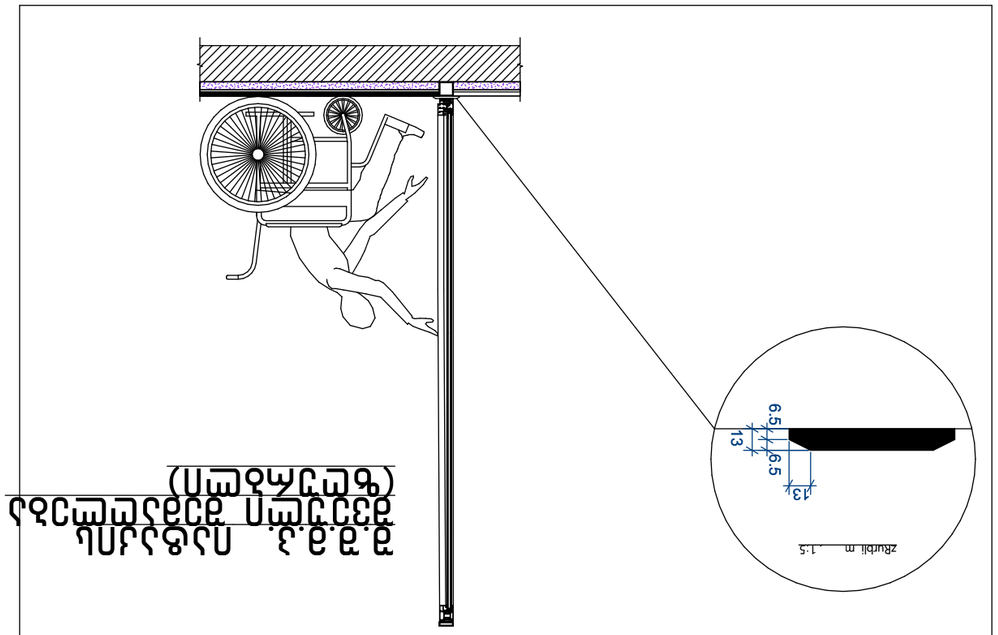

ก.ก.ล.ง. กันสาดโพลีคาร์บอเนต
(ชนิดมีครีบ)

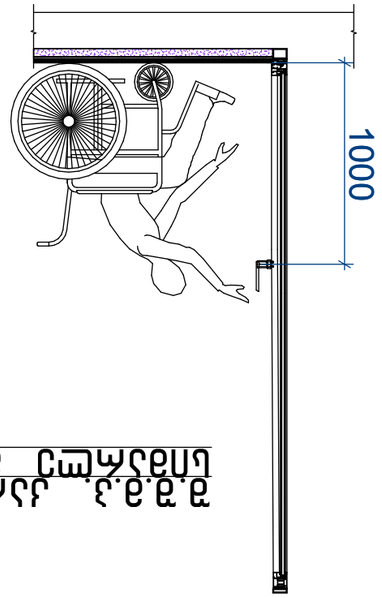

ก.ก.ล.ง. กันสาดโพลีคาร์บอเนต
มีกันสนิมรอบ ๆ ขอบ ก. 1:50

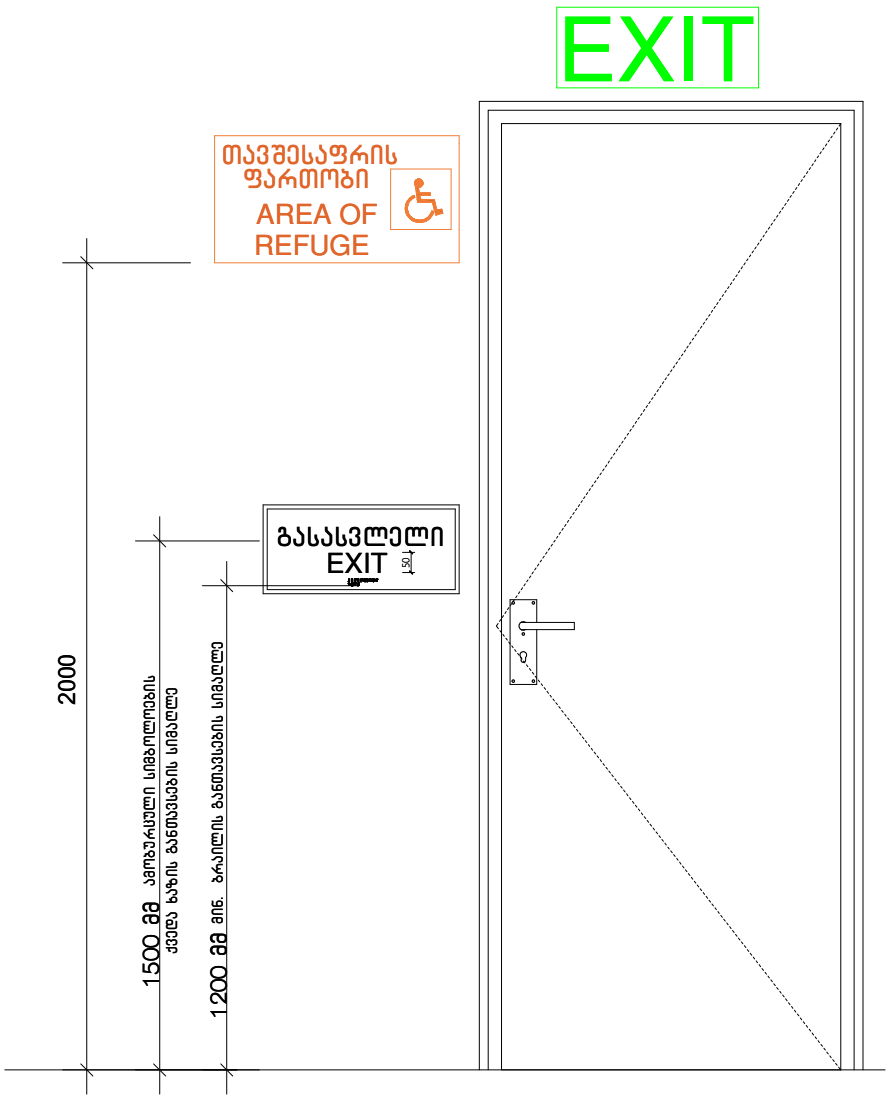

გასასვლელის განათებული ნიშანი

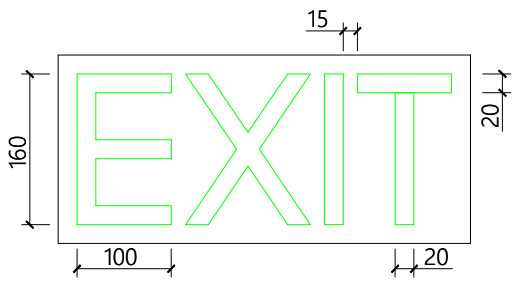

ნიშანი ამობურცული სიმბოლოებით და ბრაილით გზა-კიბის შესასვლელთან და გარეთ გამავალ ყველა კართან

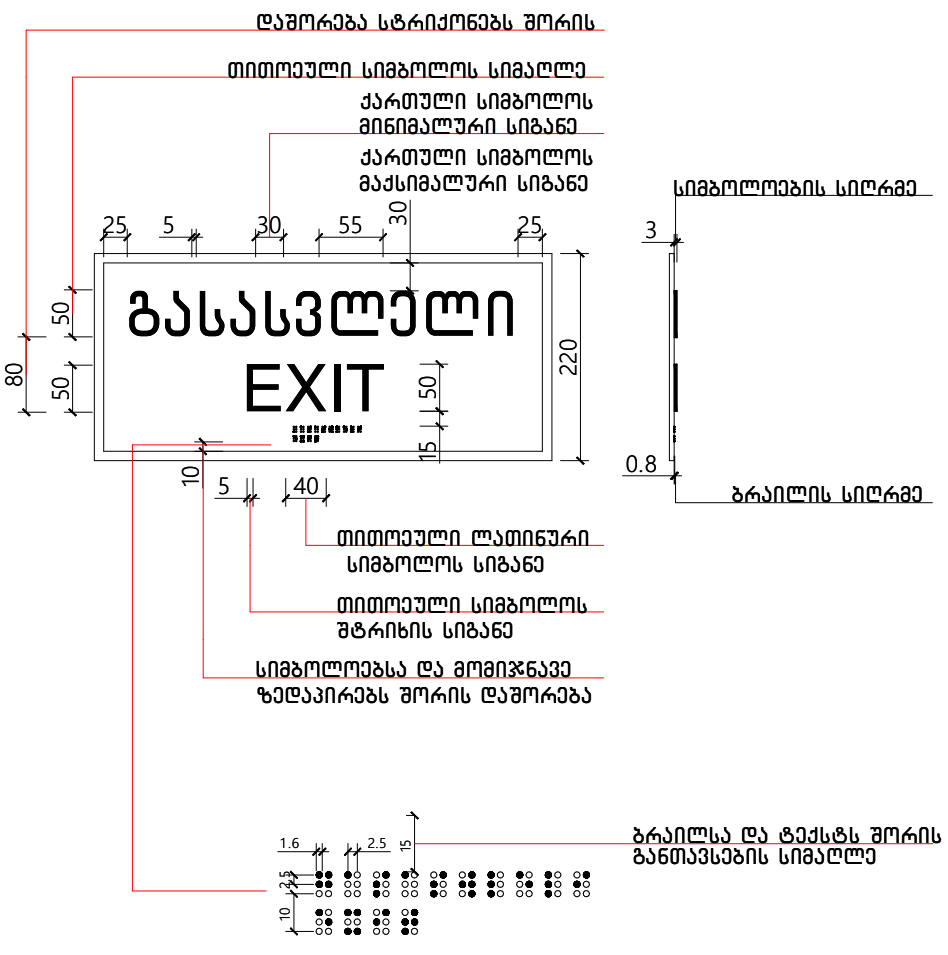

ნიშანი განთავსდება
გზაკიბის საზღვრებში კარის მომიჯნავედ

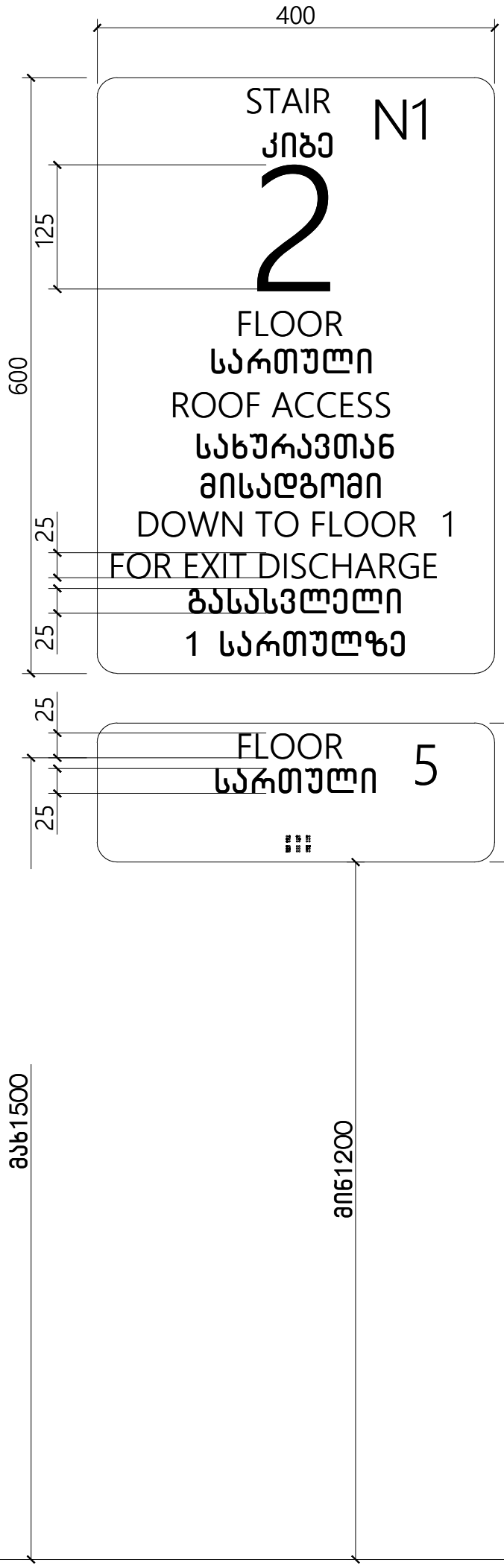

ნიშანი განთავსდება
გზაკიბის საზღვრებში კარის მომიჯნავედ

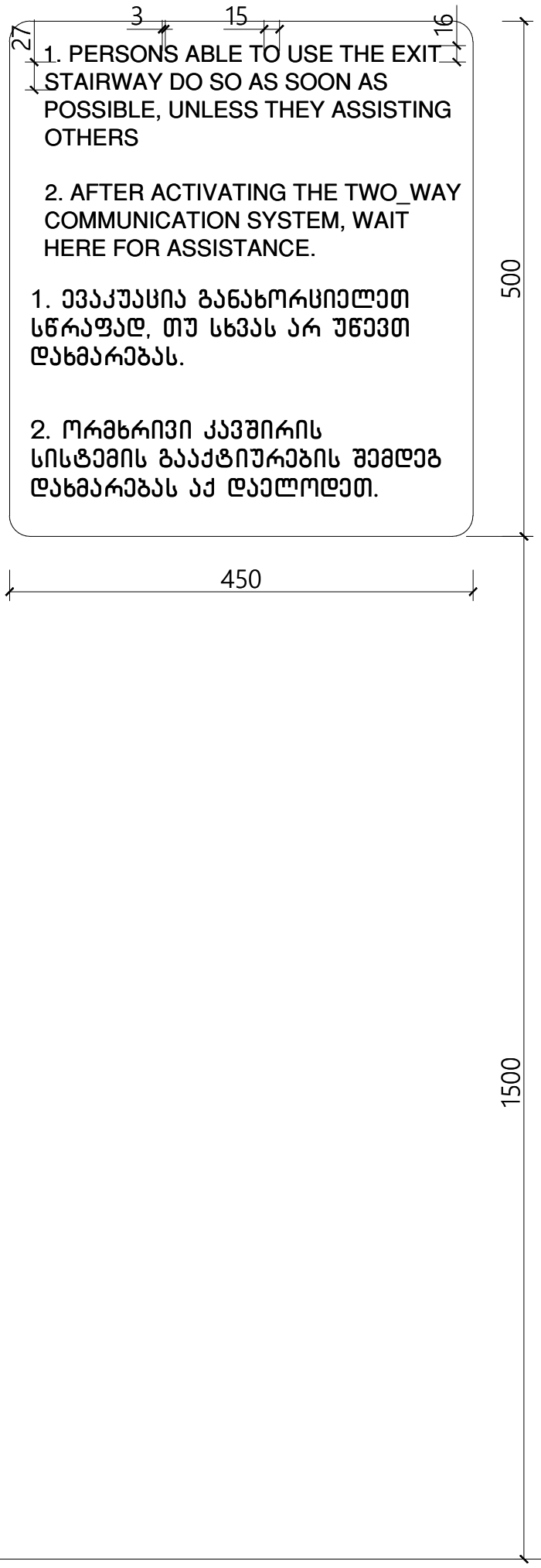

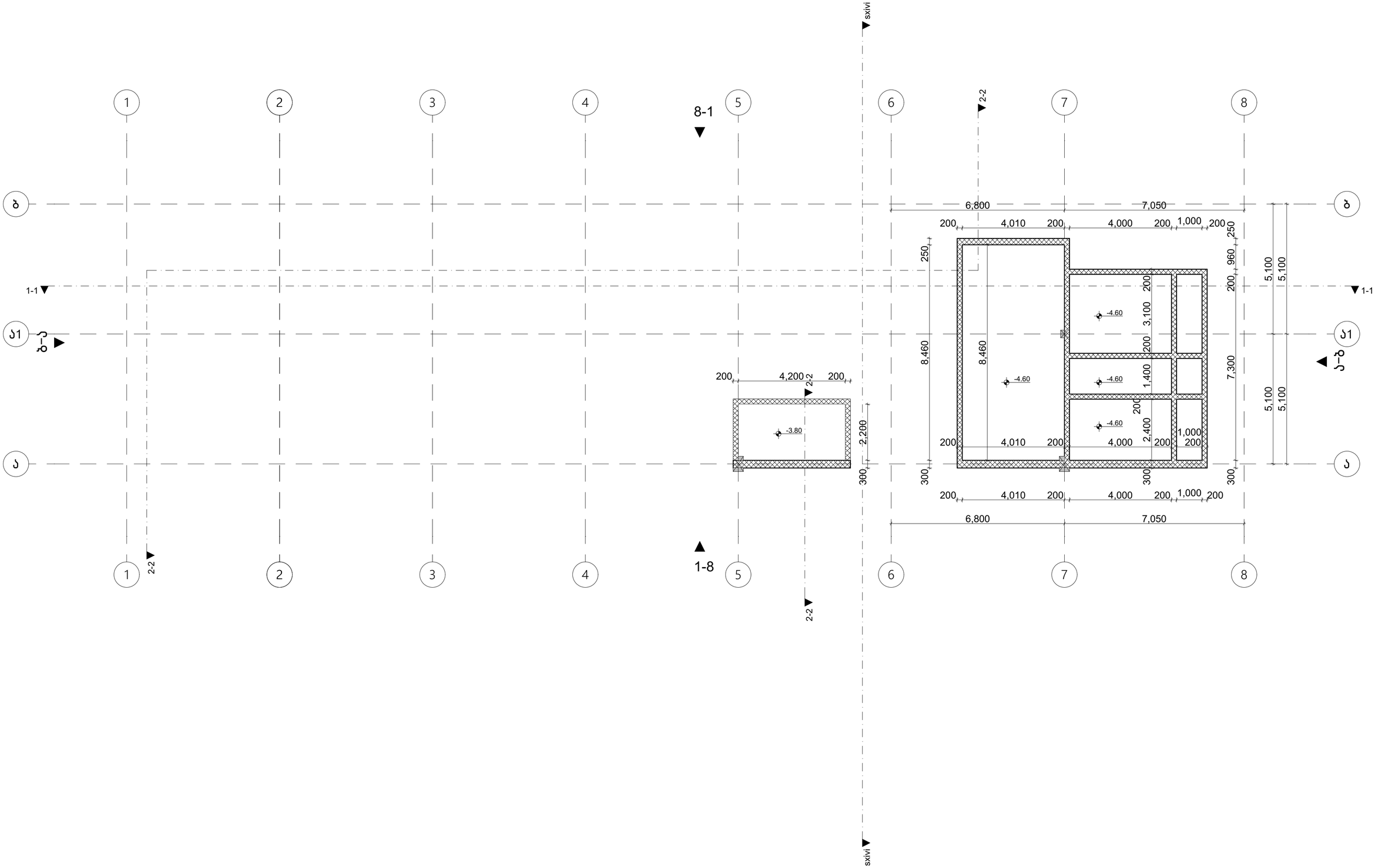

რევიზიები	ზოგადი შენიშვნები	საპროექტო	დამკვეთი	პროექტი	სათაური	ID სტადია		გვერდი	
	დაუშვებელია ნახაზის გადაზომვა ნებისმიერი ხარვეზის/უზუსტობის აღმოჩენის შემთხვევაში დაუყოვნებლივ უნდა ეცნობოს არქიტექტორს ყველა ზომა მოცემულია მილიმეტრებში ეს დოკუმენტაცია ინტელექტუალური საკუთრებაა და ნებისმიერი არასანქცირებული გამოყენება, გამძღავნება, გავრცელება ან ლუბლირება ნებისმიერი ინფორმაციის, შეიძლება გამოიწვიოს კასუხისგებლობა მოქმედი კანონმდებლობის მიხედვით	შპს "Tria Group" გ.ნიშნიანიძის N9 თბილისი, საქართველო ტელ: +995 599268008 TRIA Group LTD. "TRIA Group"	მამია მოსრაძე შპს „ეხ ერ ჯეი ჯორჯია '' 405076359	საწყობი ქ.თბილისი,დასახლება ქვემო ალექსეევკა ს/კ 01.19.24.007.359	სარდულის გეგმა -4.60 ნიშნულზე	არქიტექტურული პროექტი	რევიზია თარიღი ფორმატი მაშტაბი	00 02.11.2022 A3 1:100	A-100

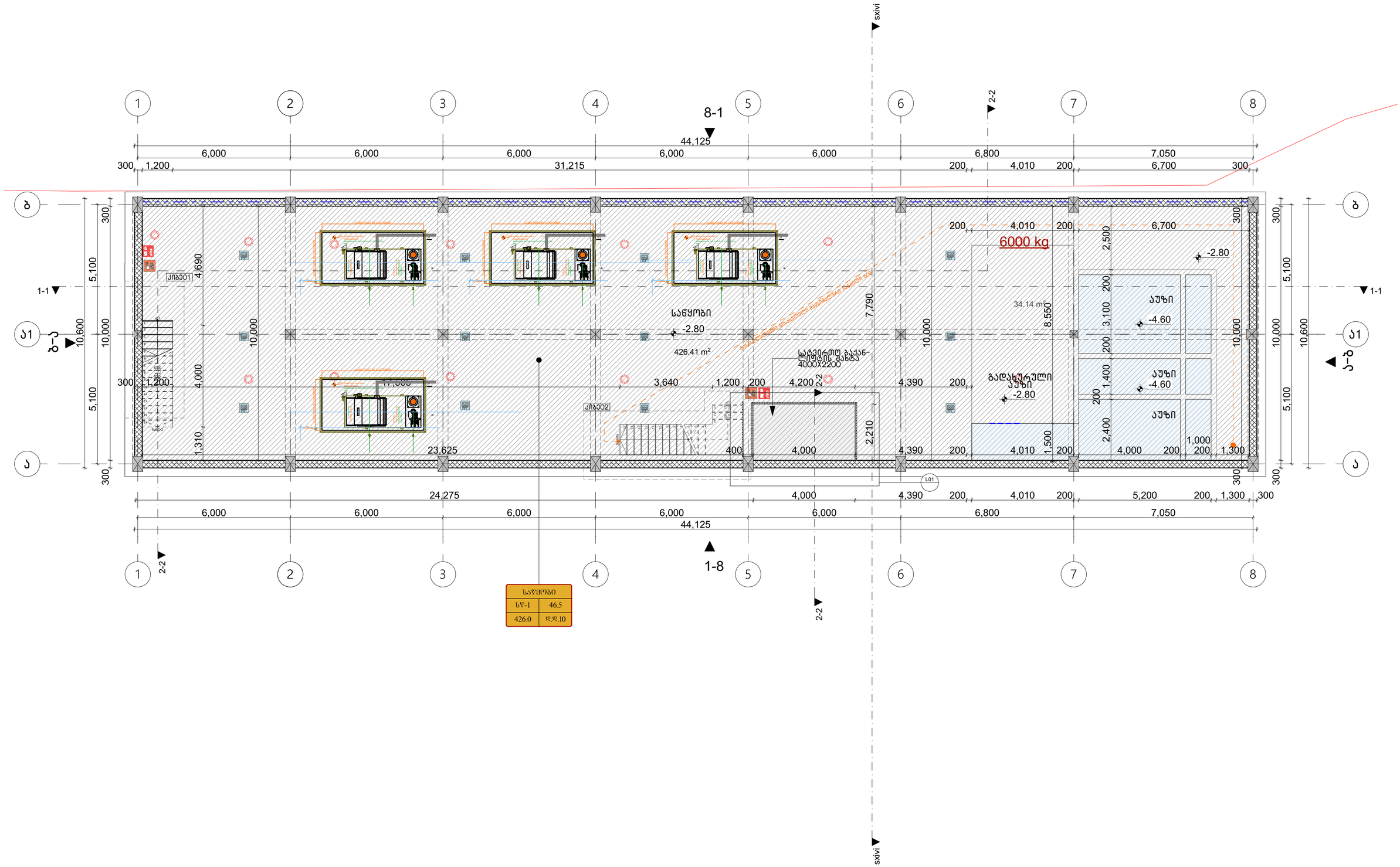

რევიზიები	ზოგადი შენიშვნები	საპროექტო	დამკვეთი	პროექტი	სათაური	ID სტადია		გვერდი	
		დაუშვებელია ნახაზის გადაზომვა ნებისმიერი ხარვეზის/უზუსტობის აღმოჩენის შემთხვევაში დაუყოვნებლივ უნდა ეცნობოს არქიტექტორს ყველა ზომა მოცემულია მილიმეტრებში ეს დოკუმენტაცია ინტელექტუალური საკუთრებაა და ნებისმიერი არასანქცირებული გამოყენება, გამეძღვნება, გავრცელება ან დუბლირება ნებსმიერი ინფორმაციის, შეიძლება გამოიწვიოს კანონმდებლობის მიხედვით	შპს "Tria Group" გ.ნიმნიანიძის №9 თბილისი, საქართველო ტელ: +995 599268008 TRIA Group LTD. "TRIA Group"	მამია მოსრაძე შპს ,,ე6 ერ ჯი ჯორჯია '' 405076359	საწყობი ქ.თბილისი,დასახლება ქვემო ალვანში,ს/კ 01.19.24.007.359	-1 სართულის გეგმა -2.80 ნიშნულზე	არქიტექტურული პროექტი	რევიზია 00 თარიღი 02.11.2022 ფორმატი A3 მაშტაბი 1:100	A-101

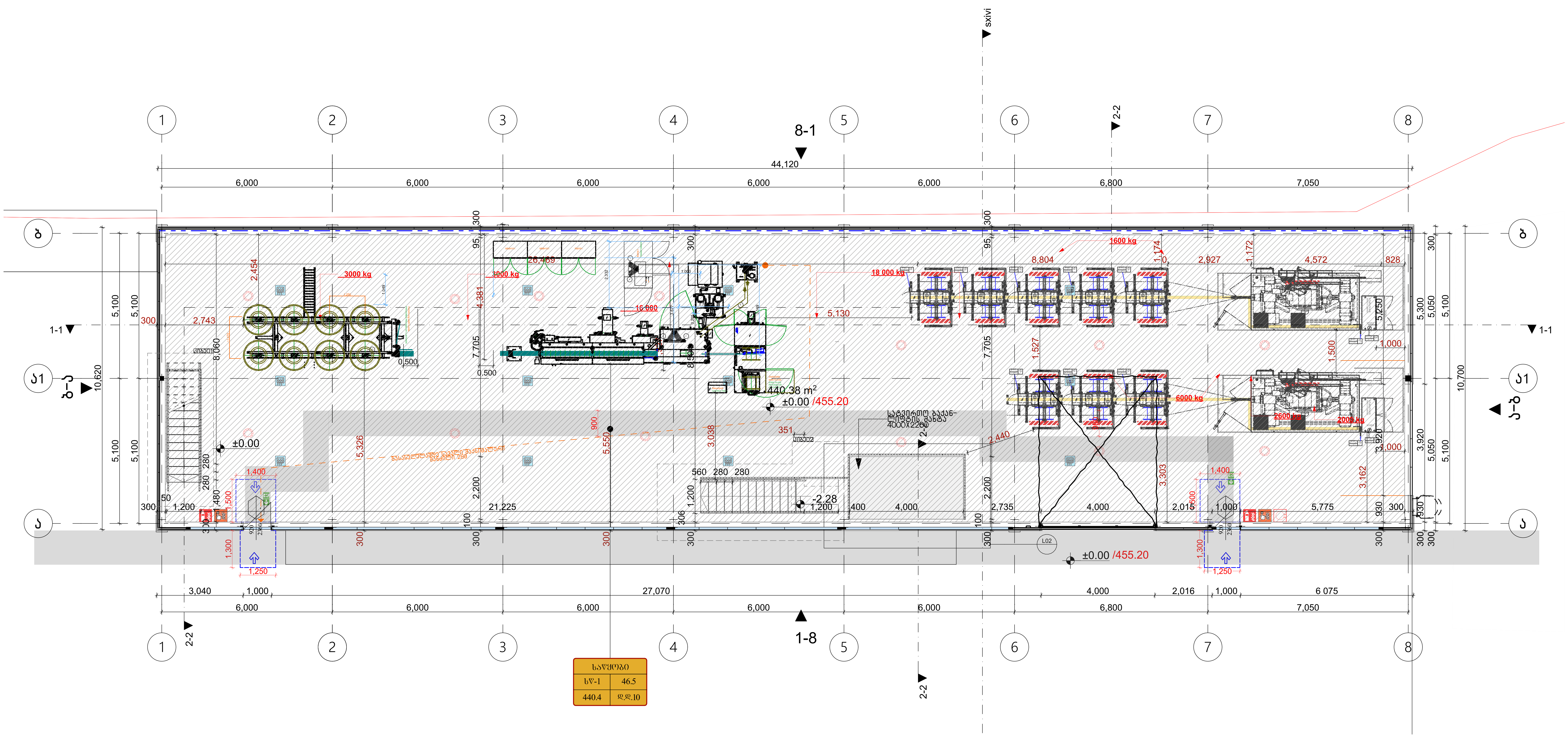

რევიზიები	ზოგადი შენიშვნები	საპროექტო	დამკვეთი	პროექტი	სათაური	ID სტადია			გვერდი
	დაუშვებელია ნახაზის გადაზომვა ნებისმიერი ხარვეზის/უზუსტობის აღმოჩენის შემთხვევაში დაუყოვნებლივ უნდა ეცნობოს არქიტექტორს ყველა ზომა მოცემულია მილიმეტრებში ეს დოკუმენტაცია ინტელექტუალური საკუთრებაა და ნებისმიერი არასანქცირებული გამოყენება, გამჟღავნება, გავრცელება ან დუბლირება ნებისმიერი ინფორმაციის, შეიძლება გამოიწვიოს პასუხისმგებლობა მოქმედი კანონმდებლობის მიხედვით	შპს "Tria Group" ზ.ნიშნიანიძის N9 თბილისი, საქართველო ტელ: +995 599268008 TRIA Group LTD. "TRIA Group"		მამია მოცრაძე შპს „ენ ერ ჯი ჯორჯია " 405076359	საწყობი ქ.თბილისი,დასახლება ქვემო ალექსეევკა ს/კ 01.19.24.007.359	0 სართულის გეგმა ±0.00 ნიშნულზე	არქიტექტურული პროექტი	რევიზია 00 თარიღი 02.11.2022 ფორმატი A3 მასშტაბი 1:100	A-102

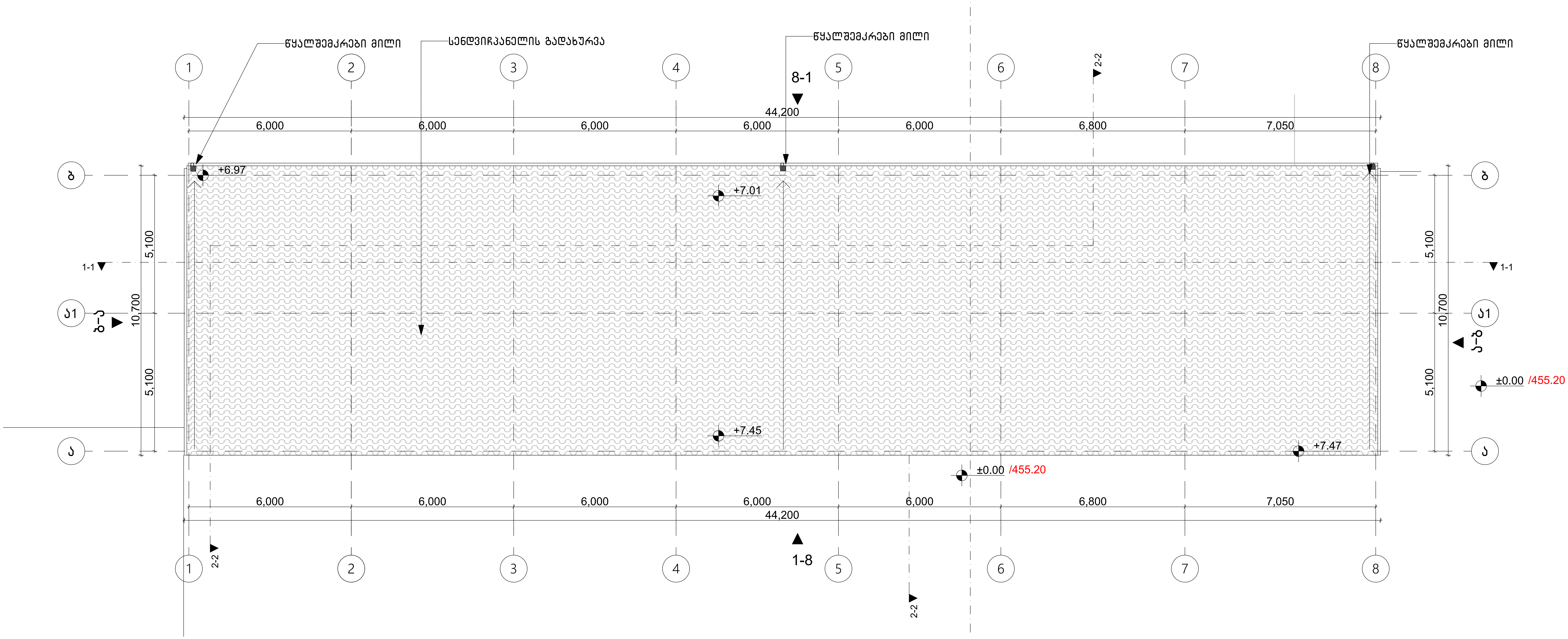

რევიზიები	ზოგადი შენიშვნები	საპროექტო	დამკვეთი	პროექტი	სათაური	ID სტადია		გვერდი
		დაუშვებელია ნახაზის გადაზომვა ნებისმიერი ხარვეზის/უზუსტობის აღმოჩენის შემთხვევაში დაუყოვნებლივ უნდა ეცნობოს არქიტექტორს ყველა ზომა მოცემულია მილიმეტრებში ეს დოკუმენტაცია ინტელექტუალური საკუთრებაა და ნებისმიერი არასანქცირებული გამოყენება, გამჟღავნება, გავრცელება ან დუბლირება ნებსმიერი ინფორმაციის, შეიძლება გამოიწვიოს პასუხისგებლობა მოქმედი კანონმდებლობის მიხედვით	შპს "Tria Group" გ.ნიშნიანიძის N9 თბილისი, საქართველო ტელ: +995 599268008 TRIA Group LTD. "TRIA Group"	მამია მოცრაქე შპს ,,ენ ერ ჯი ჯორჯია '' 405076359	საწყობი ქ.თბილისი,დასახლება ქვემო ალექსეევკა ს/კ 01.19.24.007.359	გადაურვის გეგმა	არქიტექტურული პროექტი	რევიზია 00 თარიღი 02.11.2022 ფორმატი A3 მაშტაბი 1:100

A-103