შენობა-ნაგებობის უსაფრთხოების წესებთან შესაბამისობის ანალიზი

გამოყენებული წესები - „შენობა-ნაგებობის უსაფრთხოების წესები“

ჩამოთვალეთ შენობის დაკავებულებები და აღწერეთ თითოეული გამოყენება
სასაწყობო ჯგუფის ქვეჯგუფი სწ-2 (შემოზღუდული ავტოსადგომი გარაჟი, სატუმბი დანადგარების და მექანიკური მოწყობილობების, დამხმარე ოთახები (-12.60, -9.10, -5.60, +/-0.00 ნიშნულებზე)
თავშეყრის ჯგუფის ქვეჯგუფი თვ-3 (ტერასა -5.60 ნიშნულზე)
თავშეყრის ჯგუფის ქვეჯგუფი თვ-2 (კაფეტერია / კაფეტერიას ტერასა/ სამზარეულო -5.60 +/-0.00 ნიშნულზე)
სავაჭრო ჯგუფი სვ (სავაჭრო, კომერციული ფართობები -5.60 და +/-0.00 ნიშნულზე)
საქმიანი ჯგუფი სქ (ადმინისტრაციული ოფისები -5.60 და +/-0.00 ნიშნულზე)

კონსტრუქციის ტიპი:	
განსაზღვრეთ კონსტრუქციის არსებული შენობისთვის: მაგალითი: II-A, II-B, V-A, V-B	
განსაზღვრეთ კონსტრუქციის ტიპი ახალი შენობისთვის: მაგალითი: II-A, II-B, V-A, V-B	I-A
შერეული კონსტრუქციის შემთხვევაში მიუთითეთ ტიპები, რომელიც გამოყენებული იქნება, განსაზღვრეთ ტიპები და მათი მდებარეობა:	

სიმაღლის შეზღუდვები ცხრილი 503 -ის მიხედვით		
დაკავებულობები	დასაშვები სართულიანობა	შემოთავაზებული სართულიანობა
სასაწყობო ჯგუფის ქვეჯგუფი სწ-2 (პარკირება)	შეუზღუდავი	2 (-12.60, -9.10 ნიშნულები)
სასაწყობო ჯგუფის ქვეჯგუფი სწ-2 (ტექნიკური / დამხმარე ფართობები)	შეუზღუდავი	4 (-12.60, -9.10, -5.60, +/-0.00 ნიშნულები)
თავშეყრის ჯგუფის ქვეჯგუფი თვ-3 (ტერასა / მოსაწევი სივრცე)	შეუზღუდავი	1 (-5.60 ნიშნული)
თავშეყრის ჯგუფის ქვეჯგუფი თვ-2 (კაფეტერია/ სამზარეულო / კაფეტერიას ტერასა)	შეუზღუდავი	2 (-9.10 და +/-0.00 ნიშნული)

სავაჭრო ჯგუფი სვ	შეუზღუდავი	2 (-5.60 და +0.00 ნიშნულები)
საქმიანი ჯგუფი სქ	შეუზღუდავი	2 (-5.60 და +/-0.00 ნიშნული)
	დასაშვები სიმაღლე	შემოთავაზებული სიმაღლე
შენობის სიმაღლე =	შეუზღუდავი	9 მეტრი (+/-0,00 - მიწის დონის ნიშნული)
მიწის დონის ზემოთ სართულ(ებ)ის რაოდენობა =	1 სართული	
მიწის დონის ქვემოთ სართულ(ებ)ის რაოდენობა =	3 სართული	

ფართობის შეზღუდვები ცხრილი 503 -ის მიხედვით

დაკავებულობები	დასაშვები ფართობი (სართულზე)	შემოთავაზებული ფართობი (კვ.მ სართულზე)
სასაწყობო ჯგუფის ქვეჯგუფი სწ-2 (პარკირება-12.60 ნიშნულზე)	შეუზღუდავი	6249.4
სასაწყობო ჯგუფის ქვეჯგუფი სწ-2 (ტექნიკური/დამხმარე ფართობები -12.60 ნიშნულზე)	შეუზღუდავი	189.8
სასაწყობო ჯგუფის ქვეჯგუფი სწ-2 (პარკირება-9.10 ნიშნულზე)	შეუზღუდავი	4681.4
სასაწყობო ჯგუფის ქვეჯგუფი სწ-2 (ტექნიკური/დამხმარე ფართობები -9.10 ნიშნულზე)	შეუზღუდავი	1614.4
თავშეყრის ჯგუფის ქვეჯგუფი თვ-2 (სამზარეულო -5.60 ნიშნულზე)	შეუზღუდავი	119.5
თავშეყრის ჯგუფის ქვეჯგუფი სვ (კომერციული -5.60 ნიშნულზე)	შეუზღუდავი	3842.3
თავშეყრის ჯგუფის ქვეჯგუფი თვ-3 (ტერასა / მოსაწევი სივრცე -5.60 ნიშნულზე)	შეუზღუდავი	181.3
თავშეყრის ჯგუფის ქვეჯგუფი სქ (ადმინისტრაციული ოფისი -5.60 ნიშნულზე)	შეუზღუდავი	80.2
თავშეყრის ჯგუფის ქვეჯგუფი სწ-2 (ტექნიკური/დამხმარე ფართობები -5.60 ნიშნულზე)	შეუზღუდავი	525.0
თავშეყრის ჯგუფის ქვეჯგუფი სვ (კომერციული +/- 0.00 ნიშნულზე)	შეუზღუდავი	2043.5
თავშეყრის ჯგუფის ქვეჯგუფი სქ (ადმინისტრაციული ოფისი +/-0.00 ნიშნულზე)	შეუზღუდავი	115.9

თავშეყრის ჯგუფის ქვეჯგუფი თვ-2 (კაფეტერია / სამზარეულო / კაფეტერიას ტერასა +/-0.00 ნიშნულზე)	შეუზღუდავი	115.8
თავშეყრის ჯგუფის ქვეჯგუფი სწ-2 (ტექნიკური/დამხმარე ფართობები +/-0.00 ნიშნულზე)	შეუზღუდავი	217.2
შემოთავაზებული ფართობების ჯამი =	19975.7 კვ.მ	
სართულების რაოდენობა =	4	

გარე კედლის ცეცხლმედეგობისა და ღიობისადმი მოთხოვნები ცხრილების 602-ის და 705.8 -ის მიხედვით									
გარე კედელი	ხანძარსაწინააღმდეგო მანძილი (მეტრი)	ცეცხლმედეგობის ხარისხი (საათი)		კედლის ღიობების ფართობი (კედლის %)					
		მოთხოვნილი	გათვალისწინებული	დასაშვები			გათვალისწინებული		
				დაცული	დაუცველი საშხეფებით	დაუცველი	დაცული	დაუცველი საშხეფებით	დაუცველი
“1-27” ღერძებში	9 მეტრზე მეტი	0	-	შეუზღუდავი	შეუზღუდავი	შეუზღუდავი	2%	-	-
“F-A” ღერძებში	9 მეტრზე მეტი	0	-	შეუზღუდავი	შეუზღუდავი	შეუზღუდავი	0%	-	-
“27-1” ღერძებში	9 მეტრზე მეტი	0	-	შეუზღუდავი	შეუზღუდავი	შეუზღუდავი	43%	-	2.7%
“A-F” ღერძებში	9 მეტრზე მეტი	0	-	შეუზღუდავი	შეუზღუდავი	შეუზღუდავი	5%	-	-

ხანძრისაგან დაცვის სისტემებისადმი მოთხოვნები							
დაკავებულობები/ სივრცეები/გასასვლელი საშუალებები	ავტოსაშხეფი სისტემა	ალტერნატიული ავტომატური ცეცხლსაქრობი სისტემები	სახანძრო განგაშისა, კვამლაღმოჩენი და ცეცხლაღმოჩენი სისტემები	სახანძრო მილდგარების სისტემები	კვამლის საკონტროლო სისტემები	ხელის ცეცხლმაქრები	საავარიო განგაშის სისტემები
სასაწყობო ჯგუფის ქვეჯგუფი სწ-2	კი	-	კი	კი	კი	კი	კი
თავშეყრის ჯგუფის ქვეჯგუფი თვ-3 (ტერასა)	-	-	-	-	-	-	კი

თავშეყრის ჯგუფის ქვეჯგუფი თვ-2	კი	-	კი	კი	კი	კი	კი
სავაჭრო ჯგუფი სვ	კი	-	კი	კი	კი	კი	კი
საქმიანი ჯგუფი სქ	კი	-	კი	კი	კი	კი	კი
კიბის უჯრედი	-	-	-	კი	კი (დაწნევის სისტემა)	-	-
ლიფტები	-	-	-	-	კი (დაწნევის სისტემა)	-	-
დერეფანი	კი	-	კი	კი	კი	კი	კი
სახანძრო-სამაშველო სამსახურის მიერ გამოსაყენებელი მისაერთებლები				კი			
სახანძრო ტუმბოები და წყლის რეზერვუარი (-5.60 ნიშნულზე)				კი			

განიავებისადმი მოთხოვნები		
დაკავებულობები/სივრცეები/გასასვლელი საშუალებები	ბუნებრივი განიავება	მექანიკური განიავება
სასაწყობო ჯგუფის ქვეჯგუფი სწ-2	-	კი
თავშეყრის ჯგუფის ქვეჯგუფი თვ-3	კი (ტერასა)	კი

თავშეყრის ჯგუფის ქვეჯგუფი თვ-2	კი (ტერასა)	კი
სავაჭრო ჯგუფი სვ	-	კი
საქმიანი ჯგუფი სქ	-	კი
კიბის უჯრედი	-	კი (დაწნევა)
ლიფტები	-	კი (დაწნევა)
დერეფანი	-	კი

თითოეული სართულიდან გასასვლელი საშუალება										
სართულები	დაკავებულობა და დაკავებულობის დატვირთვის ჯამური მაჩვენებელი	მოთხოვნილი გასასვლელების/გასასვლელთან მისადგომის რაოდენობა	გათვალისწინებული გასასვლელების/გასასვლელთან მისადგომის რაოდენობა და ტიპი	გასასვლელი საშუალებების სიგანე(მეტრი)						
				გზა-კიბეები		დერაფანი,		გასასვლელის გზაკარი		
				მოთხოვნილი	გათვალისწინებული	მოთხოვნილი	გათვალისწინებული	მოთხოვნილი	გათვალისწინებული	
-3 სართული -12.60 ნიშნული	სწ-2 დ.დ=336. (პარკირება)	2	მინ.4	1.10მ	1.30მ	3მ	3მ	0.90მმ (თითო)	მინ. 0.95 (თითო)	
	სწ-2 დ.დ=10. (ტექნიკური)	2	მინ.4	1.10მ	1.30მ	3მ	3მ	0.90მმ (თითო)	მინ. 0.95 (თითო)	
-2 სართული -9.10 ნიშნული	სწ-2 დ.დ=251. (პარკირება)	2	მინ.4	1.10მ	1.30მ	3მ	3მ	0.90მმ (თითო)	მინ. 0.95 (თითო)	
	სწ-2 დ.დ=60. (ტექნიკური)	2	მინ.4	1.10მ	1.30მ	3მ	3მ	0.90მმ (თითო)	მინ. 0.95 (თითო)	
-1 სართული -5.60 ნიშნული	სვ დ.დ=691	3	მინ.4	1.10მ	1.30მ	3მ	3მ	0.90მმ (თითო)	მინ. 0.95 (თითო)	
	სწ-2 დ.დ=21. (ტექნიკური)	2	მინ.4	1.10მ	1.30მ	3მ	3მ	0.90მმ (თითო)	მინ. 0.95 (თითო)	
	სქ დ.დ=9	2	მინ.4	1.10მ	1.30მ	3მ	3მ	0.90მმ (თითო)	მინ. 0.95 (თითო)	
	თვ-3 დ.დ=130	2	მინ.4	1.10მ	1.30მ	3მ	3მ	0.90მმ (თითო)	მინ. 0.95 (თითო)	
	თვ-2 დ.დ=6	2	მინ.4	1.10მ	1.30მ	3მ	3მ	0.90მმ (თითო)	მინ. 0.95 (თითო)	
პირველი სართული +0,00	სვ დ.დ=755	3	მინ.4	1.10მ	1.30მ	3მ	3მ	0.90მმ (თითო)	მინ. 0.95 (თითო)	

ნიშნული	თვ-2 დ.დ=415	2	მინ.4	1.10მ	1.30მ	3მ	3მ	0.90მმ (თითო)	მინ. 0.95 (თითო)
	სქ დ.დ=13. (ტექნიკური)		მინ.4	1.10მ	1.30მ	3მ	3მ	0.90მმ (თითო)	მინ. 0.95 (თითო)
	სწ-2 დ.დ=11. (ტექნიკური)		მინ.4	1.10მ	1.30მ	3მ	3მ	0.90მმ (თითო)	მინ. 0.95 (თითო)

წყალსადენი სისტემის ფიქსირებული მოწყობილობების რაოდენობა
ცხრილი 1602.1-ის მიხედვით

სართულები	დაკავებულობა და დაკავებულობის დატვირთვის ჯამური მაჩვენებელი	ფიქსირებული მოწყობილობები(ცალი)											
		უნიტაზი		ტუალეტის ხელსაბანები		აბაზანა/შხაპი		სასმელი წყლის ფანტანი		სამომსახურეო ნიჟარა		სამზარეულოს ნიჟარა	
		მოთხოვნილი	გათვალისწინებული	მოთხოვნილი	გათვალისწინებული	მოთხოვნილი	გათვალისწინებული	მოთხოვნილი	გათვალისწინებული	მოთხოვნილი	გათვალისწინებული	მოთხოვნილი	გათვალისწინებული
მიწის დონის ქვედა სართული -12.60 და -9.10 ნიშნული (პარკირება)	სწ-2	-	-	-	-	-	-	-	-	-	-	-	-
მიწის დონის ქვედა სართული -5.60 ნიშნული	თვ-2 დ.დ.=6												
	თვ-3 დ.დ.=130	-	-	-	-	-	-	-	-	-	-	-	-
	სვ დ.დ=714 კომერციული ფართობი (მაღაზია)	3	30	3	22	-	-	2	4	2	4	-	-
	სქ დ.დ=9 კომერციული ფართობი (მაღაზია)	1	2	1	2	-	-	2	4	1	1	-	-
პირველი სართული +0,00 ნიშნული	სქ დ.დ=13	1	2	1	2	-	-	2	4	1	1	-	-
	სვ დ.დ=755	3	30	3	22	-	-	2	4	2	4	-	-
	თვ-2/თვ-3 დ.დ=421												

ბანკომატი
ბანკომატი
ბანკომატი

ობიექტის დასახელება	ქ. ბათუმში, ზღვის ნაპირის ტერიტორიაზე, ბულვარის მიმდებარედ, ნაკვეთი 2
ობიექტის მისამართი	ქ. ბათუმში, ზღვის ნაპირის ტერიტორიაზე, ბულვარის მიმდებარედ, ნაკვეთი 2
ობიექტის ტიპი	ტურისტული კომპლექსი
ობიექტის კატეგორია	III კატეგორია
ობიექტის ფართობი	4002373463
ობიექტის ფუნქციური დანიშნულება	ტურისტული
ობიექტის ფუნქციური ზონა	ტურისტული
ობიექტის ფუნქციური ქვეზონა	ტურისტული
ობიექტის ფუნქციური ქვეზონის ტიპი	ტურისტული
ობიექტის ფუნქციური ქვეზონის ტიპის დასახელება	ტურისტული
ობიექტის ფუნქციური ქვეზონის ტიპის დასახელების კოდი	ტურისტული
ობიექტის ფუნქციური ქვეზონის ტიპის დასახელების კოდის დასახელება	ტურისტული
ობიექტის ფუნქციური ქვეზონის ტიპის დასახელების კოდის დასახელების კოდი	ტურისტული
ობიექტის ფუნქციური ქვეზონის ტიპის დასახელების კოდის დასახელების კოდის დასახელება	ტურისტული
ობიექტის ფუნქციური ქვეზონის ტიპის დასახელების კოდის დასახელების კოდის დასახელების კოდი	ტურისტული
ობიექტის ფუნქციური ქვეზონის ტიპის დასახელების კოდის დასახელების კოდის დასახელების კოდის დასახელება	ტურისტული
ობიექტის ფუნქციური ქვეზონის ტიპის დასახელების კოდის დასახელების კოდის დასახელების კოდის დასახელების კოდი	ტურისტული
ობიექტის ფუნქციური ქვეზონის ტიპის დასახელების კოდის დასახელების კოდის დასახელების კოდის დასახელების კოდის დასახელება	ტურისტული
ობიექტის ფუნქციური ქვეზონის ტიპის დასახელების კოდის დასახელების კოდის დასახელების კოდის დასახელების კოდის დასახელების კოდი	ტურისტული
ობიექტის ფუნქციური ქვეზონის ტიპის დასახელების კოდის დასახელების კოდის დასახელების კოდის დასახელების კოდის დასახელების კოდის დასახელება	ტურისტული
ობიექტის ფუნქციური ქვეზონის ტიპის დასახელების კოდის დასახელების კოდის დასახელების კოდის დასახელების კოდის დასახელების კოდის დასახელების კოდი	ტურისტული
ობიექტის ფუნქციური ქვეზონის ტიპის დასახელების კოდის დასახელების კოდის დასახელების კოდის დასახელების კოდის დასახელების კოდის დასახელების კოდის დასახელება	ტურისტული
ობიექტის ფუნქციური ქვეზონის ტიპის დასახელების კოდის დასახელების კოდის დასახელების კოდის დასახელების კოდის დასახელების კოდის დასახელების კოდის დასახელების კოდი	ტურისტული
ობიექტის ფუნქციური ქვეზონის ტიპის დასახელების კოდ

ტექნიკური ნაწილის მთავარი ინჟინერი	ვ.ბ.ა. ეკატერინე ბერიძე
ტექნიკური ნაწილის

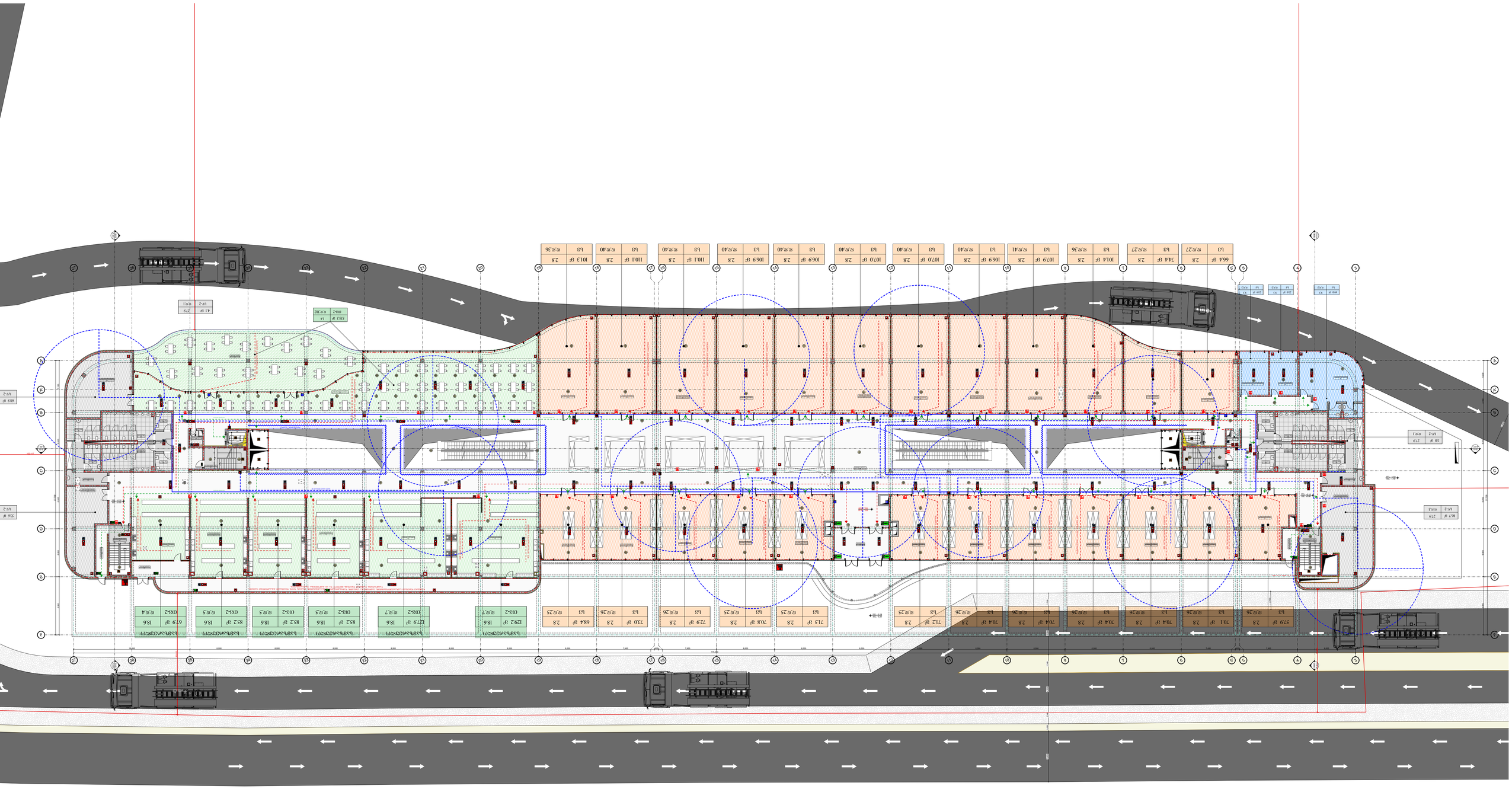

151.94 m²
K2 =50.6
70.67 m²

პროექტის დასახელება	ახალი საცხოვრებელი სახლის მშენებლობა ნაგებობის ტერიტორიაზე, ქ. ბათუმი, ზ. ჭავჭავაძის ქუჩა N7
ობიექტის მისამართი	ქ. ბათუმი, ზ. ჭავჭავაძის ქუჩა N7
ნაკვეთის საკადასტრო კოდი	05.01.12.210.001
ნაკვეთის ფართობი	0,00 ჰა
ნაკვეთის დანიშნულება	საცხოვრებელი
ნაკვეთის ფუნქციური ზონა	საცხოვრებელი
ნაკვეთის განაშენიანების ინდექსი	
ნაკვეთის განაშენიანების კოეფიციენტი	
მშენებლობის სტადია	
სართულების რაოდენობა	
სამშენებლო ფართობი	
ძირითადი ფართობი	
დამხმარე ფართობი	
ტექნიკური ფართობი	
ავტოსადგომების რაოდენობა	
ავტოსადგომების ფართობი	
ბინების რაოდენობა	
ბინების ფართობი	
ბინების საერთო ფართობი	
ბინების საერთო საცხოვრებელი ფართობი	
ბინების საერთო დამხმარე ფართობი	
ბინების საერთო ტექნიკური ფართობი	
ბინების საერთო ავტოსადგომების ფართობი	
ბინების საერთო ავტოსადგომების რაოდენობა	
ბინების საერთო ბინების რაოდენობა	
ბინების საერთო ბინების ფართობი	
ბინების საერთო ბინების საცხოვრებელი ფართობი	
ბინების საერთო ბინების დამხმარე ფართობი	
ბინების საერთო ბინების ტექნიკური ფართობი	
ბინების საერთო ბინების ავტოსადგომების ფართობი	
ბინების საერთო ბინების ავტოსადგომების რაოდენობა	
ბინების საერთო ბინების ბინების რაოდენობა	
ბინების საერთო ბინების ბინების ფართობი	
ბინების საერთო ბინების ბინების საცხოვრებელი ფართობი	
ბინების საერთო ბინების ბინების დამხმარე ფართობი	
ბინების საერთო ბინების ბინების ტექნიკური ფართობი	
ბინების საერთო ბინების ბინების ავტოსადგომების ფართობი	
ბინების საერთო ბინების ბინების ავტოსადგომების რაოდენობა	
ბინების საერთო ბინების ბინების ბინების რაოდენობა	
ბინების საერთო ბინების ბინების ბინების ფართობი	
ბინების საერთო ბინების ბინების ბინების საცხოვრებელი ფართობი	
ბინების საერთო ბინების ბინების ბინების დამხმარე ფართობი	
ბინების საერთო ბინების ბინების ბინების ტექნიკური ფართობი	
ბინების საერთო ბინების ბინების ბინების ავტოსადგომების ფართობი	
ბინების საერთო ბინების ბინების ბინების ავტოსადგომების რაოდენობა	
ბინების საერთო ბინების ბინების ბინების ბინების რაოდენობა	
ბინების საერთო ბინების ბინების ბინების ბინების ფართობი	
ბინების საერთო ბინების ბინების ბინების ბინების საცხოვრებელი ფართობი	
ბინების საერთო ბინების ბინების ბინების ბინების დამხმარე ფართობი	
ბინების საერთო ბინების ბინების ბინების ბინების ტექნიკური ფართობი	
ბინების საერთო ბინების ბინების ბინების ბინების ავტოსადგომების ფართობი	
ბინების საერთო ბინების ბინების ბინების ბინების ავტოსადგომების რაოდენობა	
ბინების საერთო ბინების ბინების ბინების ბინების ბინების რაოდენობა	
ბინების საერთო ბინების ბინების ბინების ბინების ბინების ფართობი	
ბინების საერთო ბინების ბინების ბინების ბინების ბინების საცხოვრებელი ფართობი	
ბინების საერთო ბინების ბინების ბინების ბინების ბინების დამხმარე ფართობი	
ბინების საერთო ბინების ბინების ბინების ბინების ბინების ტექნიკური ფართობი	
ბინების საერთო ბინების ბინების ბინების ბინების ბინების ავტოსადგომების ფართობი	
ბინების საერთო ბინების ბინების ბინების ბინების ბინების ავტოსადგომების რაოდენობა	
ბინების საერთო ბინების ბინების ბინების ბინების ბინების ბინების რაოდენობა	
ბინების საერთო ბინების ბინების ბინების ბინების ბინების ბინების ფართობი	
ბინების საერთო ბინების ბინების ბინების ბინების ბინების ბინების საცხოვრებელი ფართობი	
ბინების საერთო ბინების ბინების ბინების ბინების ბინების ბინების დამხმარე ფართობი	
ბინების საერთო ბინების ბინების ბინების ბინების ბინების ბინების ტექნიკური ფართობი	
ბინების საერთო ბინების ბინების ბინების ბინების ბინების ბინების ავტოსადგომების ფართობი	
ბინების საერთო ბინების ბინების ბინების ბინების ბინების ბინების ავტოსადგომების რაოდენობა	
ბინების საერთო ბინების ბინების ბინების ბინების ბინების ბინების ბინების რაოდენობა	
ბინების საერთო ბინების ბინების ბინების ბინების ბინების ბინების ბინების ფართობი	
ბინების საერთო ბინების ბინების ბინების ბინების ბინების ბინების ბინების საცხოვრებელი ფართობი	
ბინების საერთო ბინების ბინების ბინების ბინების ბინების ბინების ბინების დამხმარე ფართობი	
ბინების საერთო ბინების ბინების ბინების ბინების ბინების ბინების ბინების ტექნიკური ფართობი	
ბინების საერთო ბინების ბინების ბინების ბინების ბინების ბინების ბინების ავტოსადგომების ფართობი	
ბინების საერთო ბინების ბინების ბინების ბინების ბინების ბინების ბინების ავტოსადგომების რაოდენობა	
ბინების საერთო ბინების ბინების ბინების ბინების ბინების ბინების ბინების ბინების რაოდენობა	
ბინების საერთო ბინების ბინების ბინების ბინების ბინების ბინების ბინების ბინების ფართობი	
ბინების საერთო ბინების ბინების ბინების ბინების ბინების ბინების ბინების ბინების საცხოვრებელი ფართობი	
ბინების საერთო ბინების ბინების ბინების ბინების ბინების ბინების ბინების ბინების დამხმარე ფართობი	
ბინების საერთო ბინების ბინების ბინების ბინების ბინების ბინების ბინების ბინების ტექნიკური ფართობი	
ბინების საერთო ბინების ბინების ბინების ბინების ბინების ბინების ბინების ბინების ავტოსადგომების ფართობი	
ბინების საერთო ბინების ბინების ბინების ბინების ბინების ბინების ბინების ბინების ავტოსადგომების რაოდენობა	
ბინების საერთო ბინების ბინების ბინების ბინების ბინების ბინების ბინების ბინების ბინების რაოდენობა	
ბინების საერთო ბინების ბინების ბინების ბინების ბინების ბინების ბინების ბინების ბინების ფართობი	
ბინების საერთო ბინების ბინების ბინების ბინების ბინების ბინების ბინების ბინების ბინების საცხოვრებელი ფართობი	
ბინების საერთო ბინების ბინების ბინების ბინების ბინების ბინების ბინების ბინების ბინების დამხმარე ფართობი	
ბინების საერთო ბინების ბინების ბინების ბინების ბინების ბინების ბინების ბინების ბინების ტექნიკური ფართობი	
ბინების საერთო ბინების ბინების ბინების ბინების ბინების ბინების ბინების ბინების ბინების ავტოსადგომების ფართობი	
ბინების საერთო ბინების ბინების ბინების ბინების ბინების ბინების ბინების ბინების ბინების ავტოსადგომების რაოდენობა	
ბინების საერთო ბინების ბინების ბინების ბინების ბინების ბინების ბინების ბინების ბინების ბინების რაოდენობა	
ბინების საერთო ბინების ბინების ბინების ბინების ბინების ბინების ბინების ბინების ბინების ბინების ფართობი	
ბინების საერთო ბინების ბინების ბინების ბინების ბინების ბინების ბინების ბინების ბინების ბინების საცხოვრებელი ფართობი	
ბინების საერთო ბინების ბინების ბინების ბინების ბინების ბინების ბინების ბინების ბინების ბინების დამხმარე ფართობი	
ბინების საერთო ბინების ბინების ბინების ბინების ბინების ბინების ბინების ბინების ბინების ბინების ტექნიკური ფართობი	
ბინების საერთო ბინების ბინების ბინების ბინების ბინების ბინების ბინების ბინების ბინების ბინების ავტოსადგომების ფართობი	
ბინების საერთო ბინების ბინების ბინების ბინების ბინების ბინების ბინების ბინების ბინების ბინების ავტოსადგომების რაოდენობა	
ბინების საერთო ბინების ბინების ბინების ბინების ბინების ბინების ბინების ბინების ბინების ბინების ბინების რაოდენობა	
ბინების საერთო ბინების ბინების ბინების ბინების ბინების ბინების ბინების ბინების ბინების ბინების ბინების ფართობი	
ბინების საერთო ბინების ბინების ბინების ბინების ბინების ბინების ბინების ბინების ბინების ბინების ბინების საცხოვრებელი ფართობი	
ბინების საერთო ბინების ბინების ბინების ბინების ბინების ბინების ბინების ბინების ბინების ბინების ბინების დამხმარე ფართობი	
ბინების საერთო ბინების ბინების ბინების ბინების ბინების ბინების ბინების ბინების ბინების ბინების ბინების ტექნიკური ფართობი	
ბინების საერთო ბინების ბინების ბინების ბინების ბინების ბინების ბინების ბინების ბინების ბინების ბინების ავტოსადგომების ფართობი	
ბინების საერთო ბინების ბინების ბინების ბინების ბინების ბინების ბინების ბინების ბინების ბინების ბინების ავტოსადგომების რაოდენობა	
ბინების საერთო ბინების ბინების ბინების ბინების ბინების ბინების ბინების ბინების ბინების ბინების ბინების ბინების რაოდენობა	
ბინების საერთო ბინების ბინების ბინების ბინების ბინების ბინების ბინების ბინების ბინების ბინების ბინების ბინების ფართობი	
ბინების საერთო ბინების ბინების ბინების ბინების ბინების ბინების ბინების ბინების ბინების ბინების ბინების ბინების საცხოვრებელი ფართობი	
ბინების საერთო ბინების ბინების ბინების ბინების ბინების ბინების ბინების ბინების ბინების ბინების ბინების ბინების დამხმარე ფართობი	
ბინების საერთო ბინების ბინების ბინების ბინების ბინების ბინების ბინების ბინების ბინების ბინების ბინების ბინების ტექნიკური ფართობი	
ბინების საერთო ბინების ბინების ბინების ბინების ბინების ბინების ბინების ბინების ბინების ბინების ბინების ბინების ავტოსადგომების ფართობი	
ბინების საერთო ბინების ბინების ბინების ბინების ბინების ბინების ბინების ბინების ბინების ბინების ბინების ბინების ავტოსადგომების რაოდენობა	
ბინების საერთო ბინების ბინების ბინების ბინების ბინების ბინების ბინების ბინების ბინების ბინების ბინების ბინების ბინების რაოდენობა	
ბინების საერთო ბინების ბინების ბინების ბინების ბინების ბინების ბინების ბინების ბინების ბინების ბინების ბინების ბინების ფართობი	
ბინების საერთო ბინების ბინების ბინების ბინების ბინების ბინების ბინების ბინების ბინების ბინების ბინების ბინების ბინების საცხოვრებელი ფართობი	
ბინების საერთო ბინების ბინების ბინების ბინების ბინების ბინების ბინების ბინების ბინების ბინების ბინების ბინების ბინების დამხმარე ფართობი	
ბინების საერთო ბინების ბინების ბინების ბინების ბინების ბინების ბინების ბინების ბინების ბინების ბინების ბინების ბინების ტექნიკური ფართობი	
ბინების საერთო ბინების ბინების ბინების ბინების ბინების ბინების ბინების ბინების ბინების ბინების ბინების ბინების ბინების ავტოსადგომების ფართობი	
ბინების საერთო ბინების ბინების ბინების ბინების ბინების ბინების ბინების ბინების ბინების ბინების ბინების ბინების ბინების ავტოსადგომების რაოდენობა	
ბინების საერთო ბინების ბინების ბინების ბინების ბინების ბინების ბინების ბინების ბინების ბინების ბინების ბინების ბინების ბინების რაოდენობა	
ბინების საერთო ბინების ბინების ბინების ბინების ბინების ბინების ბინების ბინების ბინების ბინების ბინების ბინების ბინების ბინების ფართობი	
ბინების საერთო ბინების ბინების ბინების ბინების ბინების ბინების ბინების ბინების ბინების ბინების ბინების ბინების ბინების ბინების საცხოვრებელი ფართობი	
ბინების საერთო ბინების ბინების ბინების ბინების ბინების ბინების ბინების ბინების ბინების ბინების ბინების ბინების ბინების ბინების დამხმარე ფართობი	
ბინების საერთო ბინების ბინების ბინების ბინების ბინების ბინების ბინების ბინების ბინების ბინების ბინების ბინების ბინების ბინების ტექნიკური ფართობი	
ბინების საერთო ბინების ბინების ბინების ბინების ბინების ბინების ბინების ბინების ბინების ბინების ბინების ბინების ბინების ბინების ავტოსადგომების ფართობი	
ბინების საერთო ბინების ბინების ბინების ბინების ბინების ბინების ბინების ბინების ბინების ბინების ბინების ბინების ბინების ბინების ავტოსადგომების რაოდენობა	
ბინების საერთო ბინების ბინების ბინების ბინების ბინების ბინების ბინების ბინების ბინების ბინების ბინების ბინების ბინების ბინების ბინების რაოდენობა	
ბინების საერთო ბინების ბინების ბინების ბინების ბინების ბინების ბინების ბინების ბინების ბინების ბინების ბინების ბინების ბინების ბინების ფართობი	
ბინების საერთო ბინების ბინების ბინების ბინების ბინების ბინების ბინების ბინების ბინების ბინების ბინების ბინების ბინების ბინების ბინების საცხოვრებელი ფართობი	
ბინების საერთო ბინების ბინების ბინების ბინების ბინების ბინების ბინების ბინების ბინების ბინების ბინების ბინების ბინების ბინების ბინების დამხმარე ფართობი	
ბინების საერთო ბინების ბინების ბინების ბინების ბინების ბინების ბინების ბინების ბინების ბინების ბინების ბინების ბინების ბინების ბინების ტექნიკური ფართობი	
ბინების საერთო ბინების ბინების ბინების ბინების ბინების ბინების ბინების ბინების ბინების ბინების ბინების ბინების ბინების ბინების ბინების ავტოსადგომების ფართობი	
ბინების საერთო ბინების ბინების ბინების ბინების ბინების ბინების ბინების ბინების ბინების ბინების ბინების ბინების ბინების ბინების ბინების ავტოსადგომების რაოდენობა	
ბინების საერთო ბინების ბინების ბინების ბინების ბინების ბინების ბინების ბინების ბინების ბინების ბინების ბინების ბინების ბინების ბინების ბინების რაოდენობა	
ბინების საერთო ბინების ბინების ბინების ბინების ბინების ბინების ბინების ბინების ბინების ბინების ბინების ბინების ბინების ბინების ბინების ბინების ფართობი	
ბინების საერთო ბინების ბინების ბინების ბინების ბინების ბინების ბინების ბინების ბინების ბინების ბინების ბინების ბინების ბინების ბინების ბინების საცხოვრებელი ფართობი	
ბინების საერთო ბინების ბინების ბინების ბინების ბინების ბინების ბინების ბინების ბინების ბინების ბინების ბინების ბინების ბინების ბინების ბინების დამხმარე ფართობი	
ბინების საერთო ბინების ბინების ბინების ბინების ბინების ბინების ბინების ბინების ბინების ბინების ბინების ბინების ბინების ბინების ბინების ბინების ტექნიკური ფართობი	
ბინების საერთო ბინების ბინების ბინების ბინების ბინების ბინების ბინების ბინების ბინების ბინების ბინების ბინების ბინების ბინების ბინების ბინების ავტოსადგომების ფართობი	
ბინების საერთო ბინების ბინების ბინების ბინების ბინების ბინების ბინების ბინების ბინების ბინების ბინების ბინების ბინების ბინების ბინების ბინების ავტოსადგომების რაოდენობა	
ბინების საერთო ბინების ბინების ბინების ბინების ბინების ბინების ბინების ბინების ბინების ბინების ბინების ბინების ბინების ბინების ბინების ბინების ბინების რაოდენობა	
ბინების საერთო ბინების ბინების ბინების ბინების ბინების ბინების ბინების ბინების ბინების ბინების ბინების ბინების ბინების ბინების ბინების ბინების ბინების ფართობი	
ბინების საერთო ბინების ბინების ბინების ბინების ბინების ბინების ბინების ბინების ბინების ბინების ბინების ბინების ბინების ბინების ბინების ბინების ბინების საცხოვრებელი ფართობი	
ბინების საერთო ბინების ბინების ბინების ბინების ბინების ბინების ბინების ბინების ბინების ბინების ბინების ბინების ბინების ბინების ბინების ბინების ბინების დამხმარე ფართობი	
ბინების საერთო ბინების ბინების ბინების ბინების ბინების ბინების ბინების ბინების ბინების ბინების ბინების ბინების ბინების ბინების ბინების ბინების ბინების ტექნიკური ფართობი	
ბინების საერთო ბინების ბინების ბინების ბინების ბინების ბინების ბინების ბინების ბინების ბინების ბინების ბინების ბინების ბინების ბინების ბინების ბინების ავტოსადგომების ფართობი	
ბინების საერთო ბინების ბინების ბინების ბინების ბინების ბინების ბინების ბინების ბინების ბინების ბინების ბინების ბინების ბინების ბინების ბინების ბინების ავტოსადგომების რაოდენობა	
ბინების საერთო ბინების ბინების ბინების ბინების ბინების ბინების ბინების ბინების ბინების ბინების ბინების ბინების ბინების ბინების ბინების ბინების ბინების ბინების რაოდენობა	
ბინების საერთო ბინების ბინების ბინების ბინების ბინების ბინების ბინების ბინების ბინების ბინების ბინების ბინების ბინების ბინების ბინების ბინების ბინების ბინების ფართობი	
ბინების საერთო ბინების ბინების ბინების ბინების ბინების ბინების ბინების ბინების ბინების ბინების ბინების ბინების ბინების ბინების ბინების ბინების ბინების ბინების საცხოვრებელი ფართობი	
ბინების საერთო ბინების ბინების ბინების ბინების ბინების ბინების ბინების ბინების ბინების ბინების ბინების ბინების ბინების ბინების ბინების ბინების ბინების ბინების დამხმარე ფართობი	
ბინების საერთო ბინების ბინების ბინების ბინების ბინების ბინების ბინების ბინების ბინების ბინების ბინების ბინების ბინების ბინების ბინების ბინების ბინების ბინების ტექნიკური ფართობი	
ბინების საერთო ბინების ბინების ბინების ბინების ბინების ბინების ბინების ბინების ბინების ბინების ბინების ბინების ბინების ბინების ბინების ბინების ბინების ბინების ავტოსადგომების ფართობი	
ბინების საერთო ბინების ბინების ბინების ბინების ბინების ბინების ბინების ბინების ბინების ბინების ბინების ბინების ბინების ბინების ბინების ბინების ბინების ბინების ავტოსადგომების რაოდენობა	
ბინების საერთო ბინების ბინების ბინების ბინების ბინების ბინების ბინების ბინების ბინების ბინების ბინების ბინების ბინების ბინების ბინების ბინების ბინების ბინების ბინების რაოდენობა	
ბინების საერთო ბინების ბინების ბინების ბინების ბინების ბინების ბინების ბინების ბინების ბინების ბინების ბინების ბინების ბინების ბინების ბინების ბინების ბინების ბინების ფართობი	
ბინების საერთო ბინების

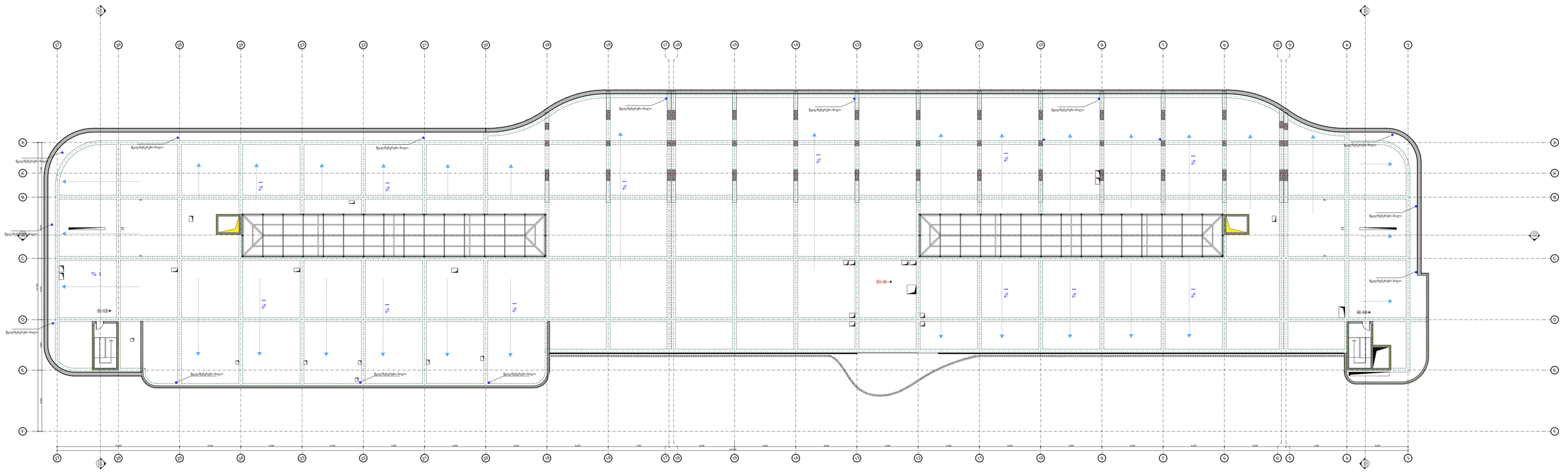

დამკვეთი	შპს „ლაინ ჯორჯია“
ობიექტის დასახელება	ქ. ბათუმში, ზღვისპირა ბულვარის მშენებლობა
ობიექტის მისამართი	ქ. ბათუმი, ზღვისპირა ბულვარი
პროექტის სტადია	სამშენებლო ნახაზები
ნახაზის დასახელება	ბულვარის გენერალური გეგმა
ნახაზის ნომერი	01 1 2 მშსმ/ბულ/ა/ნ6
ნახაზის ფორმატი	A0
მასშტაბი	1:250
პროექტის ავტორი	შპს „ლაინ ჯორჯია“
პროექტის ხელმძღვანელი	ნ. ბერიძე
პროექტის მთავარი ინჟინერი	ნ. ბერიძე
პროექტის მთავარი არქიტექტორი	ნ. ბერიძე
პროექტის მთავარი კონსტრუქტორი	ნ. ბერიძე
პროექტის მთავარი ელექტრიკოსი	ნ. ბერიძე
პროექტის მთავარი სანტექნიკოსი	ნ. ბერიძე
პროექტის მთავარი ტექნოლოგი	ნ. ბერიძე
პროექტის მთავარი ეკონომისტი	ნ. ბერიძე
პროექტის მთავარი იურისტი	ნ. ბერიძე
პროექტის მთავარი ბუღალტერი	ნ. ბერიძე
პროექტის მთავარი მენეჯერი	ნ. ბერიძე
პროექტის მთავარი მარკეტოლოგი	ნ. ბერიძე
პროექტის მთავარი გეოდეზისტი	ნ. ბერიძე
პროექტის მთავარი გეოლოგი	ნ. ბერიძე
პროექტის მთავარი ჰიდროლოგი	ნ. ბერიძე
პროექტის მთავარი მეტეოროლოგი	ნ. ბერიძე
პროექტის მთავარი ეკოლოგი	ნ. ბერიძე
პროექტის მთავარი ენერგეტიკოსი	ნ. ბერიძე
პროექტის მთავარი ტრანსპორტის სპეციალისტი	ნ. ბერიძე
პროექტის მთავარი უსაფრთხოების სპეციალისტი	ნ. ბერიძე
პროექტის მთავარი ხარისხის კონტროლის სპეციალისტი	ნ. ბერიძე
პროექტის მთავარი დოკუმენტაციის სპეციალისტი	ნ. ბერიძე
პროექტის მთავარი არქივარიუსი	ნ. ბერიძე
პროექტის მთავარი ბიბლიოთეკარი	ნ. ბერიძე
პროექტის მთავარი მდივანი	ნ. ბერიძე
პროექტის მთავარი მძღოლი	ნ. ბერიძე
პროექტის მთავარი დაცვის თანამშრომელი	ნ. ბერიძე
პროექტის მთავარი დამლაგებელი	ნ. ბერიძე
პროექტის მთავარი მებაღე	ნ. ბერიძე
პროექტის მთავარი მეზობელი	ნ. ბერიძე
პროექტის მთავარი მეგობარი	ნ. ბერიძე
პროექტის მთავარი ნაცნობი	ნ. ბერიძე
პროექტის მთავარი ნათესავი	ნ. ბერიძე
პროექტის მთავარი ოჯახის წევრი	ნ. ბერიძე
პროექტის მთავარი მეუღლე	ნ. ბერიძე
პროექტის მთავარი შვილი	ნ. ბერიძე
პროექტის მთავარი მშობელი	ნ. ბერიძე
პროექტის მთავარი ძმა	ნ. ბერიძე
პროექტის მთავარი და	ნ. ბერიძე
პროექტის მთავარი ბაბუა	ნ. ბერიძე
პროექტის მთავარი ბებია	ნ. ბერიძე
პროექტის მთავარი შვილიშვილი	ნ. ბერიძე
პროექტის მთავარი დისშვილი	ნ. ბერიძე
პროექტის მთავარი ძმისშვილი	ნ. ბერიძე
პროექტის მთავარი ბიძაშვილი	ნ. ბერიძე
პროექტის მთავარი დეიდაშვილი	ნ. ბერიძე
პროექტის მთავარი ბიძა	ნ. ბერიძე
პროექტის მთავარი დეიდა	ნ. ბერიძე
პროექტის მთავარი ბიძაშვილის შვილი	ნ. ბერიძე
პროექტის მთავარი დეიდაშვილის შვილი	ნ. ბერიძე
პროექტის მთავარი ბიძაშვილის შვილიშვილი	ნ. ბერიძე
პროექტის მთავარი დეიდაშვილის შვილიშვილი	ნ. ბერიძე
პროექტის მთავარი ბიძაშვილის შვილიშვილის შვილი	ნ. ბერიძე
პროექტის მთავარი დეიდაშვილის შვილიშვილის შვილი	ნ. ბერიძე
პროექტის მთავარი ბიძაშვილის შვილიშვილის შვილიშვილი	ნ. ბერიძე
პროექტის მთავარი დეიდაშვილის შვილიშვილის შვილიშვილი	ნ. ბერიძე
პროექტის მთავარი ბიძაშვილის შვილიშვილის შვილიშვილის შვილი	ნ. ბერიძე
პროექტის მთავარი დეიდაშვილის შვილიშვილის შვილიშვილის შვილი	ნ. ბერიძე
პროექტის მთავარი ბიძაშვილის შვილიშვილის შვილიშვილის შვილიშვილი	ნ. ბერიძე
პროექტის მთავარი დეიდაშვილის შვილიშვილის შვილიშვილის შვილიშვილი	ნ. ბერიძე
პროექტის მთავარი ბიძაშვილის შვილიშვილის შვილიშვილის შვილიშვილის შვილი	ნ. ბერიძე
პროექტის მთავარი დეიდაშვილის შვილიშვილის შვილიშვილის შვილიშვილის შვილი	ნ. ბერიძე
პროექტის მთავარი ბიძაშვილის შვილიშვილის შვილიშვილის შვილიშვილის შვილიშვილი	ნ. ბერიძე
პროექტის მთავარი დეიდაშვილის შვილიშვილის შვილიშვილის შვილიშვილის შვილიშვილი	ნ. ბერიძე
პროექტის მთავარი ბიძაშვილის შვილიშვილის შვილიშვილის შვილიშვილის შვილიშვილის შვილი	ნ. ბერიძე
პროექტის მთავარი დეიდაშვილის შვილიშვილის შვილიშვილის შვილიშვილის შვილიშვილის შვილი	ნ. ბერიძე
პროექტის მთავარი ბიძაშვილის შვილიშვილის შვილიშვილის შვილიშვილის შვილიშვილის შვილიშვილი	ნ. ბერიძე
პროექტის მთავარი დეიდაშვილის შვილიშვილის შვილიშვილის შვილიშვილის შვილიშვილის შვილიშვილი	ნ. ბერიძე
პროექტის მთავარი ბიძაშვილის შვილიშვილის შვილიშვილის შვილიშვილის შვილიშვილის შვილიშვილის შვილი	ნ. ბერიძე
პროექტის მთავარი დეიდაშვილის შვილიშვილის შვილიშვილის შვილიშვილის შვილიშვილის შვილიშვილის შვილი	ნ. ბერიძე
პროექტის მთავარი ბიძაშვილის შვილიშვილის შვილიშვილის შვილიშვილის შვილიშვილის შვილიშვილის შვილიშვილი	ნ. ბერიძე
პროექტის მთავარი დეიდაშვილის შვილიშვილის შვილიშვილის შვილიშვილის შვილიშვილის შვილიშვილის შვილიშვილი	ნ. ბერიძე
პროექტის მთავარი ბიძაშვილის შვილიშვილის შვილიშვილის შვილიშვილის შვილიშვილის შვილიშვილის შვილიშვილის შვილი	ნ. ბერიძე
პროექტის მთავარი დეიდაშვილის შვილიშვილის შვილიშვილის შვილიშვილის შვილიშვილის შვილიშვილის შვილიშვილის შვილი	ნ. ბერიძე
პროექტის მთავარი ბიძაშვილის შვილიშვილის შვილიშვილის შვილიშვილის შვილიშვილის შვილიშვილის შვილიშვილის შვილიშვილი	ნ. ბერიძე
პროექტის მთავარი დეიდაშვილის შვილიშვილის შვილიშვილის შვილიშვილის შვილიშვილის შვილიშვილის შვილიშვილის შვილიშვილი	ნ. ბერიძე
პროექტის მთავარი ბიძაშვილის შვილიშვილის შვილიშვილის შვილიშვილის შვილიშვილის შვილიშვილის შვილიშვილის შვილიშვილის შვილი	ნ. ბერიძე
პროექტის მთავარი დეიდაშვილის შვილიშვილის შვილიშვილის შვილიშვილის შვილიშვილის შვილიშვილის შვილიშვილის შვილიშვილის შვილი	ნ. ბერიძე
პროექტის მთავარი ბიძაშვილის შვილიშვილის შვილიშვილის შვილიშვილის შვილიშვილის შვილიშვილის შვილიშვილის შვილიშვილის შვილიშვილი	ნ. ბერიძე
პროექტის მთავარი დეიდაშვილის შვილიშვილის შვილიშვილის შვილიშვილის შვილიშვილის შვილიშვილის შვილიშვილის შვილიშვილის შვილიშვილი	ნ. ბერიძე
პროექტის მთავარი ბიძაშვილის შვილიშვილის შვილიშვილის შვილიშვილის შვილიშვილის შვილიშვილის შვილიშვილის შვილიშვილის შვილიშვილის შვილი	ნ. ბერიძე
პროექტის მთავარი დეიდაშვილის შვილიშვილის შვილიშვილის შვილიშვილის შვილიშვილის შვილიშვილის შვილიშვილის შვილიშვილის შვილიშვილის შვილი	ნ. ბერიძე
პროექტის მთავარი ბიძაშვილის შვილიშვილის შვილიშვილის შვილიშვილის შვილიშვილის შვილიშვილის შვილიშვილის შვილიშვილის შვილიშვილის შვილიშვილი	ნ. ბერიძე
პროექტის მთავარი დეიდაშვილის შვილიშვილის შვილიშვილის შვილიშვილის შვილიშვილის შვილიშვილის შვილიშვილის შვილიშვილის შვილიშვილის შვილიშვილი	ნ. ბერიძე
პროექტის მთავარი ბიძაშვილის შვილიშვილის შვილიშვილის შვილიშვილის შვილიშვილის შვილიშვილის შვილიშვილის შვილიშვილის შვილიშვილის შვილიშვილის შვილი	ნ. ბერიძე
პროექტის მთავარი დეიდაშვილის შვილიშვილის შვილიშვილის შვილიშვილის შვილიშვილის შვილიშვილის შვილიშვილის შვილიშვილის შვილიშვილის შვილიშვილის შვილი	ნ. ბერიძე
პროექტის მთავარი ბიძაშვილის შვილიშვილის შვილიშვილის შვილიშვილის შვილიშვილის შვილიშვილის შვილიშვილის შვილიშვილის შვილიშვილის შვილიშვილის შვილიშვილი	ნ. ბერიძე
პროექტის მთავარი დეიდაშვილის შვილიშვილის შვილიშვილის შვილიშვილის შვილიშვილის შვილიშვილის შვილიშვილის შვილიშვილის შვილიშვილის შვილიშვილის შვილიშვილი	ნ. ბერიძე
პროექტის მთავარი ბიძაშვილის შვილიშვილის შვილიშვილის შვილიშვილის შვილიშვილის შვილიშვილის შვილიშვილის შვილიშვილის შვილიშვილის შვილიშვილის შვილიშვილის შვილი	ნ. ბერიძე
პროექტის მთავარი დეიდაშვილის შვილიშვილის შვილიშვილის შვილიშვილის შვილიშვილის შვილიშვილის შვილიშვილის შვილიშვილის შვილიშვილის შვილიშვილის შვილიშვილის შვილი	ნ. ბერიძე
პროექტის მთავარი ბიძაშვილის შვილიშვილის შვილიშვილის შვილიშვილის შვილიშვილის შვილიშვილის შვილიშვილის შვილიშვილის შვილიშვილის შვილიშვილის შვილიშვილის შვილიშვილი	ნ. ბერიძე
პროექტის მთავარი დეიდაშვილის შვილიშვილის შვილიშვილის შვილიშვილის შვილიშვილის შვილიშვილის შვილიშვილის შვილიშვილის შვილიშვილის შვილიშვილის შვილიშვილის შვილიშვილი	ნ. ბერიძე
პროექტის მთავარი ბიძაშვილის შვილიშვილის შვილიშვილის შვილიშვილის შვილიშვილის შვილიშვილის შვილიშვილის შვილიშვილის შვილიშვილის შვილიშვილის შვილიშვილის შვილიშვილის შვილი	ნ. ბერიძე
პროექტის მთავარი დეიდაშვილის შვილიშვილის შვილიშვილის შვილიშვილის შვილიშვილის შვილიშვილის შვილიშვილის შვილიშვილის შვილიშვილის შვილიშვილის შვილიშვილის შვილიშვილის შვილი	ნ. ბერიძე
პროექტის მთავარი ბიძაშვილის შვილიშვილის შვილიშვილის შვილიშვილის შვილიშვილის შვილიშვილის შვილიშვილის შვილიშვილის შვილიშვილის შვილიშვილის შვილიშვილის შვილიშვილის შვილიშვილი	ნ. ბერიძე
პროექტის მთავარი დეიდაშვილის შვილიშვილის შვილიშვილის შვილიშვილის შვილიშვილის შვილიშვილის შვილიშვილის შვილიშვილის შვილიშვილის შვილიშვილის შვილიშვილის შვილიშვილის შვილიშვილი	ნ. ბერიძე
პროექტის მთავარი ბიძაშვილის შვილიშვილის შვილიშვილის შვილიშვილის შვილიშვილის შვილიშვილის შვილიშვილის შვილიშვილის შვილიშვილის შვილიშვილის შვილიშვილის შვილიშვილის შვილიშვილის შვილი	ნ. ბერიძე
პროექტის მთავარი დეიდაშვილის შვილიშვილის შვილიშვილის შვილიშვილის შვილიშვილის შვილიშვილის შვილიშვილის შვილიშვილის შვილიშვილის შვილიშვილის შვილიშვილის შვილიშვილის შვილიშვილის შვილი	ნ. ბერიძე
პროექტის მთავარი ბიძაშვილის შვილიშვილის შვილიშვილის შვილიშვილის შვილიშვილის შვილიშვილის შვილიშვილის შვილიშვილის შვილიშვილის შვილიშვილის შვილიშვილის შვილიშვილის შვილიშვილის შვილიშვილი	ნ. ბერიძე
პროექტის მთავარი დეიდაშვილის შვილიშვილის შვილიშვილის შვილიშვილის შვილიშვილის შვილიშვილის შვილიშვილის შვილიშვილის შვილიშვილის შვილიშვილის შვილიშვილის შვილიშვილის შვილიშვილის შვილიშვილი	ნ. ბერიძე
პროექტის მთავარი ბიძაშვილის შვილიშვილის შვილიშვილის შვილიშვილის შვილიშვილის შვილიშვილის შვილიშვილის შვილიშვილის შვილიშვილის შვილიშვილის შვილიშვილის შვილიშვილის შვილიშვილის შვილიშვილის შვილი	ნ. ბერიძე
პროექტის მთავარი დეიდაშვილის შვილიშვილის შვილიშვილის შვილიშვილის შვილიშვილის შვილიშვილის შვილიშვილის შვილიშვილის შვილიშვილის შვილიშვილის შვილიშვილის შვილიშვილის შვილიშვილის შვილიშვილის შვილი	ნ. ბერიძე
პროექტის მთავარი ბიძაშვილის შვილიშვილის შვილიშვილის შვილიშვილის შვილიშვილის შვილიშვილის შვილიშვილის შვილიშვილის შვილიშვილის შვილიშვილის შვილიშვილის შვილიშვილის შვილიშვილის შვილიშვილის შვილიშ

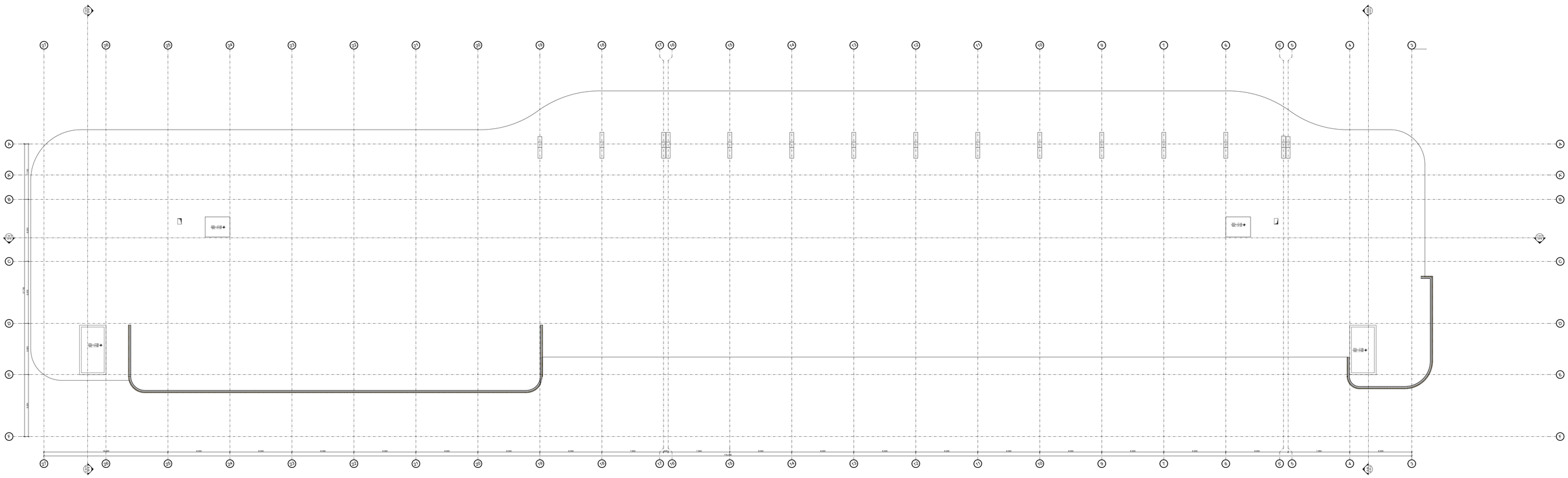

პროექტის დასახელება	ქ. ბათუმში, ზ. ჭავჭავაძის ქუჩაზე, ავტოსადგომის მშენებლობა
პროექტის მისამართი	ქ. ბათუმი, ზ. ჭავჭავაძის ქუჩა
საკადასტრო კოდი	05.32.03.001.210
ნაკვეთის ფართობი	3,400.00 მ²
ნაკვეთის მესაკუთრე	შპს „ლაინ ჯორჯია“
ნაკვეთის მესაკუთრის საკონტაქტო ინფორმაცია	ტელ: 577 00 00 00
ნაკვეთის მოსარგებლე	შპს „ლაინ ჯორჯია“
ნაკვეთის მოსარგებლის საკონტაქტო ინფორმაცია	ტელ: 577 00 00 00
ნაკვეთის ფლობის ფორმა	საკუთრების უფლება
ნაკვეთის ფლობის ვადა	უვადო
ნაკვეთის ფლობის დოკუმენტი	საჯარო რეესტრის ამონაწერი
ნაკვეთის ფლობის დოკუმენტის ნომერი	400237463
ნაკვეთის ფლობის დოკუმენტის გაცემის თარიღი	3.3.ა. ქალაქ ბათუმის მუნიციპალიტეტის საკრებულოს 2021 წლის 30 დეკემბრის №47 გადაწყვეტილება
ნაკვეთის ფლობის დოკუმენტის გაცემის ორგანო	ქალაქ ბათუმის მუნიციპალიტეტის საკრებულო
ნაკვეთის ფლობის დოკუმენტის ნომერი	№47
ნაკვეთის ფლობის დოკუმენტის გაცემის თარიღი	30/12/2021
ნაკვეთის ფლობის დოკუმენტის ვადა	უვადო
ნაკვეთის ფლობის დოკუმენტის ფაილი	ნაკვეთის ფლობის დოკუმენტის ფაილი
ნაკვეთის ფლობის დოკუმენტის ფაილის ტიპი	PDF
ნაკვეთის ფლობის დოკუმენტის ფაილის ზომა	2.5 MB
ნაკვეთის ფლობის დოკუმენტის ფაილის ჰეშ კოდი	3f2a9c1b7e4d6a0f5c8b2e1d9a7f3c6b0e4d2a8f1c5b9e7d3a6f0c2b8e4d1a9f7c3b5e0d2a8f6c1b9e7d3a5

პროექტის დასახელება	ქ. ბათუმში, ზ. ჭავჭავაძის ქუჩის მიმდებარედ, ტერიტორიაზე, საკადასტრო კოდით 05.24.06.001.001.1.1.1

პროექტის დასახელება	ქ. ბათუმში, ზღვისპირა ტერიტორიის კომპლექსური განვითარების პროექტის ფარგლებში, ტერიტორიაზე მდებარე ავტოსადგომის მშენებლობა
პროექტის მისამართი	ქ. ბათუმი, ზღვისპირა ტერიტორიის კომპლექსური განვითარების პროექტის ფარგლებში, ტერიტორიაზე მდებარე ავტოსადგომის მშენებლობა
საკადასტრო კოდი	05.32.03.010.[illegible]
ნაკვეთის ფართობი	4000237.463 მ.კ.მ
ნაკვეთის მფლობელი	ქალაქ ბათუმის მუნიციპალიტეტის საკუთრება
ნაკვეთის მოსარგებლე	შპს „Line Georgia“
ნაკვეთის დანიშნულება	ავტოსადგომი
ნაკვეთის ფუნქციური ზონა	ქალაქის ცენტრალური ზონა
ნაკვეთის სამშენებლო ზონა	ქალაქის ცენტრალური ზონა
ნაკვეთის სამშენებლო ქვეზონა	ქალაქის ცენტრალური ზონა
ნაკვეთის სამშენებლო ინდექსი

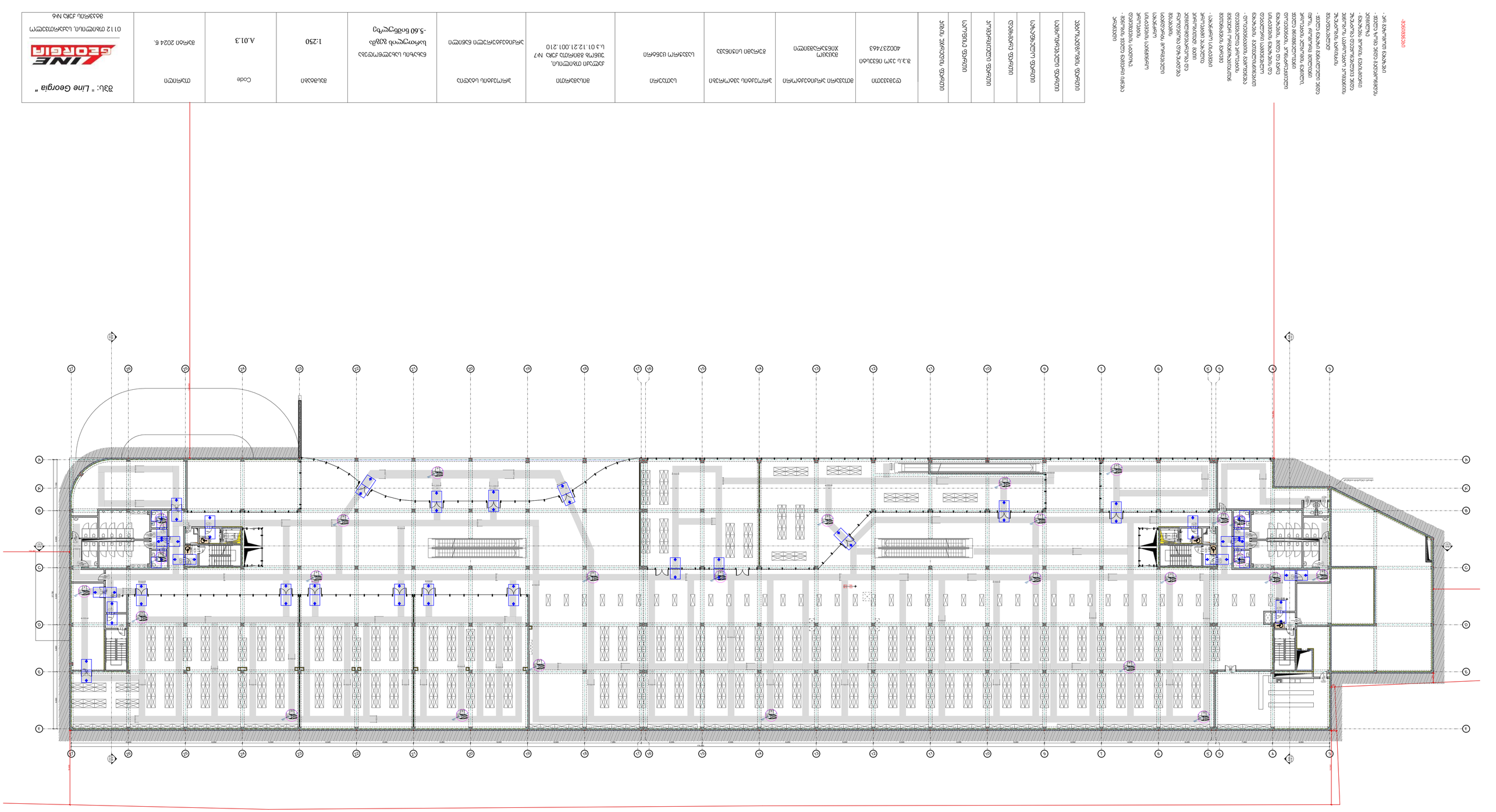

პროექტის დასახელება	ქ. ბათუმში, ზ. ფალიაშვილის ქუჩაზე, ნაკვეთი №1-ში, მრავალფუნქციური კომპლექსის მშენებლობა
პროექტის მისამართი	ქ. ბათუმი, ზ. ფალიაშვილის ქუჩა, ნაკვეთი №1
საკადასტრო კოდი	05.32.03.010.001
ავტორი	შპს „Line Georgia“
საავტორო უფლებების მფლობელი	შპს „Line Georgia“
ნახაზის დასახელება	გენერალური გეგმა
ნახაზის ნომერი	GP-01
მასშტაბი	1:250
ფორმატი	A3
ნახაზის ავტორი	ნ. ბერიძე
ნახაზის შემოწმებული	ნ. ბერიძე
ნახაზის დამტკიცებული	ნ. ბერიძე
ნახაზის შედგენის თარიღი	30.12.2024
ნახაზის ნომერი	01 12 მშპ/ლიც/ნ/ბათ/2024

შპს „Line Georgia“

ქ. თბილისი, საბურთალოს რაიონი, ი. ჭავჭავაძის გამზირი №54, ბინა №6

ტელ: +995 599 00 00 00

ელ-ფოსტა: info@linegeorgia.ge

ვებ-გვერდი: www.linegeorgia.ge

საიდენტიფიკაციო კოდი: 405237463

ს.ს. „ბათუმის ნავთობტერმინალი“

ს.ს. „ბათუმის ნავთობგადამამუშავებელი ქარხანა“

შპს „ბათუმის ელექტროსადგური“

შპს „ბათუმის ელექტროგადამცემი ქსელი“

შპს „ბათუმის ელექტროსადგურების მართვა“

შპს „ბათუმის ელექტრონული ქსელები“

შპს „ბათუმის ელექტროსადგურის ენერგეტიკული ტექნოლოგი

ავტოსადგომის ფართი
საცხოვრებელი ფართი
საზოგადო ფართი
დამხმარე ფართი
კომერციული ფართი
საოფისე ფართი

დემკვეთი	მთავარი არქიტექტორი	პროექტის ავტორები	სათაური	მისამართი	პროექტის სტადია	ნახაზის სახელწოდება	მასშტაბი	Code	თარიღი	შპს: " *Line Georgia* "
შ.პ.ს ეკო ინვესტი 400237463	მაცაცო ჯინჭარაშვილი	გურამი სიჭინავა	სავაჭრო ცენტრი	ქალაქი თბილისი, უცნობ გმირთა ქუჩა №7 ს.კ 01.12.21.001.210	არქიტექტურული ნაწილი	სართულის გეგმა 0,00 ნიშნულზე	1:250	A.01.4	მარტი 2024 წ.	0112 თბილისი, საქართველო მტკვრის ქუჩა №6

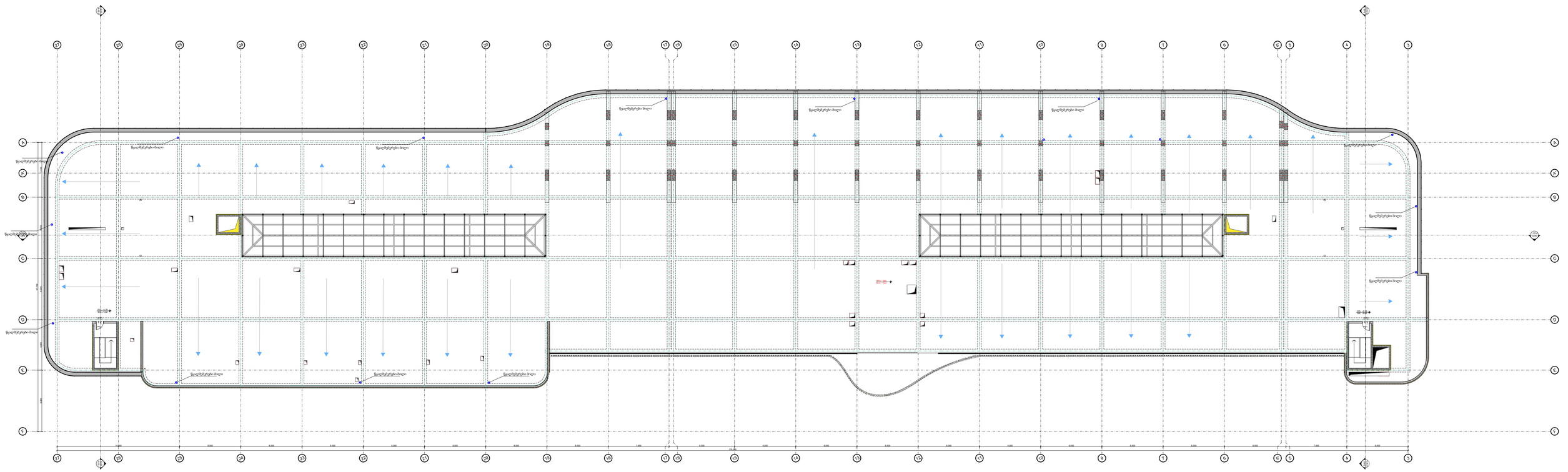
ჩასხმული ბეტონი
ჩასხმული ბეტონი
ჩასხმული ბეტონი

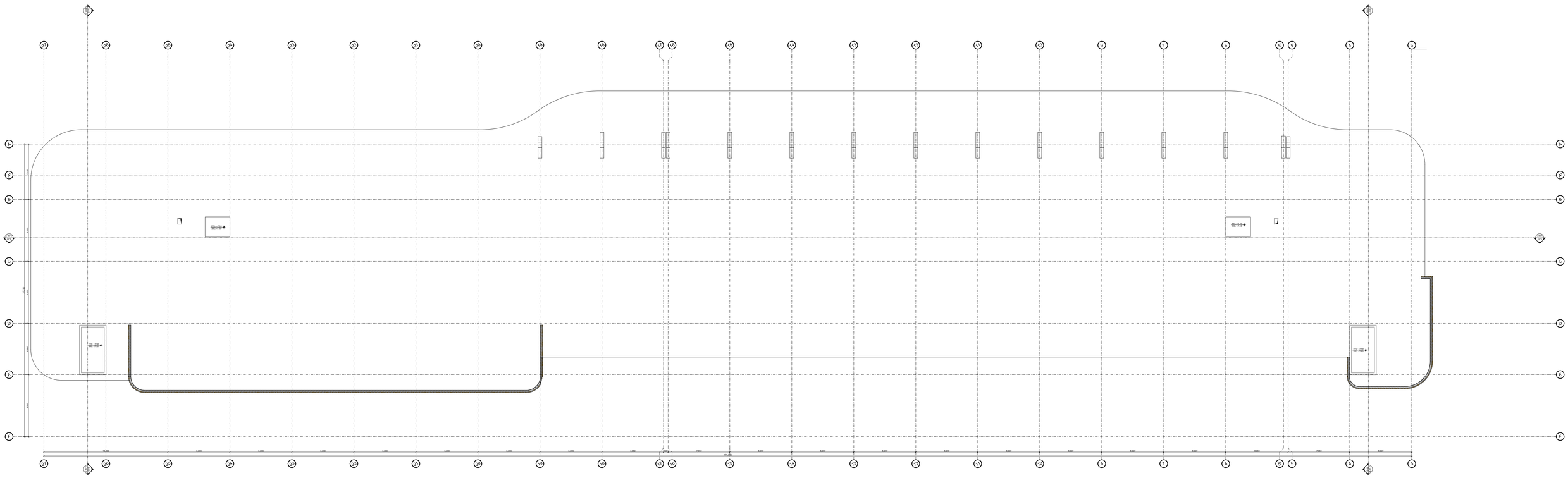

პროექტის დასახელება	ქ. ბათუმში, ზ. ჭავჭავაძის ქუჩაზე, ავტოსადგომის მშენებლობა
პროექტის მისამართი	ქ. ბათუმი, ზ. ჭავჭავაძის ქუჩა
საკადასტრო კოდი	05.32.03.001.210
ნაკვეთის ფართობი	3,400.00 მ²
ნაკვეთის მესაკუთრე	შპს „ლაინ ჯორჯია“
ნაკვეთის მესაკუთრის საკონტაქტო ინფორმაცია	ტელ: 577 00 00 00
ნაკვეთის მოსარგებლე	შპს „ლაინ ჯორჯია“
ნაკვეთის მოსარგებლის საკონტაქტო ინფორმაცია	ტელ: 577 00 00 00
ნაკვეთის ფლობის ფორმა	საკუთრების უფლება
ნაკვეთის ფლობის ვადა	უვადო
ნაკვეთის ფლობის დოკუმენტი	საჯარო რეესტრის ამონაწერი
ნაკვეთის ფლობის დოკუმენტის ნომერი	400237463
ნაკვეთის ფლობის დოკუმენტის გაცემის თარიღი	3.3.ა. ქალაქ ბათუმის მუნიციპალიტეტის საკრებულოს 2021 წლის 30 დეკემბრის №47 გადაწყვეტილება
ნაკვეთის ფლობის დოკუმენტის გაცემის ორგანო	ქალაქ ბათუმის მუნიციპალიტეტის საკრებულო
ნაკვეთის ფლობის დოკუმენტის ნომერი	№47
ნაკვეთის ფლობის დოკუმენტის გაცემის თარიღი	30/12/2021
ნაკვეთის ფლობის დოკუმენტის ვადა	უვადო
ნაკვეთის ფლობის დოკუმენტის ფაილი	ნაკვეთის ფლობის დოკუმენტის ფაილი
ნაკვეთის ფლობის დოკუმენტის ფაილის ტიპი	PDF
ნაკვეთის ფლობის დოკუმენტის ფაილის ზომა	2.5 MB
ნაკვეთის ფლობის დოკუმენტის ფაილის ჰეშ კოდი	3f2a9c1b7e4d6a0f5c8b2e1d9a7f3c6b0e4d2a8f1c5b9e7d3a6f0c2b8e4d1a9f7c3b5e0d2a8f6c1b9e7d3a5

პროექტის დასახელება	ქ. ბათუმში, ზ. ჭავჭავაძის ქუჩის მიმდებარედ, ნაკვეთზე N7 (ს/კ 05.01.12.021.001.210) მრავალფუნქციური კომპლექსის მშენებლობა
პროექტის მისამართი	ქ. ბათუმი, ზ. ჭავჭავაძის ქუჩის მიმდებარედ, ნაკვეთზე N7 (ს/კ 05.01.12.021.001.210)
დამკვეთი	შპს "ბათუმის ტურისტული ცენტრი"
საკადასტრო კოდი	05.01.12.021.001.210
ნაკვეთის ფართობი	4002.3746 კვ.მ
ნაკვეთის დანიშნულება	მრავალფუნქციური კომპლექსის მშენებლობა
ნაკვეთის ზონა	ზონა 1
ნაკვეთის სერვიტუტები	სერვიტუტი არ არის
ნაკვეთის ტვირთები	ტვირთი არ არის
ნაკვეთის ზღუდეები	ზღუდე არ არის
ნაკვეთის ინფრასტრუქტურა	ინფრასტრუქტურა არ არის
ნაკვეთის ისტორიული ძეგლები	ისტორიული ძეგლი არ არის
ნაკვეთის ბუნებრივი ძეგლები	ბუნებრივი ძეგლი არ არის
ნაკვეთის ტერიტორიული ზონები	ტერიტორიული ზონა არ არის
ნაკვეთის სანიტარული ზონები	სანიტარული ზონა არ არის
ნაკვეთის ეკოლოგიური ზონები	ეკოლოგიური ზონა არ არის
ნაკვეთის სხვა ზონები	სხვა ზონა არ არის
ნაკვეთის სხვა ინფორმაცია	სხვა ინფორმაცია არ არის
ნაკვეთის სხვა დოკუმენტები	სხვა დოკუმენტი არ არის
ნაკვეთის სხვა ინფორმაციული ობიექტები	სხვა ინფორმაციული ობიექტი არ არის
ნაკვეთის სხვა ინფორმაციული ობიექტების ინფორმაცია	სხვა ინფორმაციული ობიექტების ინფორმაცია არ არის
ნაკვეთის სხვა ინფორმაციული ობიექტების დოკუმენტები	სხვა ინფორმაციული ობიექტების დოკუმენტი არ არის
ნაკვეთის სხვა ინფორმაციული ობიექტების ინფორმაციული ობიექტები	სხვა ინფორმაციული ობიექტების ინფორმაციული ობიექტი არ არის
ნაკვეთის სხვა ინფორმაციული ობიექტების ინფორმაციული ობიექტების ინფორმაცია	სხვა ინფორმაციული ობიექტების ინფორმაციული ობიექტების ინფორმაცია არ არის
ნაკვეთის სხვა ინფორმაციული ობიექტების ინფორმაციული ობიექტების დოკუმენტები	სხვა ინფორმაციული ობიექტების ინფორმაციული ობიექტების დოკუმენტი არ არის
ნაკვეთის სხვა ინფორმაციული ობიექტების ინფორმაციული ობიექტების ინფორმაციული ობიექტები	სხვა ინფორმაციული ობიექტების ინფორმაციული ობიექტების ინფორმაციული ობიექტი არ არის
ნაკვეთის სხვა ინფორმაციული ობიექტების ინფორმაციული ობიექტების ინფორმაციული ობიექტების ინფორმაცია	სხვა ინფორმაციული ობიექტების ინფორმაციული ობიექტების ინფორმაციული ობიექტების ინფორმაცია არ არის
ნაკვეთის სხვა ინფორმაციული ობიექტების ინფორმაციული ობიექტების ინფორმაციული ობიექტების დოკუმენტები	სხვა ინფორმაციული ობიექტების ინფორმაციული ობიექტების ინფორმაციული ობიექტების დოკუმენტი არ არის
ნაკვეთის სხვა ინფორმაციული ობიექტების ინფორმაციული ობიექტების ინფორმაციული ობიექტების ინფორმაციული ობიექტები	სხვა ინფორმაციული ობიექტების ინფორმაციული ობიექტების ინფორმაციული ობიექტების ინფორმაციული ობიექტი არ არის
ნაკვეთის სხვა ინფორმაციული ობიექტების ინფორმაციული ობიექტების ინფორმაციული ობიექტების ინფორმაციული ობიექტების ინფორმაცია	სხვა ინფორმაციული ობიექტების ინფორმაციული ობიექტების ინფორმაციული ობიექტების ინფორმაციული ობიექტების ინფორმაცია არ არის
ნაკვეთის სხვა ინფორმაციული ობიექტების ინფორმაციული ობიექტების ინფორმაციული ობიექტების ინფორმაციული ობიექტების დოკუმენტები	სხვა ინფორმაციული ობიექტების ინფორმაციული ობიექტების ინფორმაციული ობიექტების ინფორმაციული ობიექტების დოკუმენტი არ არის
ნაკვეთის სხვა ინფორმაციული ობიექტების ინფორმაციული ობიექტების ინფორმაციული ობიექტების ინფორმაციული ობიექტების ინფორმაციული ობიექტები	სხვა ინფორმაციული ობიექტების ინფორმაციული ობიექტების ინფორმაციული ობიექტების ინფორმაციული ობიექტების ინფორმაციული ობიექტი არ არის
ნაკვეთის სხვა ინფორმაციული ობიექტების ინფორმაციული ობიექტების ინფორმაციული ობიექტების ინფორმაციული ობიექტების ინფორმაციული ობიექტების ინფორმაცია	სხვა ინფორმაციული ობიექტების ინფორმაციული ობიექტების ინფორმაციული ობიექტების ინფორმაციული ობიექტების ინფორმაციული ობიექტების ინფორმაცია არ არის
ნაკვეთის სხვა ინფორმაციული ობიექტების ინფორმაციული ობიექტების ინფორმაციული ობიექტების ინფორმაციული ობიექტების ინფორმაციული ობიექტების დოკუმენტები	სხვა ინფორმაციული ობიექტების ინფორმაციული ობიექტების ინფორმაციული ობიექტების ინფორმაციული ობიექტების ინფორმაციული ობიექტების დოკუმენტი არ არის
ნაკვეთის სხვა ინფორმაციული ობიექტების ინფორმაციული ობიექტების ინფორმაციული ობიექტების ინფორმაციული ობიექტების ინფორმაციული ობიექტების ინფორმაციული ობიექტები	სხვა ინფორმაციული ობიექტების ინფორმაციული ობიექტების ინფორმაციული ობიექტების ინფორმაციული ობიექტების ინფორმაციული ობიექტების ინფორმაციული ობიექტი არ არის
ნაკვეთის სხვა ინფორმაციული ობიექტების ინფორმაციული ობიექტების ინფორმაციული ობიექტების ინფორმაციული ობიექტების ინფორმაციული ობიექტების ინფორმაციული ობიექტების ინფორმაცია	სხვა ინფორმაციული ობიექტების ინფორმაციული ობიექტების ინფორმაციული ობიექტების ინფორმაციული ობიექტების ინფორმაციული ობიექტების ინფორმაციული ობიექტების ინფორმაცია არ არის
ნაკვეთის სხვა ინფორმაციული ობიექტების ინფორმაციული ობიექტების ინფორმაციული ობიექტების ინფორმაციული ობიექტების ინფორმაციული ობიექტების ინფორმაციული ობიექტების დოკუმენტები	სხვა ინფორმაციული ობიექტების ინფორმაციული ობიექტების ინფორმაციული ობიექტების ინფორმაციული ობიექტების ინფორმაციული ობიექტების ინფორმაციული ობიექტების დოკუმენტი არ არის
ნაკვეთის სხვა ინფორმაციული ობიექტების ინფორმაციული ობიექტების ინფორმაციული ობიექტების ინფორმაციული ობიექტების ინფორმაციული ობიექტების ინფორმაციული ობიექტების ინფორმაციული ობიექტები	სხვა ინფორმაციული ობიექტების ინფორმაციული ობიექტების ინფორმაციული ობიექტების ინფორმაციული ობიექტების ინფორმაციული ობიექტების ინფორმაციული ობიექტების ინფორმაციული ობიექტი არ არის
ნაკვეთის სხვა ინფორმაციული ობიექტების ინფორმაციული ობიექტების ინფორმაციული ობიექტების ინფორმაციული ობიექტების ინფორმაციული ობიექტების ინფორმაციული ობიექტების ინფორმაციული ობიექტების ინფორმაცია	სხვა ინფორმაციული ობიექტების ინფორმაციული ობიექტების ინფორმაციული ობიექტების ინფორმაციული ობიექტების ინფორმაციული ობიექტების ინფორმაციული ობიექტების ინფორმაციული ობიექტების ინფორმაცია არ არის
ნაკვეთის სხვა ინფორმაციული ობიექტების ინფორმაციული ობიექტების ინფორმაციული ობიექტების ინფორმაციული ობიექტების ინფორმაციული ობიექტების ინფორმაციული ობიექტების ინფორმაციული ობიექტების დოკუმენტები	სხვა ინფორმაციული ობიექტების ინფორმაციული ობიექტების ინფორმაციული ობიექტების ინფორმაციული ობიექტების ინფორმაციული ობიექტების ინფორმაციული ობიექტების ინფორმაციული ობიექტების დოკუმენტი არ არის
ნაკვეთის სხვა ინფორმაციული ობიექტების ინფორმაციული ობიექტების ინფორმაციული ობიექტების ინფორმაციული ობიექტების ინფორმაციული ობიექტების ინფორმაციული ობიექტების ინფორმაციული ობიექტების ინფორმაციული ობიექტები	სხვა ინფორმაციული ობიექტების ინფორმაციული ობიექტების ინფორმაციული ობიექტების ინფორმაციული ობიექტების ინფორმაციული ობიექტების ინფორმაციული ობიექტების ინფორმაციული ობიექტების ინფორმაციული ობიექტი არ არის
ნაკვეთის სხვა ინფორმაციული ობიექტების ინფორმაციული ობიექტების ინფორმაციული ობიექტების ინფორმაციული ობიექტების ინფორმაციული ობიექტების ინფორმაციული ობიექტების ინფორმაციული ობიექტების ინფორმაციული ობიექტების ინფორმაცია	სხვა ინფორმაციული ობიექტების ინფორმაციული ობიექტების ინფორმაციული ობიექტების ინფორმაციული ობიექტების ინფორმაციული ობიექტების ინფორმაციული ობიექტების ინფორმაციული ობიექტების ინფორმაციული ობიექტების ინფორმაცია არ არის
ნაკვეთის სხვა ინფორმაციული ობიექტების ინფორმაციული ობიექტების ინფორმაციული ობიექტების ინფორმაციული ობიექტების ინფორმაციული ობიექტების ინფორმაციული ობიექტების ინფორმაციული ობიექტების ინფორმაციული ობიექტების დოკუმენტები	სხვა ინფორმაციული ობიექტების ინფორმაციული ობიექტების ინფორმაციული ობიექტების ინფორმაციული ობიექტების ინფორმაციული ობიექტების ინფორმაციული ობიექტების ინფორმაციული ობიექტების ინფორმაციული ობიექტების დოკუმენტი არ არის
ნაკვეთის სხვა ინფორმაციული ობიექტების ინფორმაციული ობიექტების ინფორმაციული ობიექტების ინფორმაციული ობიექტების ინფორმაციული ობიექტების ინფორმაციული ობიექტების ინფორმაციული ობიექტების ინფორმაციული ობიექტების ინფორმაციული ობიექტები	სხვა ინფორმაციული ობიექტების ინფორმაციული ობიექტების ინფორმაციული ობიექტების ინფორმაციული ობიექტების ინფორმაციული ობიექტების ინფორმაციული ობიექტების ინფორმაციული ობიექტების ინფორმაციული ობიექტების ინფორმაციული ობიექტი არ არის
ნაკვეთის სხვა ინფორმაციული ობიექტების ინფორმაციული ობიექტების ინფორმაციული ობიექტების ინფორმაციული ობიექტების ინფორმაციული ობიექტების ინფორმაციული ობიექტების ინფორმაციული ობიექტების ინფორმაციული ობიექტების ინფორმაციული ობიექტების ინფორმაცია	სხვა ინფორმაციული ობიექტების ინფორმაციული ობიექტების ინფორმაციული ობიექტების ინფორმაციული ობიექტების ინფორმაციული ობიექტების ინფორმაციული ობიექტების ინფორმაციული ობიექტების ინფორმაციული ობიექტების ინფორმაციული ობიექტების ინფორმაცია არ არის
ნაკვეთის სხვა ინფორმაციული ობიექტების

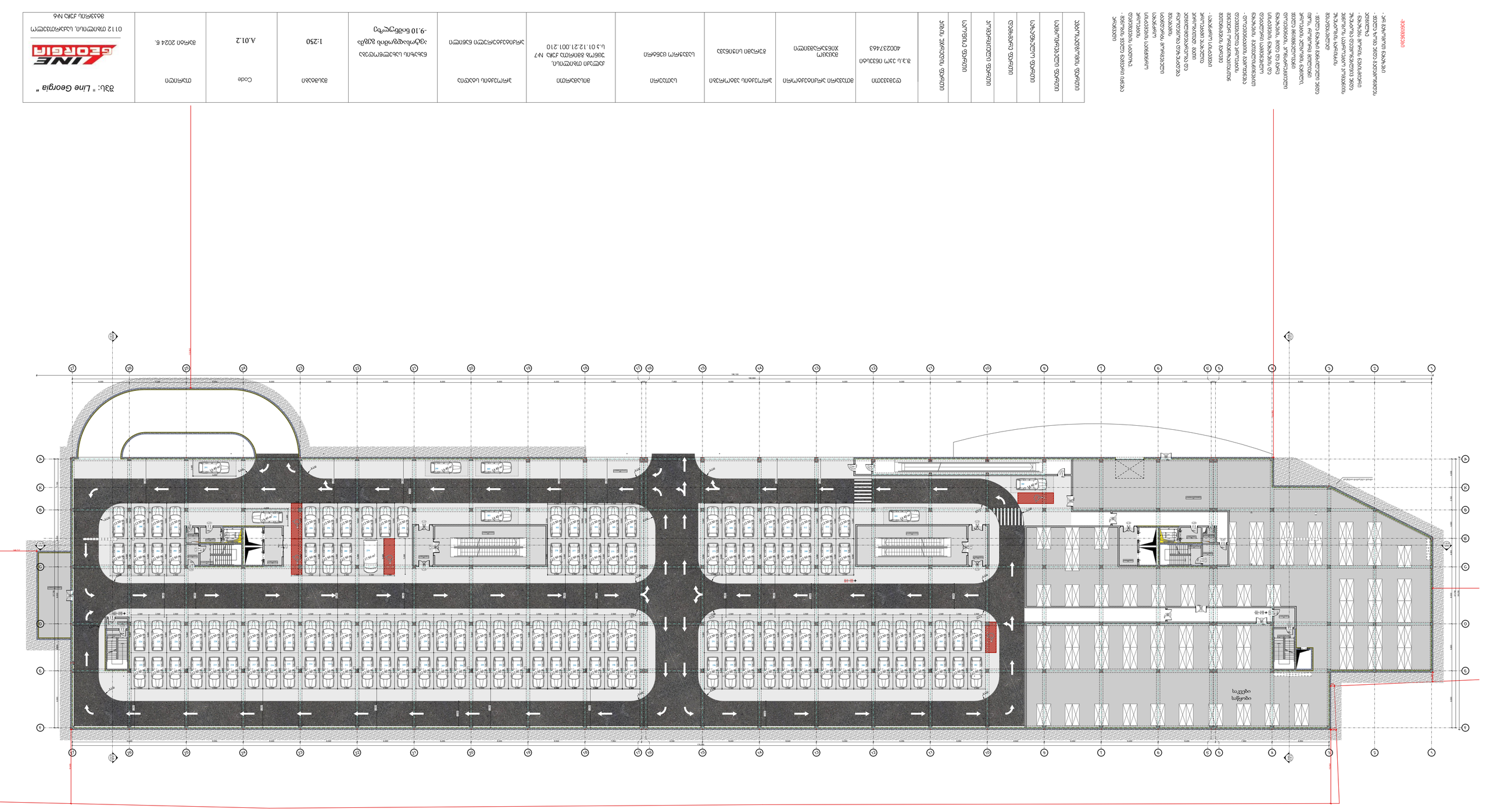

პროექტის დასახელება	ქ. ბათუმში, ზღვისპირა ტერიტორიაზე, ნაკვეთი N7-ის განაშენიანების რეგულირების გეგმის ფარგლებში, ავტოფარეხის მშენებლობა
ობიექტის მისამართი	ქ. ბათუმი, ზღვისპირა ტერიტორიაზე, ნაკვეთი N7-ის განაშენიანების რეგულირების გეგმის ფარგლებში
საკადასტრო კოდი	05.31.12.210
დამკვეთი	შპს „ბათუმის ზღვისპირა განვითარება“
საიდენტიფიკაციო კოდი	405237463
პროექტის ავტორი	შპს „ბათუმის ზღვისპირა განვითარება“
ავტორის ხელმოწერა	
პროექტის ხელმძღვანელი	
ხელმოწერა	
პროექტის მთავარი ინჟინერი	
ხელმოწერა	
პროექტის ინჟინერ-კონსტრუქტორი	
ხელმოწერა	
პროექტის ინჟინერ-ტექნოლოგი	
ხელმოწერა	
პროექტის ინჟინერ-სანიტარული	
ხელმოწერა	
პროექტის ინჟინერ-ელექტრიკოსი	
ხელმოწერა	
პროექტის ინჟინერ-სამშენებლო

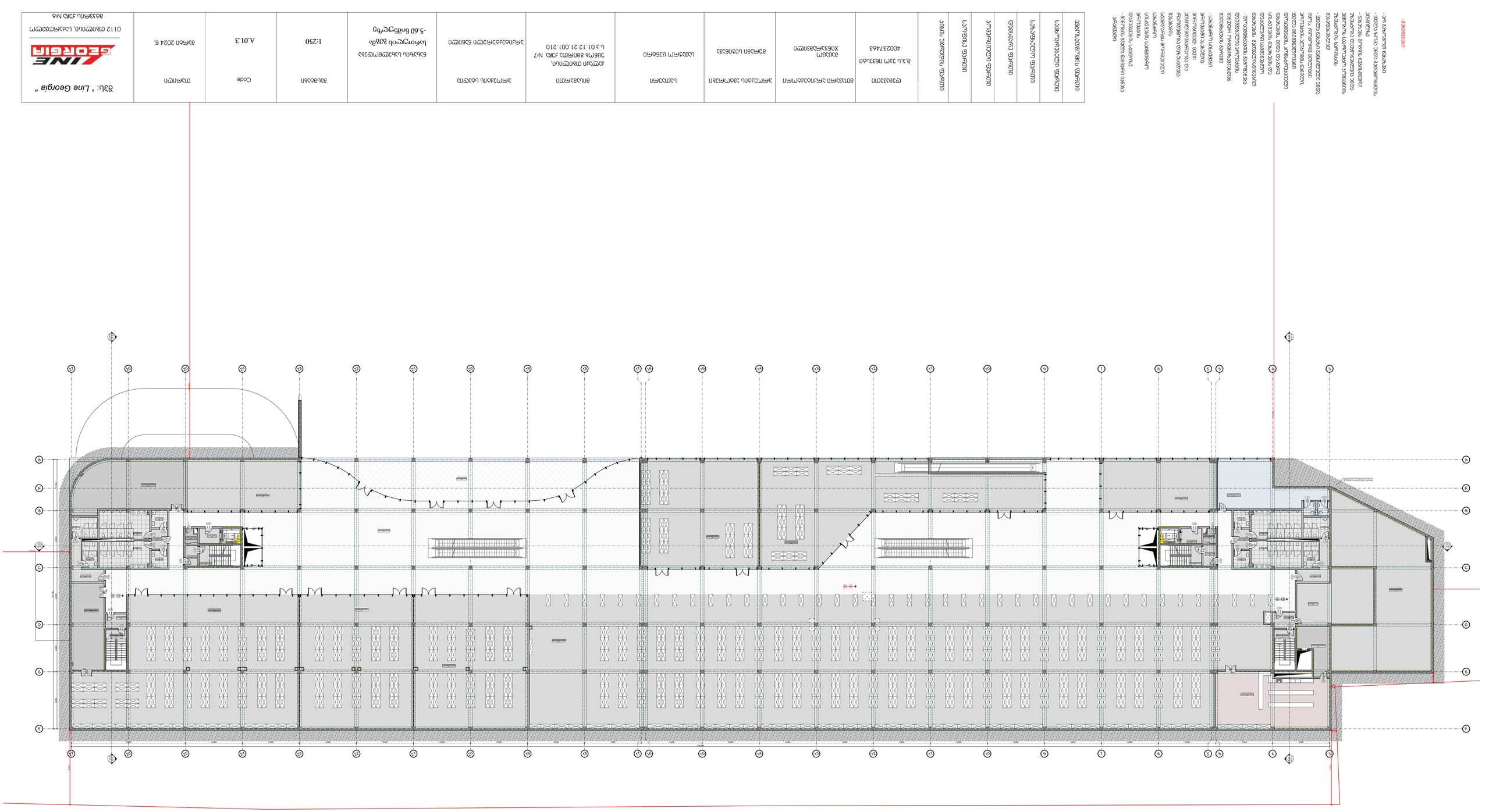

პროექტის დასახელება	ქ. ბათუმში, ზ. ჭავჭავაძის ქუჩაზე, ნაკვეთი №1-ში, მრავალფუნქციური კომპლექსის მშენებლობა
პროექტის ავტორი	შპს „ლაინ ჯორჯია“
ავტორის ხელმოწერა	
ავტორის ვიზირება	
ავტორის ვიზირება	
ავტორის ვიზირება

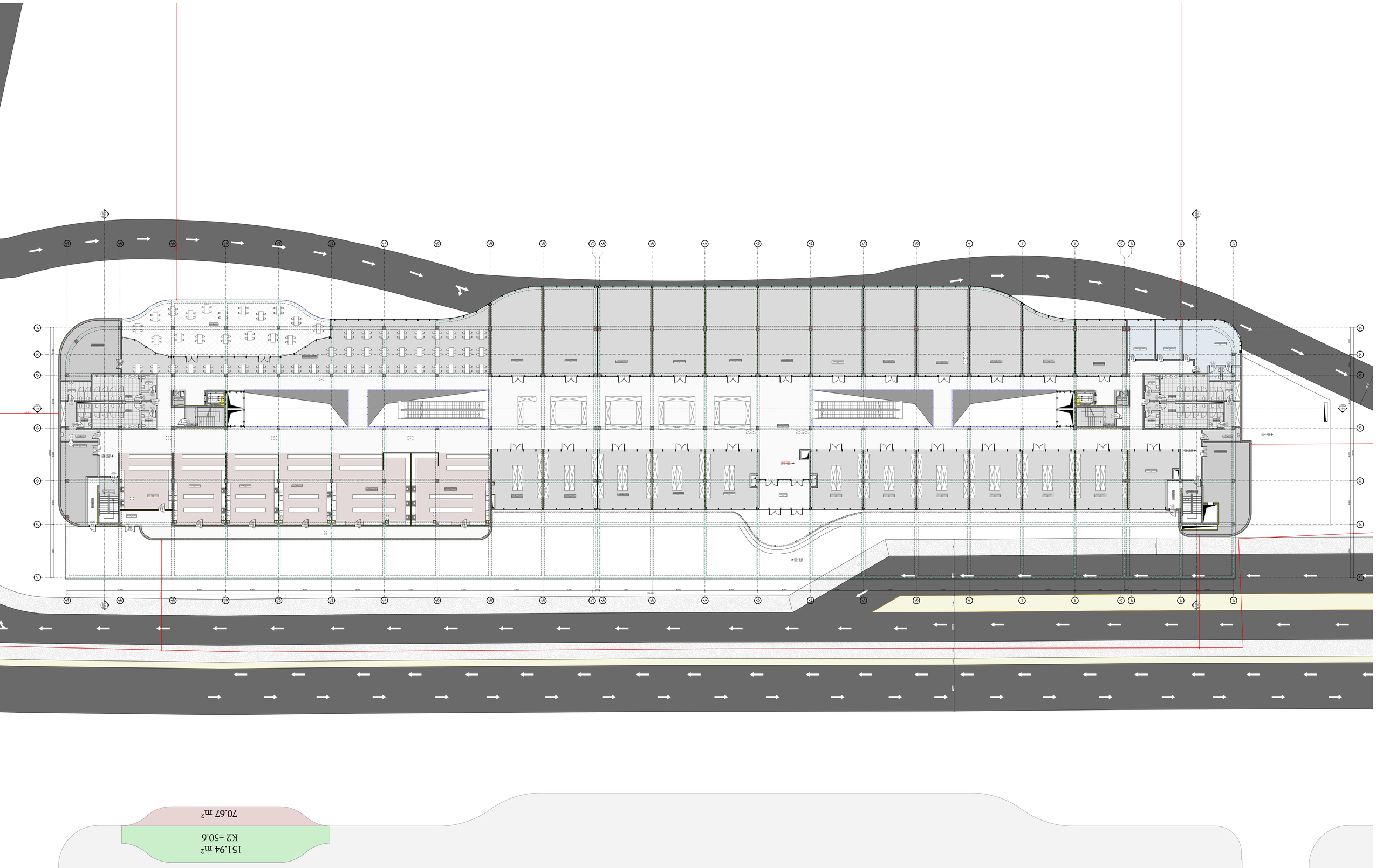

პროექტის დასახელება	ბათუმის საერთაშორისო აეროპორტის ტერმინალის რეკონსტრუქცია და ახალი ტერმინალის მშენებლობა
პროექტის მისამართი	ქ. ბათუმი, ალეკო ჩხეიძის ქუჩა N6
დამკვეთი	შპს „ბათუმის საერთაშორისო აეროპორტი“
საკონტაქტო პირი	ნინო ბერიძე
ტელეფონი	577 12 12 12
ელ-ფოსტა	n.beridze@batumiairport.com
ავტორი	შპს „Line Georgia“
საკონტაქტო პირი	ნინო ბერიძე
ტელეფონი	577 12 12 12
ელ-ფოსტა	n.beridze@batumiairport.com
ავტორის ადგილმდებარეობა	ქ. ბათუმი, ალეკო ჩხეიძის ქუჩა N6
ნახაზის დასახელება	ზედა სართულის გეგმა
ნახაზის ნომერი	A.01.4
მასშტაბი	1:250
ნახაზის თარიღი	8 აპრილი 2024 წ.

შპს „Line Georgia“

01 12 ბათუმი, ალექო ჩხეიძის ქუჩა N6

ეს ნახაზი დაცულია საავტორო უფლებების შესახებ კანონით. ნახაზის ნებისმიერი სახით გამოყენება, კოპირება ან გავრცელება ავტორის წერილობითი ნებართვის გარეშე აკრძალულია.

This drawing is protected by copyright. Any use, reproduction or distribution in any form without the written permission of the author is prohibited.

ნახაზის ნომერი	2024/08-02
ნახაზის სტატუსი	პროექტის ეტაპი
ნახაზის ვერსია	1.0
ნახაზის ფორმატი	A1 (594 x 841 მმ)
ნახაზის მასშტაბი	1:250
ნახაზის ტიპი	2D
ნახაზის ენა	ქართული
ნახაზის კოდირება	UTF-8
ნახაზის ფორმატი	DWG
ნახაზის ვერსია	AutoCAD 2018
ნახაზის ფაილის ზომა	12.5 MB
ნახაზის ფაილის სახელი	2024_08_02_ზედა_სართულის_გეგმა.dwg
ნახაზის ფაილის მდებარეობა	C:\Projects\Batumi_Airport\Drawings\2024_08_02_ზედა_სართულის_გეგმა.dwg
ნახაზის ფაილის ბოლო ცვლილების თარიღი	8 აპრილი 2024 წ. 14:32:15
ნახაზის ფაილის ბოლო ცვლილების ავტორი	ნინო ბერიძე
ნახაზის ფაილის ბოლო ცვლილების აღწერა	ზედა სართულის გეგმის დამატება
ნახაზის ფაილის ბოლო ცვლილების ვერსია	1.0
ნახაზის ფაილის ბოლო ცვლილების ფორმატი	DWG
ნახაზის ფაილის ბოლო ცვლილების ვერსია	AutoCAD 2018
ნახაზის ფაილის ბოლო ცვლილების ფაილის ზომა	12.5 MB
ნახაზის ფაილის ბოლო ცვლილების ფაილის სახელი	2024_08_02_ზედა_სართულის_გეგმა.dwg
ნახაზის ფაილის ბოლო ცვლილების ფაილის მდებარეობა	C:\Projects\Batumi_Airport\Drawings\2024_08_02_ზედა_სართულის_გეგმა.dwg
ნახაზის ფაილის ბოლო ცვლილების თარიღი	8 აპრილი 2024 წ. 14:32:15
ნახაზის ფაილის ბოლო ცვლილების ავტორი	ნინო ბერიძე
ნახაზის ფაილის ბოლო ცვლილების აღწერა	ზედა სართულის გეგმის დამატება
ნახაზის ფაილის ბოლო ცვლილების ვერსია	1.0
ნახაზის ფაილის ბოლო ცვლილების ფორმატი	DWG
ნახაზის ფაილის ბოლო ცვლილების ვერსია	AutoCAD 2018
ნახაზის ფაილის ბოლო ცვლილების ფაილის ზომა	12.5 MB
ნახაზის ფაილის ბოლო ცვლილების ფაილის სახელი	2024_08_02_ზედა_სართულის_გეგმა.dwg
ნახაზის ფაილის ბოლო ცვლილების ფაილის მდებარეობა	C:\Projects\Batumi_Airport\Drawings\2024_08_02_ზედა_სართულის_გეგმა.dwg

151.94 m²
K2 =50.6

70.67 m²

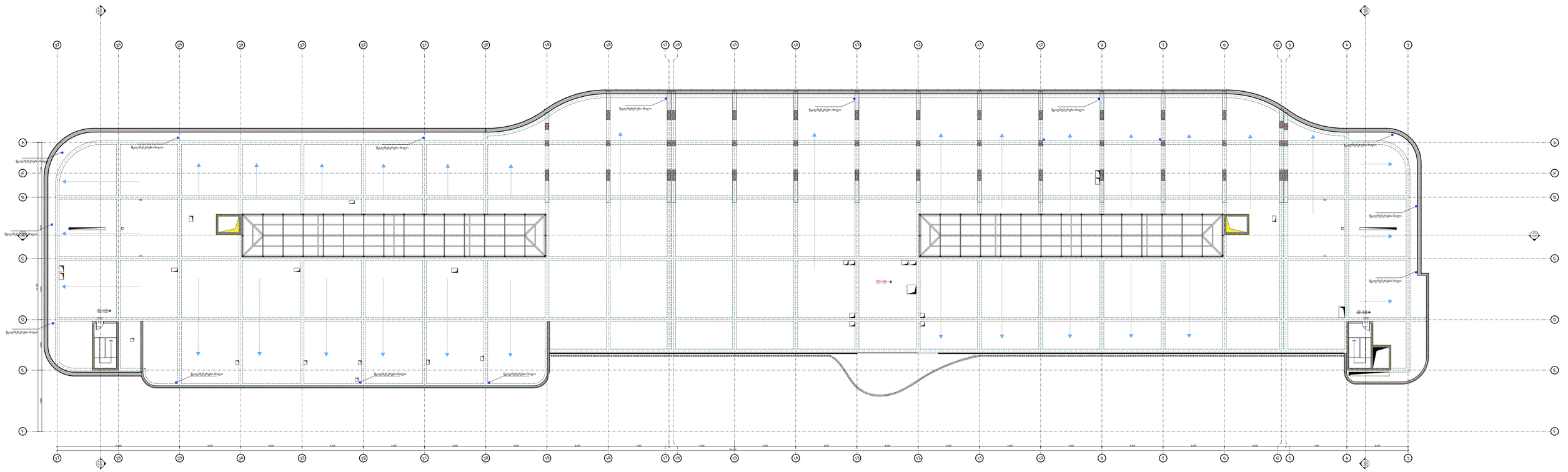
ჩასხმული ბეტონი
ჩასხმული ბეტონი
ჩასხმული ბეტონი

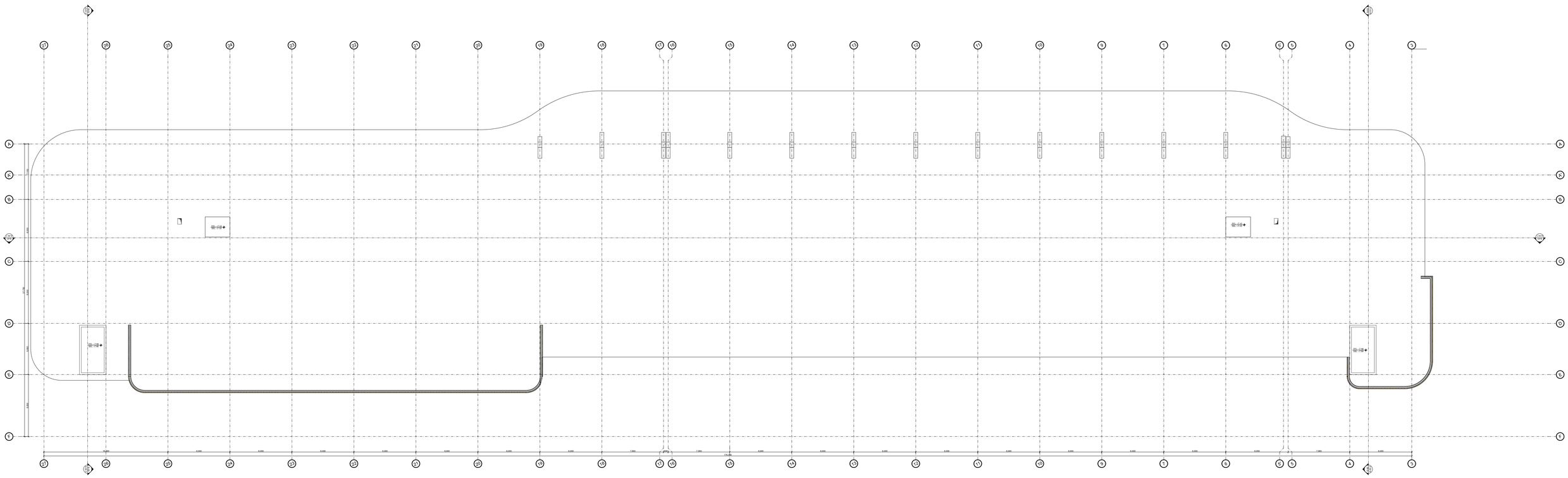

პროექტის დასახელება	ქ. ბათუმში, ზ. ჭავჭავაძის ქუჩაზე, ავტოსადგომის მშენებლობა
პროექტის მისამართი	ქ. ბათუმი, ზ. ჭავჭავაძის ქუჩა
საკადასტრო კოდი	05.32.03.001.210
ნაკვეთის ფართობი	3,400.00 მ²
ნაკვეთის მესაკუთრე	შპს „ლაინ ჯორჯია“
ნაკვეთის მესაკუთრის საკონტაქტო ინფორმაცია	ტელ: 577 00 00 00
ნაკვეთის მოსარგებლე	შპს „ლაინ ჯორჯია“
ნაკვეთის მოსარგებლის საკონტაქტო ინფორმაცია	ტელ: 577 00 00 00
ნაკვეთის ფლობის ფორმა	საკუთრების უფლება
ნაკვეთის ფლობის ვადა	უვადო
ნაკვეთის ფლობის დოკუმენტი	საჯარო რეესტრის ამონაწერი
ნაკვეთის ფლობის დოკუმენტის ნომერი	400237463
ნაკვეთის ფლობის დოკუმენტის გაცემის თარიღი	3.3.ა. ქალაქ ბათუმის მუნიციპალიტეტის საკრებულოს 2021 წლის 30 დეკემბრის №47 გადაწყვეტილება
ნაკვეთის ფლობის დოკუმენტის გაცემის ორგანო	ქალაქ ბათუმის მუნიციპალიტეტის საკრებულო
ნაკვეთის ფლობის დოკუმენტის ნომერი	№47
ნაკვეთის ფლობის დოკუმენტის გაცემის თარიღი	30/12/2021
ნაკვეთის ფლობის დოკუმენტის ვადა	უვადო
ნაკვეთის ფლობის დოკუმენტის ფაილი	ნაკვეთის ფლობის დოკუმენტის ფაილი
ნაკვეთის ფლობის დოკუმენტის ფაილის ტიპი	PDF
ნაკვეთის ფლობის დოკუმენტის ფაილის ზომა	2.5 MB
ნაკვეთის ფლობის დოკუმენტის ფაილის ჰეშ კოდი	3f2a9c1b7e4d6a0f5c8b2e1d9a7f3c6b0e4d2a8f1c5b9e7d3a6f0c2b8e4d1a9f7c3b5e0d2a8f6c1b9e7d3a5

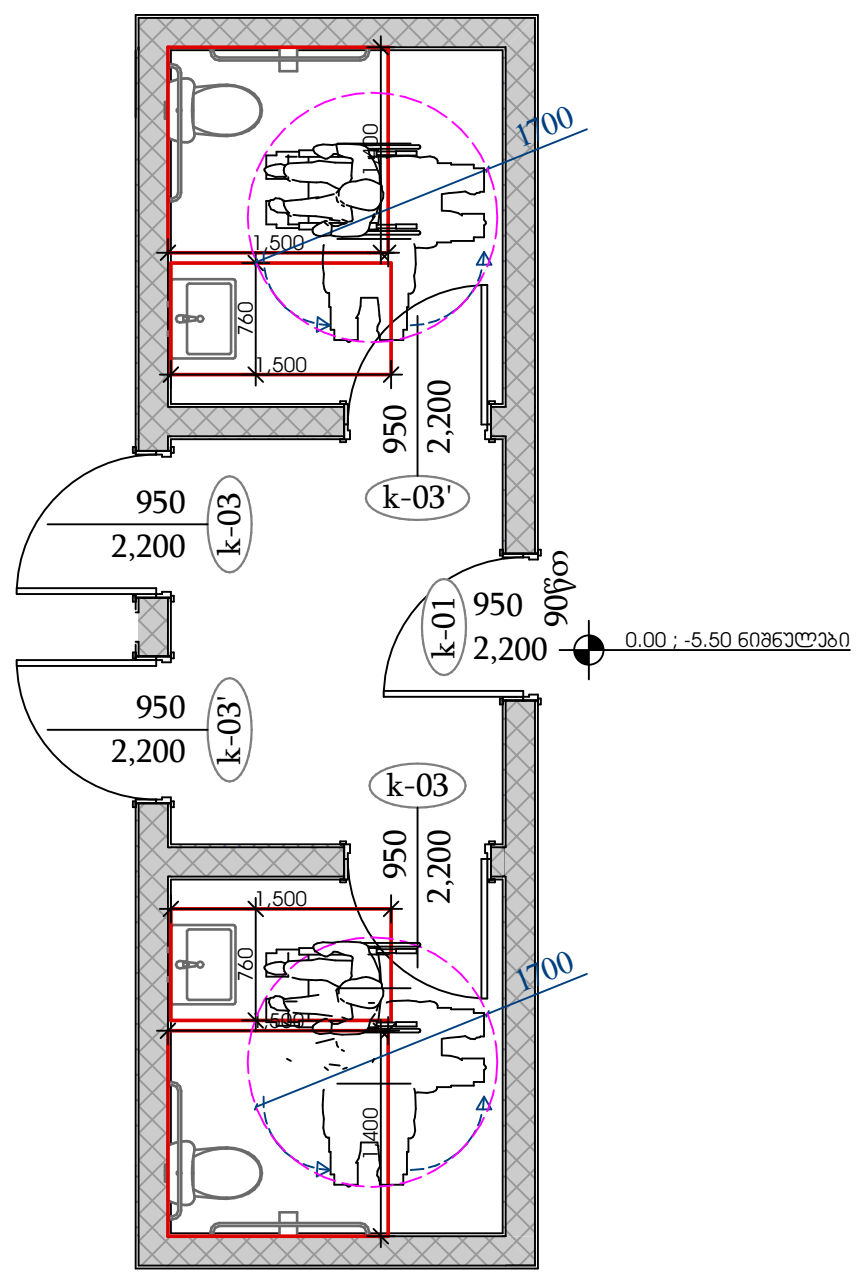

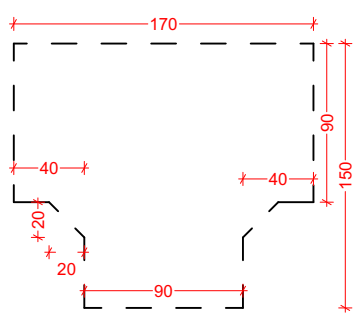

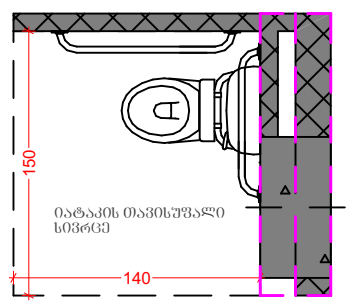

გეგმა

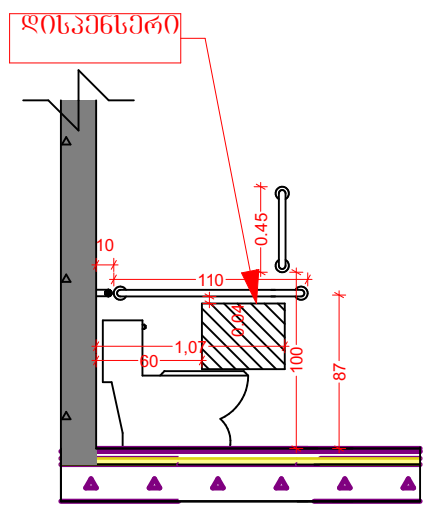

გვერდხედი

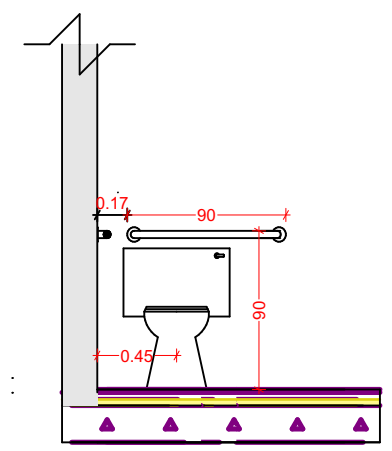

წინხედი

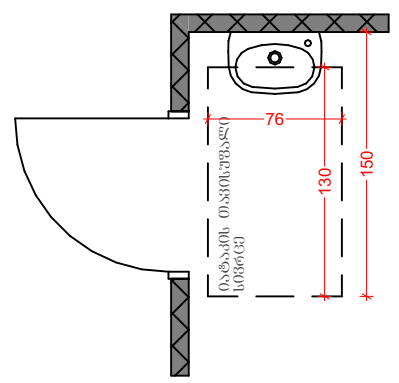

გეგმა

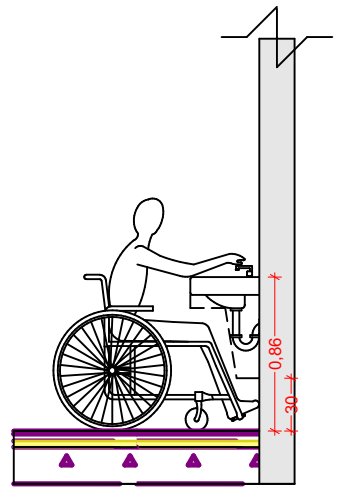

გვერდხედი

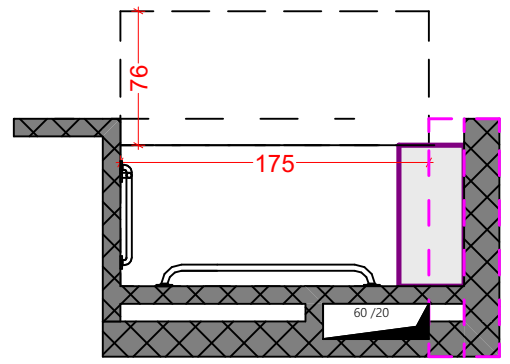

გეგმა

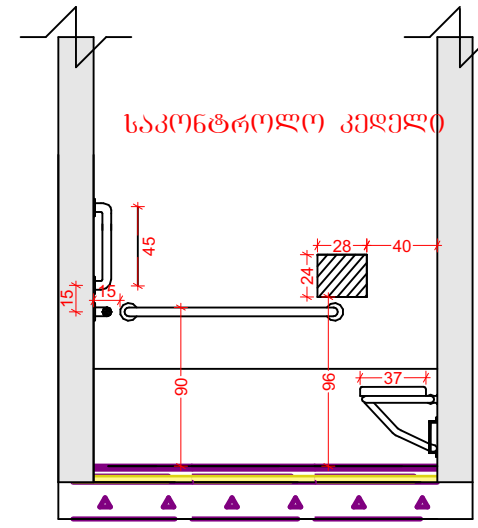

გვერდხედი

კარ-ფანჯრების სპეციფიკაცია									
კოდი	კ-01	კ-01	კ-03	კ-03	კ-04	კ-04	კ-05	კ-05	კ-09
რაოდენობა	7	15	15	16	8	3	24	12	1
ზომები	950×2,200	950×2,200	950×2,200	950×2,200	800×2,200	800×2,200	950×2,200	950×2,200	950×1,900
გაღების მიმართულება	ღ		ღ		ღ		ღ		ღ
იატაკიდან აწევა	100	100	100	100	100	100	100	100	100
გეგმა									
აქსონომეტრია		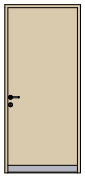		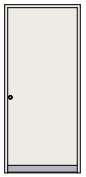				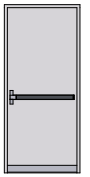	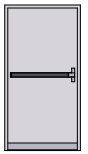

კარ-ფანჯრების სპეციფიკაცია						
კოდი	კ-09	კ-10	კ-11	-12	-12	-13
რაოდენობა	1	13	3	4	10	3
ზომები	950×1,900	2,300×2,600	3,000×2,600	1,500×2,200	1,500×2,200	1,500×2,200
გაღების მიმართულება				ღ		ღ
იატაკიდან აწევა	100	100	100	100	100	100
გეგმა						
აქსონომეტრია	