ფასადი 1-7 ღერძებს შორის (1 : 50)

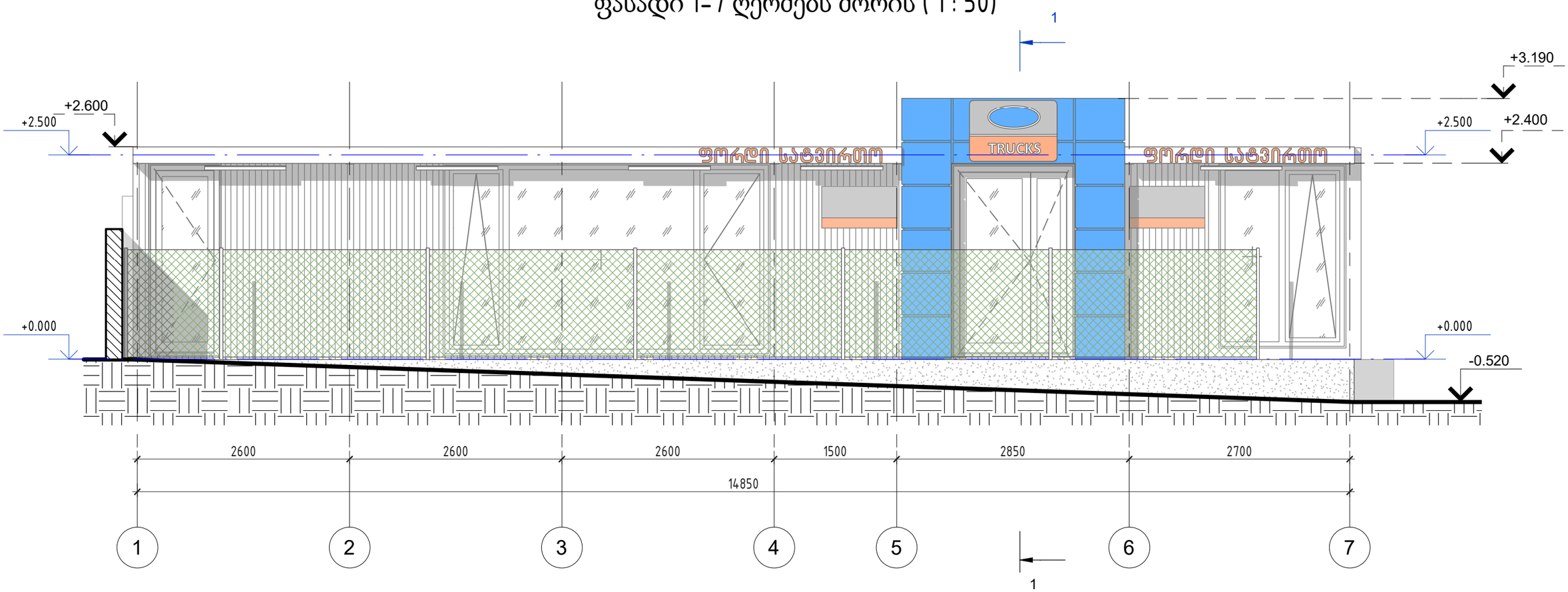

დამკვეთი: შ.პ.ს. "ჯი-თი გრუპ "					
არქიტექტურული პროექტი		ფასადი	მასშტაბი	გვერდი	ფურცლები
				17	
ოფისი			დავით აღმაშენებლის ხეივანი N216. საკადასტრო კოდი:01.72.14.014.613		
მთ.არქიტექტორი	ი.ბურძგლა				
შეასრულა	შ.ბედინეიშვილი				

ფასადი B-A ღერძებს შორის (1 : 25)

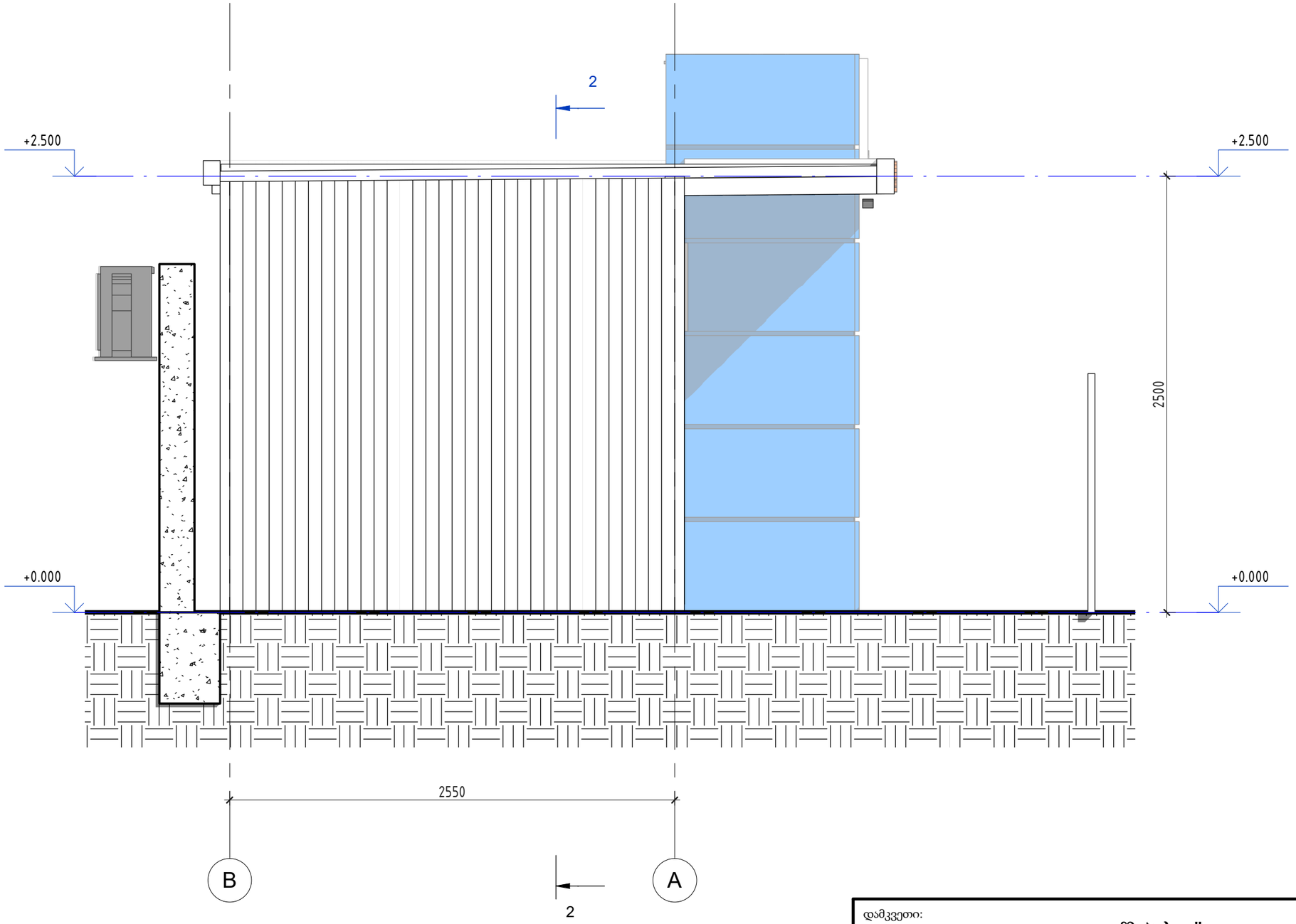

დამკვეთი:

შ.პ.ს. "ჯი-თი გრუპ "

არქიტექტურული პროექტი			ფასადი	მასშტაბი	გვერდი: 20 / ფურცლები
ოფისი					
მთ.არქიტექტორი	ი.ბურძგლა			დავით აღმაშენებლის ხეივანი N216. საკადასტრო კოდი:01.72.14.014.613	
შეასრულა	შ.ბედინეიშვილი				

ფასადი 7-1 ღერძებს შორის (1 : 50)

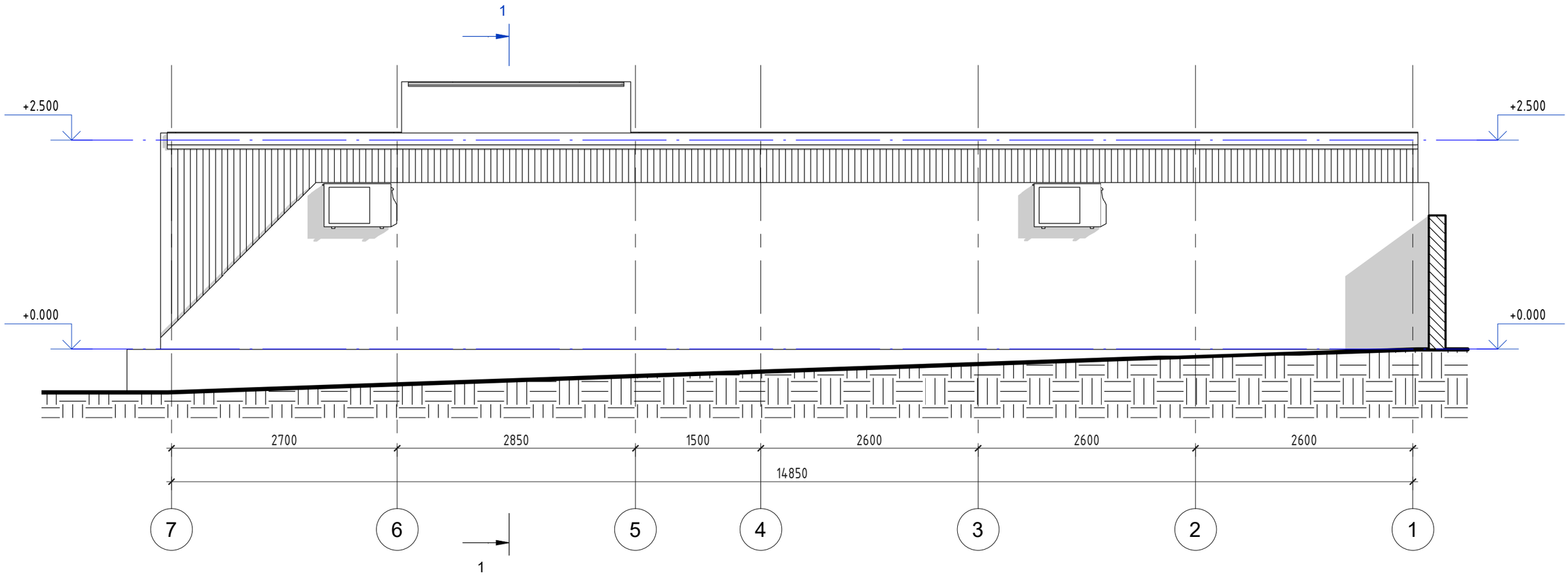

დამკვეთი:

შ.პ.ს. "ჯი-თი გრუპ "

არქიტექტურული პროექტი			ფასადი	მასშტაბი	გვერდი	ფურცლები
					18	
ოფისი				დავით აღმაშენებლის ხეივანი N216. საკადასტრო კოდი:01.72.14.014.613		
მთ.არქიტექტორი	ი.ბურძგლა					
შეასრულა	შ.ბედინეიშვილი					

ფასადი A-B ღერძებს შორის (1 : 25)

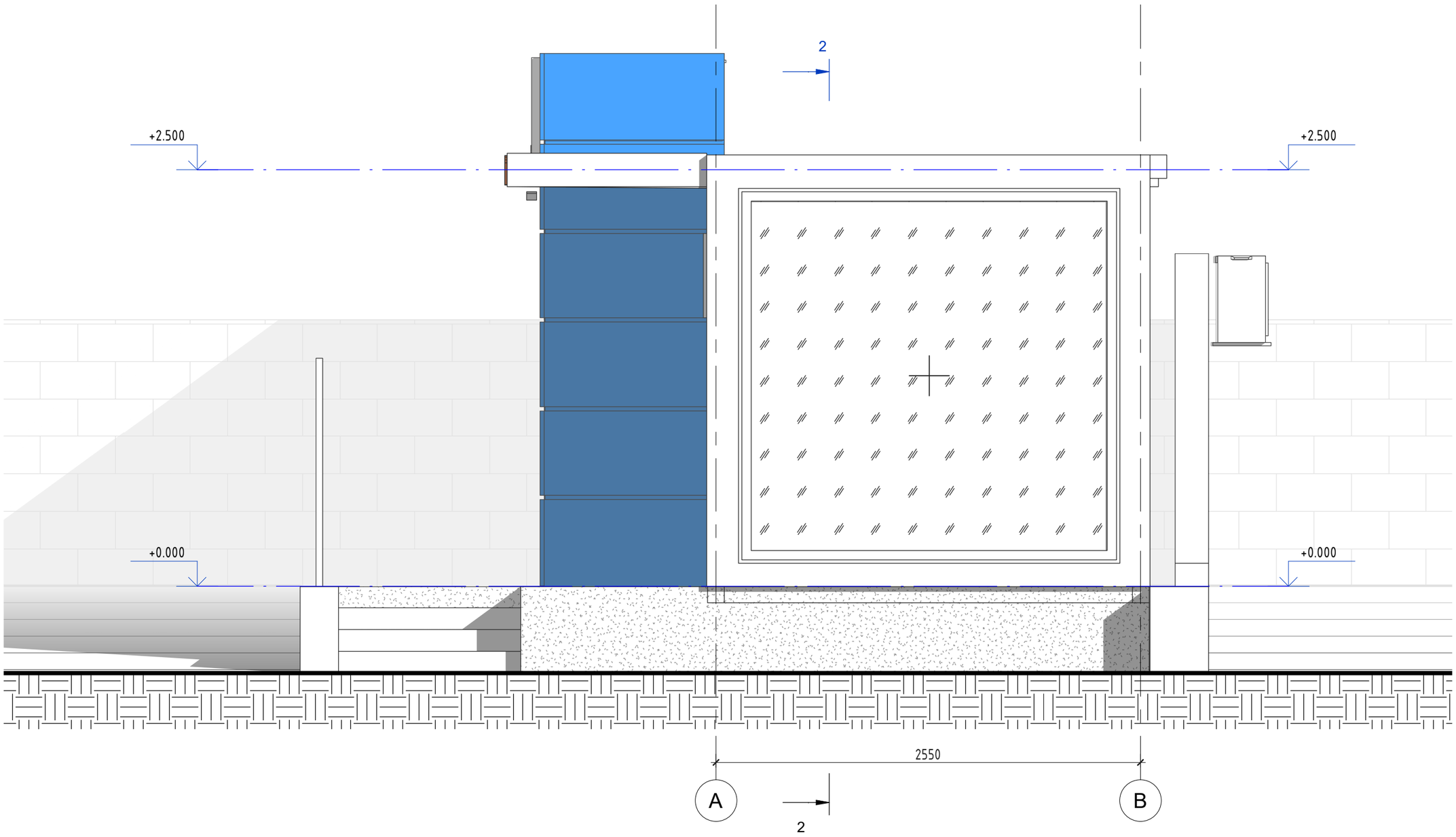

დამკვეთი:

შ.პ.ს. "ჯი-თი გრუპ "

არქიტექტურული პროექტი		ფასადი	მასშტაბი	გვერდი: ფურცლები
ოფისი				19
მთ.არქიტექტორი	ი.ბურძგლა		დავით აღმაშენებლის ხეივანი N216. საკადასტრო კოდი:01.72.14.014.613	
შეასრულა	შ.ბედინეიშვილი			

კარის მოწყობა (1 : 25)

მარკირება	კ-1	კ-2	კ-3
დასახელება	მდფ-ის კარი ყრუ შემავსებლით	ალუმინის კარი მინის შემავსებლით	ალუმინის ორფრთიანი კარი მინის შემავსებლით
ფასადის სქემა	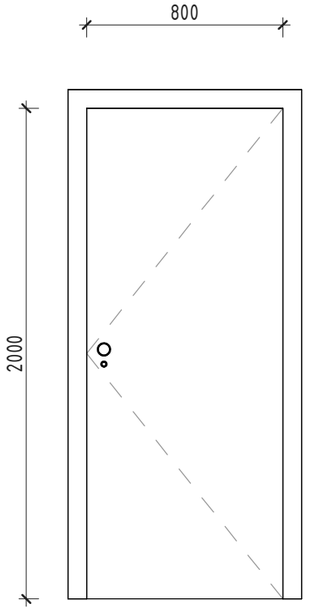	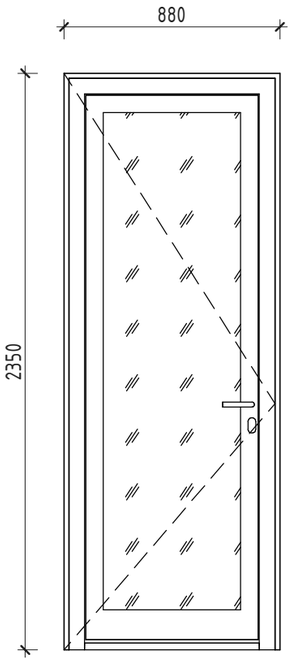	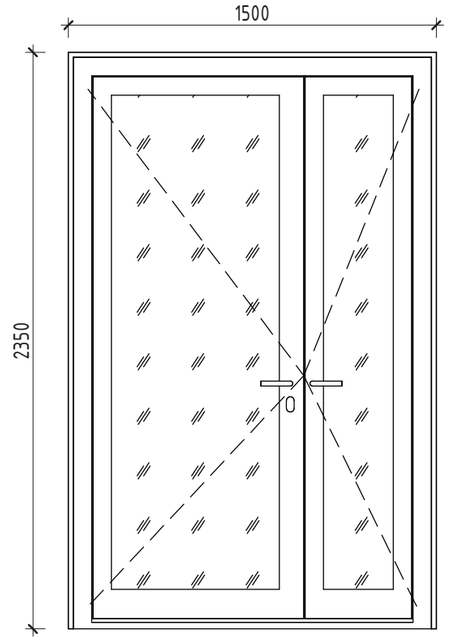
რაოდ.ც	2	1	1

კარის სპეციფიკაცია

მარკირება	დასახელება	W მმ	H მმ	რაოდ.ც
კ-1	მდფ-ის კარი ყრუ შემავსებლით	800	2000	2
კ-2	ალუმინის კარი მინის შემავსებლით	880	2350	1
კ-3	ალუმინის ორფრთიანი კარი მინის შემავსებლით	1500	2350	1
				4

დამკვეთი:

შ.პ.ს. "ჯი-თი გრუპ "

არქიტექტურული პროექტი		კარის მოწყობა	მასშტაბი: — გვერდი: 11 ფურცლები:
ოფისი			
მთ.არქიტექტორი	ი.ბურძგლა		დავით აღმაშენებლის ხეივანი N216. საკადასტრო კოდი:01.72.14.014.613
შეასრულა	შ.ბედინეიშვილი		

ვიტრაჟის მოწყობა (1 : 25)

მარკირება	ვ-1	ვ-2	ვ-3
დასახელება	ალუმინის ვიტრაჟი	ალუმინის ვიტრაჟი	ალუმინის ვიტრაჟი
ფასადის სქემა	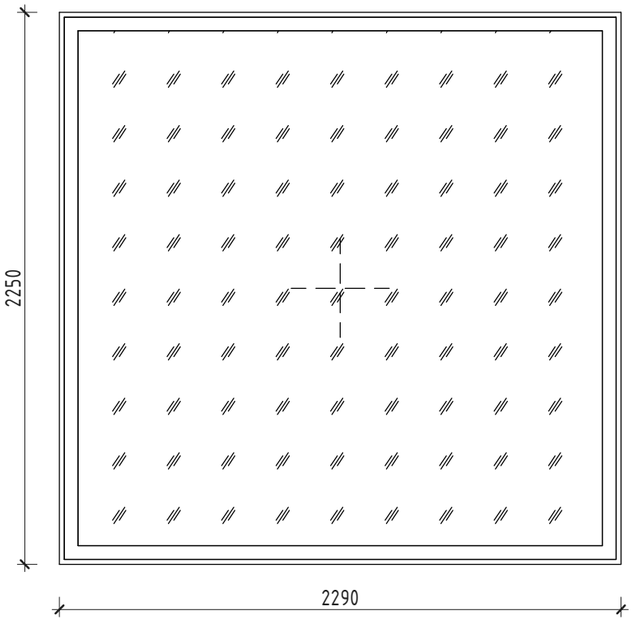	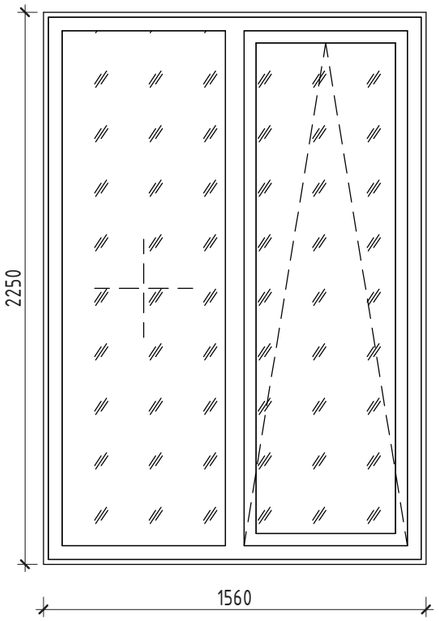	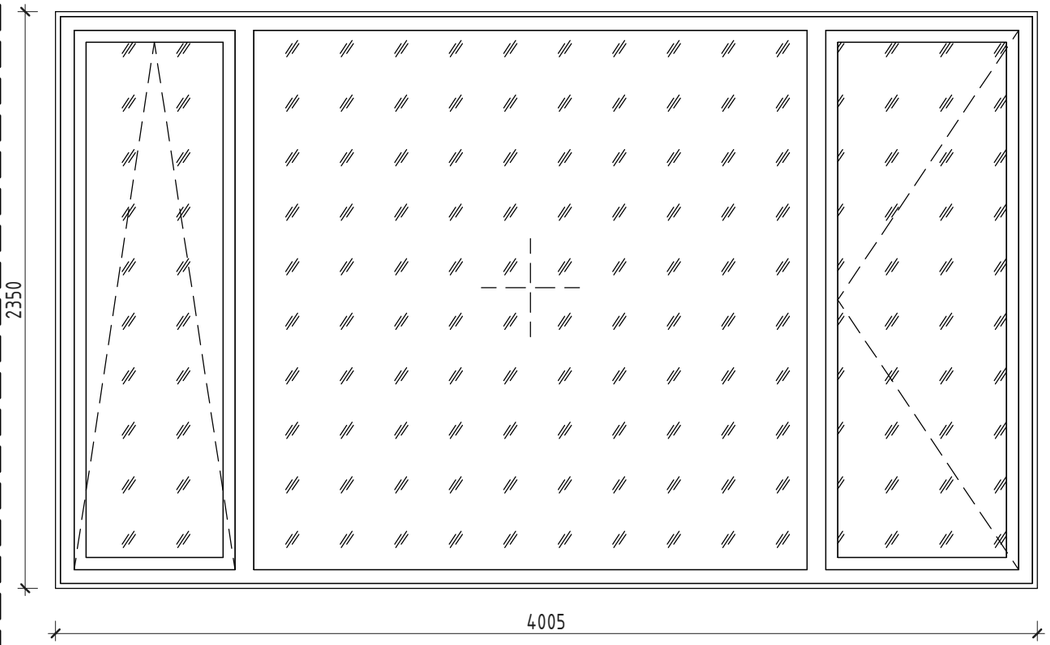
რაოდ.ც	1	1	1

ვიტრაჟის სპეციფიკაცია

მარკირება	დასახელება	სიგრძე მ	სიმაღლე მ	რაოდ . ც
ვ-1	ალუმინის ვიტრაჟი	2.29	2.25	1
ვ-2	ალუმინის ვიტრაჟი	1.56	2.25	1
ვ-3	ალუმინის ვიტრაჟი	4.00	2.35	1
				3

დამკვეთი:

შ.პ.ს. "ჯი-თი გრუპ "

არქიტექტურული პროექტი		ვიტრაჟის მოწყობა	მასშტაბი: — გვერდი: 12 ფურცლები:
ოფისი			დავით აღმაშენებლის ხეივანი N216. საკადასტრო კოდი:01.72.14.014.613
მთ.არქიტექტორი	ი.ბურძგლა		
შეასრულა	შ.ბედინეიშვილი		

ფასადი ა - დ ღერძებს შორის (1 : 50)

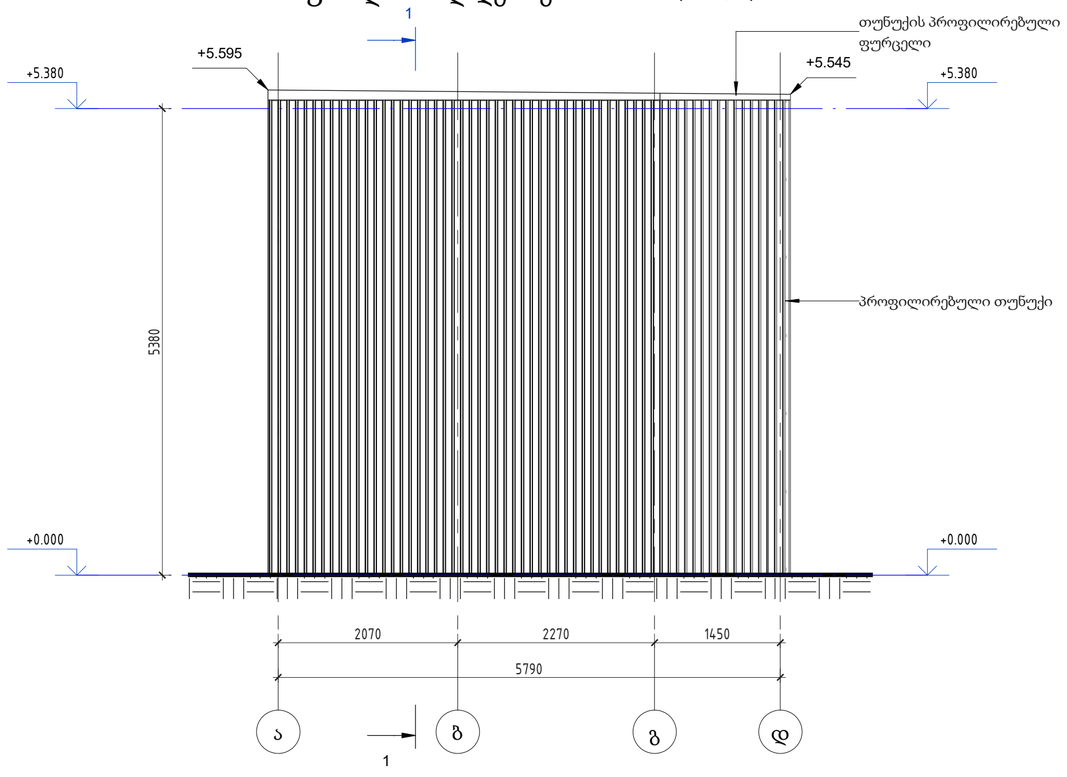

ფასადი დ - ა ღერძებს შორის (1 : 50)

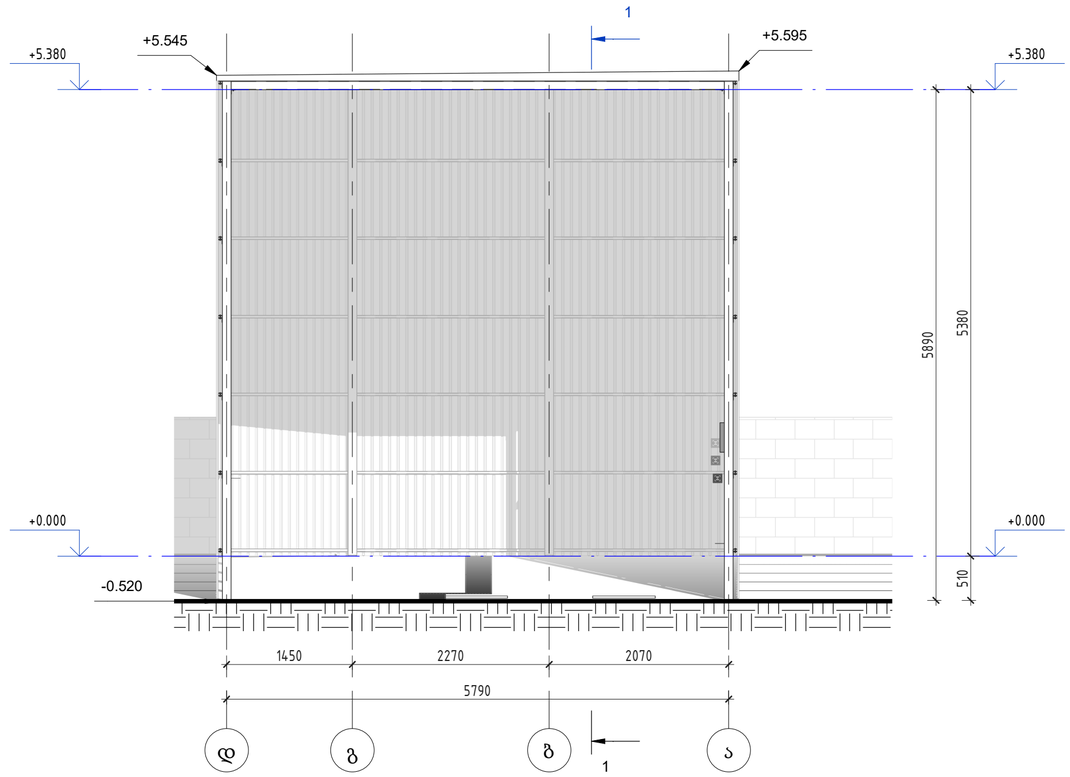

დამკვეთი: შ.პ.ს. "ჯი-თი გრუპ "					
არქიტექტურული პროექტი		ფასადები	მასშტაბი	გვერდი	ფურცლები
სამრეცხაო				11	
მთ.არქიტექტორი	ი.ბურძგლა		დავით აღმაშენებლის ხეივანი N216. საკადასტრო კოდი:01.72.14.014.613		
შესრულა	შ.ბედინეიშვილი				

ფასადი 6 -1 ღერძებს შორის (1 : 50)

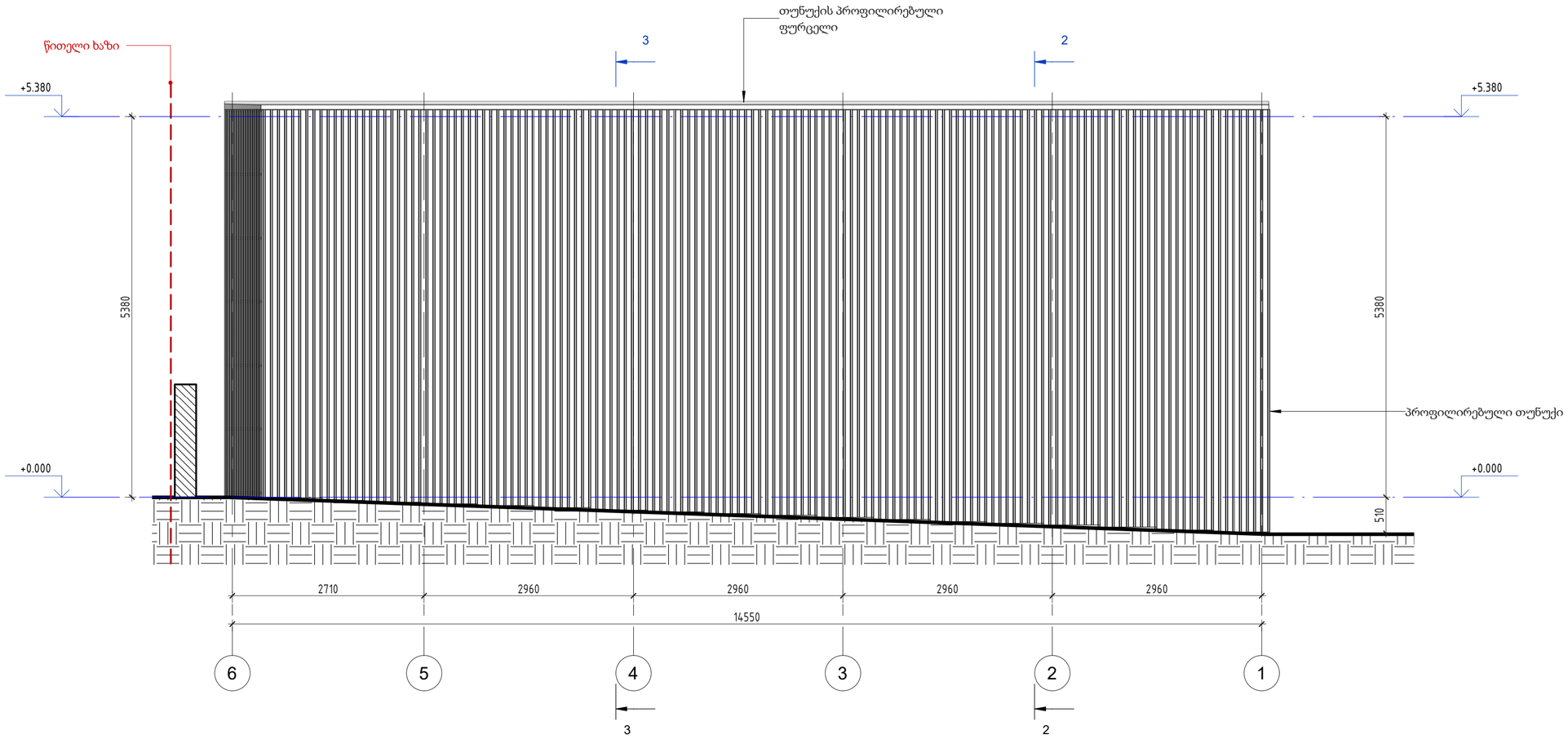

დამკვეთი:

შ.პ.ს. "ჯი-თი გრუპ "

არქიტექტურული პროექტი				მასშტაბი	გვერდი	ფურცლები
სამრეცხაო					12	
მთ.არქიტექტორი	ი.ბურძგლა		ფასადი 6 -1 ღერძებს შორის	დავით აღმაშენებლის ხეივანი N216. საკადასტრო კოდი:01.72.14.014.613		
შესრულა	Разработал					

ფასადი 1- 6 ღერძებს შორის (1 : 50)

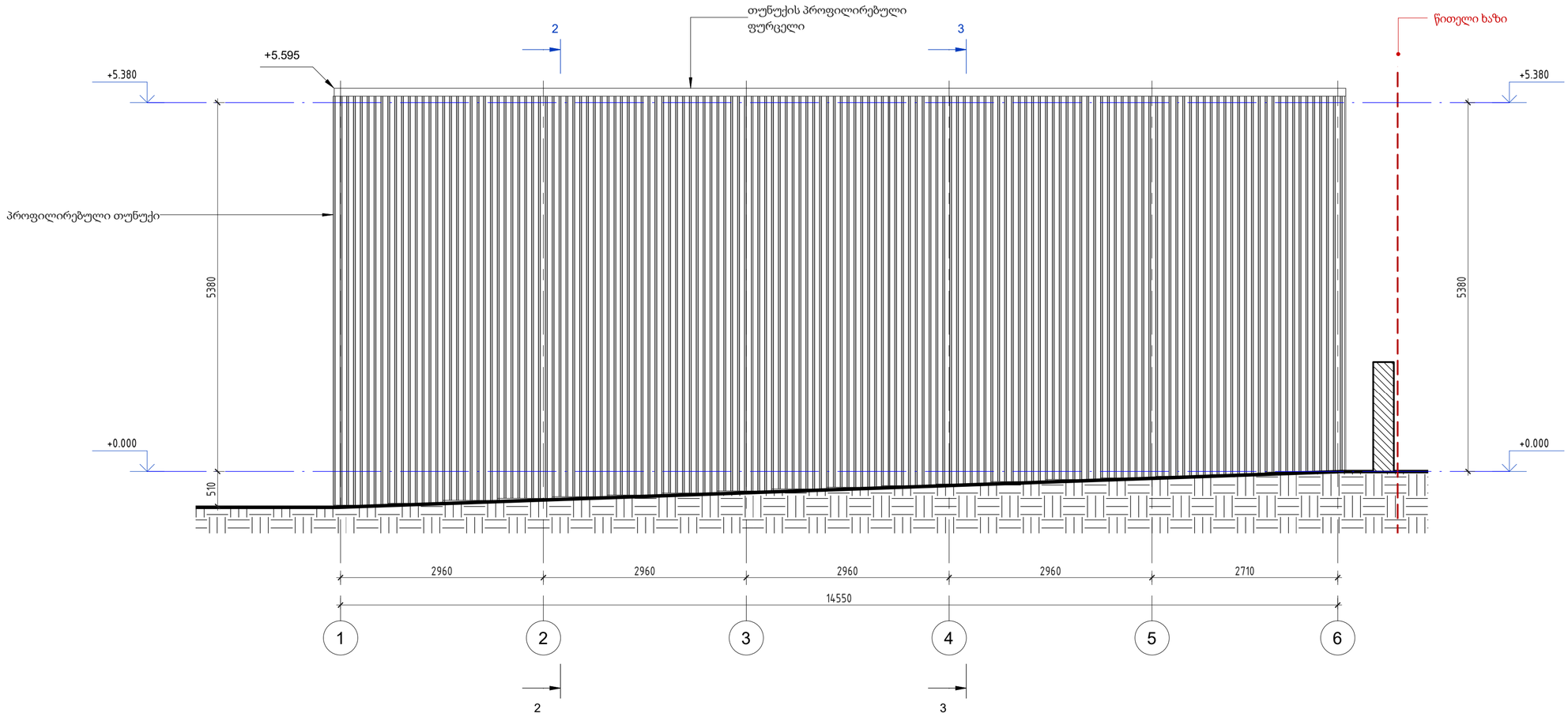

დამკვეთი:

შ.პ.ს. "ჯი-თი გრუპ "

არქიტექტურული პროექტი		ფასადი 1- 6 ღერძებს შორის	მასშტაბი	გვერდი	ფურცლები
სამრეცხაო				10	
მთ.არქიტექტორი	ი.ბურძგლა		დავით აღმაშენებლის ხეივანი N216. საკადასტრო კოდი:01.72.14.014.613		
შესრულა	Разработал				