სართულის გეგმა +3.00 ნიშნულზე

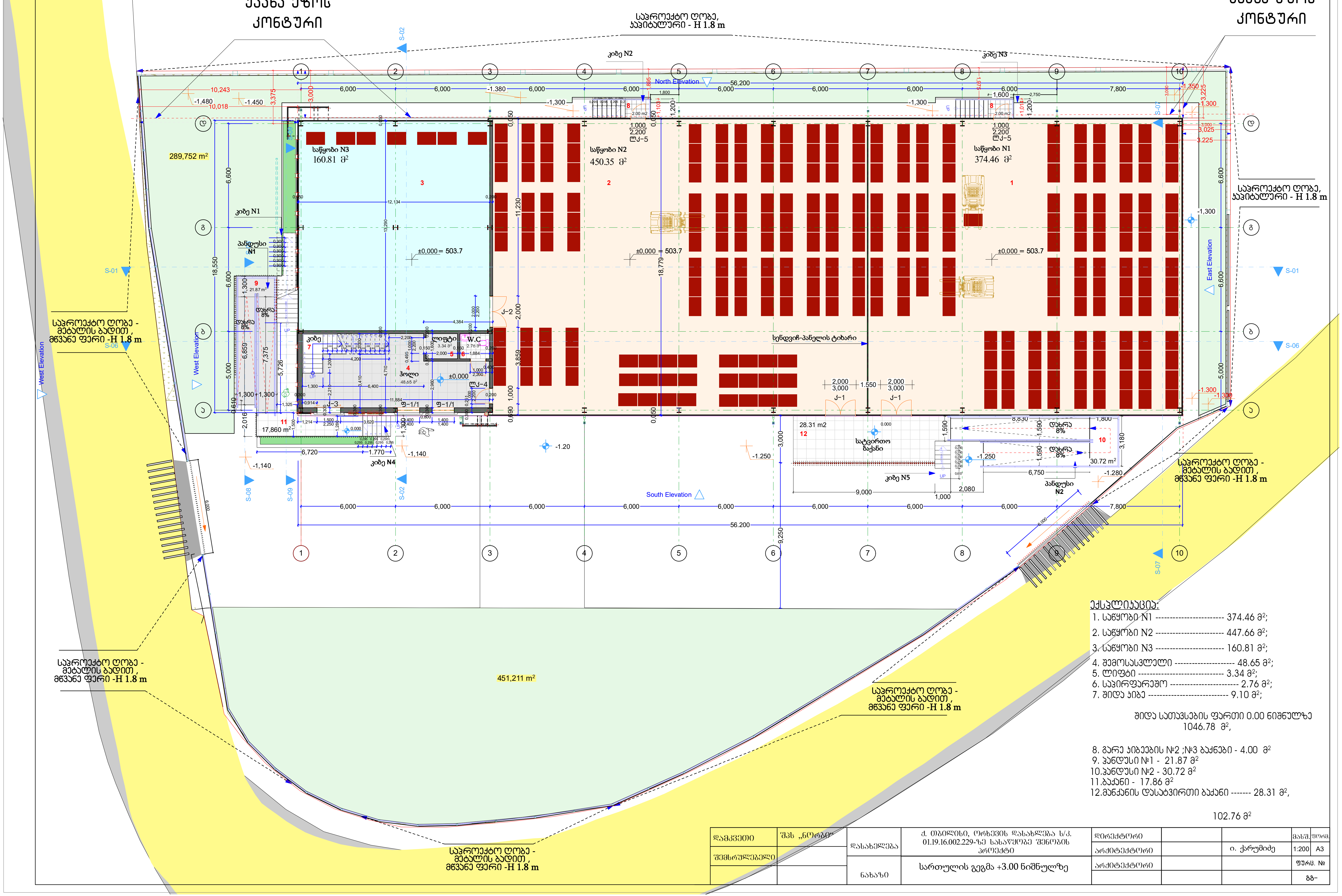

ექსპლიკაცია:

1. საწყობი N1 ---------------------- 374.46 მ²;
2. საწყობი N2 ---------------------- 447.66 მ²;
3. საწყობი N3 ---------------------- 160.81 მ²;
4. შემოსასვლელი ------------------- 48.65 მ²;
5. ლიფტი -------------------------- 3.34 მ²;
6. საპირფარეშო ---------------------- 2.76 მ²;
7. შიდა კიბე ------------------------ 9.10 მ²;

შიდა სათავსების ფართი 0.00 ნიშნულზე
1046.78 მ²,

8. გარე კიბეების №2 ;№3 ბაქნები - 4.00 მ²
9. პანდუსი №1 - 21.87 მ²
10. პანდუსი №2 - 30.72 მ²
11. ბაქანი - 17.86 მ²
12. მანქანის დასატვირთი ბაქანი ------- 28.31 მ²,

102.76 მ²

დამკვეთი	შპს „ნორბი“	დასახელება	ქ. თბილისი, ორხევის დასახლება ს/კ. 01.19.16.002.229-ზე სასაწყობე შენობის პროექტი	დირექტორი			მასშ. / ფორმ.
შემსრულებელი				არქიტექტორი		ი. ქარუმიძე	1:200 / A3
		ნახაზი	სართულის გეგმა +3.00 ნიშნულზე	არქიტექტორი			ფურც. №
							გგ–

სართულის გეგმა +3.00 ნიშნულზე

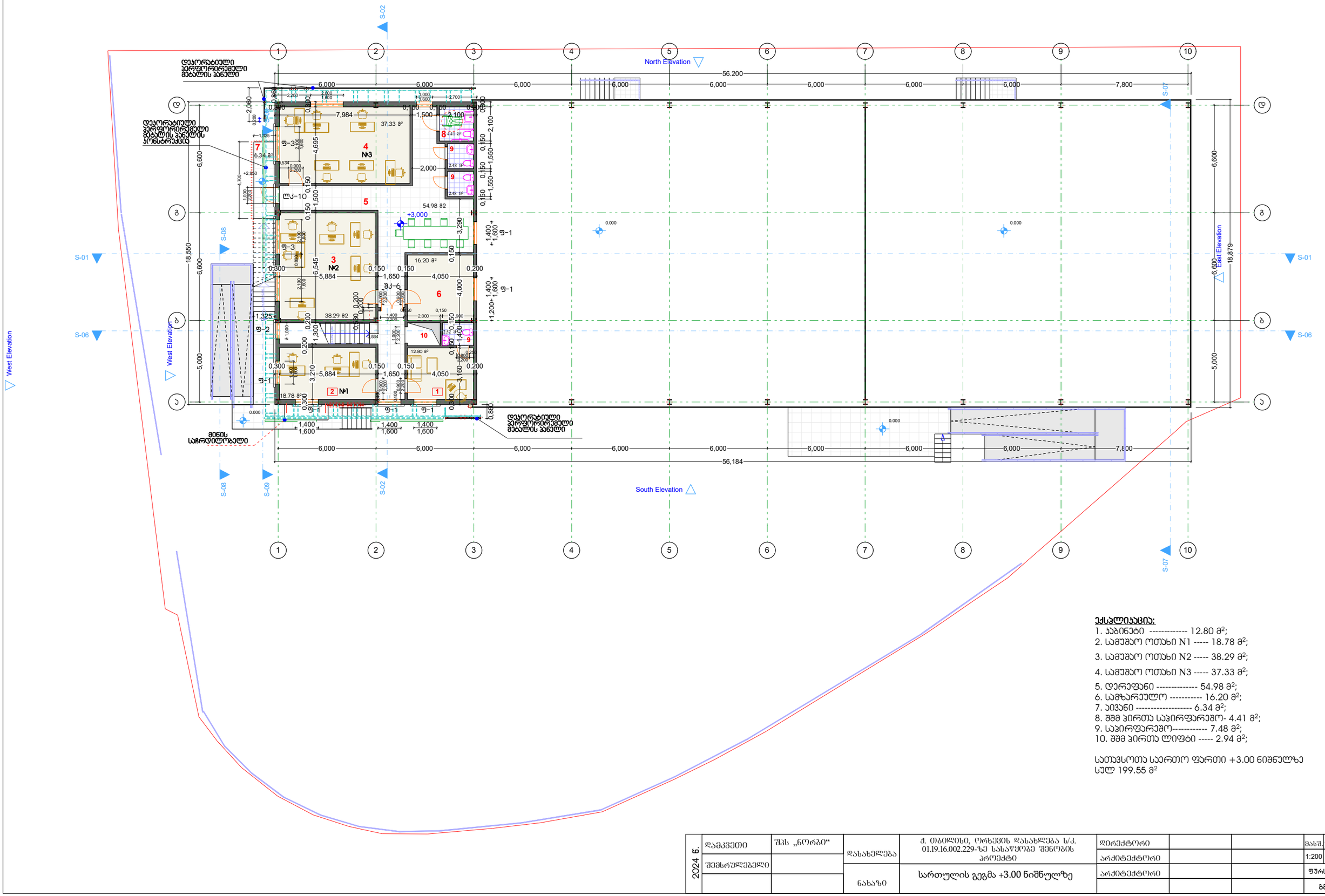

ექსპლიკაცია:

1. ჯაჭინეტი ---------- 12.80 მ²;
2. სამეჯარო ოთახი N1 ----- 18.78 მ²;
3. სამეჯარო ოთახი N2 ----- 38.29 მ²;
4. სამეჯარო ოთახი N3 ----- 37.33 მ²;
5. დერეფანი ---------- 54.98 მ²;
6. სამზარეულო ---------- 16.20 მ²;
7. აივანი ---------- 6.34 მ²;
8. შშმ პირთა საპირფარეშო- 4.41 მ²;
9. საპირფარეშო---------- 7.48 მ²;
10. შშმ პირთა ლიფტი ----- 2.94 მ²;

სათავსოთა საერთო ფართი +3.00 ნიშნულზე
სულ 199.55 მ²

2024 წ.	დამკვეთი	შპს „ნორბი“	დასახელება	ქ. ობილისი, ორხევის დასახლება ს/კ. 01.19.16.002.229-ზე სასაწყობე შენობის პროექტი	დირექტორი			მასშ.	ფორმ.
	შემსრულებელი				არქიტექტორი			1:200	A3
			ნახაზი	სართულის გეგმა +3.00 ნიშნულზე	არქიტექტორი			ფურც. №	
								გგ-	

სახურავის გეგმა

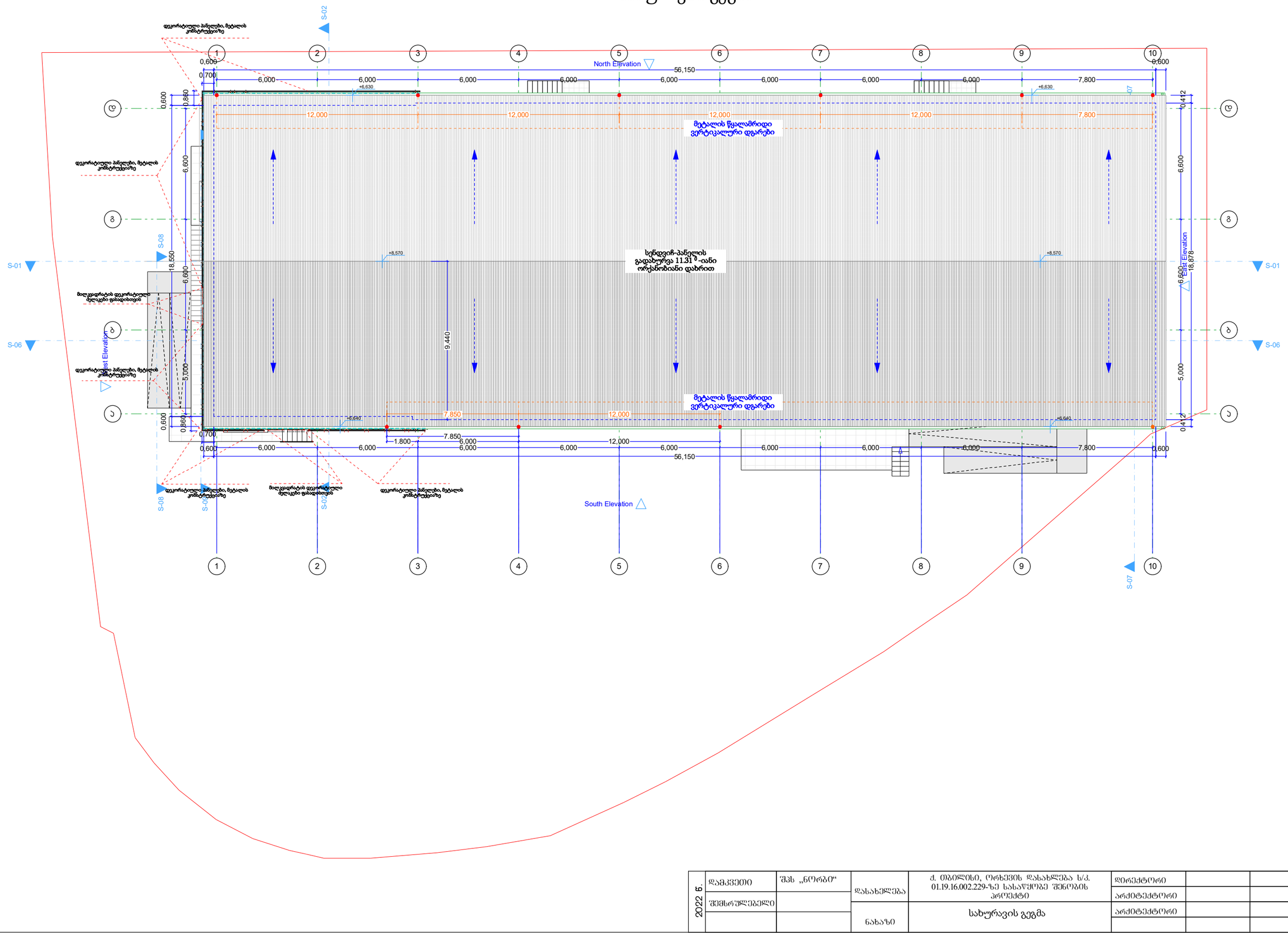

2022 წ.	დამკვეთი	შპს „ნორგი“	დასახელება	ქ. თბილისი, ორხევის დასახლება ს/კ. 01.19.16.002.229-ზე სასაწყობე შენობის პროექტი	დირექტორი			მასშ.	ფორმ.
	შემსრულებელი				არქიტექტორი			1:200	A3
			ნახაზი	სახურავის გეგმა	არქიტექტორი			ფურც. №	
								გგ-	

Общие данные

Ведомость элементов мощения и ограждений

Марка	Наименование	Ед. изм.	Кол.	Примечание
1	Плитка тротуарная 300×300×60 мм, серая	м²	1 240	ГОСТ 17608-2017
2	Плитка тротуарная 200×100×60 мм, красная	м²	86	ГОСТ 17608-2017
3	Бортовой камень БР 100.30.15	м	412	ГОСТ 6665-91
4	Поребрик ПБ 300.150.80	м	58	ГОСТ 6665-91
5	Плитка тактильная предупреждающая, 300×300×60 мм	м²	24	ГОСТ Р 52875-2018
6	Плитка тактильная направляющая, 300×300×60 мм	м²	18	ГОСТ Р 52875-2018
7	Щебень фракции 5–20 мм, толщ. 150 мм	м²	1 240	ГОСТ 8267-93
8	Песок для подстилающего слоя, толщ. 30 мм	м²	1 240	ГОСТ 8736-2014
9	Геотекстиль нетканый, плотность 150 г/м²	м²	1 240	ТУ 2296-001-12345678-2019
10	Бетон В15 для фундамента бортового камня	м³	9,6	ГОСТ 26633-2015

Ведомость ссылочных и прилагаемых документов

Обозначение	Наименование	Примечание
ГОСТ 17608-2017	Плиты бетонные тротуарные. Технические условия	
ГОСТ 6665-91	Камни бетонные и железобетонные бортовые. Технические условия	
ГОСТ Р 52875-2018	Элементы тактильные для инвалидов по зрению	
ГОСТ 8267-93	Щебень и гравий из плотных горных пород для строительных работ	
ГОСТ 8736-2014	Песок для строительных работ. Технические условия	
ТУ 2296-001-12345678-2019	Геотекстиль нетканый иглопробивной	
СП 82.13330.2016	Благоустройство территорий. Актуализированная редакция СНиП III-10-75	
СП 59.13330.2020	Доступность зданий и сооружений для маломобильных групп населения	

Ведомость рабочих чертежей основного комплекта

Лист	Наименование	Примечание
1	Общие данные. Ведомости элементов мощения и ограждений	
2	План мощения. Фрагмент 1	М 1:100
3	План мощения. Фрагмент 2	М 1:100
4	Разбивочный план. Координаты поворотных точек	М 1:100
5	Продольный профиль по оси пешеходной дорожки	М 1:100 / 1:10
6	Поперечные профили П-1, П-2	М 1:20
7	Сопряжение с проезжей частью. Спуски для маломобильных групп	М 1:20
8	Узлы мощения. Деформационные швы	М 1:10
9	Узлы мощения. Примыкание к бортовому камню	М 1:10
10	Узлы мощения. Примыкание к фундаментам зданий	М 1:10
11	Тактильные полосы. Схема укладки	М 1:50
12	Ограждение газонов. Фасад и разрез	М 1:20
13	Ограждение газонов. Узлы крепления	М 1:10
14	Водоотвод. Схема уклонов и ливневых решёток	М 1:100
15	Ведомость объёмов работ. Спецификация материалов	
16	Ведомость ссылочных и прилагаемых документов	
17	Экспликация зданий, сооружений и малых форм	

Экспликация зданий, сооружений и малых форм

Поз.	Наименование	Примечание
1	Скамья парковая со спинкой, длина 1,5 м	
2	Урна для мусора, объём 50 л	
3	Велосипедная стойка «Перевёрнутая U», 5 мест	
4	Информационный стенд, 1,2×1,8 м	
5	Фонарь садово-парковый, высота 4,5 м	
6	Ограждение газона металлическое, высота 0,6 м	
7	Павильон остановочный, 6,0×2,5 м	
8	Беседка деревянная, 4,0×4,0 м	
9	Детская площадка, 12×18 м	
10	Спортивная площадка, 20×40 м	
11	Туалетный модуль, 2,4×1,2 м	
12	Контейнерная площадка, 3,0×2,0 м	
13	Пешеходный мостик, пролёт 6,0 м	
14	Подпорная стенка, высота 1,2 м	
15	Лестница наружная, 3 марша	
16	Пандус для маломобильных групп, уклон 8 %	
17	Памятный знак, 1,0×1,0 м	

Ведомость объёмов работ

№	Наименование работ	Ед. изм.	Количество
1	Разработка грунта под основание	м³	372
2	Устройство щебёночного основания, толщ. 150 мм	м²	1 240
3	Устройство песчаного слоя, толщ. 30 мм	м²	1 240
4	Укладка геотекстиля	м²	1 240
5	Мощение тротуарной плиткой 300×300×60 мм	м²	1 240
6	Мощение плиткой 200×100×60 мм	м²	86
7	Установка бортового камня БР 100.30.15	м	412
8	Установка поребрика ПБ 300.150.80	м	58
9	Укладка тактильной плитки предупреждающей	м²	24
10	Укладка тактильной плитки направляющей	м²	18
11	Бетонирование фундамента бортового камня	м³	9,6
12	Установка скамьи парковой	шт.	14
13	Установка урны для мусора	шт.	9
14	Установка велосипедной стойки	шт.	2
15	Установка ограждения газона	м	320
16	Установка информационного стенда	шт.	1
17	Установка фонаря садово-паркового	шт.	12

Ведомость ограждений

Поз.	Наименование	Длина, м	Примечание
1	Ограждение газона металлическое, высота 0,6 м	320	
2	Ограждение газона металлическое, высота 0,6 м	180	
3	Ограждение газона металлическое, высота 0,6 м	95	
4	Ограждение газона металлическое, высота 0,6 м	140	
5	Ограждение газона металлическое, высота 0,6 м	60	
6	Ограждение газона металлическое, высота 0,6 м	75	
7	Ограждение газона металлическое, высота 0,6 м	110	
8	Ограждение газона металлическое, высота 0,6 м	45	
9	Ограждение газона металлическое, высота 0,6 м	210	
10	Ограждение газона металлическое, высота 0,6 м	130	
11	Ограждение газона металлическое, высота 0,6 м	85	
12	Ограждение газона металлическое, высота 0,6 м	55	
13	Ограждение газона металлическое, высота 0,6 м	90	
14	Ограждение газона металлическое, высота 0,6 м	70	
15	Ограждение газона металлическое, высота 0,6 м	40	
16	Ограждение газона металлическое, высота 0,6 м	30	
17	Ограждение газона металлическое, высота 0,6 м	25	

Ведомость покрытий

Поз.	Наименование	Площадь, м²
1	Плитка тротуарная 300×300×60 мм, серая	1 240
2	Плитка 200×100×60 мм, красная	86
3	Плитка тактильная предупреждающая	24
4	Плитка тактильная направляющая	18
5	Щебень фракции 5–20 мм, толщ. 150 мм	1 240
6	Песок для подстилающего слоя, толщ. 30 мм	1 240
7	Геотекстиль нетканый	1 240
8	Бетон В15 для фундамента бортового камня	9,6
9	Бетон В15 для фундамента поребрика	3,5
10	Бетон В15 для фундамента ограждения	2,1
11	Бетон В15 для фундамента скамьи	1,4
12	Бетон В15 для фундамента урны	0,6
13	Бетон В15 для фундамента фонаря	1,8
14	Бетон В15 для фундамента павильона	2,2
15	Бетон В15 для фундамента беседки	1,6
16	Бетон В15 для фундамента информационного стенда	0,8
17	Бетон В15 для фундамента велосипедной стойки	0,4

Ведомость малых архитектурных форм

Поз.	Наименование	Кол.	Примечание
1	Скамья парковая со спинкой, длина 1,5 м	14	
2	Урна для мусора, объём 50 л	9	
3	Велосипедная стойка «Перевёрнутая U», 5 мест	2	
4	Информационный стенд, 1,2×1,8 м	1	
5	Фонарь садово-парковый, высота 4,5 м	12	
6	Ограждение газона металлическое, высота 0,6 м	1	
7	Павильон остановочный, 6,0×2,5 м	1	
8	Беседка деревянная, 4,0×4,0 м	1	
9	Детская площадка, 12×18 м	1	
10	Спортивная площадка, 20×40 м	1	
11	Туалетный модуль, 2,4×1,2 м	1	
12	Контейнерная площадка, 3,0×2,0 м	1	
13	Пешеходный мостик, пролёт 6,0 м	1	
14	Подпорная стенка, высота 1,2 м	1	
15	Лестница наружная, 3 марша	1	
16	Пандус для маломобильных групп, уклон 8 %	1	
17	Памятный знак, 1,0×1,0 м	1	

Ведомость конструкций

Поз.	Наименование	Ед. изм.	Количество
1	Конструкция покрытия из тротуарной плитки	м²	1 240
2	Конструкция покрытия из плитки 200×100×60 мм	м²	86
3	Конструкция тактильных полос	м²	42
4	Конструкция щебёночного основания	м³	186
5	Конструкция песчаного слоя	м³	37,2
6	Конструкция геотекстильной прослойки	м²	1 240
7	Конструкция бетонного фундамента бортового камня	м³	9,6
8	Конструкция бетонного фундамента поребрика	м³	3,5
9	Конструкция бетонного фундамента ограждения	м³	2,1
10	Конструкция бетонного фундамента скамьи	м³	1,4
11	Конструкция бетонного фундамента урны	м³	0,6
12	Конструкция бетонного фундамента фонаря	м³	1,8
13	Конструкция бетонного фундамента павильона	м³	2,2
14	Конструкция бетонного фундамента беседки	м³	1,6
15	Конструкция бетонного фундамента информационного стенда	м³	0,8
16	Конструкция бетонного фундамента велосипедной стойки	м³	0,4
17	Конструкция бетонного фундамента малых форм	м³	4,0

Ведомость материалов

Поз.	Наименование	Ед. изм.	Количество
1	Плитка тротуарная 300×300×60 мм, серая	м²	1 240
2	Плитка 200×100×60 мм, красная	м²	86
3	Плитка тактильная предупреждающая	м²	24
4	Плитка тактильная направляющая	м²	18
5	Щебень фракции 5–20 мм	м³	186
6	Песок для подстилающего слоя	м³	37,2
7	Геотекстиль нетканый	м²	1 240
8	Бетон В15	м³	16,9
9	Арматура А500С, диаметр 10 мм	кг	1 420
10	Арматура А500С, диаметр 12 мм	кг	860
11	Проволока вязальная	кг	95
12	Краска для металлических ограждений	кг	38
13	Грунтовка антикоррозионная	кг	22
14	Болты анкерные М16	шт.	64
15	Гайки М16	шт.	64
16	Шайбы М16	шт.	128
17	Доска обрезная для опалубки	м³	0,9

Ведомость работ

№	Наименование работ	Ед. изм.	Количество
1	Разработка грунта под основание	м³	372
2	Устройство щебёночного основания, толщ. 150 мм	м²	1 240
3	Устройство песчаного слоя, толщ. 30 мм	м²	1 240
4	Укладка геотекстиля	м²	1 240
5	Мощение тротуарной плиткой 300×300×60 мм	м²	1 240
6	Мощение плиткой 200×100×60 мм	м²	86
7	Установка бортового камня БР 100.30.15	м	412
8	Установка поребрика ПБ 300.150.80	м	58
9	Укладка тактильной плитки предупреждающей	м²	24
10	Укладка тактильной плитки направляющей	м²	18
11	Бетонирование фундамента бортового камня	м³	9,6
12	Установка скамьи парковой	шт.	14
13	Установка урны для мусора	шт.	9
14	Установка велосипедной стойки	шт.	2
15	Установка ограждения газона	м	320
16	Установка информационного стенда	шт.	1
17	Установка фонаря садово-паркового	шт.	12

Ведомость элементов благоустройства

Поз.	Наименование	Ед. изм.	Количество
1	Скамья парковая со спинкой, длина 1,5 м	шт.	14
2	Урна для мусора, объём 50 л	шт.	9
3	Велосипедная стойка «Перевёрнутая U», 5 мест	шт.	2
4	Информационный стенд, 1,2×1,8 м	шт.	1
5	Фонарь садово-парковый, высота 4,5 м	шт.	12
6	Ограждение газона металлическое, высота 0,6 м	м	1 320
7	Павильон остановочный, 6,0×2,5 м	шт.	1
8	Беседка деревянная, 4,0×4,0 м	шт.	1
9	Детская площадка, 12×18 м	шт.	1
10	Спортивная площадка, 20×40 м	шт.	1
11	Туалетный модуль, 2,4×1,2 м	шт.	1
12	Контейнерная площадка, 3,0×2,0 м	шт.	1
13	Пешеходный мостик, пролёт 6,0 м	шт.	1
14	Подпорная стенка, высота 1,2 м	шт.	1
15	Лестница наружная, 3 марша	шт.	1
16	Пандус для маломобильных групп, уклон 8 %	шт.	1
17	Памятный знак, 1,0×1,0 м	шт.	1

Ведомость элементов озеленения

Поз.	Наименование	Ед. изм.	Количество
1	Газон обыкновенный посевной	м²	2 150
2	Кустарник лиственный, высота 1,5 м	шт.	36
3	Дерево лиственное, высота 3,0 м	шт.	18
4	Цветник однолетний	м²	64
5	Живая изгородь из кустарника	м	210
6	Почвенная смесь для посева газона	м³	215
7	Удобрение минеральное	кг	320
8	Мульча древесная	м³	12
9	Полив газона	м²	2 150
10	Стрижка газона	м²	2 150
11	Обрезка кустарника	шт.	36
12	Обрезка деревьев	шт.	18
13	Вырубка сухостоя	шт.	2
14	Посадка деревьев	шт.	18
15	Посадка кустарников	шт.	36
16	Посадка цветов	м²	64
17	Уход за цветником	м²	64

Ведомость элементов освещения

Поз.	Наименование	Ед. изм.	Количество
1	Фонарь садово-парковый, высота 4,5 м	шт.	12
2	Светильник светодиодный, мощность 60 Вт	шт.	12
3	Опора металлическая, высота 4,5 м	шт.	12
4	Кабель силовой, сечение 3×2,5 мм²	м	1 450
5	Кабель силовой, сечение 3×1,5 мм²	м	320
6	Щит распределительный уличный	шт.	1
7	Автоматический выключатель, 16 А	шт.	4
8	Автоматический выключатель, 25 А	шт.	2
9	Дифференциальный выключатель, 30 мА	шт.	2
10	Заземляющий проводник, сечение 16 мм²	м	1 450
11	Заземляющий электрод, длина 3 м	шт.	12
12	Муфта кабельная соединительная	шт.	6
13	Труба гофрированная ПНД, диаметр 50 мм	м	1 450
14	Труба гофрированная ПНД, диаметр 25 мм	м	320
15	Фундамент под опору, 0,8×0,8×1,2 м	шт.	12
16	Люк смотровой чугунный	шт.	4
17	Датчик освещённости	шт.	1

Ведомость элементов водоотвода

Поз.	Наименование	Ед. изм.	Количество
1	Решётка ливневая чугунная, 500×500 мм	шт.	12
2	Лоток водоотводный бетонный, 500×300×500 мм	м	64
3	Труба дренажная гофрированная, диаметр 110 мм	м	210
4	Труба дренажная гофрированная, диаметр 160 мм	м	120
5	Колодец дождеприёмный, 1,0×1,0×1,5 м	шт.	4
6	Колодец смотровой, 1,0×1,0×1,5 м	шт.	2
7	Фильтрующий материал, щебень фракции 20–40 мм	м³	18
8	Геотекстиль дренажный	м²	320
9	Песок для обсыпки дренажа	м³	12
10	Бетон В15 для лотка	м³	9,6
11	Бетон В15 для колодца	м³	6,4
12	Гидроизоляция колодца обмазочная	м²	24
13	Скоба монтажная для решётки	шт.	24
14	Уклон лотка 0,005	—	—
15	Уклон дренажной трубы 0,02	—	—
16	Выпуск в существующую сеть	шт.	1
17	Врезка в существующий колодец	шт.	1

Ведомость элементов ограждения

Поз.	Наименование	Ед. изм.	Количество
1	Ограждение газона металлическое, высота 0,6 м	м	1 320
2	Стойка ограждения, труба 40×40 мм	шт.	264
3	Прут горизонтальный, диаметр 12 мм	м	1 320
4	Прут вертикальный, диаметр 12 мм	м	1 980
5	Закладная деталь для крепления стойки	шт.	264
6	Ворота ограждения, ширина 3,0 м	шт.	2
7	Калитка ограждения, ширина 1,0 м	шт.	4
8	Петля дверная	шт.	12
9	Замок навесной	шт.	4
10	Грунтовка антикоррозионная	кг	22
11	Краска для металлических ограждений	кг	38
12	Бетон В15 для фундамента стойки	м³	2,1
13	Арматура А500С, диаметр 10 мм	кг	1 420
14	Проволока вязальная	кг	95
15	Болты анкерные М16	шт.	64
16	Гайки М16	шт.	64
17	Шайбы М16	шт.	128

Ведомость элементов сопряжения

Поз.	Наименование	Ед. изм.	Количество
1	Спуск для маломобильных групп, уклон 8 %	шт.	4
2	Пандус для маломобильных групп, уклон 8 %	шт.	1
3	Тактильная полоса предупреждающая	м²	24
4	Тактильная полоса направляющая	м²	18
5	Бортовой камень БР 100.30.15	м	412
6	Поребрик ПБ 300.150.80	м	58
7	Плитка тротуарная 300×300×60 мм, серая	м²	1 240
8	Плитка 200×100×60 мм, красная	м²	86
9	Щебень фракции 5–20 мм, толщ. 150 мм	м²	1 240
10	Песок для подстилающего слоя, толщ. 30 мм	м²	1 240
11	Геотекстиль нетканый	м²	1 240
12	Бетон В15 для фундамента бортового камня	м³	9,6
13	Бетон В15 для фундамента поребрика	м³	3,5
14	Уклон спуска 0,08	—	—
15	Уклон пандуса 0,08	—	—
16	Ширина спуска 2,0 м	м	8
17	Ширина пандуса 2,0 м	м	2

შიდა ჯიბის მოწყობის ფრაგმენტი
,,ა-ბ" და ,,1-2" ღერძებს შორის

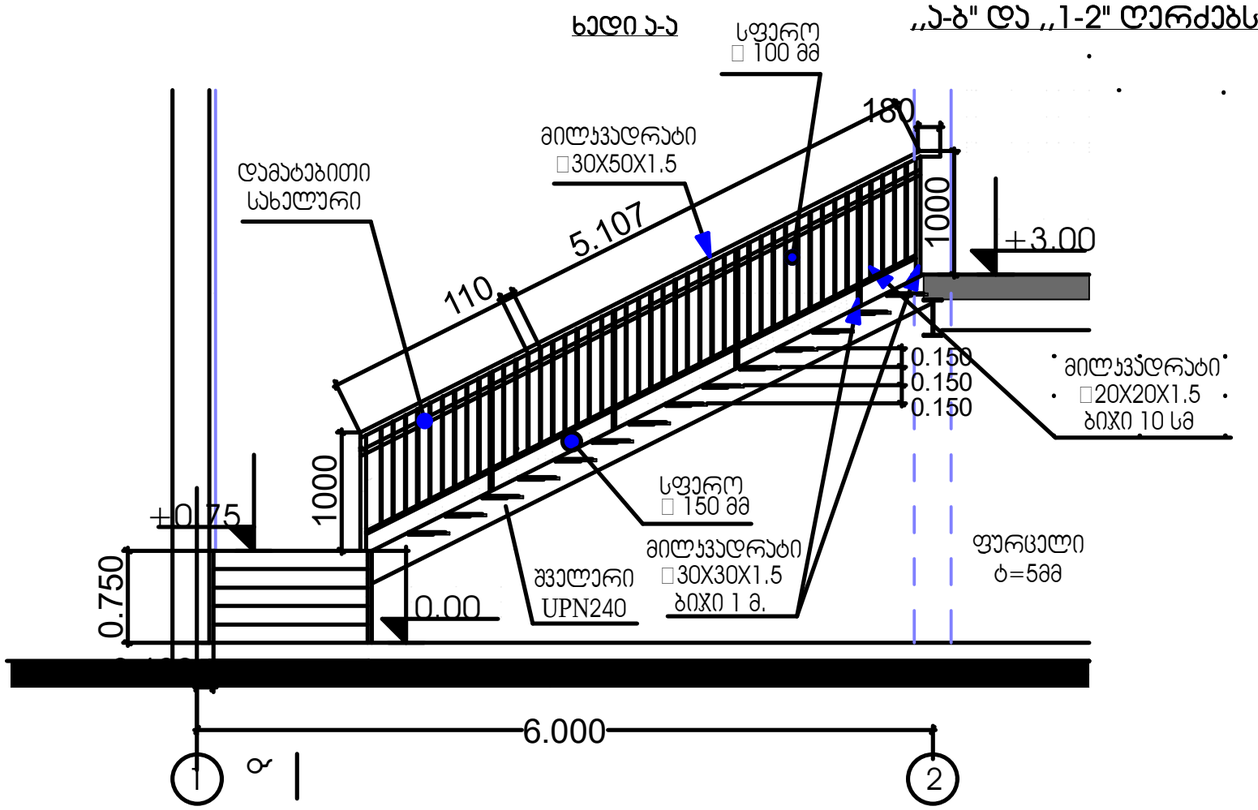

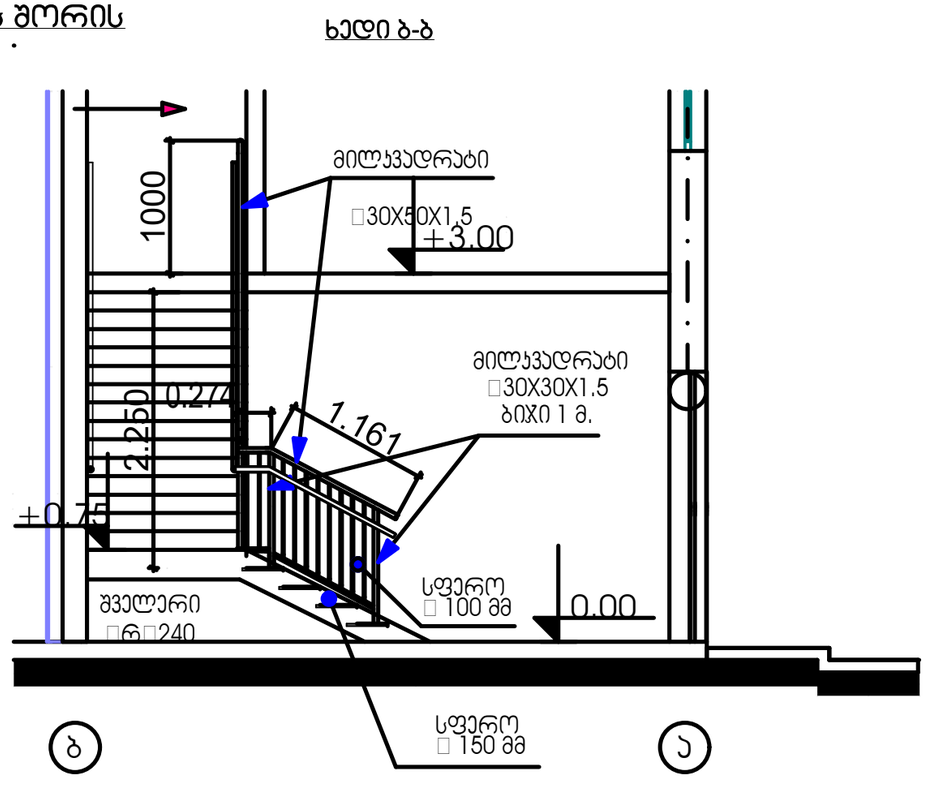

გეგმის ფრაგმენტი

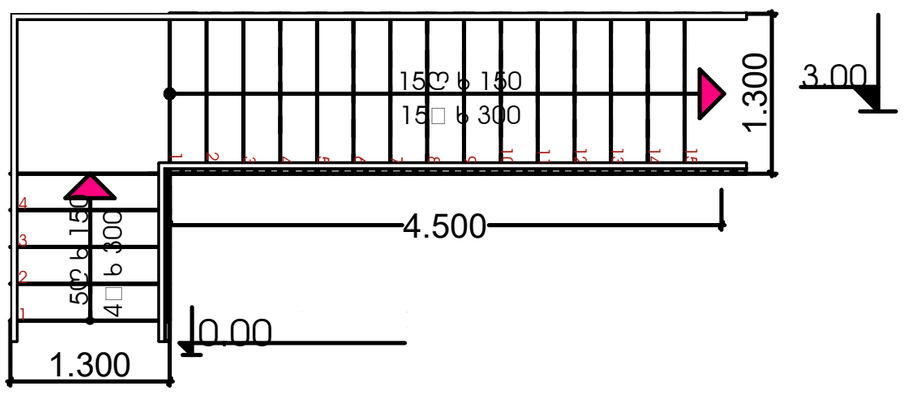

დამატებითი სახელური ფრაგმენტი

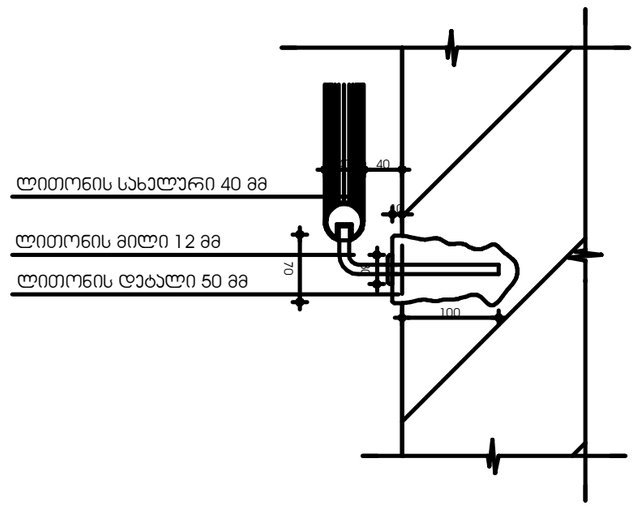

ჯიბის მოპჯირის მასალის ხარჯი

მილჯვადრატი □30X50X1.5= 6.800 გრძ.მ.
მილჯვადრატი □30X30X1.5= 0.82X8=6.56 გრძ.მ.
მილჯვადრატი □20X20X1.5= 0.77X50=38.50 გრძ.მ.

შენიშვნა:

1. საფეხური მზადდება ლითონის დაღარული ფურცლისგან;
2. ლითონი შეიღებოს ანტიკოროზიული საღებავით.

2024 წ.	დამკვეთი	შ.პ.ს. „ნორბი"	დასახელება	ქ. თბილისი, ორხევის დასახლება სს.პ.01.18.16.002.228-ზე საპროექტო შენობის პროექტი	დირექტორი			მასშ.	ფორმ.
	შემსრულებელი				არქიტექტორი			1:50	□3
			ნახაზი	შიდა ჯიბის მოწყობის ფრაგმენტი ,,ა-ბ" და ,,1-2" ღერძებს შორის	პასპორტი			ფურც. □	
								მს-8	

გარე კიბების №2 და №3-ის მოწყობის ფრაგმენტი ,,5-4" და ,,9-8" ღერძებს შორის

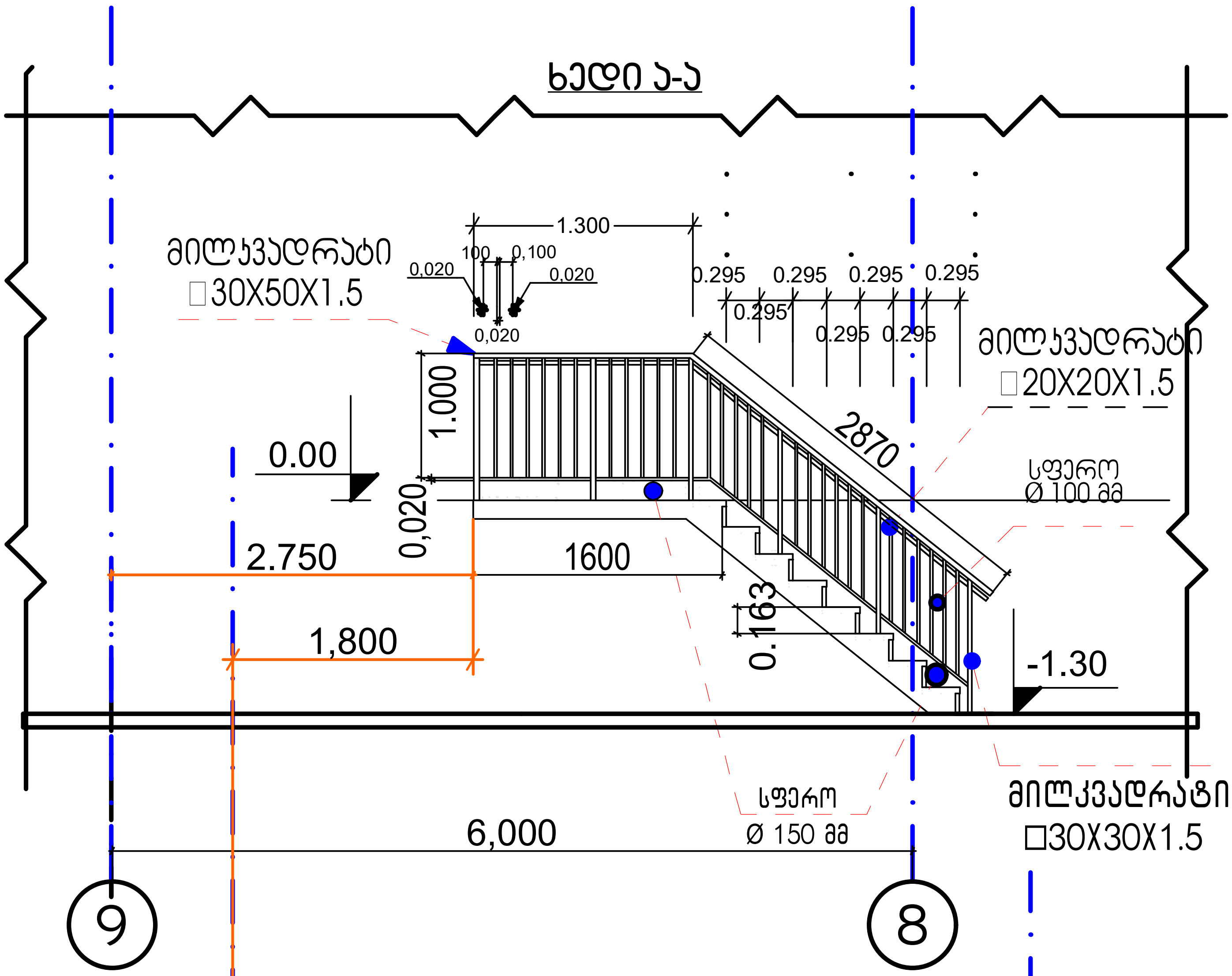

საევაკუაციო კიბის გეგმა ,,დ ღერძის გასწვრივ

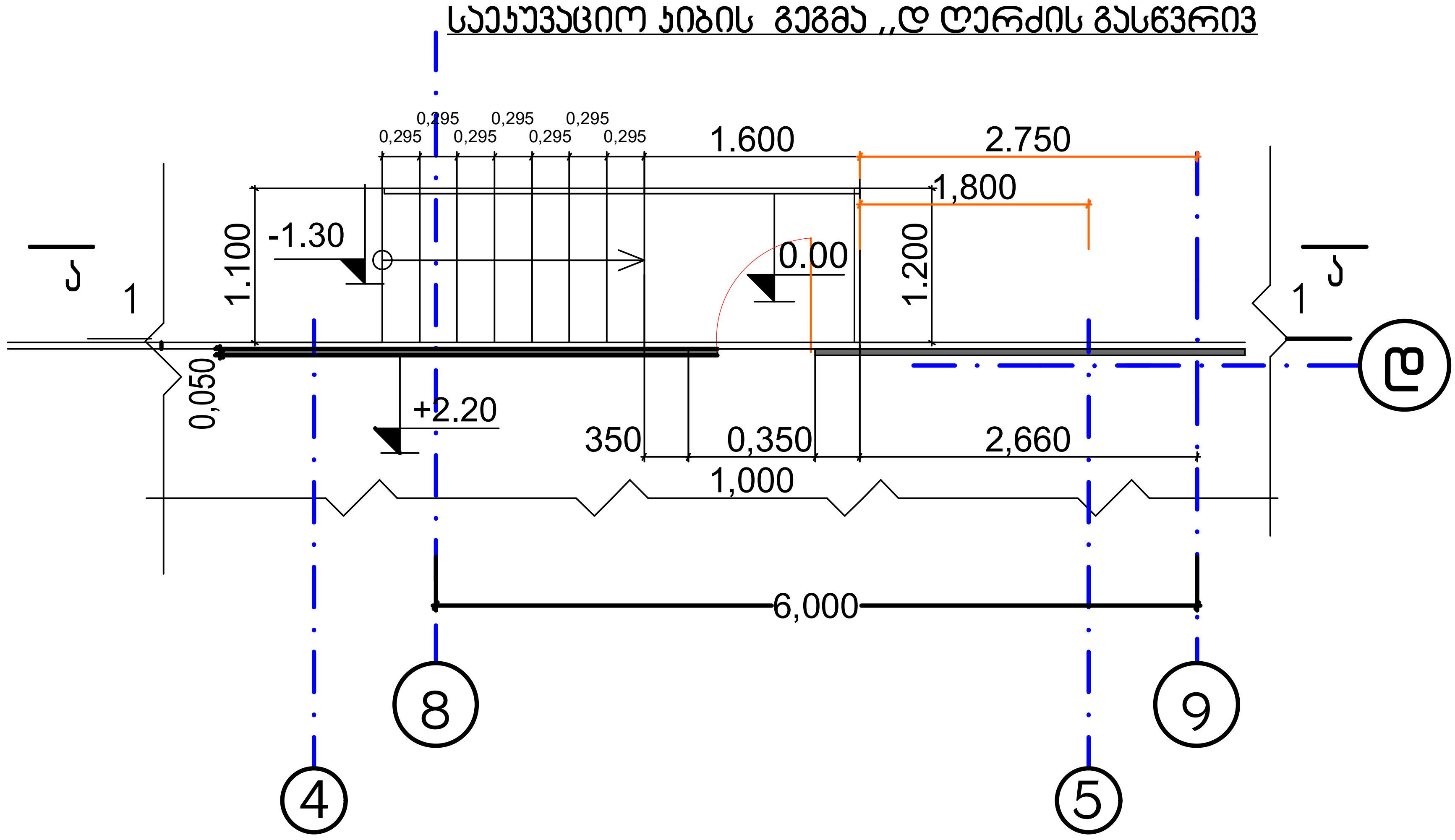

კიბის მოაჯირის მასალის ხარჯი ერთი კიბისთვის

მილკვადრატი □30X50X1.5= 5.871 გრძ.მ.
მილკვადრატი □30X30X1.5= 8.47 გრძ.მ.
მილკვადრატი □20X20X1.5= 40.30 გრძ.მ.

ფორმ.	მასშ.			დირექტორი	ქ. თბილისი, ორხევის დასახლება ს/კ.01.19.16.002.229-ზე სასაწყობე შენობის პროექტი	დასახელება	შ.პ.ს. „ნორბი“	დამკვეთი
A3	1:50			არქიტექტორი				
ფურც. №				შეასრულა	გარე კიბის მოწყობის ფრაგმ. 0.00 ნიშ-ზე „დ" ღ-ზე „5-4" და „9-8" ღე-ბს შორის	ნახაზი		შემსრულებელი
მს-9								

2024 წ.

პანდუსი №1;კიბე №1;კიბე №4-ის მოწყობის ფრაგმენტები

ხედი 1-2 ღერძებში

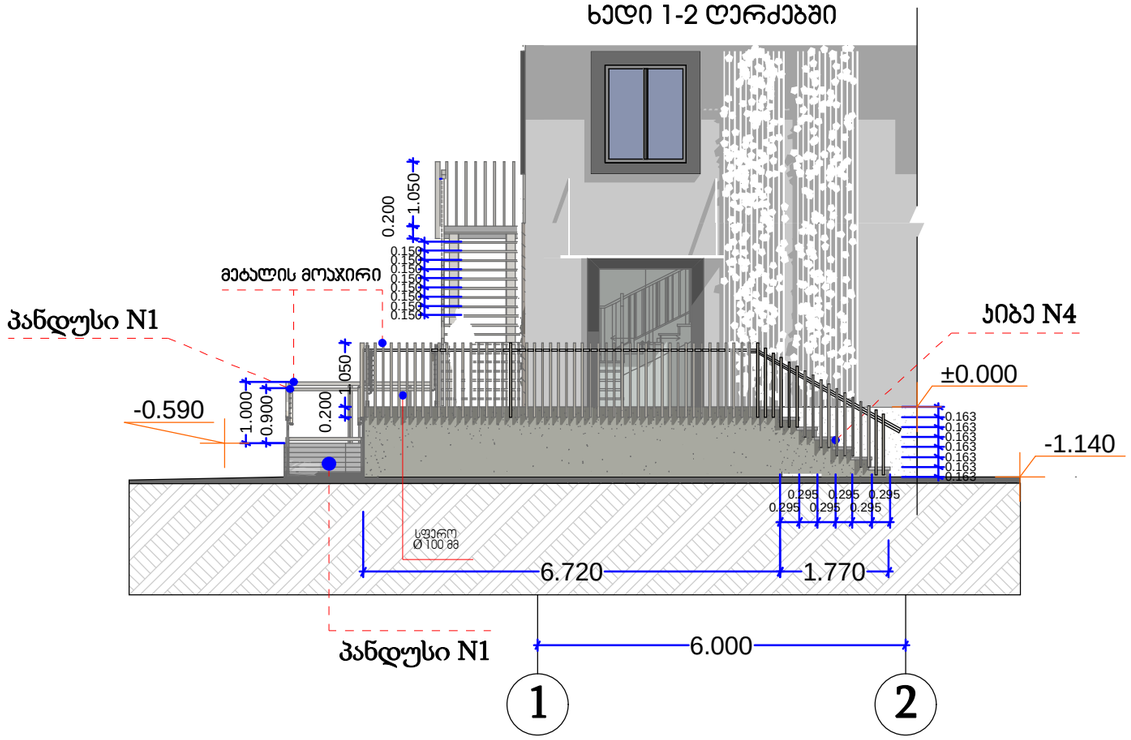

კიბე №4
ჭრილი 1-1
მონოლითური
კიბე
მ 1:2

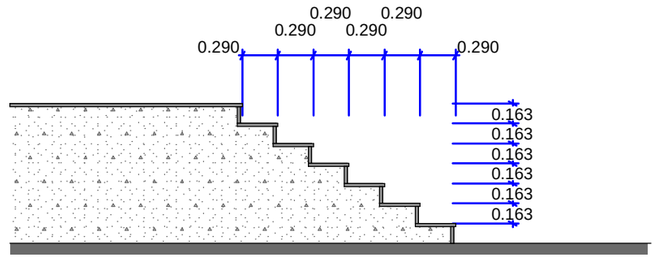

პანდუსი №1 -ის მოწყობის ფრაგმენტი
ჭრილი ,,ბ-ა" ღერძებს შორის

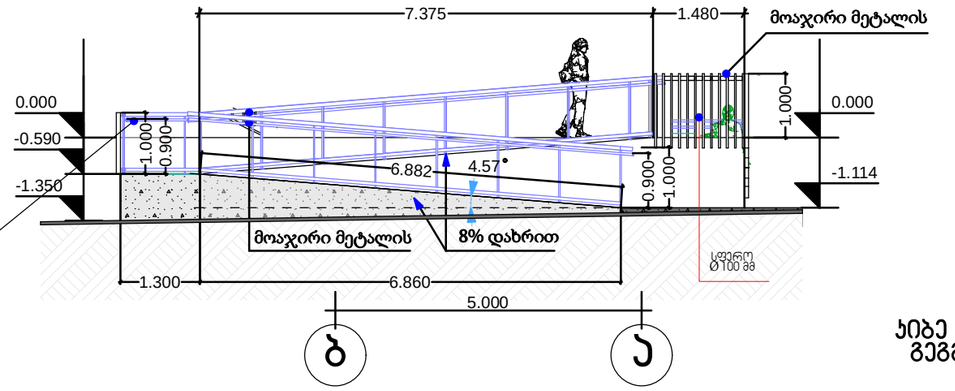

გეგმა

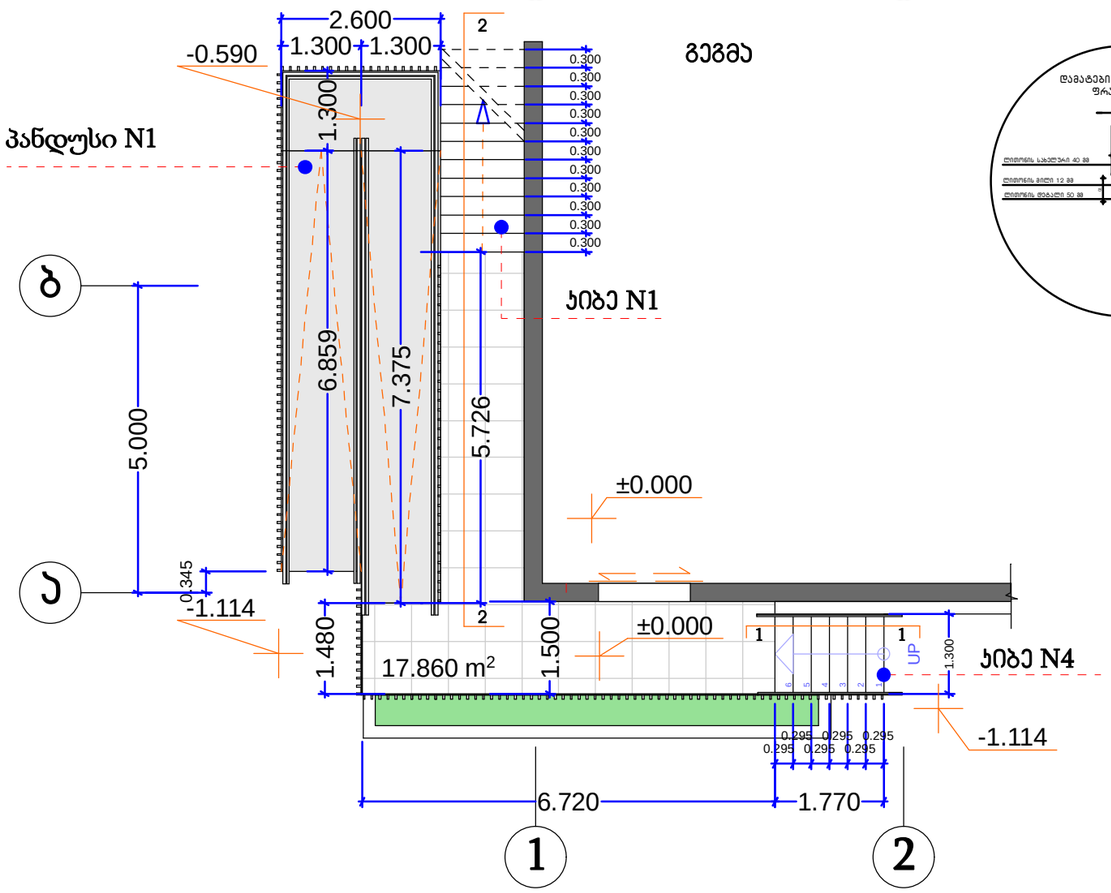

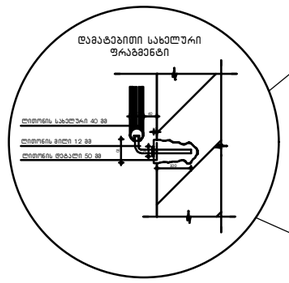

ლითონის კიბე №1 -ის მოწყობის ფრაგმენტი
ჭრილი 2-2 ,,გ-ბ" ღერძებში

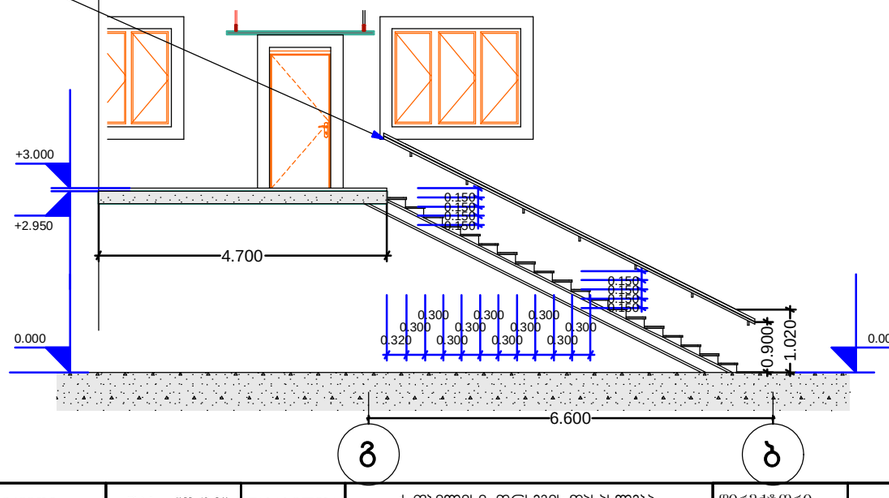

კიბე №1
გეგმა

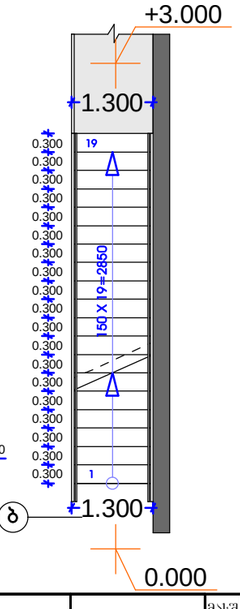

2024 წ.	დამკვეთი	შ.პ.ს. „ნორბი“	დასახელება	ქ. თბილისი, ორხევის დასახლება, ს/კ 01.19.16.002.229-ზე სასაწყობე შენობის პროექტი	დირექტორი			მასშტაბი	ზომა
	შემსრულებელი				არქიტექტორი			1:100	A3
			ნახაზი	პანდუსი №1;კიბე №1;კიბე №4-ის მოწყობის ფრაგმენტები	შემსრულა			ფურც. №	
								მს-12	

პანდუსი №2 და ჯიბე №5 -ის მოწყობის ფრაგმენტი ,,ა" ღერძის გასწვრივ, ,,6-10" ღერძებს შორის

მ. 1:100

ხედი 6-8 ღერძებში

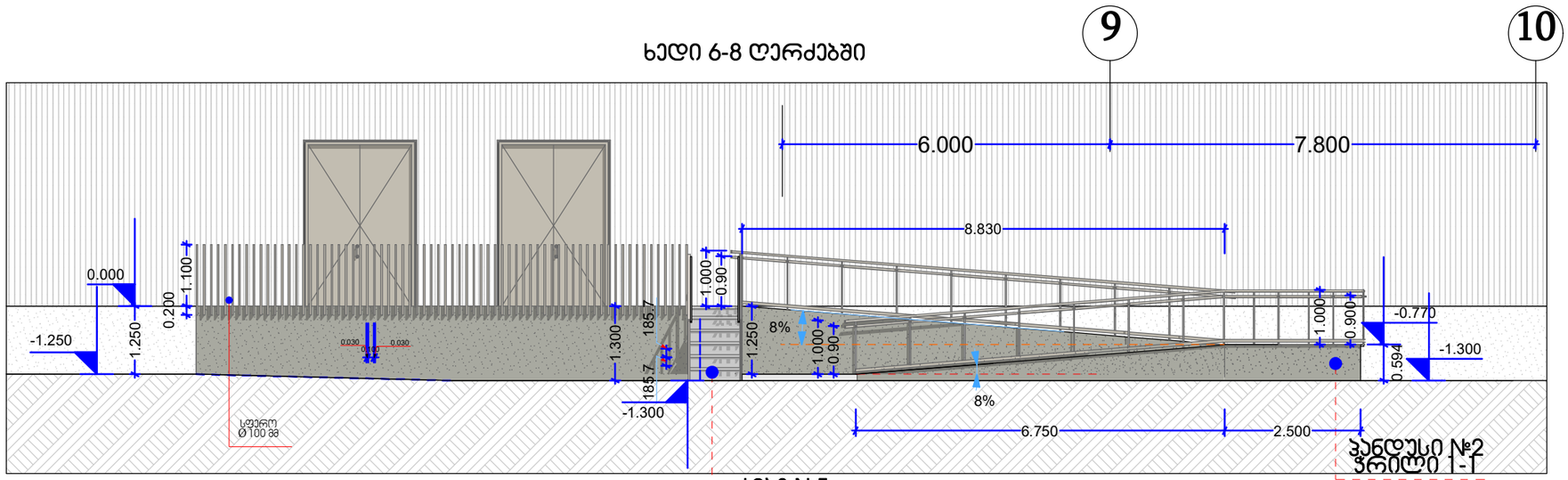

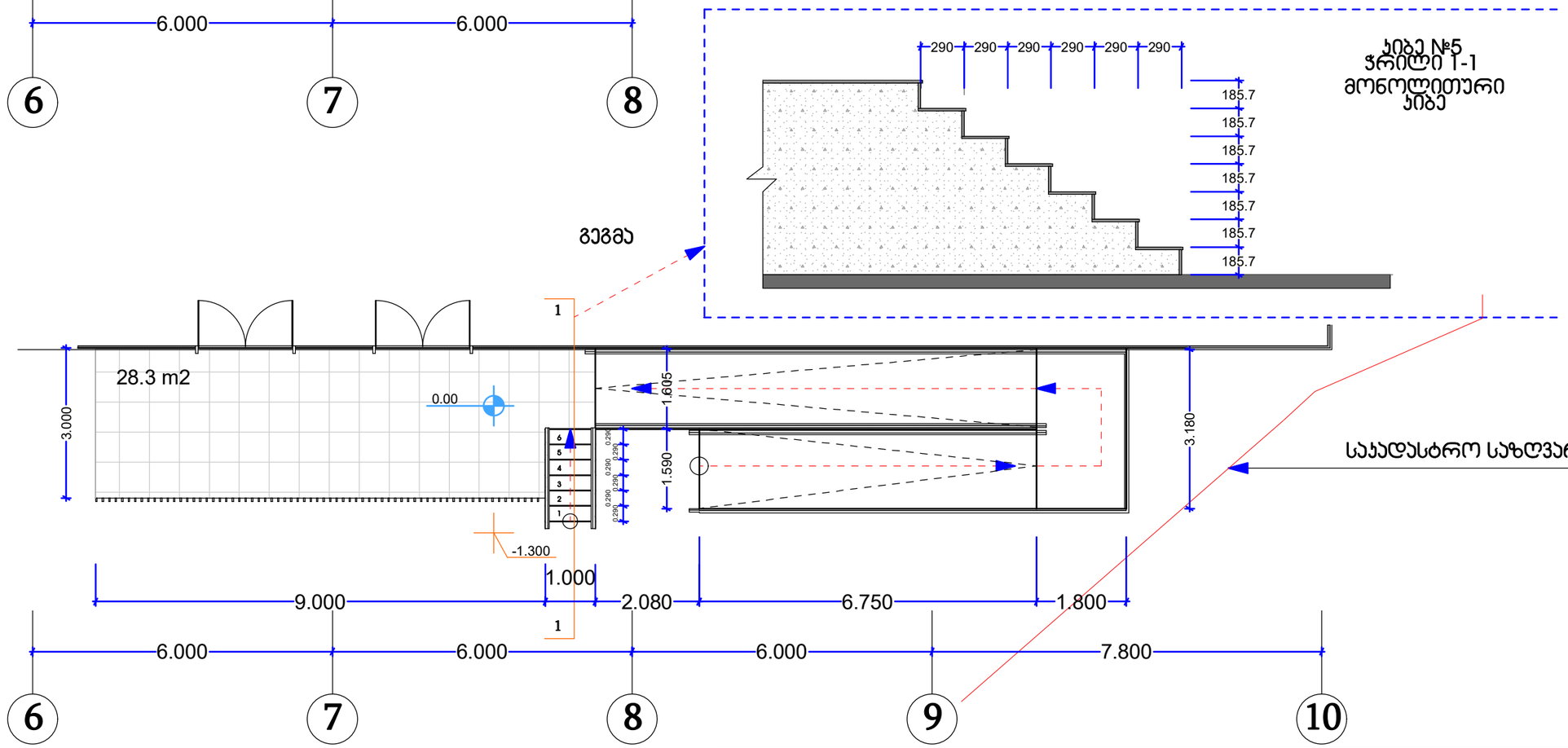

2024 წ.	დამკვეთი	შ.პ.ს. „ნორბი“	დასახელება	ქ. თბილისი, ორხევის დასახლება, ს/ს.01.19.16.002.222-ზე საკადასტრო მონაცემის ფრაგმენტი	დირექტორი			მასშტაბი
	შემსრულებელი				არქიტექტორი			1:100 A3
			ნახაზი	პანდუსი №2-ის მოწყობის ფრაგმენტი ,,ა" ღერძის გასწვრივ, ,7-10" ღერძებს შორის მ. 1:100. მოედნის მასალის ნაკვთი	შემსრულა			ფურც. №
								მს-12

პირველი სართულის დაკავებულობისა და გასასვლელი საშუალებების გეგმა

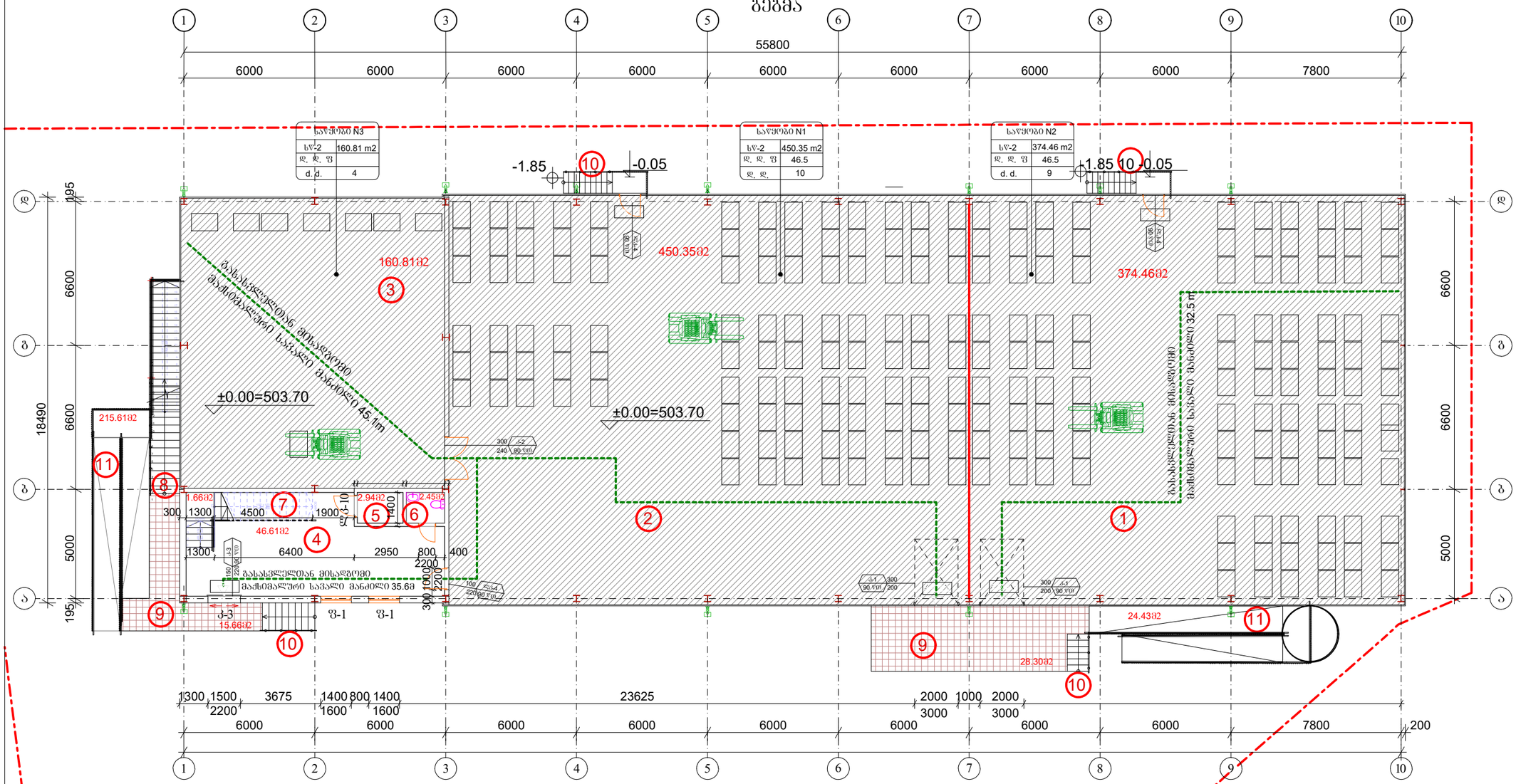

გასასვლელთან მისადგომი სავალი მანძილი (ცხრილი 1016.2)-(I სართული)

დაკავებულობა	საშხ. სისტ. გარეშე	საშხ. სისტემით	საპროექტო
სწ-2	90 მ	120 მ	45.1

დაკავებულობის დატვირთვა (I სართული)

ოთახი N	დაკავებულობა	ფართობი m2	დაკავებულობის დატვირთვის ფართობი (ცხრილი 1004.1.2)	დაკავებულობის დატვირთვა
1	სწ-2	374.46	46.5	9
2	სწ-2	450.35	46.5	10
3	სწ-2	160.81	46.5	4
ჯამი		985.62		23

eqsplikacia:

1. საწყობი N1 ---------- 374.46 მ2;
2. საწყობი N2 ---------- 447.66 მ2;
3. საწყობი N3 ---------- 160.81 მ2;
4. შემოსასვლელი ----------48.65 მ2;
5. ლიფტი ---------- 3.34 მ2;
6. საპირფარეშო ----------2.76 მ2;
7. შიბა კიბე ----------9.10 მ2;

შიბა სათავსების ფართი 1046.78 მ2

8. ბარე კიბეების ბაქნები ----------
   ---------- 5.72+2.08+2.08+16.57=26.45 მ2;
9. პანდუსი შშმ. პირთათვის -- 24.52X2= 49.04 მ2;
10. მანქანის დასატვირთი ბაქანი ------- 28.31 მ2.

103.80 მ2

პირობითი ნიშნები:

- მიწის ნაკვეთის საზღვარი
- ა - ღერძის ხაზი
- ±0.00 - იატაკის მრავალდონიანის ნიშნული (i.m.n)
- კვრის ბლოკის კედელი
- სენდვიჩ პანელის კედელი
- ვიწროდონიანი ქარი
- ორფენიანი ქარი
- ოროდონიანი ავტომატური ქარი
- ჩარჩული

საწყობი N1 — სპრინკლერიანობის დასახელება; 1 — 374.46 მ2 — ფართობი; სპრინკლერ/ ოთახის ნომერი

ქარის ოპოზიციური სიმაღლე (სმ); 400 / 300 — K-1 / 90 wT — ხანძარსაწინააღმდეგო ქარის ნაკვეთადება; ქარის ოპოზიციური სიმაღლე (სმ)

დაკავებულობის ჯგუფი — საწყობი N1 — სპრინკლერის დასახელება; სწ-2 — 487 მ2 — მთლიანი ფართი; დ. დ. ფ — 46.5 — დაკავებულობის დატვირთვის ფაქტორი; დ. დ. — 7 — დაკავებულობის დატვირთვა

გასასვლელთან მისადგომი მაქსიმალური სავალი მანძილი

EXIT — გასასვლელის აღმნიშვნელი განათებული ნიშანი

დაკავებულობის ჯგუფების აღნიშვნები

დაკავებულობის ჯგუფები	დაკავებულობის ჯგუფის აღნიშვნა	feris kodi
თარეშების ჯგუფი (Tv)		RGB (34,139,34)
საცხოვრებელი ჯგუფი (სძ)		RGB (79,12,187)
საგანგებოდანიშნულების ჯგუფი - (სბ)		RGB (245,99,20)
საცხოვრებელი ჯგუფი (სმ)		RGB (160,32,240)
დიდი საშიშროების		RGB (94,8,58)
დაწესებულებითი ჯგუფი (დწ)		RGB (0,0,255)
საბავშვო ჯგუფი (სბ)		RGB (255,0,0)
საცხოვრებელი ჯგუფი (სც)		RGB (220,185,0)
სასაწყობო ჯგუფი (სწ)		RGB (136,135,134)
დაბინძარე ჯგუფი (ინ)		RGB (57,57,56)

სართულის დაკავებულობის დატვირთვა: 61

2022 წ.	დამკვეთი	შ.პ.ს "ნორბი"	დასახელება	ქ.თბილისი, ორხევის დასახლება ს/კ 01.19.16.002.229-ზე სასაწყობე შენობის პროექტი	დირექტორი	ი. ქარუმიძე	მასშ.
	შემსრულებელი	ი/მ ი. ქარუმიძე	ნახაზი	პირველი სართულის დაკავებულობისა და გასასვლელი საშუალებების გეგმა	არქიტექტორი	ი. ქარუმიძე	1:200 A3
					შესასრულა		ფურც. №
							დგ-1

მეორე სართულის დაკავებულობისა და გასასვლელი საშუალებების გეგმა

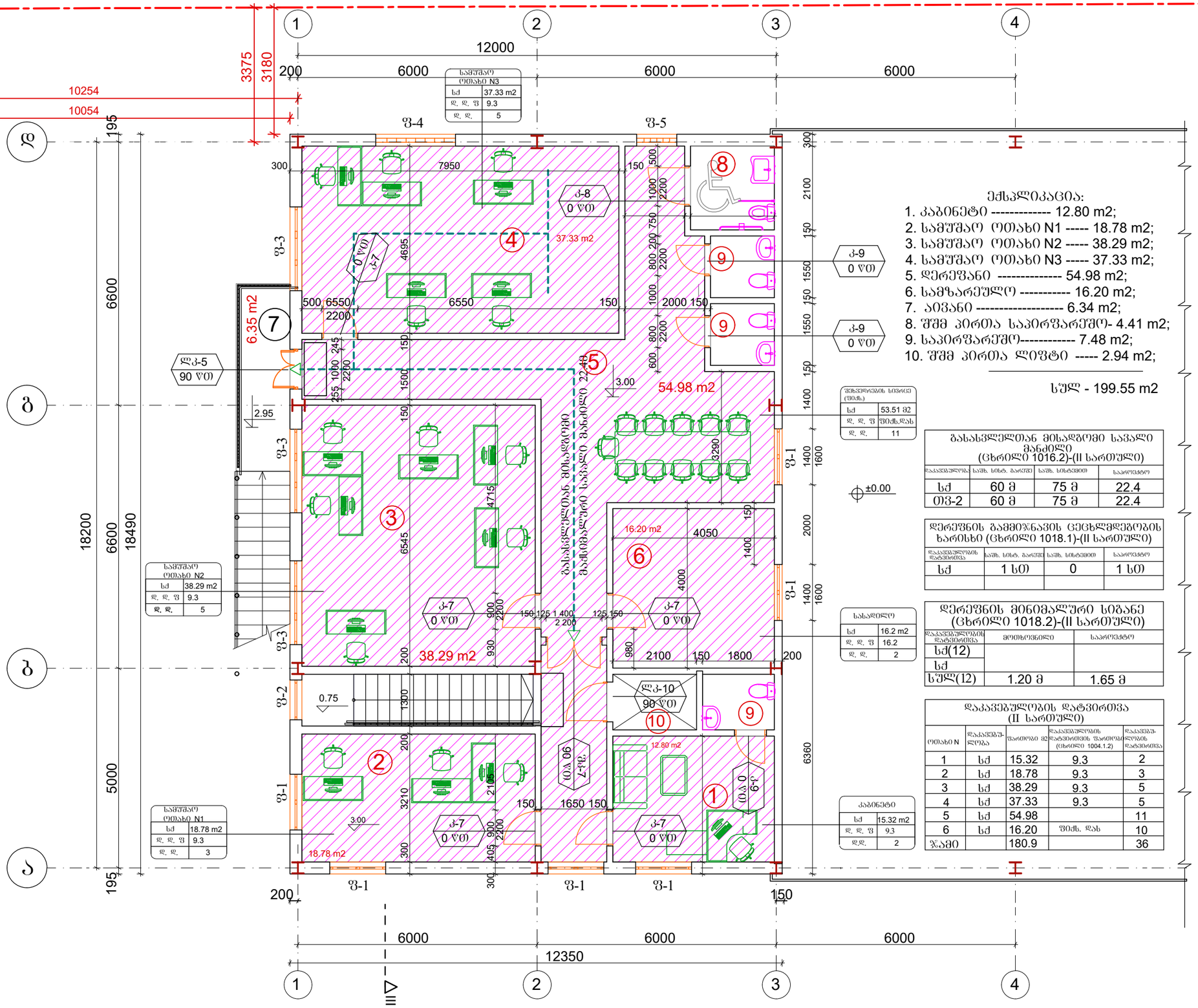

საშუალო ოთახი N3	
სძ	37.33 m2
დ. დ. ფ	9.3
დ. დ.	5

საშუალო ოთახი N2	
სძ	38.29 m2
დ. დ. ფ	9.3
დ. დ.	5

საშუალო ოთახი N1	
სძ	18.78 m2
დ. დ. ფ	9.3
დ. დ.	3

ექსპლიკაცია:

1. კაბინეტი ---------- 12.80 m2;
2. საშუალო ოთახი N1 ----- 18.78 m2;
3. საშუალო ოთახი N2 ----- 38.29 m2;
4. საშუალო ოთახი N3 ----- 37.33 m2;
5. დერეფანი ---------- 54.98 m2;
6. სამზარეულო ---------- 16.20 m2;
7. ა/ვანი ---------- 6.34 m2;
8. შშმ პირთა საპირფარეშო- 4.41 m2;
9. საპირფარეშო---------- 7.48 m2;
10. შშმ პირთა ლიფტი ----- 2.94 m2;

სულ - 199.55 m2

შეხვედრების სივრცე (ფიქს.)	
სძ	53.51 მ2
დ. დ. ფ	ფიქს.დას
დ. დ.	11

±0.00

გასასვლელთან მისადგომი სავალი მანძილი (ცხრილი 1016.2)-(II სართული)			
დაკავებულობა	საშ. სიხშ. პარამ	საშ. სიხტემით	სააროქტო
სძ	60 მ	75 მ	22.4
თვ-2	60 მ	75 მ	22.4

დერეფნის გამმიჯნავის ცეცხლმდეგობის ხარისხი (ცხრილი 1018.1)-(II სართული)			
დაკავებულობის დატვირთვა	საშ. სიხტ. პარამ	საშ. სიხტემით	სააროქტო
სძ	1 სთ	0	1 სთ

სასადილო	
სძ	16.2 m2
დ. დ. ფ	16.2
დ. დ.	2

დერეფნის მინიმალური სიგანე (ცხრილი 1018.2)-(II სართული)		
დაკავებულობის დატვირთვა	მოთხოვნილი	სააროქტო
სძ(12)		
სძ		
სულ(12)	1.20 მ	1.65 მ

კაბინეტი	
სძ	15.32 m2
დ. დ. ფ	9.3
დ.დ.	2

დაკავებულობის დატვირთვა (II სართული)

ოთახი N	დაკავებულობა	ფართობი მ2	დაკავებულობის დატვირთვის ფართობი (ცხრილი 1004.1.2)	დაკავებულობის დატვირთვა
1	სძ	15.32	9.3	2
2	სძ	18.78	9.3	3
3	სძ	38.29	9.3	5
4	სძ	37.33	9.3	5
5	სძ	54.98		11
6	სძ	16.20	ფიქს. დას	10
ჯამი		180.9		36

პირობითი ნიშნები:

- მიწის ნაკვეთის საზღვარი
- ღერძის ხაზი
- ±0.00 - იატაკის მოპირკეთების ნიშნული (0.0.ნ)
- კვრის ბლოკის კედელი
- სხვადან კაედლის კედელი
- არითმეტიკული კარი
- ორფრთიანი კარი
- ორფრთიანი ავტომატური კარი
- ხარჯები

sawyobi N1		sivrcis/oTaxis dasaxeleba
1	374.46 m2	farTobi
sivrcis/ oTaxis nomeri		

კარის იასპიშფალი სიმაღლე (სმ)
400 / 300 ჯ-1 90 ᲕᲝ
ხანძარგადმოსვლა
კარის ნუმერაცია
კარის იასპიშფალი სიმაღლე (სმ)

საშუალო N1		სივრცის დასახელება
დაკავებულობის ზომები	სფ-2	487 მ2
	დ. დ. ფ	46.5
	d. d.	7

მიწისთანა ფარდი
დაკავებულობის დატვირთვის ფაქტორი
დაკავებულობის დატვირთვა

- გასასვლელთან მისადგომი maqsimaluri savali manZili
- gasasvlelis aRmniSvneli ganaTebuli niSani

დაკავებულობის ზონების აღნიშვნები

დაკავებულობის ზონების	დაკავებულობის ზონის აღნიშვნა	feris kodi
თანმდევის ზონა (Tv)		RGB (34,139,34)
ძირითადი ზონა (ძმ)		RGB (79,12,187)
საბანდანათვალიერებლო ზონა - (ს/ბ)		RGB (245,99,20)
სამფუძველო ზონა (სმ)		RGB (160,32,240)
დიდი საშიშროს		RGB (94,8,58)
დაუსაბამებლიანი ზონა (დუ)		RGB (0,0,255)
საკაბარე ზონა (ს/ვ)		RGB (255,0,0)
საცხოვრებელი ზონა (ს/ც)		RGB (220,185,0)
სასაწყობო ზონა (ს/წ)		RGB (136,135,134)
დამხმარე ზონა (დზ)		RGB (57,57,56)

2022 წ.	დამკვეთი	შ.პ.ს "ნორგი"	დასახელება	ქ.თბილისი, ორხევის დასახლება ს/კ 01.19.16.002.229-ზე სასაწყობე შენობის პროექტი	დირექტორი		ი. ქარუმიძე	მასშ.	ფორმ.
	შემსრულებელი	ი/მ ი. ქარუმიძე	ნახაზი	მეორე სართულის დაკავებულობის და გასასვლელი საშვალებების გეგმა	არქიტექტორი		ი. ქარუმიძე	1:200	A3
					შესასრულა			ფურც.	№
								სუბ-2	

პირველი სართულის მისაწვდომობის გეგმა

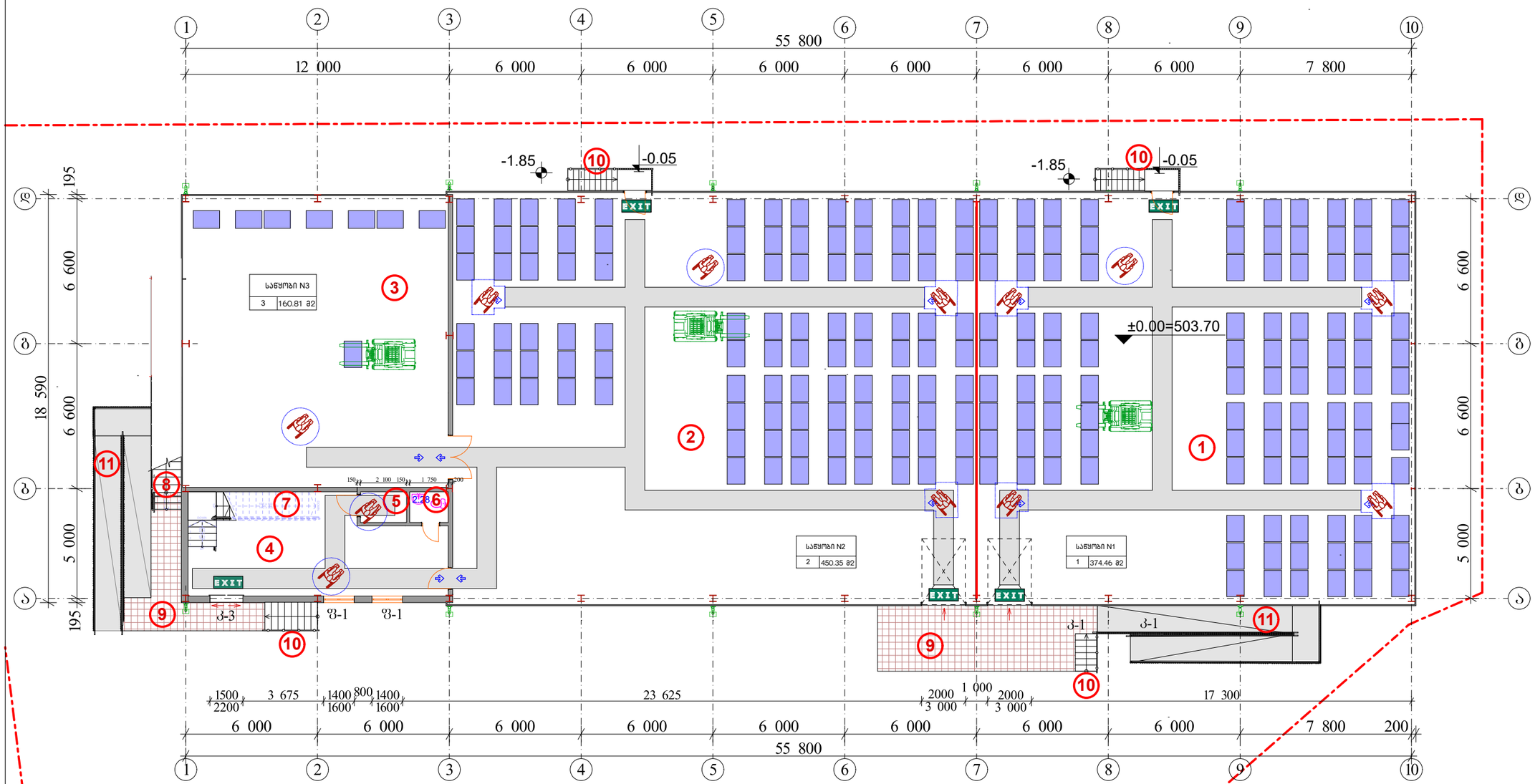

ექსპლიკაცია:

1. საწყობი N1 ---------- 374.46 მ²;
2. საწყობი N2 ---------- 447.66 მ²;
3. საწყობი N3 ---------- 160.81 მ²;
4. შემოსასვლელი ---------- 48.65 მ²;
5. ლიფტი ---------- 3.34 მ²;
6. საპირფარეშო ---------- 2.76 მ²;
7. შიგა კიბე ---------- 9.10 მ²;

შიგა სათავსების ფართი 1046.78 მ²,

8. გარე კიბეების ბაქნები ----------
---------- 5.72+2.08+2.08+16.57=26.45 მ²
9. პანდუსი შშმ. პირთათვის -- 24.52X2= 49.04 მ²
10. მანქანის დასატვირთი ბაქანი ------- 28.31 მ²,

103.80 მ²

პირობითი ნიშნები:

- მინის ნაკეთობის საზღვარი
- ღერძის ბაზი
- ±0.00 – იატაკის მოპირკეთების ნიშნული (ი.მ.ნ)
- კედლის ბლოკის კედელი
- სანდვირ პანელის კედელი
- ერთფრთიანი კარი
- ორფრთიანი კარი
- ორფრთიანი ავტომატური კარი
- სარკმელი
- მისაწვდომი სივრცე (90 სმ)

საწყობი N1 – სივრცისტოპების ფასახლეება ფართობი
1 374.46 მ2
სივრცის/ ოთახის ნუმერი

მოსატრიალებელი სივრცე

ვარიანტი 1 ვარიანტი 2
ვარიანტი 3 ვარიანტი 4

კარის წინ თავისუფალი სივრცე

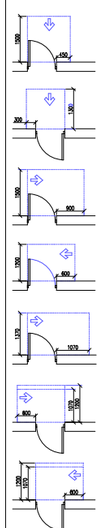

თავისუფალი სივრცე კართან განვარიებისთვის – ანჯამიანი კარი წინიდან მისაწვდომი – გამოწევით გაღება

თავისუფალი სივრცე კართან განვარიებისთვის – ანჯამიანი კარი წინიდან მისაწვდომი – შიგნით გაღება

თავისუფალი სივრცე კართან განვარიებისთვის – ანჯამიანი კარი ანჯამის მხრიდან მისაწვდომი-გამოწევით გაღება

თავისუფალი სივრცე კართან განვარიებისთვის – ანჯამიანი კარი საკეტის მხრიდან მისაწვდომი-გამოწევით გაღება

თავისუფალი სივრცე კართან განვარიებისთვის – ანჯამიანი კარი ანჯამის მხრიდან მისაწვდომი-გამოწევით გაღება

თავისუფალი სივრცე კართან განვარიებისთვის – ანჯამიანი კარი საკეტის მხრიდან მისაწვდომი-შიგნით გაღება 120 მინ. თუ მოწყობილია მიმხურავი

თავისუფალი სივრცე კართან განვარიებისთვის – ანჯამიანი კარი ანჯამის მხრიდან მისაწვდომი-შიგნით გაღება 120 მინ. თუ მოწყობილია მიმხურავი

შენიშვნები:

1. იატაკის ზედაპირები მოეწყოს ისე, რომ იქნება მდგრადი, მყარი და არასრიალა

2022 წ.	დამკვეთი	შპს „ნორბი“	ნახაზი	ქ. თბილისი, ორხევის დასახლება, მერაბ კოსტავას ქ.№7 (ს/კ. 01.19.16.002.229) სასაწყობე შენობის პროექტი	დირექტორი		ი.ქარუმიძე	მასშ.	ფორმ.
	შემსრულებელი	ი/მ ი.ქარუმიძე			არქიტექტორი		ი.ქარუმიძე	1:200	A3
				პირველი სართულის მისაწვდომობის გეგმა	შესასრულა				ფურც. №
									მს-1

მეორე სართულის მისაწვდომობის გეგმა

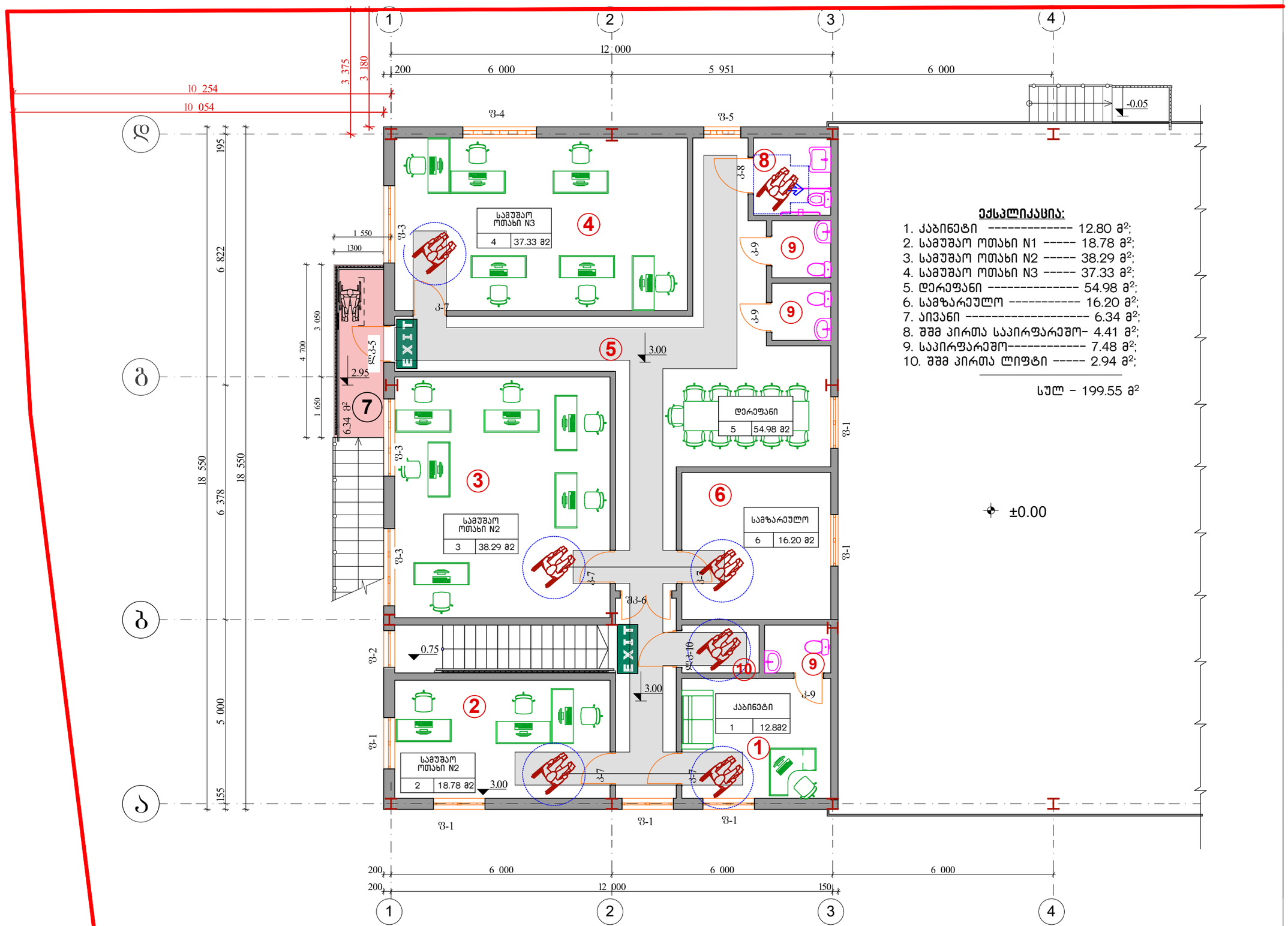

ექსპლიკაცია:

1. კაბინეტი ---------- 12.80 მ²;
2. სამუშაო ოთახი N1 ----- 18.78 მ²;
3. სამუშაო ოთახი N2 ----- 38.29 მ²;
4. სამუშაო ოთახი N3 ----- 37.33 მ²;
5. დერეფანი ---------- 54.98 მ²;
6. სამზარეულო ---------- 16.20 მ²;
7. აივანი ---------- 6.34 მ²;
8. შშმ პირთა საპირფარეშო- 4.41 მ²;
9. საპირფარეშო---------- 7.48 მ²;
10. შშმ პირთა ლიფტი ----- 2.94 მ²;

სულ - 199.55 მ²

პირობითი ნიშნები:

- მინის ნაკეთის საზღვარი
- ღერძის ხაზი
- ±0.00 - იატაკის მოპირკეთების ნიშნული (ი.მ.ნ)
- კედლის ბლოკის კედელი
- სანდვიჩ პანელის კედელი
- ერთფრთიანი კარი
- ორფრთიანი კარი
- ორფრთიანი ავტომატური კარი
- -სარკმელი
- მისაწვდომი სველზე (90 სმ)

საწყობი N1	სივრცის/ოთახის დასახელება
1 374.46 მ2	ფართობი

სივრცის/ ოთახის ნომერი

მოსატრიალებელი სივრცე

ვარიანტი 1 | ვარიანტი 2 | ვარიანტი 3 | ვარიანტი 4

კარის წინ თავისუფალი სივრცე

- თავისუფალი სივრცე კართან განლაგებისთვის - ანჯამიანი კარი წინიდან მისაწვდომი - გამოწევით გალება
- თავისუფალი სივრცე კართან განლაგებისთვის - ანჯამიანი კარი წინიდან მისაწვდომი - შიდოლით გალება
- თავისუფალი სივრცე კართან განლაგებისთვის - ანჯამიანი კარი ანჯამის მხრიდან მისაწვდომი-გამოწევით გალება
- თავისუფალი სივრცე კართან განლაგებისთვის - ანჯამიანი კარი სახეტის მხრიდან მისაწვდომი-გამოწევით გალება
- თავისუფალი სივრცე კართან განლაგებისთვის - ანჯამიანი კარი ანჯამის მხრიდან მისაწვდომი-გამოწევით გალება
- თავისუფალი სივრცე კართან განლაგებისთვის - ანჯამიანი კარი სახეტის მხრიდან მისაწვდომი-შიდოლით გალება 120 მმ. თუ მოწყობილია მიხურვაკეთი
- თავისუფალი სივრცე კართან განლაგებისთვის - ანჯამიანი კარი ანჯამის მხრიდან მისაწვდომი-შიდოლით გალება 120 მმ. თუ მოწყობილია მიხურვაკეთი

შენიშვნები:

1. იატაკის ზედაპირები მოეწყობა ისე, რომ იქნება მდგრადი, მყარი და არასრიალა

2022 წ.	დამკვეთი	შპს „ნორბი“	დასახელება	ქ. თბილისი, ორხევის დასახლება, ს/კ. 01.19.16.002.229-ზე სასაუზოზე შენობის პროექტი	დირექტორი		ი.ჟარუმიძე	მასშ.	ფორმ.
	შემსრულებელი				არქიტექტორი		ი.ჟარუმიძე	1:200	A3
			ნახაზი	მეორე სართულის მისაწვდომობის გეგმა	შესასრულა			ფურც. №	
								მხ-2	

მისაწვდომი ტუალეტი საოფისე სივრცეში

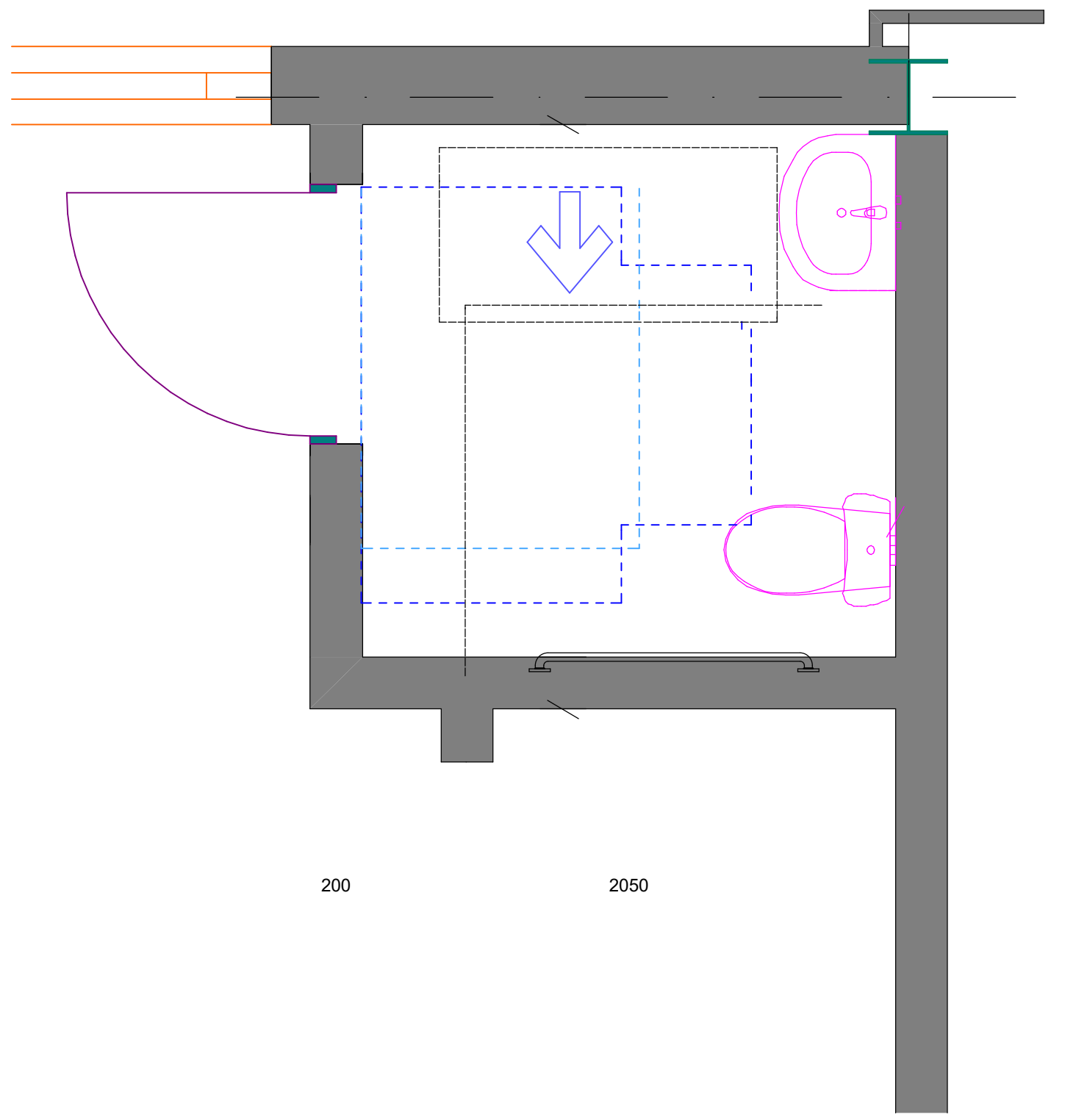

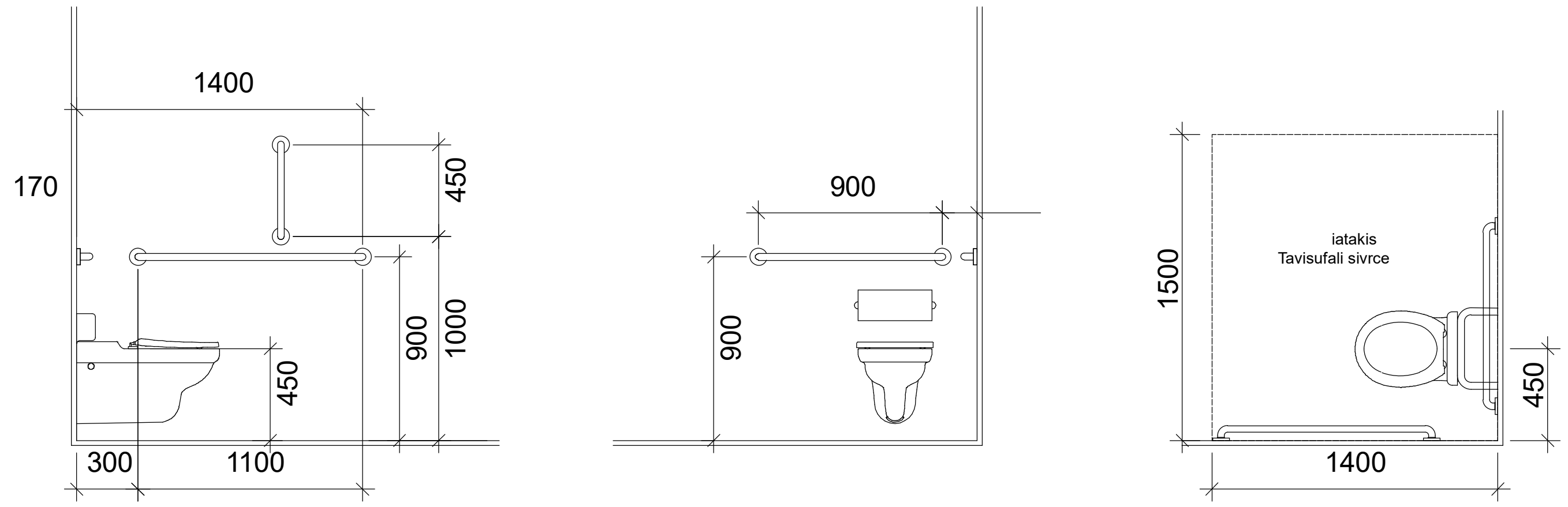

თავისუფალი სივრცე კართან მანევრირებისთვის
ანჯამიანი კარი
ანჯამის მხრიდან მისაწვდომი - მიწოლით გაღება

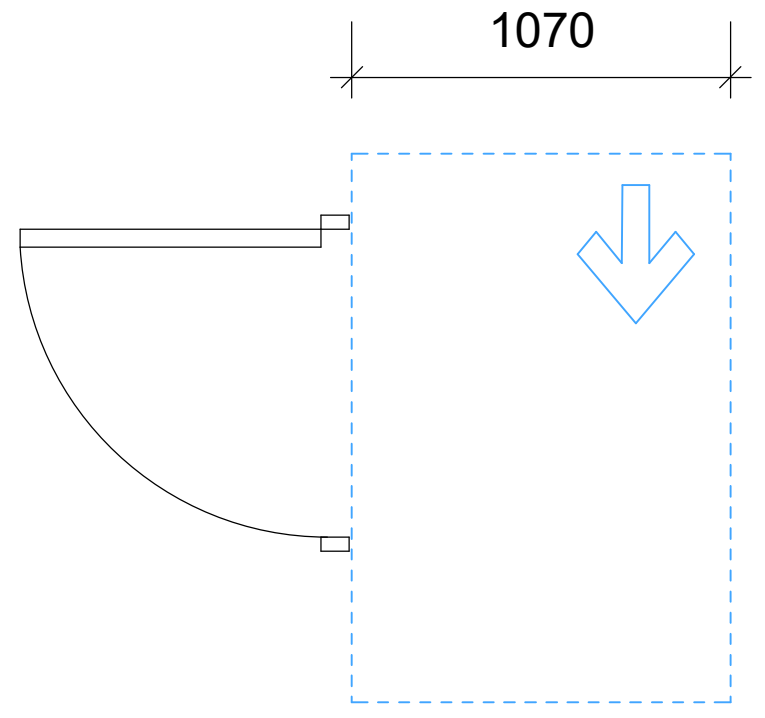

T ფორმის მოსატრიალებელი სივრცე
ვარიანტი 3

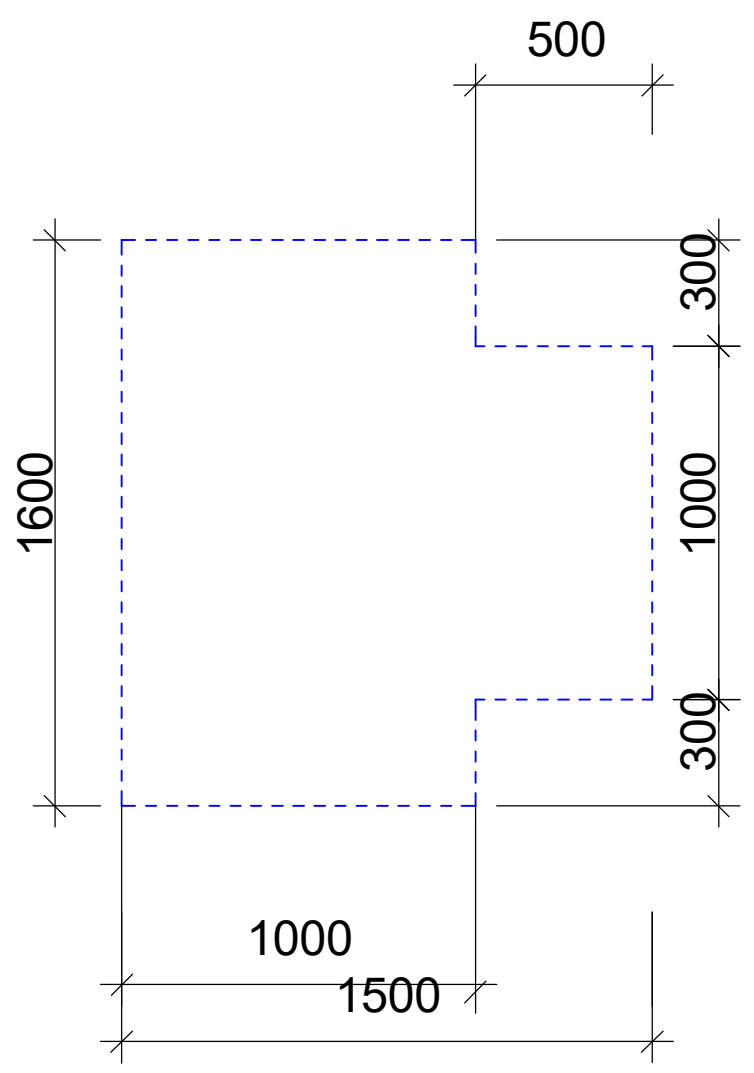

ხელსაბანის მდებარეობა

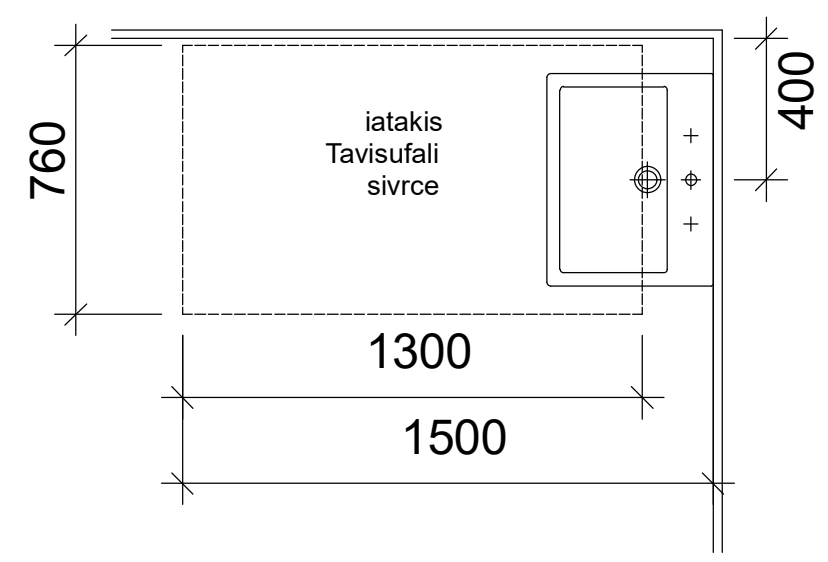

თავისუფალი სივრცე ფეხის ფალანგისთვის

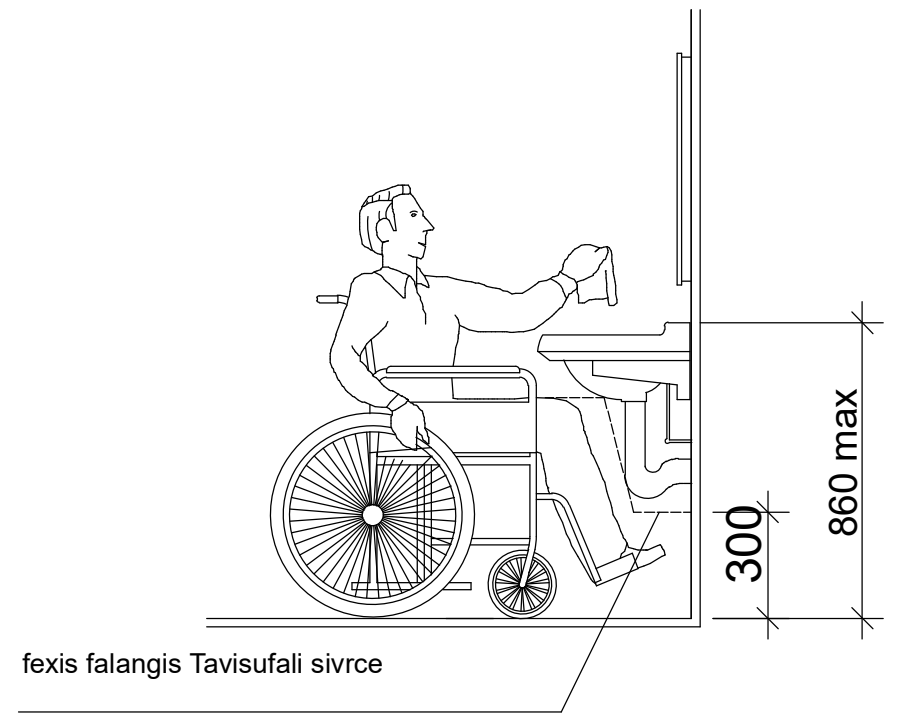

salaros daxli

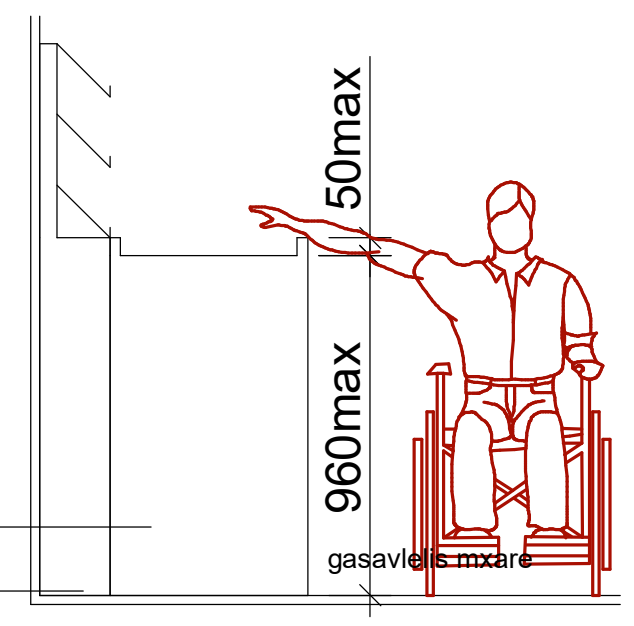

თავისუფალი სივრცე ფეხის ფალანგისთვის

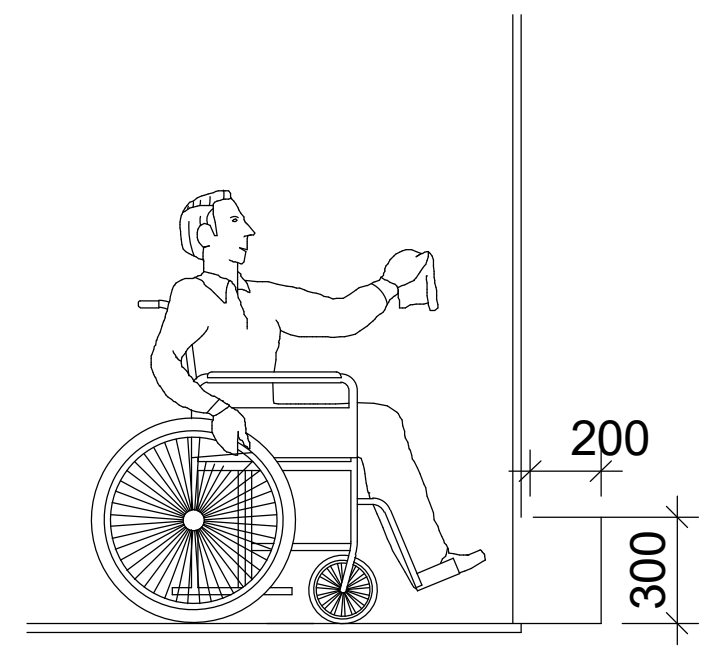

მისაწვდომი ტუალეტის ნაკვეთური

და ამბულატორის ნაკვეთური

პირობითი ნიშნები:

- მიწის ნაკვეთის საზღვარი
- ღერძის ხაზი
- ±0.00 იატაკის მოპირკეთების ნიშნული (ი.მ.ნ)
- ღიობი იატაკის ფილაში
- ბეტონი
- ბლოკი
- თაბაშირმუყაო
- ვიტრაჟი
- კარ-ფანჯარა
- ერთფრთიანი კარი
- ერთფრთიანი კარი (სრული გაღებით)
- ორფრთიანი კარი
- ორფრთიანი კარი (ასიმეტრიული)
- ერთფრთიანი კარი (ორმხრივ მოძრავი)
- სივრცის/ოთახის დასახელება
- ფართობი
- სივრცის/ოთახის ნომერი
- მისაწვდომი სვლაგეზი (90 სმ)

მოსატრიალებელი სივრცეები

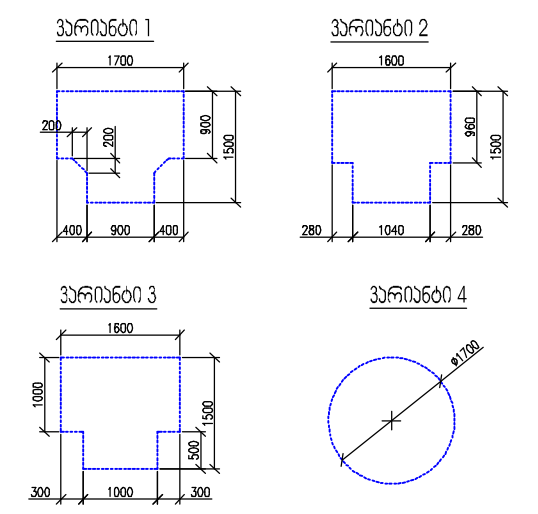

კარის წინ თავისუფალი სივრცე

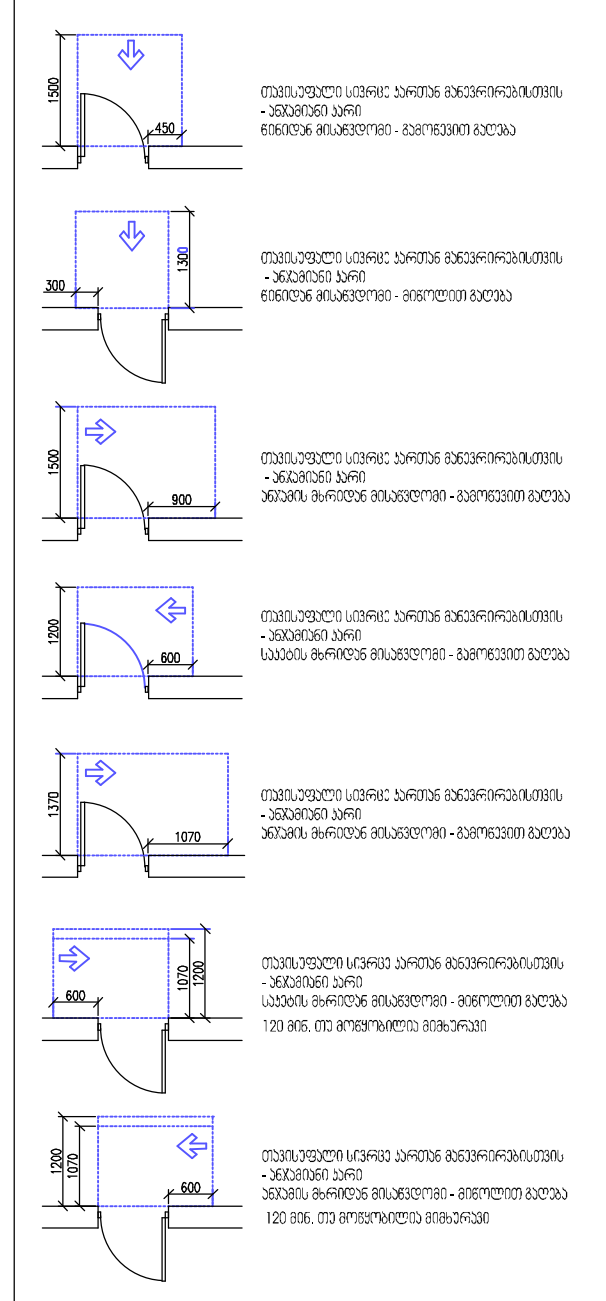

შენიშვნა:
1. იატაკის ზედაპირები მოეწყობა ისე, რომ იქნება მდგრადი, მყარი და არასრიალა

2022 წ.	დამკვეთი	შპს „ნორბი“	დასახელება	ქ. თბილისი, ორხევის დასახლება, ს/კ. 01.19.16.002.229-ზე სასაწყობე შენობის პროექტი	დირექტორი		ი.ქარუმიძე	მასშ. / ფორმ.
	შემსრულებელი	ი/მ ი.ქარუმიძე			არქიტექტორი		ი.ქარუმიძე	A3
			ნახაზი	მისაწვდომი ტუალეტი საოფისე სივრცეში	შეასრულა			ფურც. №
								მს-3

გასასვლელი ნიშნები

გასასვლელის განათებული ნიშანი

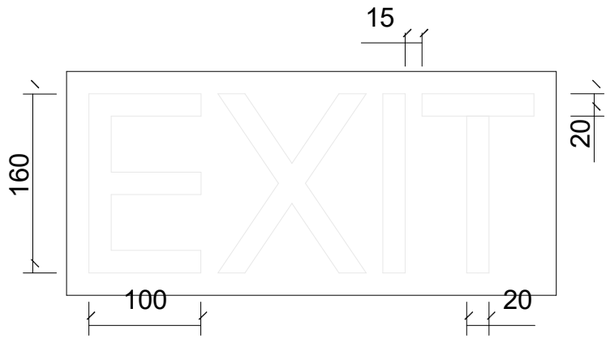

2 557

ნიშანი ამობურცული სიმბოლოებით და ბრაილით გზა-კიბის შესასვლელთან და გარეთ გამავალ ყველა კართან

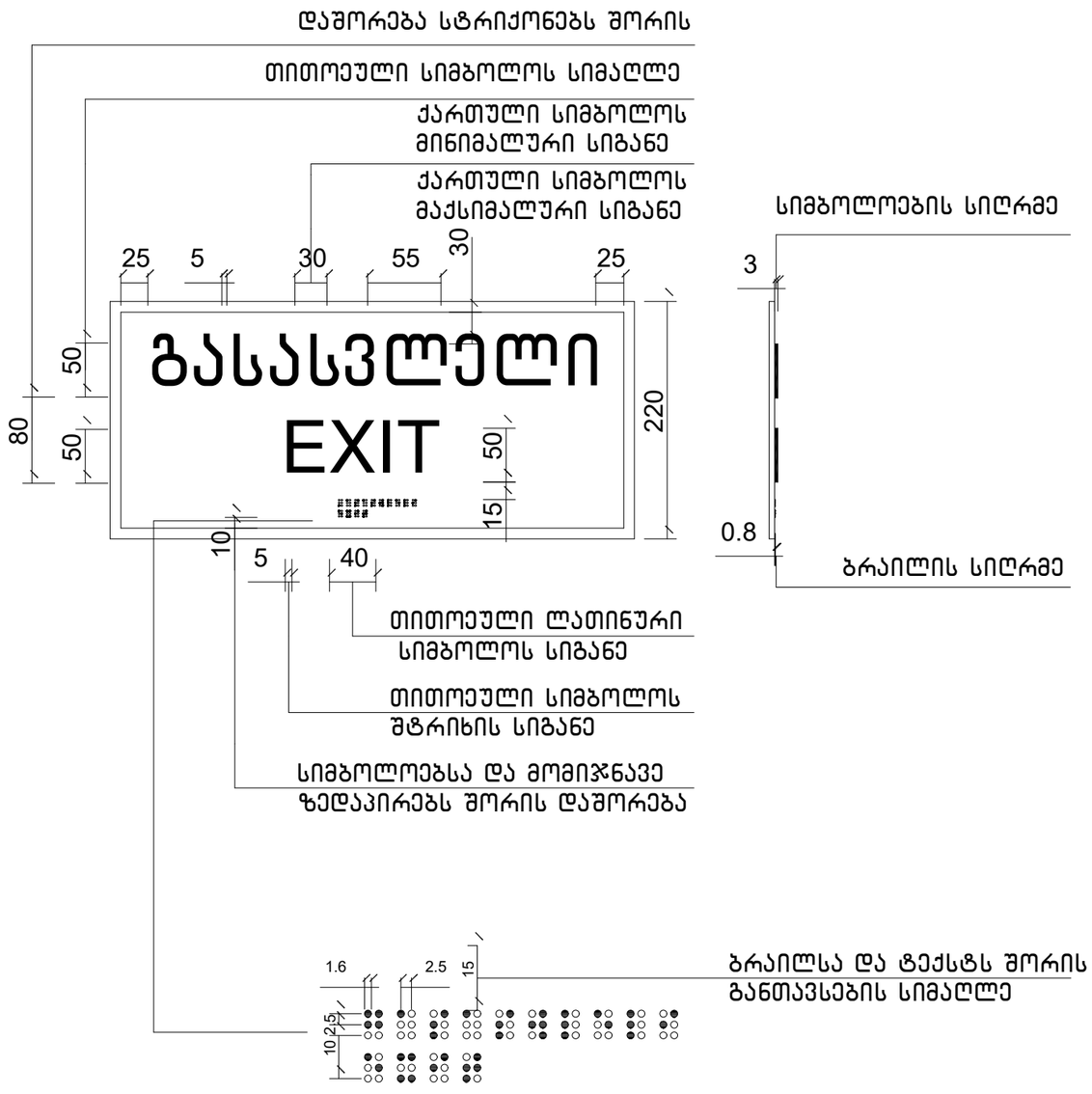

2022 წ.	დამკვეთი	შპს „ნორბი“	დასახელება	ქ. თბილისი, ორხევის დასახლება, ს/კ. 01.19.16.002.229-ზე სასაყოფა შენობის პროექტი	დირექტორი		ი.ჟარუმიძე	მასშ.
	შემსრულებელი	ი/მ ი.ჟარუმიძე	ნახაზი	გასასვლელი ნიშნები	არქიტექტორი		ი.ჟარუმიძე	A3
					შესრულა			ფურც. №
								მს-4

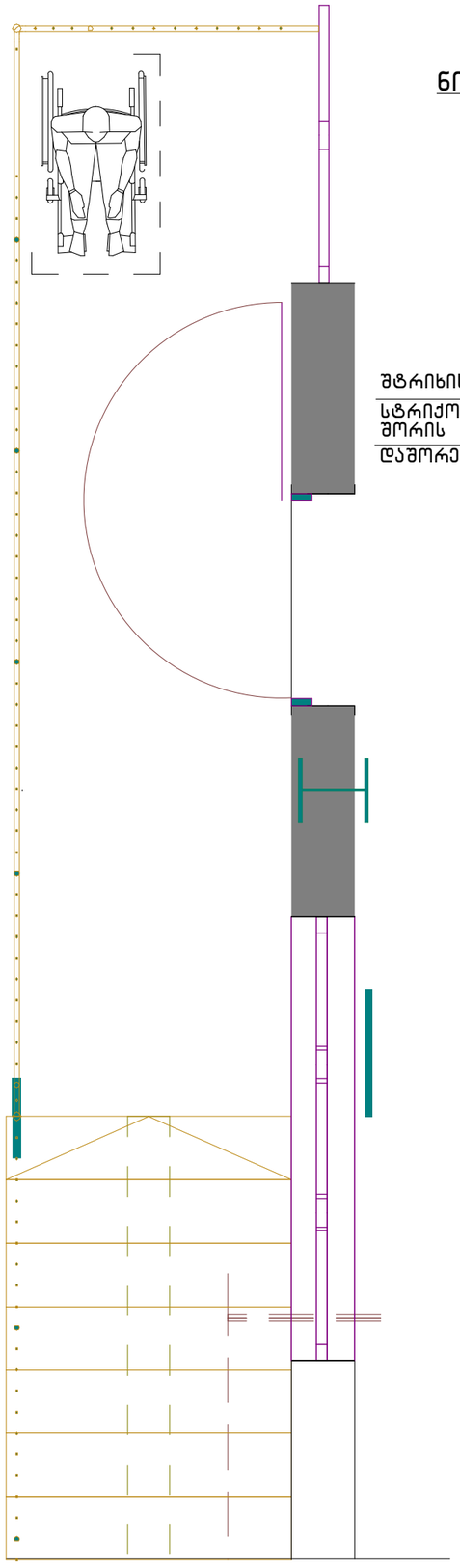

ორმხრივი კავშირის გამოყენების წესები.

ნიშანი უნდა გაიკრას თავშესაფრის ფართობებთან

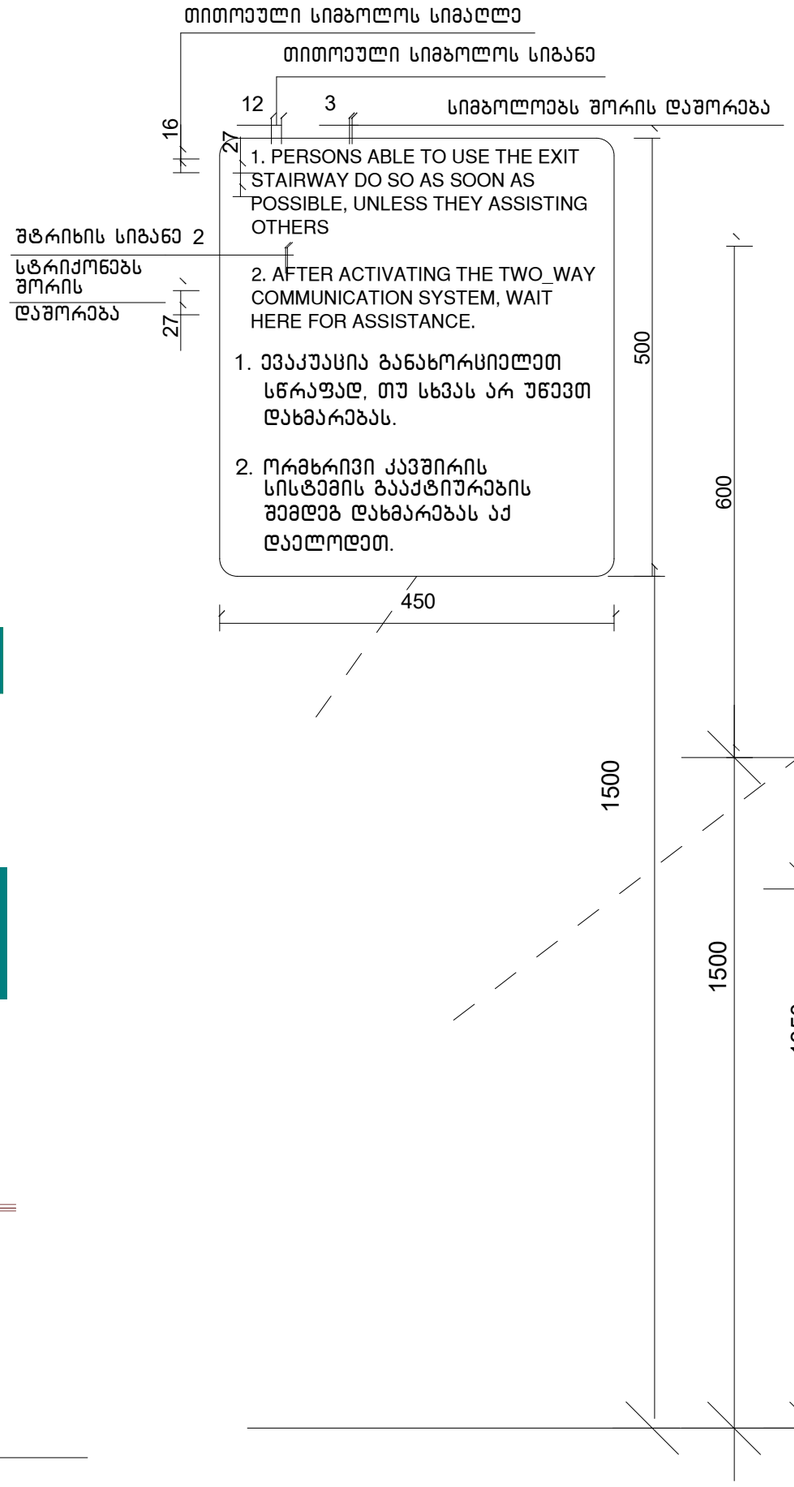

გზა-კიბის ამოსასვლის ნიშანი.

გზა-კიბის საზღვრებში.

დერეფანში გამავალი კარის საკეტის მომიჯნავედ

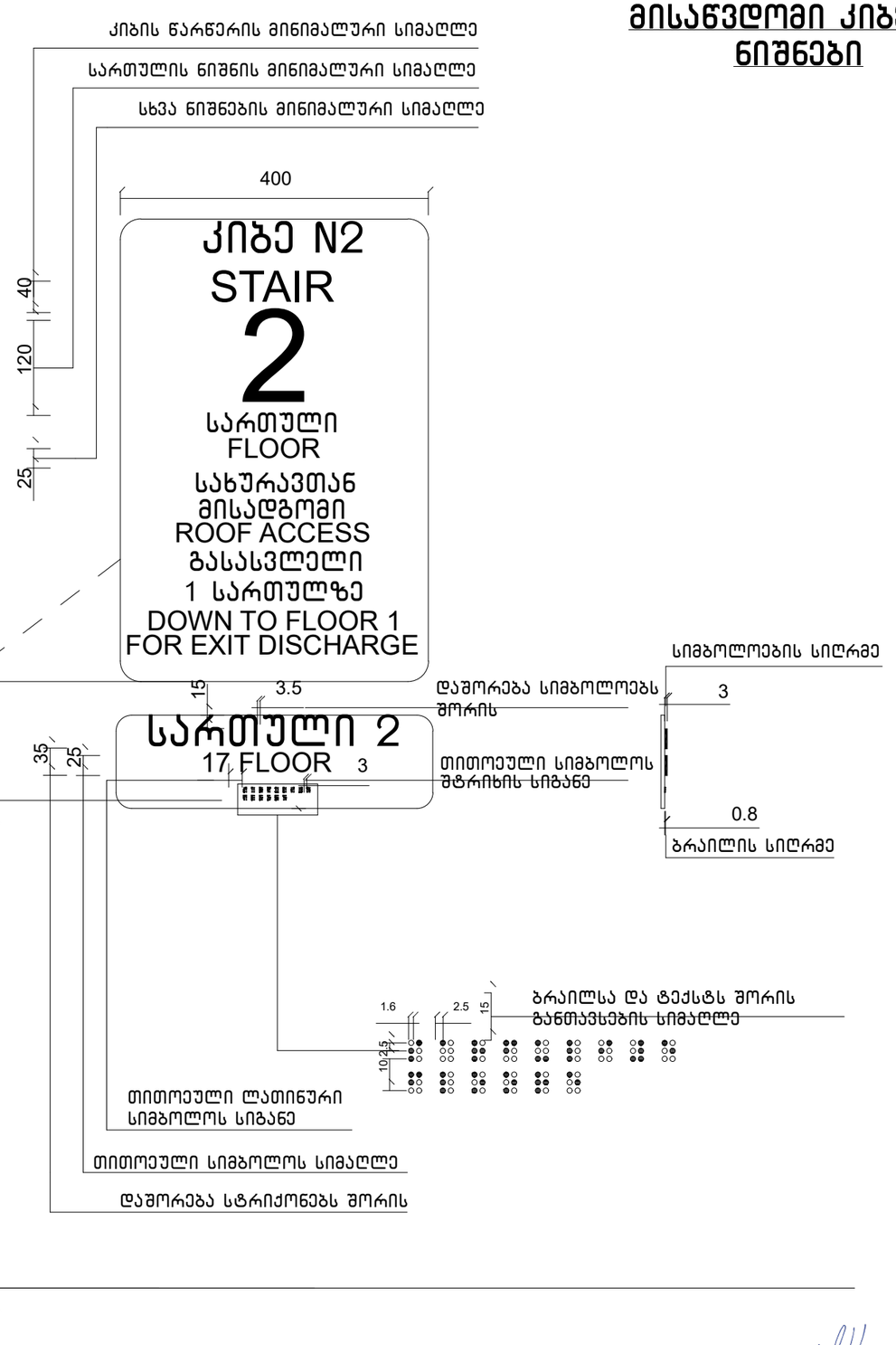

მისაწვდომი კიბე და ნიშნები

2022 წ.	დამკვეთი	შპს „ნორბი“	დასახელება	ქ. თბილისი, ორხევის დასახლება, ს/კ. 01.19.16.002.229-ზე სასაწყობე შენობის პროექტი	დირექტორი		ი.ჟარუმიძე	მასშ	ფორმ.
	შემსრულებელი	ი/მ ი.ჟარუმიძე	ნახაზი		არქიტექტორი		ი.ჟარუმიძე		A3
				მისასვლელი კიბე და ნიშნები	შეასრულა			ფურც. №	
								მს-5	

ნიშანი პიქტოგრამიბით, ამობურცული ნიშნებით და ბრაილით განთავსდება მისაწვდომ ტუალეტებთან კარის მომიჯნავედ

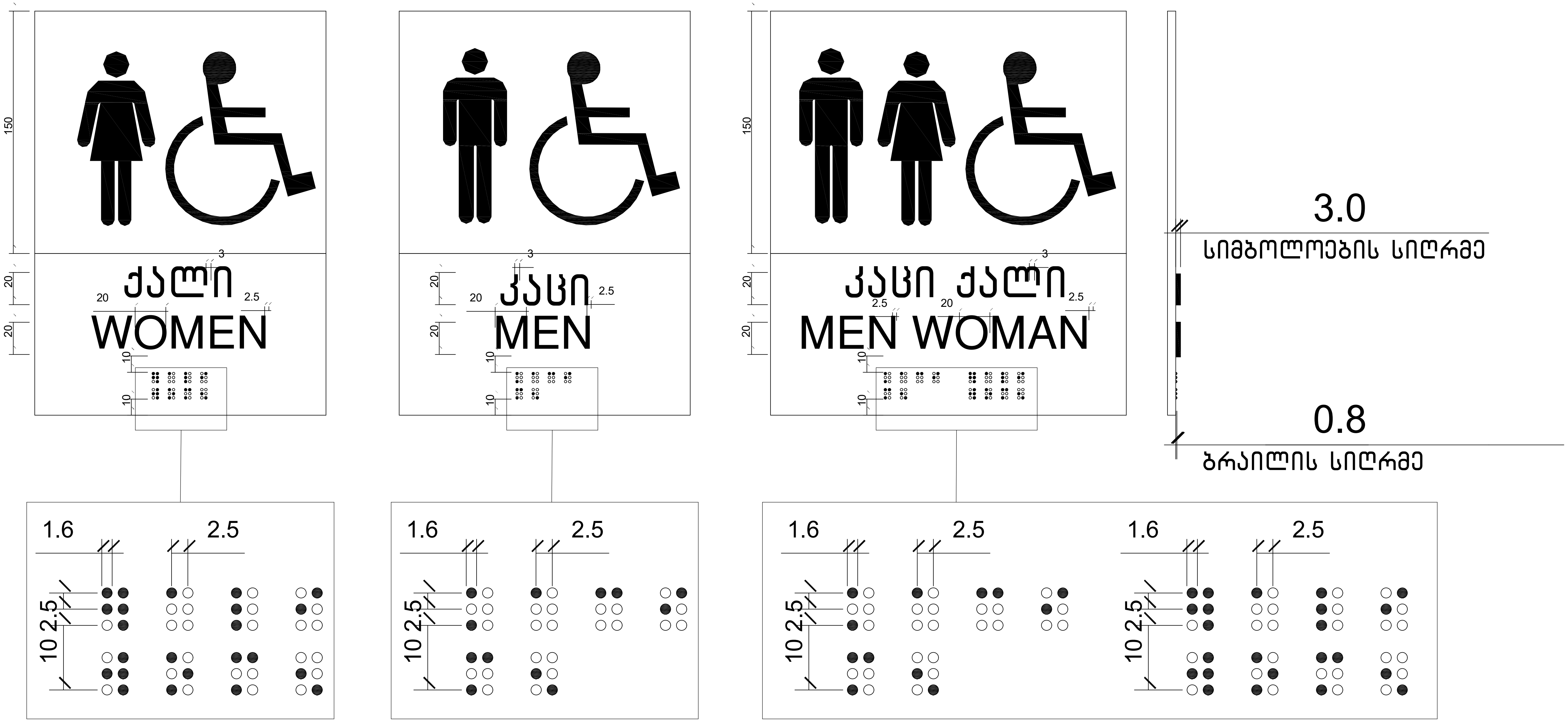

2022 წ.	დამკვეთი	შპს „ნორბი“	დასახელება	ქ. თბილისი, ორხევის დასახლება, ს/კ. 01.19.16.002.229-ზე სასაწყობე შენობის პროექტი	დირექტორი	[signature]	ი.ქარუმიძე	მასშ.	ფორმ.
	შემსრულებელი	ი/მ ი.ქარუმიძე			არქიტექტორი		ი.ქარუმიძე		A3
			ნახაზი	ნიშნები 1	შეასრულა			ფურც. №	
								მს-6	

სასწრაფო სამედიცინო დახმარების საერთაშორისო სიმბოლო (სიცოცხლის ვარსკვლავი) განთავსდება ლიფტის ჩარჩოს ორივე მხარეს

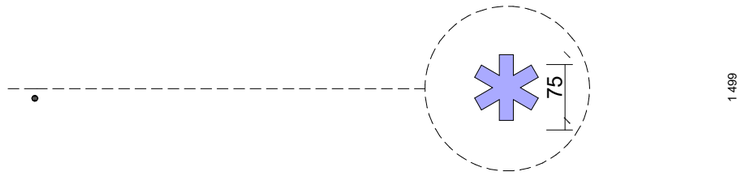

ნიშანი განთავსდება ლიფტის გამოსაძახებელ ღილაკთან



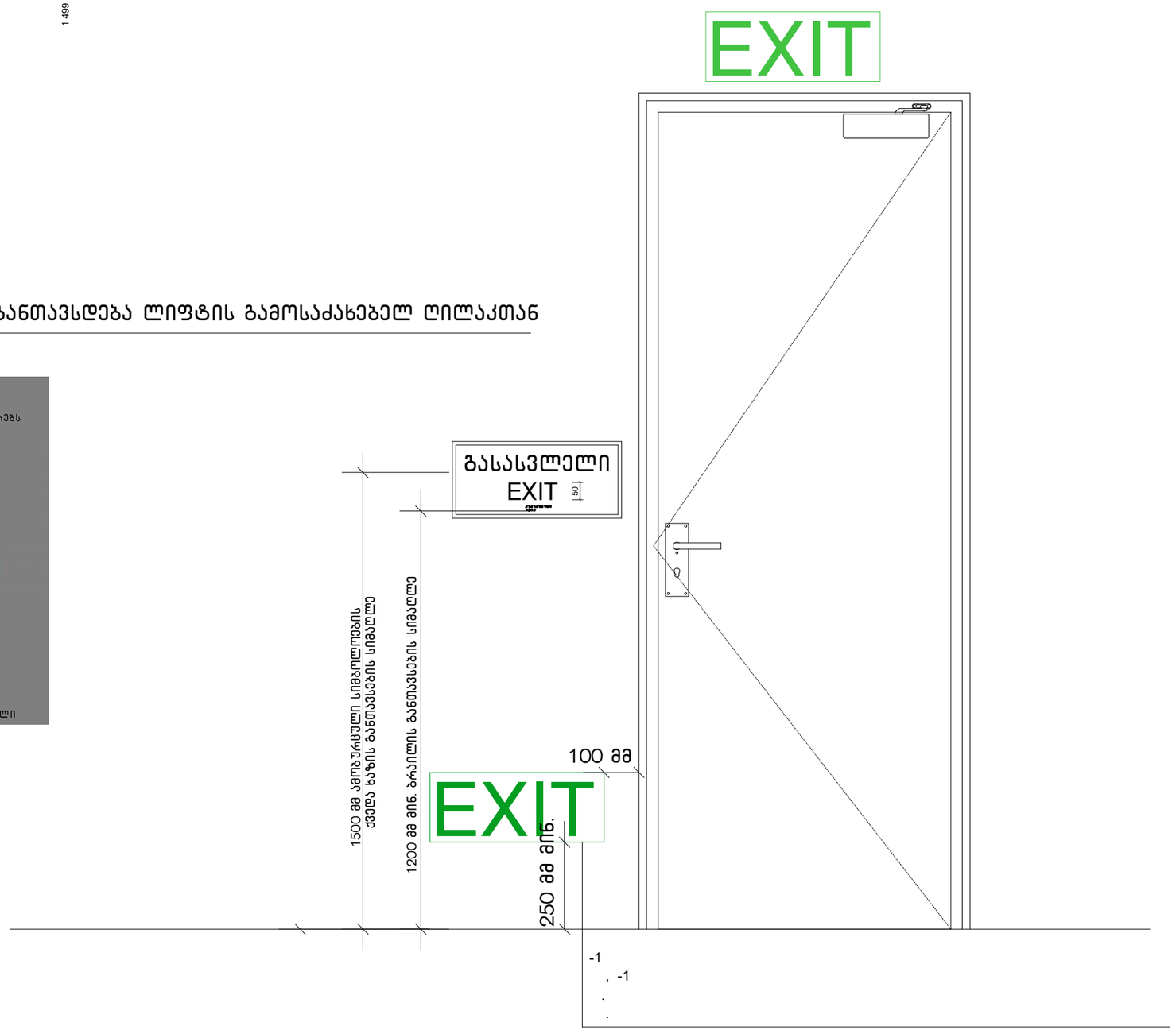

2022 წ.	დამკვეთი	შპს „ნორბი“	დასახელება	ქ. თბილისი, ორხევის დასახლება, ს/კ. 01.19.16.002.229-ზე სასაყოფზე შენობის პროექტი	დირექტორი		ი.ჟარუმიძე	მასშ. ფორმ.
	შემსრულებელი	ი/მ ი.ჟარუმიძე	ნახაზი		არქიტექტორი		ი.ჟარუმიძე	A3
				ნიშნები 2	შესრულა			ფურც. №
								მს-7

შენობა-ნაგებობების უსაფრთხოების წესებთან შესაბამისობის ანალიზი
(დასაწყისი)

გამოყენებული წესები - „შენობა-ნაგებობის უსაფრთხოების წესები“

ჩამოთვალეთ შენობის დაკავებულებები და აღწერეთ თითოეული გამოყენება
მცირე საფრთხის შემცველი სასაწყობო ჯგუფი სწ-2 ------საწყობი N1 0.00 ნიშნულზე;
მცირე საფრთხის შემცველი სასაწყობო ჯგუფი სწ-2 ------საწყობი N2 0.00 ნიშნულზე;
მცირე საფრთხის შემცველი სასაწყობო ჯგუფი სწ-2 ------საწყობი N3 0.00 ნიშნულზე;
საქმიანი ჯგუფი სქ ------კაბინეტი +3.00 ნიშნულზე;
საქმიანი ჯგუფი სქ ------სამუშაო ოთახი N1 +3.00 ნიშნულზე;
საქმიანი ჯგუფი სქ ------სამუშაო ოთახი N2 +3.00 ნიშნულზე;
საქმიანი ჯგუფი სქ ------სამუშაო ოთახი N3 +3.00 ნიშნულზე;

კონსტრუქციის ტიპი:	II B

დასაშვები სიმაღლე მიწის დონის ზემოთ ცხრილი 503-ის მიხედვით:	16.8 მეტრი
საპროექტო შენობის სიმაღლე მიწის დონის ზემოთ:	9.90 მეტრი

სართულიანობის შეზღუდვები ცხრილი 503-ის მიხედვით		
დაკავებულობების ჯგუფები	დასაშვები სართულიანობა მიწის დონის ზემოთ	შემოთავაზებული სართულიანობა მიწის დონის ზემოთ
მცირე საფრთხის შემცველი სასაწყობო ჯგუფი სწ-2	4	2
საქმიანი ჯგუფი სქ	4	2

ფართობის შეზღუდვები ცხრილი 503-ის მიხედვით		
დაკავებულობები	დასაშვები ფართობი (ცალკეულ სართულზე)	შემოთავაზ. ფართობი (ცალკეულ სართულზე)
მცირე საფრთხის შემცველი სასაწყობო ჯგუფი სწ-2	2420	985.62
საქმიანი ჯგუფი სქ	2420	180.9

გარე კედლის ღიობებისადმი მოთხოვნები ცხრილი 705.8-ის მიხედვით							
გარე კედელი	ხანძარსაწინააღმდეგო მანძილი (მეტრი)	კედლის ღიობების ფართობი (კედლის %)					
		დასაშვები			გათვალისწინებული		
		დაცული	დაუცველი საშხეფით	დაუცველი	დაცული	დაუცველი საშხეფით	დაუცველი
1-10	9<	აუცილებ. არ არის	შეუზღუდავია	შეუზღუდავია	-	-	არ იზღუდება
ა-დ	3.1	-	-	15%	-	-	0%
10-1	3.2	-	-	15%	-	-	10%
დ-ა	9<	აუცილებ. არ არის	შეუზღუდავია	შეუზღუდავია	-	-	არ იზღუდება

გარე კედლის ცეცხლმედეგობისადმი მოთხოვნები ცხრილი 602-ის და 705.8.5 ქვეთავის მიხედვით				
გარე კედელი	ხანძარსაწინააღმდეგო მანძილი (მეტრი)	ცეცხლმედეგობის ხარისხი (საათი)		
		მოთხოვნილი 602-ით	მოთხოვნილი 705.8.5-ით	გათვალისწინებული
1-10	9<	0 სთ.	0 სთ.	1 სთ.
ა-დ	3.1	0 სთ.	0 სთ.	1 სთ.
10-1	3.2	0 სთ.	0 სთ.	1 სთ.
დ-ა	9<	0 სთ.	0 სთ.	1 სთ.

2022 წ.	დამკვეთი	შპს „ნორგი“	დასახელება	ქ. თბილისი, ორხევის დასახლება ს/კ. 01.19.16.002.229-ზე სახაწყოგე შენობის პროექტი	დირექტორი		ი.ჭარუშიძე	მასშ.	ფორმ.
	შემსრულებელი	ი/მ ი.ჭარუშიძე	ნახაზი	შენობა-ნაგებობების უსაფრთხოების წესებთან შესაბამისობის ანალიზი (დასაწყისი)	არქიტექტორი		ი.ჭარუშიძე	1:200	A3
					შესრულა			ფურც. №	
								ა6-1	

შენობა-ნაგებობების შსაფრთხოების წესებთან შესაბამისობის ანალიზი
(გაბრძელება)

ხანძრისაგან დაცვის სისტემებისადმი მოთხოვნები							
დაკავებულობები/სივრცეები/გასასვლელი საშუალებები	ავტოსაშ ხეფი სისტემა	ალტერნატ. ავტომატ. ცეცხლსაქრ. სისტემები	სახანძრო განგაშისა, კვამლაღმომჩენი და ცეცხლაღმომჩენი სისტემები	სახანძრო მილდგარე ბის სისტემები	კვამლის საკონტრ. სისტემები	ხელის ცეცხლმა ქრები	საავარიო განგაშის სისტემები
სწ-2 ჯგუფი	არა	არა	კი (სახანძრო განგაშის ხელით სამართავი სისტემა); (დამკავებელთა შეტყობინების სისტემა); (მხედველობითი განგაშის სისტემა); (კვამლაღმომჩენები)	არა	კი	კი	კი
სქ ჯგუფი	არა	არა	კი (სახანძრო განგაშის ხელით სამართავი სისტემა); (დამკავებელთა შეტყობინების სისტემა); (მხედველობითი განგაშის სისტემა); (კვამლაღმომჩენები)	არა	კი	კი	კი

სახანძრო-სამაშველო სამსახურის მიერ გამოსაყენებელი მისაერთებლები	კი („ა“ და “10“ ღერძებთან კედლებს გარეთ)

სახანძრო ტუმბოები და წყლის რეზერვუარი	არა

განიავებისადმი მოთხოვნები		
დაკავებულობები/სივრცეები/გასასვლელი საშუალებები	ბუნებრივი განიავება	მექანიკური განიავება
სწ-2 ჯგუფი	კი	
სქ ჯგუფი	კი	(ტუალეტის ოთახი)
კიბის უჯრედი	კი	
ლიფტი		კი
დერეფანი	კი	

თითოეული სართულიდან გასასვლელი საშუალება											
სართულები	დაკავებულობა და დაკავებულობის დატვირთვის ჯამური მაჩვენებელი	მოთხოვნილი გასასვლელების/გასასვლელთან მისადგომის რაოდენობა	გათვალისწინებული გასასვლელების/გასასვლელ მისადგომის რაოდენობა და ტიპი	გასასვლელი საშუალებების სიგანე (მეტრი)					
				გზა-კიბეები		დერაფანი		გასასვლელის გზა-კარი	
				მოთხოვნილი	გათვალისწინებული	მოთხოვნილი	გათვალისწინებული	მოთხოვნილი	გათვალისწინებული
პირველი სართული	სწ-2 დ.დ.= 23	1 (შენობიდან გამოსასვლელი გზა-კარი)	4					0.82	1.0
მეორე სართული	სქ დ.დ = 36	1	გასასვლელი გზა-კიბე 1	1.10	1.22	1.20	მინ. 1.35		

2022 წ.	დამკვეთი	შპს „ნორბი“	დასახელება	ქ. თბილისი, ორხევის დასახლება ს/კ. 01.19.16.002.229-ზე სასაწყობე შენობის პროექტი	დირექტორი		ი.ჟარუმიძე	მასშ.
	შემსრულებელი	ი/მ ი.ჟარუმიძე			არქიტექტორი		ი.ჟარუმიძე	1:200 A3
			ნახაზი	შენობა-ნაგებობების შსაფრთხოების წესებთან შესაბამისობის ანალიზი (გაბრძელება)	შესრულა			ფურც. №
								ან-2

შენობა-ნაგებობების შსაფრთხოების წესებთან შესაბამისობის ანალიზი
(დასასრული)

წყალსადენი სისტემის ფიქსირებული მოწყობილობების რაოდენობა
ცხრილი 1602.1-ის მიხედვით

სართულები	დაკავებულობა და დაკავებულობის დატვირთვის ჯამური მაჩვენებელი	ფიქსირებული მოწყობილობები(ცალი)											
		უნიტაზი		ხელსაბანები		აბაზანა /საშხაპე/		სასმელი წყლის შადრევანი /დისპენსერი/		სამომსახურეო ნიჟარა		ავტომატური სარეცხის მანქანა და სამზარ. ნიჟ.	
		მოთხოვნილი	გათვალისწინებული	მოთხოვნილი	გათვალისწინებული	მოთხოვნილი	გათვალისწინებული	მოთხოვნილი	გათვალისწინებული	მოთხოვნილი	გათვალისწინებული	მოთხოვნილი	გათვალისწინებული
	სწ-2 ჯგუფი დ.დ=23	1	1	1	1	–	–	1	1	1	1	–	–
	სძ ჯგუფი დ.დ.=36	1	4	1	4	-	-	1	1	1	1	1	1

2022 წ.	დამკვეთი	შპს „ნორბი“	დასახელება	ქ. თბილისი, ორხევის დასახლება ს/კ. 01.19.16.002.229-ზე სასაწყობე შენობის პროექტი	დირექტორი		ი.ქარუმიძე	მასშ. 1:200
	შემსრულებელი	ი/მ ი.ქარუმიძე	ნახაზი	შენობა-ნაგებობების შსაფრთხოების წესებთან შესაბამისობის ანალიზი (დასასრული)	არქიტექტორი		ი.ქარუმიძე	ფორმ. A3
					შესრულა			შურც. №
								ან-3

პირველი სართულის ხანძარსაწინააღმდეგო გეგმა

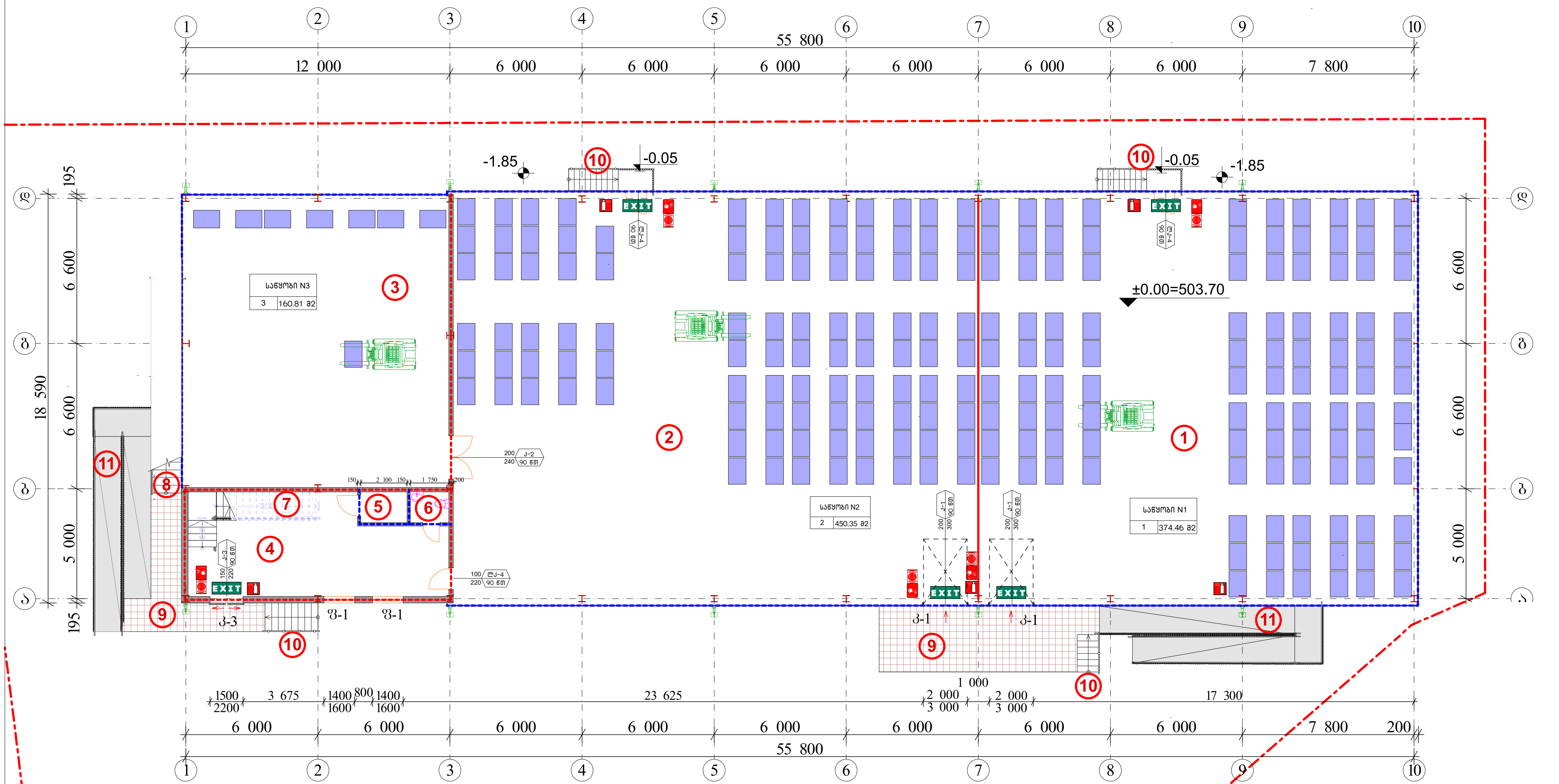

ექსპლიკაცია:

1. საწყობი N1 ------------------------- 374.46 მ²;
2. საწყობი N2 ------------------------- 447.66 მ²;
3. საწყობი N3 ------------------------- 160.81 მ²;
4. შემოსასვლელი --------------------- 48.65 მ²;
5. ლიფტი ----------------------------- 3.34 მ²;
6. საპირფარეშო ------------------------ 2.76 მ²;
7. შიგა კიბე ---------------------------- 9.10 მ²;

შიგა სათავსების ფართი 1046.78 მ²,

8. გარე კიბეების ბაქნები ------------------------
   ------------- 5.72+2.08+2.08+16.57=26.45 მ²
9. პანდუსი შშმ. პირთათვის -- 24.52X2= 49.04 მ²
10. მანქანის დასატვირთი ბაქანი ------- 28.31 მ²,

103.80 მ²

პირობითი ნიშნები:

- მიწის ნაკვეთის საზღვარი
- ღერძის ხაზი
- ±0.00 – იატაკის მოპირკეთების ნიშნული (ი.მ.ნ)
- პემზის ბლოკის კედელი
- სენდვიჩ პანელის კედელი
- ერთფრთიანი კარი
- ორფრთიანი კარი
- ორფთიანი ავტომატური კარი
- სარკმელი

EXIT – გასასვლელი აღმნიშვნელი განათებული ნიშანი

1 საათიანი ხანძარმედეგობის აღმნიშვნელი ხაზი

2 საათიანი ხანძარმედეგობის აღმნიშვნელი ხაზი

სახანძრო მილი

400 / 300, კ-1, 90 წთ: კარის თავისუფალი სიგანე (სმ); ხანძარმედეგობა; კარის ნუმერაცია; კარის თავისუფალი სიმაღლე (სმ)

შენობის ელემენტები	ტიპი – II B
ძირითადი კონსტრუქციული ჩარჩო	2
მზიდი კედლები გარე შიგა	2 2
არამზიდი კედლები და ტიხრები გარე	ცხრილი 602
არამზიდი კედლები და ტიხრები შიგა	0
იატაკის კონსტრუქცია და არაძირითადი ნაწილები	2
სახურავის კონსტრუქცია და არაძირითადი ნაწილები	1

სიმბოლოს სახელწოდება

- ხელის ცეცხლმაქრი
- სახანძრო მილდგარი
- ორმხრივი კავშირის სისტემა
- კვამლზე მორეაგირე მაუწყებელი
- კვამლის ავტომატური აღმომჩენი
- ავტოსაშხეფი
- სახანძრო განგაშის ღილაკი
- დამკავებელთა შეტყობინების სისტემა (სახაბძრო სიგნალიზაცია)
- ავარიული განათება
- საავარიო განათება
- სახანძრო მისაერთებელი
- ჰაერის დაწნევის სისტემა
- სახანძრო ჰიდრანტი
- მექანიკური განიავების სისტემა

შენიშვნები:

1. დენის გათიშვის შემთხვევაში სათადარიგო ელექტროსისტემა ავტომატურად გაანათებს გასასვლელ საშუალებებს.

2022 წ.	დამკვეთი	შპს „ნორბი“	დასახელება	ქ. თბილისი, ორხევის დასახლება, მერაბ კოსტავას ქ.№7 (ს/კ. 01.19.16.002.229) სასაწყობე შენობის პროექტი	დირექტორი		ი.ქარუმიძე	მასშ.	ფორმ.
	შემსრულებელი	ი/მ ი.ქარუმიძე			არქიტექტორი		ი.ქარუმიძე	1:200	A3
			ნახაზი	პირველი სართულის ხანძარსაწინააღმდეგო გეგმა	შეასრულა			ფურც. №	
								ხს-1	

მეორე სართულის ხანძარსაწინააღმდეგო გეგმა

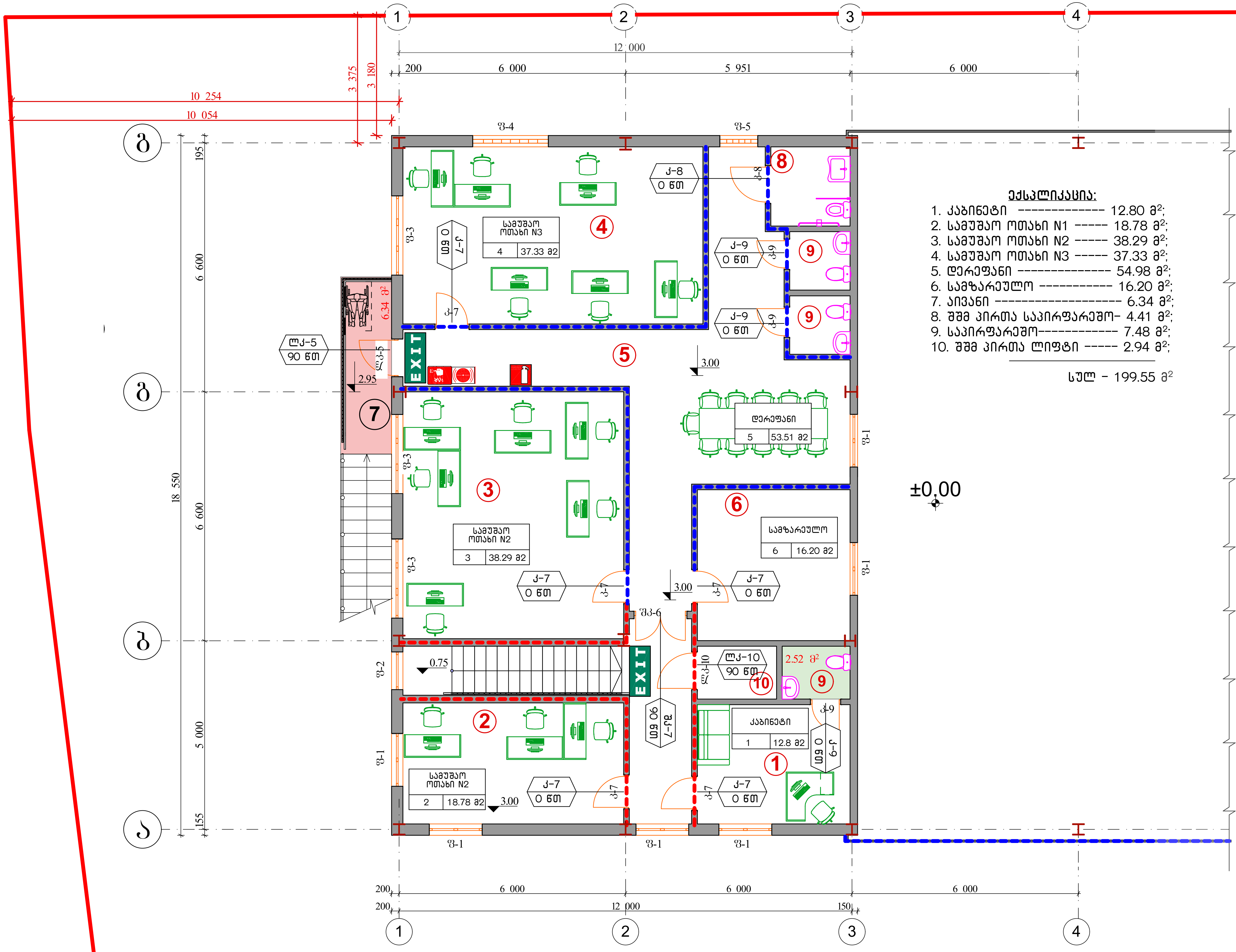

ექსპლიკაცია:

1. კაბინეტი ------------- 12.80 მ²;
2. სამუშაო ოთახი N1 ----- 18.78 მ²;
3. სამუშაო ოთახი N2 ----- 38.29 მ²;
4. სამუშაო ოთახი N3 ----- 37.33 მ²;
5. დერეფანი --------------- 54.98 მ²;
6. სამზარეულო ----------- 16.20 მ²;
7. აივანი ------------------- 6.34 მ²;
8. შშმ პირთა საპირფარეშო- 4.41 მ²;
9. საპირფარეშო------------ 7.48 მ²;
10. შშმ პირთა ლიფტი ----- 2.94 მ²;

სულ - 199.55 მ²

პირობითი ნიშნები:

- მიწის ნაკვეთის საზღვარი
- ღერძის ხაზი
- იატაკის მოპირკეთების ნიშნული (ი.მ.ნ)
- პემზის ბლოკის კედელი
- სენდვიჩ პანელის კედელი
- ერთფრთიანი კარი
- ორფრთიანი კარი
- ორფთიანი ავტომატური კარი
- სარკმელი

EXIT — გასასვლელი აღმნიშვნელი განათებული ნიშანი

1 საათიანი ხანძარმედეგობის აღმნიშვნელი ხაზი

2 საათიანი ხანძარმედეგობის აღმნიშვნელი ხაზი

სახანძრო მილი

400 / 300 / კ-1 / 90 წთ: კარის თავისუფალი სიგანე (სმ); ხანძარმედეგობა; კარის ნუმერაცია; კარის თავისუფალი სიმაღლე (სმ)

შენობის ელემენტები	ტიპი – II B
ძირითადი კონსტრუქციული ჩარჩო	2
მზიდი კედლები გარე შიგა	2 2
არამზიდი კედლები და ტიხრები გარე	ცხრილი 602
არამზიდი კედლები და ტიხრები შიგა	0
იატაკის კონსტრუქცია და არაძირითადი ნაწილები	2
სახურავის კონსტრუქცია და არაძირითადი ნაწილები	1

სიმბოლოს სახელწოდება

- ხელის ცეცხლმაქრი
- სახანძრო მილდგარი
- ორმხრივი კავშირის სისტემა
- კვამლზე მორეაგირე მაუწყებელი
- კვამლის ავტომატური აღმომჩენი
- ავტოსაშხეფი
- სახანძრო განგაშის ღილაკი
- დამკავებელთა შეტყობინების სისტემა (სახაბძრო სიგნალიზაცია)
- ავარიული განათება
- საავარიო განათება
- სახანძრო მისაერთებელი
- ჰაერის დაწნევის სისტემა
- სახანძრო ჰიდრანტი
- მექანიკური განიავების სისტემა

შენიშვნები:

1. დენის გათიშვის შემთხვევაში სათადარიგო ელექტროსისტემა ავტომატურად გაანათებს გასასვლელ საშუალებებს.

2022 წ.								
	დამკვეთი	შპს „ნორბი"	დასახელება	ქ. თბილისი, ორხევის დასახლება, ს/კ. 01.19.16.002.229-ზე სასაწყობე შენობის პროექტი	დირექტორი		ი.ქარუმიძე	მასშ. / ფორმ.
	შემსრულებელი	ი/მ ი.ქარუმიძე			არქიტექტორი		ი.ქარუმიძე	1:200 / A3
			ნახაზი	მეორე სართულის ხანძარსაწინააღმდეგო გეგმა	შესრულა			ფურც. №
								ხხ-2

პირველი სართულის დამატებითი სახანძრო უსაფრთხოების გეგმა
პირობითი აღნიშვნებით

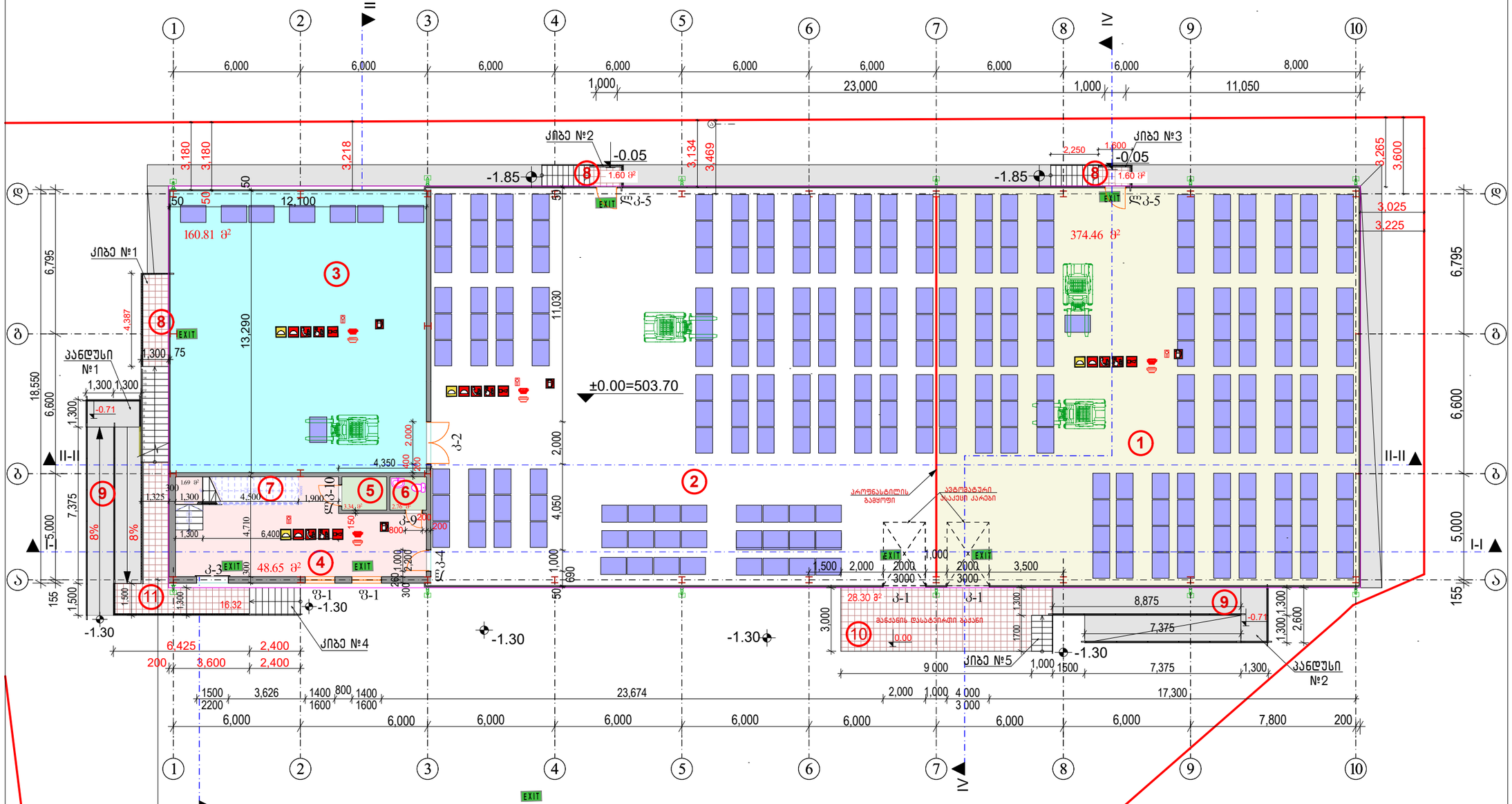

ექსპლიკაცია:

1. სააწყობი N1 ---------- 374.46 მ²,
2. სააწყობი N2 ---------- 447.66 მ²,
3. სააწყობი N3 ---------- 160.81 მ²,
4. შემოსასვლელი ---------- 48.65 მ²,
5. ლიფტი ---------- 3.34 მ²,
6. საპირფარეშო ---------- 2.76 მ²,
7. შიგა კიბე ----------

შიგა სათავსების ფართი 1038.58 მ²,

8. გარე კიბეების ბაქნები ----------
   ---------- 5.72+2.08+2.08+16.57=26.45 მ²
9. კანდუსი შშმ. პირთათვის -- 24.52X2= 49.04 მ²
10. მანქანის დასატვირთი ბაქანი ------- 28.31 მ²,

103.80 მ²

პირობითი ნიშნები:

- მიწის ნაკვეთის საზღვარი
- ღერძის ხაზი
- ±0.00 – იატაკის ფორიკეთების ნიშნული (ი.გ.ნ)
- კედლის ბლოკის კედელი
- სანდვიჩ პანელის კედელი
- ერთფრთიანი კარი
- ორფრთიანი კარი
- ორფრთიანი ავტომატური კარი
- სარკმელი
- EXIT – გასასვლელი აღნიშვნელი განათებული ნიშანი
- 1 საათიანი ხანძარმედეგობის აღნიშვნელი ხაზი
- 2 საათიანი ხანძარმედეგობის აღნიშვნელი ხაზი
- სახანძრო მილი

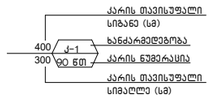

შენობის ელემენტები	ტიპი – B
	B
ძირითადი კონსტრუქციული ჩარჩო	2
მზიდი კედლები გარე შიგა	2 2
არამზიდი კედლები და ტიხრები გარე	სხრილი 602
არამზიდი კედლები და ტიხრები შიგა	0
იატაკის კონსტრუქცია და არაკრიტიკული ნაწილები	2
სახურავის კონსტრუქცია და არაკრიტიკული ნაწილები	1

პირობითი აღნიშვნები:

- ავარიული განათება
- ავარიული განათება
- სახანძრო ავტომის სისტემა
- მექანიკური განგაშის ღილაკი
- სახანძრო სირენა
- კვამლზე მორეაგირე მაუწყებელი
- კვამლის ავტომატური აღმომჩენი
- ცეხლმაკარი
- EXIT – ევაკუაციის მიმართულება

2022 წ.	დამკვეთი	შპს „ნორბი“	დასახელება	ქ. თბილისი, ორხევის დასახლება, მერაბ კოსტავას ქ.№7 (ს/კ. 01.19.16.002.229) სახაწყობე შენობის პროექტი	დირექტორი		ი.ქარუმიძე	მასშ.	ფორმ.
	შემსრულებელი	ი/მ ი.ქარუმიძე	ნახაზი		არქიტექტორი		ი.ქარუმიძე	1:200	A3
				პირველი სართულის დამატებითი სახანძრო უსაფრთხოების გეგმა პირობითი აღნიშვნებით	შესასრულა			ფურც. №	
								სუბ-1	