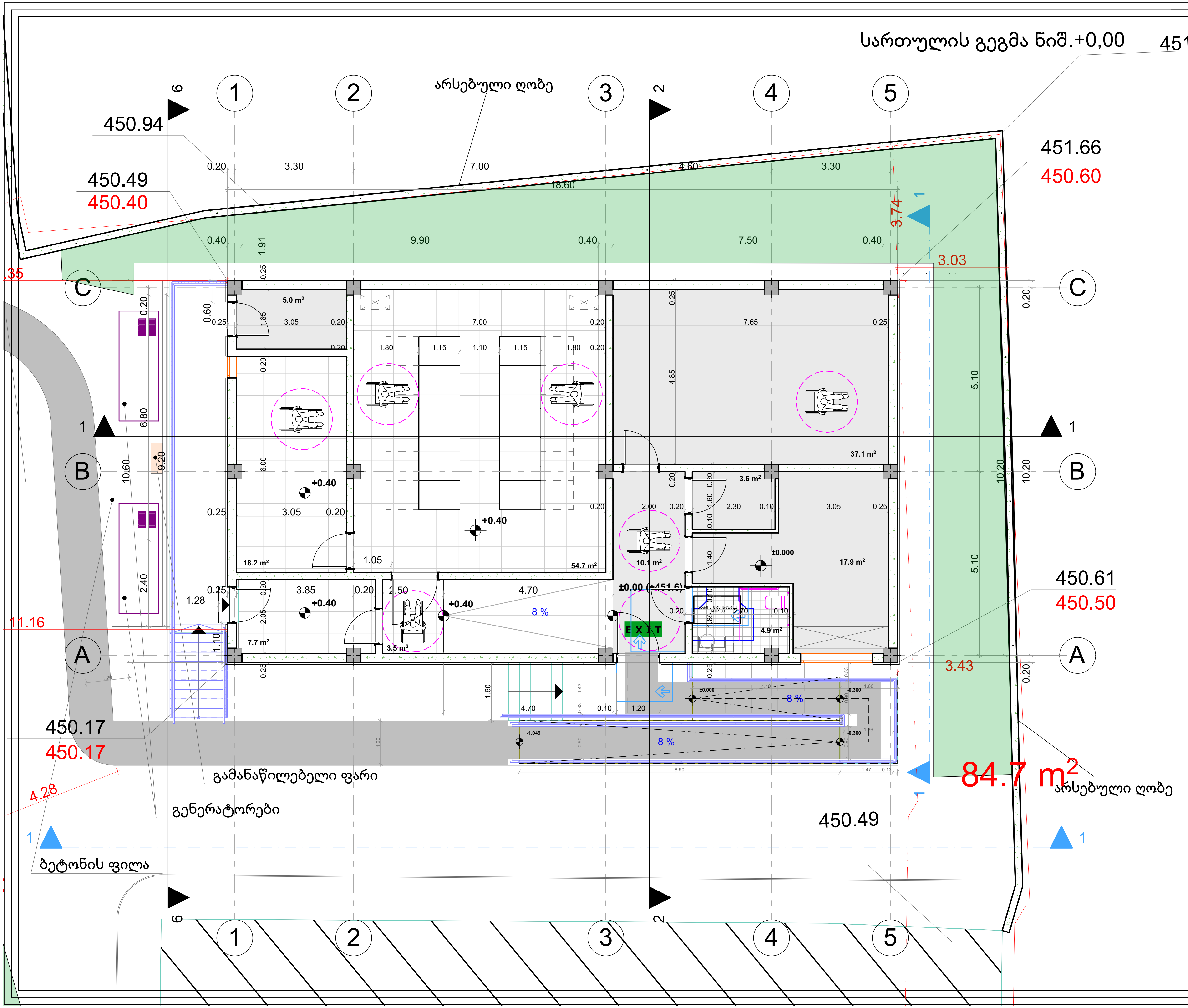

ფორმატი A-3	2021 წ.

შენიშვნები:

1. ნახაზზე ზომები მოცემულია სანტიმეტრებში.
2. ნახაზზე ნიშნულები მოცემულია მეტრებში.
3. ნახაზის ყველა ცვლილება მშენებლობისას შეთანხმებული უნდა იყოს პროექტის ავტორთან.

ტექნიკურ-ეკონომიკური მაჩვენებლები:

საერთო ფართობი - 162.4 კვ.მ

ექსპლიკაცია :

±0.00 (+451.6)

დამკვეთი:	
მისამართი:	ქალაქი თბილისი , ტერენტი გრანელის ქუჩა N17, ს/კ 01.16.06.019.013;
პროექტის სახელწოდება	დამხმარე ტექნიკური შენობა

თანამდებობა	სახელი გვარი	ხელმოწერა
დირექტორი:	ოთარ ხუხაშვილი	
პრ. მთ. არქ.:	ლევან ხუხაშვილი	
ავტორები:		
შეასრულა:		

ნახაზის დასახელება:

სტადია:	ფურცელი:	რაოდენობა:	მასშტაბი:
ა.პ.	A- ---	--	1:100

სახურავის გეგმა ნიშ. +4,30

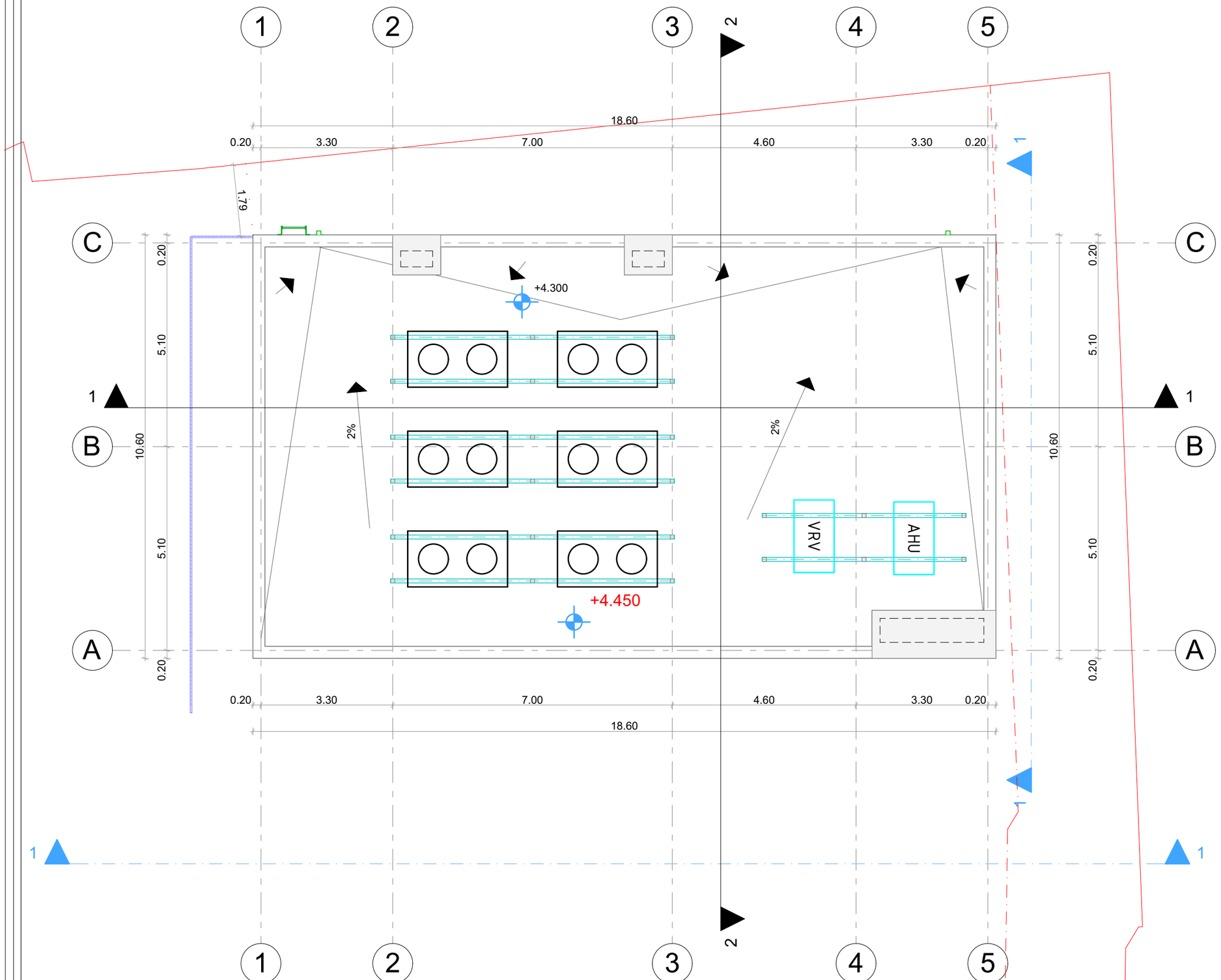

ფორმატი A-3 | 2021 წ.

შენიშვნები:

1. ნახაზზე ზომები მოცემულია სანტიმეტრებში.
2. ნახაზზე ნიშნულები მოცემულია მეტრებში.
3. ნახაზის ცვლილება მშენებლობისას შეთანხმებული უნდა იყოს პროექტის ავტორთან.

ტექნიკურ-ეკონომიკური მაჩვენებლები:

ექსპლიკაცია :

±0.00 (+451.6)

დამკვეთი:	
მისამართი:	ქალაქი თბილისი , ტერენტი გრანელის ქუჩა N17, ს/კ 01.16.06.019.013;
პროექტის სახელწოდება	დამხმარე ტექნიკური შენობა

თანამდებობა	სახელი გვარი	ხელმოწერა
დირექტორი:	ოთარ ხუხაშვილი	
არ. მთ. არქ.:	ლევან ხუხაშვილი	
ავტორები:		
შესრულა:		

ნახაზის დასახელება:

სტადია:	ფურცელი:	რაოდენობა:	მასშტაბი:
ა.პ.	A- ---	--	1:100

მისაწვდომობა

სართულის გეგმა ნიშ.+0,00

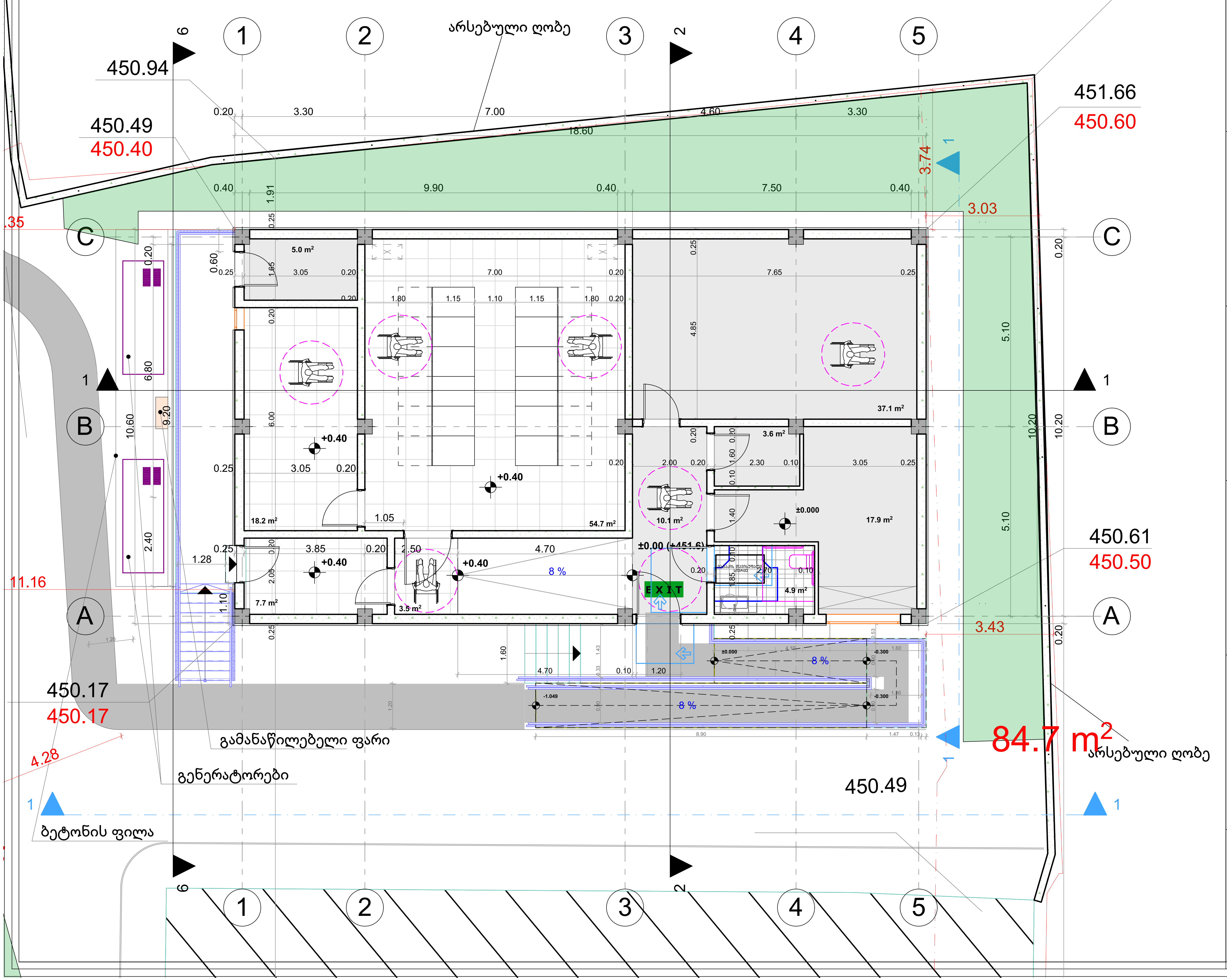

ფორმატი	A-3	2021 წ.

შენიშვნები:

1. ნახაზზე ზომები მოცემულია სანტიმეტრებში.
2. ნახაზზე ნიშნულები მოცემულია მეტრებში.
3. ნახაზის ყველა ცვლილება მშენებლობისას შეთანხმებული უნდა იყოს პროექტის ავტორთან.

ტექნიკურ-ეკონომიკური მაჩვენებლები:

საერთო ფართობი - 162.4 კვ.მ

ექსპლიკაცია :

±0.00 (+451.6)

დამკვეთი:	
მისამართი:	ქალაქი თბილისი , ტერენტი გრანელის ქუჩა N17, ს/კ 01.16.06.019.013;
პროექტის სახელწოდება	დამხმარე ტექნიკური შენობა

თანამდებობა	სახელი გვარი	ხელმოწერა
დირექტორი:	ოთარ ხუხაშვილი	
პრ. მთ. არქ.:	ლევან ხუხაშვილი	
ავტორები:		
შეასრულა:		

ნახაზის დასახელება:

სტადია:	ფურცელი:	რაოდენობა:	მასშტაბი:
ა.პ.	A- ---	--	1:100

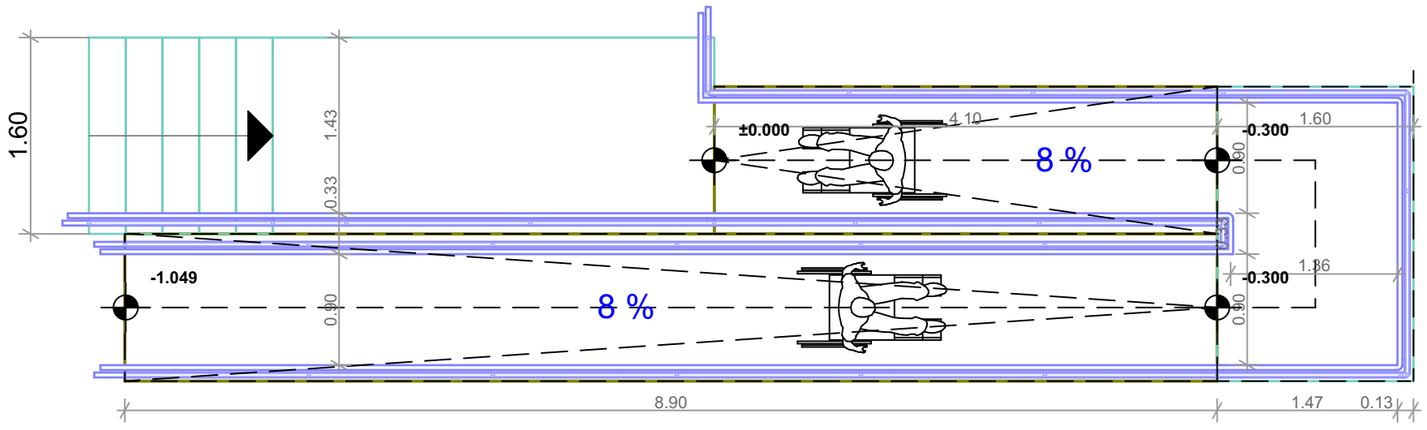

ფორმატი	A-3	2021 წ.

შენიშვნები:

1. ნახაზზე ზომები მოცემულია სანტიმეტრებში.
2. ნახაზზე ნიშნულები მოცემულია მეტრებში.
3. ნახაზის ცვლა ცვლილება მშენებლობისას შეთანხმებული უნდა იყოს პროექტის ავტორთან.

ტექნიკურ-ეკონომიკური მაჩვენებლები:

ექსპლიკაცია :

±0.00 (+451.6)

დამკვეთი:	
მისამართი:	ქალაქი თბილისი , ტერენტი გრანელის ჭუჭა N17, ს/კ 01.16.06.019.013;
პროექტის სახელწოდება	დამხმარე ტექნიკური შენობა

თანამდებობა	სახელი გვარი	ხელმოწერა
დირექტორი:	ოთარ ხუხაშვილი	
პრ. მთ. არქ.:	ლევან ხუხაშვილი	
ავტორები:		
შესრულა:		

ნახაზის დასახელება:

სტადია:	ფურცელი:	რაოდენობა:	მასშტაბი:
ა.პ.	A- ---	--	1:100

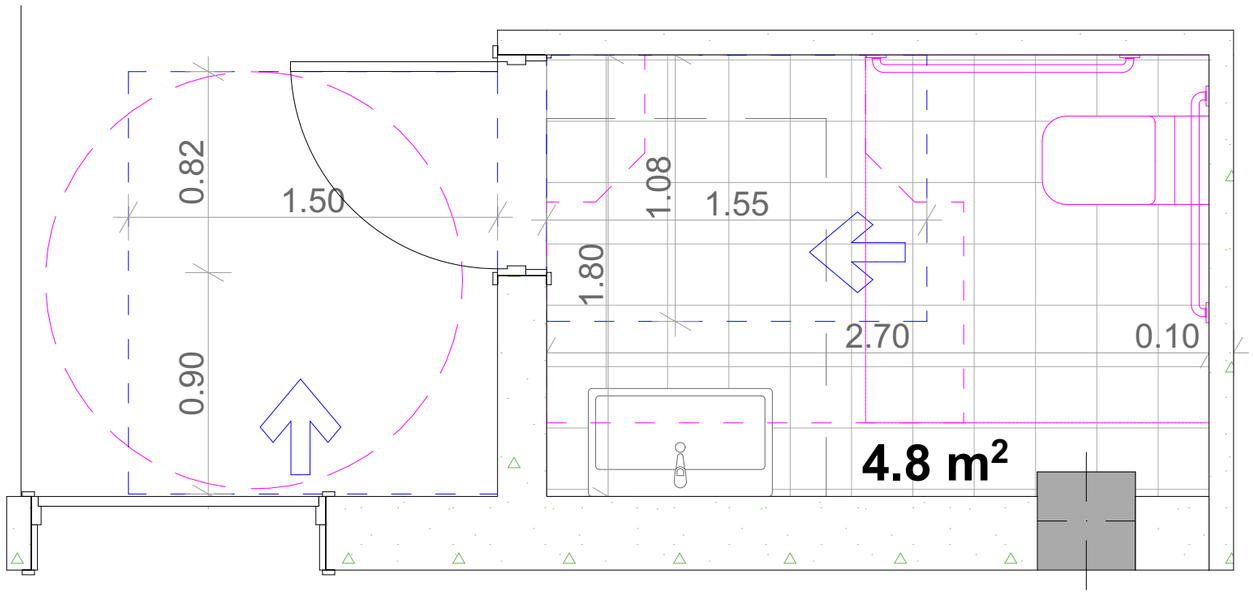

თავისუფალი სივრცე კართან მანევრირებისთვის – ანჯამიანი კარი ანჯამის მხრიდან მისაწვდომი – გამოწევით გაღება

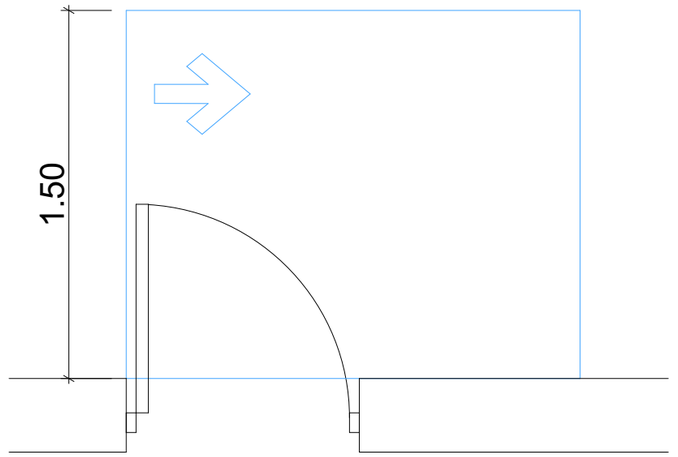

T ფორმის მოსატრიალებელი სივრცე

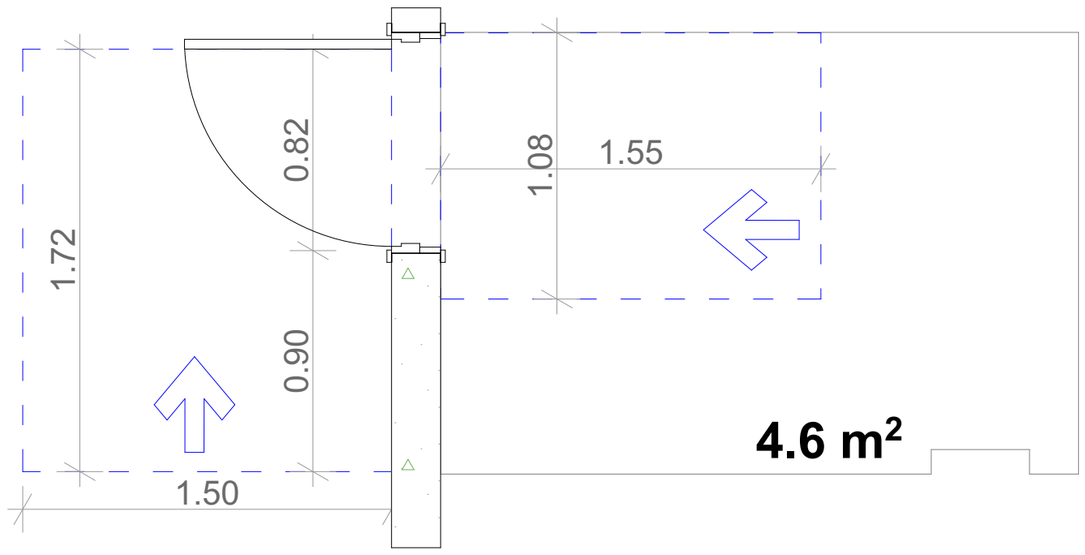

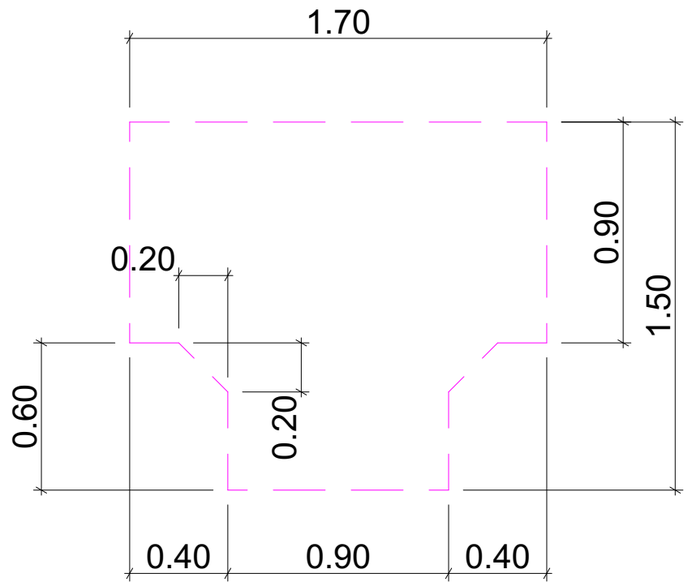

ფორმატი	A-3	2021 წ.

შენიშვნები:

1. ნახაზზე ზომები მოცემულია სანტიმეტრებში.
2. ნახაზზე ნიშნულები მოცემულია მეტრებში.
3. ნახაზის ცვლილება მშენებლობისას შეთანხმებული უნდა იყოს პროექტის ავტორთან.

ტექნიკურ-ეკონომიკური მაჩვენებლები:

ექსპლიკაცია :

±0.00 (+451.6)

დამკვეთი:	
მისამართი:	ქალაქი თბილისი , ტერენტი გრანელის ჩიხი N17, ს/კ 01.16.06.019.013;
პროექტის სახელწოდება	დამხმარე ტექნიკური შენობა

თანამდებობა	სახელი გვარი	ხელმოწერა
დირექტორი:	ოთარ ხუხაშვილი	
პრ. მთ. არქ.:	ლევან ხუხაშვილი	
ავტორები:		
შესრულა:		

ნახაზის დასახელება:

სტადია:	ფურცელი:	რაოდენობა:	მასშტაბი:
ა.პ.	A- ---	--	1:100

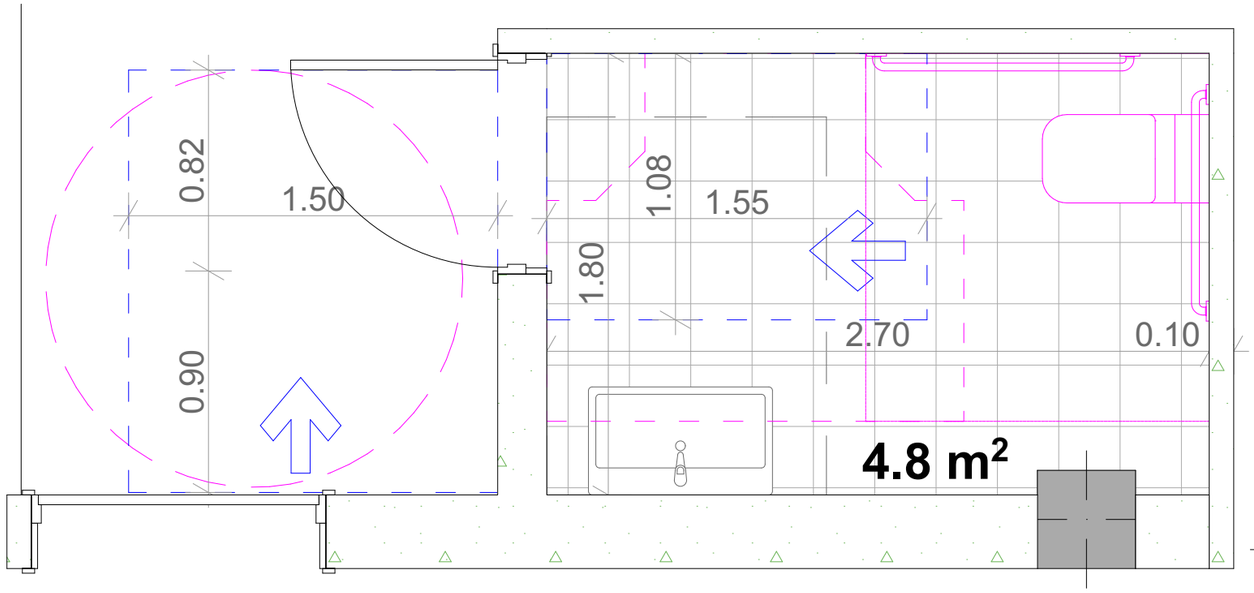

თავისუფალი სივრცე ფეხის ფალანგისთვის

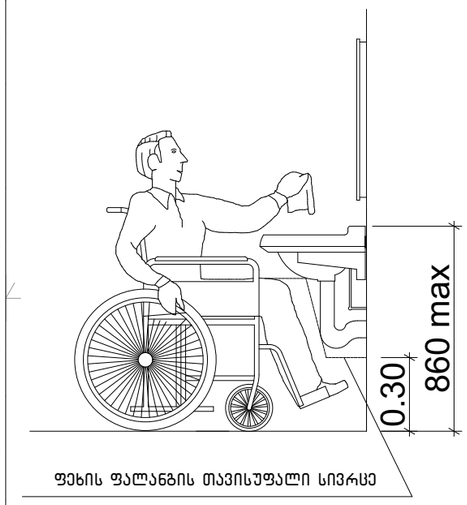

ხელსაბანის მდებარეობა

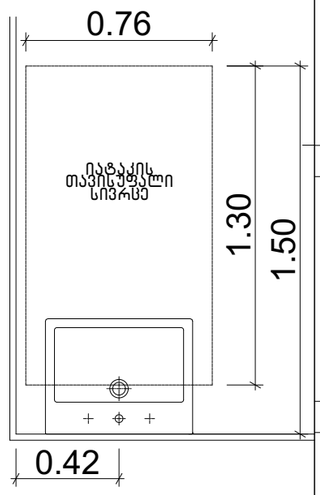

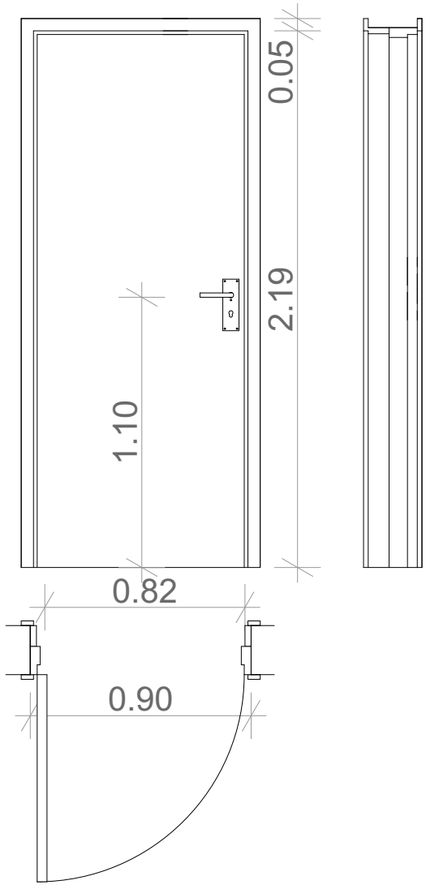

მისაწვდომი ტუალეტი საოფისე სივრცეში

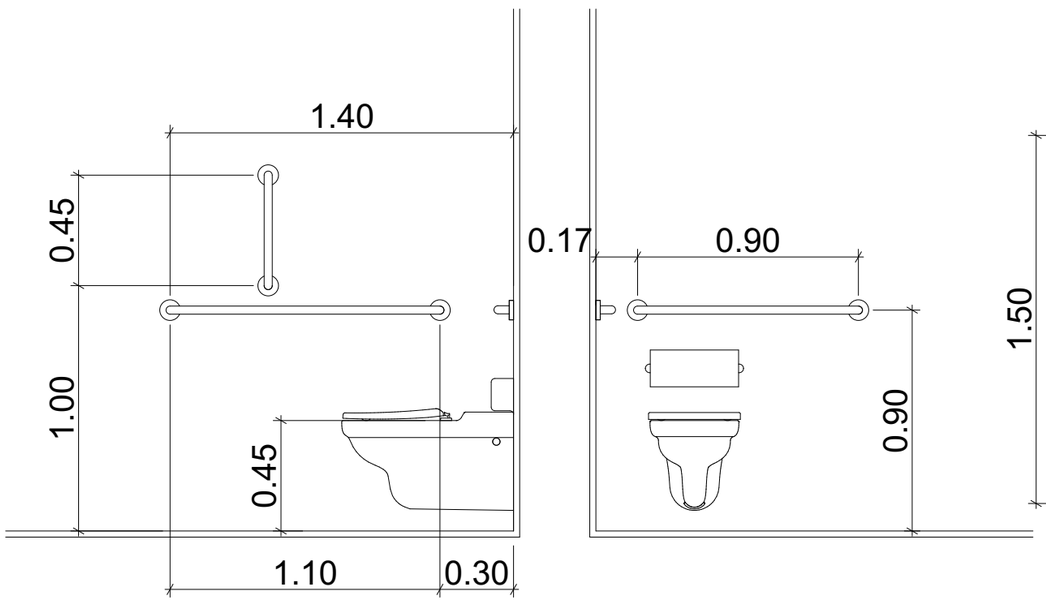

ფორმატი	A-3	2021 წ.

შენიშვნები:

1. ნახაზზე ზომები მოცემულია სანტიმეტრებში.
2. ნახაზზე ნიშნულები მოცემულია მეტრებში.
3. ნახაზის ცვლა ცვლილება მშენებლობისას შეთანხმებული უნდა იყოს პროექტის ავტორთან.

ტექნიკურ-ეკონომიკური მაჩვენებლები:

ექსპლიკაცია :

±0.00 (+451.6)

დამკვეთი:			
მისამართი:	ქალაქი თბილისი , ტერენტი გრანელის ქუჩა N17, ს/კ 01.16.06.019.013;		
პროექტის სახელწოდება	დამხმარე ტექნიკური შენობა		
თანამდებობა	სახელი გვარი	ხელმოწერა	
დირექტორი:	ოთარ ხუხაშვილი		
პრ. მთ. არქ.:	ლევან ხუხაშვილი		
ავტორები:			
შესასრულა:			

ნახაზის დასახელება:

სტადია:	ფურცელი:	რაოდენობა:	მასშტაბი:
ა.პ.	A- ---	--	1:100

გასასვლელის განათებული ნიშანი

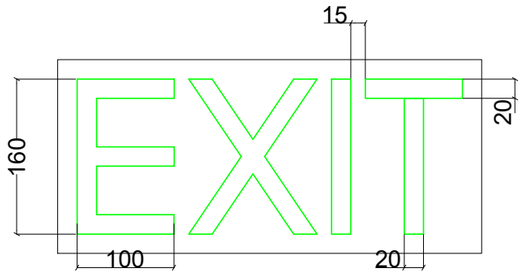

ნიშანი ამოგბურცული სიმბოლოებით და ბრაილით გზა-კიბის შესასვლელთან და გარეთ გამავალ ყველა კართან



ზორმატი A-3 2021 წ.

შენიშვნები:

1. ნახაზზე ზომები მოცემულია სანტიმეტრებში.
2. ნახაზზე ნიშნულები მოცემულია მეტრებში.
3. ნახაზის ყველა ცვლილება მშენებლობისას შეთანხმებული უნდა იყოს პროექტის ავტორთან.

ტექნიკურ-ეკონომიკური მაჩვენებლები:

ექსპლიკაცია :

±0.00 (+451.6)

დამკვეთი:		
მისამართი:	ქალაქი თბილისი , ტერენტი გრანელის ქუჩა N17, ს/კ 01.16.06.019.013;	
პროექტის სახელწოდება	დამხმარე ტექნიკური შენობა	
თანამდებობა	სახელი გვარი	ხელმოწერა
დირექტორი:	ოთარ ხუხაშვილი	
პრ. მთ. არქ.:	ლევან ხუხაშვილი	
ავტორები:		
შესრულა:		

ნახაზის დასახელება:

სტადია:	ფურცელი:	რაოდენობა:	მასშტაბი:
ა.პ.	A- ---	--	1:100

ნიშანი ჰიქტოგრამებით, ამობურცული ნიშნებით და ბრაილით გათვალისწინებით მისაწვდომ ტუალეტებთან ჯარის მომიჯნავედ

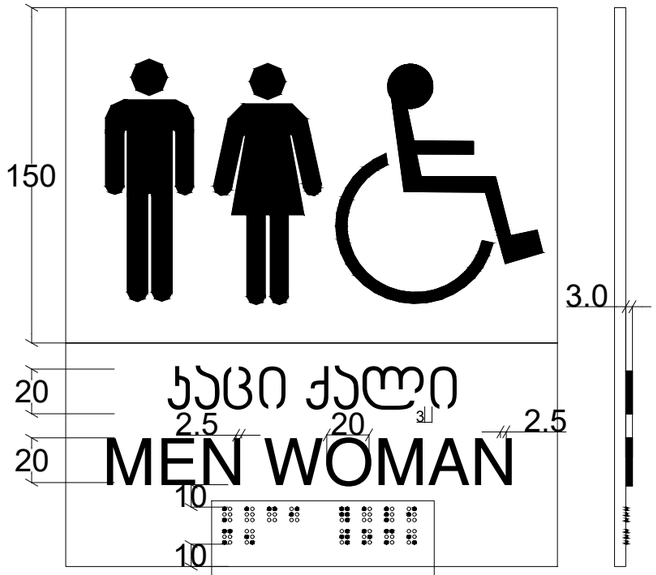

სიმბოლოების სიღრმე

0.8

ბრაილის სიღრმე

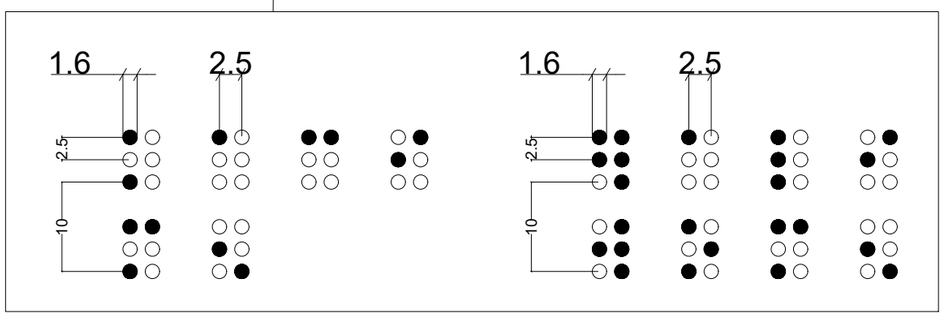

ფორმატი	A-3	2021 წ.

შენიშვნები:

1. ნახაზზე ზომები მოცემულია სანტიმეტრებში.
2. ნახაზზე ნიშნულები მოცემულია მეტრებში.
3. ნახაზის ცვლა ცვლილება მშენებლობისას შეთანხმებული უნდა იქნეს პროექტის ავტორთან.

ტექნიკურ-ეკონომიკური მაჩვენებლები:

ექსპლიკაცია :

±0.00 (+451.6)

დამკვეთი:		
მისამართი:	ქალაქი თბილისი , ტერენტი გრანელის ქუჩა N17, ს/კ 01.16.06.019.013;	
პროექტის სახელწოდება	დამხმარე ტექნიკური შენობა	
თანამდებობა	სახელი გვარი	ხელმოწერა
დირექტორი:	ოთარ ხუხაშვილი	
არ. მთ. არქ.:	ლევან ხუხაშვილი	
ავტორები:		
შესრულა:		

ნახაზის დასახელება:

სტადია:	ფურცელი:	რაოდენობა:	მასშტაბი:
ა.პ.	A- ---	--	1:100