חתכים אורכיים 1-4 סיבובי - מגרש 3

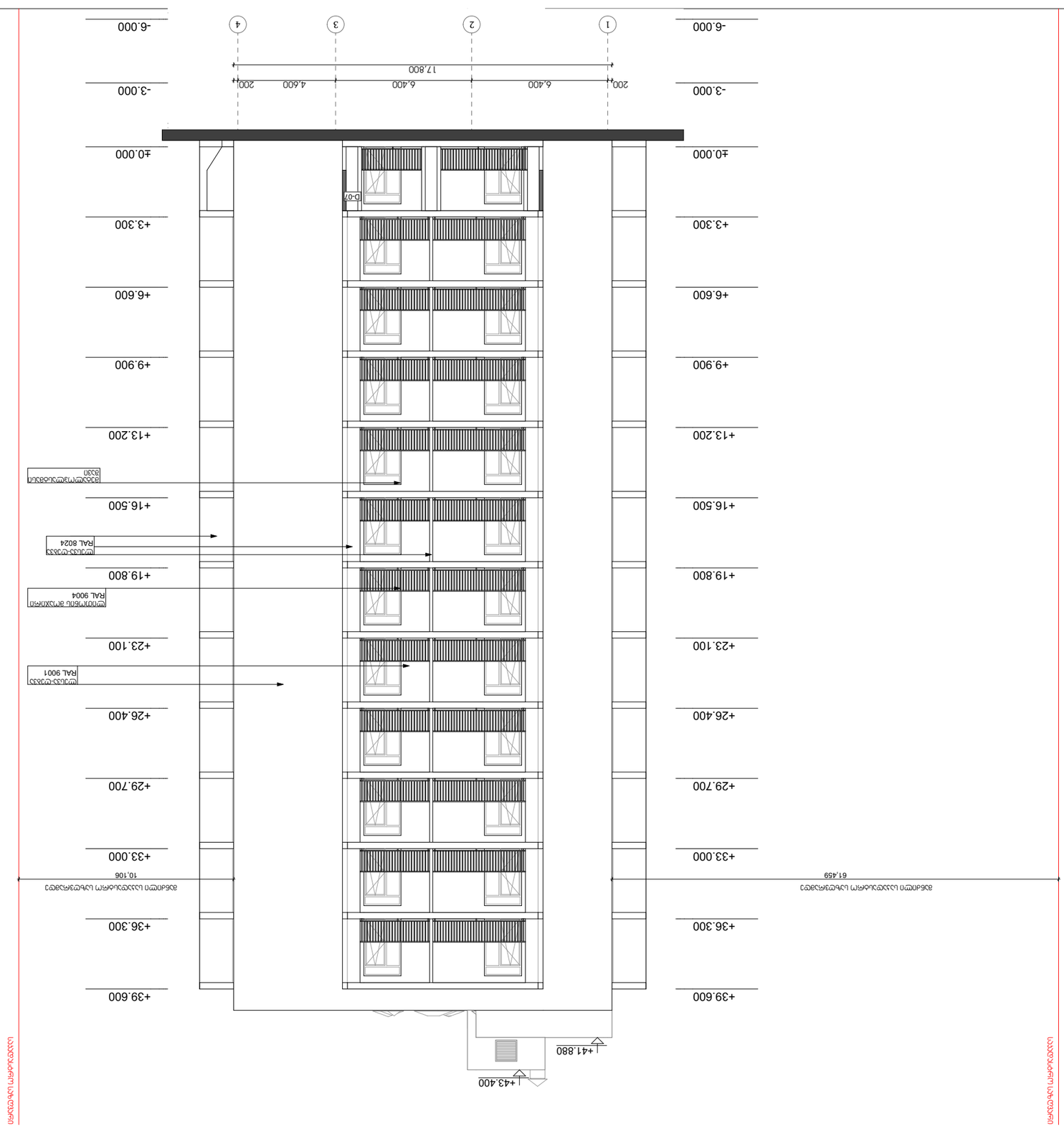

	מפלס רצפת קומת עמודים
±0.00	מפלס הכניסה הקובעת
	חתך בנייה
	גבול מגרש
	קווי בניין 1 לכיוון רחוב
	קווי בניין 2 לכיוון רחוב
	כיוון הליכה מהמדרכה אל הכניסה
	מדרגות, מעלה ומספר המדרגות
	מסלול נכים מהמדרכה אל הכניסה
	גבול מגרש, מעלה ומספר המדרגות
	קווי בניין מעל 200 ס"מ מגובה פני הקרקע הסופיים
	מפלס עבודה מתחת לקרקע
	מפלס הכניסה הקובעת
	מדרגות
	מ.ב.ט.
	מ.ב.ט.
	מ.ב.ט.

ბ ბლოკი - ფასადი 4-1 ღერძებს შორის

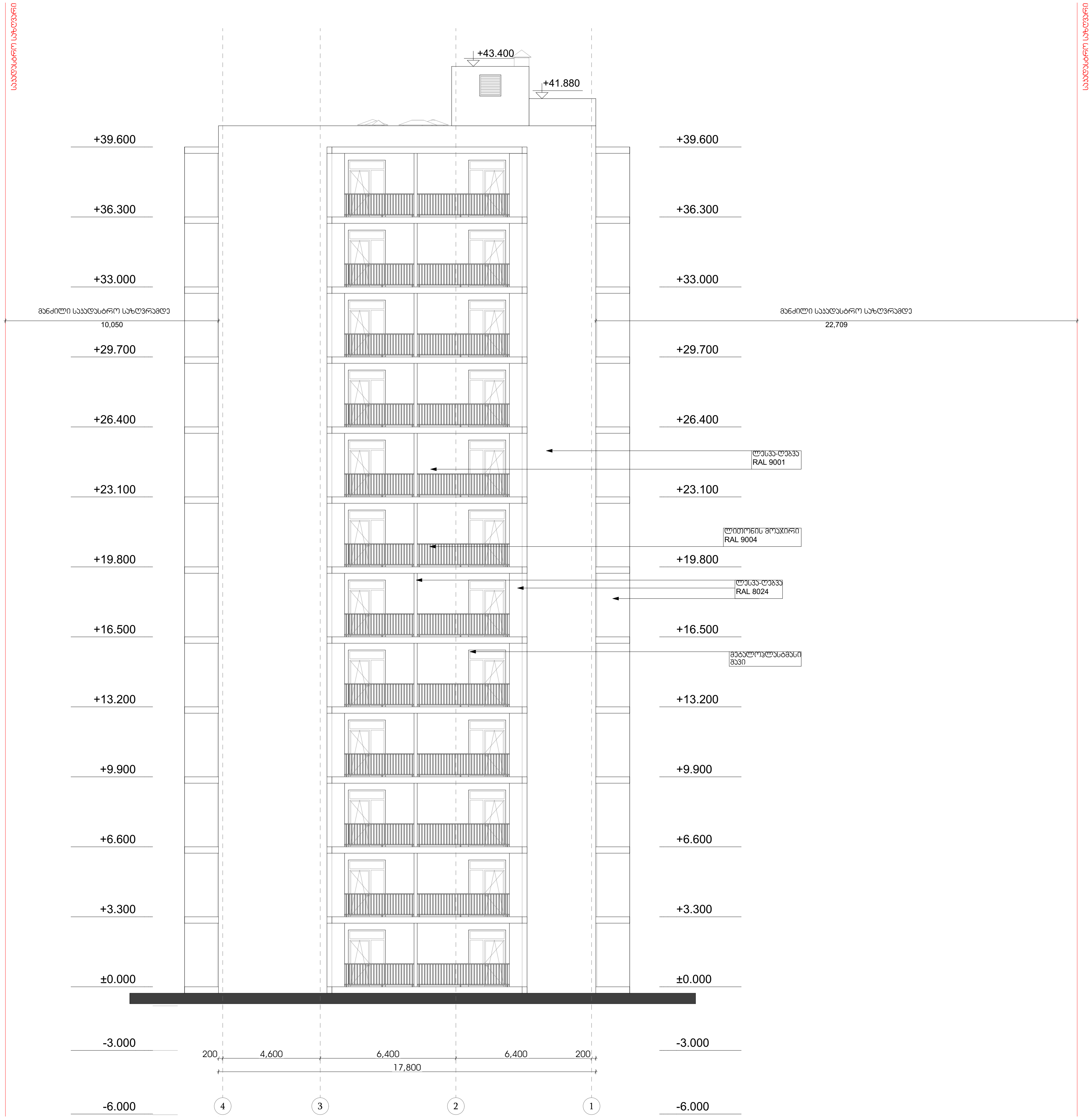

მრავალბინიანი საცხოვრებელი სახლი

ექსპლიკაცია

გამოყენებული პირობითი აღნიშვნები

	საკადასტრო საზღვარი
+0.00	ნიშნული გეგმაზე
1	ჭრილის ხაზი
	კედლის ცეცხლმედეგობის ხარისხი 1 საათი
	კედლის ცეცხლმედეგობის ხარისხი 2 საათი
	გასასვლელამდე სავალი მანძილი
	მისაწვდომი სვლაგეზი
+0.000 / -0.120	ნიშნული ჭრილზე, ფასადზე
	გაძლიერებული ბეტონის სტრუქტურული ელემენტები 2 სთ-იანი ხანძარმედეგობით (სვეტი, დიაფრაგმა)
	ბეტონის ბლოკის 200 იანი კედელი
	შახტის აღმნიშვნელი
1	ღერძის ხაზი
L=11.8 m 10%	პანდუსის ქანობის მაჩვენებელი
	რკ.ბეტონის სვეტი

საცხოვრებელი ბინა №

სც -2	115 მ 2
დ. დ. ფ	186
დ. დ.	7

დაკავებულობის ჯგუფი; სივრცის დასახელება; მთლიანი ფართი; დაკავებულობის დატვირთვის ფაქტორი; დაკავებულობის დატვირთვა

გასასვლელთან მისადგომი მაქსიმალური სავალი მანძილი

EXIT — გასასვლელის აღმნიშვნელი განათებული ნიშანი

დაკავებულობის ჯგუფების აღნიშვნები

დაკავებულობის ჯგუფები	დაკავებულობის ჯგუფის აღნიშვნა	ფერის კოდი
თავშეყრის ჯგუფი (თვ)		RGB (34,139,34)
საქმიანი ჯგუფი (სქ)		RGB (79,12,187)
საგანმანათლებლო ჯგუფი- (სგ)		RGB (245,99,20)
სამრეწველო ჯგუფი (სმ)		RGB (160,32,240)
დიდი საფრთხის შემცველი ჯგუფი- დსშ)		RGB (94,8,58)
დაწესებულებითი ჯგუფი (დწ)		RGB (0,0,255)
სავაჭრო ჯგუფი (სვ)		RGB (255,0,0)
საცხოვრებელი ჯგუფი (სც)		RGB (220,185,0)
სასაწყობო ჯგუფი (სწ)		RGB (136,135,134)
დამხმარე ჯგუფი (დს)		RGB (57,57,56)

ნახაზის დასახელება
ფასადი 4-1 ღერძებში

პროექტი

ვაზისუბანი
მრავალბინიანი საცხოვრებელი სახლის
პროექტი
ს/კ 01.17.09.007.085

დამკვეთი:

შპს "კინორ ვაზისუბანი"

TITLE:

SEAL:	შეასრულა:	ხელმოწერა:
	მ. სომხიშვილი	
	თარიღი:	20.04.2024
	მასშტაბი:	SHEET NO:

ნახაზის ნომ:	ფორმატი:	ფურცლის №	სტადია:
	A2	B.	ს.პ

ბ ბლოკი - ფასადი ა-ი ღერძებს შორის

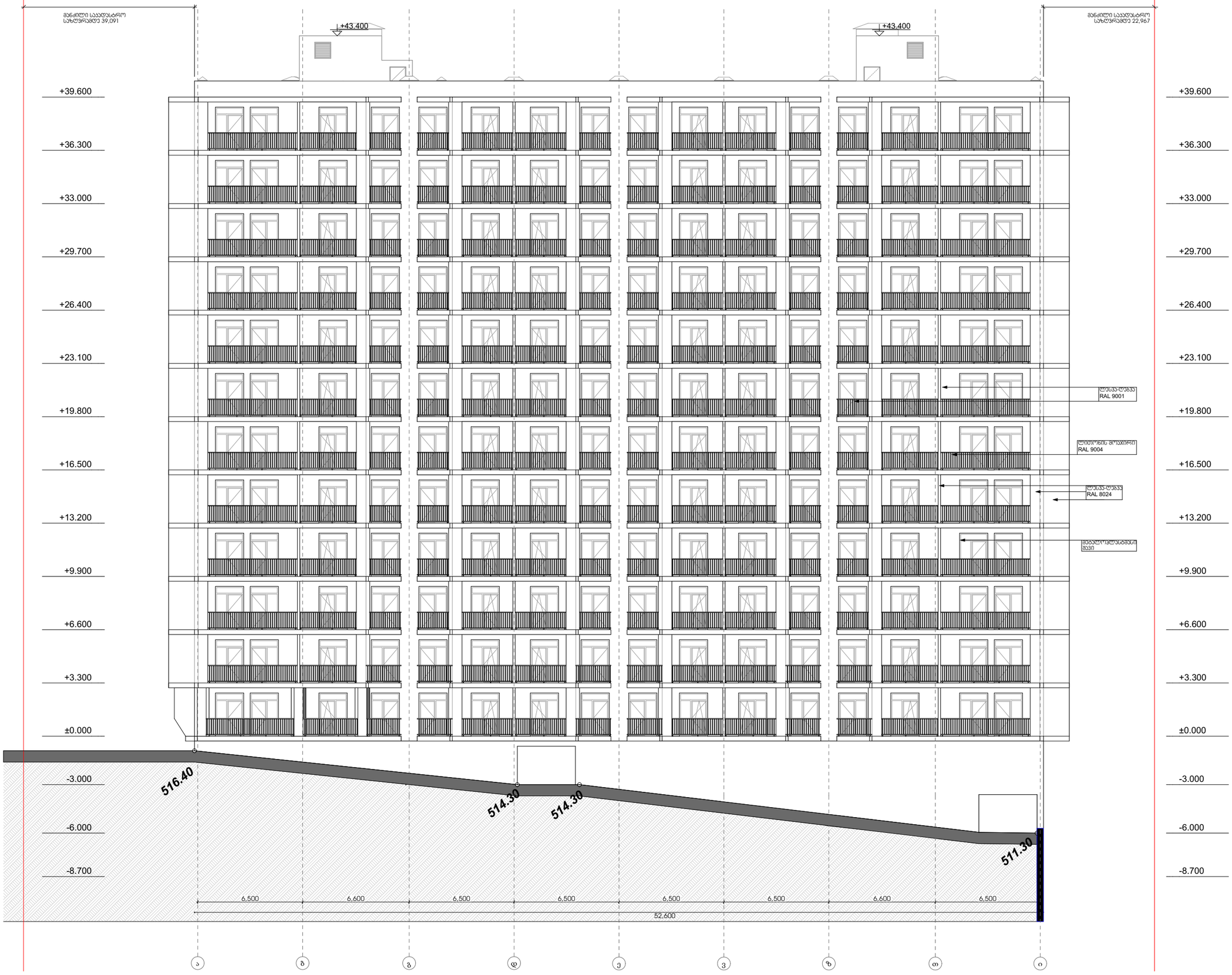

მრავალბინიანი საცხოვრებელი სახლი

ექსპლიკაცია

გამოყენებული პირობითი აღნიშვნები

	საყრდენარო საზღვარი
+0.00	ნიშნული გეგმაზე
	ჭრილის ხაზი
	აჯლის ცეცხლმედეგობის ხარისხი 1 საათი
	აჯლის ცეცხლმედეგობის ხარისხი 2 საათი
	გასასვლელამდე სავალი მანძილი
	მისაბმდომი სალაბიზი
+9.000 +8.120	ნიშნული ჭრილზე, ფასადზე
	გაძლიერებული ბეტონის სტრუქტურული ელემენტები 2 სმ-იანი ხანძარმედეგობით (სვეტი, დიაფრაგმა)
	ბეტონის ბლოკის 200 იანი კედელი
	შახტის აღმნიშვნელი
1	ღერძის ხაზი
L=11.8 m 10%	პანდუსის ქანობის მაჩვენებელი
	რამპების სვეტი

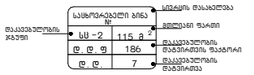

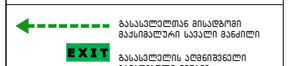

დაკვეთების ჯგუფების აღნიშვნები

დაკვეთების ჯგუფის	დაკვეთის აღნიშვნა	ფერის კოდი
მატერიის ჯგუფი (მ)		RGB (34.139.34)
სავსეები ჯგუფი (ს)		RGB (79.12.187)
სანაცვლო ელემენტი ჯგუფი- (ს)		RGB (245.99.20)
სამაგიერო ჯგუფი (სმ)		RGB (160.32.240)
ფილის სამაგრის მეშვიდე ჯგუფი- (ფ)		RGB (94.8.58)
ტიხრებიანი ჯგუფი (ტ)		RGB (0.0.255)
სავალო ჯგუფი (ს)		RGB (255.0.0)
სამოდებელი ჯგუფი (ს)		RGB (220.185.0)
სავალეთო ჯგუფი (ს)		RGB (136.135.134)
მემამაგე ჯგუფი (მ)		RGB (57.57.56)

ნახაზის დასახელება

ფასადი ა-ი ღერძებში

პროექტი

ვაზისუბანი
მრავალბინიანი საცხოვრებელი სახლის
პროექტი
ს/პ 01.17.09.007.085

დამკვეთი:

შპს "პინორ ვაზისუბანი"

TITLE:

SEAL:	შემოწმება:	ხელმოწერა:
	ს. სოფაძეთერი	
	თარიღი:	20.04.2024
	მასშტაბი:	SHEET NO:
ნახაზის ნომ:	ფორმატი: A2	ფურცლის № В.
		სპეც: ს.პ

ბ ბლოკი - ფასადი ი-ა ღერძებს შორის



მრავალბინიანი საცხოვრებელი სახლი

ექსპლიკაცია

გამოყენებული პირობითი აღნიშვნები

	საკადასტრო საზღვარი
+0.00	ნიშნული გეგმაზე
1	ჭრილის ხაზი
	კედლის ცეცხლმედეგობის ხარისხი 1 საათი
	კედლის ცეცხლმედეგობის ხარისხი 2 საათი
	გასასვლელამდე სავალი მანძილი
	მისაწვდომი სვლაგეზი
+0.000 / -0.120	ნიშნული ჭრილზე, ფასადზე
	გაძლიერებული ბეტონის სტრუქტურული ელემენტები 2 სთ-იანი ხანძარმედეგობით (სვეტი, დიაფრაგმა)
	ბეტონის ბლოკის 200 იანი კედელი
	შახტის აღმნიშვნელი
1	ღერძის ხაზი
L=11.8 m 10%	პანდუსის ქანობის მაჩვენებელი
	რკ.ბეტონის სვეტი

საცხოვრებელი ბინა №	
სც -2	115 მ 2
დ. დ. ფ	186
დ. დ.	7

დაკავებულობის ჯგუფი; სივრცის დასახელება; მთლიანი ფართი; დაკავებულობის დატვირთვის ფაქტორი; დაკავებულობის დატვირთვა

გასასვლელთან მისადგომი მაქსიმალური სავალი მანძილი

EXIT — გასასვლელის აღმნიშვნელი განათებული ნიშანი

დაკავებულობის ჯგუფების აღნიშვნები

დაკავებულობის ჯგუფები	დაკავებულობის ჯგუფის აღნიშვნა	ფერის კოდი
თავშეყრის ჯგუფი (თვ)		RGB (34,139,34)
საქმიანი ჯგუფი (სქ)		RGB (79,12,187)
საგანმანათლებლო ჯგუფი- (სგ)		RGB (245,99,20)
სამრეწველო ჯგუფი (სმ)		RGB (160,32,240)
დიდი საფრთხის შემცველი ჯგუფი- (დსშ)		RGB (94,8,58)
დაწესებულებითი ჯგუფი (დწ)		RGB (0,0,255)
სავაჭრო ჯგუფი (სვ)		RGB (255,0,0)
საცხოვრებელი ჯგუფი (სც)		RGB (220,185,0)
სასაწყობო ჯგუფი (სწ)		RGB (136,135,134)
დამხმარე ჯგუფი (დს)		RGB (57,57,56)

ნახაზის დასახელება

ფასადი ი-ა ღერძებში

პროექტი

ვაზისუბანი
მრავალბინიანი საცხოვრებელი სახლის პროექტი
ს/კ 01.17.09.007.085

დამკვეთი:

შპს "კინორ ვაზისუბანი"

TITLE:

SEAL:	შეასრულა:	ხელმოწერა:
	მ. სომხიშვილი	
	თარიღი:	20.04.2024
	მასშტაბი:	SHEET NO:

ნახაზის ნომ:	ფორმატი:	ფურცლის №	სტადია:
	A2	B.	ს.პ

ვიტრაჟი

შენიშვნა: ვიტრაჟები დამზადდეს არსებული ღიობის ზომების მიხედვით, გადამოწმდეს ადგილზე

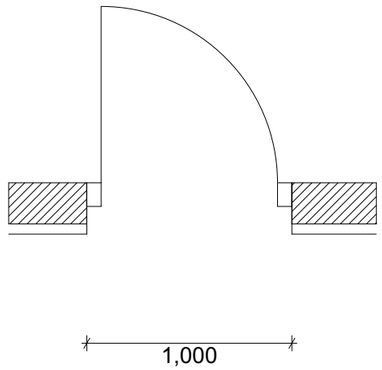

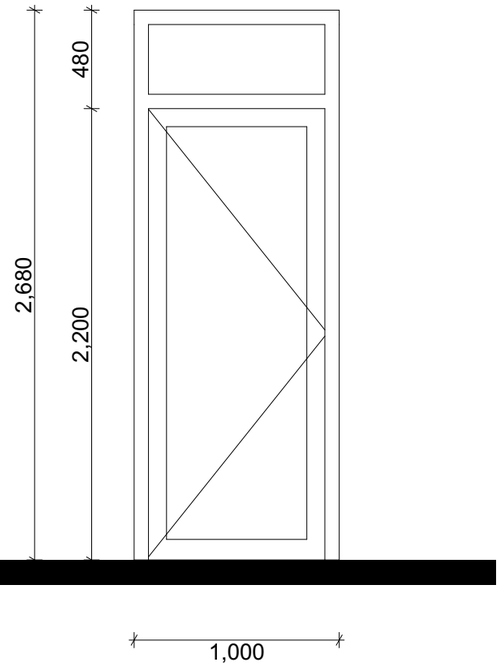

B ბლოკი

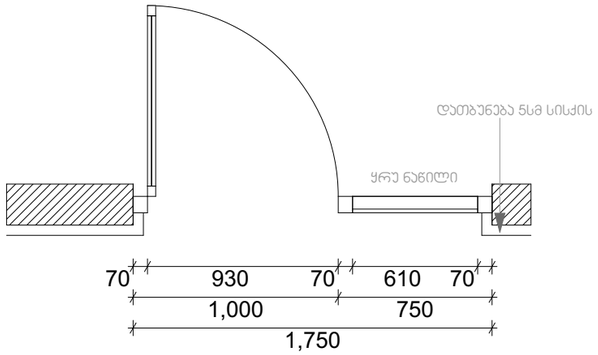

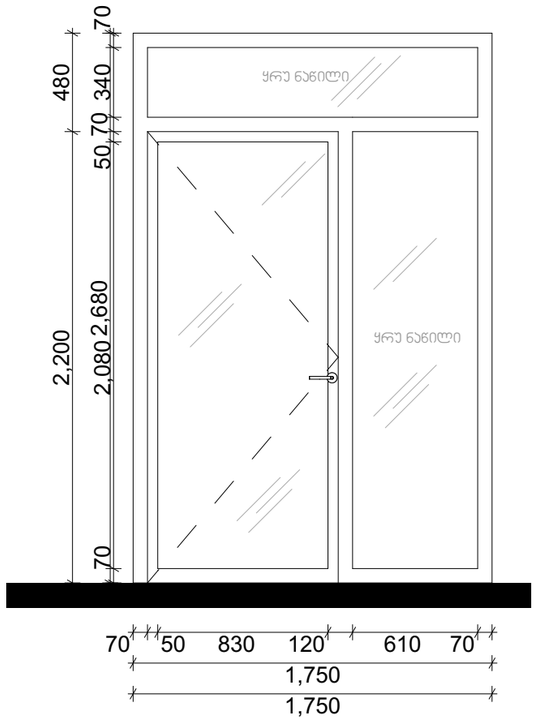

მასალა - მეტალოპლასტმასი;

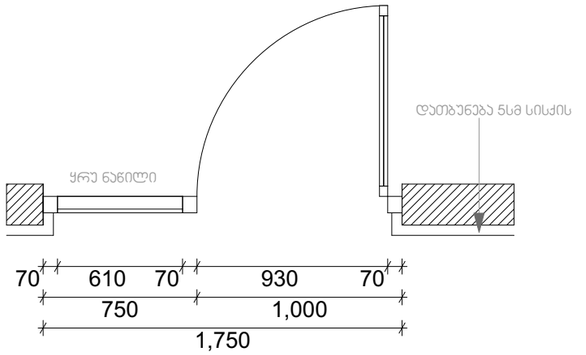

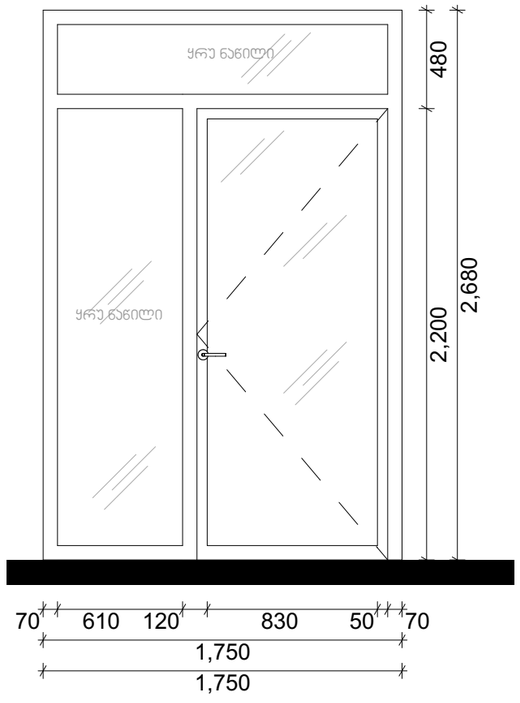

ფერი - შავი;

მინა - მინა-პაკეტი

მრავალბინიანი საცხოვრებელი სახლი

ექსპლიკაცია

გამოყენებული პირობითი აღნიშვნები

	საკადასტრო საზღვარი
+0.00	ნიშნული გეგმაზე
	ჭრილის ხაზი
	აგლების ცვლილებების ხარისხი 1 საათი
	აგლების ცვლილებების ხარისხი 2 საათი
	გასასვლელამდე საშალი მანძილი
	მისაბმდომი სალაგზე
+0.000 -0.120	ნიშნული ჭრილზე, ფასადზე
	გაძლიერებული ბეტონის სტრუქტურული ელემენტები 2 სთ-იანი ხანგძლივობისა (სვეტი, დიაფრაგმა)
	ბეტონის ბლოკის 200 იანი კედელი
	შახბის აღმნიშვნელი
1	ღერძის ხაზი
L=11.8 m 10%	პანდუსის ქანობის მაჩვენებელი
	რკ.ბეტონის სვეტი

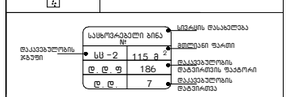



დაკავებულობის ჯგუფების აღნიშვნები

დაკავებულობის ჯგუფები	დაკავებულობის ჯგუფის აღნიშვნა	ფერის კოდი
მცირემაღ. ჯგუფი (მც)		RGB (34.139.34)
საშუალო ჯგუფი (ს)		RGB (79.12.187)
საბავშვოსაბანელო ჯგუფი- (სბ)		RGB (245.99.20)
საბავშვეული ჯგუფი (ბ)		RGB (160.32.240)
ღიობი საჭიროების შემთხვევის ჯგუფი- (ღ)		RGB (148.58)
შენახვისშემთხვევის ჯგუფი (შნ)		RGB (0.0.255)
სპეციალ. ჯგუფი (სპ)		RGB (255.0.0)
საშიშროებელი ჯგუფი (შ)		RGB (220.185.0)
საცხოვრ. ჯგუფი (ც)		RGB (136.135.134)
მეზობლად ჯგუფი (მზ)		RGB (57.57.56)

ნახაზის დასახელება

კარ-ფანჯრის სპეციფიკაცია

პროექტი

ვაზისუბანი
მრავალბინიანი საცხოვრებელი სახლის
პროექტი
ს/პ 01.17.09.007.085

დამკვეთი:

შპს "ჯინორ ვაზისუბანი"

TITLE:

SEAL:	შემოწმება:	ხელმოწერა:
	ს. სოფლაშვილი	
	თარიღი:	20.04.2024
	მასშტაბი:	SHEET NO:
ნახაზის ნომ:	ფორმატი: A2	ფურცლის № B.
		სტადია: ს.პ

შახტის გადახურვა

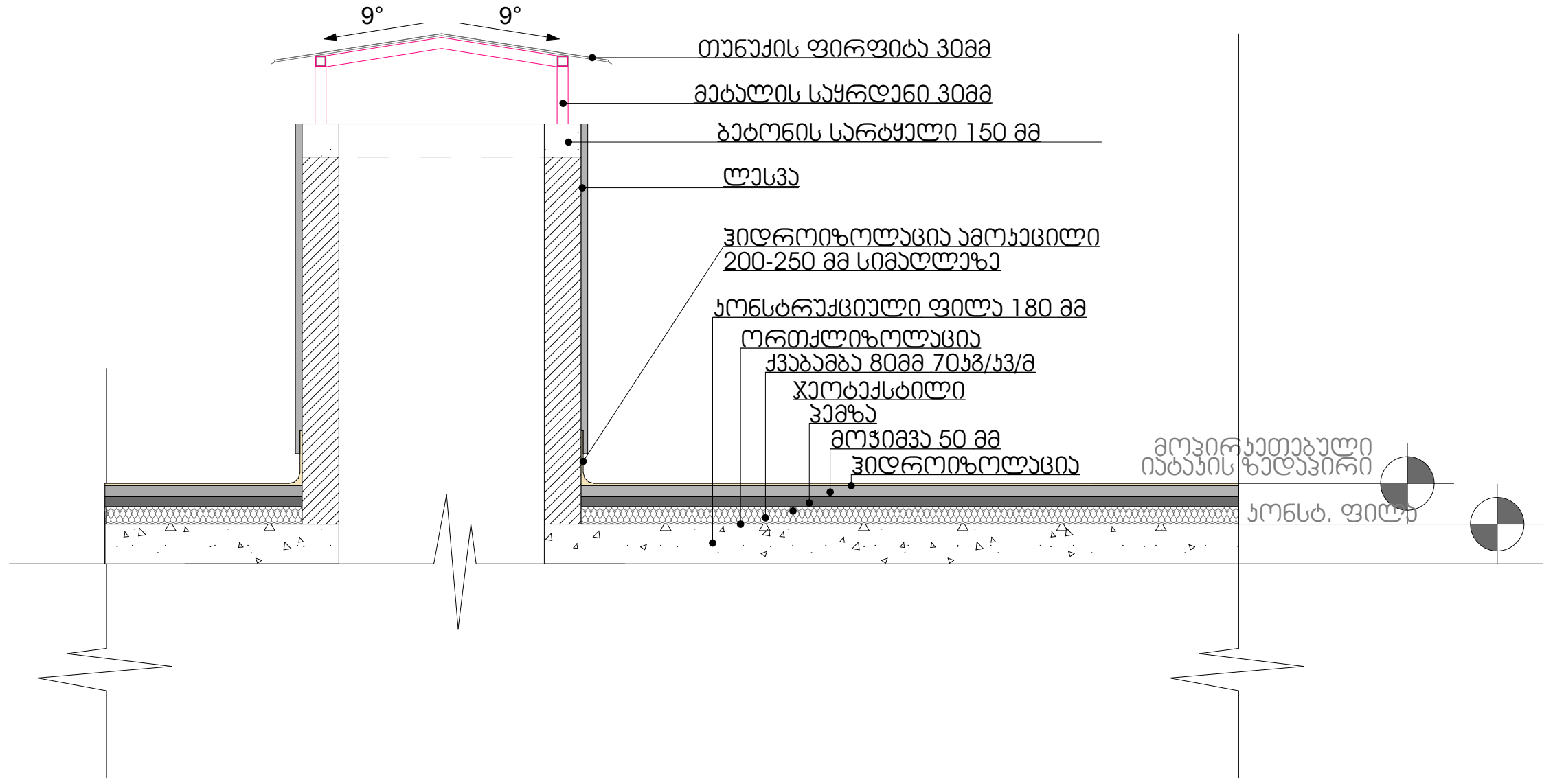

აივნის მოაჯირი

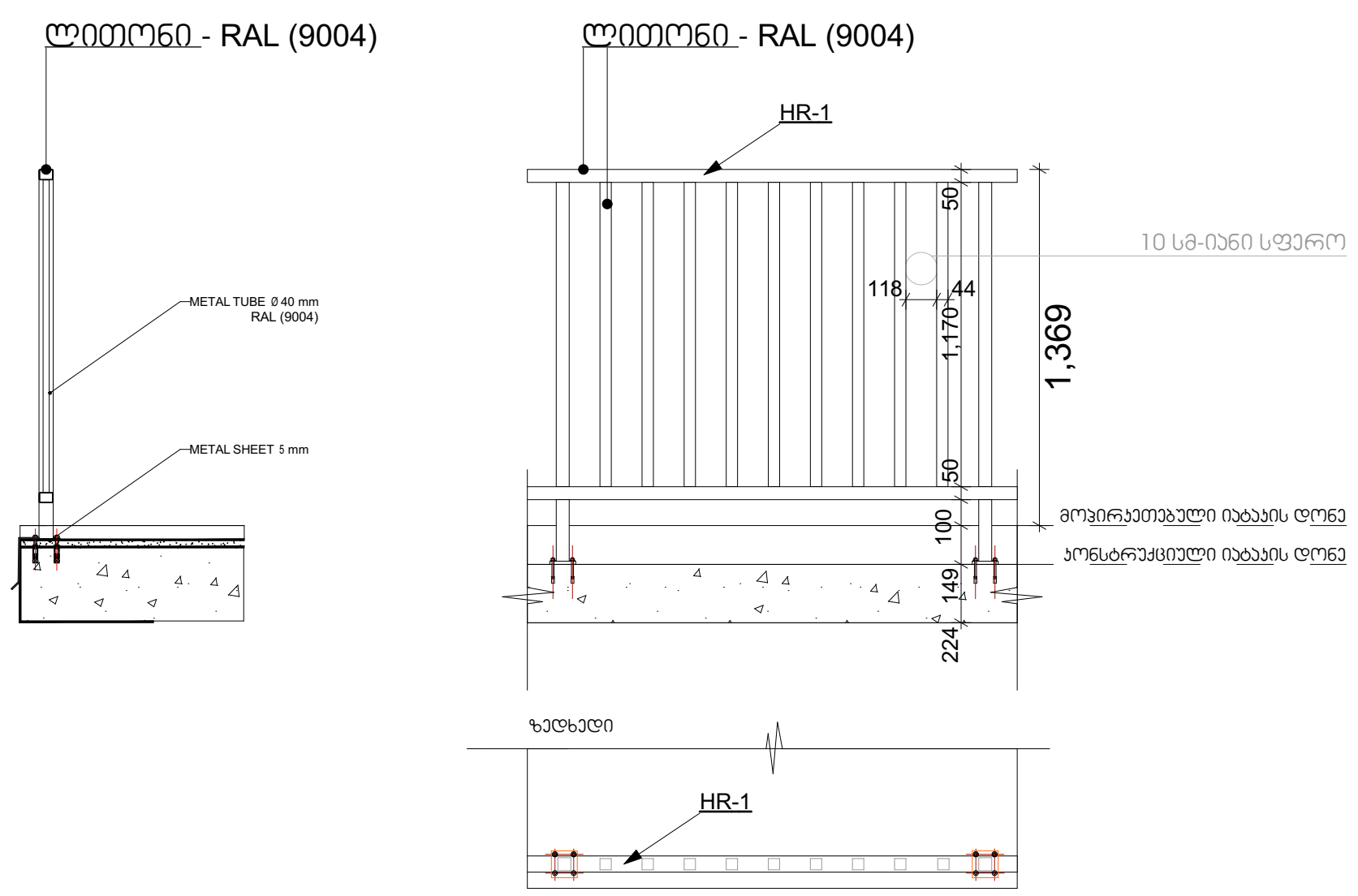

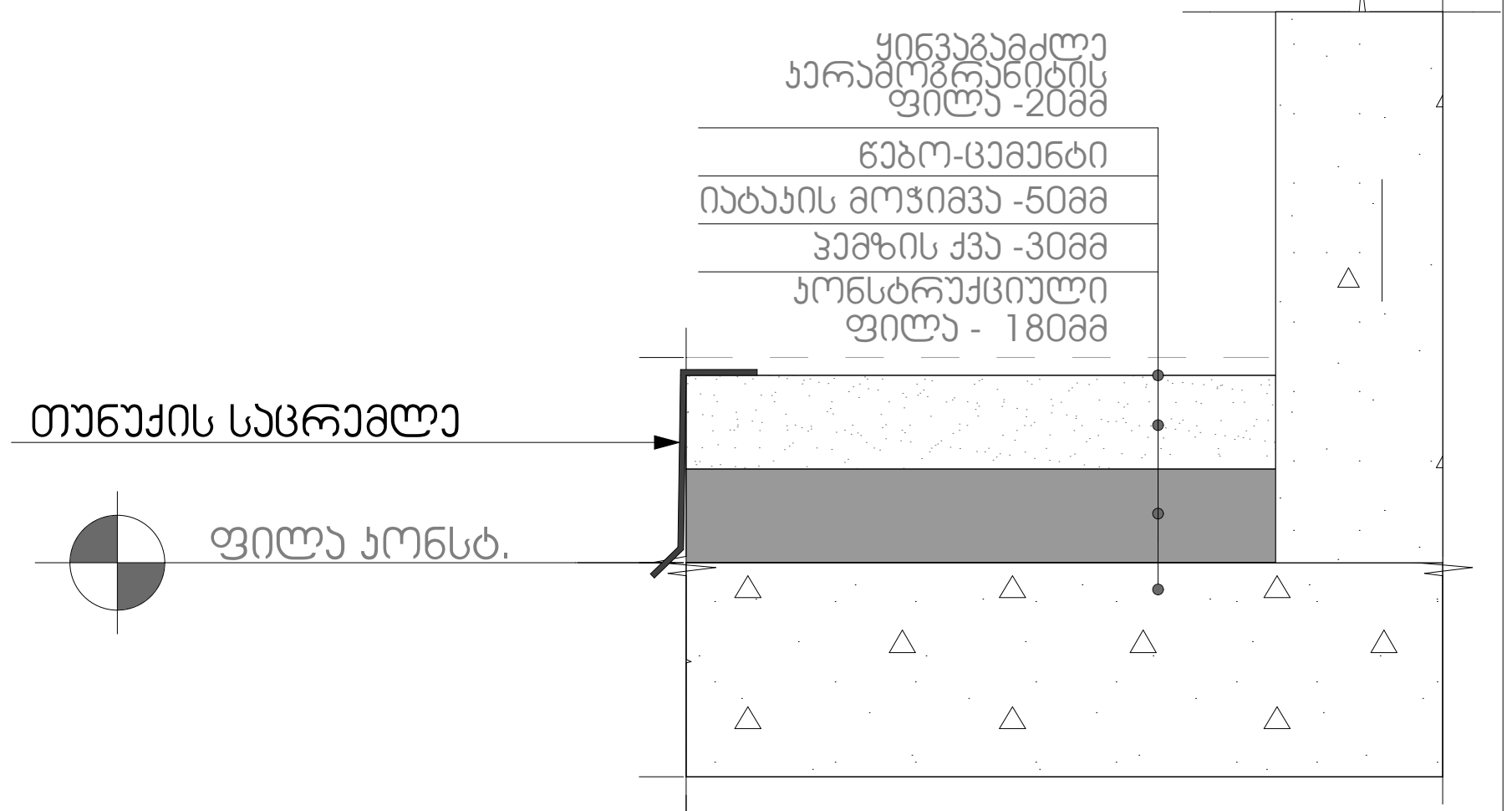

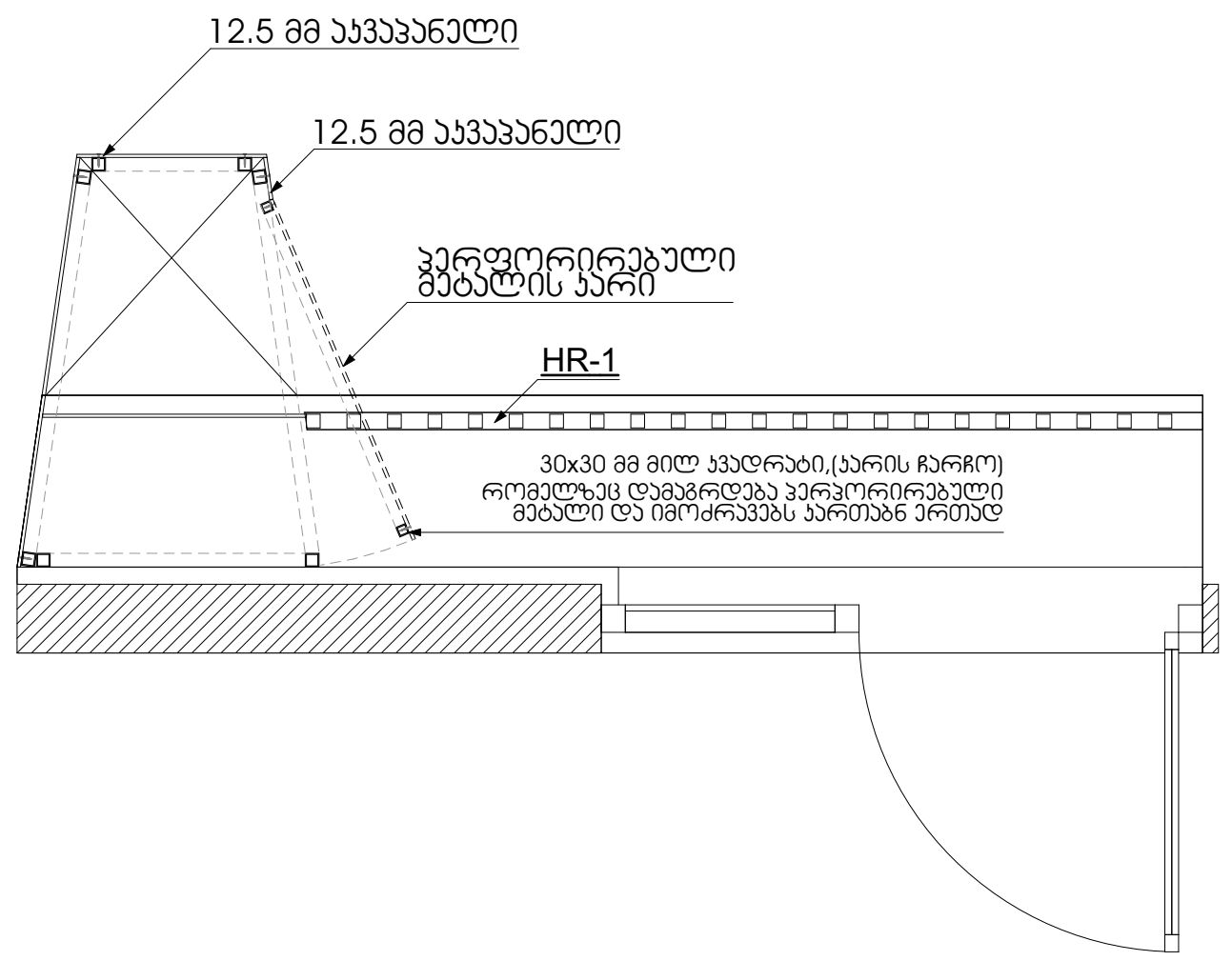

წინხედი

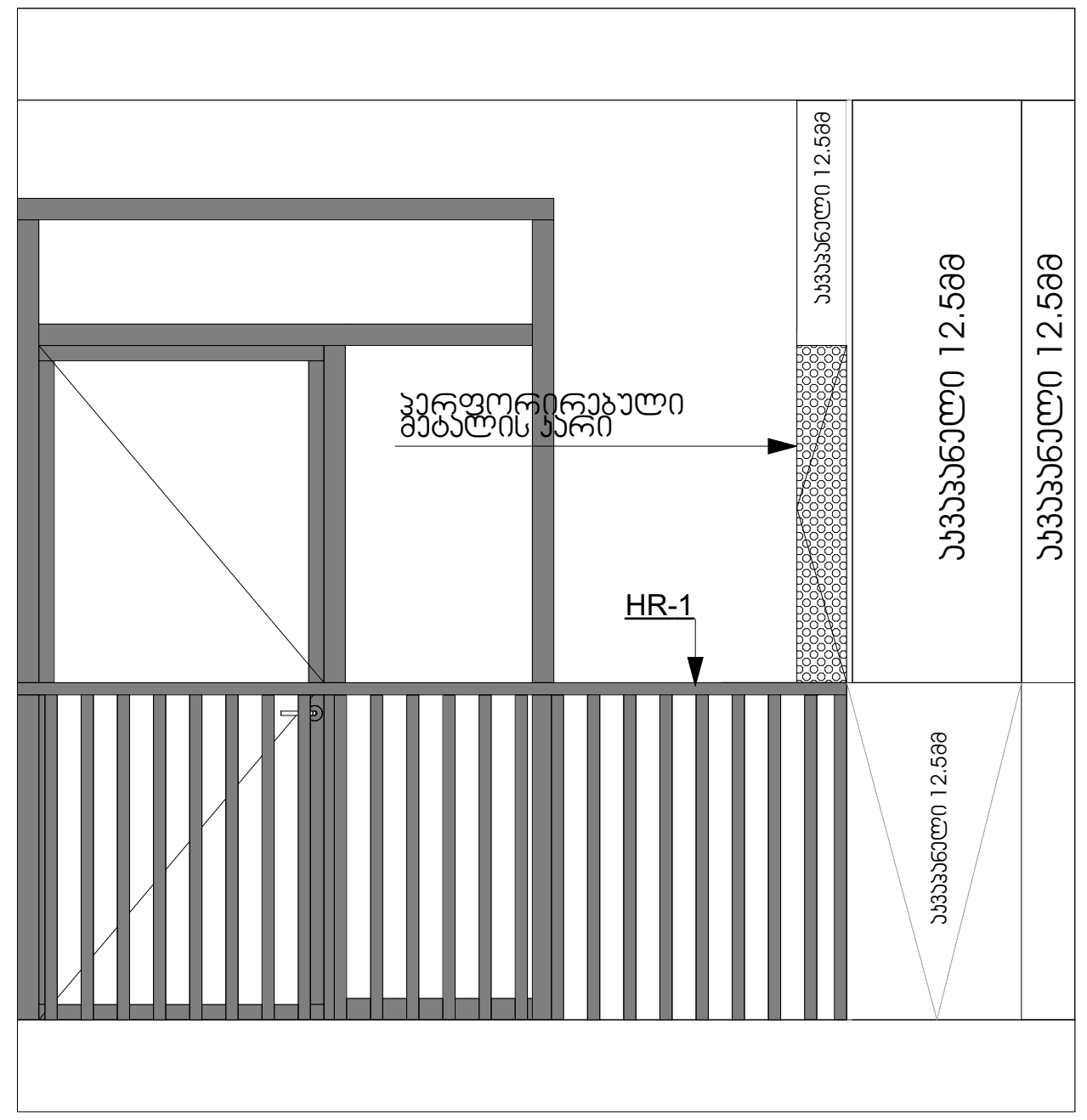

გვერდხედი

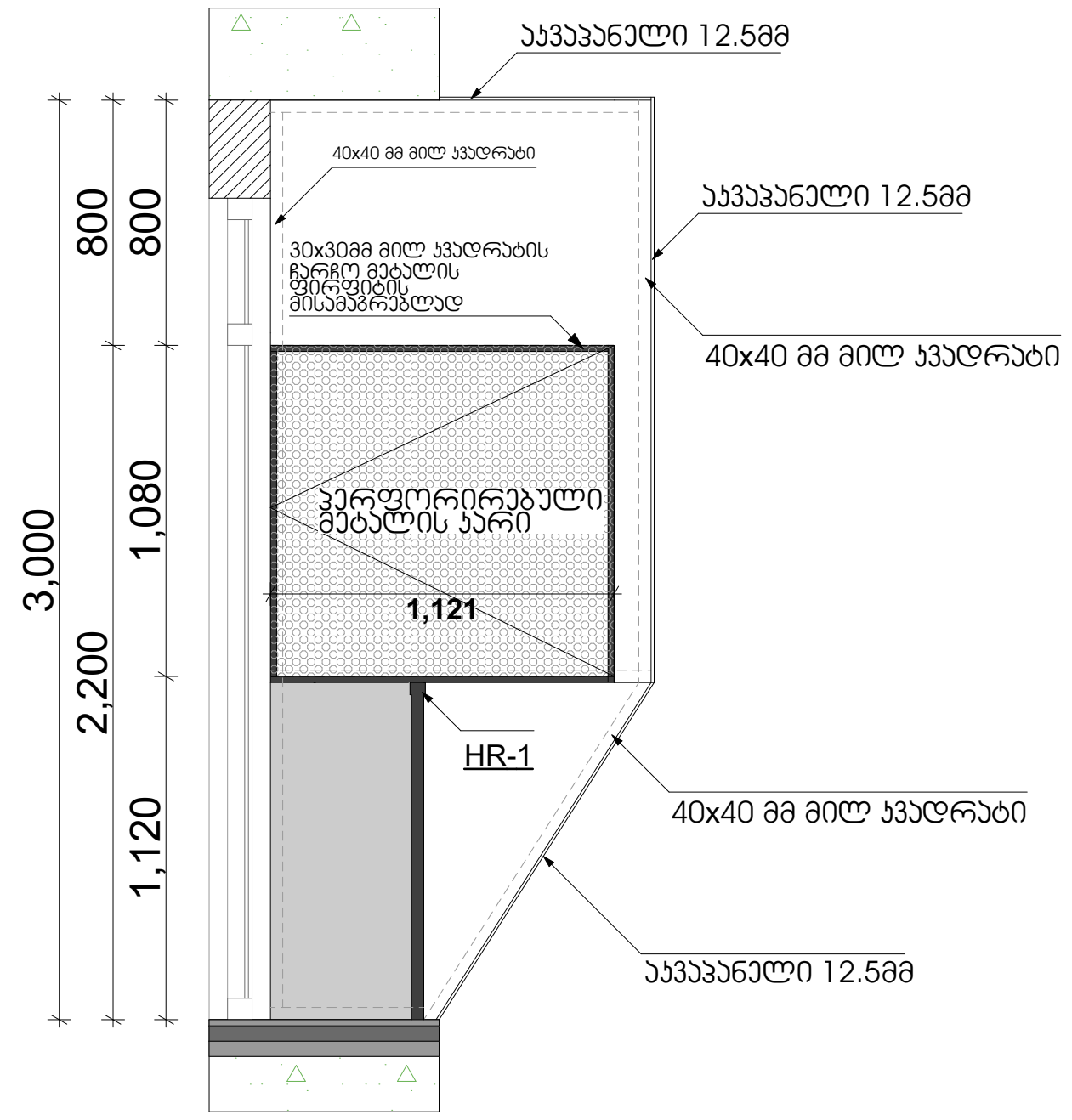

მრავალბინიანი საცხოვრებელი სახლი

ექსპლიკაცია

გამოყენებული პირობითი აღნიშვნები

	საკადასტრო საზღვარი
+0.00	ნიშნული გეგმაზე
1	ჭრილის ხაზი
	კედლის ცეცხლმედეგობის ხარისხი 1 საათი
	კედლის ცეცხლმედეგობის ხარისხი 2 საათი
	გასასვლელამდე სავალი მანძილი
	მისაწვდომი სვლაგეზი
+0.000 / -0.120	ნიშნული ჭრილზე, ფასადზე
	გაძლიერებული ბეტონის სტრუქტურული ელემენტები 2 სთ-იანი ხანძარმედეგობით (სვეტი, დიაფრაგმა)
	ბეტონის ბლოკის 200 იანი კედელი
	შახტის აღმნიშვნელი
1	ღერძის ხაზი
L=11.8 m 10%	პანდუსის ქანობის მაჩვენებელი
	რკ.ბეტონის სვეტი

	საცხოვრებელი ბინა №		
დაკავებულობის ჯგუფი	სც -2	115 მ²	სივრცის დასახელება; მთლიანი ფართი
	დ.დ.ფ	186	დაკავებულობის დატვირთვის ფაქტორი
	დ.დ.	7	დაკავებულობის დატვირთვა

გასასვლელთან მისადგომი მაქსიმალური სავალი მანძილი

EXIT გასასვლელის აღმნიშვნელი განათებული ნიშანი

დაკავებულობის ჯგუფების აღნიშვნები

დაკავებულობის ჯგუფები	დაკავებულობის ჯგუფის აღნიშვნა	ფერის კოდი
თავშეყრის ჯგუფი (თშ)		RGB (34,139,34)
საქმიანი ჯგუფი (სქ)		RGB (79,12,187)
საგანმანათლებლო ჯგუფი- (სგ)		RGB (245,99,20)
სამრეწველო ჯგუფი (სმ)		RGB (160,32,240)
დიდი საფრთხის შემცველი ჯგუფი- (დსშ)		RGB (94,8,58)
დაწესებულებითი ჯგუფი (დწ)		RGB (0,0,255)
სავაჭრო ჯგუფი (სვ)		RGB (255,0,0)
საცხოვრებელი ჯგუფი (სც)		RGB (220,185,0)
სასაწყობო ჯგუფი (სწ)		RGB (136,135,134)
დამხმარე ჯგუფი (დს)		RGB (57,57,56)

ნახაზის დასახელება

ფასადის დეტალები

პროექტი

ვაზისუბანი მრავალბინიანი საცხოვრებელი სახლის პროექტი

ს/კ 01.17.09.007.085

დამკვეთი:

შპს "კინორ ვაზისუბანი"

TITLE:

SEAL:	შეასრულა:	ხელმოწერა:	
	მ. სომხიშვილი		
	თარიღი:	20.04.2024	
	მასშტაბი:	SHEET NO:	
ნახაზის ნომ:	ფორმატი: A2	ფურცლის № B.	სტადია: ს.პ