მრავალბინიანი საცხოვრებელი სახლი

ექსპლიკაცია

გამოყენებული პირობითი აღნიშვნები

	საკადასტრო საზღვარი
+0.00	ნიშნული გეგმაზე
1	ჭრილის ხაზი
	კედლის ცეცხლმედეგობის ხარისხი 1 საათი
	კედლის ცეცხლმედეგობის ხარისხი 2 საათი
	გასასვლელამდე სავალი მანძილი
	მისაწვდომი სვლაგზი
+0.000 / -0.120	ნიშნული ჭრილზე, ფასადზე
	გაძლიერებული ბეტონის სტრუქტურული ელემენტები 2 სთ-იანი ხანძარმედეგობით (სვეტი, დიაფრაგმა)
	ბეტონის ბლოკის 200 იანი კედელი
	შახტის აღმნიშვნელი
1	ღერძის ხაზი
L=11.8 m 10%	პანდუსის ქანობის მაჩვენებელი
	რკ.ბეტონის სვეტი

საცხოვრებელი ბინა №		სივრცის დასახელება
სც -2	115 მ²	მთლიანი ფართი
დ. დ. ფ	186	დაკავებულობის დატვირთვის ფაქტორი
დ. დ.	7	დაკავებულობის დატვირთვა

დაკავებულობის ჯგუფი

გასასვლელთან მისადგომი მაქსიმალური სავალი მანძილი

EXIT გასასვლელის აღმნიშვნელი განათებული ნიშანი

დაკავებულობის ჯგუფების აღნიშვნები

დაკავებულობის ჯგუფები	დაკავებულობის ჯგუფის აღნიშვნა	ფერის კოდი
თავშეყრის ჯგუფი (თვ)		RGB (34,139,34)
საქმიანი ჯგუფი (სქ)		RGB (79,12,187)
საგანმანათლებლო ჯგუფი- (სგ)		RGB (245,99,20)
სამრეწველო ჯგუფი (სმ)		RGB (160,32,240)
დიდი საფრთხის შემცველი ჯგუფი- დსშ)		RGB (94,8,58)
დაწესებულებითი ჯგუფი (დწ)		RGB (0,0,255)
სავაჭრო ჯგუფი (სვ)		RGB (255,0,0)
საცხოვრებელი ჯგუფი (სც)		RGB (220,185,0)
სასაწყობო ჯგუფი (სწ)		RGB (136,135,134)
დამხმარე ჯგუფი (დს)		RGB (57,57,56)

ნახაზის დასახელება

ფასადი 1-4 ღერძებში

პროექტი

ვაზისუბანი
მრავალბინიანი საცხოვრებელი სახლის
პროექტი
ს/კ 01.17.09.007.085

დამკვეთი:

შპს "კინორ ვაზისუბანი"

TITLE:

SEAL:	შეასრულა:	ხელმოწერა:
	მ. სომხიშვილი	
	თარიღი:	20.04.2024
	მასშტაბი:	SHEET NO:
ნახაზის ნომ:	ფორმატი: A2	ფურცლის № C.01 / სტადია: ს.პ

ЗАМЕЧАНИЯ ПО ВЫПОЛНЕНИЮ ГЕОДЕЗИЧЕСКИХ РАБОТ

ОБЩИЕ ПОЛОЖЕНИЯ

Настоящий проект разработан в соответствии с требованиями нормативных документов, действующих на территории Российской Федерации, и предназначен для выполнения геодезических работ при строительстве объекта.

Все работы должны выполняться лицензированной организацией, имеющей допуск к данному виду работ.

ИСХОДНЫЕ ДАННЫЕ

Координаты и высоты исходных пунктов приняты по каталогу геодезических пунктов. Перед началом работ исходные пункты должны быть проверены и сохранность их обеспечена.

ТОЧНОСТЬ ИЗМЕРЕНИЙ

Допустимые расхождения при измерениях не должны превышать величин, указанных в таблице. При превышении допусков измерения должны быть выполнены повторно.

ОХРАНА ПУНКТОВ

Все пункты должны быть закреплены и обозначены. Запрещается уничтожение или повреждение знаков без разрешения.

ОТЧЕТНОСТЬ

По окончании работ должен быть составлен технический отчет с каталогом координат и высот.

Наименование	Значение
Длина	1960.32 км
Ширина	1960.32 км
Площадь	3844.00 км²
Периметр	7840.00 км

ՅԱՆՁՐՈՒՄՆԵՐԻ ԵՎ ՇԻՆԱՐԱՐՈՒԹՅԱՆ ԱՇԽԱՏԱՆՔՆԵՐԻ ԿԱՏԱՐՄԱՆ ԺԱՄԱՆԱԿԱՑՈՒՅՑ

ՀԱՄԱՅՆՔԱՅԻՆ ՇԵՆՔԵՐԻ ԵՎ ՇԻՆՈՒԹՅՈՒՆՆԵՐԻ ՀԱՄԱԼԻՐ

ՀԱՅԱՍՏԱՆԻ ՀԱՆՐԱՊԵՏՈՒԹՅԱՆ ԱՐՄԱՎԻՐԻ ՄԱՐԶԻ ԱՐՄԱՎԻՐ ՀԱՄԱՅՆՔԻ ԱՐՄԱՎԻՐ ՔԱՂԱՔԻ ԿԵՆՏՐՈՆԱԿԱՆ ՄԱՍՈՒՄ ԳՏՆՎՈՂ ԲՆԱԿԱՆԱՑՎԱԾ ՏԱՐԱԾՔՈՒՄ ԱՎՏՈՄՈԲԻԼԱՅԻՆ ՃԱՆԱՊԱՐՀԻ ՀԱՐԱԿԻՑ ԿՈՂՄԻ ՇԻՆԱՐԱՐՈՒԹՅԱՆ ԱՇԽԱՏԱՆՔՆԵՐԻ ԿԱՏԱՐՄԱՆ ԺԱՄԱՆԱԿԱՑՈՒՅՑ

ՀԱՄԱՅՆՔԱՅԻՆ ՇԵՆՔԵՐԻ ԵՎ ՇԻՆՈՒԹՅՈՒՆՆԵՐԻ ՀԱՄԱԼԻՐ

ՀԱՅԱՍՏԱՆԻ ՀԱՆՐԱՊԵՏՈՒԹՅԱՆ ԱՐՄԱՎԻՐԻ ՄԱՐԶԻ ԱՐՄԱՎԻՐ ՔԱՂԱՔԻ ԿԵՆՏՐՈՆԱԿԱՆ ՄԱՍՈՒՄ ԳՏՆՎՈՂ ԲՆԱԿԱՆԱՑՎԱԾ ՏԱՐԱԾՔՈՒՄ ԱՎՏՈՄՈԲԻԼԱՅԻՆ ՃԱՆԱՊԱՐՀԻ ՀԱՐԱԿԻՑ ԿՈՂՄԻ ՇԻՆԱՐԱՐՈՒԹՅԱՆ ԱՇԽԱՏԱՆՔՆԵՐԻ ԿԱՏԱՐՄԱՆ ԺԱՄԱՆԱԿԱՑՈՒՅՑ

ՅԱՆՁՆԱՑՄԵՎԱՐՁ

ՀԱՅԱՍՏԱՆԻ ՀԱՆՐԱՊԵՏՈՒԹՅԱՆ ՎԱՅՈՑ ՁՈՐԻ ՄԱՐԶԻ ԱՐՓԻ ԳԱՎԱՌԻ ՀԱՄԱՅՆՔԱՊԵՏԱՐԱՆԻ ՎԱՐՉԱԿԱՆ ՇԵՆՔԻ ԱՌԱՋԻՆ ՀԱՐԿԻ ՎԵՐԱԿԱՆԳՆՈՒՄ

ՀՀ ՎԱՅՈՑ ՁՈՐԻ ՄԱՐԶԻ ԳԱՎԱՌԻ ՀԱՄԱՅՆՔԱՊԵՏԱՐԱՆԻ ՎԱՐՉԱԿԱՆ ՇԵՆՔԻ ԱՌԱՋԻՆ ՀԱՐԿԻ ՎԵՐԱԿԱՆԳՆՈՒՄ

ԱՌԱՋԻՆ ՀԱՐԿ

ՀՀ ՎԱՅՈՑ ՁՈՐԻ ՄԱՐԶԻ ԳԱՎԱՌԻ ՀԱՄԱՅՆՔԱՊԵՏԱՐԱՆԻ ՎԱՐՉԱԿԱՆ ՇԵՆՔԻ ԱՌԱՋԻՆ ՀԱՐԿԻ ՎԵՐԱԿԱՆԳՆՈՒՄ

ՀԱՏԱԿԱԳԾԻՐ 1:500

ՇԻՆԱՐԱՐՈՒԹՅԱՆ ԱՐԴՅՈՒՆԱՎԵՏ ՏԵՂԱՓՈԽՈՒԹՅՈՒՆ

ՇԻՆԱՐԱՐՈՒԹՅԱՆ ԱՐԴՅՈՒՆԱՎԵՏ ՏԵՂԱՓՈԽՈՒԹՅՈՒՆ

ՀՈՂԱՄԱՍԻ ՍԱՀՄԱՆԱԳԻԾ

ДЕТАЙЛИ ЗА ВЪНШНА ДЕКОРАТИВНА ОБЛИЦОВКА

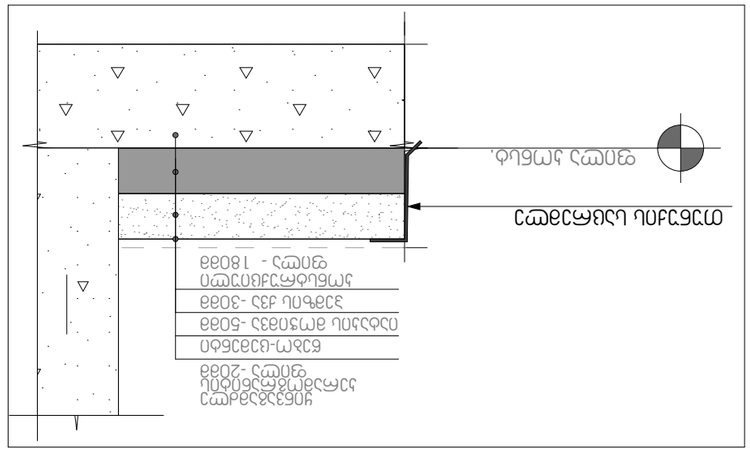

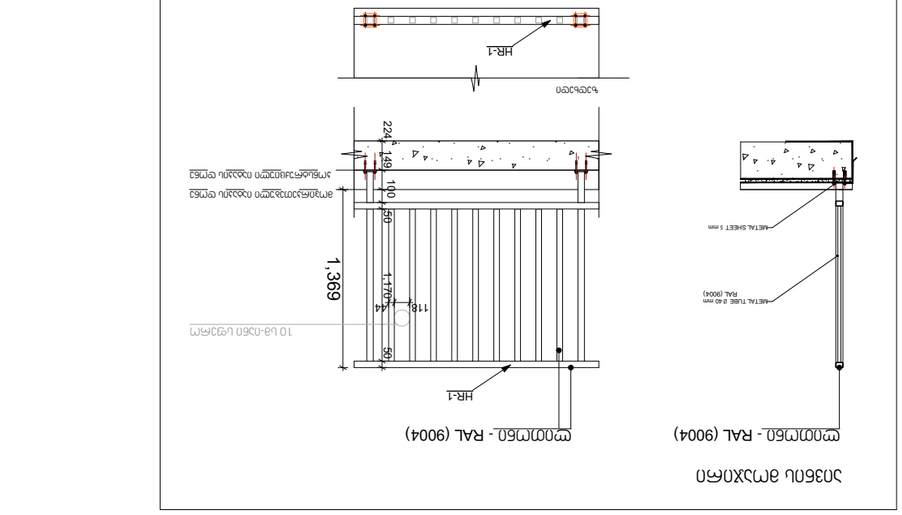
ДЕТАЙЛ ЗА ОБЩАТА ДЕБЕЛИНА НА ВЪНШНАТА ОБЛИЦОВКА
ТУХЛА ФАСАДНА - RAL (9004)
ТУХЛА ФАСАДНА - RAL (9004)
ЗИДАРИЯ - ГАЗОБЕТОН 150мм
ТОПЛОИЗОЛАЦИЯ - ФАСАДНА ВАТА 100мм
ВЪЗДУШНА ПРОСЛОЙКА 50мм
ОБЛИЦОВКА - ФАСАДНА ТУХЛА 200-260 мм
ЗИДАРИЯ - ГАЗОБЕТОН 150мм
ВЪТРЕШНА ШПАКЛОВКА 10мм
ОБЩА ДЕБЕЛИНА НА ВЪНШНАТА ОБЛИЦОВКА 260 мм
ОБЩА ДЕБЕЛИНА НА ВЪНШНАТА ОБЛИЦОВКА 200

ვიტრაჟი

შენიშვნა: ვიტრაჟები დამზადდეს არსებული ღიობის ზომების მიხედვით, გადამოწმდეს ადგილზე

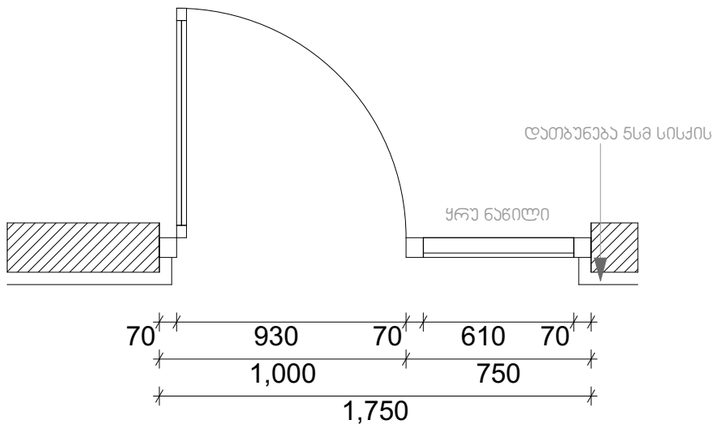

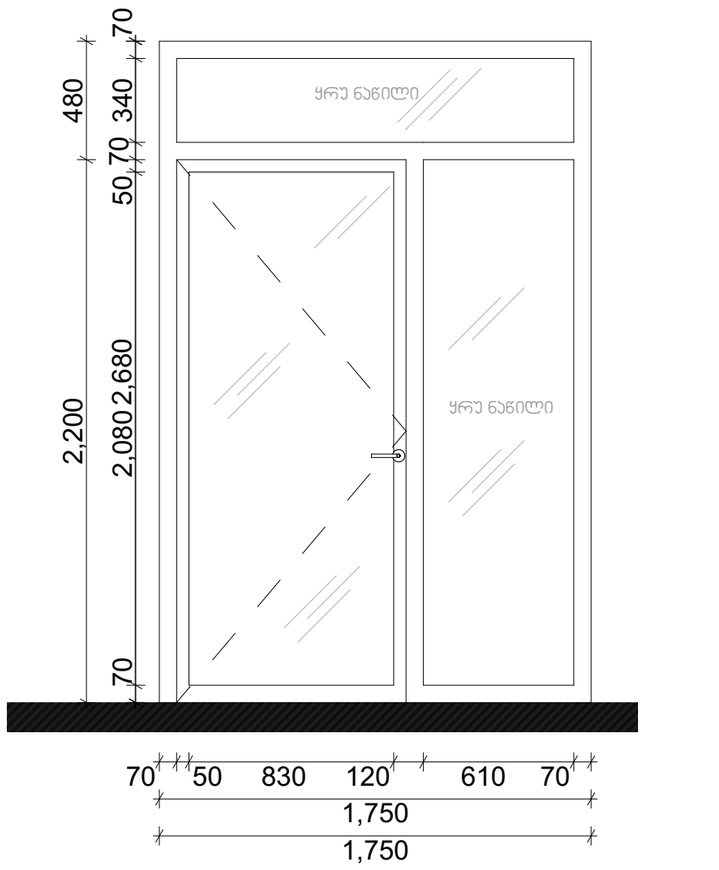

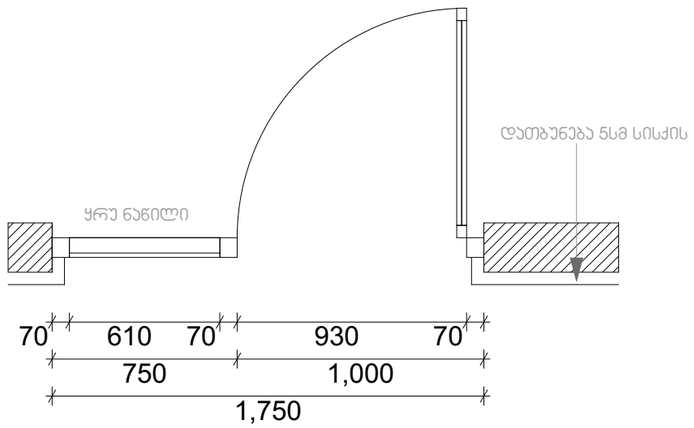

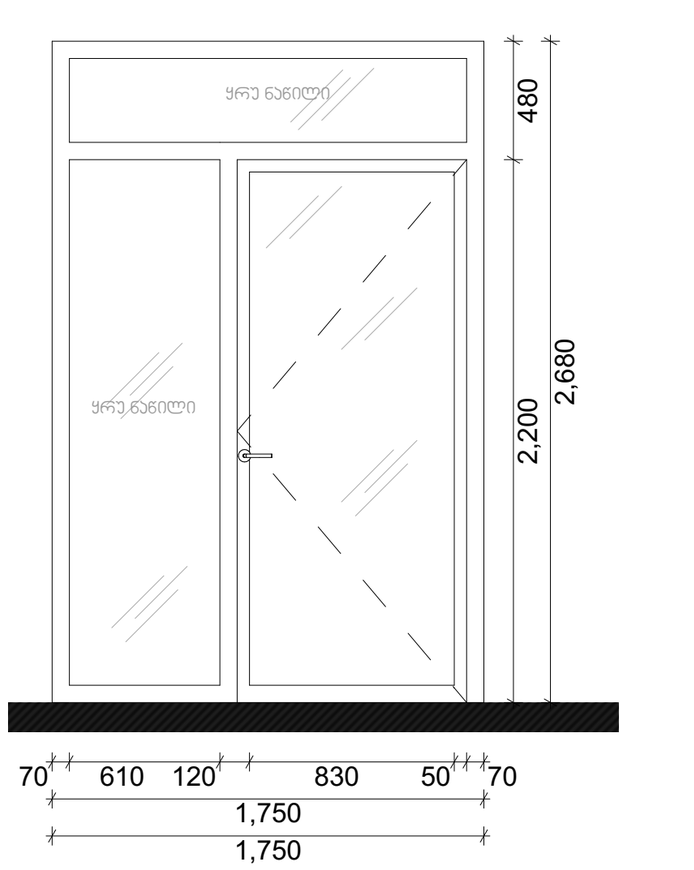

C ბლოკი

მასალა - მეტალოპლასტმასი; ფერი - შავი; მინა - მინა-პაკეტი

მრავალბინიანი საცხოვრებელი სახლი

ექსპლიკაცია

გამოყენებული პირობითი აღნიშვნები

	საკადასტრო საზღვარი
+0.00	ნიშნული გეგმაზე
	ჭრილის ხაზი
	აღდგმის ცვლილებების ხარისხი 1 საათი
	აღდგმის ცვლილებების ხარისხი 2 საათი
	გასასვლელამდე საევალი მანძილი
	მისაბვდომი სალაგმზე
+0.000 -0.120	ნიშნული ჭრილზე, ფასადზე
	გაძლიერებული ბეტონის სტრუქტურული ელემენტები 2 სმ-იანი ხანძარმედეგობით (სვეტი, დიაფრაგმა)
	ბეტონის ბლოკის 200 იანი კედელი
	შუხბის აღმნიშვნელი
1	ღერძის ხაზი
L=11.8 m 10%	პანდუსის ქანობის მიმართულება
	რკ.ბეტონის სვეტი

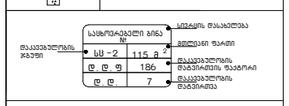

გასასვლელთან მისადგომი მაქსიმალური საევალი მანძილი

EXIT გასასვლელის აღმნიშვნელი განათებული ნიშანი

დაკავებულობის ჯგუფების აღნიშვნები

დაკავებულობის ჯგუფები	დაკავებულობის ჯგუფის აღნიშვნა	ფერის კოდი
მაცხოვრებლის ჯგუფი (მ)		RGB (34.139.34)
საგანათლო ჯგუფი (ა)		RGB (79.12.187)
საბავშვოსტაციონარო ჯგუფი (ბა)		RGB (245.99.203)
საბავშვეთო ჯგუფი (ბ)		RGB (160.32.240)
ღიობი ავზიანის მეზობელი ჯგუფი (ბა)		RGB (148.58)
დაწესებულების ჯგუფი (დწ)		RGB (0.0.255)
საკვები ჯგუფი (კ)		RGB (255.0.0)
საცხოვრებელი ჯგუფი (ც)		RGB (220.185.0)
საკვები ჯგუფი (ს)		RGB (136.135.134)
მეზობელი ჯგუფი (ზ)		RGB (57.57.56)

ნახაზის დასახელება

კარ-ფანჯრის სპეციფიკაცია

პროექტი

ვაზისუბანი
მრავალბინიანი საცხოვრებელი სახლის პროექტი
ს/პ 01.17.09.007.085

დამკვეთი:

შპს "პინორ ვაზისუბანი"

TITLE:

SEAL:	მთავრული:	ხელმოწერა:	
	მ. ა.შ.ა.ნ.ა.ძ.ე.ი.ე		
	თარიღი:	20.04.2024	
	მასშტაბი:	SHEET NO:	
ნახაზის ნომ:	ფორმატი: A2	ფურცლის № C.06	სტადია: ს.პ