ც ბლოკი - ფასადი 1-4 ღერძებს შორის

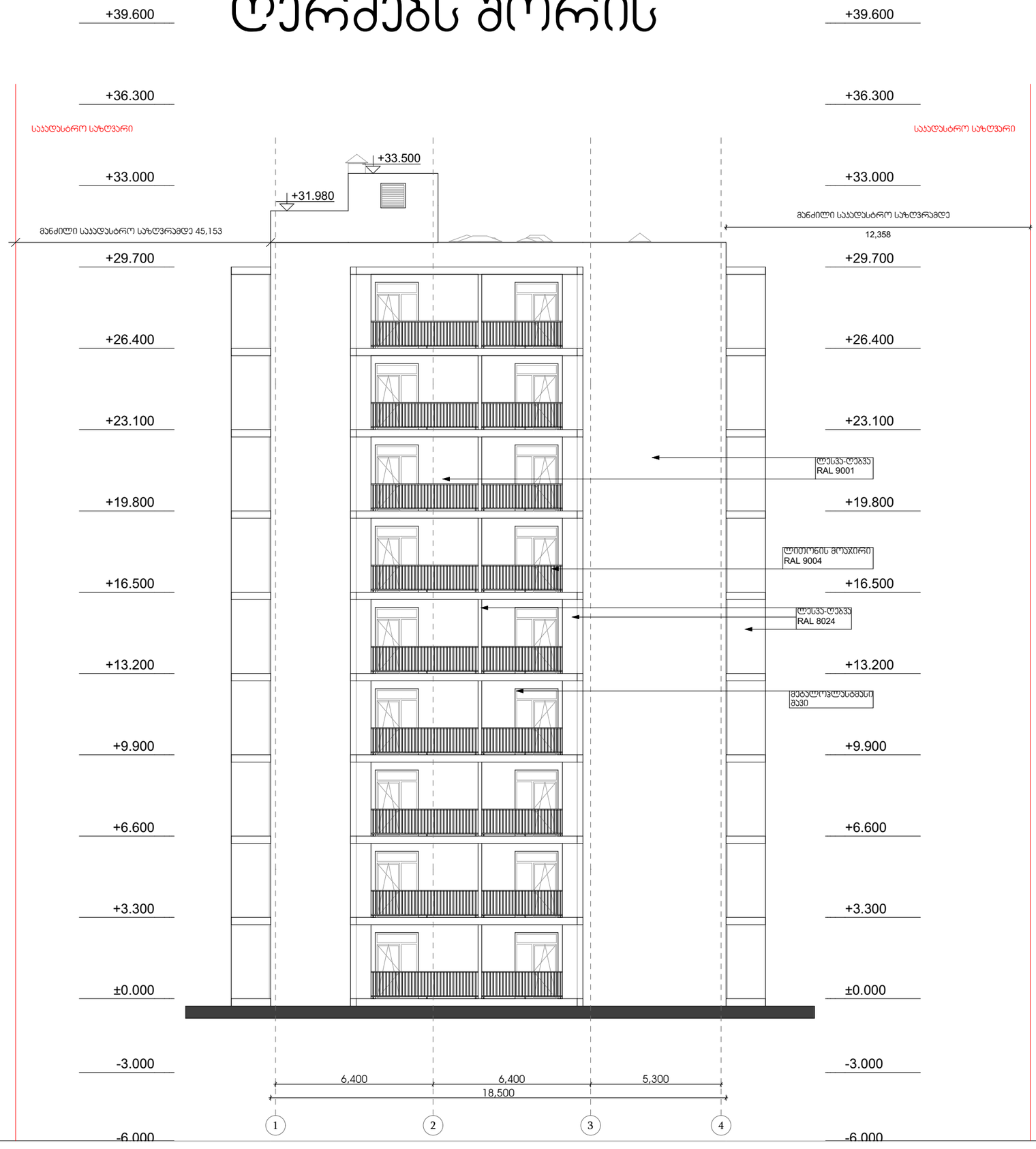

მრავალბინიანი საცხოვრებელი სახლი

ექსპლიკაცია

გამოყენებული პირობითი აღნიშვნები

	საავდასტრო საზღვარი
+0.00	ნიშნული გეგმაზე
	ჭრილის ხაზი
	პანდუსის ცვლადობების ხარისხი 1 საათი
	პანდუსის ცვლადობების ხარისხი 2 საათი
	გასასვლამდე საავალი მანძილი
	მისაბმდომი სალაგმები
	ნიშნული ჭრილზე, ფასადზე
	გაძლიერებული ბეტონის სტრუქტურული ელემენტები 2 ათ-ით ხანგრძლივობით (სვეტი, დიაფრაგმა)
	ბეტონის ბლოკის 200 იანი კედელი
	შახტის აღმნიშვნელი
1	ღერძის ხაზი
L=11.8 m 10%	პანდუსის ქანობის მიმართველი
	რკ.ბეტონის სვეტი

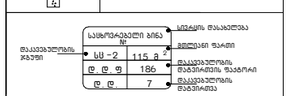



დაკავებულობის ჯგუფების აღნიშვნები

დაკავებულობის ჯგუფები	დაკავებულობის ჯგუფის აღნიშვნა	ფერის კოდი
მაცხოვრებლის ჯგუფი (მც)		RGB (34.139.34)
საოფისე ჯგუფი (ო)		RGB (79.12.187)
საგანმანათლებლო ჯგუფი (სმ)		RGB (245.99.20)
საჯარისკაცო ჯგუფი (ს)		RGB (160.32.240)
ღიად საჯარისო მომსახურების ჯგუფი- (ღს)		RGB (94.8.58)
შერეული ჯგუფი (შჯ)		RGB (0.0.255)
საცალო ჯგუფი (ს)		RGB (255.0.0)
საკონფერენციო ჯგუფი (კ)		RGB (220.185.0)
საკვების ჯგუფი (კ)		RGB (136.135.134)
მანდატის ჯგუფი (მნ)		RGB (57.57.56)

ნახაზის დასახელება

ფასადი 1-4 ღერძებში

პროექტი

ვაზისუბანი
მრავალბინიანი საცხოვრებელი სახლის პროექტი
ს/პ 01.17.09.007.085

დამკვეთი:

შპს "ჯინორ ვაზისუბანი"

TITLE:

SEAL:

შემოწმება:	ხელმოწერა:
ს. ოთხმათური	
თარიღი:	20.04.2024
მასშტაბი:	SHEET NO:
ფორმატი: A2	ფურცლის № C.01
	სტადია: ს.პ

ნახაზის №:

ც ბლოკი - ფასადი 4-1
ღერძებს შორის

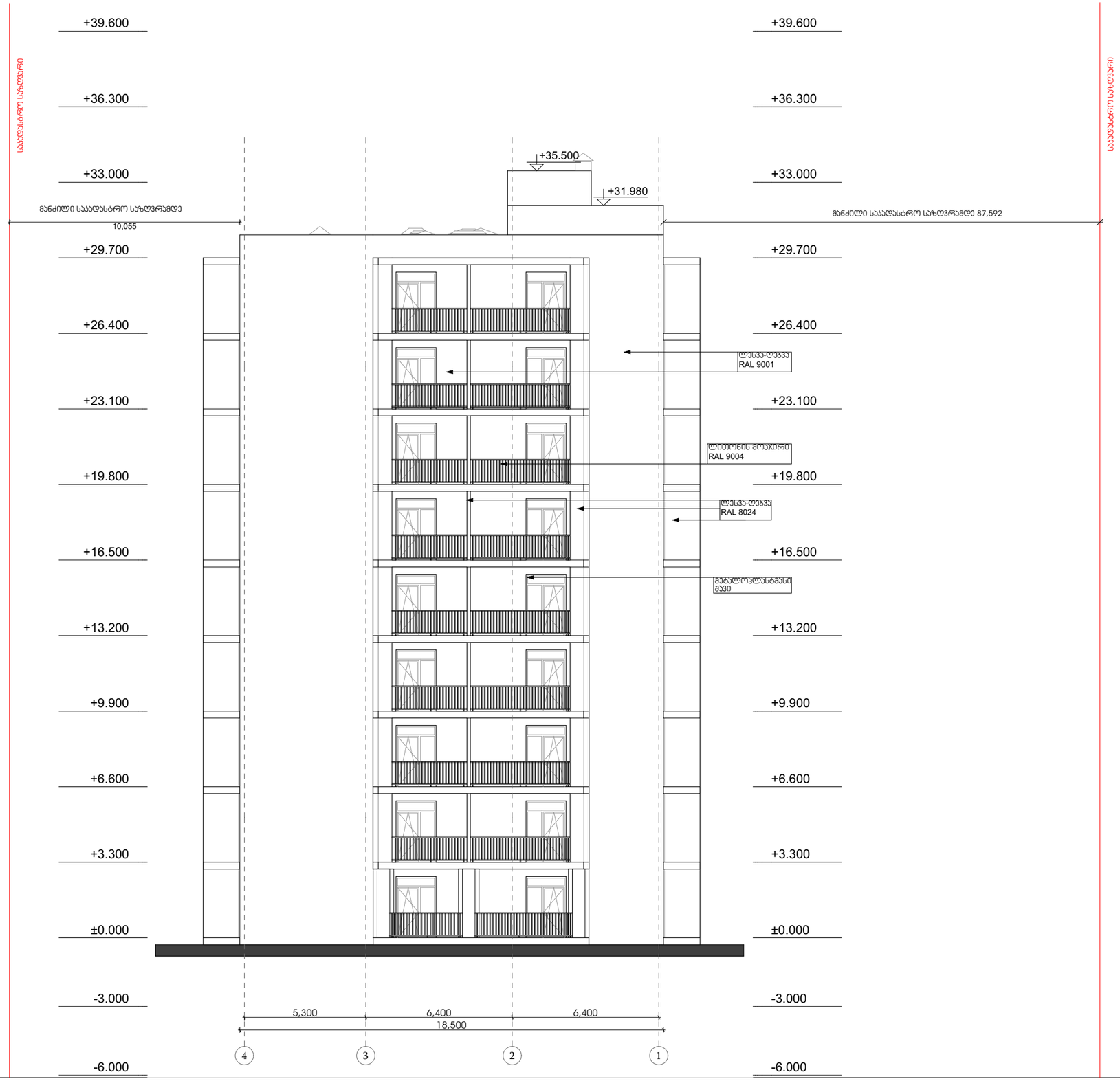

მრავალბინიანი საცხოვრებელი სახლი

ექსპლიკაცია

გამოყენებული პირობითი აღნიშვნები

	საპროექტო საზღვარი
+0.00	ნიშნული გეგმაზე
	ჭრილის ხაზი
	ბეტონის ცეცხლმედეგობის ხარისხი 1 საათი
	ბეტონის ცეცხლმედეგობის ხარისხი 2 საათი
	გასასვლელამდე საშუალი მანძილი
	მისაბმდომი სალაგმე
+0.000 -0.120	ნიშნული ჭრილზე, ფასადზე
	გაძლიერებული ბეტონის სტრუქტურული ელემენტები 2 სთ-იანი ხანგძლივმედეგობით (სვეტი, დიაფრაგმა)
	ბეტონის ბლოკის 200 იანი კედელი
	შახტის აღმნიშვნელი
1	ღერძის ხაზი
L=11.8 m 10%	პანდუსის ქანობის მიმართულება
	რკ.ბეტონის სვეტი

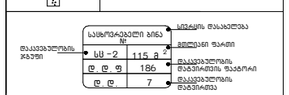

გასასვლელთან მისადგომი მაქსიმალური სავალი მანძილი

EXIT გასასვლელის აღმნიშვნელი განათებული ნიშანი

ოთახების ჯგუფის აღნიშვნები

ოთახების ჯგუფის დასახელება	ოთახების ჯგუფის აღნიშვნა	ფერის კოდი
მთავარის ჯგუფი (მ)		RGB (34.139.34)
საძინებლის ჯგუფი (ს)		RGB (79.12.187)
საბანაოებლების ჯგუფი- (ს)		RGB (245.99.20)
სამეცნიერო ჯგუფი (ს)		RGB (160.32.240)
ტიპი სამყოფის მეზობელი ჯგუფი- (ტ)		RGB (94.8.58)
მომსახურების ჯგუფი (მ)		RGB (0.0.255)
საერთო ჯგუფი (ს)		RGB (255.0.0)
სამოძრაობელი ჯგუფი (ს)		RGB (220.185.0)
საერთო ჯგუფი (ს)		RGB (136.135.134)
მომსახ ჯგუფი (მ)		RGB (57.57.56)

ნახაზის დასახელება

ფასადი 4-1 ღერძებში

პროექტი

ვაზისუბანი
მრავალბინიანი საცხოვრებელი სახლის
პროექტი
ს/პ 01.17.09.007.085

დამკვეთი:

შპს "პინორ ვაზისუბანი"

TITLE:

SEAL:

შემსრულა:	ხელმოწერა:
ს. ალიაბადეში	
თარიღი:	20.04.2024
მასშტაბი:	SHEET NO:
ფორმატი: A2	ფურცლის № C.02
ნახაზის ნომ:	სტადია: ს.პ

ც ბლოკი - ფასადი ა-3 ღერძებს შორის

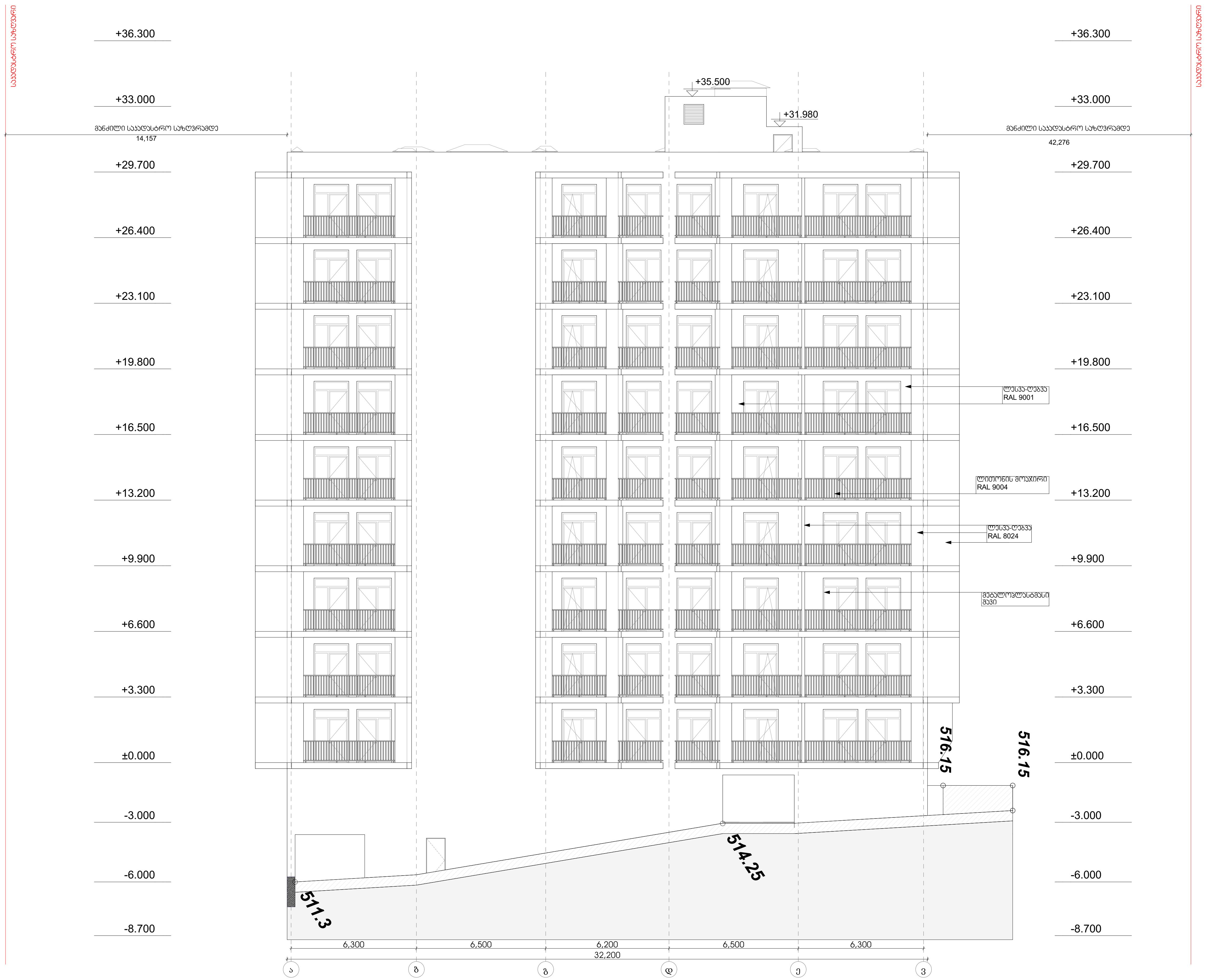

მრავალბინიანი საცხოვრებელი სახლი

ექსპლიკაცია

გამოყენებული პირობითი აღნიშვნები

	საკადასტრო საზღვარი
+0.00	ნიშნული გეგმაზე
1	ჭრილის ხაზი
	კედლის ცეცხლმედეგობის ხარისხი 1 საათი
	კედლის ცეცხლმედეგობის ხარისხი 2 საათი
	გასასვლელამდე სავალი მანძილი
	მისაწვდომი სვლაგეზი
+0.000 / -0.120	ნიშნული ჭრილზე, ფასადზე
	გაძლიერებული ბეტონის სტრუქტურული ელემენტები 2 სთ-იანი ხანძარმედეგობით (სვეტი, დიაფრაგმა)
	ბეტონის ბლოკის 200 იანი კედელი
	შახტის აღმნიშვნელი
1	ღერძის ხაზი
L=11.8 m 10%	პანდუსის ქანობის მაჩვენებელი
	რკ.ბეტონის სვეტი

საცხოვრებელი ბინა №: სც -2 — 115 მ² — დ.დ.ფ 186 — დ.დ. 7

ფაკავებულობის ჯგუფი; სივრცის დასახელება; მთლიანი ფართი; დაკავებულობის დატვირთვის ფაქტორი; დაკავებულობის დატვირთვა

გასასვლელთან მისადგომი გაუსიმეტრი სავალი მანძილი

EXIT გასასვლელის აღმნიშვნელი ნიშანი

ნახაზის დასახელება

ფასადი ა-ვ ღერძებში

პროექტი

ვაზისუბანი
მრავალბინიანი საცხოვრებელი სახლის პროექტი
ს/კ 01.17.09.007.085

დამკვეთი:

შპს "კინორ ვაზისუბანი"

TITLE:

SEAL:

შეასრულა:	ხელმოწერა:		
თარიღი:	20.04.2024		
მასშტაბი:	SHEET NO:		
ნახაზის ნომ:	ფორმატი: A2	ფურცლის № C.03	სტადია: ს.პ

ც ბლოკი - ფასადი 3-ა ღერძებს შორის



მრავალბინიანი საცხოვრებელი სახლი

ექსპლიკაცია

გამოყენებული პირობითი აღნიშვნები

	საკადასტრო საზღვარი
+0.00	ნიშნული გეგმაზე
	ჭრილის ხაზი
	პედლის ცეცხლმედეგობის ხარისხი 1 საათი
	პედლის ცეცხლმედეგობის ხარისხი 2 საათი
	გასასვლელამდე საერთო მანძილი
	მისაყვდომი სალაბეზო
+0.000 -0.120	ნიშნული ჭრილზე, ფასადზე
	გაძლიერებული ბეტონის სტრუქტურული ელემენტები 2 სთ-იანი ხანძარმედეგობით (სვეტი, დიაფრაგმა)
	ბეტონის ბლოკის 200 იანი კედელი
	შახტის აღმნიშვნელი
1	ღერძის ხაზი
L=11.8 m 10%	პანდუსის ქანობის მიმართულება
	რკ.ბეტონის სვეტი

დაკავებულობა	საცხოვრებელი ბინა №	115.8	სივრცის დასახელება
	სს-2		ფართი ფაქტი
	დ.დ.ფ	186	დაკავებულობის მაქსიმუმის მაჩვენებელი
	დ.დ	7	დაკავებულობის მაქსიმუმი

გასასვლელთან მისადგომი მაქსიმალური სავალი მანძილი

EXIT გასასვლელის აღმნიშვნელი განათებული ნიშანი

დაკავებულობის ჯგუფების აღნიშვნები

დაკავებულობის ჯგუფები	დაკავებულობის ჯგუფის აღნიშვნა	ფერის კოდი
მაცხოვრებლის ჯგუფი (მ1)		RGB (34.139.34)
საძინებლის ჯგუფი (ს2)		RGB (79.12.187)
სანებისმიერი ჯგუფი - (ს3)		RGB (245.99.20)
სამეცნიერო ჯგუფი (ს3)		RGB (160.32.240)
ღიობი სანებისმიერი ჯგუფის - (ს3)		RGB (94.8.58)
რაოდენობრივი ჯგუფი (მ1)		RGB (0.0.255)
საავარიო ჯგუფი (ს3)		RGB (255.0.0)
საოფისე ჯგუფი (ს4)		RGB (220.185.0)
საკვების ჯგუფი (ს5)		RGB (136.135.134)
მეთაური ჯგუფი (ს5)		RGB (57.57.56)

ნახაზის დასახელება

ფასადი 3-ა ღერძებში

პროექტი

ვაზისუბანი
მრავალბინიანი საცხოვრებელი სახლის პროექტი
ს/პ 01.17.09.007.085

დამკვეთი:

შპს "ჰინორ ვაზისუბანი"

TITLE:

SEAL:	მასშტაბი:		ხელმოწერა:
	ა. ა.ო.ა.ნ.ა.ნ.ა.ნ.ა		
	თარიღი:	20.04.2024	
	ფასადი:	SHEET NO:	
ნახაზის ნომ:	ფორმატი: A2	ფურცლის № C.04	სტადია: ს.პ

ДЕТАЙЛИ ЗА ВЪНШНА ДЕКОРАТИВНА ОБЛИЦОВКА

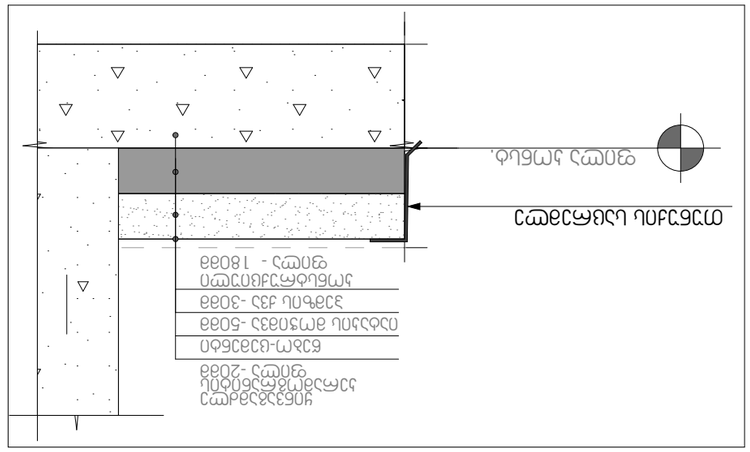

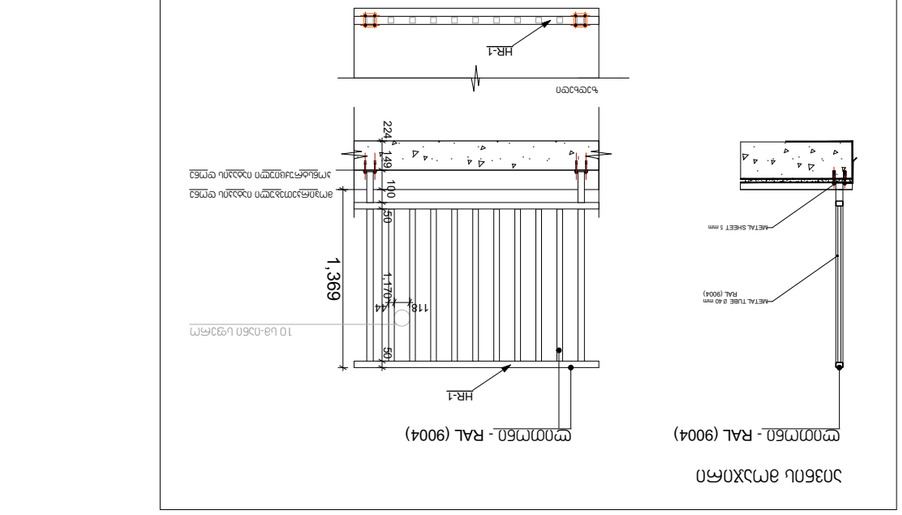
ДЕТАЙЛ ЗА ОБЩАТА ДЕБЕЛИНА НА ВЪНШНАТА ОБЛИЦОВКА
ТУХЛА ФАСАДНА - RAL (9004)
ТУХЛА ФАСАДНА - RAL (9004)
ЗИДАРИЯ - ГАЗОБЕТОН 150мм
ТОПЛОИЗОЛАЦИЯ - ФАСАДНА ВАТА 100мм
ВЪЗДУШНА ПРОСЛОЙКА 50мм
ОБЛИЦОВКА - ФАСАДНА ТУХЛА 200-260 мм
ЗИДАРИЯ - ГАЗОБЕТОН 150мм
ВЪТРЕШНА ШПАКЛОВКА 10мм
ОБЩА ДЕБЕЛИНА НА ВЪНШНАТА ОБЛИЦОВКА 260 мм
ОБЩА ДЕБЕЛИНА НА ВЪНШНАТА ОБЛИЦОВКА 200

ვიტრაჟი

შენიშვნა: ვიტრაჟები დამზადდეს არსებული ღიობის ზომების მიხედვით, გადამოწმდეს ადგილზე

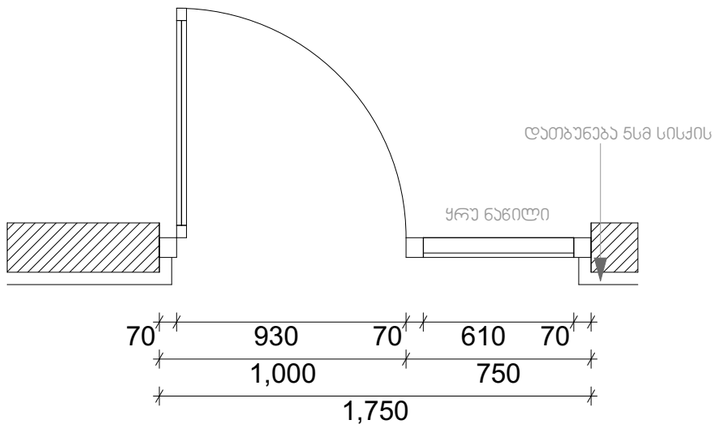

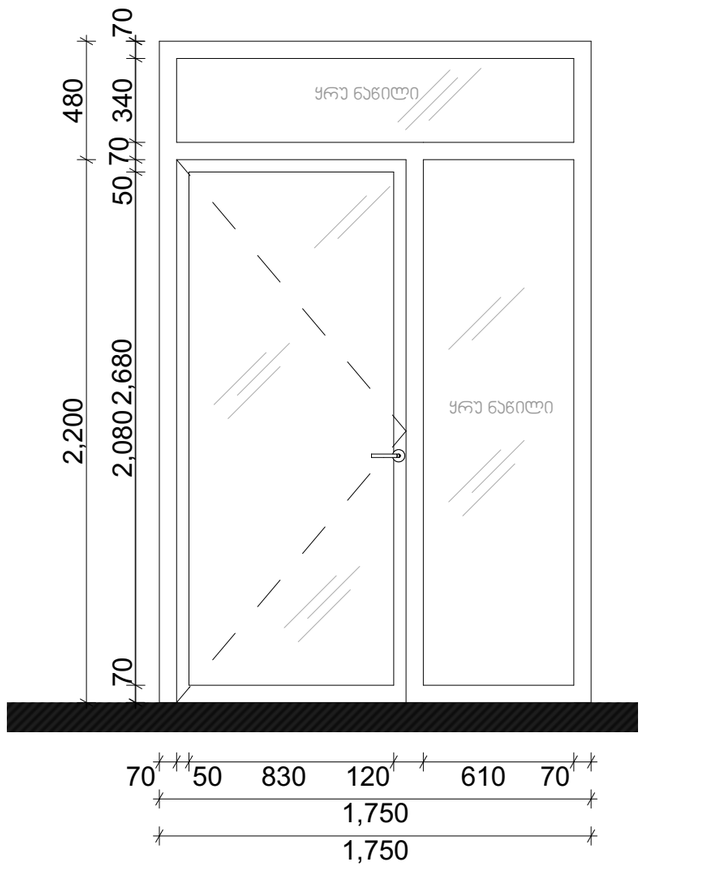

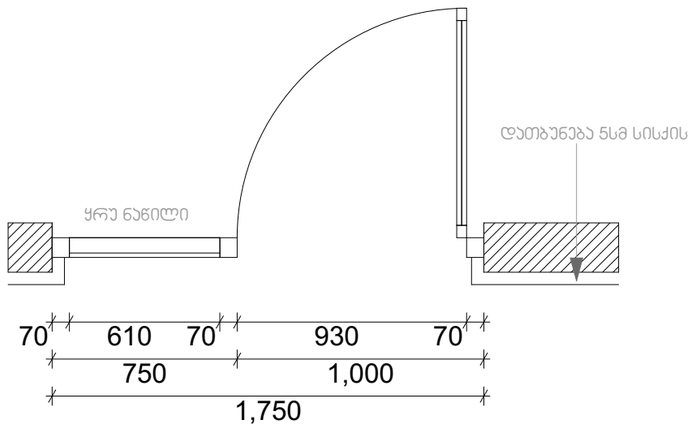

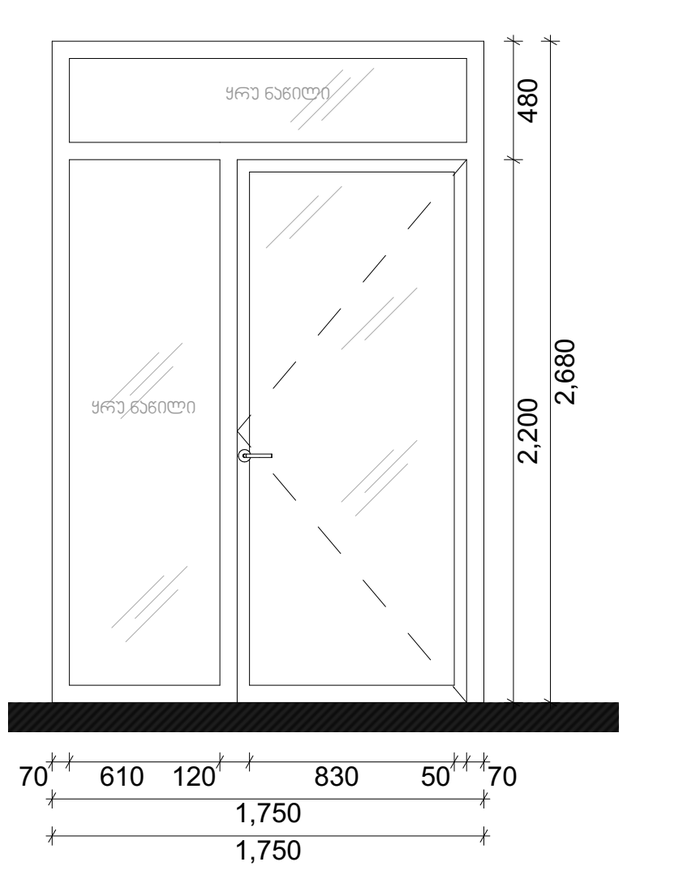

C ბლოკი

მასალა - მეტალოპლასტმასი; ფერი - შავი; მინა - მინა-პაკეტი

მრავალბინიანი საცხოვრებელი სახლი

ექსპლიკაცია

გამოყენებული პირობითი აღნიშვნები

	საკადასტრო საზღვარი
+0.00	ნიშნული გეგმაზე
	ჭრილის ხაზი
	აღდგმის ცვლილებების ხარისხი 1 საათი
	აღდგმის ცვლილებების ხარისხი 2 საათი
	გასასვლელამდე საევალი მანძილი
	მისაბვდომი სალაგმზე
+0.000 -0.120	ნიშნული ჭრილზე, ფასადზე
	გაძლიერებული ბეტონის სტრუქტურული ელემენტები 2 სმ-იანი ხანძარმედეგობით (სვეტი, დიაფრაგმა)
	ბეტონის ბლოკის 200 იანი კედელი
	შუხბის აღმნიშვნელი
1	ღერძის ხაზი
L=11.8 m 10%	პანდუსის ქანობის მიმართულება
	რკ.ბეტონის სვეტი

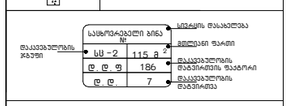

გასასვლელთან მისადგომი მაქსიმალური საევალი მანძილი

EXIT გასასვლელის აღმნიშვნელი განათებული ნიშანი

დაკავებულობის ჯგუფების აღნიშვნები

დაკავებულობის ჯგუფები	დაკავებულობის ჯგუფის აღნიშვნა	ფერის კოდი
მაცხოვრებლის ჯგუფი (მ)		RGB (34.139.34)
საგანათლო ჯგუფი (ა)		RGB (79.12.187)
საბავშვოსტაციონარო ჯგუფი (ბა)		RGB (245.99.203)
საბავშვეთო ჯგუფი (ბ)		RGB (160.32.240)
ღიობი ავზიანის მეზობელი ჯგუფი (ბა)		RGB (148.58)
დაწესებულების ჯგუფი (დწ)		RGB (0.0.255)
საკვები ჯგუფი (კ)		RGB (255.0.0)
საცხოვრებელი ჯგუფი (ც)		RGB (220.185.0)
საკვები ჯგუფი (ს)		RGB (136.135.134)
მეზობელი ჯგუფი (ზ)		RGB (57.57.56)

ნახაზის დასახელება

კარ-ფანჯრის სპეციფიკაცია

პროექტი

ვაზისუბანი
მრავალბინიანი საცხოვრებელი სახლის პროექტი
ს/პ 01.17.09.007.085

დამკვეთი:

შპს "პინორ ვაზისუბანი"

TITLE:

SEAL:	მთავრული:	ხელმოწერა:	
	მ. ა.შ.ა.ნ.ა.ძ.ე.ი.ე		
	თარიღი:	20.04.2024	
	მასშტაბი:	SHEET NO:	
ნახაზის ნომ:	ფორმატი: A2	ფურცლის № C.06	სტადია: ს.პ