გამოყენებული წესები - „შენობა-ნაგებობის უსაფრთხოების წესები“

ჩამოთვალეთ შენობის დაკავებულებები და აღწერეთ თითოეული გამოყენება
საცხოვრებელი ჯგუფი სც-2 (საცხოვრებელი ბინები (+0.10 და +21.80 ნიშნულებზე);
მცირე საფრთხის შემცველი სასაწყობო ჯგუფი სწ-2 (ღია ავტოსადგომი -3.00 ნიშნულზე);

კონსტრუქციის ტიპი:	I-B

დასაშვები სიმაღლე მიწის დონის ზემოთ ცხრილი 503-ის მიხედვით	48.8 მ.
საპროექტო შენობის სიმაღლე მიწის დონის ზემოთ	30.5 მეტრი

სართულიანობის შეზღუდვები ცხრილი 503-ის მიხედვით		
დაკავებულობების ჯგუფები	დასაშვები სართულიანობა მიწის დონის ზემოთ	შემოთავაზებული სართულიანობა მიწის დონის ზემოთ
საცხოვრებელი ჯგუფი სც-2	11	8 მიწის დონის ზედა I -VIII სართული
ჯგუფი სწ2, განთავსებულია მიწის დონის ქვედა სართულზე, რომელიც 503 ცხრილის თანახმად არ წარმოადგენს მსჭელობის საგანს		

ფართობის შეზღუდვები ცხრილი 503-ის მიხედვით		
დაკავებულობები	დასაშვები ფართობი (ცალკეულ სართულზე)	შემოთავაზებული ფართობი (ცალკეულ სართულზე)
საცხოვრებელი ჯგუფი სც-2	შეუზღუდავი	არ იზღუდება
ჯგუფი სწ2, განთავსებულია მიწის დონის ქვედა სართულზე, რომელიც 503 ცხრილის თანახმად არ წარმოადგენს მსჭელობის საგანს		

გარე კედლის ცეცხლმედეგობისადმი მოთხოვნები ცხრილი 602-ის და 705.8.5 ქვეთავის მიხედვით				
გარე კედელი	ხანძარსაწინააღმდეგო მანძილი (მეტრი)	ცეცხლმედეგობის ხარისხი (საათი)		
		მოთხოვნილი 602-ით	მოთხოვნილი 705.8.5-ით	გათვალისწინებული
A - D	9 <	0 სთ.	1 სთ.	1 სთ.
D - A	9 <	0 სთ.	1 სთ.	1 სთ.
4 – 1	0.1 – 0.4	1 სთ.	0 სთ.	1 სთ.
1 - 4	0 – 9 <	1 სთ.	0 სთ.	1 სთ.

შენიშვნა: A-D ღერძებში -3.00 ნიშნულზე განთავსებულია ღია ავტოსადგომი და თანახმად 705.8.5 ცხრილის „ზ“ ქვეპუნქტისა, ღია ავტოსადგომ ნაგებობაში, რომლის ხანძარსაწინააღმდეგო მანძილი 3,0 მ-ს აღემატება, ღიობების ფართობი არ უნდა შეიზღუდოს.

გარე კედლის ღიობებისადმი მოთხოვნები ცხრილი 705.8-ის მიხედვით							
გარე კედელი	ხანძარსაწინააღმდეგო მანძილი (მეტრი)	კედლის ღიობების ფართობი (კედლის %)					
		დასაშვები			გათვალისწინებული		
		დაცული	დაუცველი საშხეფებით	დაუცველი	დაცული	დაუცველი საშხეფებით	დაუცველი
A - D	9 <	აუცილებელი არ არის	აუცილებელი არ არის	შეუზღუდავია			არ იზღუდება
D - A	9 <	აუცილებელი არ არის	აუცილებელი არ არის	შეუზღუდავია			არ იზღუდება
4 – 1	0.1 – 0.4	დაუშვებელია	დაუშვებელია	დაუშვებელია			0%
1 - 4	0 – 9 <	დაუშვებელია	დაუშვებელია	დაუშვებელია			0%

შენიშვნა: 1-4 და 4-1 ღერძებში მოწყობილი მინაბლოკი კლასიფიცირდება როგორც გარე კედელი და არა ღიობის ანაწყობი.

ხანძრისაგან დაცვის სისტემებისადმი მოთხოვნები							
დაკავებულობები /სივრცეები/გასასვლელი საშუალებები	ავტოსაშველეფი სისტემა	ალტერნატიული ავტომატური ცეცხლსაქრობი სისტემები	სახანძრო განგაშისა, კვამლაღმოჩენი და ცეცხლაღმოჩენი სისტემები	სახანძრო მილდგარების სისტემები	კვამლის საკონტროლო სისტემები	ხელის ცეცხლმაქრები	საავარიო განგაშის სისტემები
სც-2 ჯგუფი			კი (სახანძრო განგაშის ხელით სამართავი სისტემა); (დამკავებელთა შეტყობინების სისტემა და მხედველობითი განგაშის მოწყობილობები); (კვამლზე მორეაგირე განგაშის მოწყობილობები საძინებლებში);			კი	

			(კვამლაღ მოქჩენები , საცხოვრე ბელი ერთეულე ბის მოქსახურ ე საერთო გამოყენებ ის დერეფნებ ში).				
ჯგუფი სწ-2			კი (სახანძრო განგაშის ხელით სამართავ ი სისტემა); (დამკავებ ელთა შეტყობინ ების სისტემა და მხედველო ობითი განგაშის მოწყობი ლობები); (კვამლაღ მოქჩენები).	კი		კი	
კიბის უჯრედი					კი		

					(მექანიკური განიავება/დაწნევის სისტემა).		
ლიფტი			კი (კვამლაღმოჩენი ლიფტის ფოეში - 3.00 ნიშნულზე და ლიფტის სამანქანეოთახში)		კი (დაწნევის სისტემა).		
დერეფანი			კი (სახანძრო განგაშის ხელით სამართავი სისტემის კოლოფი, გასასვლელის გზაკარებთან); (დამკავებელთა შეტყობინების სისტემა და მხედველობითი განგაშის	კი (გზა-კიბეების შესასვლელთან).	კი (კვამლსაწინააღმდეგო ვენტილაცია)	კი (სახანძრო მილდგარის კარადაში)	

			მოწყობილობები); (კვამლის დეტექტორები).				
შენობის მეორადი ელექტრო და ენერგო მომარაგება				კი (გენერატორი, განთავსებული შიდა ეზოში)			

განიავებისადმი მოთხოვნები		
დაკავებულობები/სივრცეები/გასასვლელი საშუალებები	ბუნებრივი განიავება	ხელოვნური განიავება
საცხოვრებელი ჯგუფი სც-2	კი	კი (სააბაზანო ოთახები და „D-C“ ღერძებში განთავსებული საძინებელი ოთახები)
ჯგუფი სწ-2	კი	
გზა-კიბე		კი
ლიფტი		კი
საერთო გამოყენების დერეფნები		კი

თითოეული სართულიდან გასასვლელი საშუალება									
სართულები	დაკავებულობა და დაკავებულობის დატვირთვის ჯამური მაჩვენებელი	მოთხოვნილი გასასვლელების/გასასვლელთან მისადგომის რაოდენობა	გათვალისწინებული გასასვლელების/გასასვლელთან მისადგომის რაოდენობა და ტიპი	გასასვლელი საშუალებების სიგანე (მეტრი)					
				გზა-კიბეები		დერაფანი,		გასასვლელის გზა-კარი	
				მოთხოვნილი	გათვალისწინებული	მოთხოვნილი	გათვალისწინებული	მოთხოვნილი	გათვალისწინებული
მიწის დონის ქვედა I სართული	სწ-2 24 დ.დ.	1	1 გზა-კარი გამავალი გზა-კიბეში			1.20	1.40	0,82	0.90

I - VIII სართული	სკ-2 21 დ.დ.	1	1 გზა-კარი	1.20 სახელ ურებს შორის	1.22 სახელ ურებს შორი ს	1.20	1.60 სულ მცირე	0,82	0.90

წყალსადენი სისტემის ფიქსირებული მოწყობილობების რაოდენობა ცხრილი 1602.1-ის მიხედვით													
სართულები	დაკავებულობა და დაკავებულობის დატვირთვის ჯამური მაჩვენებელი	ფიქსირებული მოწყობილობები(ცალი)											
		უნიტაზი		ხელსაბანები		აბაზანა/ საშხაპე		სასმელი წყლის შადრევანი/ დისპენსერი		სამომსახურეო ნიჟარა		ავტომატური სარეცხის მანქანა და სამზარეულოს ნიჟარა	
		ადმინისტრაციული	საზოგადოებრივი	ადმინისტრაციული	საზოგადოებრივი	ადმინისტრაციული	საზოგადოებრივი	ადმინისტრაციული	საზოგადოებრივი	ადმინისტრაციული	საზოგადოებრივი	ადმინისტრაციული	საზოგადოებრივი
I - VIII სართულები	საცხოვრებელი ბინები (სკ-2) #1; 3; 4; 5; 6; 8; 9; 10; 11; 13; 14; 15; 16; 18; 19; 20; 21; 23; 24, 25; 26; 28; 29; 30; 31; 33; 34; 35; 36; 38; 39; 40.	1	1	1	1	1	1					1	1
	საცხოვრებელი ბინები (სკ-2) #2; 7; 12; 17; 22; 27; 32; 37.	1	2	1	2	1	1					1	1

არქიტექტურული ნაწილი

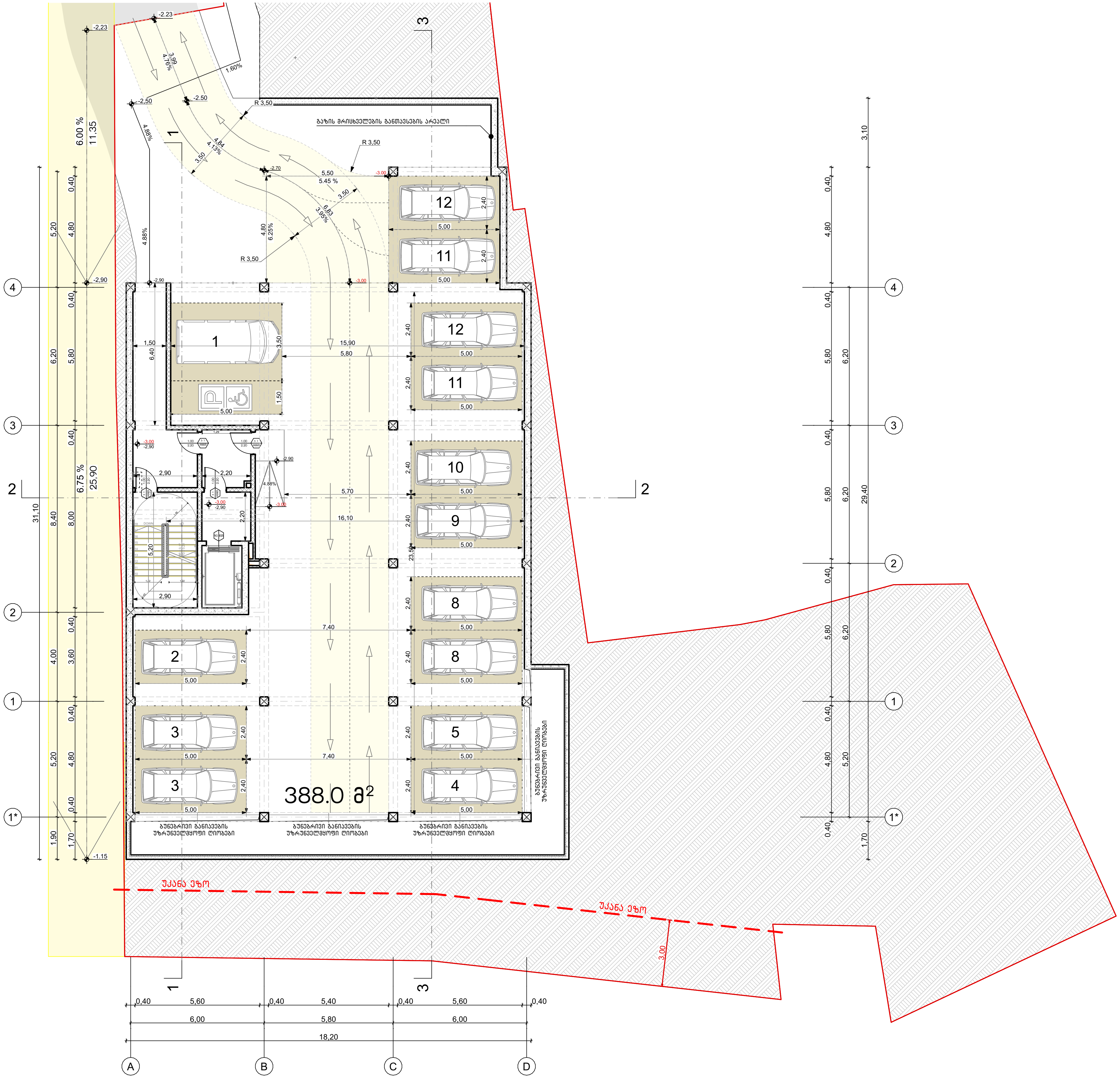

პირობითი ნიშნები

1	ჭრილის ხაზი
±0,00 / +0,10	იატაკის კონსტრუქციული ნიშნული; იატაკის საპროექტო ნიშნული
	საკადასტრო საზღვარი
	ბეტონი
	ბლოკი
	ტიხარი
1,00 / 2,20	კარის ცეცხლმედეგობის ხარისხი

შენიშვნა

კონსტრუქციული ელემენტების ცეცხლმედეგობების ხარისხი ასევე უნდა დაზუსტდეს კონსტრუქციულ პროექტში "შენობა-ნაგებობის უსაფრთხოების წესები-ს 721 და 722 ქვეთავების მიხედვით".

მისამართი:	პროექტის სახელწოდება:	ავტორები:	მასშტაბი:	თარიღი:	ნახაზის დასახელება:	№
ქალაქი თბილისი, ვასო გოძიაშვილის IV შესახვევი, N 10 ს/კ 01.10.10.020.215	მრავალბინიანი საცხოვრებელი სახლი	ნ. სულხანიშვილი; ლ. გარგანაშვილი	1:100	სექტემბერი	პარკინგის სართულის გეგმა -3.00 ნიშნულზე	A.01.2

ՀՈՒՆՎԱՐ ԱՆՈՒՆ, ԱԶԳԱՆՈՒՆ, ՀԱՅՐԵՆԻՔ ՈՒ ՀՈՂԱՅԻՆ ՀԱՐԱԲԵՐՈՒԹՅՈՒՆՆԵՐԻ ՊԵՏԱԿԱՆ ԿԱԴԱՍՏՐԻ ՄԱՍԻՆ					
ՀԱՄԱՅՆՔԱՅԻՆ ԿԱՌԱՎԱՐՄԱՆ ԱՇԽԱՏԱԿԱԶՄԻ ԿԱՌՈՒՑՎԱԾՔԱՅԻՆ ՄԱՍՆԱՇՅՈՒՂԻ ԱՇԽԱՏԱԿԱԶՄ					
ՀՀ ԿՈՏԱՅՔԻ ՄԱՐԶԻ ԱՐԱԳԱԾՈՏՆ ՀԱՄԱՅՆՔԻ ԱՎԱԳԱՆԻ ՀՈՂԱՄԱՍԻ ԱՌԱՆՑՔԱՅԻՆ ՀԱՏԱԿԱԳԾՈՒՄ					
ՀԱՍՏԱՏՈՂ	ՀԵՂԻՆԱԿ	ՀՀ, ԿՈՏԱՅՔԻ ՄԱՐԶ, ԱՐԱԳԱԾՈՏՆ ՀԱՄԱՅՆՔ, ՀՈՂԱՄԱՍ 01-010-0215			
ՄԱՍՇՏԱԲ	1:100	0 1 2	ՄԱՍՇՏԱԲԱՅԻՆ ԿՏՐՎԱԾՔ	ՀՈՂԱՄԱՍԻ ԱՌԱՆՑՔԱՅԻՆ ՀԱՏԱԿԱԳԾՈՒՄ	
ՀԱՏԱԿԱԳԾՎՈՂ ՀՈՂԱՄԱՍԻ ՄԱԿԵՐԵՍԸ՝ 1 ՀԱ 6382 Ք.Մ					Թ A.01.3

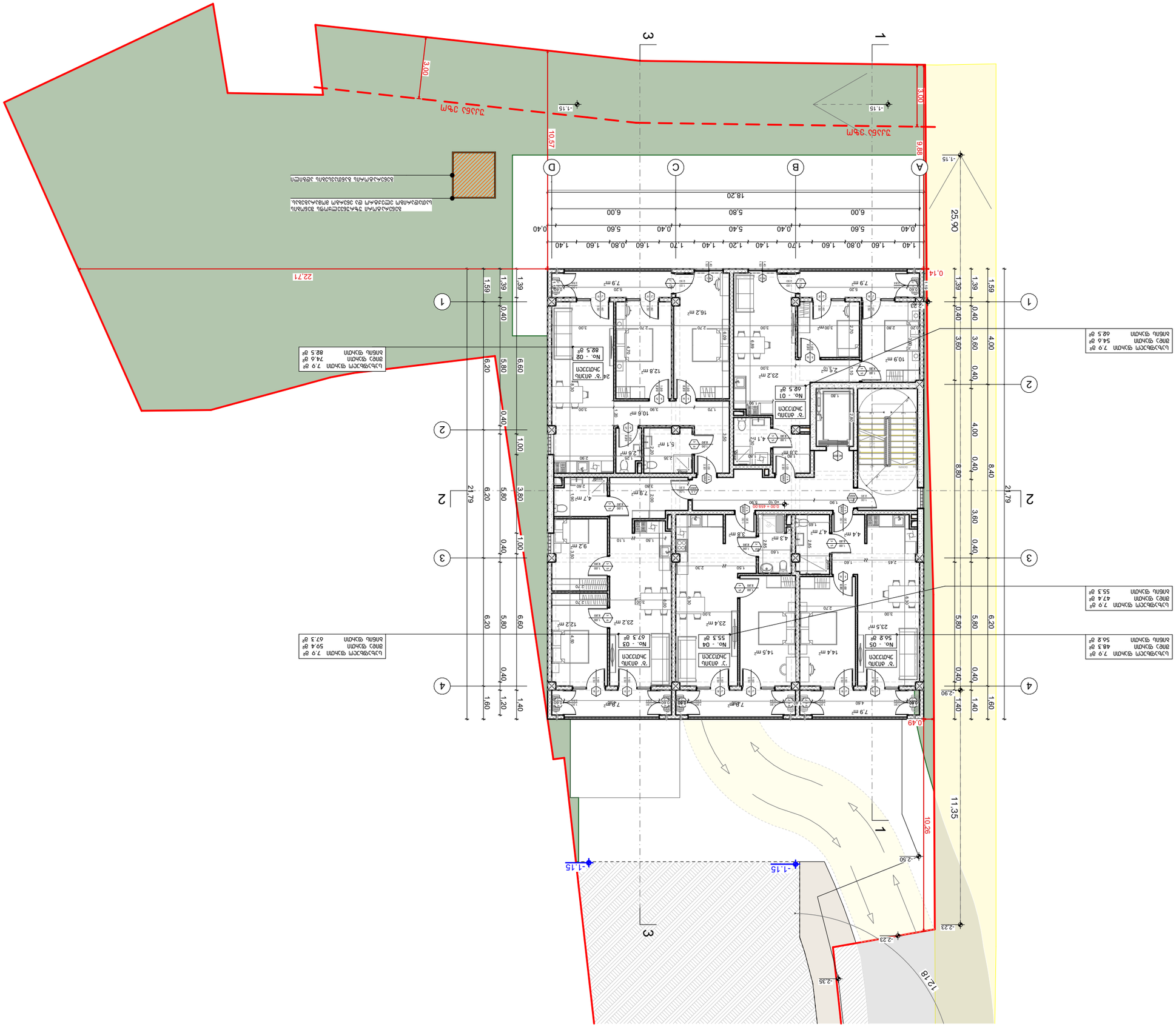
ՀԱՐԵՎԱՆ ՀՈՂԱՄԱՍ
ՀԱՐԵՎԱՆ ՀՈՂԱՄԱՍ
ՀՈՂԱՄԱՍԻ ՎՐԱ ԳՏՆՎՈՂ ՇԵՆՔԵՐԻ ՄԱՍԻՆ ՏԵՂԵԿԱՆՔ
ՀՈՂԱՄԱՍԻ ՎՐԱ ԳՏՆՎՈՂ ՇԵՆՔԵՐԻ ՄԱՍԻՆ ՏԵՂԵԿԱՆՔ
ԱՆՀԱՏԱԿԱՆ ՍԵՓԱԿԱՆՈՒԹՅԱՆ ՄԱՍՆԱԿԻ ՀՈՂԱՄԱՍ
ՀՈՂԱՄԱՍԻ ՎՐԱ ԳՏՆՎՈՂ ՇԵՆՔԵՐԻ ՄԱՍԻՆ ՏԵՂԵԿԱՆՔ

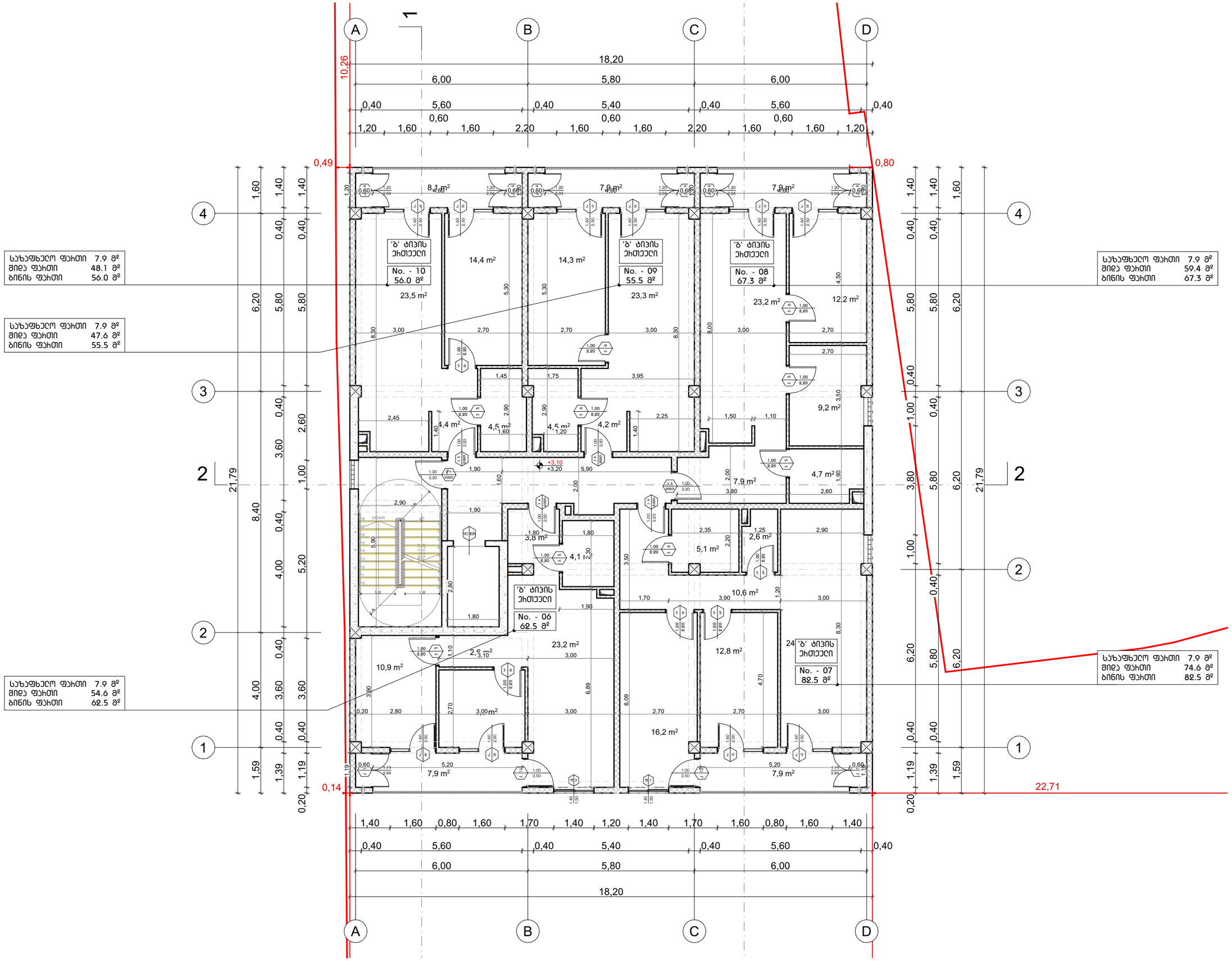

პირობითი ნიშნები

- ჭრილის ხაზი
- ±0.00 / +0,10 — ნაბიჯის კონსტრუქციული ნიშნული / ნაბიჯის საორიენტირო ნიშნული
- საკვანძო სახურავი
- ბეტონი
- ბლოკი
- ბრტყარი
- კარის ღიობების ზომა

შენიშვნა

კონსტრუქციული ელემენტების ცხაურმდებარეობის ხარისხის ასევე ზომა დაზუსტდეს კონსტრუქციულ პროექტში "შენობა-ნაგებობის უსაფრთხოების წესები-ს 721 და 722 ქვეთავების მიხედვით".

მისამართი: ქალაქი თბილისი, ვასო გოძიაშვილის IV შესახვევი, N 10 ს/კ 01.10.10.020.215	პროექტის სახელწოდება: მრავალბინიანი საცხოვრებელი სახლი	ავტორები: ნ. სულხანიშვილი, ლ. გერგაბაშვილი	მასშტაბი: 1:100	თარიღი: სექტემბერი	ნახაზის დასახელება: II სართულის გეგმა +3.10 ნიშნულზე	№ A.01.4

ОПИСАНИЕ:	ЗАЛЕЖАЩИ ОБЕКТИ:	ЗАДАНИЕ:	ОБЩА ПЛОЩ:	№
ЗАСТРОЯВАНЕ НА ЗАМЕСТВАЩ ПУП-ПРЗ ЗА УПИ I-10, N 10 ОТ КВ. 1 ПО ПЛАН НА ЗОНА Ж1 ОТ ПЛАН ЗА ОБЩЕСТВЕНО ОБСЪЖДАНЕ ЗА ПРОМЕНИ В ОУП НА ОБЩИНА ВЕЛИНГРАД	ЖИЛИЩНА СГРАДА С ОБЩЕСТВЕНО ОБСЛУЖВАЩО ПРЕДНАЗНАЧЕНИЕ	1:100	ЗАСТРОЕНА ПЛОЩ 328.82 кв.м +6.20 ЗАСТРОЕНА ПЛОЩ 328.82 кв.м +6.20	A.01.5

ЗАСТРОЕНА ПЛОЩ ПРИ ТЕРЕН +0.10	328.82 кв.м
ЗАСТРОЕНА ПЛОЩ ПРИ ТЕРЕН +6.20	328.82 кв.м
ЗАСТРОЕНА ПЛОЩ ПРИ ТЕРЕН +6.30	328.82 кв.м
ЗАСТРОЕНА ПЛОЩ ПРИ ТЕРЕН +6.40	328.82 кв.м
ЗАСТРОЕНА ПЛОЩ ПРИ ТЕРЕН +6.50	328.82 кв.м
ЗАСТРОЕНА ПЛОЩ ПРИ ТЕРЕН +6.60	328.82 кв.м
ЗАСТРОЕНА ПЛОЩ ПРИ ТЕРЕН +6.70	328.82 кв.м
ЗАСТРОЕНА ПЛОЩ ПРИ ТЕРЕН +6.80	328.82 кв.м
ЗАСТРОЕНА ПЛОЩ ПРИ ТЕРЕН +6.90	328.82 кв.м
ЗАСТРОЕНА ПЛОЩ ПРИ ТЕРЕН +7.00	328.82 кв.м

ЗАСТРОЕНА ПЛОЩ ПРИ ТЕРЕН +7.10	328.82 кв.м
ЗАСТРОЕНА ПЛОЩ ПРИ ТЕРЕН +7.20	328.82 кв.м
ЗАСТРОЕНА ПЛОЩ ПРИ ТЕРЕН +7.30	328.82 кв.м
ЗАСТРОЕНА ПЛОЩ ПРИ ТЕРЕН +7.40	328.82 кв.м
ЗАСТРОЕНА ПЛОЩ ПРИ ТЕРЕН +7.50	328.82 кв.м
ЗАСТРОЕНА ПЛОЩ ПРИ ТЕРЕН +7.60	328.82 кв.м
ЗАСТРОЕНА ПЛОЩ ПРИ ТЕРЕН +7.70	328.82 кв.м
ЗАСТРОЕНА ПЛОЩ ПРИ ТЕРЕН +7.80	328.82 кв.м
ЗАСТРОЕНА ПЛОЩ ПРИ ТЕРЕН +7.90	328.82 кв.м
ЗАСТРОЕНА ПЛОЩ ПРИ ТЕРЕН +8.00	328.82 кв.м

ЗАСТРОЕНА ПЛОЩ ПРИ ТЕРЕН +8.10	328.82 кв.м
ЗАСТРОЕНА ПЛОЩ ПРИ ТЕРЕН +8.20	328.82 кв.м
ЗАСТРОЕНА ПЛОЩ ПРИ ТЕРЕН +8.30	328.82 кв.м
ЗАСТРОЕНА ПЛОЩ ПРИ ТЕРЕН +8.40	328.82 кв.м
ЗАСТРОЕНА ПЛОЩ ПРИ ТЕРЕН +8.50	328.82 кв.м
ЗАСТРОЕНА ПЛОЩ ПРИ ТЕРЕН +8.60	328.82 кв.м
ЗАСТРОЕНА ПЛОЩ ПРИ ТЕРЕН +8.70	328.82 кв.м
ЗАСТРОЕНА ПЛОЩ ПРИ ТЕРЕН +8.80	328.82 кв.м
ЗАСТРОЕНА ПЛОЩ ПРИ ТЕРЕН +8.90	328.82 кв.м
ЗАСТРОЕНА ПЛОЩ ПРИ ТЕРЕН +9.00	328.82 кв.м

ЗАСТРОЕНА ПЛОЩ ПРИ ТЕРЕН +9.10	328.82 кв.м
ЗАСТРОЕНА ПЛОЩ ПРИ ТЕРЕН +9.20	328.82 кв.м
ЗАСТРОЕНА ПЛОЩ ПРИ ТЕРЕН +9.30	328.82 кв.м
ЗАСТРОЕНА ПЛОЩ ПРИ ТЕРЕН +9.40	328.82 кв.м
ЗАСТРОЕНА ПЛОЩ ПРИ ТЕРЕН +9.50	328.82 кв.м
ЗАСТРОЕНА ПЛОЩ ПРИ ТЕРЕН +9.60	328.82 кв.м
ЗАСТРОЕНА ПЛОЩ ПРИ ТЕРЕН +9.70	328.82 кв.м
ЗАСТРОЕНА ПЛОЩ ПРИ ТЕРЕН +9.80	328.82 кв.м
ЗАСТРОЕНА ПЛОЩ ПРИ ТЕРЕН +9.90	328.82 кв.м
ЗАСТРОЕНА ПЛОЩ ПРИ ТЕРЕН +10.00	328.82 кв.м

ЗАСТРОЕНА ПЛОЩ ПРИ ТЕРЕН +10.10	328.82 кв.м
ЗАСТРОЕНА ПЛОЩ ПРИ ТЕРЕН +10.20	328.82 кв.м
ЗАСТРОЕНА ПЛОЩ ПРИ ТЕРЕН +10.30	328.82 кв.м
ЗАСТРОЕНА ПЛОЩ ПРИ ТЕРЕН +10.40	328.82 кв.м
ЗАСТРОЕНА ПЛОЩ ПРИ ТЕРЕН +10.50	328.82 кв.м
ЗАСТРОЕНА ПЛОЩ ПРИ ТЕРЕН +10.60	328.82 кв.м
ЗАСТРОЕНА ПЛОЩ ПРИ ТЕРЕН +10.70	328.82 кв.м
ЗАСТРОЕНА ПЛОЩ ПРИ ТЕРЕН +10.80	328.82 кв.м
ЗАСТРОЕНА ПЛОЩ ПРИ ТЕРЕН +10.90	328.82 кв.м
ЗАСТРОЕНА ПЛОЩ ПРИ ТЕРЕН +11.00	328.82 кв.м

ЗАСТРОЕНА ПЛОЩ ПРИ ТЕРЕН +11.10	328.82 кв.м
ЗАСТРОЕНА ПЛОЩ ПРИ ТЕРЕН +11.20	328.82 кв.м
ЗАСТРОЕНА ПЛОЩ ПРИ ТЕРЕН +11.30	328.82 кв.м
ЗАСТРОЕНА ПЛОЩ ПРИ ТЕРЕН +11.40	328.82 кв.м
ЗАСТРОЕНА ПЛОЩ ПРИ ТЕРЕН +11.50	328.82 кв.м
ЗАСТРОЕНА ПЛОЩ ПРИ ТЕРЕН +11.60	328.82 кв.м
ЗАСТРОЕНА ПЛОЩ ПРИ ТЕРЕН +11.70	328.82 кв.м
ЗАСТРОЕНА ПЛОЩ ПРИ ТЕРЕН +11.80	328.82 кв.м
ЗАСТРОЕНА ПЛОЩ ПРИ ТЕРЕН +11.90	328.82 кв.м
ЗАСТРОЕНА ПЛОЩ ПРИ ТЕРЕН +12.00	328.82 кв.м

ЗАСТРОЕНА ПЛОЩ ПРИ ТЕРЕН +12.10	328.82 кв.м
ЗАСТРОЕНА ПЛОЩ ПРИ ТЕРЕН +12.20	328.82 кв.м
ЗАСТРОЕНА ПЛОЩ ПРИ ТЕРЕН +12.30	328.82 кв.м
ЗАСТРОЕНА ПЛОЩ ПРИ ТЕРЕН +12.40	328.82 кв.м
ЗАСТРОЕНА ПЛОЩ ПРИ ТЕРЕН +12.50	328.82 кв.м
ЗАСТРОЕНА ПЛОЩ ПРИ ТЕРЕН +12.60	328.82 кв.м
ЗАСТРОЕНА ПЛОЩ ПРИ ТЕРЕН +12.70	328.82 кв.м
ЗАСТРОЕНА ПЛОЩ ПРИ ТЕРЕН +12.80	328.82 кв.м
ЗАСТРОЕНА ПЛОЩ ПРИ ТЕРЕН +12.90	328.82 кв.м
ЗАСТРОЕНА ПЛОЩ ПРИ ТЕРЕН +13.00	328.82 кв.м

ЗАСТРОЕНА ПЛОЩ ПРИ ТЕРЕН +13.10	328.82 кв.м
ЗАСТРОЕНА ПЛОЩ ПРИ ТЕРЕН +13.20	328.82 кв.м
ЗАСТРОЕНА ПЛОЩ ПРИ ТЕРЕН +13.30	328.82 кв.м
ЗАСТРОЕНА ПЛОЩ ПРИ ТЕРЕН +13.40	328.82 кв.м
ЗАСТРОЕНА ПЛОЩ ПРИ ТЕРЕН +13.50	328.82 кв.м
ЗАСТРОЕНА ПЛОЩ ПРИ ТЕРЕН +13.60	328.82 кв.м
ЗАСТРОЕНА ПЛОЩ ПРИ ТЕРЕН +13.70	328.82 кв.м
ЗАСТРОЕНА ПЛОЩ ПРИ ТЕРЕН +13.80	328.82 кв.м
ЗАСТРОЕНА ПЛОЩ ПРИ ТЕРЕН +13.90	328.82 кв.м
ЗАСТРОЕНА ПЛОЩ ПРИ ТЕРЕН +14.00	328.82 кв.м

ЗАСТРОЕНА ПЛОЩ ПРИ ТЕРЕН +14.10	328.82 кв.м
ЗАСТРОЕНА ПЛОЩ ПРИ ТЕРЕН +14.20	328.82 кв.м
ЗАСТРОЕНА ПЛОЩ ПРИ ТЕРЕН +14.30	328.82 кв.м
ЗАСТРОЕНА ПЛОЩ ПРИ ТЕРЕН +14.40	328.82 кв.м
ЗАСТРОЕНА ПЛОЩ ПРИ ТЕРЕН +14.50	328.82 кв.м
ЗАСТРОЕНА ПЛОЩ ПРИ ТЕРЕН +14.60	328.82 кв.м
ЗАСТРОЕНА ПЛОЩ ПРИ ТЕРЕН +14.70	328.82 кв.м
ЗАСТРОЕНА ПЛОЩ ПРИ ТЕРЕН +14.80	328.82 кв.м
ЗАСТРОЕНА ПЛОЩ ПРИ ТЕРЕН +14.90	328.82 кв.м
ЗАСТРОЕНА ПЛОЩ ПРИ ТЕРЕН +15.00	328.82 кв.м

ЗАСТРОЕНА ПЛОЩ ПРИ ТЕРЕН +15.10	328.82 кв.м
ЗАСТРОЕНА ПЛОЩ ПРИ ТЕРЕН +15.20	328.82 кв.м
ЗАСТРОЕНА ПЛОЩ ПРИ ТЕРЕН +15.30	328.82 кв.м
ЗАСТРОЕНА ПЛОЩ ПРИ ТЕРЕН +15.40	328.82 кв.м
ЗАСТРОЕНА ПЛОЩ ПРИ ТЕРЕН +15.50	328.82 кв.м
ЗАСТРОЕНА ПЛОЩ ПРИ ТЕРЕН +15.60	328.82 кв.м
ЗАСТРОЕНА ПЛОЩ ПРИ ТЕРЕН +15.70	328.82 кв.м
ЗАСТРОЕНА ПЛОЩ ПРИ ТЕРЕН +15.80	328.82 кв.м
ЗАСТРОЕНА ПЛОЩ ПРИ ТЕРЕН +15.90	328.82 кв.м
ЗАСТРОЕНА ПЛОЩ ПРИ ТЕРЕН +16.00	328.82 кв.м

ЗАСТРОЕНА ПЛОЩ ПРИ ТЕРЕН +16.10	328.82 кв.м
ЗАСТРОЕНА ПЛОЩ ПРИ ТЕРЕН +16.20	328.82 кв.м
ЗАСТРОЕНА ПЛОЩ ПРИ ТЕРЕН +16.30	328.82 кв.м
ЗАСТРОЕНА ПЛОЩ ПРИ ТЕРЕН +16.40	328.82 кв.м
ЗАСТРОЕНА ПЛОЩ ПРИ ТЕРЕН +16.50	328.82 кв.м
ЗАСТРОЕНА ПЛОЩ ПРИ ТЕРЕН +16.60	328.82 кв.м
ЗАСТРОЕНА ПЛОЩ ПРИ ТЕРЕН +16.70	328.82 кв.м
ЗАСТРОЕНА ПЛОЩ ПРИ ТЕРЕН +16.80	328.82 кв.м
ЗАСТРОЕНА ПЛОЩ ПРИ ТЕРЕН +16.90	328.82 кв.м
ЗАСТРОЕНА ПЛОЩ ПРИ ТЕРЕН +17.00	328.82 кв.м

ЗАСТРОЕНА ПЛОЩ ПРИ ТЕРЕН +17.10	328.82 кв.м
ЗАСТРОЕНА ПЛОЩ ПРИ ТЕРЕН +17.20	328.82 кв.м
ЗАСТРОЕНА ПЛОЩ ПРИ ТЕРЕН +17.30	328.82 кв.м
ЗАСТРОЕНА ПЛОЩ ПРИ ТЕРЕН +17.40	328.82 кв.м
ЗАСТРОЕНА ПЛОЩ ПРИ ТЕРЕН +17.50	328.82 кв.м
ЗАСТРОЕНА ПЛОЩ ПРИ ТЕРЕН +17.60	328.82 кв.м
ЗАСТРОЕНА ПЛОЩ ПРИ ТЕРЕН +17.70	328.82 кв.м
ЗАСТРОЕНА ПЛОЩ ПРИ ТЕРЕН +17.80	328.82 кв.м
ЗАСТРОЕНА ПЛОЩ ПРИ ТЕРЕН +17.90	328.82 кв.м
ЗАСТРОЕНА ПЛОЩ ПРИ ТЕРЕН +18.00	328.82 кв.м

ЗАСТРОЕНА ПЛОЩ ПРИ ТЕРЕН +18.10	328.82 кв.м
ЗАСТРОЕНА ПЛОЩ ПРИ ТЕРЕН +18.20	328.82 кв.м
ЗАСТРОЕНА ПЛОЩ ПРИ ТЕРЕН +18.30	328.82 кв.м
ЗАСТРОЕНА ПЛОЩ ПРИ ТЕРЕН +18.40	328.82 кв.м
ЗАСТРОЕНА ПЛОЩ ПРИ ТЕРЕН +18.50	328.82 кв.м
ЗАСТРОЕНА ПЛОЩ ПРИ ТЕРЕН +18.60	328.82 кв.м
ЗАСТРОЕНА ПЛОЩ ПРИ ТЕРЕН +18.70	328.82 кв.м
ЗАСТРОЕНА ПЛОЩ ПРИ ТЕРЕН +18.80	328.82 кв.м
ЗАСТРОЕНА ПЛОЩ ПРИ ТЕРЕН +18.90	328.82 кв.м
ЗАСТРОЕНА ПЛОЩ ПРИ ТЕРЕН +19.00	328.82 кв.м

ЗАСТРОЕНА ПЛОЩ ПРИ ТЕРЕН +19.10	328.82 кв.м
ЗАСТРОЕНА ПЛОЩ ПРИ ТЕРЕН +19.20	328.82 кв.м
ЗАСТРОЕНА ПЛОЩ ПРИ ТЕРЕН +19.30	328.82 кв.м
ЗАСТРОЕНА ПЛОЩ ПРИ ТЕРЕН +19.40	328.82 кв.м
ЗАСТРОЕНА ПЛОЩ ПРИ ТЕРЕН +19.50	328.82 кв.м
ЗАСТРОЕНА ПЛОЩ ПРИ ТЕРЕН +19.60	328.82 кв.м
ЗАСТРОЕНА ПЛОЩ ПРИ ТЕРЕН +19.70	328.82 кв.м
ЗАСТРОЕНА ПЛОЩ ПРИ ТЕРЕН +19.80	328.82 кв.м
ЗАСТРОЕНА ПЛОЩ ПРИ ТЕРЕН +19.90	328.82 кв.м
ЗАСТРОЕНА ПЛОЩ ПРИ ТЕРЕН +20.00	328.82 кв.м

ЗАСТРОЕНА ПЛОЩ ПРИ ТЕРЕН +20.10	328.82 кв.м
ЗАСТРОЕНА ПЛОЩ ПРИ ТЕРЕН +20.20	328.82 кв.м
ЗАСТРОЕНА ПЛОЩ ПРИ ТЕРЕН +20.30	328.82 кв.м
ЗАСТРОЕНА ПЛОЩ ПРИ ТЕРЕН +20.40	328.82 кв.м
ЗАСТРОЕНА ПЛОЩ ПРИ ТЕРЕН +20.50	328.82 кв.м
ЗАСТРОЕНА ПЛОЩ ПРИ ТЕРЕН +20.60	328.82 кв.м
ЗАСТРОЕНА ПЛОЩ ПРИ ТЕРЕН +20.70	328.82 кв.м
ЗАСТРОЕНА ПЛОЩ ПРИ ТЕРЕН +20.80	328.82 кв.м
ЗАСТРОЕНА ПЛОЩ ПРИ ТЕРЕН +20.90	328.82 кв.м
ЗАСТРОЕНА ПЛОЩ ПРИ ТЕРЕН +21.00	328.82 кв.м

ЗАСТРОЕНА ПЛОЩ ПРИ ТЕРЕН +21.10	328.82 кв.м
ЗАСТРОЕНА ПЛОЩ ПРИ ТЕРЕН +21.20	328.82 кв.м
ЗАСТРОЕНА ПЛОЩ ПРИ ТЕРЕН +21.30	328.82 кв.м
ЗАСТРОЕНА ПЛОЩ ПРИ ТЕРЕН +21.40	328.82 кв.м
ЗАСТРОЕНА ПЛОЩ ПРИ ТЕРЕН +21.50	328.82 кв.м
ЗАСТРОЕНА ПЛОЩ ПРИ ТЕРЕН +21.60	328.82 кв.м
ЗАСТРОЕНА ПЛОЩ ПРИ ТЕРЕН +21.70	328.82 кв.м
ЗАСТРОЕНА ПЛОЩ ПРИ ТЕРЕН +21.80	328.82 кв.м
ЗАСТРОЕНА ПЛОЩ ПРИ ТЕРЕН +21.90	328.82 кв.м
ЗАСТРОЕНА ПЛОЩ ПРИ ТЕРЕН +22.00	328.82 кв.м

ЗАСТРОЕНА ПЛОЩ ПРИ ТЕРЕН +22.10	328.82 кв.м
ЗАСТРОЕНА ПЛОЩ ПРИ ТЕРЕН +22.20	328.82 кв.м
ЗАСТРОЕНА ПЛОЩ ПРИ ТЕРЕН +22.30	328.82 кв.м
ЗАСТРОЕНА ПЛОЩ ПРИ ТЕРЕН +22.40	328.82 кв.м
ЗАСТРОЕНА ПЛОЩ ПРИ ТЕРЕН +22.50	328.82 кв.м
ЗАСТРОЕНА ПЛОЩ ПРИ ТЕРЕН +22.60	328.82 кв.м
ЗАСТРОЕНА ПЛОЩ ПРИ ТЕРЕН +22.70	328.82 кв.м
ЗАСТРОЕНА ПЛОЩ ПРИ ТЕРЕН +22.80	328.82 кв.м
ЗАСТРОЕНА ПЛОЩ ПРИ ТЕРЕН +22.90	328.82 кв.м
ЗАСТРОЕНА ПЛОЩ ПРИ ТЕРЕН +23.00	328.82 кв.м

ЗАСТРОЕНА ПЛОЩ ПРИ ТЕРЕН +23.10	328.82 кв.м
ЗАСТРОЕНА ПЛОЩ ПРИ ТЕРЕН +23.20	328.82 кв.м
ЗАСТРОЕНА ПЛОЩ ПРИ ТЕРЕН +23.30	328.82 кв.м
ЗАСТРОЕНА ПЛОЩ ПРИ ТЕРЕН +23.40	328.82 кв.м
ЗАСТРОЕНА ПЛОЩ ПРИ ТЕРЕН +23.50	328.82 кв.м
ЗАСТРОЕНА ПЛОЩ ПРИ ТЕРЕН +23.60	328.82 кв.м
ЗАСТРОЕНА ПЛОЩ ПРИ ТЕРЕН +23.70	328.82 кв.м
ЗАСТРОЕНА ПЛОЩ ПРИ ТЕРЕН +23.80	328.82 кв.м
ЗАСТРОЕНА ПЛОЩ ПРИ ТЕРЕН +23.90	328.82 кв.м
ЗАСТРОЕНА ПЛОЩ ПРИ ТЕРЕН +24.00	328.82 кв.м

ЗАСТРОЕНА ПЛОЩ ПРИ ТЕРЕН +24.10	328.82 кв.м
ЗАСТРОЕНА ПЛОЩ ПРИ ТЕРЕН +24.20	328.82 кв.м
ЗАСТРОЕНА ПЛОЩ ПРИ ТЕРЕН +24.30	328.82 кв.м
ЗАСТРОЕНА ПЛОЩ ПРИ ТЕРЕН +24.40	328.82 кв.м
ЗАСТРОЕНА ПЛОЩ ПРИ ТЕРЕН +24.50	328.82 кв.м
ЗАСТРОЕНА ПЛОЩ ПРИ ТЕРЕН +24.60	328.82 кв.м
ЗАСТРОЕНА ПЛОЩ ПРИ ТЕРЕН +24.70	328.82 кв.м
ЗАСТРОЕНА ПЛОЩ ПРИ ТЕРЕН +24.80	328.82 кв.м
ЗАСТРОЕНА ПЛОЩ ПРИ ТЕРЕН +24.90	328.82 кв.м
ЗАСТРОЕНА ПЛОЩ ПРИ ТЕРЕН +25.00	328.82 кв.м

ЗАСТРОЕНА ПЛОЩ ПРИ ТЕРЕН +25.10	328.82 кв.м
ЗАСТРОЕНА ПЛОЩ ПРИ ТЕРЕН +25.20	328.82 кв.м
ЗАСТРОЕНА ПЛОЩ ПРИ ТЕРЕН +25.30	328.82 кв.м
ЗАСТРОЕНА ПЛОЩ ПРИ ТЕРЕН +25.40	328.82 кв.м
ЗАСТРОЕНА ПЛОЩ ПРИ ТЕРЕН +25.50	328.82 кв.м
ЗАСТРОЕНА ПЛОЩ ПРИ ТЕРЕН +25.60	328.82 кв.м
ЗАСТРОЕНА ПЛОЩ ПРИ ТЕРЕН +25.70	328.82 кв.м
ЗАСТРОЕНА ПЛОЩ ПРИ ТЕРЕН +25.80	328.82 кв.м
ЗАСТРОЕНА ПЛОЩ ПРИ ТЕРЕН +25.90	328.82 кв.м
ЗАСТРОЕНА ПЛОЩ ПРИ ТЕРЕН +26.00	328.82 кв.м

ЗАСТРОЕНА ПЛОЩ ПРИ ТЕРЕН +26.10	328.82 кв.м
ЗАСТРОЕНА ПЛОЩ ПРИ ТЕРЕН +26.20	328.82 кв.м
ЗАСТРОЕНА ПЛОЩ ПРИ ТЕРЕН +26.30	328.82 кв.м
ЗАСТРОЕНА ПЛОЩ ПРИ ТЕРЕН +26.40	328.82 кв.м
ЗАСТРОЕНА ПЛОЩ ПРИ ТЕРЕН +26.50	328.82 кв.м
ЗАСТРОЕНА ПЛОЩ ПРИ ТЕРЕН +26.60	328.82 кв.м
ЗАСТРОЕНА ПЛОЩ ПРИ ТЕРЕН +26.70	328.82 кв.м
ЗАСТРОЕНА ПЛОЩ ПРИ ТЕРЕН +26.80	328.82 кв.м
ЗАСТРОЕНА ПЛОЩ ПРИ ТЕРЕН +26.90	328.82 кв.м
ЗАСТРОЕНА ПЛОЩ ПРИ ТЕРЕН +27.00	328.82 кв.м

ЗАСТРОЕНА ПЛОЩ ПРИ ТЕРЕН +27.10	328.82 кв.м
ЗАСТРОЕНА ПЛОЩ ПРИ ТЕРЕН +27.20	328.82 кв.м
ЗАСТРОЕНА ПЛОЩ ПРИ ТЕРЕН +27.30	328.82 кв.м
ЗАСТРОЕНА ПЛОЩ ПРИ ТЕРЕН +27.40	328.82 кв.м
ЗАСТРОЕНА ПЛОЩ ПРИ ТЕРЕН +27.50	328.82 кв.м
ЗАСТРОЕНА ПЛОЩ ПРИ ТЕРЕН +27.60	328.82 кв.м
ЗАСТРОЕНА ПЛОЩ ПРИ ТЕРЕН +27.70	328.82 кв.м
ЗАСТРОЕНА ПЛОЩ ПРИ ТЕРЕН +27.80	328.82 кв.м
ЗАСТРОЕНА ПЛОЩ ПРИ ТЕРЕН +27.90	328.82 кв.м
ЗАСТРОЕНА ПЛОЩ ПРИ ТЕРЕН +28.00	328.82 кв.м

ЗАСТРОЕНА ПЛОЩ ПРИ ТЕРЕН +28.10	328.82 кв.м
ЗАСТРОЕНА ПЛОЩ ПРИ ТЕРЕН +28.20	328.82 кв.м
ЗАСТРОЕНА ПЛОЩ ПРИ ТЕРЕН +28.30	328.82 кв.м
ЗАСТРОЕНА ПЛОЩ ПРИ ТЕРЕН +28.40	328.82 кв.м
ЗАСТРОЕНА ПЛОЩ ПРИ ТЕРЕН +28.50	328.82 кв.м
ЗАСТРОЕНА ПЛОЩ ПРИ ТЕРЕН +28.60	328.82 кв.м
ЗАСТРОЕНА ПЛОЩ ПРИ ТЕРЕН +28.70	328.82 кв.м
ЗАСТРОЕНА ПЛОЩ ПРИ ТЕРЕН +28.80	328.82 кв.м
ЗАСТРОЕНА ПЛОЩ ПРИ ТЕРЕН +28.90	328.82 кв.м
ЗАСТРОЕНА ПЛОЩ ПРИ ТЕРЕН +29.00	328.82 кв.м

ЗАСТРОЕНА ПЛОЩ ПРИ ТЕРЕН +29.10	328.82 кв.м
ЗАСТРОЕНА ПЛОЩ ПРИ ТЕРЕН +29.20	328.82 кв.м
ЗАСТРОЕНА ПЛОЩ ПРИ ТЕРЕН +29.30	328.82 кв.м
ЗАСТРОЕНА ПЛОЩ ПРИ ТЕРЕН +29.40	328.82 кв.м
ЗАСТРОЕНА ПЛОЩ ПРИ ТЕРЕН +29.50	328.82 кв.м
ЗАСТРОЕНА ПЛОЩ ПРИ ТЕРЕН +29.60	328.82 кв.м
ЗАСТРОЕНА ПЛОЩ ПРИ ТЕРЕН +29.70	328.82 кв.м
ЗАСТРОЕНА ПЛОЩ ПРИ ТЕРЕН +29.80	328.82 кв.м
ЗАСТРОЕНА ПЛОЩ ПРИ ТЕРЕН +29.90	328.82 кв.м
ЗАСТРОЕНА ПЛОЩ ПРИ ТЕРЕН +30.00	328.82 кв.м

ЗАСТРОЕНА ПЛОЩ ПРИ ТЕРЕН +30.10	328.82 кв.м
ЗАСТРОЕНА ПЛОЩ ПРИ ТЕРЕН +30.20	328.82 кв.м
ЗАСТРОЕНА ПЛОЩ ПРИ ТЕРЕН +30.30	328.82 кв.м
ЗАСТРОЕНА ПЛОЩ ПРИ ТЕРЕН +30.40	328.82 кв.м
ЗАСТРОЕНА ПЛОЩ ПРИ ТЕРЕН +30.50	328.82 кв.м
ЗАСТРОЕНА ПЛОЩ ПРИ ТЕРЕН +30.60	328.82 кв.м
ЗАСТРОЕНА ПЛОЩ ПРИ ТЕРЕН +30.70	328.82 кв.м
ЗАСТРОЕНА ПЛОЩ ПРИ ТЕРЕН +30.80	328.82 кв.м
ЗАСТРОЕНА ПЛОЩ ПРИ ТЕРЕН +30.90	328.82 кв.м
ЗАСТРОЕНА ПЛОЩ ПРИ ТЕРЕН +31.00	328.82 кв.м

ЗАСТРОЕНА ПЛОЩ ПРИ ТЕРЕН +31.10	328.82 кв.м
ЗАСТРОЕНА ПЛОЩ ПРИ ТЕРЕН +31.20	328.82 кв.м
ЗАСТРОЕНА ПЛОЩ ПРИ ТЕРЕН +31.30	328.82 кв.м
ЗАСТРОЕНА ПЛОЩ ПРИ ТЕРЕН +31.40	328.82 кв.м
ЗАСТРОЕНА ПЛОЩ ПРИ ТЕРЕН +31.50	328.82 кв.м
ЗАСТРОЕНА ПЛОЩ ПРИ ТЕРЕН +31.60	328.82 кв.м
ЗАСТРОЕНА ПЛОЩ ПРИ ТЕРЕН +31.70	328.82 кв.м
ЗАСТРОЕНА ПЛОЩ ПРИ ТЕРЕН +31.80	328.82 кв.м
ЗАСТРОЕНА ПЛОЩ ПРИ ТЕРЕН +31.90	328.82 кв.м
ЗАСТРОЕНА ПЛОЩ ПРИ ТЕРЕН +32.00	328.82 кв.м

ЗАСТРОЕНА ПЛОЩ ПРИ ТЕРЕН +32.10	328.82 кв.м
ЗАСТРОЕНА ПЛОЩ ПРИ ТЕРЕН +32.20	328.82 кв.м
ЗАСТРОЕНА ПЛОЩ ПРИ ТЕРЕН +32.30	328.82 кв.м
ЗАСТРОЕНА ПЛОЩ ПРИ ТЕРЕН +32.40	328.82 кв.м
ЗАСТРОЕНА ПЛОЩ ПРИ ТЕРЕН +32.50	328.82 кв.м
ЗАСТРОЕНА ПЛОЩ ПРИ ТЕРЕН +32.60	328.82 кв.м
ЗАСТРОЕНА ПЛОЩ ПРИ ТЕРЕН +32.70	328.82 кв.м
ЗАСТРОЕНА ПЛОЩ ПРИ ТЕРЕН +32.80	328.82 кв.м
ЗАСТРОЕНА ПЛОЩ ПРИ ТЕРЕН +32.90	328.82 кв.м
ЗАСТРОЕНА ПЛОЩ ПРИ ТЕРЕН +33.00	328.82 кв.м

ЗАСТРОЕНА ПЛОЩ ПРИ ТЕРЕН +33.10	328.82 кв.м
ЗАСТРОЕНА ПЛОЩ ПРИ ТЕРЕН +33.20	328.82 кв.м
ЗАСТРОЕНА ПЛОЩ ПРИ ТЕРЕН +33.30	328.82 кв.м
ЗАСТРОЕНА ПЛОЩ ПРИ ТЕРЕН +33.40	328.82 кв.м
ЗАСТРОЕНА ПЛОЩ ПРИ ТЕРЕН +33.50	328.82 кв.м
ЗАСТРОЕНА ПЛОЩ ПРИ ТЕРЕН +33.60	328.82 кв.м
ЗАСТРОЕНА ПЛОЩ ПРИ ТЕРЕН +33.70	328.82 кв.м
ЗАСТРОЕНА ПЛОЩ ПРИ ТЕРЕН +33.80	328.82 кв.м
ЗАСТРОЕНА ПЛОЩ ПРИ ТЕРЕН +33.90	328.82 кв.м
ЗАСТРОЕНА ПЛОЩ ПРИ ТЕРЕН +34.00	328.82 кв.м

ЗАСТРОЕНА ПЛОЩ ПРИ ТЕРЕН +34.10	328.82 кв.м
ЗАСТРОЕНА ПЛОЩ ПРИ ТЕРЕН +34.20	328.82 кв.м
ЗАСТРОЕНА ПЛОЩ ПРИ ТЕРЕН +34.30	328.82 кв.м
ЗАСТРОЕНА ПЛОЩ ПРИ ТЕРЕН +34.40	328.82 кв.м
ЗАСТРОЕНА ПЛОЩ ПРИ ТЕРЕН +34.50	328.82 кв.м
ЗАСТРОЕНА ПЛОЩ ПРИ ТЕРЕН +34.60	328.82 кв.м
ЗАСТРОЕНА ПЛОЩ ПРИ ТЕРЕН +34.70	328.82 кв.м
ЗАСТРОЕНА ПЛОЩ ПРИ ТЕРЕН +34.80	328.82 кв.м
ЗАСТРОЕНА ПЛОЩ ПРИ ТЕРЕН +34.90	328.82 кв.м
ЗАСТРОЕНА ПЛОЩ ПРИ ТЕРЕН +35.00	328.82 кв.м

ЗАСТРОЕНА ПЛОЩ ПРИ ТЕРЕН +35.10	328.82 кв.м
ЗАСТРОЕНА ПЛОЩ ПРИ ТЕРЕН +35.20	328.82 кв.м
ЗАСТРОЕНА ПЛОЩ ПРИ ТЕРЕН +35.30	328.82 кв.м
ЗАСТРОЕНА ПЛОЩ ПРИ ТЕРЕН +35.40	328.82 кв.м
ЗАСТРОЕНА ПЛОЩ ПРИ ТЕРЕН +35.50	328.82 кв.м
ЗАСТРОЕНА ПЛОЩ ПРИ ТЕРЕН +35.60	328.82 кв.м
ЗАСТРОЕНА ПЛОЩ ПРИ ТЕРЕН +35.70	328.82 кв.м
ЗАСТРОЕНА ПЛОЩ ПРИ ТЕРЕН +35.80	328.82 кв.м
ЗАСТРОЕНА ПЛОЩ ПРИ ТЕРЕН +35.90	328.82 кв.м
ЗАСТРОЕНА ПЛОЩ ПРИ ТЕР

ОПИСАНИЕ:	ЗАЛЕЖАЩИ ОБЕКТИ:	ЗАДАНИЕ:		
ЗАЛЕЖАЩИ ОБЕКТИ ВЪВ ВЪТРЕШНИЯ ДВОР НА УПИ X, 3333, ЗА 10 ЖИЛИЩНИ СГРАДИ, ЗАЕДНО С ТЕХНИТЕ ПРИНАДЛЕЖНОСТИ	ЗА ОБЩЕСТВЕНО ОБСЪЖДАНЕ ЗА ИЗМЕНЕНИЕ НА ПОДРОБЕН УСТРОЙСТВЕН ПЛАН	ЗА ОДОБРЯВАНЕ ЗА ИЗМЕНЕНИЕ НА ПОДРОБЕН УСТРОЙСТВЕН ПЛАН		
ЗАПОВЕД: УД 01-10.10.2020.215				
ВЪЗЛОЖИТЕЛ:	МАЩАБ:	1:100	0 1 2	
ИЗПЪЛНИТЕЛ: ДЕЯНОВА ЕООД	ДАТА: ЮЛИ 2020			
ЕТАПНОСТ: ИЗ ЗА ОДОБРЯВАНЕ НА ИЗМЕНЕНИЕ НА ПОДРОБЕН УСТРОЙСТВЕН ПЛАН				№ A.01.6

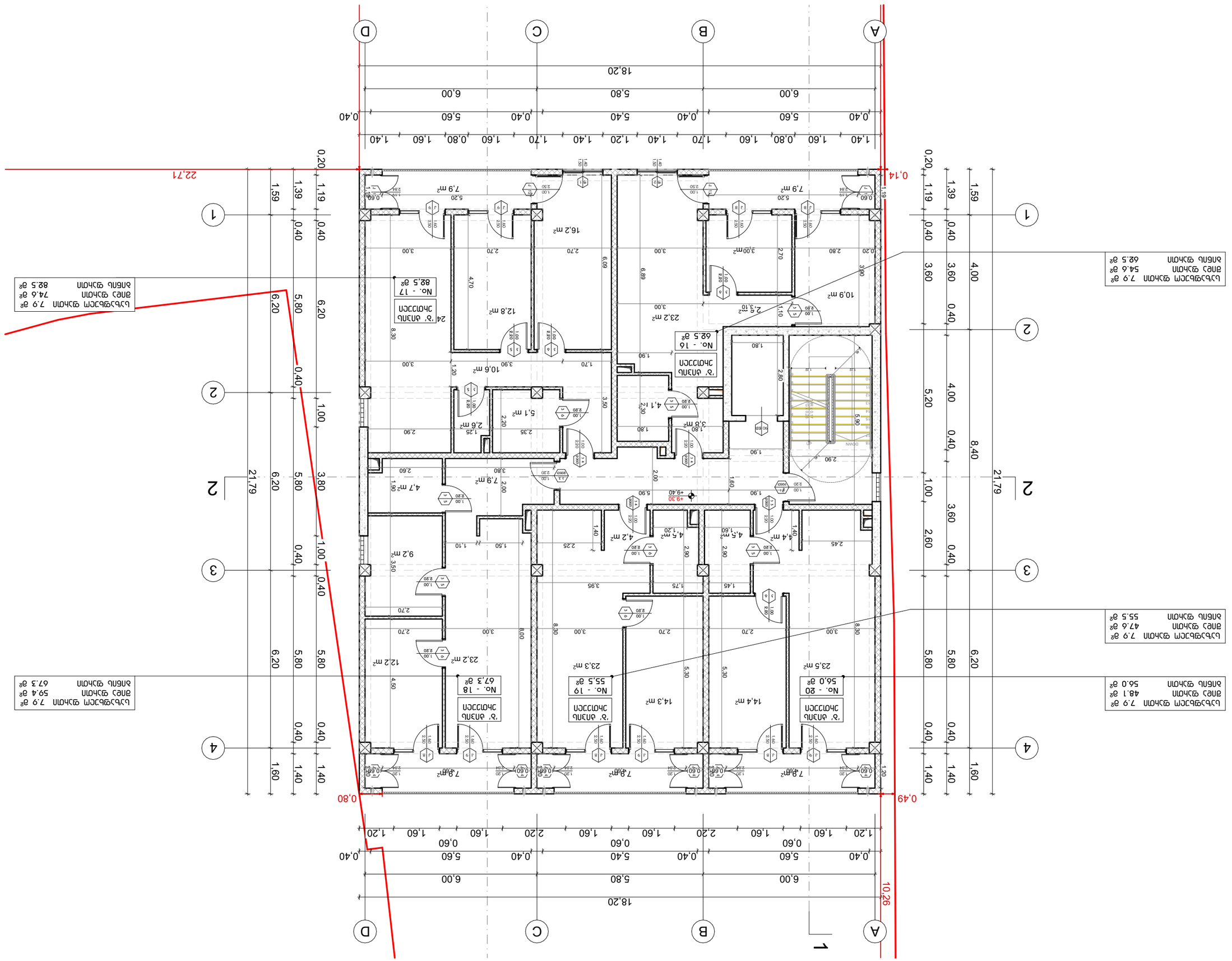

ЗАЛЕЖАЩИ ОБЩО ЗАСТРОЯВАНЕ

ПЛАН НА ПАРТЕРА	
ПЛАНИРАНА ОТМЕТКА НА ТЕРЕНА	±0.00
ПЛАНИРАНА ОТМЕТКА НА ТЕРЕНА	+0.10
ПЛАНИРАНА ЗАСТРОЯВАЩА ЛИНИЯ	
ПЛАНИРАНА ОГРАДА	
ПЛАНИРАНА ПЛЪТНА ОГРАДА	
ПЛАНИРАНА ПЛЪТНА ОГРАДА С ПОДПОРНА ФУНКЦИЯ	

ЗАЛЕЖАЩИ ОБЩО ЗАСТРОЯВАНЕ

ПЛАНИРАНА ЗАСТРОЯВАЩА ЛИНИЯ ПЛЪТНА ОГРАДА С ПОДПОРНА ФУНКЦИЯ ПЛЪТНА ОГРАДА С ПОДПОРНА ФУНКЦИЯ ЗАЕДНО С ТЕХНИТЕ ПРИНАДЛЕЖНОСТИ

ОБЪЕКТ:	ЖИЛИЩНО БИЗНЕС КОМПЛЕКС			
	ЖК "ЗЛАТНА ЗЕМЯ", ЗЛАТНА ЗЕМЯ IV ЗОНА, ЗЛАТНА ЗЕМЯ, N 10			
	УПИ 01.10.020.215			
ФАЗА:	ЗАСТРОЕНО ПОЛЕ	ЗАСТРОЕНО ПОЛЕ	ЗАСТРОЕНО ПОЛЕ	
	ЗАСТРОЕНО ПОЛЕ	ЗАСТРОЕНО ПОЛЕ	ЗАСТРОЕНО ПОЛЕ	
ЗАДАНИЕ:	Е. ЗАСТРОЕНО ПОЛЕ	Е. ЗАСТРОЕНО ПОЛЕ	Е. ЗАСТРОЕНО ПОЛЕ	
ВЪЗЛОЖИТЕЛ:	Е. ЗАСТРОЕНО ПОЛЕ	Е. ЗАСТРОЕНО ПОЛЕ	Е. ЗАСТРОЕНО ПОЛЕ	
МАЩАБ:	1:100	0 1 2		
ДАТА:	ЗАСТРОЕНО ПОЛЕ			
ЗАГЛАВИЕ НА ЧЕРТЕЖА:	ЗАСТРОЕНО ПОЛЕ	ЗАСТРОЕНО ПОЛЕ	ЗАСТРОЕНО ПОЛЕ	
	ЗАСТРОЕНО ПОЛЕ	ЗАСТРОЕНО ПОЛЕ	ЗАСТРОЕНО ПОЛЕ	
№	A.01.7			

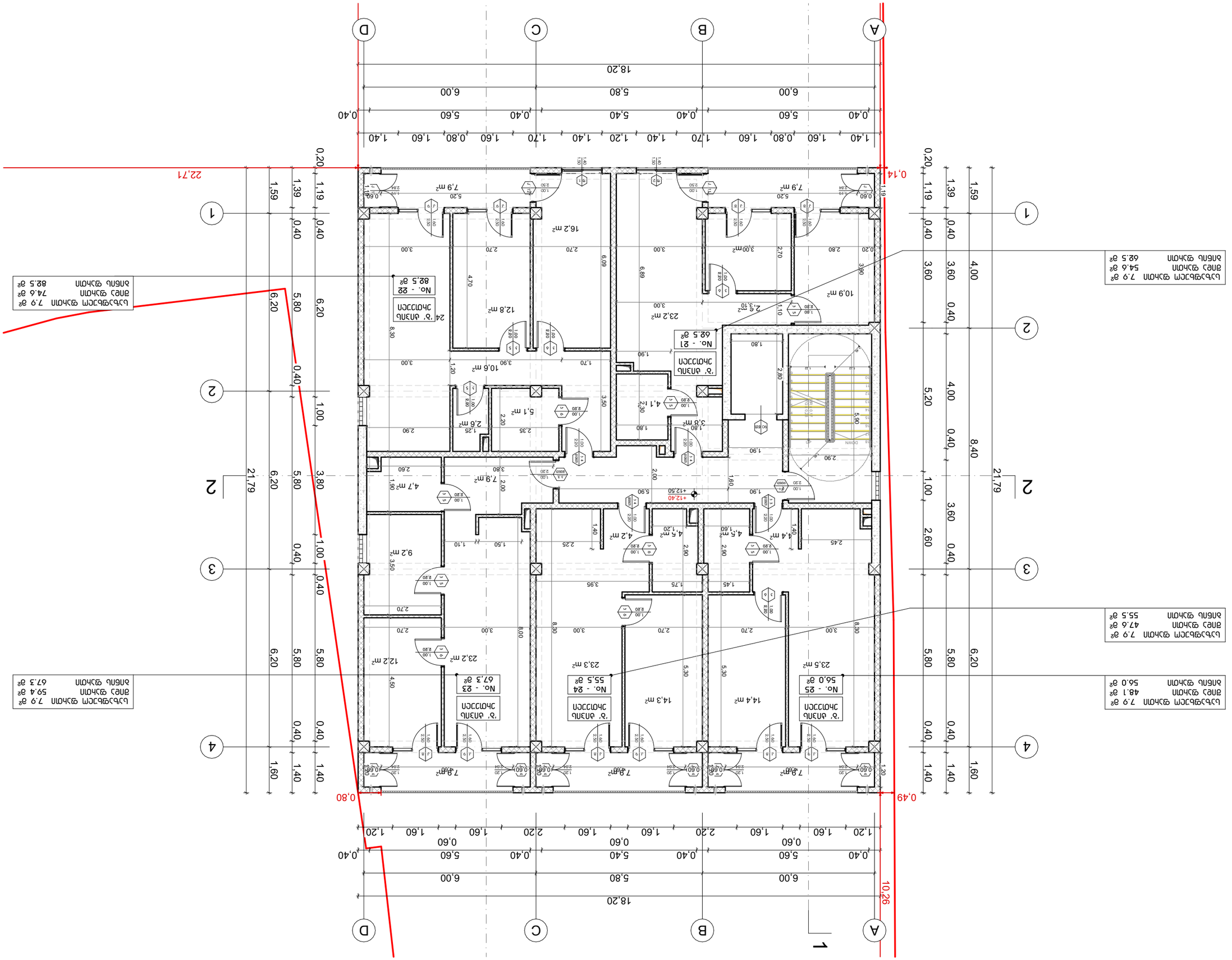
A
B
C
D
1
2
3
4
18,20
6,00
5,80
6,00
0,40
5,60
5,40
0,40
0,60
1,40
1,60
0,80
1,70
1,20
1,40
0,14
0,80
0,49
10,26
22,71
21,79
8,40
5,20
4,00
3,60
2,60
0,40
1,00
6,20
5,80
1,59
1,39
1,19
0,20
1,60
1,40
ЗАСТРОЕНО ПОЛЕ
ЗАСТРОЕНО ПОЛЕ
ЗАСТРОЕНО ПОЛЕ

ВЛАДЕЛЕЦ:	ЗАЛОЖЕНО ЛОКАЛНО ПРОУЧВАНЕ ЗА ПРОЕКТИРАНЕ НА ОБЕКТ:	ИЗПЪЛНИТЕЛ:	ОДОБРИЛ:	ЗАПОВЕД ЗА ОДОБРЯВАНЕ НА ПРОЕКТА:
ДЕЛЯН ДИМИТРОВ ДЕЛЯНОВ ДЕЛЯН ДИМИТРОВ ДЕЛЯНОВ	ЖИЛИЩНА СГРАДА С ОБЩЕСТВЕНО ОБСЛУЖВАНЕ И ПОДЗЕМЕН ГАРАЖ УПИ VI, 01.10.020.215, ЗА ЖИЛИЩНО СТРОИТЕЛСТВО, ГР. ВЪЛЧИДОЛ, ОБЩ. ВЪЛЧИДОЛ, ОБЛ. ТЪРГОВИЩЕ	ЕТ „ХАРАЛАМПИ ЖЕЛЯЗКОВ“ Х. ЗЛАТЮ БОЯДЖИЕВ	1:100	0 1 2
ОБЩА ПЛОЩ: 1 222.00 м² ЗАСТРОЕНА ПЛОЩ: 1 222.00 м²				

ВИД ОБЕКТ:	ФАЗА:	ЛИСТ:	№
ЖИЛИЩНА СГРАДА С ОБЩЕСТВЕНО ОБСЛУЖВАНЕ И ПОДЗЕМЕН ГАРАЖ	ПЗ	ЕТАЖЕН ПЛАН +15.50 ЗА ЗАСТРОЯВАНЕ	A.01.8

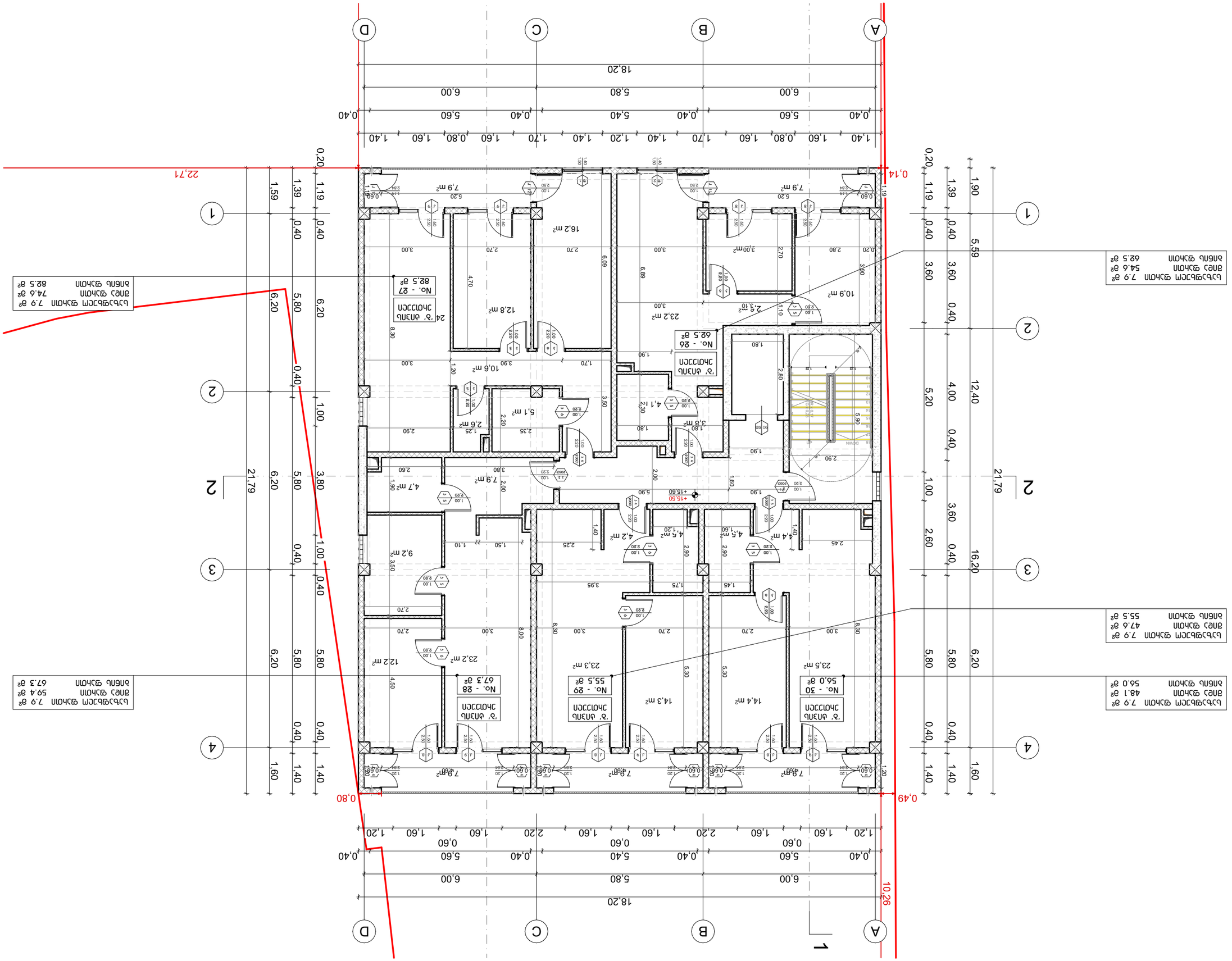
ЕТАЖЕН ПЛАН +15.50 ЗА ЗАСТРОЯВАНЕ
ЛЕГЕНДА
ЗАСТРОЕНА ЛИНИЯ
ОГРАДА
ВИНКЕЛ
ЗАЛЕСЕНА ТЕРИТОРИЯ
ПЛОЩАДКИ И ПЪТЕКИ
ОТНОСИТЕЛНА КОТА ЗА ПРОЕКТА
ОТНОСИТЕЛНА КОТА ЗА ТЕРЕНА
ЗАБЕЛЕЖКИ:
1. ВСИЧКИ РАЗМЕРИ СА В СМ, ОСВЕН АКО НЕ Е ПОСОЧЕНО ДРУГО.
2. ВСИЧКИ КОТИ СА ОТНОСИТЕЛНИ СПРЯМО ТЕРЕНА, ОСВЕН АКО НЕ Е ПОСОЧЕНО ДРУГО.
3. ВСИЧКИ ЗАБЕЛЕЖКИ ВИЖ ЛИСТ 7.2.1 ВЪВ ВРЪЗКА С ЕТАЖЕН ПЛАН +15.50 ЗА ЗАСТРОЯВАНЕ.
ЗАСТРОЕНА ПЛОЩ: 1 222.00 м²
ОБЩА ПЛОЩ: 1 222.00 м²

Проект:	Завод по производству ИУ Заказчик, ЗАО г. Москва, ул. Промышленная, вл. 10				
Наименование:	Архитектурные решения	Стадия:	Р	Лист:	1
				Листов:	1
Н. контр.	Шапкин				
ГИП	Шапкин				
Разработал	Шапкин				

Экспликация помещений

Условные обозначения:

- Граница земельного участка
- Граница зоны с особыми условиями использования территории
- Линия регулирования застройки
- Проектируемое здание
- Существующее здание
- Проектируемый тротуар
- Проектируемый проезд

Ведомость отделки помещений

Наименование помещения	Площадь, м²	Пол	Стены	Потолок
Тамбур	2,3	Керамогранит	Краска	Краска
Коридор	10,9	Керамогранит	Краска	Краска
Коридор	14,4	Керамогранит	Краска	Краска
Коридор	16,2	Керамогранит	Краска	Краска
Коридор	12,8	Керамогранит	Краска	Краска
Коридор	10,6	Керамогранит	Краска	Краска
Коридор	23,2	Керамогранит	Краска	Краска
Коридор	23,3	Керамогранит	Краска	Краска
Коридор	23,5	Керамогранит	Краска	Краска
Санузел	3,0	Керамогранит	Керамогранит	Краска
Санузел	4,1	Керамогранит	Керамогранит	Краска
Санузел	4,2	Керамогранит	Керамогранит	Краска
Санузел	4,4	Керамогранит	Керамогранит	Краска
Санузел	4,5	Керамогранит	Керамогранит	Краска
Санузел	4,5	Керамогранит	Керамогранит	Краска
Санузел	5,1	Керамогранит	Керамогранит	Краска
Санузел	2,6	Керамогранит	Керамогранит	Краска
Санузел	7,9

ОПИСАНИЕ:	ЗАСТРОЕНА ПЛОЩ ОБЩА ЗАСТРОЕНА ПЛОЩ. N 10 ЗАСТРОЕНА ПЛОЩ. ЗАСТРОЕНА ПЛОЩ. IV

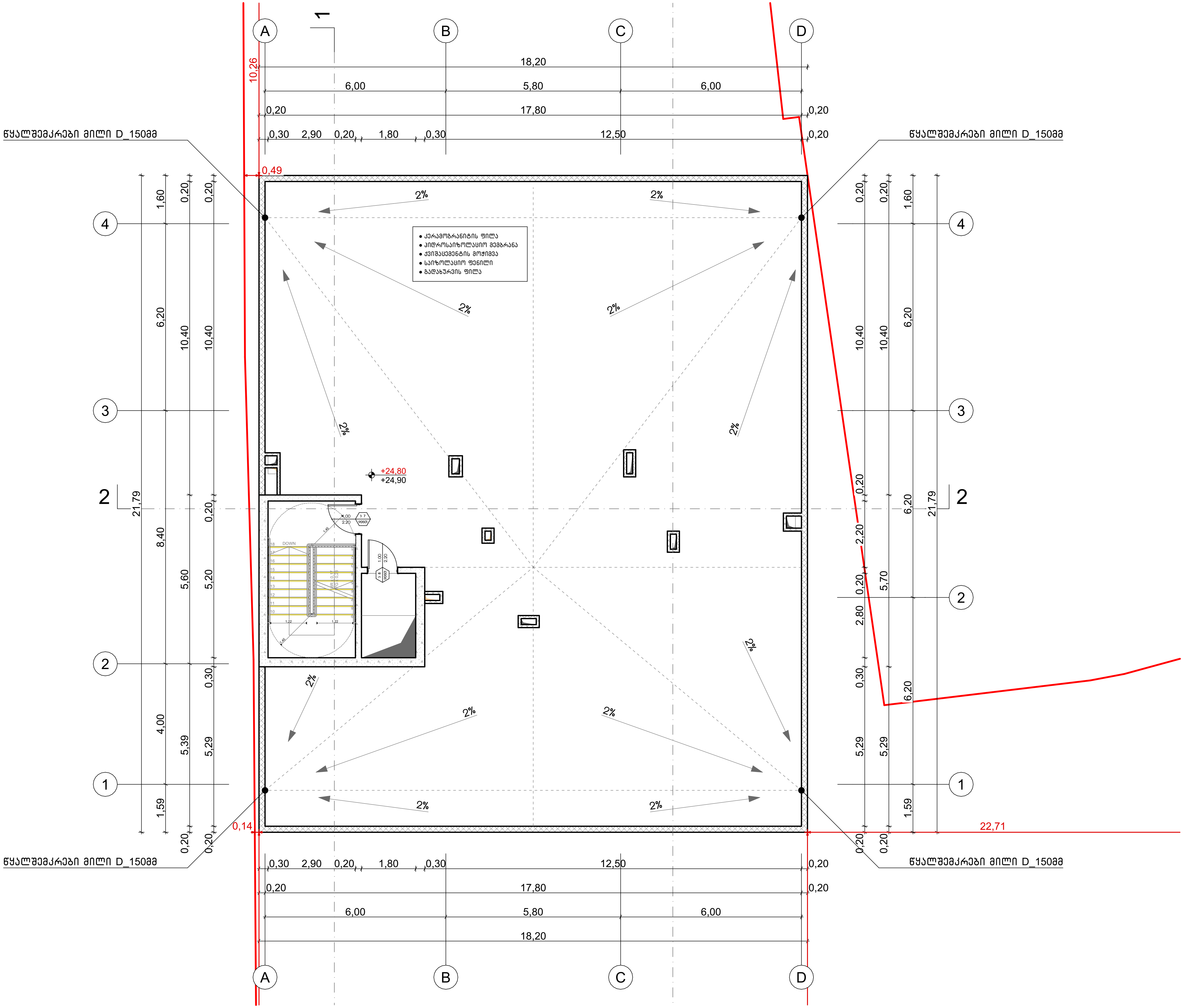

პირობითი ნიშნები

- ჭრილის ხაზი
- ±0,00 — იატაკის კონსტრუქციული ნიშნული
- +0,10 — იატაკის საპროექტო ნიშნული
- საკადასტრო საზღვარი
- ბეტონი
- ბლოკი
- ტიხარი
- კარის ცეცხლმედეგობის ხარისხი (1,00 / 2,20)

შენიშვნა

კონსტრუქციული ელემენტების ცეცხლმედეგობების ხარისხი ასევე უნდა დაზუსტდეს კონსტრუქციულ პროექტში "შენობა-ნაგებობის უსაფრთხოების წესები-ს 721 და 722 ქვეთავების მიხედვით".

მისამართი:	პროექტის სახელწოდება:	ავტორები:	მასშტაბი:	თარიღი:	ნახაზის დასახელება:	№
ქალაქი თბილისი, ვასო გოძიაშვილის IV შესახვევი, N 10 ს/კ 01.10.10.020.215	მრავალბინიანი საცხოვრებელი სახლი	ნ. სულხანიშვილი ლ. ბერძანაშვილი	1:100	სექტემბერი	სახურავის გეგმა +24.80 ნიშნულზე	A.01.11

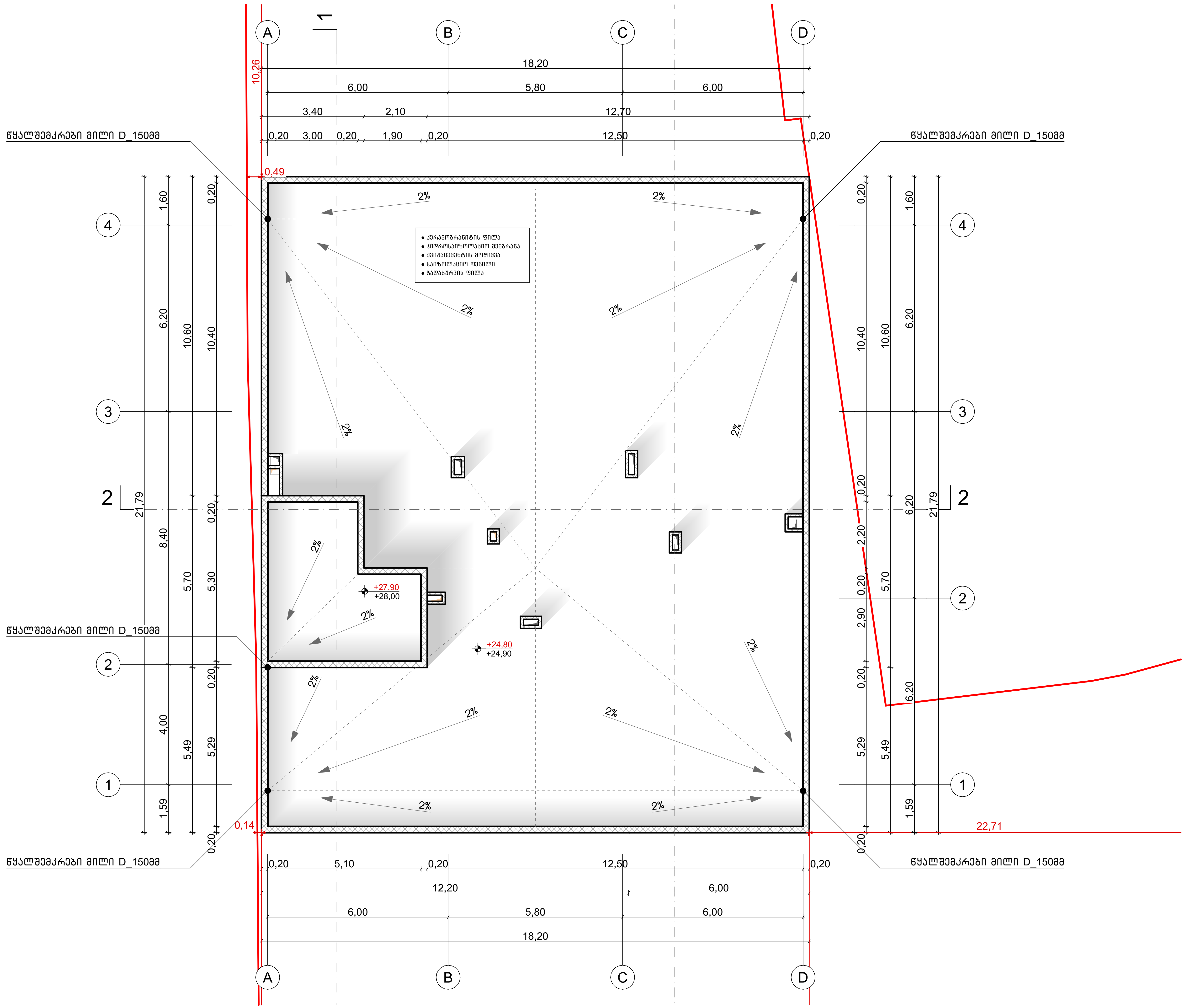

პირობითი ნიშნები

	ჭრილის ხაზი
±0,00 / +0,10	იატაკის კონსტრუქციული ნიშნული იატაკის საპროექტო ნიშნული
	საკადასტრო საზღვარი
	ბეტონი
	ბლოკი
	ტიხარი
1,00 / 2,20	კარის ცეცხლმედეგობის ხარისხი

შენიშვნა

კონსტრუქციული ელემენტების ცეცხლმედეგობების ხარისხი ასევე უნდა დაზუსტდეს კონსტრუქციულ პროექტში "შენობა-ნაგებობის უსაფრთხოების წესები-ს 721 და 722 ქვეთავების მიხედვით".

მისამართი:	პროექტის სახელწოდება:	ავტორები:	მასშტაბი:	თარიღი:	ნახაზის დასახელება:	№
ქალაქი თბილისი, ვასო გოძიაშვილის IV შესახვევი, N 10 ს/კ 01.10.10.020.215	მრავალბინიანი საცხოვრებელი სახლი	ნ. სულხანიშვილი ლ. ბერმანაშვილი	1:100	სექტემბერი	გადახურვის გეგმა +27.05 ნიშნულზე	A.01.12

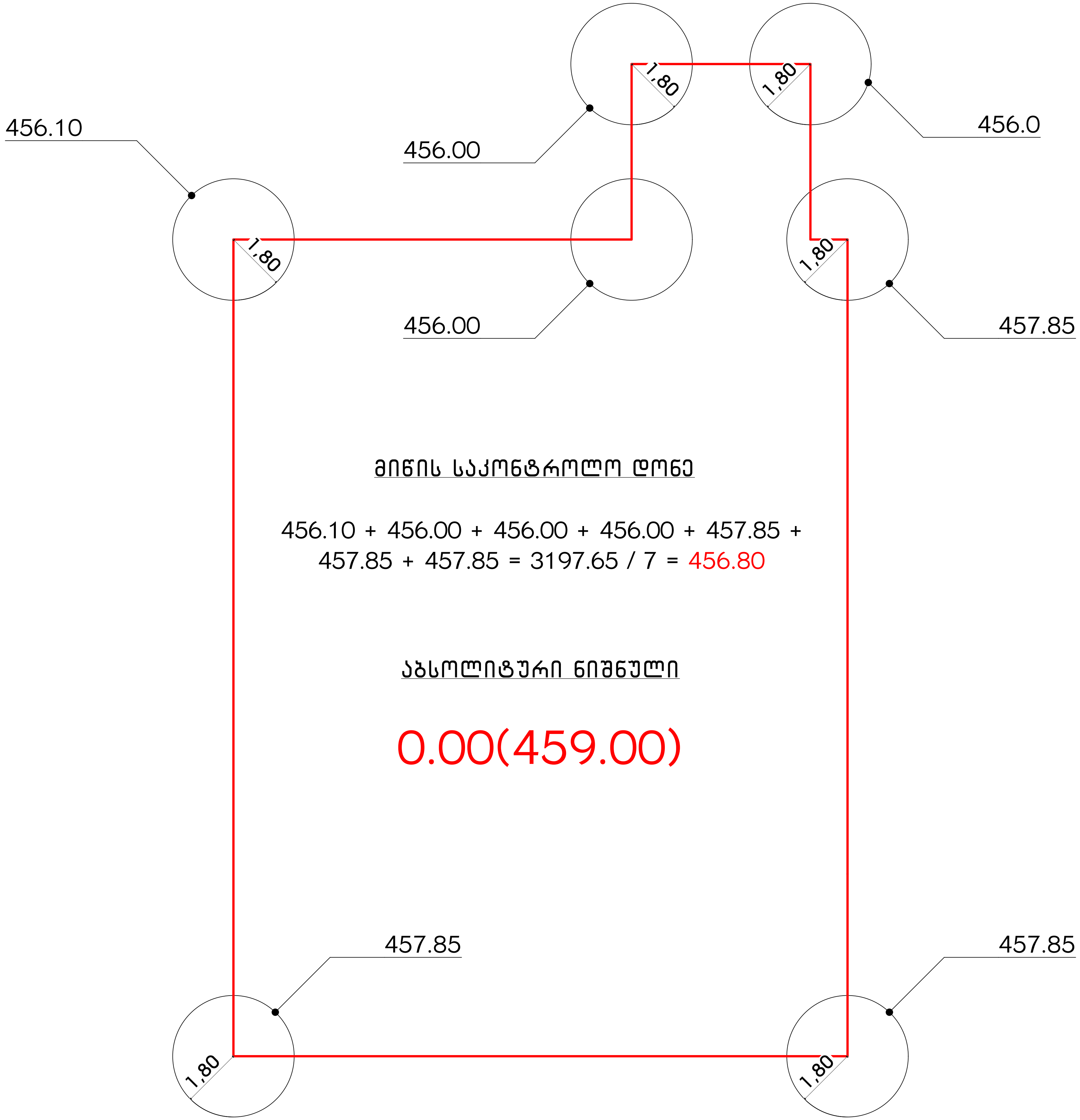

მიწის საკონტროლო დონე

456.10 + 456.00 + 456.00 + 456.00 + 457.85 +
457.85 + 457.85 = 3197.65 / 7 = 456.80

აბსოლიტური ნიშნული

0.00(459.00)

მისამართი:	პროექტის სახელწოდება:	ავტორები:	მასშტაბი:	თარიღი:	ნახაზის დასახელება:	№
ქალაქი თბილისი, ვასო გოძიაშვილის IV შესახვევი, N 10 ს/კ 01.10.10.020.215	მრავალბინიანი საცხოვრებელი სახლი	ნ. სულხანიშვილი ლ. გერმანაშვილი	1:100	სექტემბერი	მიწის დონის განსაზღვრის გეგმა	A.01.13

პერიმეტრის სიგრძის პროცენტულობის გამოთვლა

47.4 + 55.20 = 102.6 მ 40% 41.04 მ < 41.05 მ (1.250+4.80+5.60+5.40+5.60+4.0+5.40+4.80+4.20)

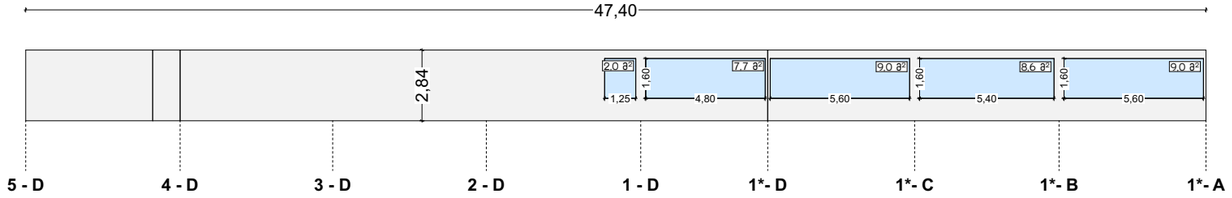

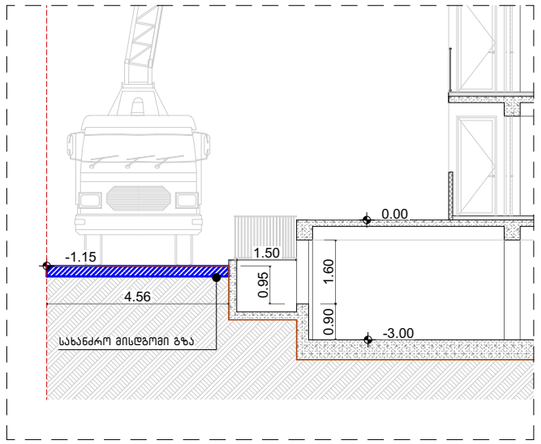

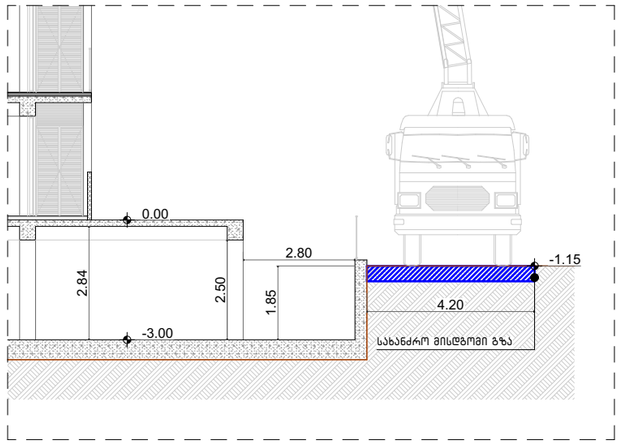

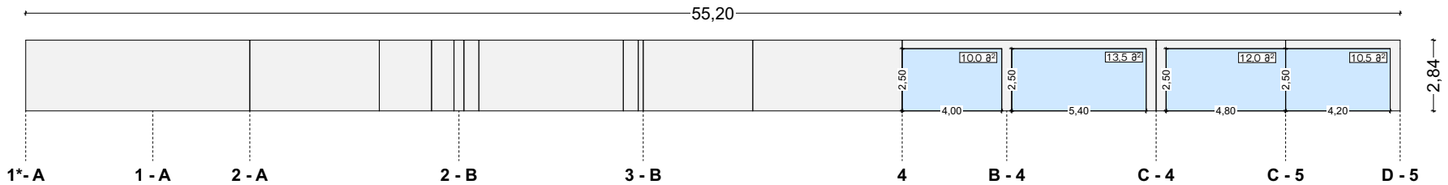

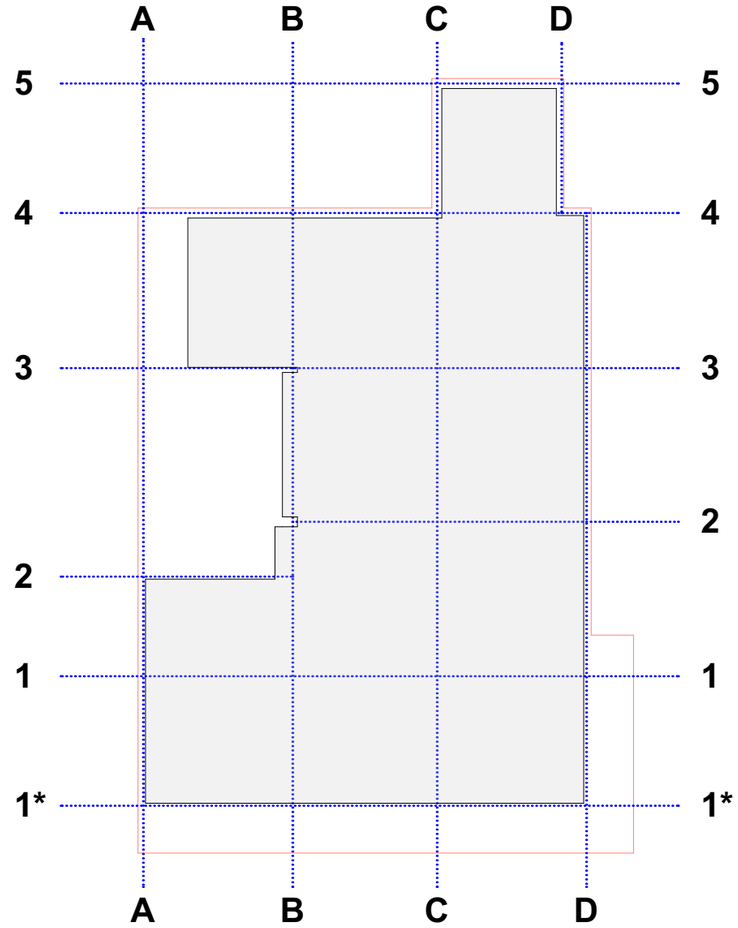

ღიობების პროცენტულობის გამოთვლა

291.4 მ² 20% 58.28 მ < 82.30 მ (2.0+7.70+9.0+8.60+9.0+10.0+13.50+12.0+10.5)

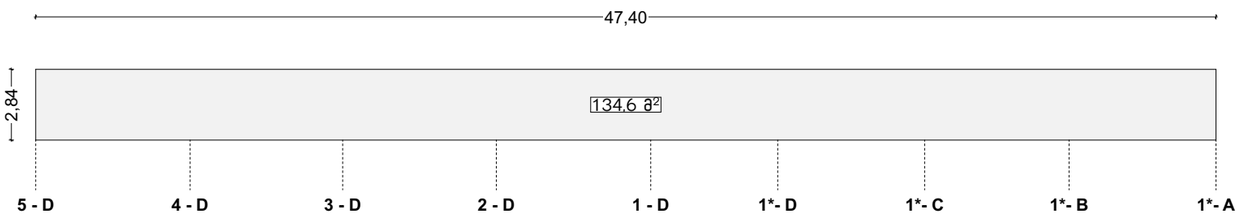

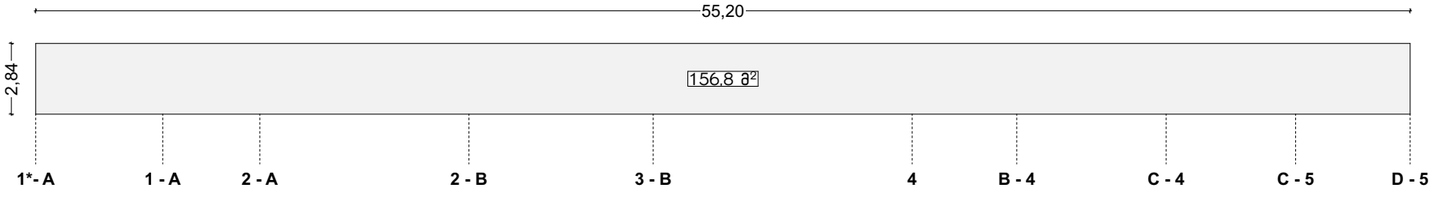

მისამართი: ქალაქი თბილისი, ვასო გოძიაშვილის IV შესახვევი, N 10 ს/კ 01.10.10.020.215	პროექტის სახელწოდება: მრავალბინიანი საცხოვრებელი სახლი	ავტორები: ნ. სულხანიშვილი, ლ. გერგაძაშვილი	მასშტაბი: 1:100	თარიღი: სექტემბერი	ნახაზის დასახელება: პარკინგის ღიობების გამოთვლის სქემა	№ A.01.14

ფანჯარა

ფ – 1

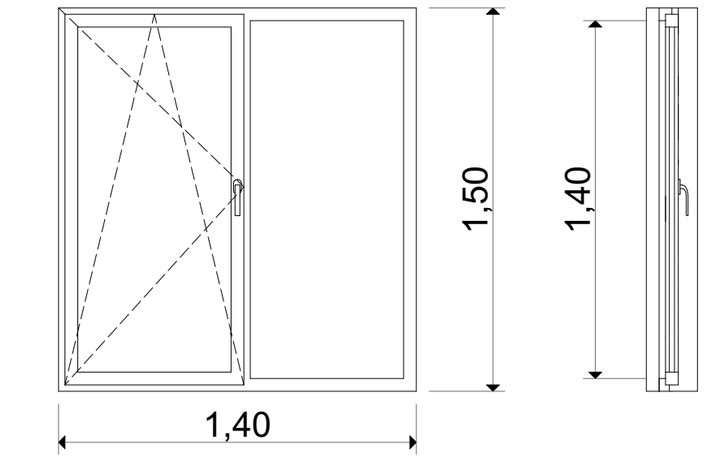

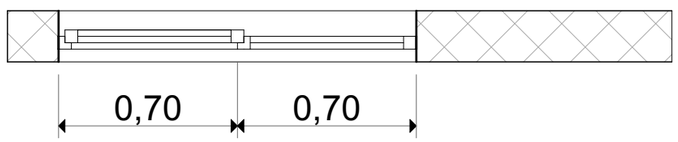

ფანჯარა

ფ – 2

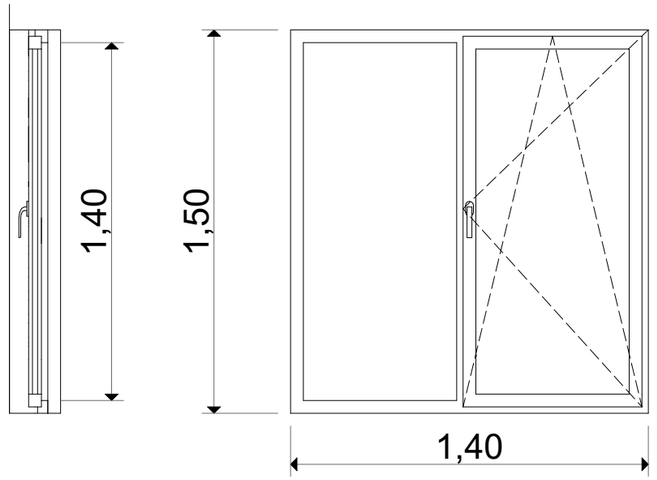

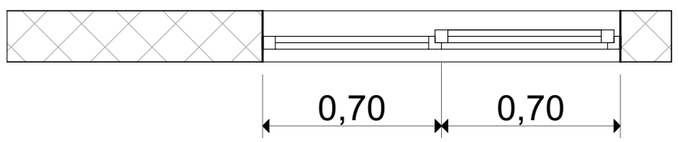

მისამართი: ქალაქი თბილისი, ვასო გოძიაშვილის IV შესახვევი, N 10 ს/კ 01.10.10.020.215	პროექტის სახელწოდება: მრავალბინიანი საცხოვრებელი სახლი	ავტორები: ნ. სულხანიშვილი, ლ. გერგაძიშვილი	მასშტაბი: 1:100	თარიღი: სექტემბერი	ნახაზის დასახელება: ფანჯარა 1.2-ის სპეციფიკაცია	№ A.01.39

დაკავებულობის ნაწილი

ՀՈՒՆՎԱՐՄԱՆ:	ՀԱՄԱՀԱՐԿԱՅԻՆ ՀԱՏԱԿԱԳԾԻ ՀՐԱՊԱՐԱԿՈՒՄ ՀՀ ՎԱՅՈՑ ՁՈՐԻ ՄԱՐԶԻ ԳԱՎԱՌ ՔԱՂԱՔԻ ՀԱՍՏԱՏՎԱԾ N 10 ԱՇՏԱՐԱԿԱՅԻՆ ՀՐԱՊԱՐԱԿԻ ՀԱՄԱՐ Ա/Ժ 01.10.10.020.215	ՀԱՄԱՀԵՂԻՆԱԿ ԱՇԽԱՏԱԿԱԶՄԻ ՀԱՍՑԵ՝ ԳՈՐԾԱՐԱՐ ՀԱՅԿ ՄԱՆՈՒԿՅԱՆ	ՀԱՍՏԱՏԵՑ՝ ՀԱՅԿ ՄԱՆՈՒԿՅԱՆ ԳՈՐԾԱՐԱՐ՝ ՀԱՅԿ ՄԱՆՈՒԿՅԱՆ	ԱՇԽԱՏԱՆՔԻ ԱՆՎԱՆՈՒՄԸ՝	ՀՀ ՎԱՅՈՑ ՁՈՐԻ ՄԱՐԶԻ ԳԱՎԱՌ ՔԱՂԱՔԻ ՀԱՍՏԱՏՎԱԾ N 10 ԱՇՏԱՐԱԿԱՅԻՆ ՀՐԱՊԱՐԱԿԻ ՀԱՄԱՐ ԱՇԽԱՏԱՆՔԱՅԻՆ ՆԱԽԱԳԻԾ
ՀԱՄԱՀԵՂԻՆԱԿ՝	ՀԱՅԿ ՄԱՆՈՒԿՅԱՆ ԳՈՐԾԱՐԱՐ՝ ՀԱՅԿ ՄԱՆՈՒԿՅԱՆ	ՀԱՍՏԱՏԵՑ՝ ՀԱՅԿ ՄԱՆՈՒԿՅԱՆ	ՀԱՏԱԿԱԳԾԻ ԱՆՎԱՆՈՒՄԸ՝	ԱՇԽԱՏԱՆՔԱՅԻՆ ՆԱԽԱԳԻԾ
ՄԱՍՆԱԳԻՏ.՝	ՀԱՅԿ ՄԱՆՈՒԿՅԱՆ	ՀԱՍՏԱՏԵՑ՝ ՀԱՅԿ ՄԱՆՈՒԿՅԱՆ	ՀԱՏԱԿԱԳԾԻ ԱՆՎԱՆՈՒՄԸ՝	ԱՇԽԱՏԱՆՔԱՅԻՆ ՆԱԽԱԳԻԾ
ԱՐՏԱՔԻՆ ՑԱՆՑԵՐԻ ՀԱՏԱԿԱԳԾԱՅԻՆ ՊԼԱՆ				
ՄԱՍՇՏԱԲ՝ 1:100	0 1 2	ԱՇԽԱՏԱՆՔԻ ՓՈՒԼ՝	ՀԱՏՎԱԾ՝	Ա.02.2

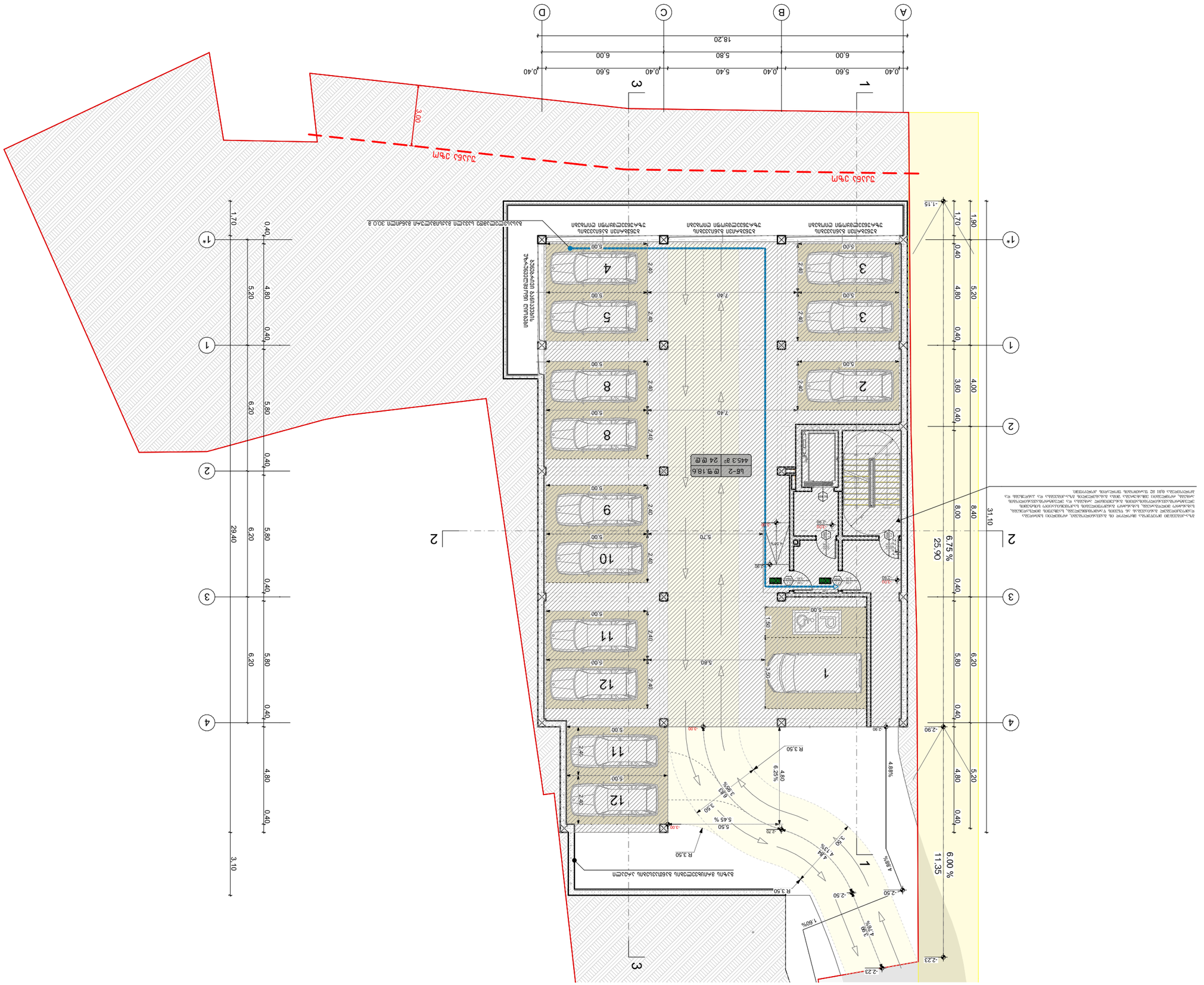
ՀԱՐԿ ՀՂՎԱԾ
3.00
A
B
C
D
1
2
3
18.20
6.00
5.80
6.00
0.40
5.60
5.40
5.60
0.40
1*
1
2
3
4
1.70
0.40
4.80
5.20
0.40
6.20
5.80
0.40
29.40
3.10
1.15
2.90
2.23
31.10
25.90
11.35
8.40
8.00
6.75 %
6.00 %
4.88%
5.45 %
4.80
6.25%
3.60
0.40
4.00
1.90
R 3.50
R 3.20
2.50
5.70
5.80
7.40
2.40
5.00
3.30
1.50
2.90
3.00
1.00
4.80
4.88%
ՀՂՎԱԾ ՀԱՄԱՊԱՏԱՍԽԱՆ ՀՈՂԱՄԱՍԻ ՀԱՏԱԿԱԳԾՄԱՆ ՄԵՋ

ՀՈՂԱՀԱՏՎԱԾ՝	ՇԻՆԱՐԱՐԱԿԱՆ ԱՇԽԱՏԱՆՔՆԵՐԻ ԿԱՏԱՐՄԱՆ ՆԱԽԱԳԻԾ				
ՀԱՍՑԵԻ ՀԱՍՑԵ՝	ՀՀ, ՎԱՆԱՁՈՐ ՔԱՂԱՔԱՑԻ ՎԱՐՉԱՊԵՏԱՐԱՆԻ ՇԵՆՔԵՐ				
ՇԻՆԱՐԱՐԻ ԱՆՈՒՆ՝	ՀՀ, ՎԱՆԱՁՈՐ ՔԱՂԱՔԱՑԻ ՎԱՐՉԱՊԵՏԱՐԱՆԻ ՇԵՆՔԵՐ				
ՀԱՏԱԿԱՑՄԱՆ ՀԱՄԱՐ՝	ՀՀ-ՎՁՁ-2021-ԱՇՁԲ-0215

ველის ნომერი:	ობიექტის სახელწოდება:		ხელმოწერა:	მასშტაბი:	ფურცლის ზომა:
ქალაქი თბილისი, ვაკის რაიონი, გ. ჩოხელის ქუჩა N 10 ს/კ 01.10.020.215	ბინა N 6 ბინის საერთო ფართი 83.1 მ²		1:100	A3	A.02.4

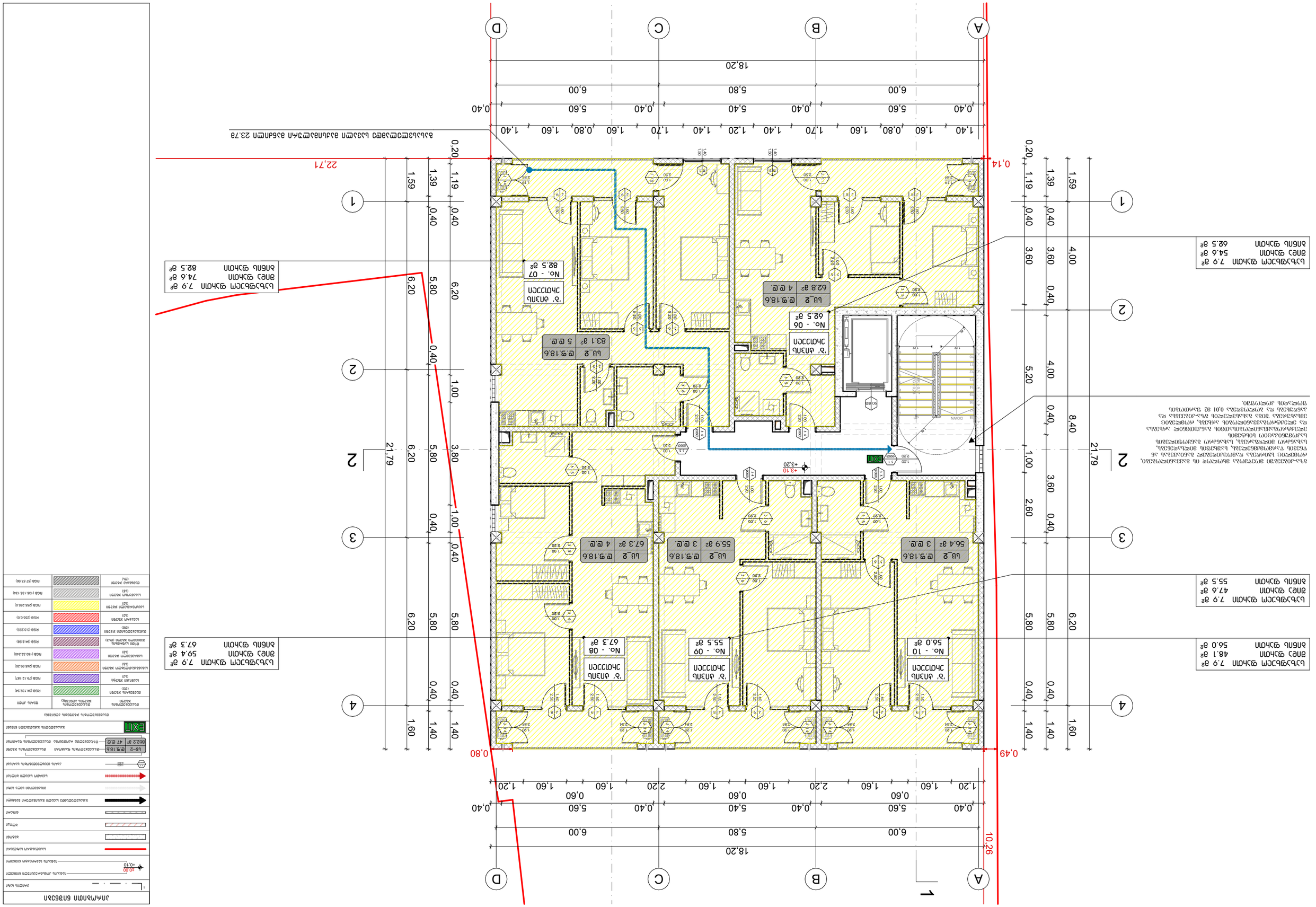
ბინის ფართი
ბინის ფართის საზღვარი
ბინის ფართის საზღვარი ფართის ნაწილის გამოკლებით
ბინის ფართის საზღვარი ფართის ნაწილის ჩათვლით

ობიექტი:	ქალაქ თბილისი, ვაკის რაიონი, ი. ჭავჭავაძის გამზ. N 10 ს/კ 01.10.020.215	ჯამურად ბინების რაოდენობა:	ვაკის რაიონის ადმინისტრაციული საზღვრების ცვლილების გამო	პროექტის ავტორი:	ი/მ
ნახაზის დასახელება:	გენერალური გეგმა	მასშტაბი:	1:100	0 1 2	
ნახაზის ტიპი:	ტიპიური სართულის გეგმა +6.20 ნიშნულზე	ფურცლის:	III	ნომერი:	A.02.5

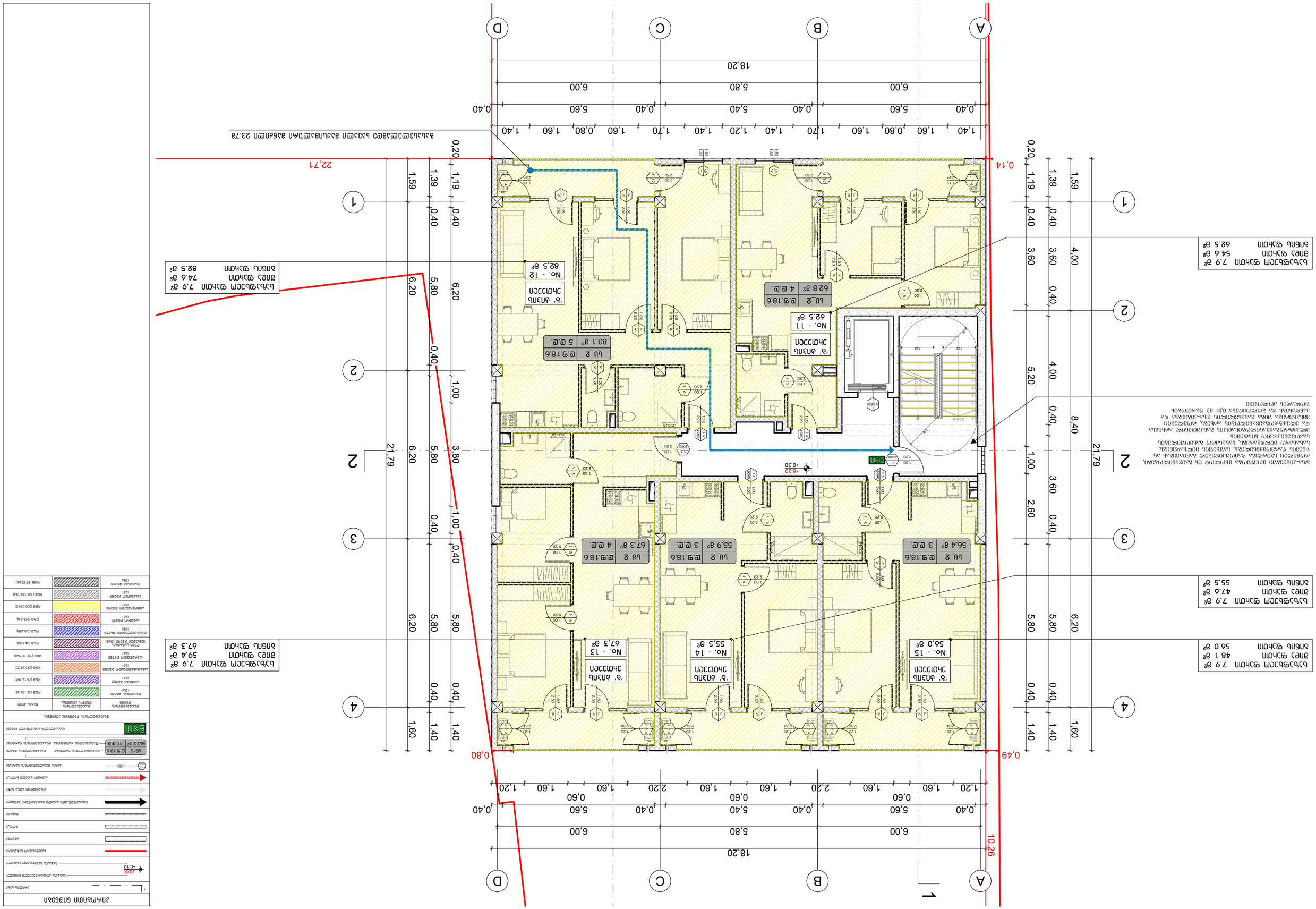

ნახაზის ნიშნები

ნახაზის ნომერი	
ნახაზის ნომერი ნახაზის ნომერზე	
ნახაზის ნომერი ნახაზის ნომერზე	
ნახაზის ნომერი ნახაზის ნომერზე

ინსპექტირების ობიექტის დასახელება, მისამართი, საკადასტრო კოდი, N 10 ს/კ 01.10.020.215	პროექტის ავტორი/ავტორთა ჯგუფის ხელმძღვანელი	პროექტის ხელმძღვანელი	1:100	0 1 2	ინსპექტირების ეტაპის დასახელება: IV სამშენებლო ტექნიკური ინსპექტირების ეტაპი +9.30 ნიშნული ზემოთ	N: A.02.6

ექსპლიკაცია

ნაკვეთის საზღვარი	
ნაკვეთის ფარგლებში მდებარე შენობა-ნაგებობის ობრისი	+0.00
ნაკვეთის ფარგლებში მდებარე შენობა-ნაგებობის ობრისი	+0.10
ნაკვეთის საზღვარი	
შენობა	
ღობე	
ტროტუარი	
ასაწევი პანდუსი	
ნაკვეთის ფარგლებში მდებარე ავტომობილების პარკირების ადგილი	
ნაკვეთის ფარგლებში მდებარე ველოსიპედების პარკირების ადგილი	
ასაწევი ბომის ადგილი	
ხანძარსაწინააღმდეგო ჰიდრანტი	
ელექტრული განათების ბოძი	
ლ6-2 — ტიპის ფარდული ავტომობილების პარკირების ადგილით, ფართობით 862.2 მ² და 47 ტ.ე.	
EXIT ევაკუაციის მიმართულების მაჩვენებელი ნათურა	
ფასადის ელემენტების ფერადოვანი გადაწყვეტა	

ფერადოვანი ელემენტის დასახელება	ფერადოვანი ელემენტის ადგილმდებარეობა	ფერადოვანი ელემენტის ფერი
ფასადის ფერადოვანი ელემენტი (ფს1)	ფასადის ფერადოვანი ელემენტის ადგილმდებარეობა იხილეთ ფასადების ნახაზებზე	RGB (34, 139, 34)
ფასადის ფერადოვანი ელემენტი (ფს2)		RGB (75, 0, 130)
ფასადის ფერადოვანი ელემენტი (ფს3)		RGB (245, 99, 20)
ფასადის ფერადოვანი ელემენტი (ფს4)		RGB (160, 32, 240)
ფანჯრის ალუმინის ფასადის ფერადოვანი ელემენტი (ფს5)		RGB (64, 8, 69)
ფასადის ფერადოვანი ელემენტი (ფს6)		RGB (0, 0, 255)
სახურავის ფასადის ფერადოვანი ელემენტი (ს1)		RGB (0, 0, 0)
სახურავის ფასადის ფერადოვანი ელემენტი (ს2)		RGB (255, 255, 0)
სახურავის ფასადის ფერადოვანი ელემენტი (ს3)		RGB (139, 135, 134)
მოპირკეთების ფასადის ფერადოვანი ელემენტი (მპ1)		RGB (57, 57, 56)

ბინა N 17	
ოთახის დასახელება, ფართობი	
ოთახი N 18	62.8 მ²
ოთახი N 19	55.5 მ²
ოთახი N 20	56.0 მ²
ოთახი N 16	62.5 მ²
ბინის ფართობი	237.0 მ²
ბინის საერთო ფართობი	237.0 მ²
ბინის სასარგებლო ფართობი	237.0 მ²
ბინის საცხოვრებელი ფართობი	237.0 მ²

ბინა N 17	
ოთახის დასახელება, ფართობი	
ოთახი N 1	83.1 მ²
ოთახი N 2	82.5 მ²
ბინის ფართობი	165.6 მ²
ბინის საერთო ფართობი	165.6 მ²
ბინის სასარგებლო ფართობი	165.6 მ²
ბინის საცხოვრებელი ფართობი	165.6 მ²

ბინა N 18	
ოთახის დასახელება, ფართობი	
ოთახი N 3	67.3 მ²
ოთახი N 4	59.4 მ²
ბინის ფართობი	126.7 მ²
ბინის საერთო ფართობი	126.7 მ²
ბინის სასარგებლო ფართობი	126.7 მ²
ბინის საცხოვრებელი ფართობი	126.7 მ²

ბინა N 19	
ოთახის დასახელება, ფართობი	
ოთახი N 5	55.9 მ²
ოთახი N 6	67.3 მ²
ბინის ფართობი	123.2 მ²
ბინის საერთო ფართობი	123.2 მ²
ბინის სასარგებლო ფართობი	123.2 მ²
ბინის საცხოვრებელი ფართობი	123.2 მ²

ბინა N 20	
ოთახის დასახელება, ფართობი	
ოთახი N 7	56.4 მ²
ოთახი N 8	55.9 მ²
ბინის ფართობი	112.3 მ²
ბინის საერთო ფართობი	112.3 მ²
ბინის სასარგებლო ფართობი	112.3 მ²
ბინის საცხოვრებელი ფართობი	112.3 მ²

ბინა N 16	
ოთახის დასახელება, ფართობი	
ოთახი N 9	62.5 მ²
ბინის ფართობი	62.5 მ²
ბინის საერთო ფართობი	62.5 მ²
ბინის სასარგებლო ფართობი	62.5 მ²
ბინის საცხოვრებელი ფართობი	62.5 მ²

საერთო ფართობი	
ოთახის დასახელება, ფართობი	
ოთახი N 10	7.9 მ²
ოთახი N 11	54.6 მ²
ოთახი N 12	62.5 მ²
ოთახი N 13	7.9 მ²
ოთახი N 14	74.6 მ²
ოთახი N 15	82.5 მ²
ბინის საერთო ფართობი	237.0 მ²
ბინის საერთო ფართობი	237.0 მ²
ბინის საერთო ფართობი	237.0 მ²
ბინის საერთო ფართობი	237.0 მ²

საერთო ფართობი	
ოთახის დასახელება, ფართობი	
ოთახი N 10	7.9 მ²
ოთახი N 11	48.1 მ²
ოთახი N 12	56.0 მ²
ოთახი N 13	7.9 მ²
ოთახი N 14	47.6 მ²
ოთახი N 15	55.5 მ²
ბინის საერთო ფართობი	223.0 მ²
ბინის საერთო ფართობი	223.0 მ²
ბინის საერთო ფართობი	223.0 მ²
ბინის საერთო ფართობი	223.0 მ²

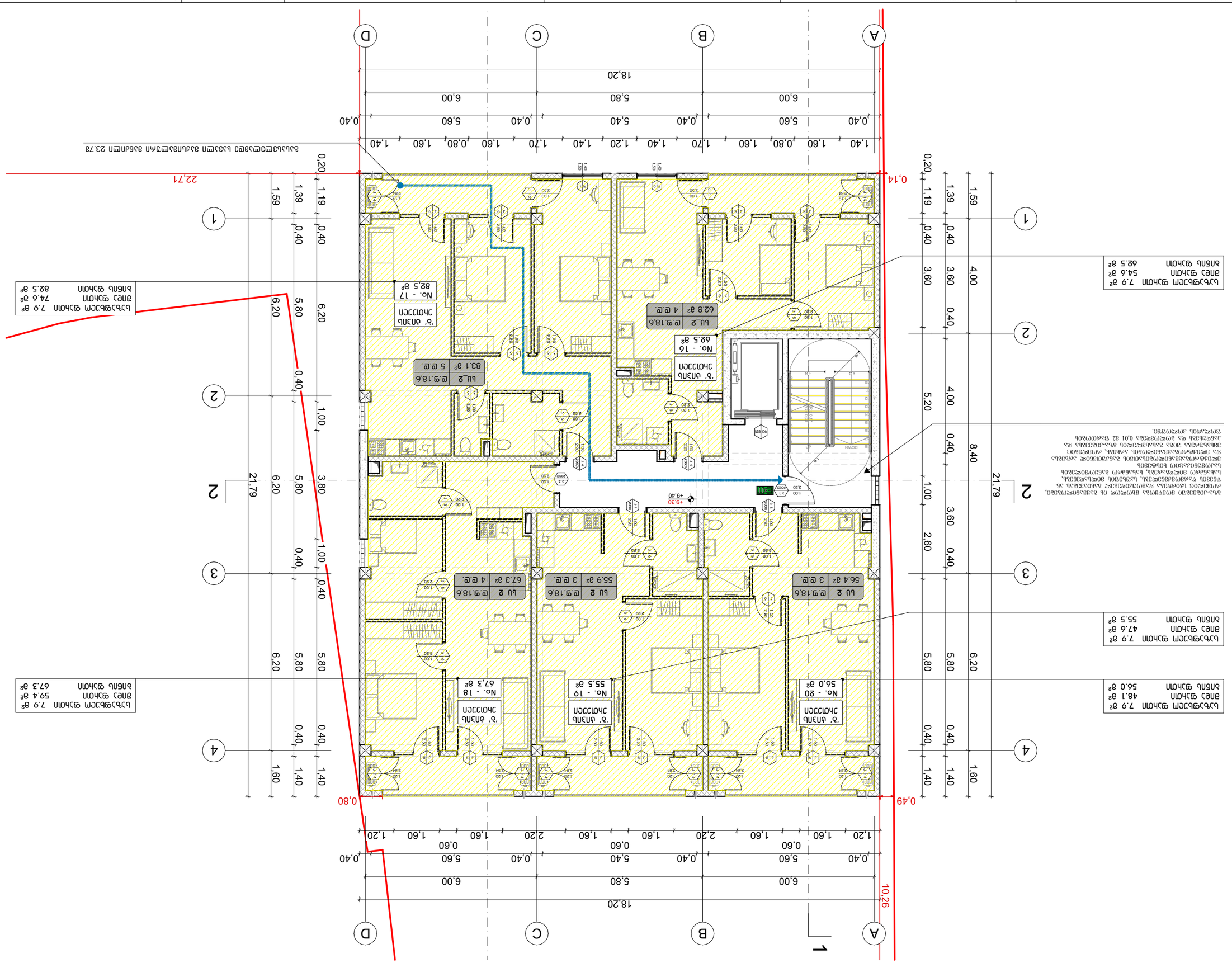

ՊՐՈՅԵԿՏԻ: ՀԱՄԱՅՆԱԿԱՆ ՇԵՆՔԵՐԻ ԱՌԱՋԱՏԱՐՈՒՄ ԻՐԱՎԱԿԱՆ ԱՆՁԱՆՑ ՀԱՄԱՐ ՀՈՂԱՄԱՍԻ ԿԱՌՈՒՑՄԱՆ ԵՎ ՇԻՆԱՐԱՐՈՒԹՅԱՆ Ա/Ա 01.10.020.215	ՀԱՍՑԵԻ ԼԱՅՆԱԿԱՆ ՊԼԱՆԱՎՈՐՄԱՆ ԱՇԽԱՏԱՆՔՆԵՐԻ ԱՄՓՈՓՈՒՄ ԵՎ ՇԻՆԱՐԱՐՈՒԹՅԱՆ ԹՈՒՅԼԱՏՎՈՒԹՅԱՆ ՏՐԱՄԱԴՐՈՒԹՅԱՆ ՀԱՄԱՐ	ՀԱՍՑԱՅԻՆ ՀԱՏԱԿԱԳԾԻ ՀԱՍՏԱՏՈՒՄ	ՀԱՍՑԱՅԻՆ ՀԱՏԱԿԱԳԾԻ ՀԱՍՏԱՏՈՒՄ	ՀԱՍՑԱՅԻՆ ՀԱՏԱԿԱԳԾԻ ՀԱՍՏԱՏՈՒՄ	ՀԱՍՑԱՅԻՆ ՀԱՏԱԿԱԳԾԻ ՀԱՍՏԱՏՈՒՄ
ՀԱՄԱՀԵՂԻՆԱԿ:	ՀԱՍՑԵՅԻ ԼԱՅՆԱԿԱՆ ՊԼԱՆԱՎՈՐՄԱՆ ԱՇԽԱՏԱՆՔՆԵՐԻ ԱՄՓՈՓՈՒՄ ԵՎ ՇԻՆԱՐԱՐՈՒԹՅԱՆ ԹՈՒՅԼԱՏՎՈՒԹՅԱՆ ՏՐԱՄԱԴՐՈՒԹՅԱՆ ՀԱՄԱՐ	ՀԱՍՑԱՅԻՆ ՀԱՏԱԿԱԳԾԻ ՀԱՍՏԱՏՈՒՄ	ՀԱՍՑԱՅԻՆ ՀԱՏԱԿԱԳԾԻ ՀԱՍՏԱՏՈՒՄ	ՀԱՍՑԱՅԻՆ ՀԱՏԱԿԱԳԾԻ ՀԱՍՏԱՏՈՒՄ	ՀԱՍՑԱՅԻՆ ՀԱՏԱԿԱԳԾԻ ՀԱՍՏԱՏՈՒՄ
ԱՇԽԱՏԱՆՔԱՅԻՆ ՀԱՄԱՐ:	ՀԱՍՑԵՅԻ ԼԱՅՆԱԿԱՆ ՊԼԱՆԱՎՈՐՄԱՆ ԱՇԽԱՏԱՆՔՆԵՐԻ ԱՄՓՈՓՈՒՄ ԵՎ ՇԻՆԱՐԱՐՈՒԹՅԱՆ ԹՈՒՅԼԱՏՎՈՒԹՅԱՆ ՏՐԱՄԱԴՐՈՒԹՅԱՆ ՀԱՄԱՐ	ՀԱՍՑԱՅԻՆ ՀԱՏԱԿԱԳԾԻ ՀԱՍՏԱՏՈՒՄ	ՀԱՍՑԱՅԻՆ ՀԱՏԱԿԱԳԾԻ ՀԱՍՏԱՏՈՒՄ	ՀԱՍՑԱՅԻՆ ՀԱՏԱԿԱԳԾԻ ՀԱՍՏԱՏՈՒՄ	ՀԱՍՑԱՅԻՆ ՀԱՏԱԿԱԳԾԻ ՀԱՍՏԱՏՈՒՄ
ՀԱՏԱԿԱԳԾԻ ՀԱՍՏԱՏՈՒՄ:	ՀԱՍՑԵՅԻ ԼԱՅՆԱԿԱՆ ՊԼԱՆԱՎՈՐՄԱՆ ԱՇԽԱՏԱՆՔՆԵՐԻ ԱՄՓՈՓՈՒՄ ԵՎ ՇԻՆԱՐԱՐՈՒԹՅԱՆ ԹՈՒՅԼԱՏՎՈՒԹՅԱՆ ՏՐԱՄԱԴՐՈՒԹՅԱՆ ՀԱՄԱՐ	ՀԱՍՑԱՅԻՆ ՀԱՏԱԿԱԳԾԻ ՀԱՍՏԱՏՈՒՄ	ՀԱՍՑԱՅԻՆ ՀԱՏԱԿԱԳԾԻ ՀԱՍՏԱՏՈՒՄ	ՀԱՍՑԱՅԻՆ ՀԱՏԱԿԱԳԾԻ ՀԱՍՏԱՏՈՒՄ	ՀԱՍՑԱՅԻՆ ՀԱՏԱԿԱԳԾԻ ՀԱՍՏԱՏՈՒՄ
ՄԱՍՆԱԳԻՏԱԿԱՆ ՀԱՏՎԱԾ:	ՀԱՍՑԵՅԻ ԼԱՅՆԱԿԱՆ ՊԼԱՆԱՎՈՐՄԱՆ ԱՇԽԱՏԱՆՔՆԵՐԻ ԱՄՓՈՓՈՒՄ ԵՎ ՇԻՆԱՐԱՐՈՒԹՅԱՆ ԹՈՒՅԼԱՏՎՈՒԹՅԱՆ ՏՐԱՄԱԴՐՈՒԹՅԱՆ ՀԱՄԱՐ	ՀԱՍՑԱՅԻՆ ՀԱՏԱԿԱԳԾԻ ՀԱՍՏԱՏՈՒՄ	ՀԱՍՑԱՅԻՆ ՀԱՏԱԿԱԳԾԻ ՀԱՍՏԱՏՈՒՄ	ՀԱՍՑԱՅԻՆ ՀԱՏԱԿԱԳԾԻ ՀԱՍՏԱՏՈՒՄ	ՀԱՍՑԱՅԻՆ ՀԱՏԱԿԱԳԾԻ ՀԱՍՏԱՏՈՒՄ
ՀԱՍՑԵՅԻ ԼԱՅՆԱԿԱՆ ՊԼԱՆԱՎՈՐՄԱՆ ԱՇԽԱՏԱՆՔՆԵՐԻ ԱՄՓՈՓՈՒՄ ԵՎ ՇԻՆԱՐԱՐՈՒԹՅԱՆ ԹՈՒՅԼԱՏՎՈՒԹՅԱՆ ՏՐԱՄԱԴՐՈՒԹՅԱՆ ՀԱՄԱՐ					
ՀԱՍՑԱՅԻՆ ՀԱՏԱԿԱԳԾԻ ՀԱՍՏԱՏՈՒՄ

ინსპექტირების ობიექტის დასახელება, მისამართი, საკადასტრო კოდი, ფართი: ქ. თბილისი, ისანი-სამგორის რაიონი, ვაკის ველის მე-3 მკრ., კვ. 3, ნაკ. 3 (ს/კ 01.10.020.215), საერთო ფართი 8 000.00 კვ.მ.					
ინსპექტირების ობიექტის მესაკუთრე: შპს „ვაკის ველი“					
ინსპექტირების ობიექტის მფლობელი: შპს „ვაკის ველი“					
ინსპექტირების ობიექტის მფლობელის წარმომადგენელი:					
ინსპექტირების ობიექტის მფლობელის წარმომადგენლის ხელმოწერა:					
ინსპექტირების ობიექტის მფლობელის წარმომადგენლის ხელმოწერის ფაქტის დადასტურება:					
ინსპექტირების ობიექტის მფლობელის წარმომადგენლის ხელმოწერის ფაქტის დადასტურების მეთოდი:					
ინსპექტირების ობიექტის მფლობელის წარმომადგენლის ხელმოწერის ფაქტის დადასტურების მეთოდის აღწერა

ОБЪЕКТ:	ЖИЛИЩНО СТРОИТЕЛЕН КОМПЛЕКС, ЗАТВОРЕНА ГРУПА ЖИЛИЩНИ СГРАДИ С ОБЩИ ПОДЗЕМЕН ГАРАЖ, ЖИЛИЩНА СГРАДА IV ЗОНА, ЖИЛИЩНА СГРАДА V ЗОНА, ЖИЛИЩНА СГРАДА VI ЗОНА, ЖИЛИЩНА СГРАДА VII ЗОНА, ЖИЛИЩНА СГРАДА VIII ЗОНА, ЖИЛИЩНА СГРАДА IX ЗОНА, ЖИЛИЩНА СГРАДА X ЗОНА, ТРАНСФОРМАТОРНИ ПОСТОВЕ, ПОДПОРНИ СТЕНИ, ОБЩИ ВЪТРЕШНИ ПЪТНИ КОМУНИКАЦИИ, ОБЩО ОЗЕЛЕНЯВАНЕ, ОБЩА ВЪНШНА ИНФРАСТРУКТУРА, ОБЩИ ВЪН

ობიექტი:	ამქარული სახლების კომპლექსი, ქალაქ თბილისი, ვაკის რაიონი, ი. ჭავჭავაძის გამზ. N 10 ს/კ 01.10.020.215	პროექტის სახელწოდება:	არქიტექტურული ნაწილი	ავტორი:	ი. სანდაბაძე
					ე. სანდაბაძე
ნახაზის დასახელება:		მასშტაბი:	1:100	0 1 2	
		ფორმატი:	A3		
	ვიზირების ადგილი და თარიღი +21.70 ნიშნულზე			N°	A.02.10

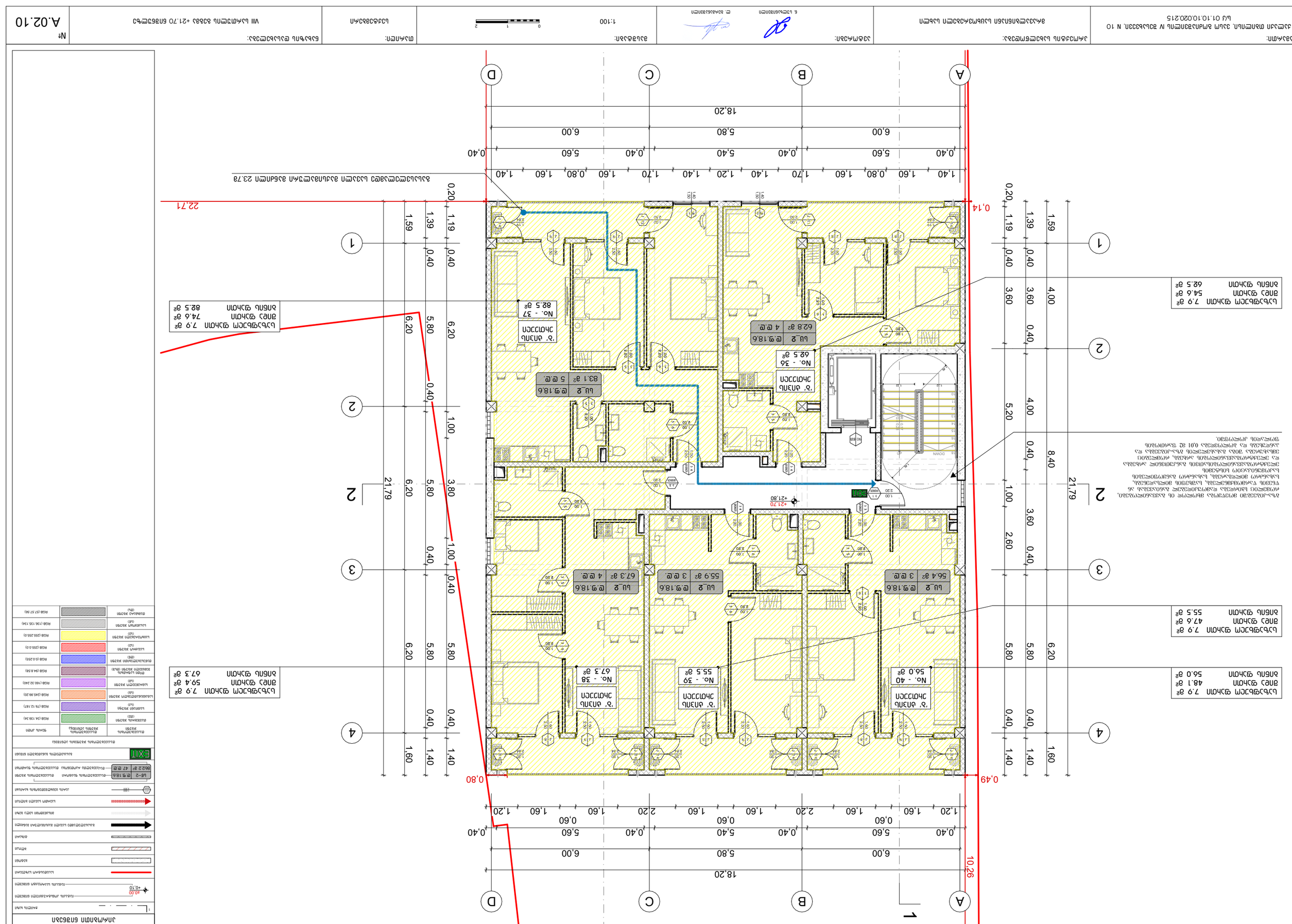

ინსპექტირება:	პროექტის სტადია:				
პროექტის დასახელება:					

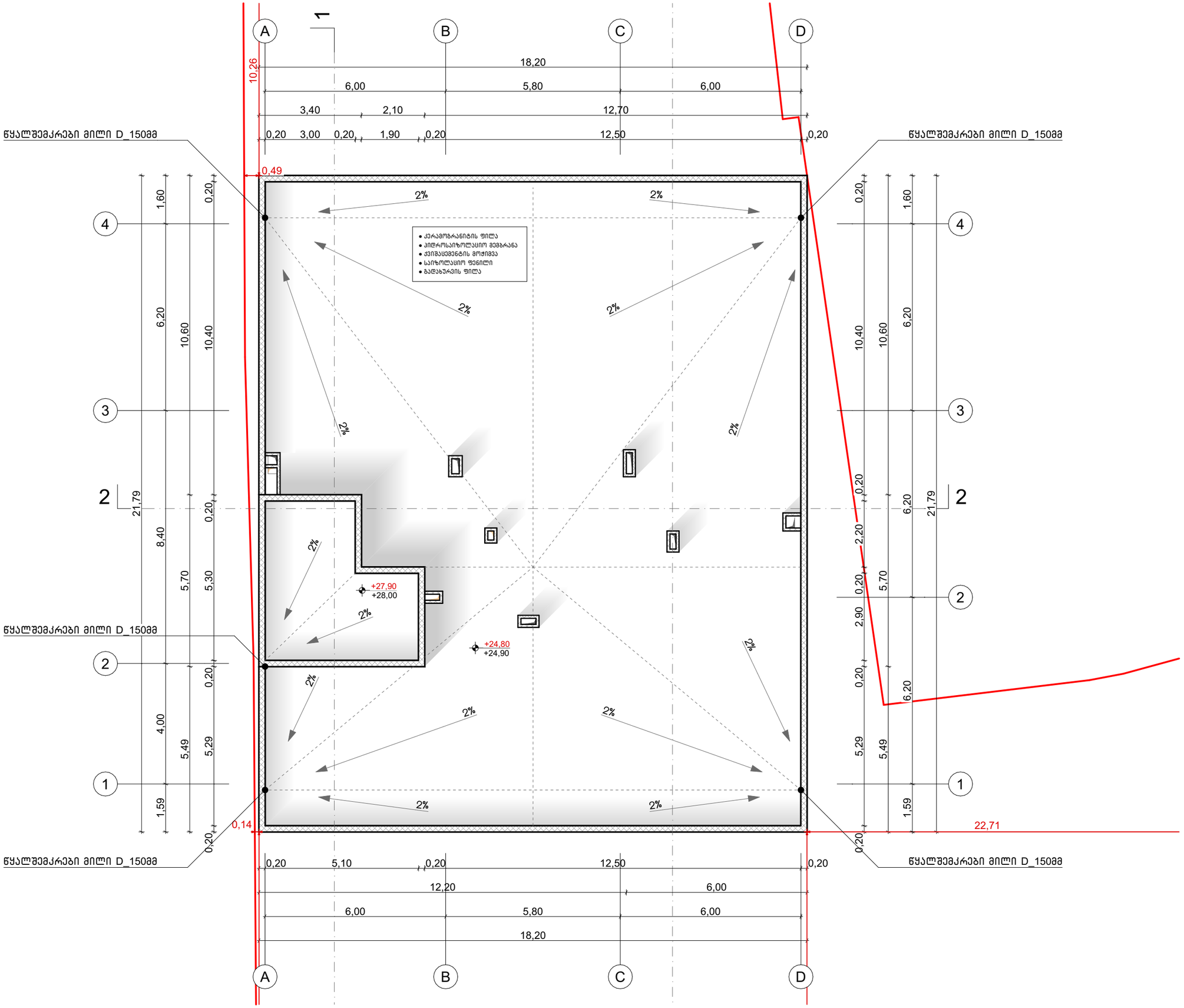

პირობითი ნიშნები

- ჭრილის ხაზი
- ±0.00 / +0,10 — მასალის კონსტრუქციული ნიშნული / მასალის საორიენტაციო ნიშნული
- საკანალიზაციო სისტემა
- პანდუსი
- ბეტონი
- ბლოკი
- ბრტყელ ზედაპირებზე საშუალო მასისმატარი მასალები
- მისაწვდომი ადგილი ბეტონი
- საკაბელო საკანალიზაციო ხაზი
- კარის ღიობებისთვის საჭირო
- სწ–2 ტ.წ.18,6 / 86.2.2 მ² 47 ც.ც. — მასალების ზედაპირი, მასალების ჯგუფი / მასალების რაოდენობა, მასალების ზედაპირის ფაქტორი
- EXIT — მასალების განსაზღვრული ნიშნები

მასალების ჯგუფების აღნიშვნა

მასალების ჯგუფი	მასალების ჯგუფის აღნიშვნა	ფერის კოდი
მუავშრომ ჯგუფი (მწ)		RGB (34.139.34)
საშიში ჯგუფი (საშ)		RGB (79.12.187)
საზიანოსანიტარული ჯგუფი (საზ)		RGB (245.99.20)
საგანგებული ჯგუფი (საგ)		RGB (160.32.240)
მინის საწარმოს მუშაობის ჯგუფი (მწმ)		RGB (94.8.58)
მაღალსაშიში ჯგუფი (მწ)		RGB (0.0.255)
საშიში ჯგუფი (საშ)		RGB (255.0.0)
საშიშსაშიში ჯგუფი (საშ)		RGB (255.255.0)
საანგარიშო ჯგუფი (საწ)		RGB (136.135.134)
მუშაობის ჯგუფი (მწ)		RGB (57.57.56)

მისამართი: ქალაქი თბილისი, ვასო გოძიაშვილის IV შესახვევი, N 10 ს/კ 01.10.10.020.215	პროექტის სახელწოდება: მრავალბინიანი საცხოვრებელი სახლი	ავტორები: ნ. სულხანიშვილი, ლ. გეგიაანაშვილი	მასშტაბი: 1:100	თარიღი: სექტემბერი	ნახაზის დასახელება: გადახურვის გეგმა +27.05 ნიშნულზე	№ A.02.12

ხანძარმედეგობის ნაწილი

ՀՈՒՆՎԱՐՄԱՆ:	ՅԱՐՄԱՐԱՑՄԱՆ ՎԱՅՐԸ:	ՀԱՏԱԿԱՑՈՒՄ՝	ԱՌԱՐԿԱՅԻ ՏԵՍԱԿԸ:	ՀՐԱՏԱՐԱԿՉՈՒԹՅՈՒՆ
ՅԱՐՄԱՐԱՑՄԱՆ ՄԱՍՆԱՎՈՐ ՄԱՍՆԱԳԻՏԱԿԱՆ ՀԱՄԱԼԻՐ. ՅԱՆՈՒՆ ՀԱՄԱՅՆՔԱՅԻՆ ՀԱՄԱԼԻՐ. N 10 ՇՇՀՆ 01.10.10.020.215	ՀԱՄԱՅՆՔԱՅԻՆ ԱՌՈՂՋԱՊԱՀԱԿԱՆ ԿԵՆՏՐՈՆ ԱՌԱՆՁՆԱՑՎԱԾ ՇԵՆՔԻ ՎԵՐԱԿԱՆԳՆՈՒՄ ԵՎ ՎԵՐԱՆՈՐՈԳՈՒՄ			
ԱՌԱՋԱՏԱՐ՝	ՀԱՍՏԱՏՈՂ՝	ՄԱՍՇՏԱԲ՝ 1:100	ՇԱՐԺՈՒՄ՝	ԹԻՎ՝ A.03.2

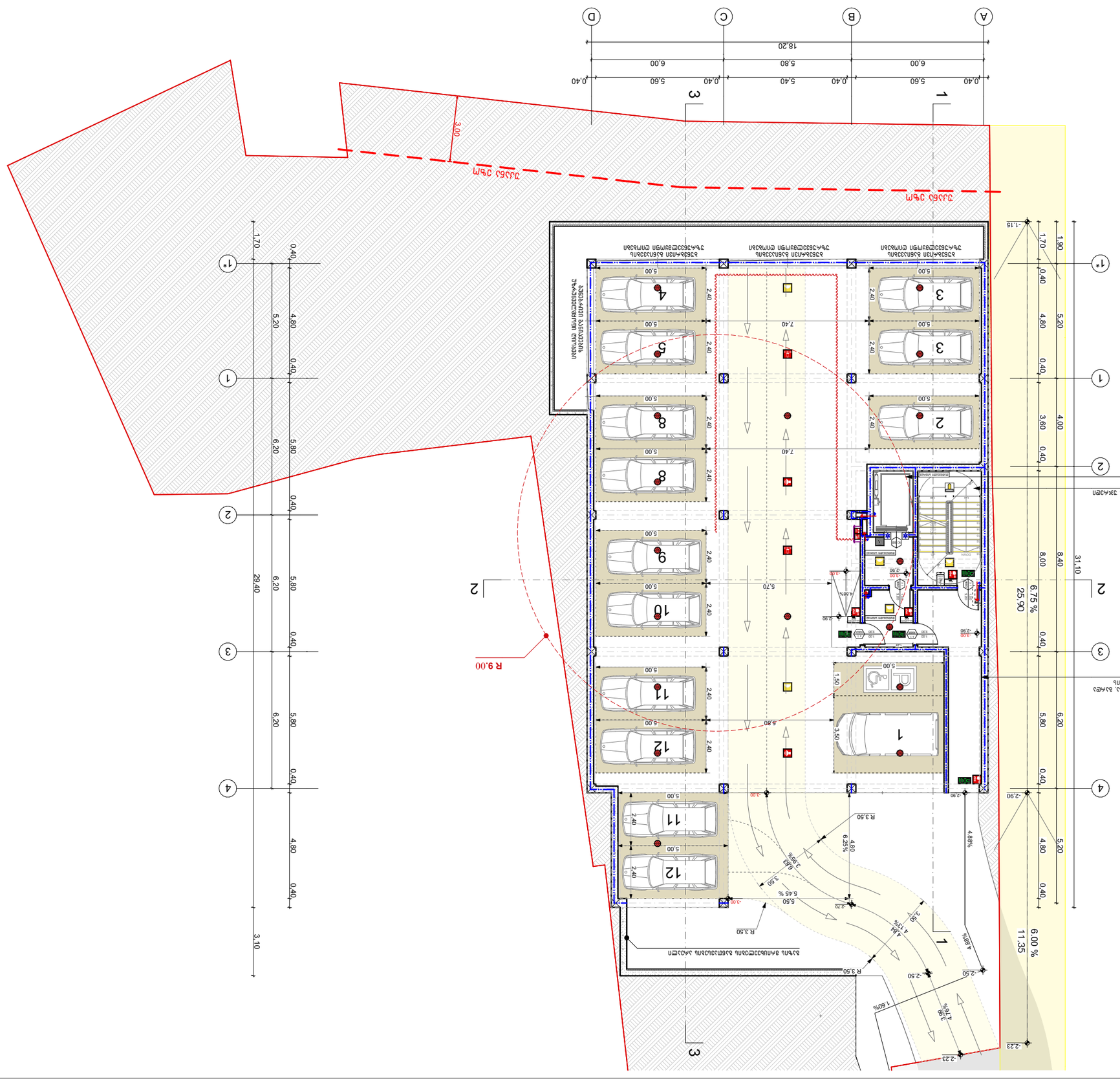
ԱՅԳԵՀԱՏՎԱԾ ՏԱՐԱԾՔ
ՀԱՐԿԱՅԻՆ ՏԱՐԱԾՔ
R 9.00
R 3.50
R 3.50
ՀՈՂԱՅԻՆ ՊԱՐՈՒՐԱԿՆԵՐԻ ՀԱՄԱԿԱՐԳԱՅԻՆ ՍԽԵՄԱ

ველის ნომერი:	ობიექტის დასახელება:		პროექტის ავტორი:		
ქალაქი თბილისი, ვაკის რაიონი, ი. ჭავჭავაძის გამზ. N 10 ს/კ 01.10.10.020.215	ადმინისტრაციული სახლის მშენებლობა				
ფურცლის დასახელება:		მასშტაბი:		ფურცლის ზომა:	ფურცლის ნომერი:
გენერალური გეგმა		1:100	0 1 2	A1	A.03.3

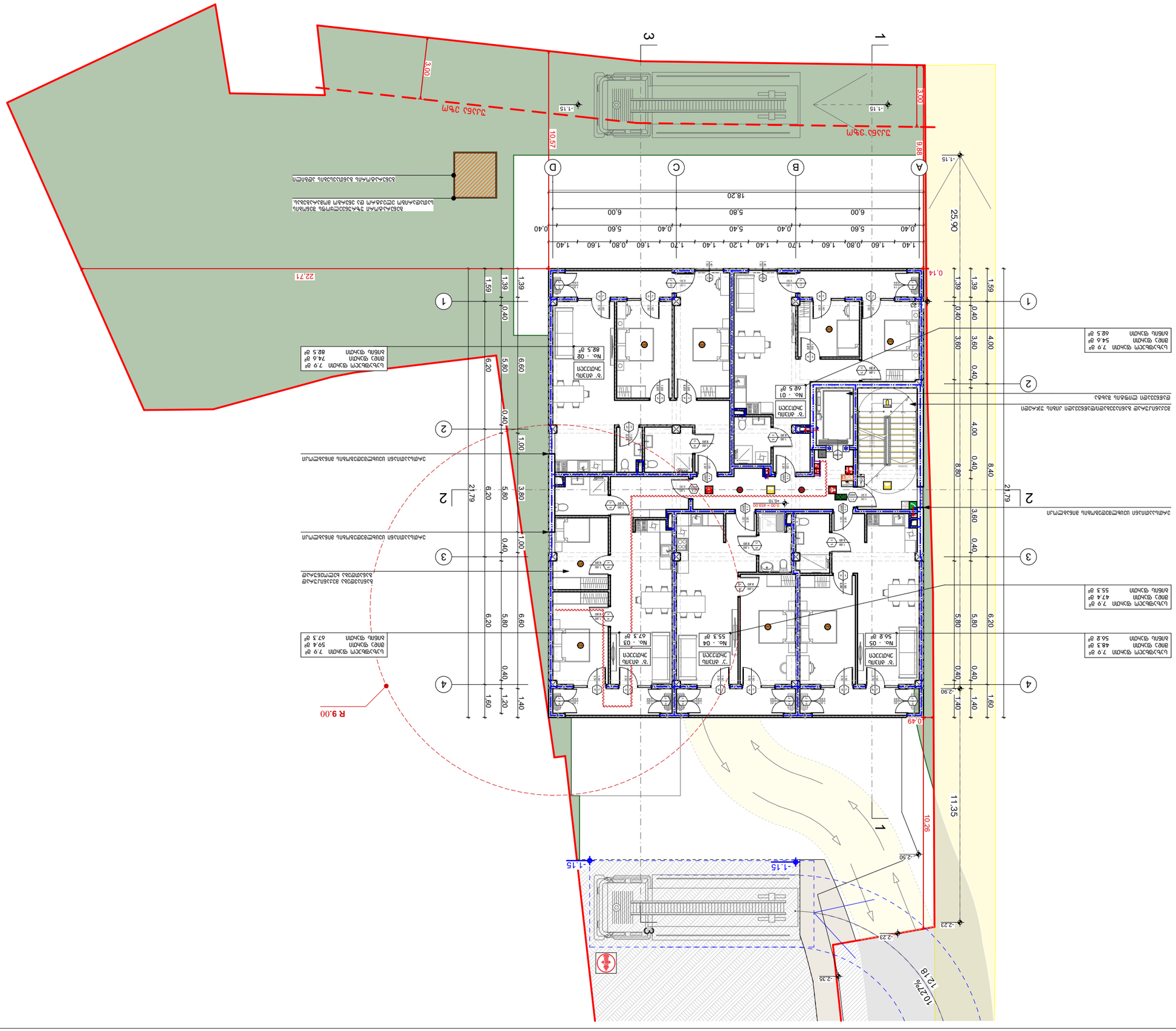
ნაკვეთის საზღვარი
ნაკვეთის საზღვარი
ნაკვეთის საზღვარი

ՀՈՒՆՎԱԾ:	ՀԱՍՑԵԱԿԱՆ ԱՇԽԱՏԱՆՔՆԵՐԻ ՀԱՄԱԿԱՐԳՉՈՒՄ ՀԱՅԱՍՏԱՆԻ ՀԱՆՐԱՊԵՏՈՒԹՅԱՆ ԿՈՏԱՅՔԻ ՄԱՐԶԻ ՀԱՄԱՅՆՔՆԵՐՈՒՄ ԱՎՏՈՃԱՆԱՊԱՐՀՆԵՐԻ ԵՎ ՀԱՆՐԱՅԻՆ ՍՊԱՍԱՐԿՄԱՆ ԿԵՏԵՐԻ ՇԻՆԱՐԱՐՈՒԹՅՈՒՆ	ՀԱՄԱՀԵՂԻԿ ԱՇԽԱՏԱՆՔՆԵՐԻ ԿԱԶՄԱԿԵՐՊՈՒՄ ԱՎՏՈՃԱՆԱՊԱՐՀՆԵՐԻ ՀԱՄԱՐ	ՀԱՏԱԿԱԳԾԻ ԱՆՎԱՆՈՒՄԸ:	ԱՎՏՈՃԱՆԱՊԱՐՀ Ա-Ա ԵՎ ԱՎՏՈՃԱՆԱՊԱՐՀ Բ-Բ ՀԱՏՎԱԾՆԵՐԻ ԿԱԶՄԱԿԵՐՊՈՒՄ	
ՀԱՏԱԿԱԳԾԻ ՀԵՂԻՆԱԿ:	ՀՀ, ք. ԵՐԵՎԱՆ, ՇԵՆԳԱՎԻԹ ԱՎԱՆ, 1-ԻՆ ՓՈՂՈՑ, 10	ՀԱՏԱԿԱԳԾԻ ՀԱՄԱՐ:	ՀԱՍ-ԱՇ-ԱՎՏ-ԿԱ-01.10.020.215/Ա		
ՀԵՂԻՆԱԿ:	[illegible]	ՄԱՍՇՏԱԲ:	1:100	ԱՇԽԱՏԱՆՔԱՅԻՆ ՏԱՐԱԾՔԸ:	ՀՀ, ԱՐԱՐԱԾՈՏՆԻ ՄԱՐԶ, ԱՐԱՐԱՏ ՀԱՄԱՅՆՔ
ՀԱՏԱԿԱԳԾԻ ԱՆՎԱՆՈՒՄԸ:	ԱՎՏՈՃԱՆԱՊԱՐՀ Ա-Ա ԵՎ ԱՎՏՈՃԱՆԱՊԱՐՀ Բ-Բ ՀԱՏՎԱԾՆԵՐԻ ԿԱԶՄԱԿԵՐՊՈՒՄ	ՀԱՏԱԿԱԳԾԻ ՀԱՄԱՐ:	ՀԱՍ-ԱՇ-ԱՎՏ-ԿԱ-01.10.020.215/Ա	ՀԱՏԱԿԱԳԾԻ ՓՈՒԼ:	II ՀԱՏՎԱԾ ԱՎՏՈՃԱՆԱՊԱՐՀ +3.10 ՄԱԿԱՐԴԱԿՈՎ
ՀԵՂԻՆԱԿ:	[illegible]	ՄԱՍՇՏԱԲ:	1:100	ՀԱՏԱԿԱԳԾԻ ՀԱՄԱՐ:	A.03.4

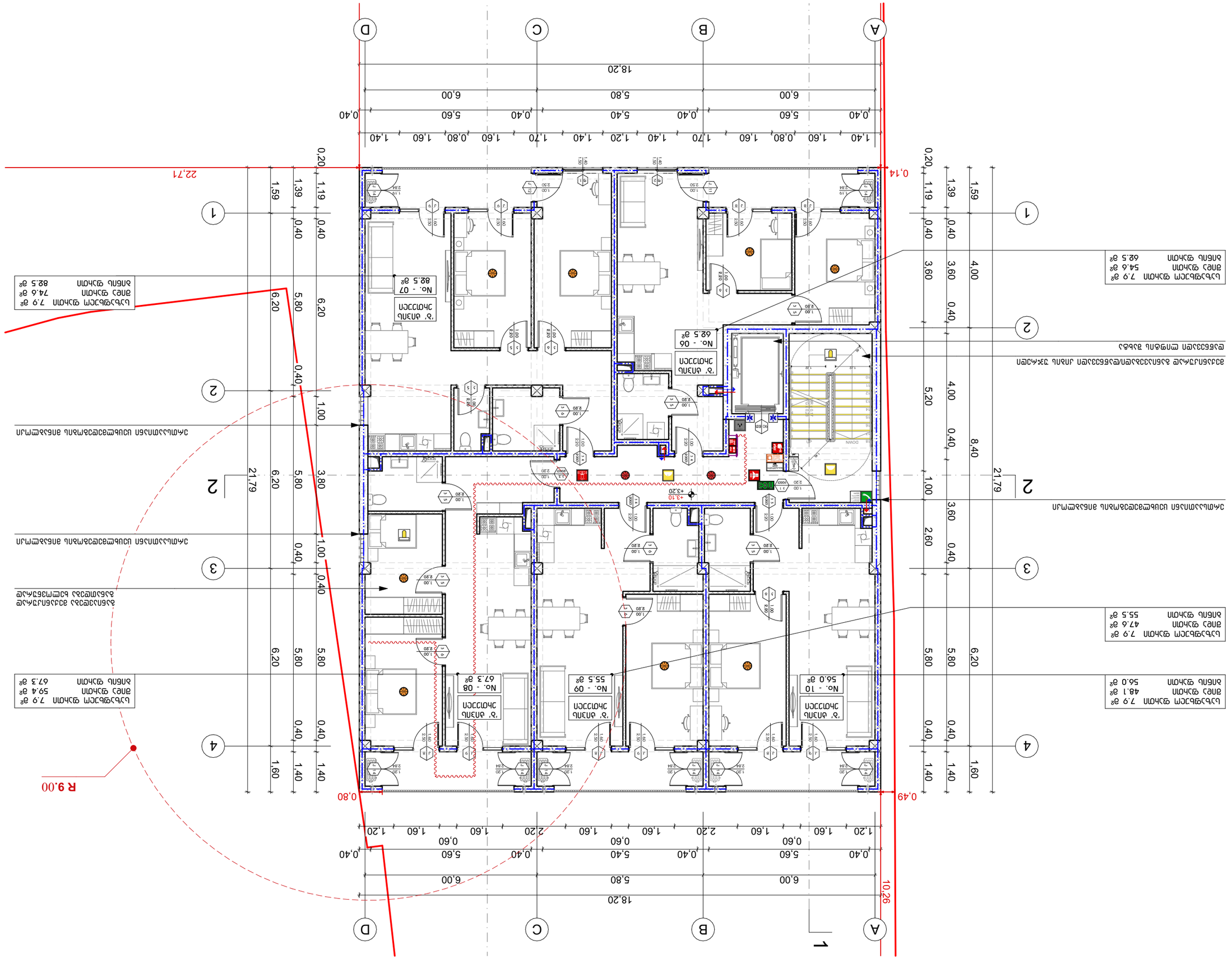
ՀԱՐԿԱՅԻՆ ՄՈՒՏՔԻ ԱՅԼԸՆՏՐԱՆՔԱՅԻՆ ՀԱՐԹԱԿՆԵՐԻ ՀԱՄԱՐ ՀԱՏՈՒԿ ՊԱՀԱՆՋՎՈՂ ՏԱՐԱԾՔՆԵՐԻ ՄԱՍԻՆ
ՀՈՂԱՄԱՍԻ ՍԱՀՄԱՆԱՓԱԿՈՒՄ ԱՎՏՈՃԱՆԱՊԱՐՀՆԵՐԻ ՀԱՄԱՐ ՀԱՏՈՒԿ ՊԱՀԱՆՋՎՈՂ ՏԱՐԱԾՔՆԵՐԻ ՄԱՍԻՆ
ՀՈՂԱՄԱՍԻ ՍԱՀՄԱՆԱՓԱԿՈՒՄ ԱՎՏՈՃԱՆԱՊԱՐՀՆԵՐԻ ՀԱՄԱՐ ՀԱՏՈՒԿ ՊԱՀԱՆՋՎՈՂ ՏԱՐԱԾՔՆԵՐԻ ՄԱՍԻՆ
ԱՎՏՈՃԱՆԱՊԱՐՀ Ա-Ա ԵՎ ԱՎՏՈՃԱՆԱՊԱՐՀ Բ-Բ ՀԱՏՎԱԾՆԵՐԻ ԿԱԶՄԱԿԵՐՊՈՒՄ
ՀՈՂԱՄԱՍԻ ՍԱՀՄԱՆԱՓԱԿՈՒՄ ԱՎՏՈՃԱՆԱՊԱՐՀՆԵՐԻ ՀԱՄԱՐ ՀԱՏՈՒԿ ՊԱՀԱՆՋՎՈՂ ՏԱՐԱԾՔՆԵՐԻ ՄԱՍԻՆ

ՀՈՒՆՎԱԾ:	ՀԱՍՑԵԱԿԱՆ ՆԱԽԱԳԻԾ ԱՇԽԱՏԱՆՔԱՅԻՆ ՓՈՒԼ				
	ՀԱՍՑԵՈՒ ՀԱՍՑԵ՝ ՀԱՆՐԱՊԵՏՈՒԹՅԱՆ ՄԱՐԶ, ՎԱՆԱՁՈՐ ՔԱՂԱՔ, Ն 10 ՓՈՂՈՑ ՇԻՆՈՒԹՅՈՒՆ Ա/Վ 01.10.020.215				
ՀԱՄԱՀԵՂԻԿ ՀԱՍՑԵՈՒ ՆՇԱՆԱԿՈՒԹՅՈՒՆ:	ՀԱՍԱՐԱԿԱԿԱՆ ՆՇԱՆԱԿՈՒԹՅՈՒՆ				
ՀԱՏԱԿԱՑՄԱՆ ՀԱՄԱՐ:	ՀԱՏԱԿԱՑՄԱՆ ՀԱՄԱՐ՝	ՄԱՍՇՏԱԲ՝ 1:100	0 1 2	ՀՈՒՆՎԱՐ 2026թ.	
ՄԱՍՇՏԱԲԱՅԻՆ ՀԱՏԱԿԱՑՈՒՄ՝	ՀԱՏԱԿԱՑՄԱՆ ՓՈՒԼ՝	ՀԱՏԱԿԱՑՄԱՆ ՀԱՄԱՐ՝	ՄԱՍՇՏԱԲ՝ 1:100	0 1 2	ՀՈՒՆՎԱՐ 2026թ.
ՀԱՏԱԿԱՑՄԱՆ ՓՈՒԼ՝	ՀԱՏԱԿԱՑՄԱՆ ՀԱՄԱՐ՝	ՄԱՍՇՏԱԲ՝ 1:100	0 1 2	ՀՈՒՆՎԱՐ 2026թ.	
ՀԱՏԱԿԱՑՄԱՆ ՀԱՄԱՐ՝	ՄԱՍՇՏԱԲ՝ 1:100	0 1 2	ՀՈՒՆՎԱՐ 2026թ.		
ՄԱՍՇՏԱԲ՝ 1:100	0 1 2	ՀՈՒՆՎԱՐ 2026թ.			
0 1 2	ՀՈՒՆՎԱՐ 2026թ.				
ՀՈՒՆՎԱՐ 2026թ.					

ՀԱՐԿԱՅԻՆ ՏԵՂԱՄԱՍՆԵՐ

ՀԱՐԿԱՅԻՆ ՏԵՂԱՄԱՍՆԵՐԻ ՍԱՀՄԱՆ

ՀԱՐԿԱՅԻՆ ՏԵՂԱՄԱՍՆԵՐԻ ՍԱՀՄԱՆ (ԱՅԼ ՏԵՍԱԿԻ)

ՀԱՐԿԱՅԻՆ ՏԵՂԱՄԱՍՆԵՐԻ ՍԱՀՄԱՆ

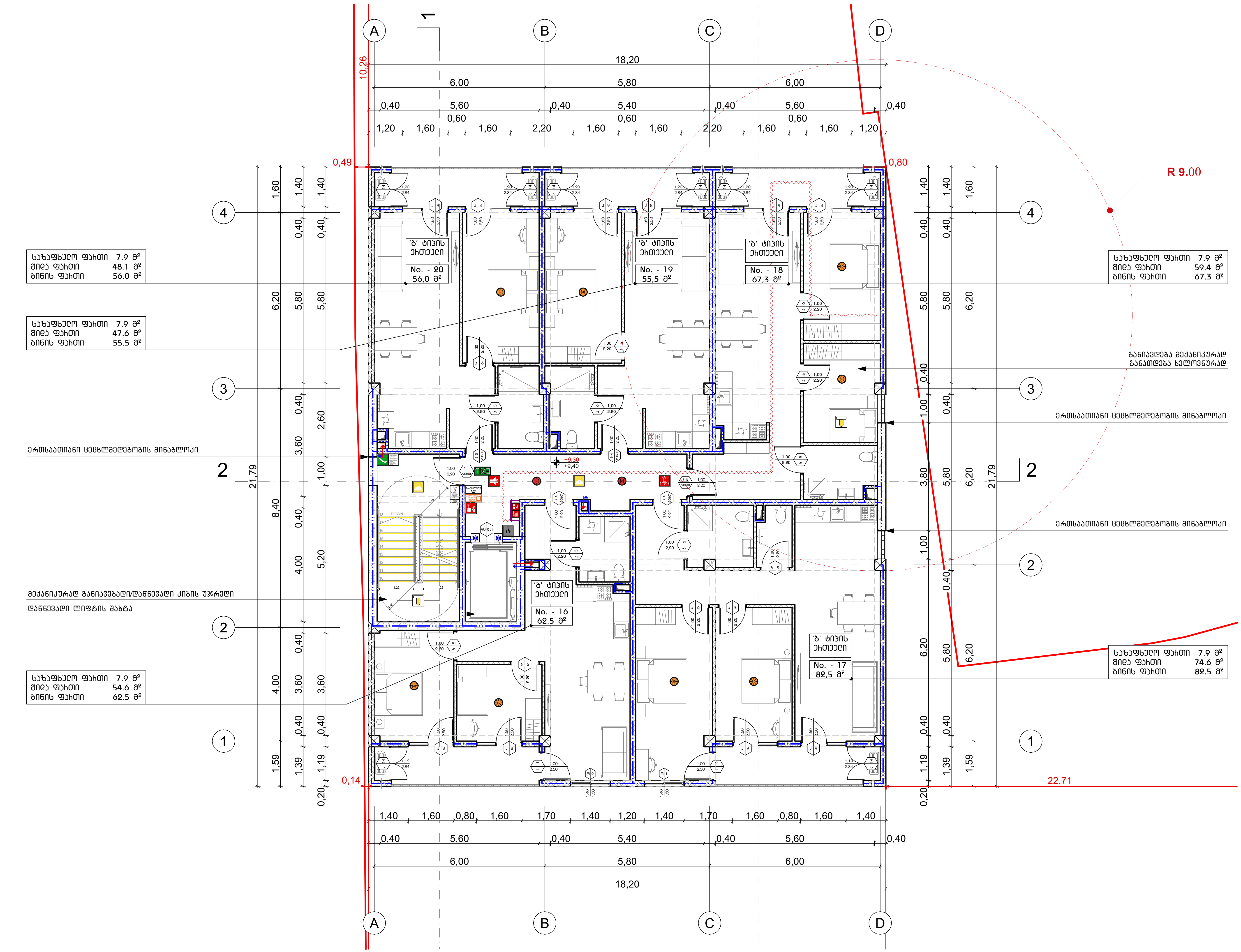

პირობითი ნიშნები

1	ჭრილის ხაზი
±0,00	იატაკის კონსტრუქციული ნიშნული
+0,10	იატაკის საპროექტო ნიშნული
	საკადასტრო საზღვარი
	ერთსაათიანი ცეცხლმედეგობა
	ორსაათიანი ცეცხლმედეგობა
	სახანძრო მილდგარი (III კლასის სახანძრო მილდგარი)
	სახანძრო განგაშის საყვირი მოწყობილობა
FDC	სახანძრო-სამაშველო სამსახურის მიერ გამოსაყენებელი მისაერთებელი
	სახანძრო განგაშის ხელით სამართავი კოლოფი
	ხელის ცეცხლმაქრი
	ჰიდრანტი
	მხედველობითი განგაშის სიგნალი
	სიცოცხლის ვარსკვლავი
EXIT	გასასვლელის განათებული ნიშანი
გასასვლელი EXIT	გასასვლელის ნიშანი ბრაილის შრიფტით
თავშესაფრის ფართობი AREA OF REFUGE	თავშესაფრის ფართობი
	ორმხრივი კავშირი
SD	კვამლზე მორეაგირე მაუწყებელი
SD	კვამლის ავტომატური აღმომჩენი
	ავტოსაშხეფი სისტემა
	საავარიო განათების ნიშანი
	საგანგებო ვითარების ნიშანი
	ხელოვნური განათების ნიშანი

შენიშვნა

გენერატორი უზრუნველყოფს ლიფტის სათადარიგო ელექტრომომსახურებას

კონსტრუქციული ელემენტების ცეცხლმედეგობების ხარისხი ასევე უნდა დაზუსტდეს კონსტრუქციულ პროექტში "შენობა-ნაგებობის უსაფრთხოების წესები-ს 721 და 722 ქვეთავების მიხედვით".

მისამართი:	პროექტის სახელწოდება:	ავტორები:	მასშტაბი:	თარიღი:	ნახაზის დასახელება:	№
ქალაქი თბილისი, ვასო გოძიაშვილის IV შესახვევი, N 10 ს/კ 01.10.10.020.215	მრავალბინიანი საცხოვრებელი სახლი	ნ. სულხანიშვილი ლ. ბერძენაშვილი	1:100	სექტემბერი	IV სართულის გეგმა +9.30 ნიშნულზე	A.03.6

ՀՈՒՆՎԱԾ:	ՀԱՍՑԵԱԿԱՆ ԱՇԽԱՏԱՆՔՆԵՐԻ ՎԱՐՉՈՒԹՅՈՒՆ	ՀԱՍՑԵԱԿԱՆ ԱՇԽԱՏԱՆՔՆԵՐԻ ԱՂՅՈՒՍԱԿԱՊՈՒՄ	ՀԱՍՑԵԱԿԱՆ ՇԻՆԱՐԱՐՈՒԹՅՈՒՆ, ՏԱՐԱԾՔԱՅԻՆ ՊԼԱՆԱՎՈՐՈՒՄ, N 10 ՎԱՂԱՐՁԱՆԻ ՀԱՄԱՅՆՔԱՊԵՏԱՐԱՆԻ ՎԱՐՉԱԿԱՆ ՇԵՆՔԻ ՀԱՍՑԵ Ա/Ա 01:10:0202:15		
ՀԱՍՑԵԱԿԱՆ ՇԻՆԱՐԱՐՈՒԹՅՈՒՆ	ՀԱՍՑԵԱԿԱՆ ԱՇԽԱՏԱՆՔՆԵՐԻ ԱՂՅՈՒՍԱԿԱՊՈՒՄ	ՀԱՍՑԵԱԿԱՆ ԱՇԽԱՏԱՆՔՆԵՐԻ ՎԱՐՉՈՒԹՅՈՒՆ		
ՀԱՏԱԿԱՑՈՒԹՅԱՆ ՏԵՍԱԿ՝	ՀԱՏԱԿԱՑՈՒԹՅԱՆ ՏԵՍԱԿ՝	ՀԱՏԱԿԱՑՈՒԹՅԱՆ ՏԵՍԱԿ՝		
ՄԱՍՇՏԱԲ՝ 1:100	ԱՆՎԱՆՈՒՄ՝	ՀԱՐԿԱՅԻՆ ՊԼԱՆ		
ՀԱՇՎԱՊԱՀ՝	ՀԱՇՎԱՊԱՀ՝	ՀԱՇՎԱՊԱՀ՝

ՀՈՒՆՎԱԾ՝	ՀԱՍԱՐԱԿԱԿԱՆ ՆՇԱՆԱԿՈՒԹՅՈՒՆ	ՀՏԴ՝		
ՀԱՍՑԵՀԱՍԱՐ՝	ՀԱՄԱՅՆՔԱՅԻՆ ՍԵՓԱԿԱՆՈՒԹՅԱՆ ՇԵՆՔԵՐ	ՀԱՏԱԿ՝		
ՀԱՍՑԵՀԱՍԱՐ՝	ՀԱՄԱՅՆՔԱՅԻՆ ՍԵՓԱԿԱՆՈՒԹՅԱՆ ՇԵՆՔԵՐ	ՄԱՍՇՏԱԲ՝	1:100	0 1 2
ՀԱՍՑԵՀԱՍԱՐ՝	ՀԱՄԱՅՆՔԱՅԻՆ ՍԵՓԱԿԱՆՈՒԹՅԱՆ ՇԵՆՔԵՐ	ՀԱՏԱԿ՝	

ՀՈՒՆՎԱՐ ՄԱՐՏԻՐՈՍՅԱՆ ՓՈՂՈՑ, 33/1 ՇԵՆՔ 10 ԱՎ 01.10.020.215	ԱՄՍՈՒՄՆԱՅԻՆ ԱՎԱՆԴԱՏՈՒՆ, II ՀԱՐԿ	ՀԱՏԱԿԱԳԾԻ ԱՆՎԱՆՈՒՄԸ՝ ԱՄՍՈՒՄՆԱՅԻՆ ԱՎԱՆԴԱՏՈՒՆ ՀԱՄԱՐ	ՀԱՏԱԿԱԳԾԻ ՀԵՂԻՆԱԿԸ՝ Ա. ԱՍԱՏՐՅԱՆ Ե. ՍԱՀԱԿՅԱՆ	ԱՆՇԱՐԺ՝ 1:100	ՇԻՆԱՐԱՐԱԿԱՆ ՀԱՏՎԱԾ՝ ՀԱՍԱՐԱԿԱԿԱՆ ՆՇԱՆԱԿՈՒԹՅԱՆ ՀԱՄԱՐ ՀԱՅԿԱԿԱՆ ՀԱՆՐԱՊԵՏՈՒԹՅԱՆ ՎԱՅՈՑ ՁՈՐԻ ՄԱՐԶԻ ՎԱՅՈՑ ՁՈՐ ՀԱՄԱՅՆՔԻ ՂԵԿԱՎԱՐ՝ +18.60 ԳՐԱՖԻԿՈՐԵՆ
ՀԱՄԱՐ՝	ՇԻՆԱՐԱՐԱԿԱՆ ՀԱՏՎԱԾ՝				

ՀԱՏԱԿԱԳԾԻ ԳՈՐԾԱՐԱՆԱՅԻՆ ՄԱՍ

ՀԱՏԱԿԱԳԾԻ ՏԵՍԱԿԱՆ ՆՇԱՆՆԵՐ

- ՀԱՏԱԿԱԳԾԻ ԳՈՐԾԱՐԱՆԱՅԻՆ ՍԱՀՄԱՆԱԳԻԾ
- ՀԱՏԱԿԱԳԾԻ ՀԱՄԱՐԱԿԱՆ ՍԱՀՄԱՆԱԳԻԾ
- ՀԱՏԱԿԱԳԾՎՈՂ ՇԵՆՔԻ ՍԱՀՄԱՆԱԳԻԾ
- ՀԱՏԱԿԱԳԾՎՈՂ ՇԵՆՔԻ ՀԱՄԱՐԱԿԱՆ ՍԱՀՄԱՆԱԳԻԾ
- ՀԱՐԿԱՅԻՆ ՀԱՄԱՐԱԿԱՆ ՍԱՀՄԱՆԱԳԻԾ (ԻՆ ՀԱՏԱԿԱԳԾՎՈՂ ՇԵՆՔԻ)
- ՀԱՏԱԿԱԳԾՎՈՂ ՇԵՆՔԻ ՍԱՀՄԱՆԱԳԻԾ
- ՊԱՅՄԱՆԱԿԱՆ ՇԵՆՔԵՐԻ ՀԱՏԱԿԱԳԾՎՈՂ ՄԱՍԻ ՍԱՀՄԱՆԱԳԻԾ
- ՀԱՏԱԿԱԳԾՎՈՂ ՄԱՍԻ ՍԱՀՄԱՆԱԳԻԾ ԵՎ ՀԱՐԿԱՅԻՆ ՇԵՆՔԵՐԻ ՀԱՄԱՐ
- ՀԱՏԱԿԱԳԾՎՈՂ ՄԱՍԻ ՍԱՀՄԱՆԱԳԻԾ ԵՎ ՀԱՐԿԱՅԻՆ ՇԵՆՔԵՐԻ ՀԱՄԱՐ
- ՀԱՐԿԱՅԻՆ ՇԵՆՔԻ ՍԱՀՄԱՆԱԳԻԾ
- ՀԱՏԱԿԱԳԾՎՈՂ ՄԱՍ

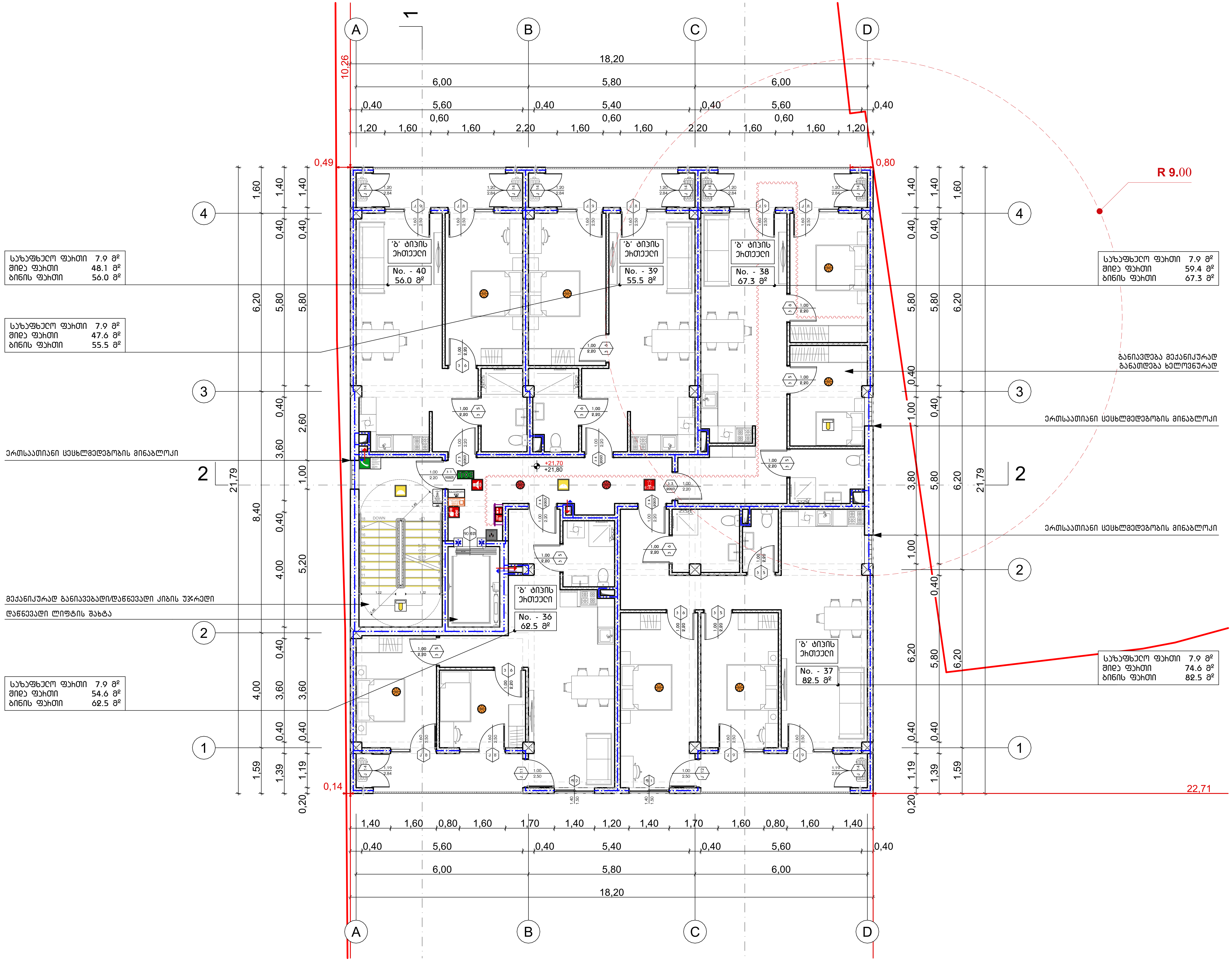

პირობითი ნიშნები

	ჭრილის ხაზი
±0,00 / +0,10	იატაკის კონსტრუქციული ნიშნული; იატაკის საპროექტო ნიშნული
	საკადასტრო საზღვარი
	ერთსათიანი ცეცხლმედეგობა
	ორსათიანი ცეცხლმედეგობა
	სახანძრო მილდბარი (III კლასის სახანძრო მილდბარი)
	სახანძრო განგაშის საყვირი მოწყობილობა
FDC	სახანძრო-სამაშველო სამსახურის მიერ გამოსაყენებელი მისაერთებელი
	სახანძრო განგაშის ხელით სამართავი კოლოფი
	ხელის ცეცხლმაქრი
	ჰიდრანტი
	მხედველობითი განგაშის სიგნალი
	სისუფხლის ვარსკვლავი
EXIT	გასასვლელის განათებული ნიშანი
გასასვლელი EXIT	გასასვლელის ნიშანი ბრაილის შრიფტით
თავშესაფრის ფართობი AREA OF REFUGE	თავშესაფრის ფართობი
	ორმხრივი კავშირი
SD	კვამლზე მორეაგირე მაუწყებელი
SD	კვამლის ავტომატური ადგომჩენი
	ავტოსპრინკლერი სისტემა
	საავარიო განათების ნიშანი
	საგანგებო ვითარების ნიშანი
	ხელოვნური განათების ნიშანი

შენიშვნა

გენერატორი უზრუნველყოფს ლიფტის სათადარიგო ელექტრომომარაგებას

კონსტრუქციული ელემენტების ცეცხლმედეგობების ხარისხი ასევე უნდა დაზუსტდეს კონსტრუქციულ პროექტში "შენობა-ნაგებობის უსაფრთხოების წესები-ს 721 და 722 ქვეთავების მიხედვით".

მისამართი:	პროექტის სახელწოდება:	ავტორები:	მასშტაბი:	თარიღი:	ნახაზის დასახელება:	№
ქალაქი თბილისი, ვასო გოძიაშვილის IV შესახვევი, N 10 ს/კ 01.10.10.020.215	მრავალბინიანი საცხოვრებელი სახლი	ნ. სულხანიშვილი; ლ. გერმანაშვილი	1:100	სექტემბერი	VIII სართულის გეგმა +21.70 ნიშნულზე	A.03.10

Проектант:	Заказчик:		Масштаб:	Лист:
Название объекта:	Адрес объекта:		1:100	А.03.11
Жилой дом с магазином на 1 этаже и 10 квартирами, г. Ташкент, Яккасарайский район, массив Кашгар, 1	Ташкент, Яккасарайский район, массив Кашгар, 1			
Наименование:	Стадия:	Наименование:		№
Генплан	Р	Генеральный план		

Условные обозначения

- Граница земельного участка
- Граница благоустройства
- Граница зоны ограничения
- Линия застройки
- Линия отмостки
- Линия тротуара
- Линия бордюра
- Линия газона
- Линия проезжей части
- Линия пешеходной дорожки
- Линия ограждения
- Линия ограждения металлического
- Линия ограждения кованого
- Линия ограждения из сетки
- Линия ограждения из профнастила
- Линия ограждения из кирпича
- Линия ограждения из бетона
- Линия ограждения из камня
- Линия ограждения из дерева
- Линия ограждения из стекла
- Линия ограждения из пластика
- Линия ограждения из металла
- Линия ограждения из комбинированных материалов
- Линия ограждения из комбинированных материалов с элементами озеленения
- Линия ограждения из комбинированных материалов с элементами освещения
- Линия ограждения из комбинированных материалов с элементами видеонаблюдения
- Линия ограждения из комбинированных материалов с элементами пожарной сигнализации
- Линия ограждения из комбинированных материалов с элементами охранной сигнализации
- Линия ограждения из комбинированных материалов с элементами контроля доступа
- Линия ограждения из комбинированных материалов с элементами системы оповещения
- Линия ограждения из комбинированных материалов с элементами системы управления
- Линия ограждения из комбинированных материалов с элементами системы связи
- Линия ограждения из комбинированных материалов с элементами системы безопасности
- Линия ограждения из комбинированных материалов с элементами системы видеонаблюдения
- Линия ограждения из комбинированных материалов с элементами системы пожарной сигнализации
- Линия ограждения из комбинированных материалов с элементами системы охранной сигнализации
- Линия ограждения из комбинированных материалов с элементами системы контроля доступа
- Линия ограждения из комбинированных материалов с элементами системы оповещения
- Линия ограждения из комбинированных материалов с элементами системы управления
- Линия ограждения из комбинированных материалов с элементами системы связи
- Линия ограждения из комбинированных материалов с элементами системы безопасности

Экспликация

№	Наименование	Площадь, м²
1	Жилой дом	1200
2	Магазин	300
3	Парковка	500
4	Детская площадка	200
5	Спортивная площадка	150
6	Зеленые насаждения	1000
7	Дорожки и тротуары	400
8	Ограждение	100
9	Малые архитектурные формы	50
10	Инженерные сети	100
11	Прочие	100

Ведомость элементов благоустройства

№	Наименование	Ед. изм.	Количество
1	Скамейка	шт.	10
2	Урна	шт.	5
3	Фонарь	шт.	20
4	Светильник	шт.	30
5	Информационный щит	шт.	2
6	Указатель	шт.	10
7	Знак дорожный	шт.	15
8	Разметка	м²	500
9	Бордюр	м	200
10	Газон	м²	1000
11	Цветник	м²	100
12	Дерево	шт.	50
13	Кустарник	шт.	100
14	Живая изгородь	м	50
15	Ограждение	м	100
16	Ворота	шт.	2
17	Калитка	шт.	2
18	Шлагбаум	шт.	1
19	Пандус	м²	10
20	Лестница	м²	20
21	Площадка	м²	100
22	Тротуар	м²	200
23	Проезжая часть	м²	500
24	Парковка	м²	500
25	Детская площадка	м²	200
26	Спортивная площадка	м²	150
27	Зеленые насаждения	м²	1000
28	Дорожки и тротуары	м²	400
29	Ограждение	м	100
30	Малые архитектурные формы	шт.	50
31	Инженерные сети	м	100
32	Прочие	м²	100

Ведомость элементов благоустройства

№	Наименование	Ед. изм.	Количество
1	Скамейка	шт.	10
2	Урна	шт.	5
3	Фонарь	шт.	20
4	Светильник	шт.	30
5	Информационный щит	шт.	2
6	Указатель	шт.	10
7	Знак дорожный	шт.	15
8	Разметка	м²	500
9	Бордюр	м	200
10	Газон	м²	1000
11	Цветник	м²	100
12	Дерево	шт.	50
13	Кустарник	шт.	100
14	Живая изгородь	м	50
15	Ограждение	м	100
16	Ворота	шт.	2
17	Калитка	шт.	2
18	Шлагбаум	шт.	1
19	Пандус	м²	10
20	Лестница	м²	20
21	Площадка	м²	100
22	Тротуар	м²	200
23	Проезжая часть	м²	500
24	Парковка	м²	500
25	Детская площадка	м²	200
26	Спортивная площадка	м²	150
27	Зеленые насаждения	м²	1000
28	Дорожки и тротуары	м²	400
29	Ограждение	м	100
30	Малые архитектурные формы	шт.	50
31	Инженерные сети	м	100
32	Прочие	м²	100

Ляв	Ляв	Ляв	Ляв	Ляв	Ляв

მისაწვდომობის ნაწილი

ՀՈՒԼԻՍԻՈՆ:	ՅԱՐԿԱՅԻՆ ՀԱՏԱԿԱԳԾԱՅԻՆ ԱՌԱՆՑՔ ՀՈՂԱՄԱՍԻ, ՅԱՆԳ ՀԱՍՑԵ N 10			
	ՎՎ 01.10.10.020.215			
ՅԱՐԿԱՅԻՆ ՀԱՏԱԿԱԳԾԱՅԻՆ ԱՌԱՆՑՔ ՀՈՂԱՄԱՍԻ ՎՐԱ ԳՏՆՎՈՂ ՇԵՆՔԵՐԻ ԱՆՎԱՆՈՒՄԸ:	ԱՄՍՈՒՑՈՒՄ ԱՐՁԱՆԱԳՐՎԱԾ ՀԱՍՑԵՈՒՄ ԱՌԱՆՑՔ ՀՈՂԱՄԱՍԻ ՎՐԱ ԳՏՆՎՈՂ ՇԵՆՔԵՐԻ ՀԱՄԱՐ			
ՅԱԳՄԱՆԻՆ:	Ճ. ԱՂԱՍՅԱՆ Ե. ԱՂԱՍՅԱՆ			
ԱՆՁՆԱԳԻՐ:	1:100	0 1 2		
ՊՐՈՅԵԿՏԻ ԱՆՎԱՆՈՒՄԸ:	ՀԱՐԿԱՅԻՆ ՀԱՏԱԿԱԳԾԱՅԻՆ ԱՌԱՆՑՔ ՀՈՂԱՄԱՍԻ ՎՐԱ ԳՏՆՎՈՂ ՇԵՆՔԵՐԻ ՀԱՄԱՐ -3.00 ԳԱՅԹԱՓՈՒԼ ՀԱՐԿԱՅԻՆ ՀԱՏԱԿԱԳԾԱՅԻՆ ԱՌԱՆՑՔ ՀՈՂԱՄԱՍԻ			
ՄԱՍԻ ԱՆՎԱՆՈՒՄԸ:	ԱՇԽԱՏԱՆՔԱՅԻՆ ՆԱԽԱԳԻԾ			
ԹՂԹԻ ԱՆՎԱՆՈՒՄԸ:	ԱՇԽԱՏԱՆՔԱՅԻՆ ՆԱԽԱԳԻԾ			
ՀՐԱՏԱՐԱԿՈՒՄԸ:	ՀՀ, ՔԱՂԱՔ ԵՐԵՎԱՆ, ՇԵՆՔԵՐԻ ՀԱՄԱՐ			
ՀԱՍՑԵՈՒՄ ԱՌԱՆՑՔ ՀՈՂԱՄԱՍԻ ՎՐԱ ԳՏՆՎՈՂ ՇԵՆՔԵՐԻ ՀԱՄԱՐ				
ՀՀ, ՔԱՂԱՔ ԵՐԵՎԱՆ,

ՀՈՂԱՀԱՏՎԱԾ՝ ՀՀ, ք. Երևան, Արաբկիր 10 վարչական շրջան, Ն. Տիգրանյան փող., 21/1 շենք, 10 հասցե
Կ/Ա 01.10.0020.215

ՀԱՄԱՀԵՂԻՆԱԿՈՒԹՅԱՆ ԱՆՎԱՆՈՒՄԸ՝ Ա.Մ.Ա.Ի.Ա.Ն.

ՀԱՍՑԵԻ ՆՊԱՏԱԿԸ՝ ՀԱՍՑԵԻ ԿԱՌՈՒՑՎԱԾՔԻ ՆԱԽԱԳԾԱՅԻՆ ԼՈՒԾՈՒՄՆԵՐ

ՀԱՍՑԵԻ ՀԱՏԱԿԱՑՈՒՄԸ՝ ՀԱՍՑԵԻ ԿԱՌՈՒՑՎԱԾՔԻ ԱՇԽԱՏԱՆՔԱՅԻՆ ՆԱԽԱԳԾԻ ԼՈՒԾՈՒՄՆԵՐ

ՀԱՍՑԵԻ ՀԱՍՑԵ՝ ՀԱՍՑԵԻ ԿԱՌՈՒՑՎԱԾՔԻ ԱՇԽԱՏԱՆՔԱՅԻՆ ՆԱԽԱԳԾԻ ԼՈՒԾՈՒՄՆԵՐ

ՀԱՍՑԵԻ ՀԱՏԱԿԱՑՈՒՄԸ

ՀՈՒՆՎԱՐ ՄԱՆՈՒԿՅԱՆ, ՅԱՆԱ ՄԱՆՈՒԿՅԱՆ ՎԱՀԵՐԻ ԻՎ ՅՈՒՆՎԱՐՅԱՆ. N 10 Ա/Վ 01.10.1.0.020.215	ՅԱՐԿԱՅԻՆ ԱՇԽԱՏԱՆՔՆԵՐԻ ՑԱՆԿ	ՀԱՏԱԿԱԳԾԻ:	1:100	ՓՈՒԼ
ՀԱՐԿԱՅԻՆ ՀԱՏԱԿԱԳԾԻ ՀԱՄԱՌՈՏ ՊԼԱՆ		ՀԱՐԿԱՅԻՆ ՀԱՏԱԿԱԳԾԻ ՀԱՄԱՌՈՏ ՊԼԱՆ		Nº A.04.4

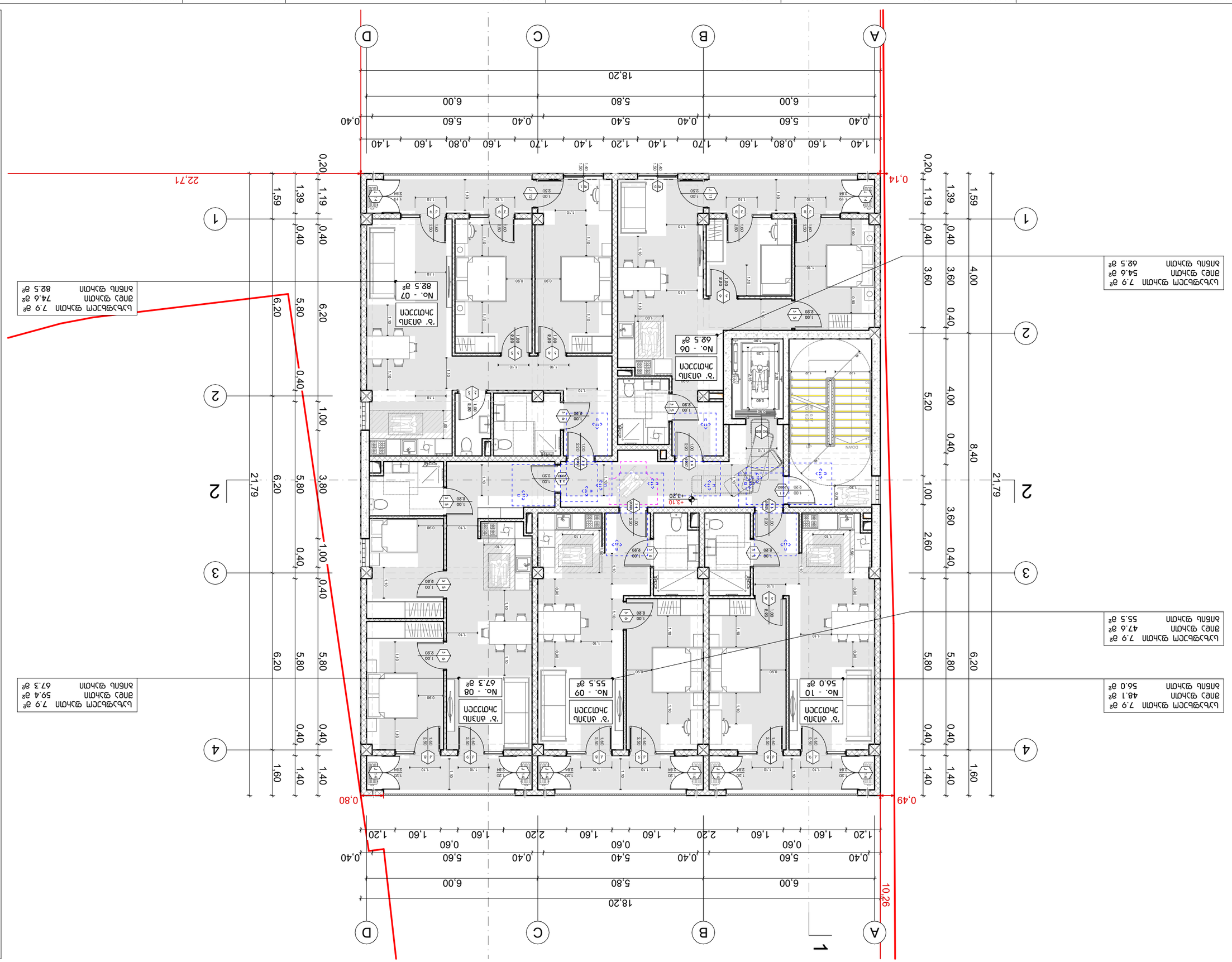
A
B
C
D
1
2
3
4
18,20
6,00
5,80
6,00
0,40
5,60
0,40
5,40
0,40
5,60
0,40
1,40
1,60
0,80
1,60
1,70
1,40
1,20
1,60
1,70
1,40
1,60
0,80
1,60
1,40
22,71
0,14
0,80
0,49
10,26
21,79
6,20
5,80
0,40
1,00
0,40
3,80
0,40
1,00
0,40
5,80
6,20
1,59
1,39
0,40
1,19
0,20
1,60
1,40
0,40
5,80
6,20
4,00
3,60
0,40
1,00
0,40
5,20
4,00
0,40
8,40
1,00
0,40
3,60
2,60
0,40
5,80
6,20
0,40
1,40
0,40
3,60
4,00
0,40
1,59
0,20
1,19
0,40
1,39
+3.10
+3.20
DOWN
UP
ՀՅՈՒՐԱՍԵՆՅԱԿ
ՀԱՐԿԱՅԻՆ ՀԱՏԱԿ
№ 07 - 82.5 մ²
№ 08 - 67.3 մ²
№ 09 - 55.5 մ²
№ 10 - 56.0 մ²
№ 06 - 62.5 մ²
ՀԱՐԿԱՅԻՆ ՀԱՏԱԿՆԵՐԻ ՔԱՆԱԿԸ
ՀԱՐԿԱՅԻՆ ՀԱՏԱԿՆԵՐԻ ՄԱԿԵՐԵՍԸ
ՀԱՐԿԱՅԻՆ ՀԱՏԱԿՆԵՐԻ ՄԱԿԵՐԵՍԸ
ՀԱՐԿԱՅԻՆ ՀԱՏԱԿՆԵՐԻ ՄԱԿԵՐԵՍԸ
ՀԱՐԿԱՅԻՆ ՀԱՏԱԿՆԵՐԻ ՄԱԿԵՐԵՍԸ
ԱՆՑՔԻ ՄԱԿԵՐԵՍԸ 62.5 մ²
ՀԱՐԿԱՅԻՆ ՀԱՏԱԿՆԵՐԻ ՔԱՆԱԿԸ
ՀԱՐԿԱՅԻՆ ՀԱՏԱԿՆԵՐԻ ՄԱԿԵՐԵՍ

ВЛАДЕЛЕЦ:	ЗАСТРОЕНА ПЛОЩ ПО ЗАСТРОЕНА ПЛОЩ ПО ЗАСТРОЕНА ПЛОЩ ПО

ՀԱՍԱՐԱԿՈՒԹՅՈՒՆ՝ ՀՀ ՎԱՅՈՑ ՁՈՐԻ ՄԱՐԶԻ ԱՐՓԻ ՀԱՄԱՅՆՔԻ ՎԱՐՉԱԿԱՆ ՇԵՆՔԻ ԿԱՌՈՒՑՄԱՆ ԵՎ ՀԱՍԱՐԱԿԱԿԱՆ ՆՇԱՆԱԿՈՒԹՅԱՆ ՆԱԽԱԳԻԾ					
ԱՄՍԱԳՐԻ ԱՆՎԱՆՈՒՄ՝ ԲՆԱԿԱՆ ՏԱՆ	ՇԻՆԱՐԱՐԱԿԱՆ ԱՇԽԱՏԱՆՔՆԵՐԻ ԱՆՎԱՆՈՒՄ՝				
ՀԱՄԱՀԵՂԻՆԱԿ՝	ՍԿԶԲՆԱԿԱՆ ՏԵՍՉԱԿԱՆ ՀԱՄԱՐ՝	ԱՇԽԱՏԱՆՔԱՅԻՆ ՀԱՄԱՐ՝	ՄԱՍՇՏԱԲ՝ 1:100	ՀՀ ՀԱՄԱՅՆՔՆԵՐԻ ՄԱՐԶԵՐԻ ԵՎ ՔԱՂԱՔԱՇԻՆՈՒԹՅԱՆ ՊԵՏԱԿԱՆ ԿՈՄԻՏԵ	ՀԱՏԱԿ՝
ՀՀ ՎԱՅՈՑ ՁՈՐԻ ՄԱՐԶԻ ԱՐՓԻ ՀԱՄԱՅՆՔԻ ՎԱՐՉԱԿԱՆ ՇԵՆՔԻ ԿԱՌՈՒՑՄԱՆ ԵՎ ՀԱՍԱՐԱԿԱԿԱՆ ՆՇԱՆԱԿՈՒԹՅԱՆ ՆԱԽԱԳԻԾ					ՆՇ A.04.6

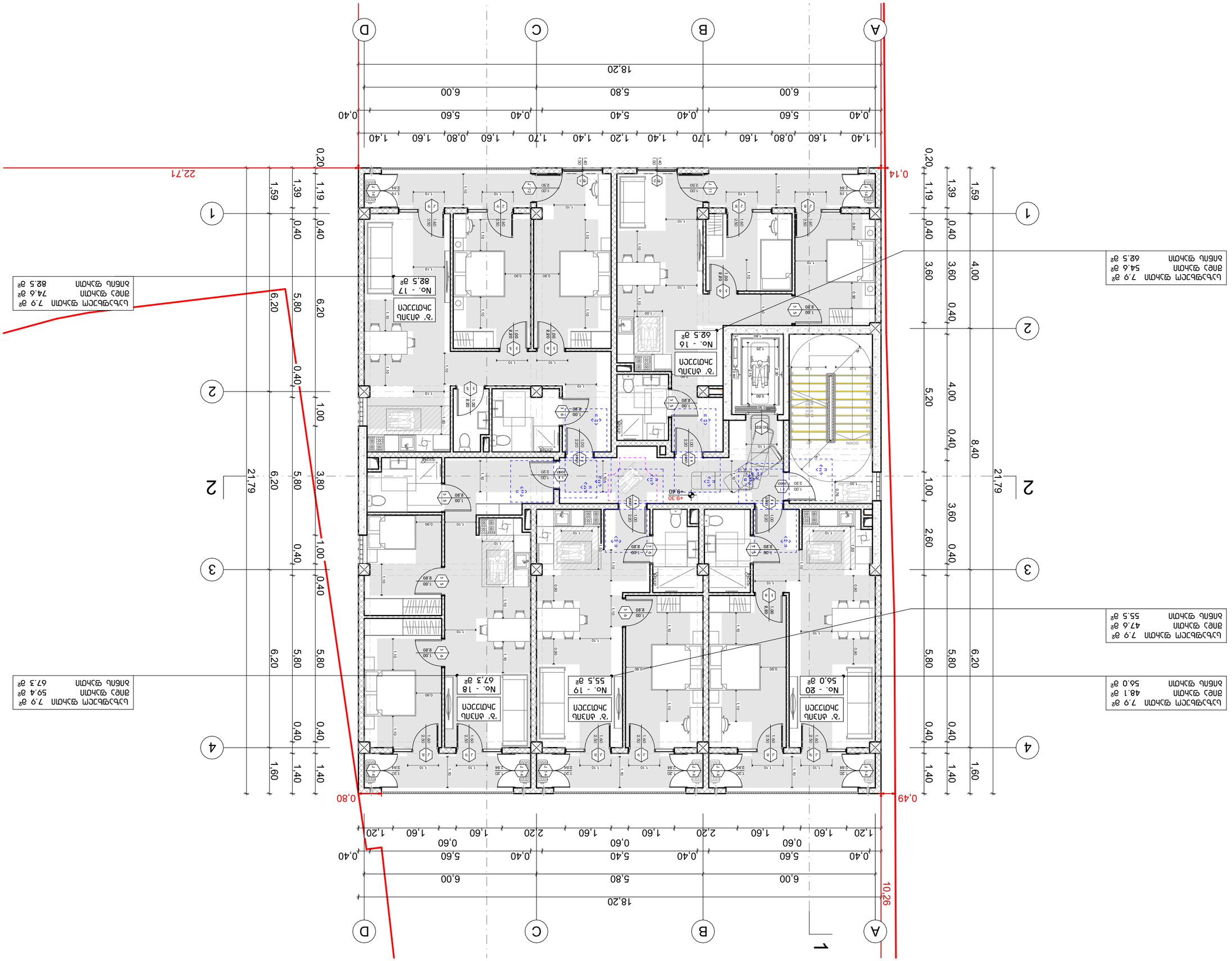

ՀԱՏԱԿԱԳԾԵՐԻ ՑԱՆԿ

ՇԻՆԱՐԱՐԱԿԱՆ ԱՇԽԱՏԱՆՔՆԵՐԻ ԾԱՎԱԼ ԱՐՏԱՔԻՆ ԱՆՑՈՒՄՆԵՐԻ ՀԱՄԱՐ ՆԱԽԱՏԵՍՎՈՂ ՇԵՆՔԻ ԱՐՏԱՔԻՆ ԱՆՑՈՒՄՆԵՐԻ ՀԱՄԱՐ ՆԱԽԱՏԵՍՎՈՂ ՇԵՆՔԻ ՀԱՐԿԱՅԻՆ ՄԱՍ

ВЛАСНИК:	ЗАМОВНИК БУДІВЕЛЬНИХ РОБІТ:	ЗАГАЛЬНА ІНФОРМАЦІЯ	ЗАГАЛЬНА ІНФОРМАЦІЯ	ВИКОНАВЕЦЬ ПРОЕКТУВАЛЬНИХ РОБІТ:	
ДУДЧАК ОЛЕКСАНДР ІВАНОВИЧ, ЗАМ. ГОЛОВИ ВІЙСЬКОВОЇ АДМІНІСТРАЦІЇ ВОЛИНСЬКОЇ ОБЛАСНОЇ ДЕРЖАВНОЇ АДМІНІСТРАЦІЇ, ВІЙСЬКОВА ЧАСТИНА А 3210	ЗАМОВНИК БУДІВЕЛЬНИХ РОБІТ	ЗАГАЛЬНА ІНФОРМАЦІЯ	ЗАГАЛЬНА ІНФОРМАЦІЯ	ВИКОНАВЕЦЬ ПРОЕКТУВАЛЬНИХ РОБІТ

ВЛАДЕЛЕЦ:	ЗАЛОЖЕНИЕ НА ПРОЕКТА:	ЗАСТРОЕНА ПЛОЩ:	ЗАСТРОЕНА ОБЩА ПЛОЩ:	ИЗГОТВИЛ:	№
ДЕСИСЛАВА ЙОРДАНОВА ИВАНОВА, ЗАЛЕСКА ДЕСИСЛАВА ЙОРДАНОВА ИВАНОВА, ЗАЛЕСК

ВЛАДЕЛЕЦ:	ЗАСТРОЙВАЩО ЛИЦЕ/ПЪЛНОМОЩНИК:	ЗАДАНИЕ ЗА ПРОЕКТИРАНЕ:		
ЗАСТ „ЗЕЛЕНА ЛИВАДА 2“ ООД гр. ВЕЛИКО ТЪРНОВО, ул. „ЦАР ИВАН АСЕН II“ № 10 ЕИК 206215215	ЗАСТ „ЗЕЛЕНА ЛИВАДА 2“ ООД гр. ВЕЛИКО ТЪРНОВО, ул. „ЦАР ИВАН АСЕН II“ № 10 ЕИК 206215215	ЖИЛИЩНА СГРАДА ПЛАН ЗА ЕТАЖНА СОБСТВЕНОСТ ПЛАН ЗА ПРЕУСТРОЯВАНЕ		
ОБЕКТ:	ИЗПЪЛНИТЕЛ:	ПРОЕКТАНТ:	ФАЗА:	
ЖИЛИЩНА СГРАДА С ОБЩИ ПОМЕЩЕНИЯ ПЛАН ЗА ЕТАЖНА СОБСТВЕНОСТ ПЛАН ЗА ПРЕУСТРОЯВАНЕ	„ЗЕЛЕНА ЛИВАДА 2“ ООД гр. ВЕЛИКО ТЪРНОВО, ул. „ЦАР ИВАН АСЕН II“ № 10 ЕИК 206215215	„ЗЕЛЕНА ЛИВАДА 2“ ООД гр. ВЕЛИКО ТЪРНОВО, ул. „ЦАР ИВАН АСЕН II“ № 10 ЕИК 206215215	ПЗ	
АДРЕС НА ОБЕКТА:	ПРОЕКТАНТ:	МАЩАБ:	ЛИСТ:	№
гр. ВЕЛИКО ТЪРНОВО, ЗОНА „ЗЕЛЕНА ЛИВАДА“, ПАРЦЕЛ 1 ПО ПЛАН НА ЗОНА „ЗЕЛЕНА ЛИВАДА“ – ЗАПАДНА ЧАСТ ПЛОЩАДКА 2	ИНЖ. ЕВГЕНИЯ ЛЮБЕНОВА ГЕОДЕЗИЯ, ТОПОГРАФИЯ И КАРТОГРАФИЯ ЕИК 206215215	1:100	ЛИСТОВЕ: 1	A.04.9

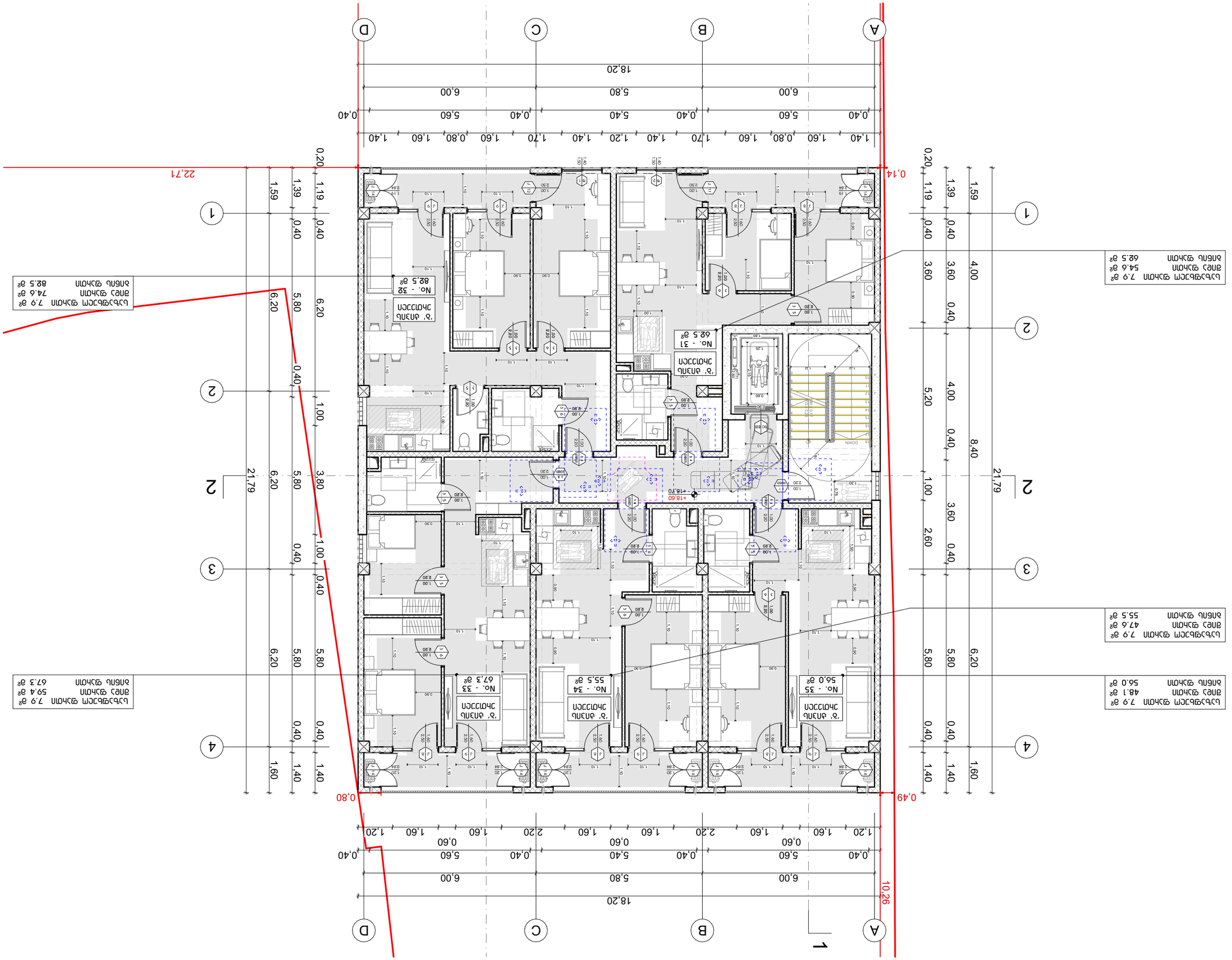

Търговска сграда 7.9 m²	
Офис сграда 54.6 m²	
Общо сграда 62.5 m²	

Търговска сграда 7.9 m²	
Офис сграда 47.6 m²	
Общо сграда 55.5 m²	

Търговска сграда 7.9 m²	
Офис сграда 48.1 m²	
Общо сграда 56.0 m²	

Търговска сграда 7.9 m²	
Офис сграда 74.6 m²	
Общо сграда 82.5 m²	

Търговска сграда 7.9 m²	
Офис сграда 59.4 m²	
Общо сграда 67.3 m²	

Легенда

- Граници на поземлени имоти съгласно кадастрална карта
- Граници на поземлени имоти съгласно влязъл в сила ПУП-ПЗ
- Граници на поземлени имоти съгласно влязъл в сила ПУП-ПЗ – запазване на съществуващи сгради
- Граници на поземлени имоти съгласно влязъл в сила ПУП-ПЗ – изграждане на нови сгради
- Граници на поземлени имоти съгласно влязъл в сила ПУП-ПЗ – изграждане на нови сгради
- Граници на поземлени имоти съгласно влязъл в сила ПУП-ПЗ – изграждане на нови сгради
- Граници на поземлени имоти съгласно влязъл в сила ПУП-ПЗ – изграждане на нови сгради

Разположение на обекта в поземлен имот



Разположение на обекта в урбанистична схема

Разположение на обекта в ситуация

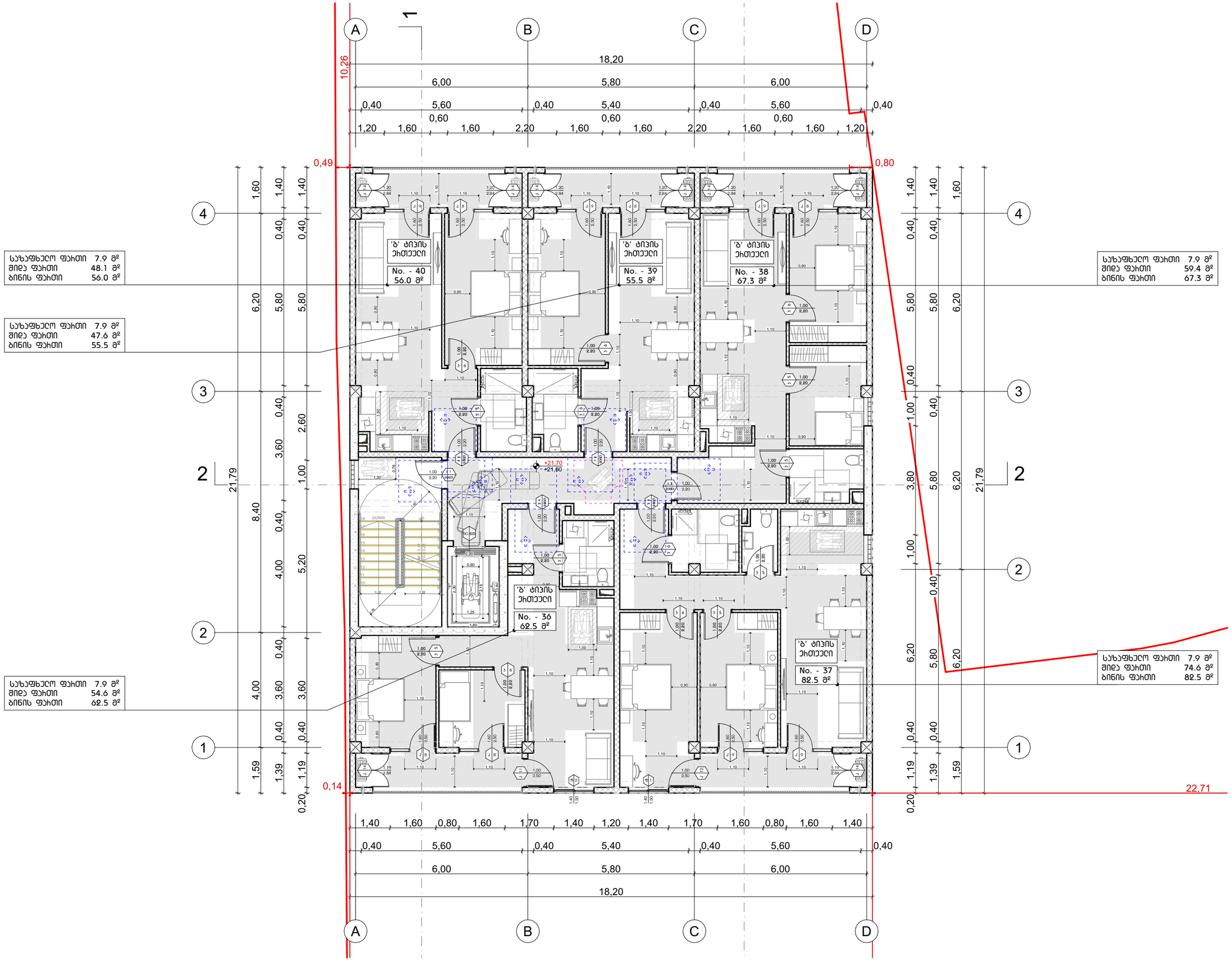

პირობითი ნიშნები

მისაღები სალაბაზი

მოსატრიალებელი სივრცეები

ვარიანტი 1



ვარიანტი 2



ვარიანტი 3



ვარიანტი 4



კარის წინ თავისუფალი სივრცე



თავისუფალი სივრცე კარიდან მანიპულაციის - ანჯამებით კარი ღიაზეა მოპირდაპირე - გამოსული ბალთა



თავისუფალი სივრცე კარიდან მანიპულაციის - ანჯამებით კარი ღიაზეა მოპირდაპირე - შიგნითის ბალთა



თავისუფალი სივრცე კარიდან მანიპულაციის - ანჯამებით კარი ღიაზეა მოპირდაპირე - გამოსული ბალთა



თავისუფალი სივრცე კარიდან მანიპულაციის - ანჯამებით კარი ღიაზეა მოპირდაპირე - გამოსული ბალთა



თავისუფალი სივრცე კარიდან მანიპულაციის - ანჯამებით კარი ღიაზეა მოპირდაპირე - შიგნითის ბალთა 120 მმ. და მოხვედრილია მოზაჯაში



თავისუფალი სივრცე კარიდან მანიპულაციის - ანჯამებით კარი ღიაზეა მოპირდაპირე - შიგნითის ბალთა 120 მმ. და მოხვედრილია მოზაჯაში

შენიშვნა

იატაკის ზედაპირი ვერ ვხედავთ ისე, რომ იქნება, მხარი და არაარისტა.

მისამართი: ქალაქი თბილისი, ვასო გოძიაშვილის IV შესახვევი, N 10 ს/კ 01.10.10.020.215	პროექტის სახელწოდება: მრავალბინიანი საცხოვრებელი სახლი	ავტორები: ნ. სულხანიშვილი, ლ. გეგეჭკორი	მასშტაბი: 1:100	თარიღი: სექტემბერი	ნახაზის დასახელება: VIII სართულის გეგმა +21.70 ნიშნულზე	№ A.04.10

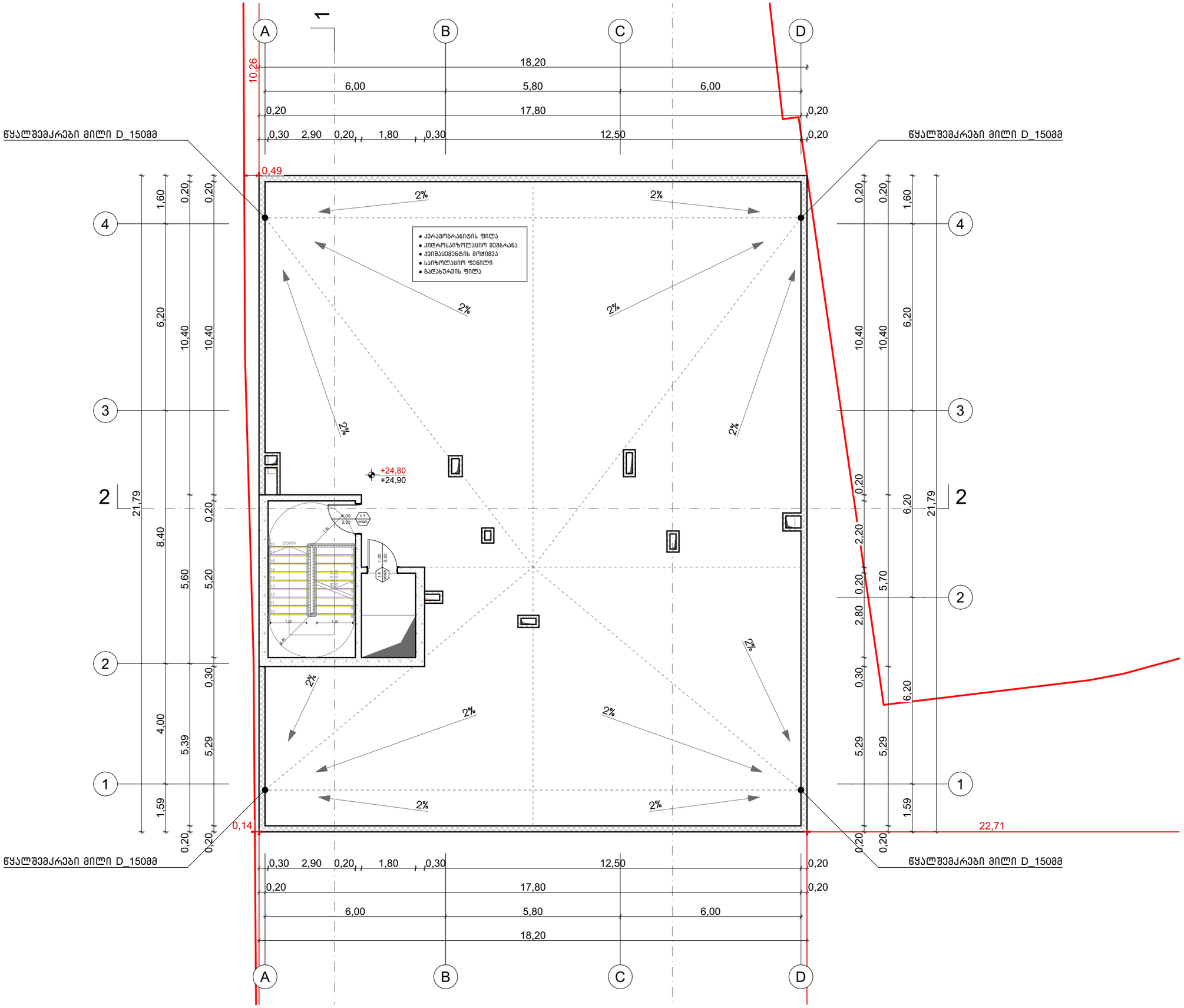

პირობითი ნიშნები

მისავლელი სავალგზა

მოსატრიალებელი სივრცეები

ვარიანტი 1

ვარიანტი 2

ვარიანტი 3

ვარიანტი 4

კარის წინ თავისუფალი სივრცე

მაქსიმუმი სრული კარის მანევრირებისთვის - ავკაბინის კარი ღიაზე მოსაწყობი მისაკვლევი - გამოსვლის გარეშე

მაქსიმუმი სრული კარის მანევრირებისთვის - ავკაბინის კარი ღიაზე მოსაწყობი მისაკვლევი - მინიმუმი გარეშე

მაქსიმუმი სრული კარის მანევრირებისთვის - ავკაბინის კარი ავტომატიკით მოსაწყობი მისაკვლევი - გამოსვლის გარეშე

მაქსიმუმი სრული კარის მანევრირებისთვის - ავკაბინის კარი სატვირთო მოსაწყობი მისაკვლევი - გამოსვლის გარეშე

მაქსიმუმი სრული კარის მანევრირებისთვის - ავკაბინის კარი ავტომატიკით მოსაწყობი მისაკვლევი - გამოსვლის გარეშე

მაქსიმუმი სრული კარის მანევრირებისთვის - ავკაბინის კარი სატვირთო მოსაწყობი მისაკვლევი - მინიმუმი გარეშე 120 მინ. მე მოწყობილია მოხაპაკეთ

მაქსიმუმი სრული კარის მანევრირებისთვის - ავკაბინის კარი ავტომატიკით მოსაწყობი მისაკვლევი - მინიმუმი გარეშე 120 მინ. მე მოწყობილია მოხაპაკეთ

შენიშვნა

იატაკის ზედაპირი მოწყობა ისე, რომ იქნება, მშვრი და არაარიანლა.

მისამართი: ქალაქი თბილისი, ვასო გოძიაშვილის IV შესახვევი, N 10 ს/კ 01.10.10.020.215	პროექტის სახელწოდება: მრავალბინიანი სასტუმრებელი სახლი	ავტორები: ნ. სულხანიშვილი, ლ. გერგანაშვილი	მასშტაბი: 1:100	თარიღი: სექტემბერი	ნახაზის დასახელება: სახურავის გეგმა +24.80 ნიშნულზე	№ A.04.11

მისანვდომი ტუალეტი 'ბ' ტიპის ეთთეულში ბინა # 1, 6, 11, 16, 21, 31.

ბებმა

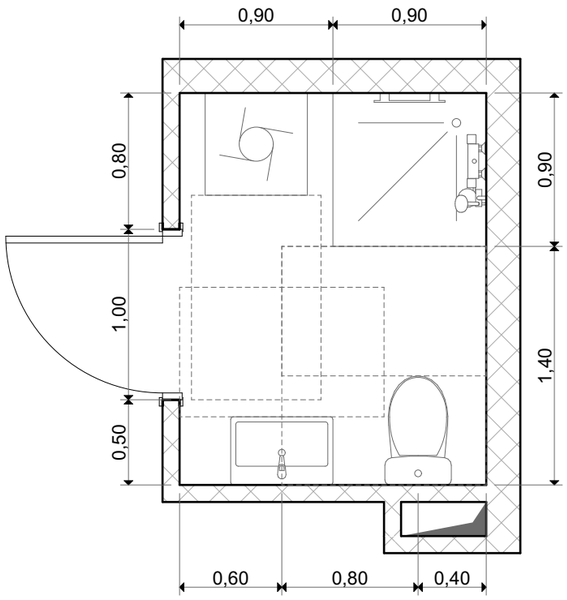

ნიჟარის მდებარეობა

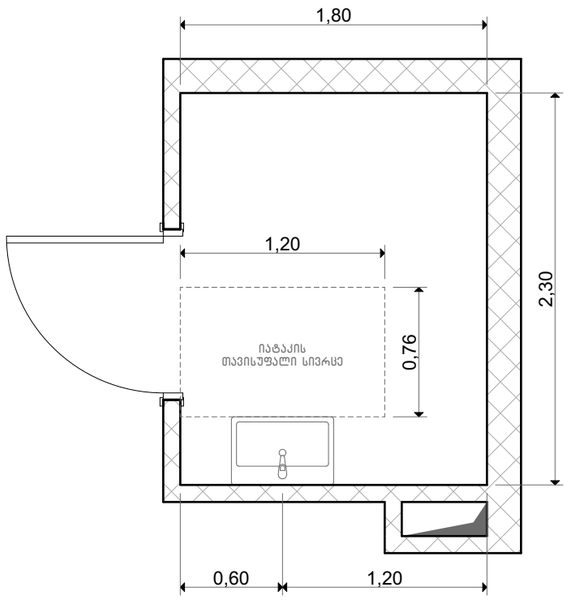

ხელსაბანის სიმაღლე

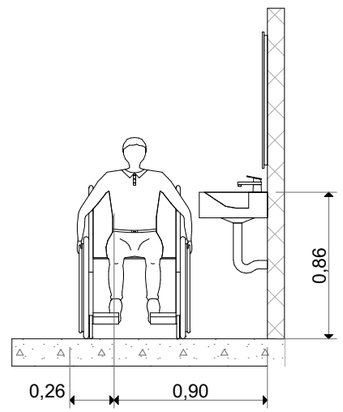

საშხაპის მდებარეობა

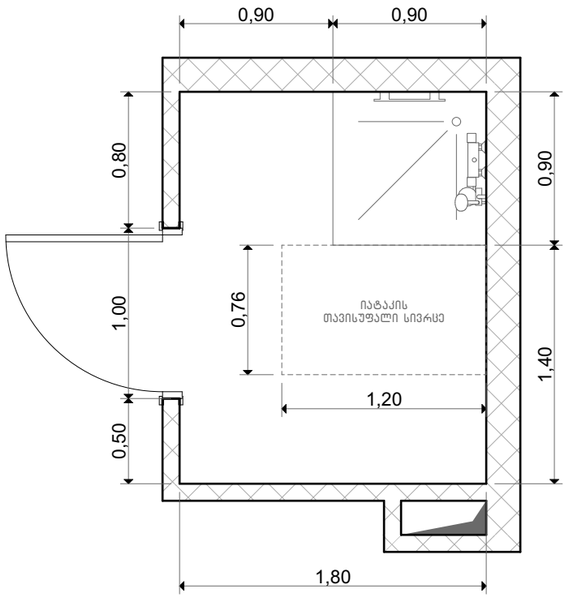

უნიტაზის მდებარეობა

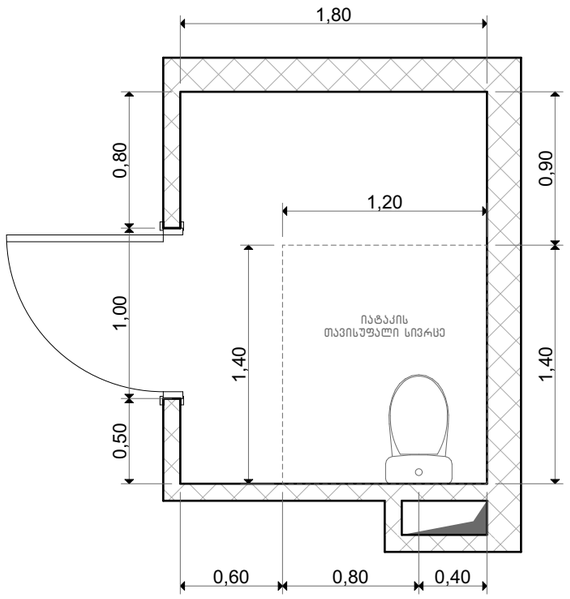

უნიტაზისა და ნიჟარის მდებარეობა

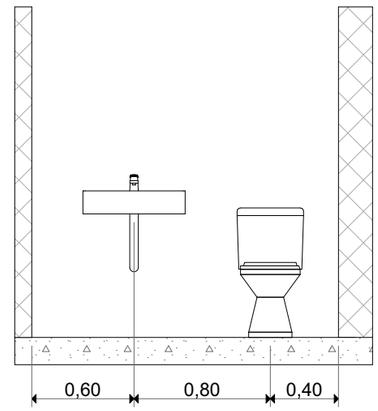

შენიშვნა

შენობის აღჭურვისას საშხაპის მინიმალური სუფთა სიბრძე-სიგანე არ უნდა შეადგინდეს 900 მმ-ზე მეტად

მისამართი: ქალაქი თბილისი, ვასო გოძიაშვილის IV შესახვევი, N 10 ს/კ 01.10.10.020.215	პროექტის სახელწოდება: მრავალბინიანი საცხოვრებელი სახლი	ავტორები: ნ. სულხანიშვილი, ლ. გერგანაშვილი	მასშტაბი: 1:100	თარიღი: სექტემბერი	ნახაზის დასახელება: მისანვდომი ტუალეტი საცხოვრებელ ერთეულში	№ A.04.12

მისანვდომი ტუალეტი 'ბ' ტიპის ეთთეულში ბინა # 2, 7, 12, 17, 22, 27, 32, 37.

გებმა

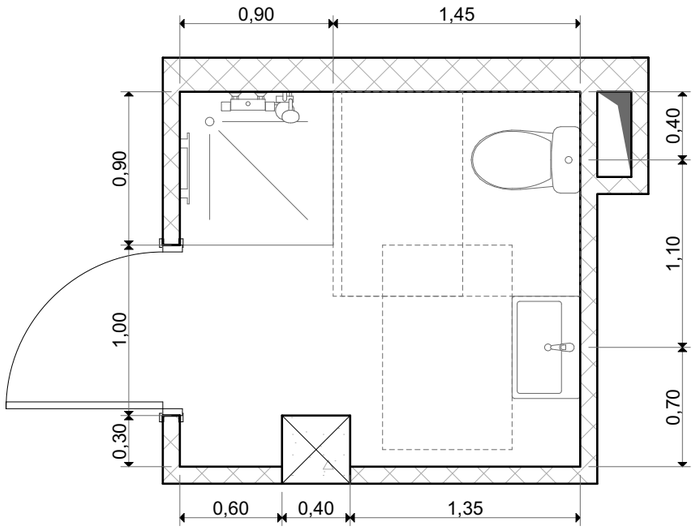

ნიჟარის მდებარეობა

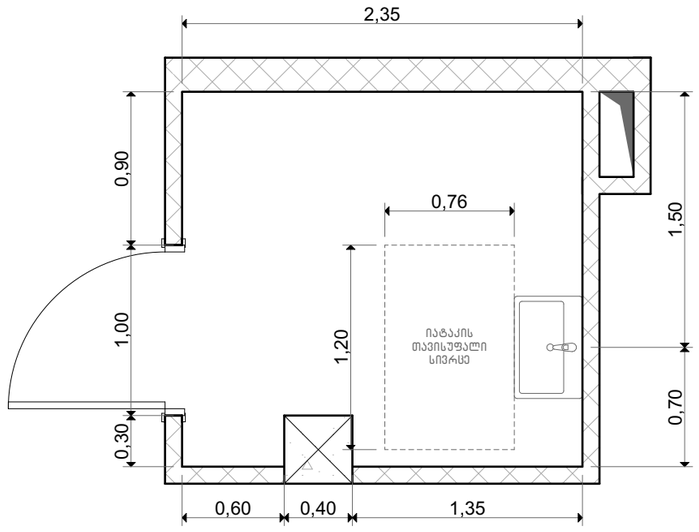

ხელსაბანის სიმაღლე

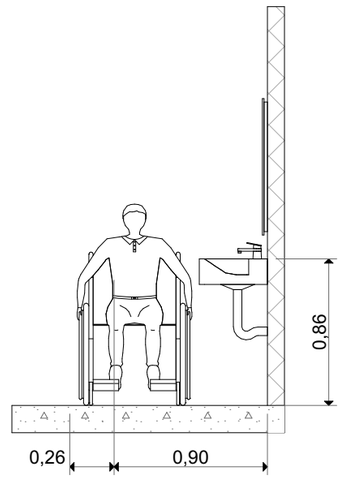

საშხაპის მდებარეობა

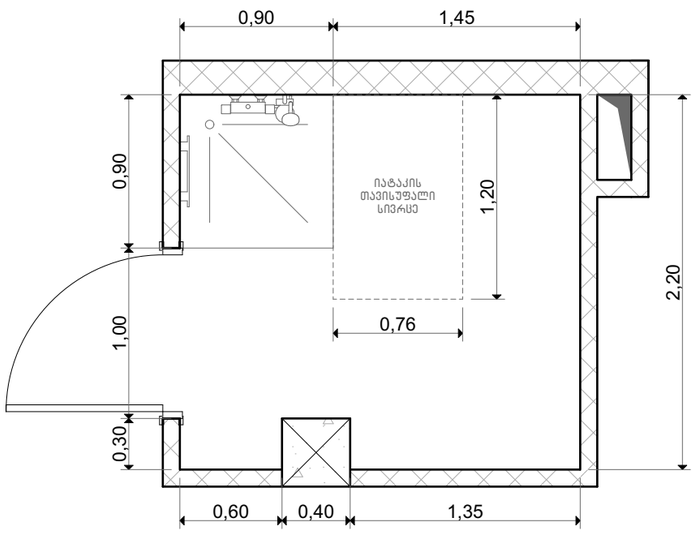

უნიტაზის მდებარეობა

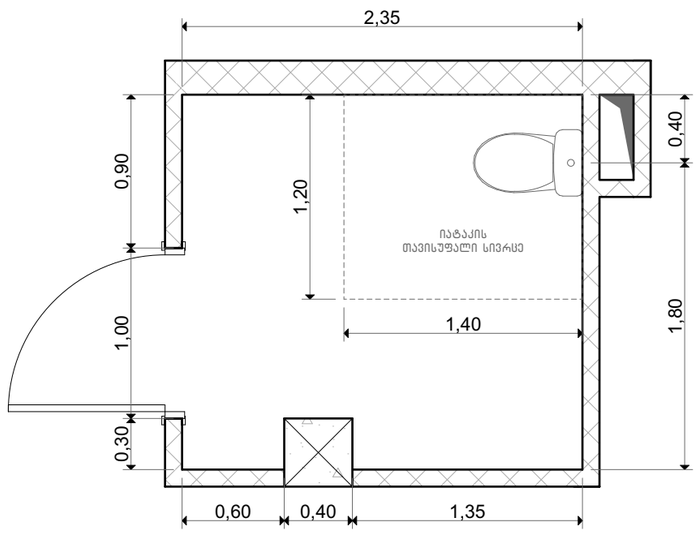

უნიტაზისა და ნიჟარის მდებარეობა

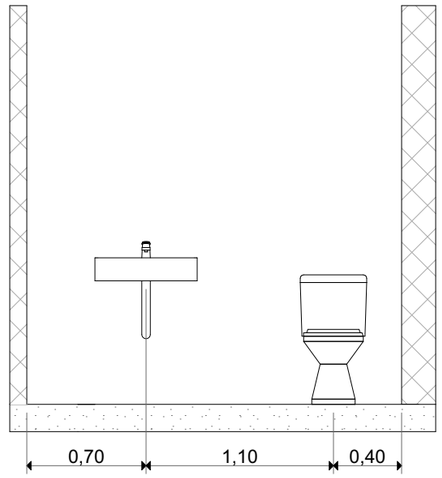

შენიშვნა

შენობის აღჭურვისას საშხაპის მინიმალური სუფთა სიბრძე-სიგანე არ უნდა შეამცირდეს 900 მმ-ზე მეტად

მისამართი: ქალაქი თბილისი, ვასო გოძიაშვილის IV შესახვევი, N 10 ს/კ 01.10.10.020.215	პროექტის სახელწოდება: მრავალბინიანი საცხოვრებელი სახლი	ავტორები: ნ. სულხანიშვილი, ლ. გეგიაშვილი	მასშტაბი: 1:100	თარიღი: სექტემბერი	ნახაზის დასახელება: მისანვდომი ტუალეტი საცხოვრებელ ერთეულში	№ A.04.13

მისანვდომი ტუალეტი 'ბ' ტიპის ეთთეულში ბინა # 3, 8, 13, 18, 23, 28, 33, 38.

ბებმა

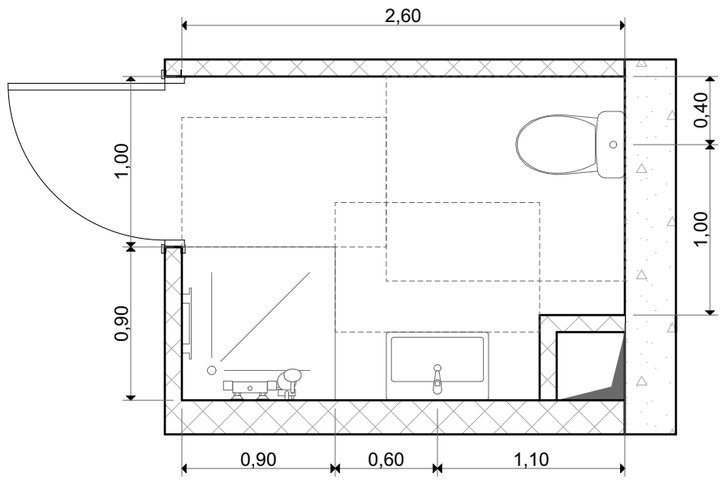

ნიჟარის მდებარეობა

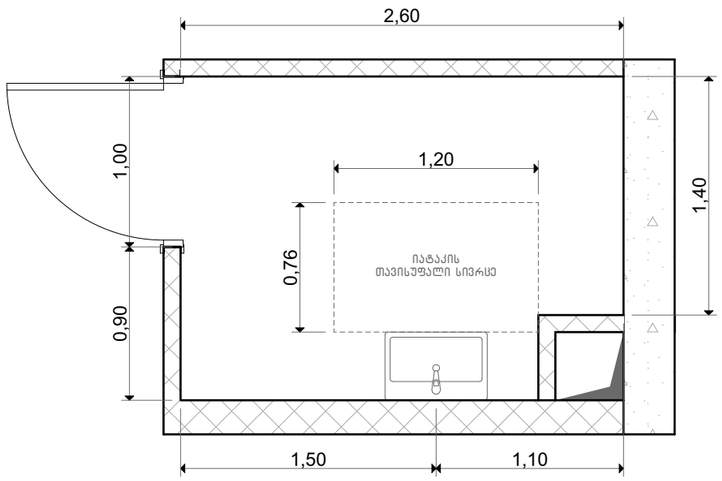

ხელსაბანის სიმაღლე

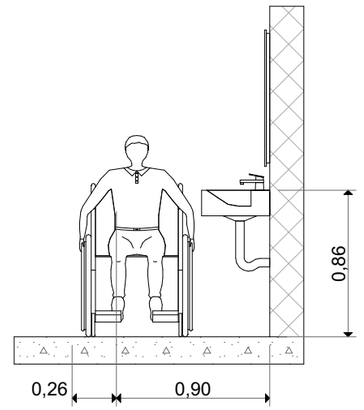

საშხაპის მდებარეობა

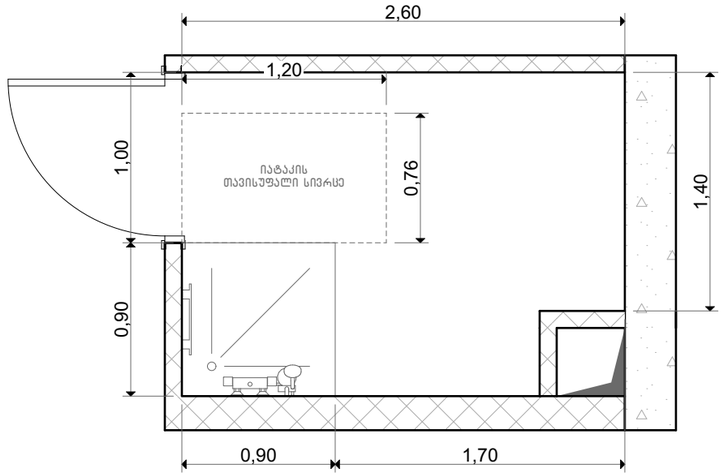

უნიტაზის მდებარეობა

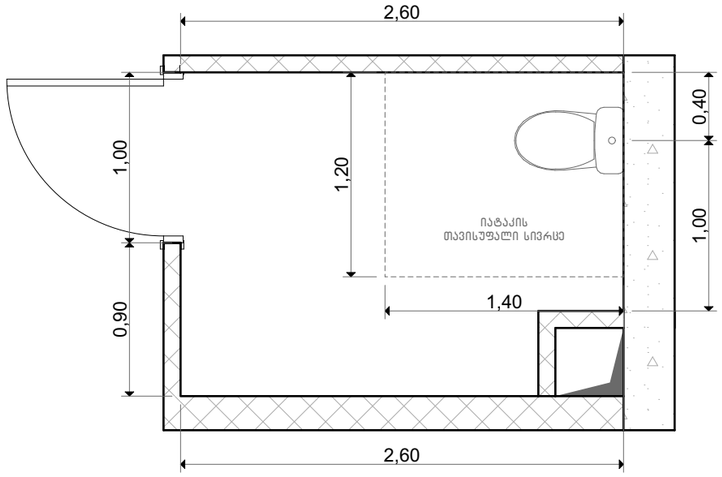

უნიტაზისა და ნიჟარის მდებარეობა

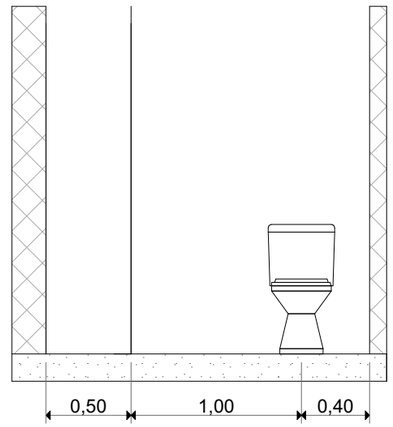

შენიშვნა

შენობის აღჭურვისას საშხაპის მინიმალური სუფთა სიბრძე-სიგანე არ უნდა შემცირდეს 900 მმ-ზე მეტად

მისამართი: ქალაქი თბილისი, ვასო გოძიაშვილის IV შესახვევი, N 10 ს/კ 01.10.10.020.215	პროექტის სახელწოდება: მრავალბინიანი საცხოვრებელი სახლი	ავტორები: ნ. სულხანიშვილი ლ. გერგანაშვილი	მასშტაბი: 1:100	თარიღი: სექტემბერი	ნახაზის დასახელება: მისანვდომი ტუალეტი საცხოვრებელ ერთეულში	№ A.04.14

მისაწვდომი ტუალეტი 'ბ' ტიპის ეთთეულში ბინა # 9, 14, 19, 24, 29, 34, 39.

ბებმა

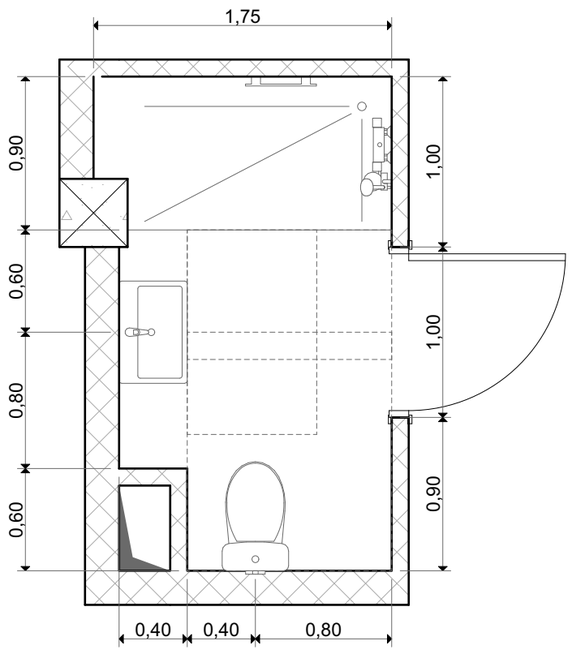

ნიჟარის მდებარეობა

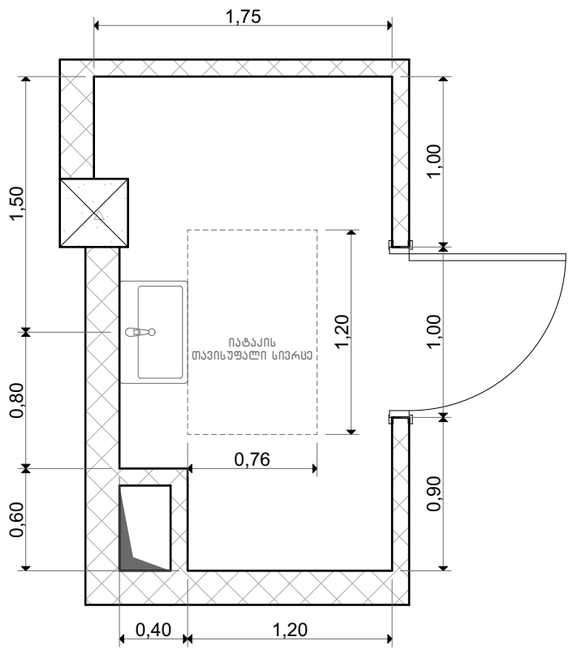

ხელსაბანის სიმაღლე

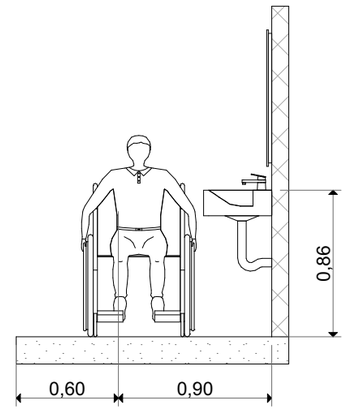

საშხაპის მდებარეობა

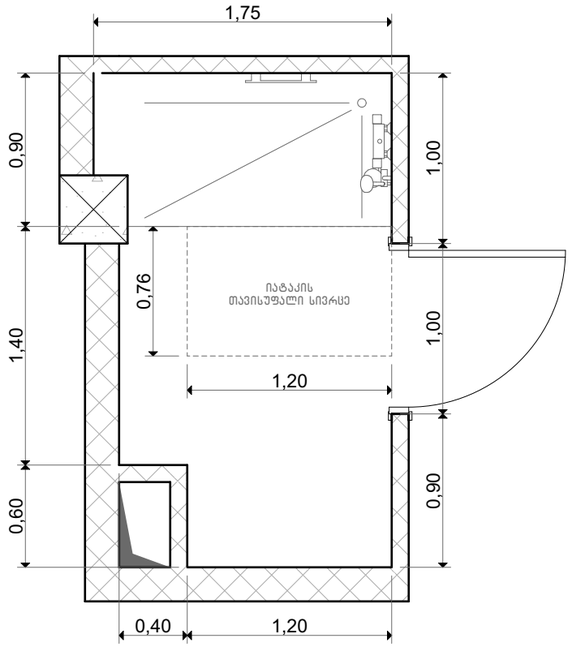

უნიტაზის მდებარეობა

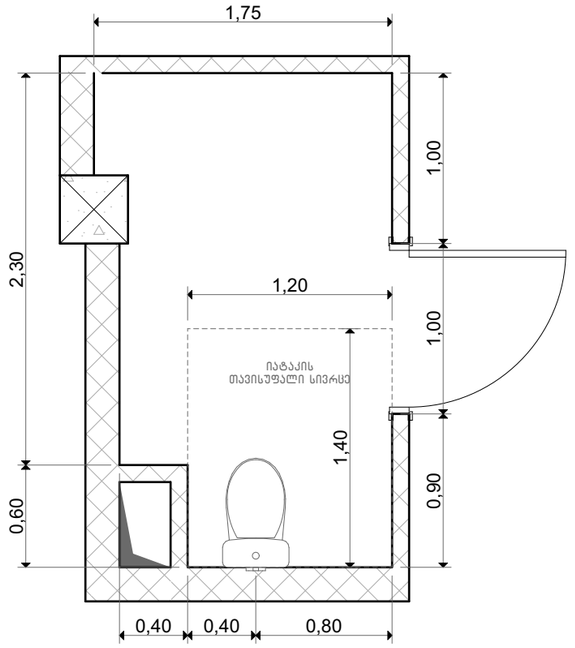

უნიტაზისა და ნიჟარის მდებარეობა

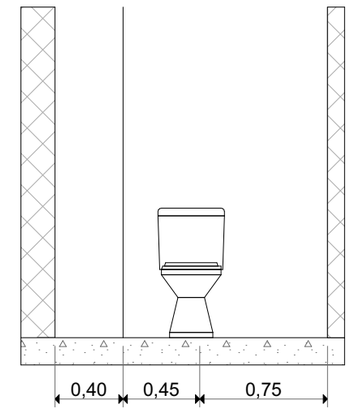

შენიშვნა

შენობის აღჭურვისას საშხაპის მინიმალური სუფთა სიბრძე-სიბანე არ უნდა შეადგინდეს 900 მმ-ზე მეტად

მისამართი: ქალაქი თბილისი, ვასო გოძიაშვილის IV შესახვევი, N 10 ს/კ 01.10.10.020.215	პროექტის სახელწოდება: მრავალბინიანი საცხოვრებელი სახლი	ავტორები: ნ. სულხანიშვილი, ლ. გერგაბაშვილი	მასშტაბი: 1:100	თარიღი: სექტემბერი	ნახაზის დასახელება: მისაწვდომი ტუალეტი საცხოვრებელ ერთეულში	№ A.04.15

მისანვდომი ტუალეტი 'ბ' ტიპის ეთთეულში ბინა # 10, 15, 20, 25, 30, 35, 40.

ბებმა

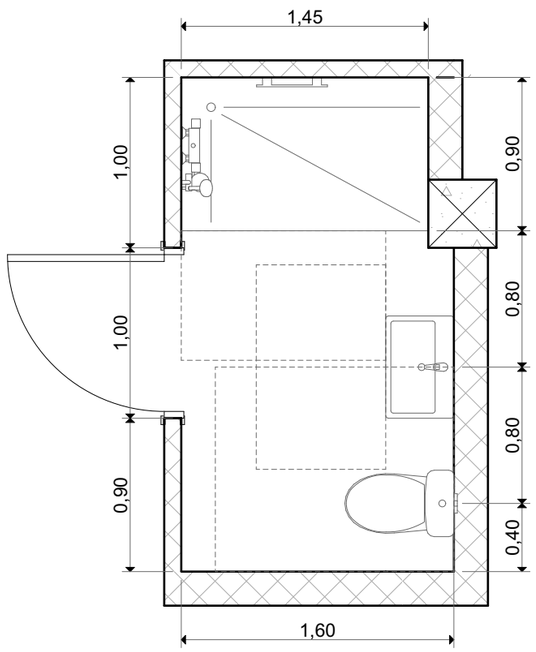

ნიჟარის მდებარეობა

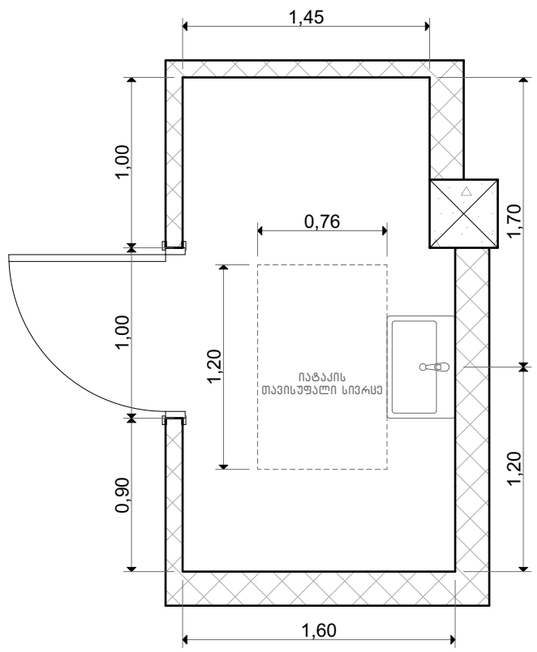

ხელსაბანის სიმაღლე

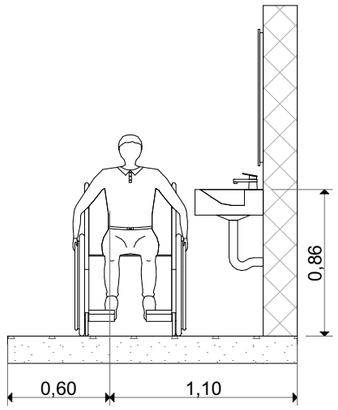

საშხაპის მდებარეობა

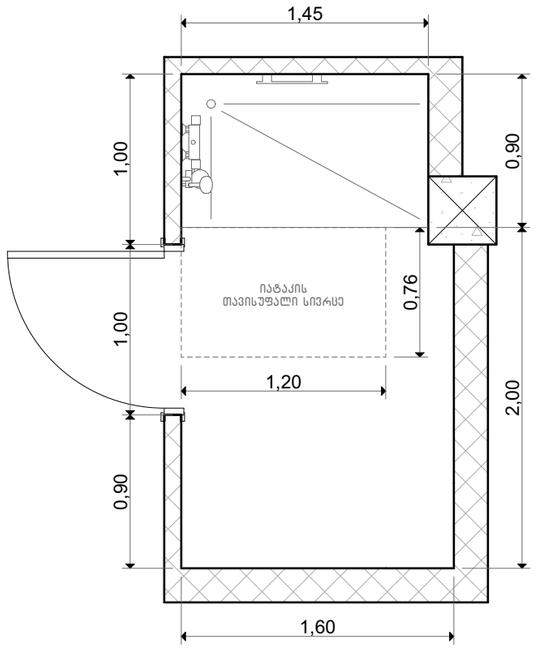

უნიტაზის მდებარეობა

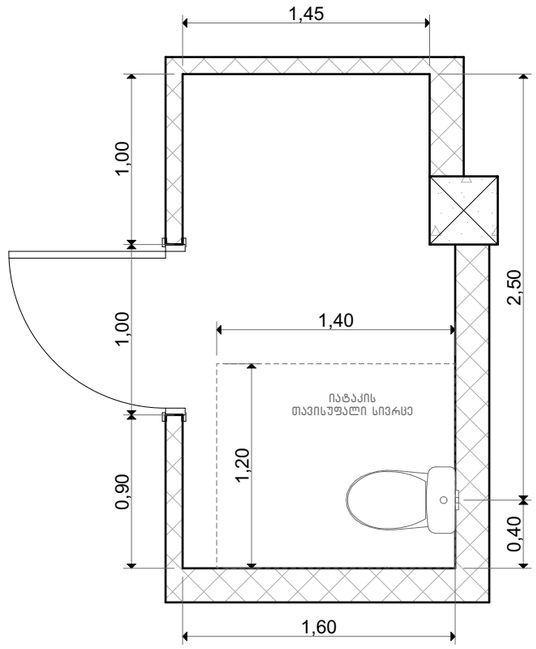

უნიტაზისა და ნიჟარის მდებარეობა

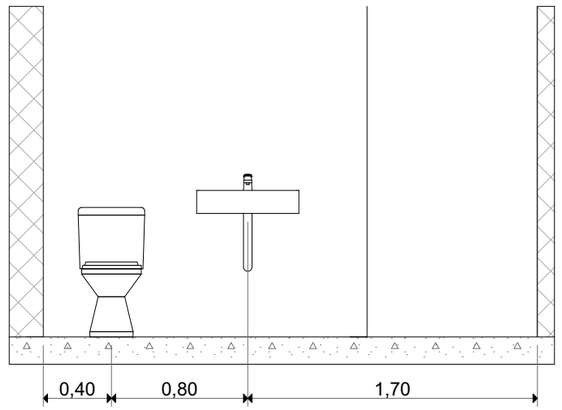

შენიშვნა

შენობის აღჭურვისას საშხაპის მინიმალური სუფთა სიბრძე-სიგანე არ უნდა შეადგინდეს 900 მმ-ზე მეტად

მისამართი: ქალაქი თბილისი, ვასო გოძიაშვილის IV შესახვევი, N 10 ს/კ 01.10.10.020.215	პროექტის სახელწოდება: მრავალბინიანი საცხოვრებელი სახლი	ავტორები: ნ. სულხანიშვილი, ლ. გერგაბაშვილი	მასშტაბი: 1:100	თარიღი: სექტემბერი	ნახაზის დასახელება: მისაწვდომი ტუალეტი საცხოვრებელ ერთეულში	№ A.04.16

მისანვდომი ტუალეტი ''ა'' ტიპის ეზოებში ბინა # 4.

ბებმა

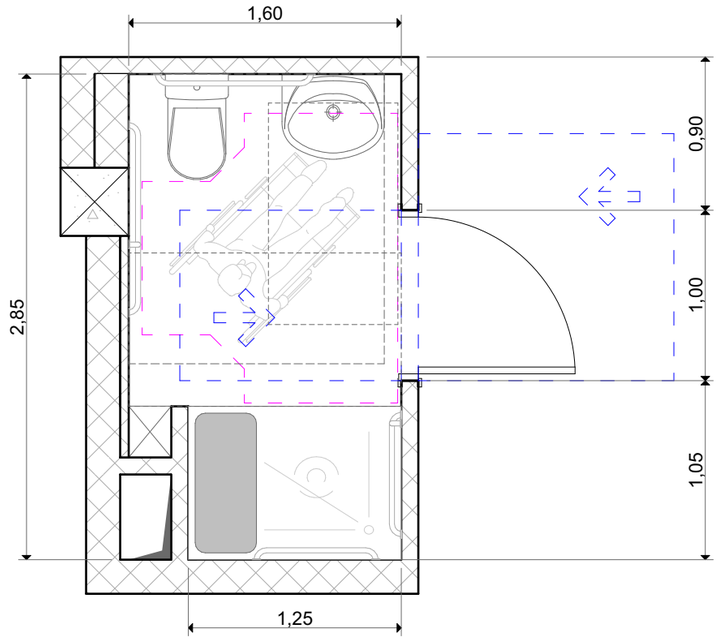

ხელსაბანის მდებარეობა

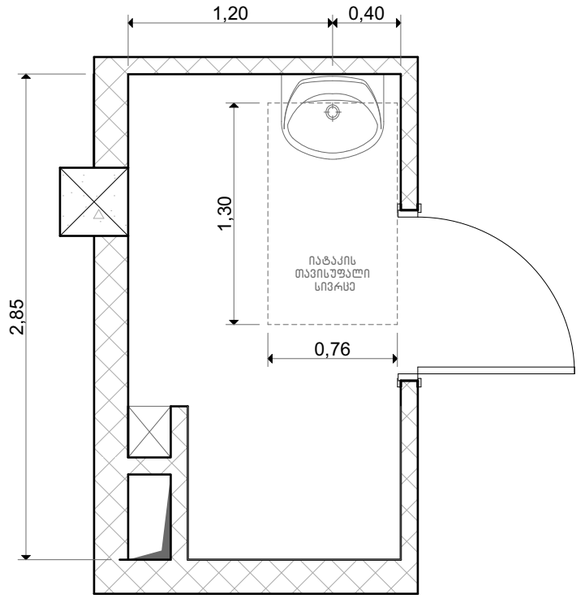

ხელსაბანის სიმაღლე

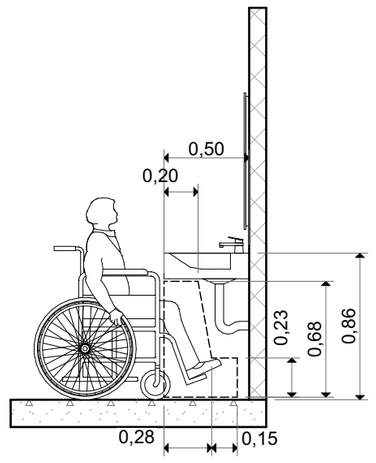

უნიტაზის მდებარეობა

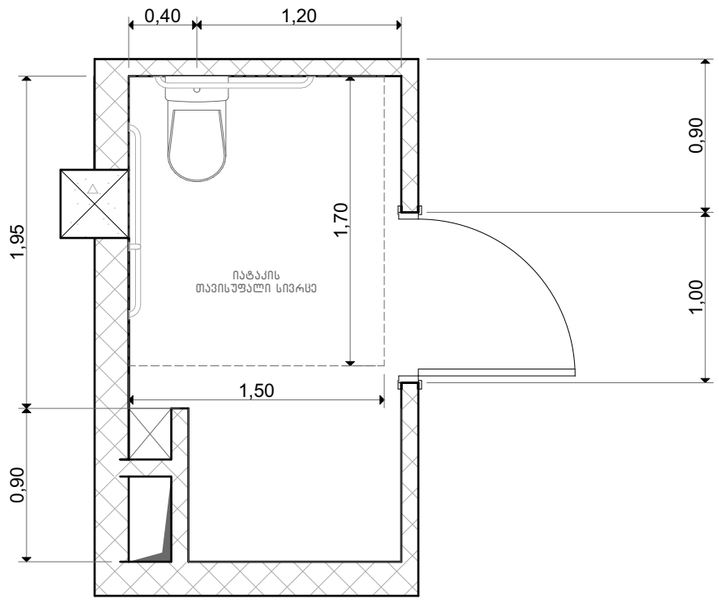

უნიტაზისა და ხელმოსაჭიდი ძელების (საჭიროების შემთხვევაში) მდებარეობა

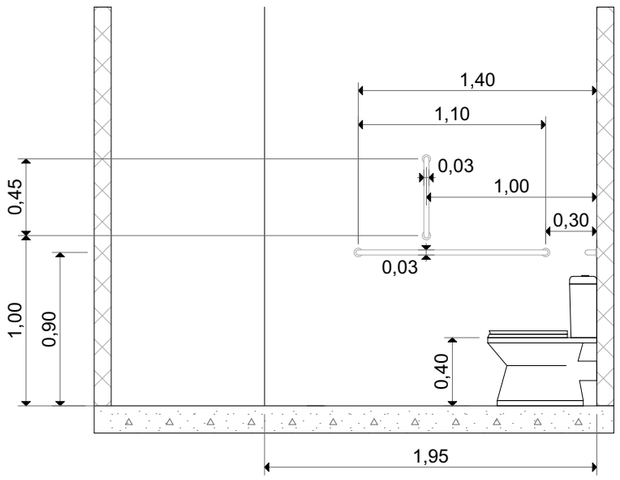

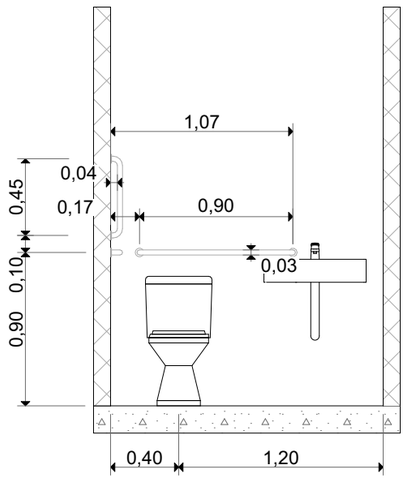

შენიშვნა

შენობის აღჭურვისას საშხაპის მინიმალური სუფთა სიგრძე-სიგანე
არ უნდა შემცირდეს 900 მმ-ზე მეტად

მისამართი: ქალაქი თბილისი, ვასო გოძიაშვილის IV შესახვევი, N 10 ს/კ 01.10.10.020.215	პროექტის სახელწოდება: მრავალბინიანი საცხოვრებელი სახლი	ავტორები: ნ. სულხანიშვილი, ლ. გერგანაშვილი	მასშტაბი: 1:100	თარიღი: სექტემბერი	ნახაზის დასახელება: მისანვდომი ტუალეტი საცხოვრებელ ერთეულში	№ A.04.17

მისანვდომი ტუალეტი ''ა'' ტიპის ეითეულში ბინა # 4.

საშხაპის მდებარეობა

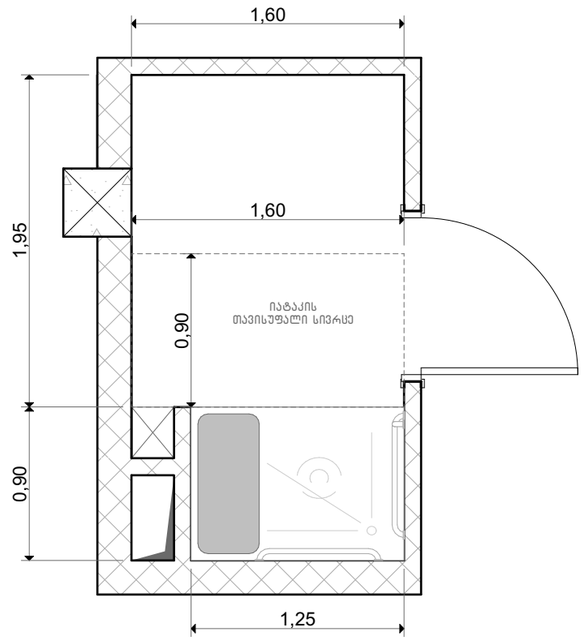

ხელმოსაჭიდი ძელები სტანდარტულ, ეტლის შესაბრუებელ საშხაპეებში –სიმაღლე

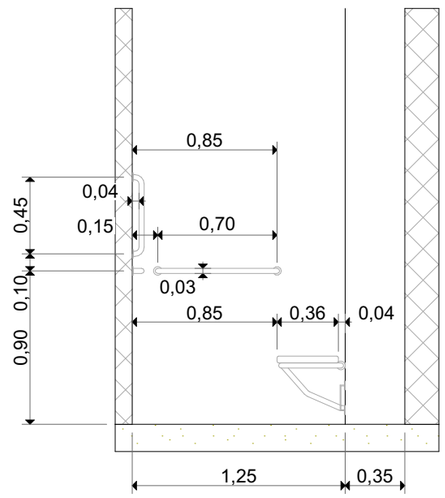

მოსატხიერებელი სივრცე ვარიანტი 2

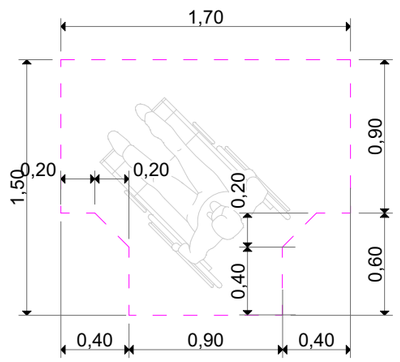

თავისუფალი სივრცე ჯიხთან მანევრირებისთვის ანჯამიანი ჯიხი წინიდან მისანვდომი - მიწოლით ბაღება

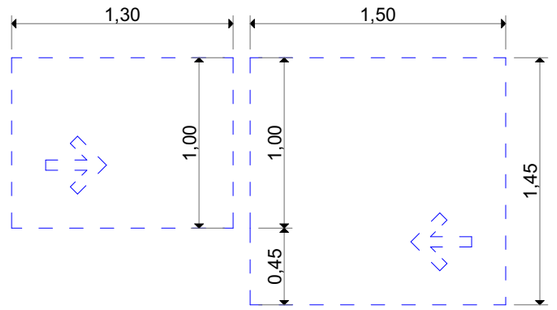

შენიშვნა

შენობის აღჭურვისას საშხაპის მინიმალური სუფთა სიგრძე-სიგანე
არ უნდა შემცირდეს 900 მმ-ზე მეტად

მისამართი: ქალაქი თბილისი, ვასო გოძიაშვილის IV შესახვევი, N 10 ს/კ 01.10.10.020.215	პროექტის სახელწოდება: მრავალბინიანი საცხოვრებელი სახლი	ავტორები: ნ. სულხანიშვილი, ლ. გერგანაშვილი	მასშტაბი: 1:100	თარიღი: სექტემბერი	ნახაზის დასახელება: მისანვდომი ტუალეტი საცხოვრებელ ერთეულში	№ A.04.18

მისანვდომი სამზახეულო "ა" ტიპის ეთთეულში ბინა # 4.

ბებმა

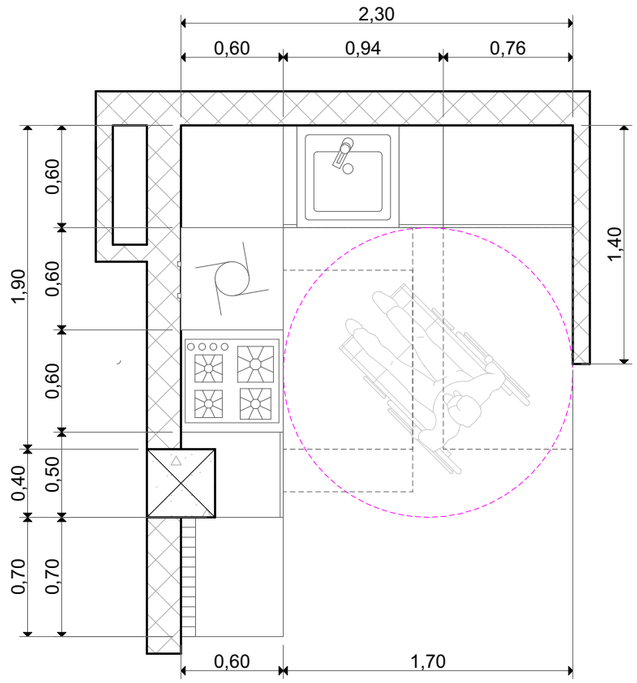

სამზახეულოს სამუშაო ზედაპირის მდებარეობა

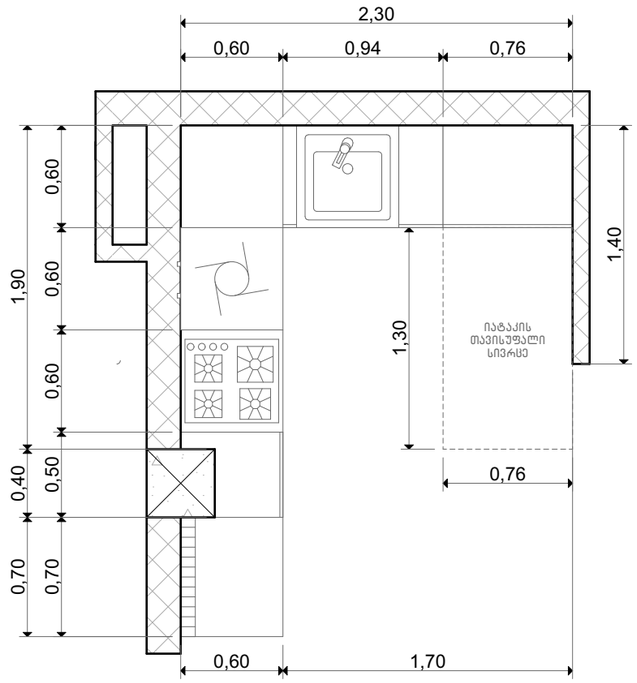

საჭესხი მანქანის მდებარეობა

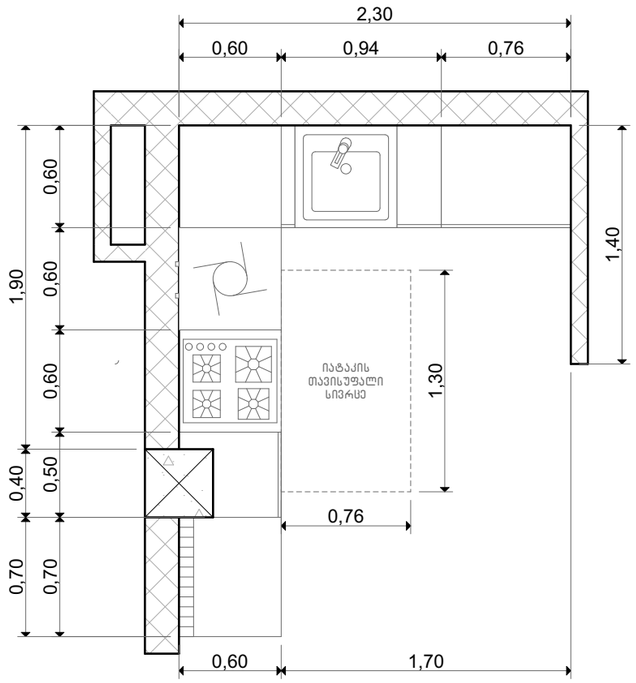

სამზახეულო ნიჟარის მდებარეობა

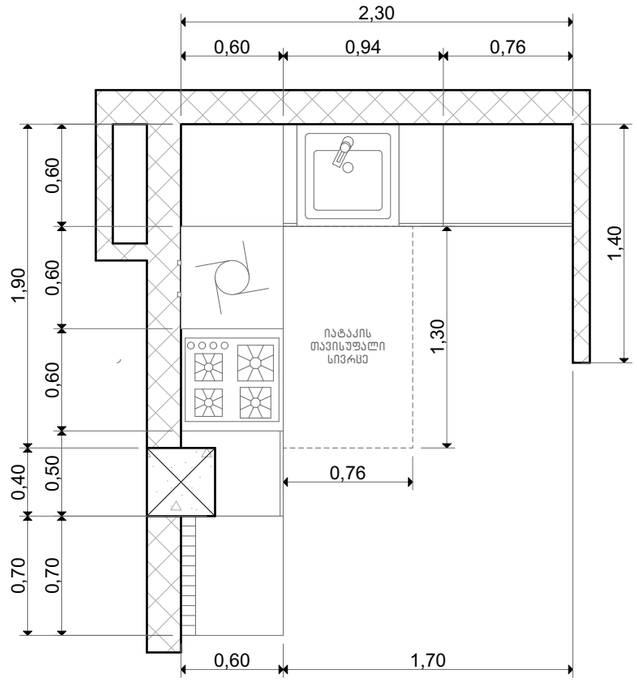

ფეხის ფალანგის სივრცე

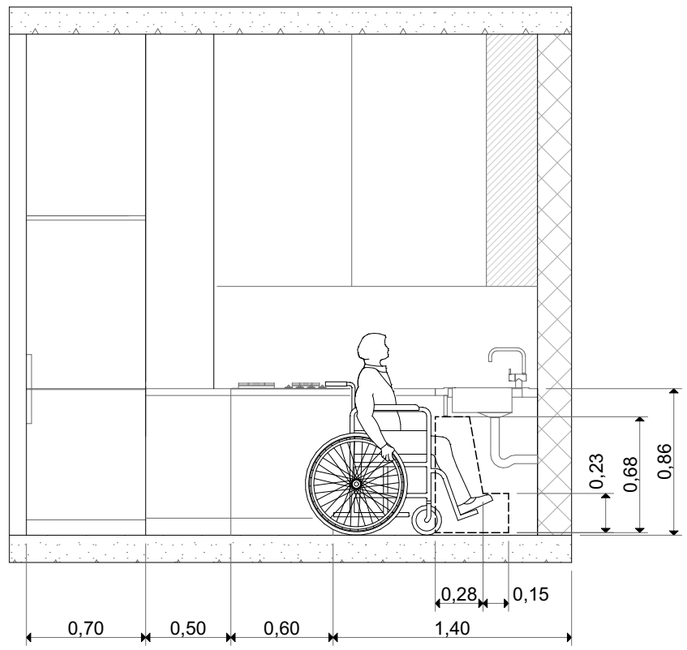

ფეხის ფალანგის სივრცე

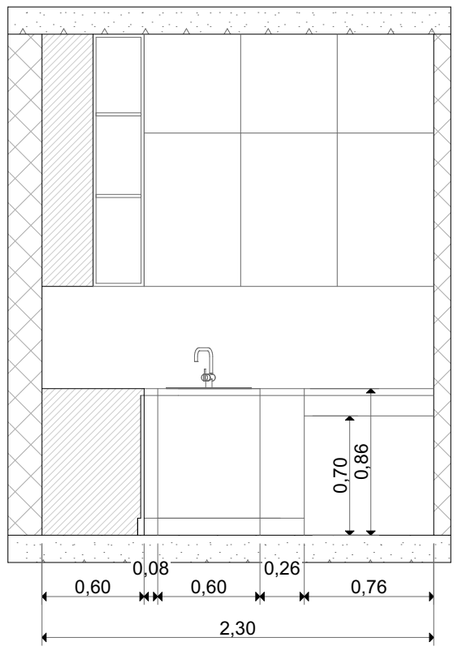

მისამართი: ქალაქი თბილისი, ვასო გოძიაშვილის IV შესახვევი, N 10 ს/კ 01.10.10.020.215	პროექტის სახელწოდება: მრავალბინიანი საცხოვრებელი სახლი	ავტორები: ნ. სულხანიშვილი, ლ. გეგიაშვილი	მასშტაბი: 1:100	თარიღი: სექტემბერი	ნახაზის დასახელება: მისანვდომი ტუალეტი საცხოვრებელ ერთეულში	№ A.04.19

ნიშანი განთავსება მისანვდომ მიჯაოვტბუსის სადგომთან

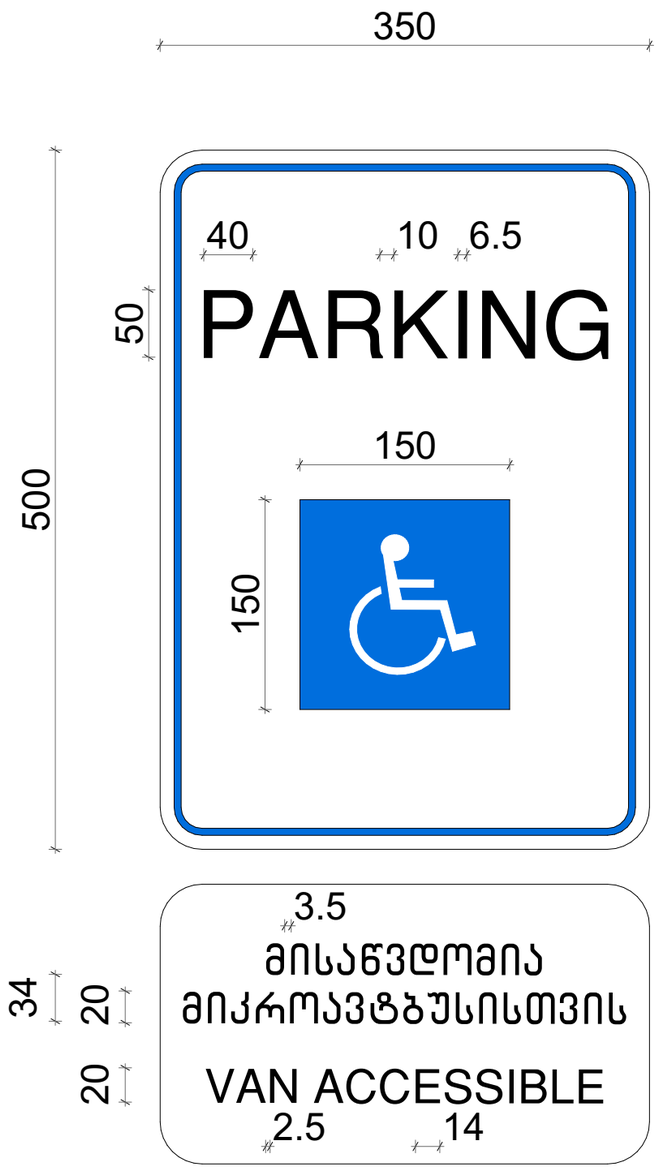

ავტოსადგომზე ნიშნის განთავსების ადგილი

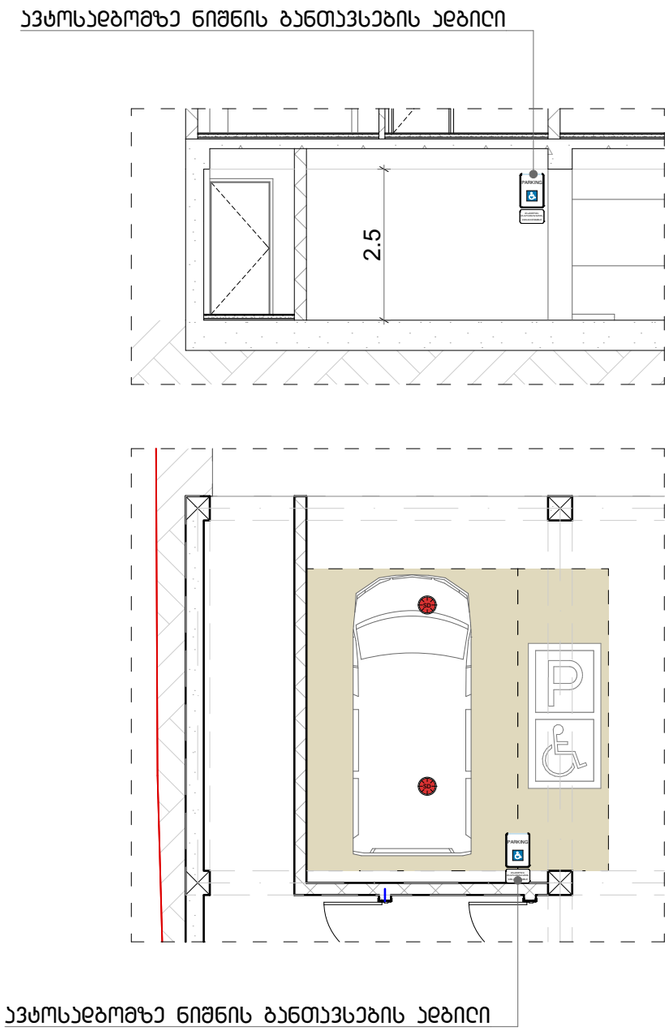

ავტოსადგომზე ნიშნის განთავსების ადგილი

მისამართი: ქალაქი თბილისი, ვასო გოძიაშვილის IV შესახვევი, N 10 ს/კ 01.10.10.020.215	პროექტის სახელწოდება: მრავალბინიანი სასტუმრებელი სახლი	ავტორები: ნ. სულხანიშვილი, ლ. გერგაძაშვილი	მასშტაბი: 1:100	თარიღი: სექტემბერი	ნახაზის დასახელება: ნიშნები	№ A.04.20

გზა - კიბის ევაკუაციის ნიშანი, გზა - კიბის საზღვრებში, დეპეფანში გამავალი კიბის საჭეტის მომიჯნავედ

ორმხრივი კავშირის გამოყენების წესები, ნიშანი უნდა გაიკრას თავშესაფრის ფარითობთან

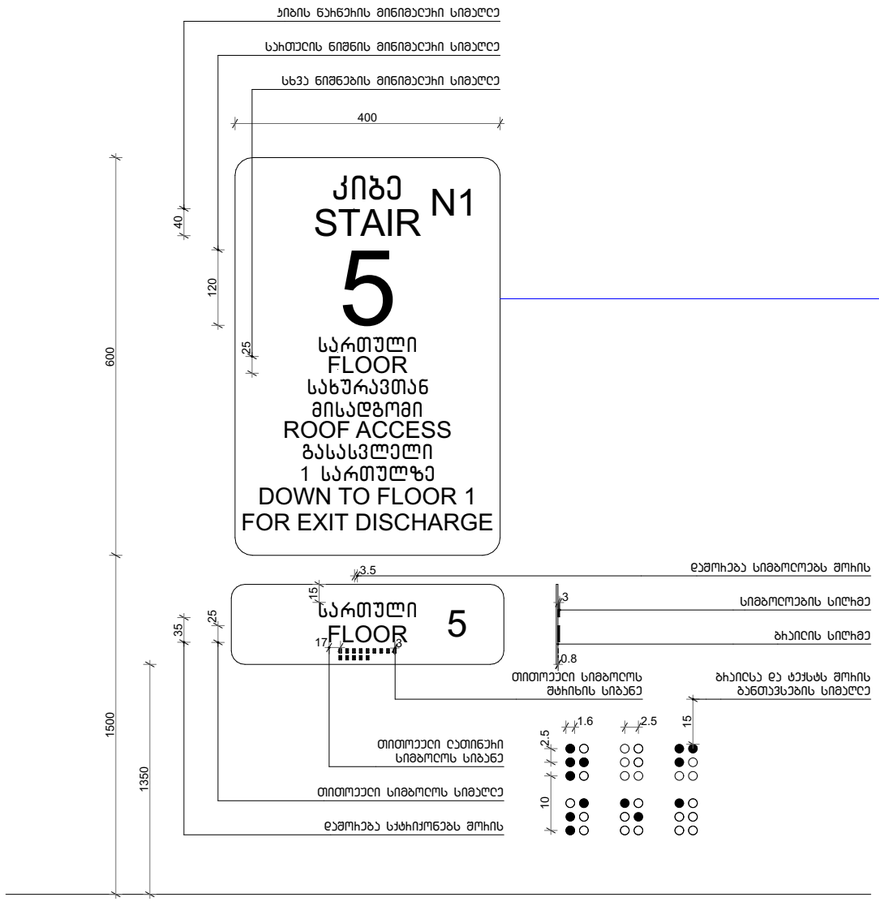

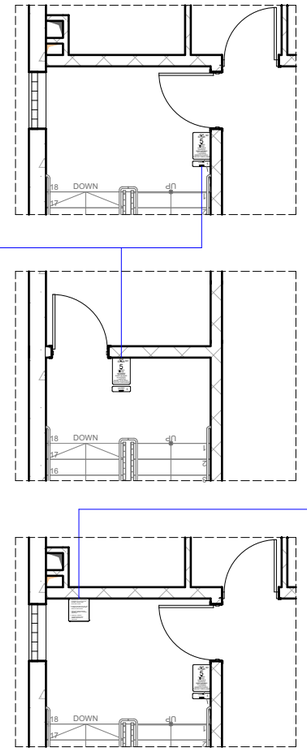

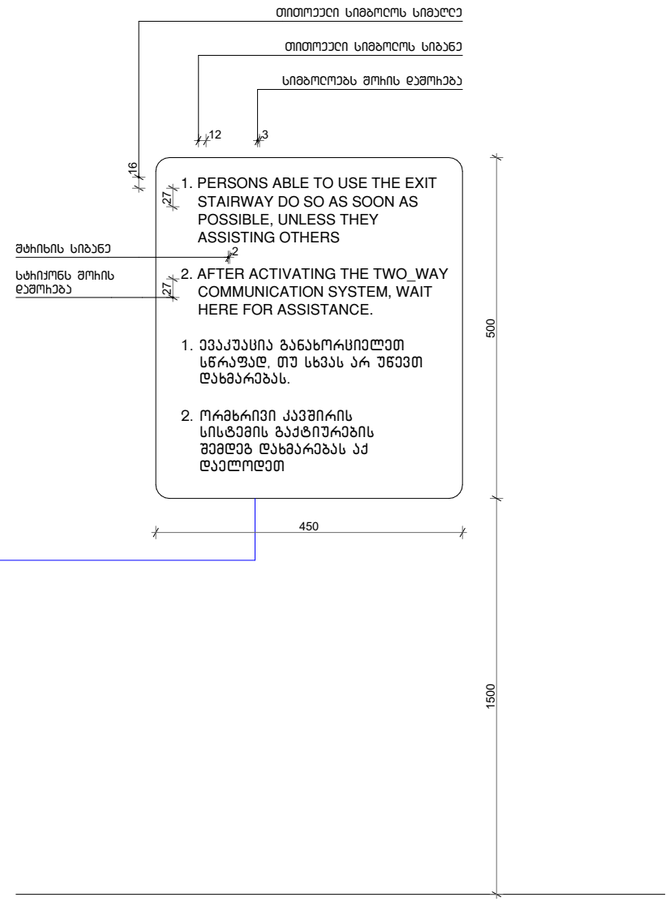

შენიშვნა

საჭიროების აღმნიშვნელი ნიშანი და ბრაილი დაპროექტირდეს შესაბამისი საჭიროების მიხედვით

მისამართი: ქალაქი თბილისი, ვასო გოძიაშვილის IV შესახვევი, N 10 ს/კ 01.10.10.020.215	პროექტის სახელწოდება: მრავალბინიანი საცხოვრებელი სახლი	ავტორები: ნ. სულხანიშვილი, ლ. გერგანაშვილი	მასშტაბი: 1:100	თარიღი: სექტემბერი	ნახაზის დასახელება: ნიშნები	№ A.04.21

გასასვლელის განათებული ნიშანი

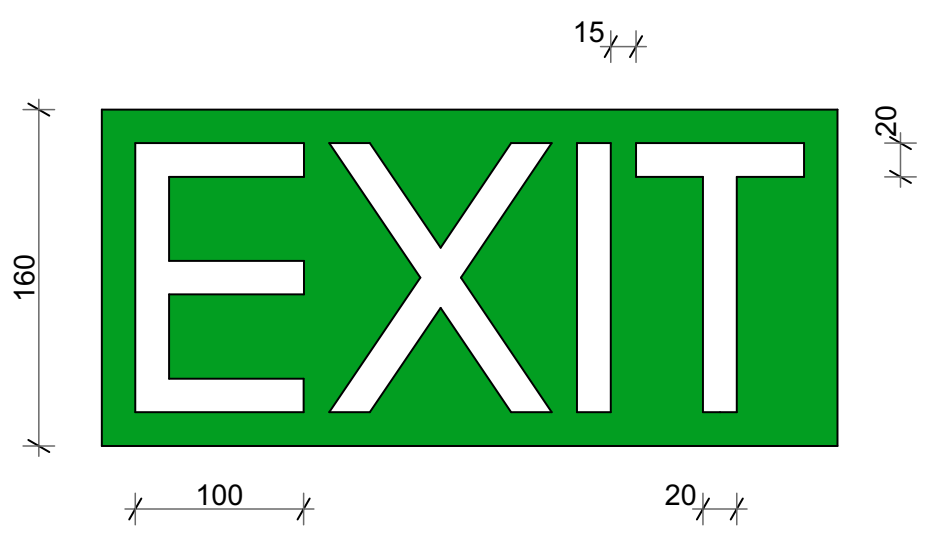

განათებული ნიშანი თავშესაფრის ფართობთან მიმავალ კართან

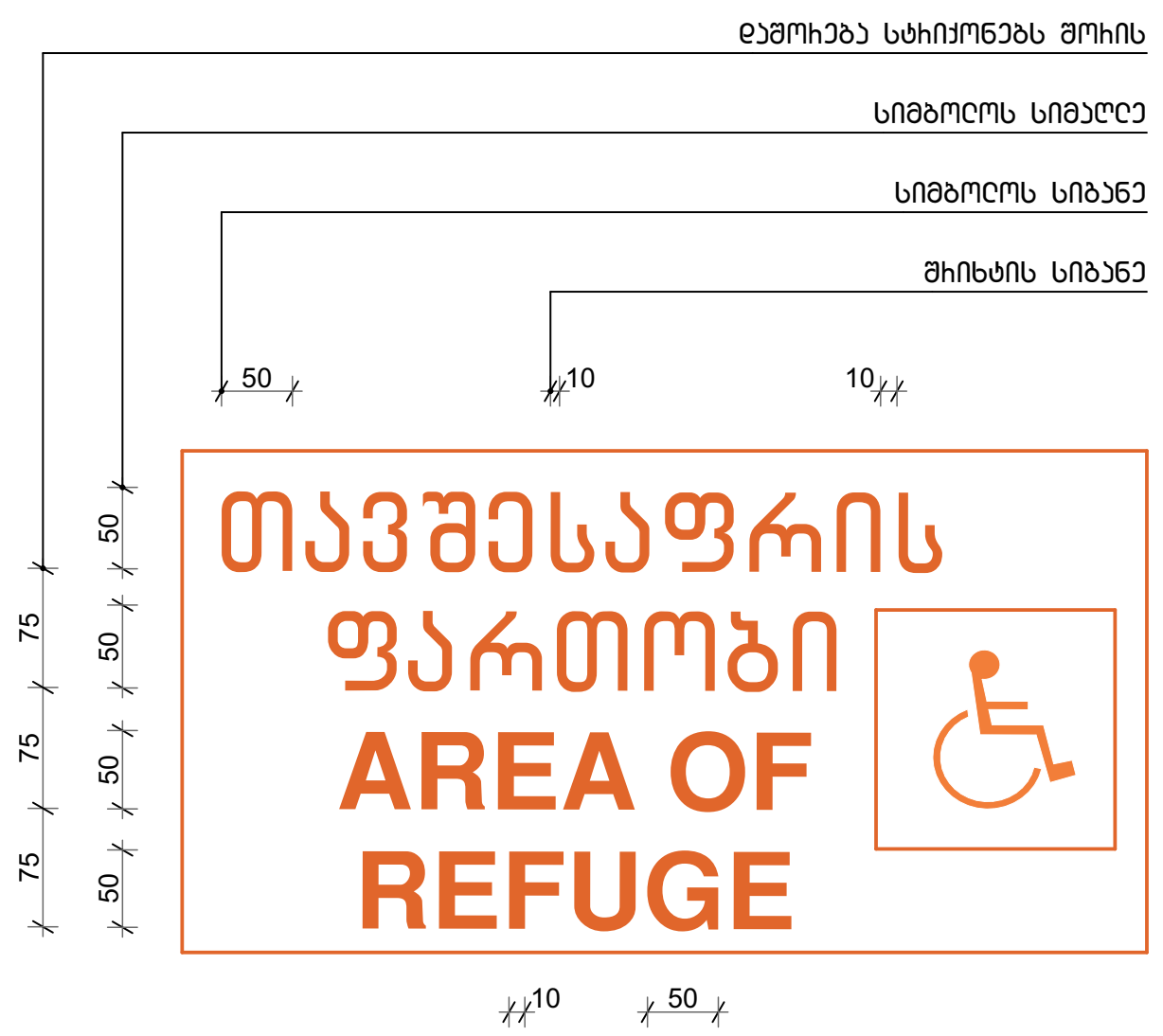

ნიშანი ამოზნექილი სიმბოლოებით და ბრაილით გზა - კიბის შესასვლელებთან და გარეთ გამავალ ყველა კართან

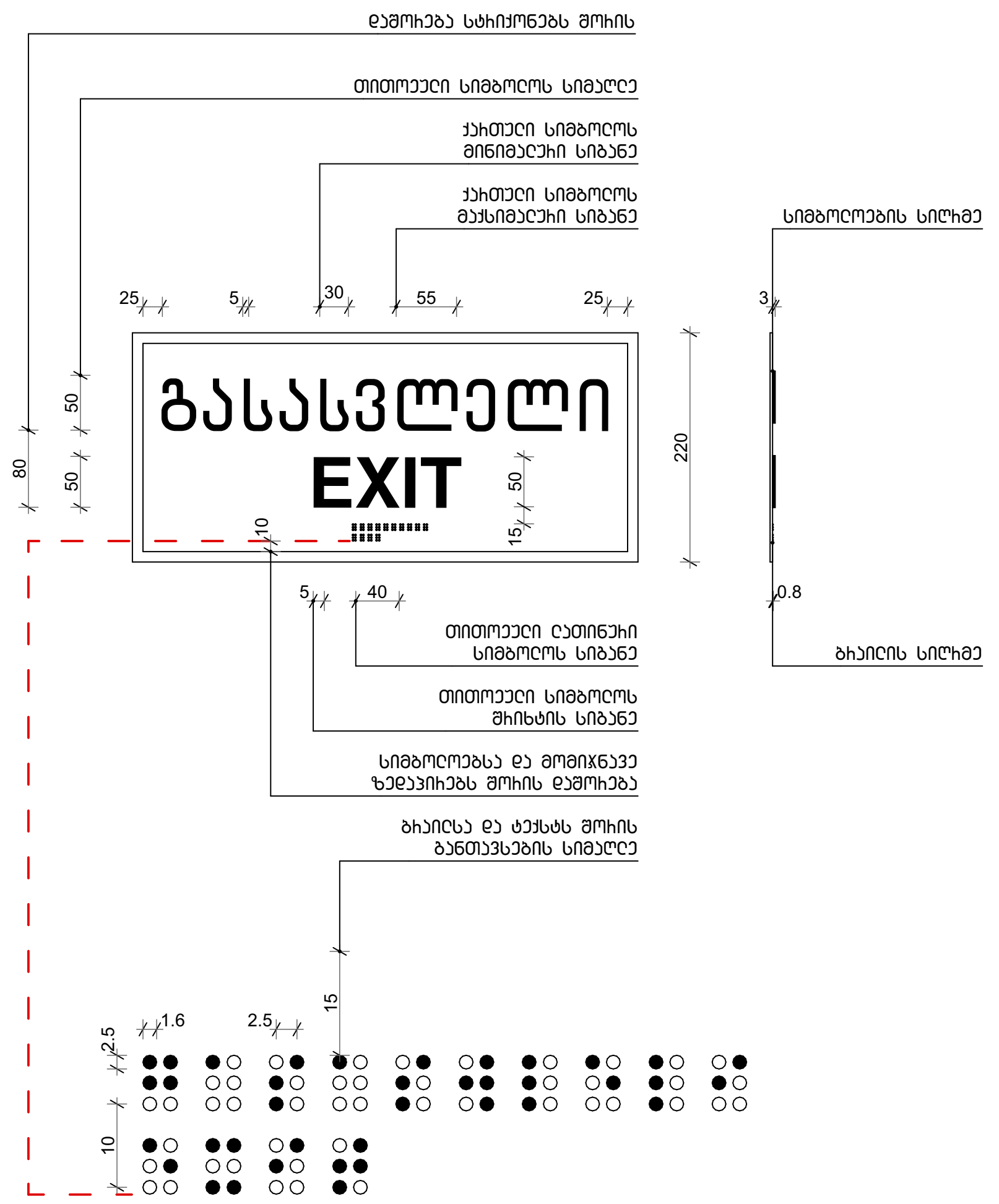

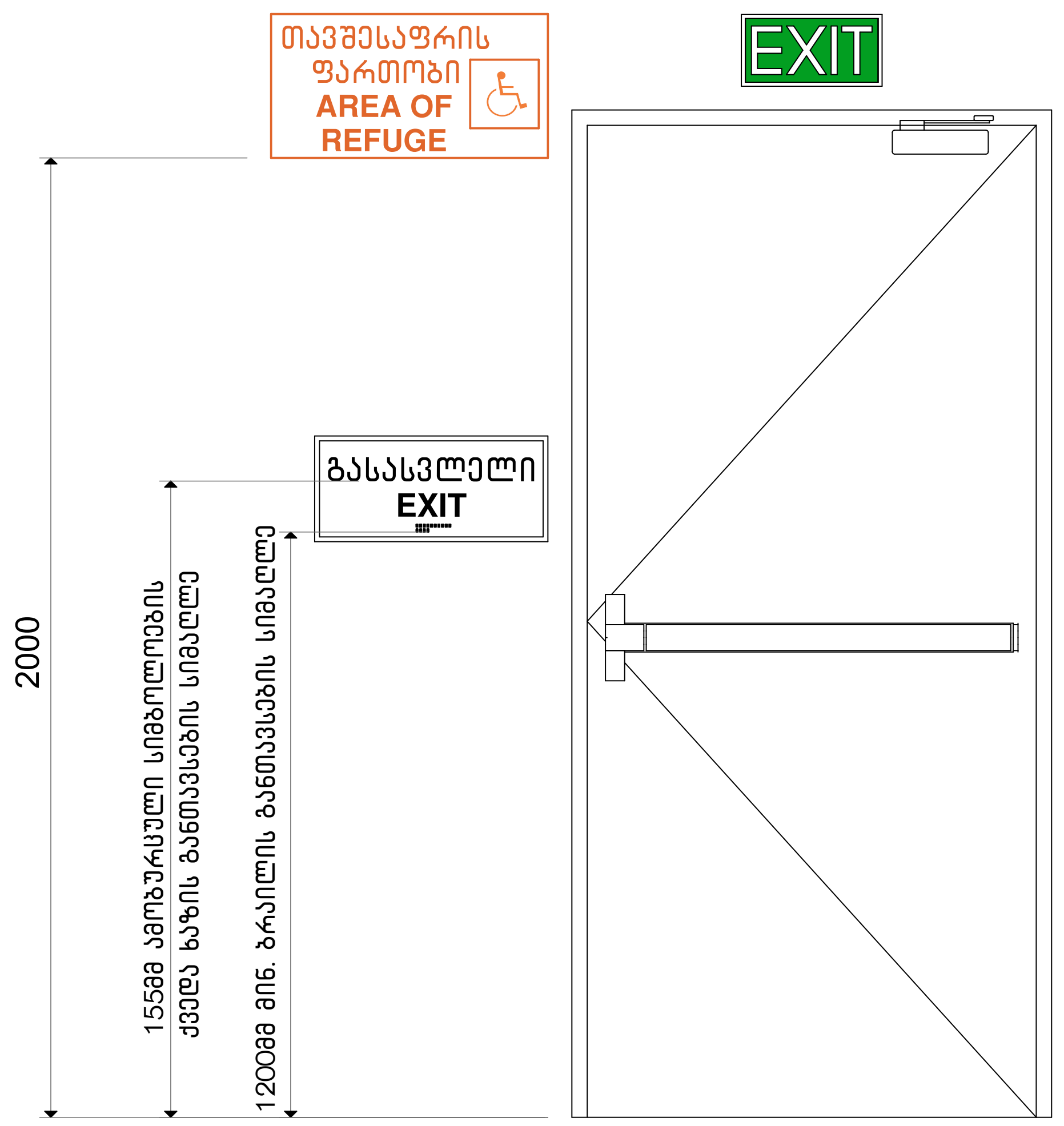

ნიშნების განთავსების ადგილები

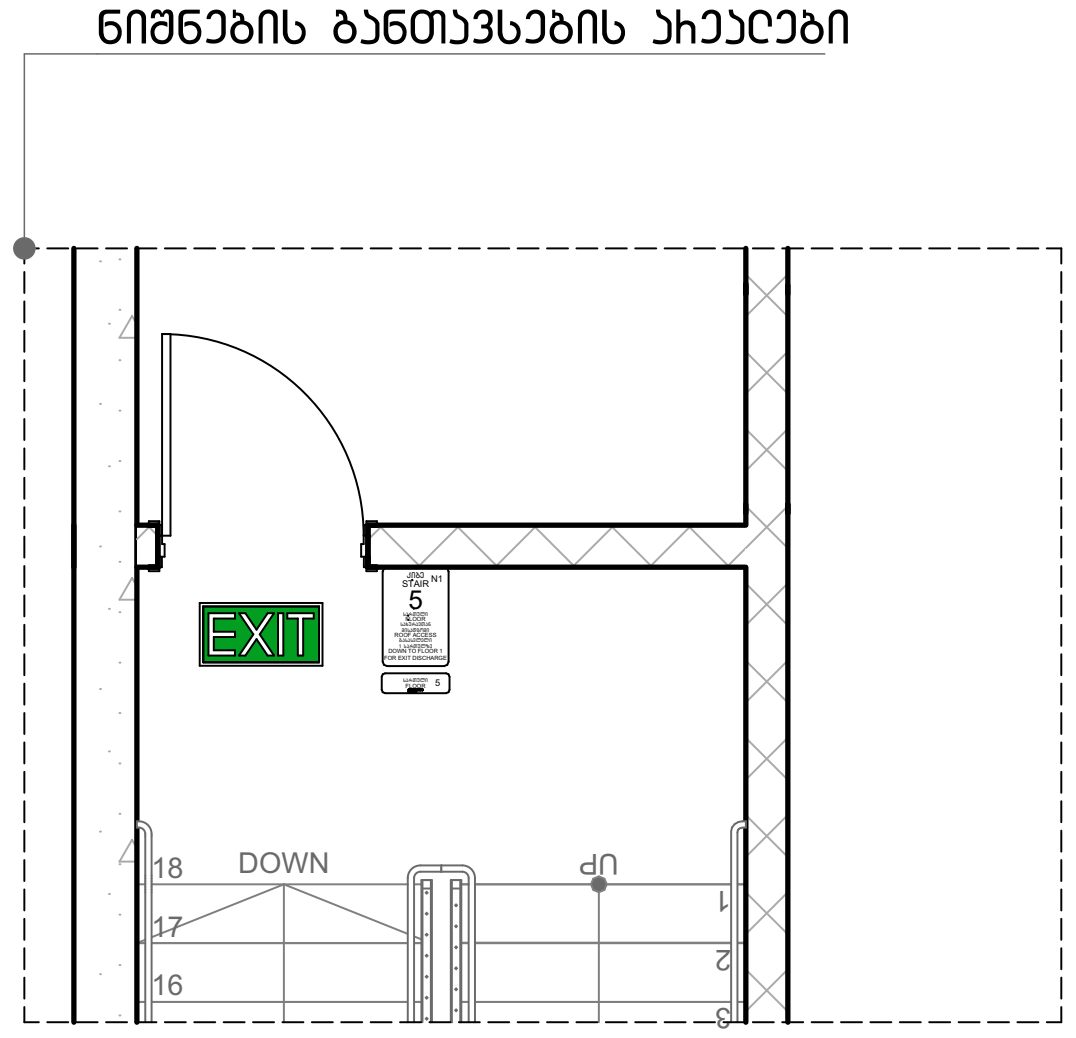

ნიშნების განთავსების ადგილები

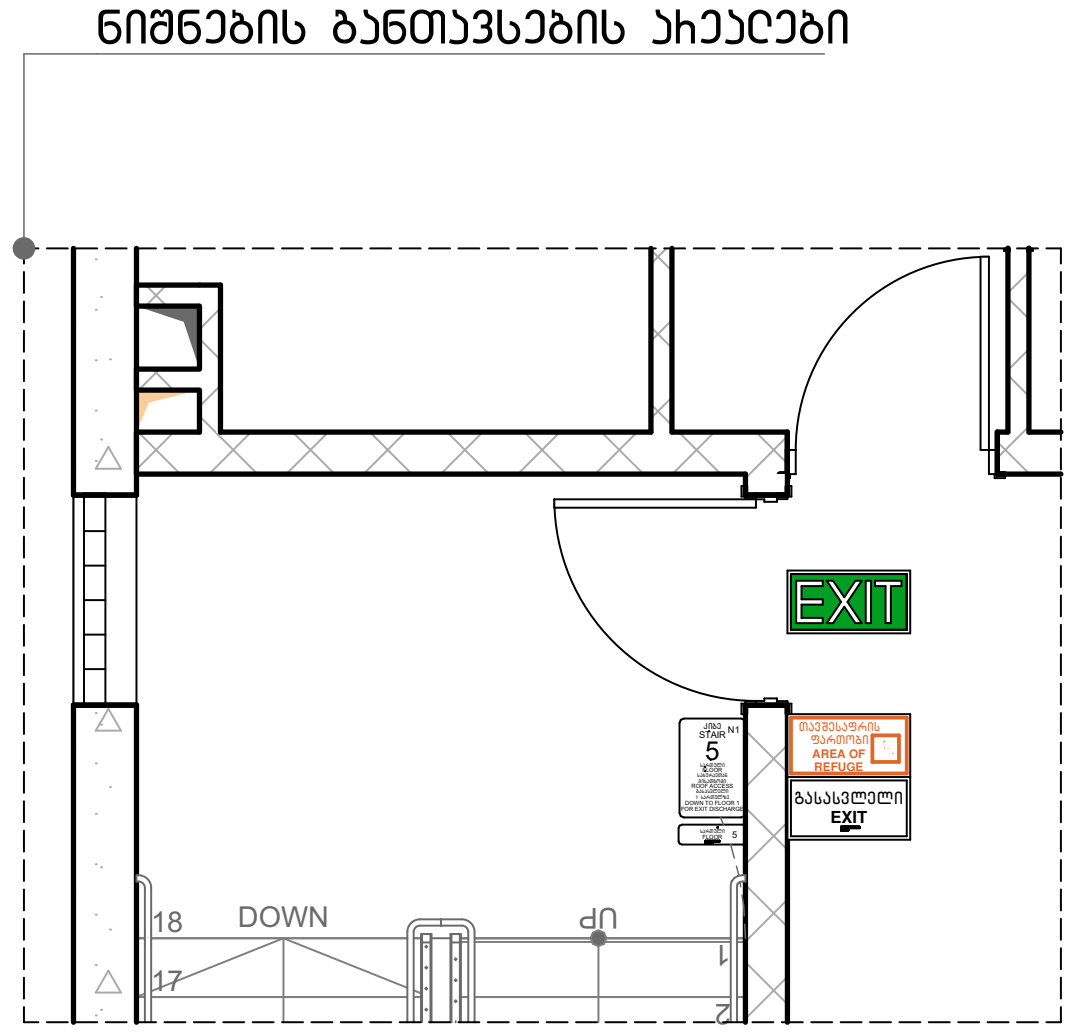

მისამართი:	პროექტის სახელწოდება:	ავტორები:	მასშტაბი:	თარიღი:	ნახაზის დასახელება:	№
ქალაქი თბილისი, ვასო გოძიაშვილის IV შესახვევი, N 10 ს/კ 01.10.10.020.215	მრავალბინიანი საცხოვრებელი სახლი	ნ. სულხანიშვილი; ლ. გარგანაშვილი	1:100	სექტემბერი	ნიშნები	A.04.22

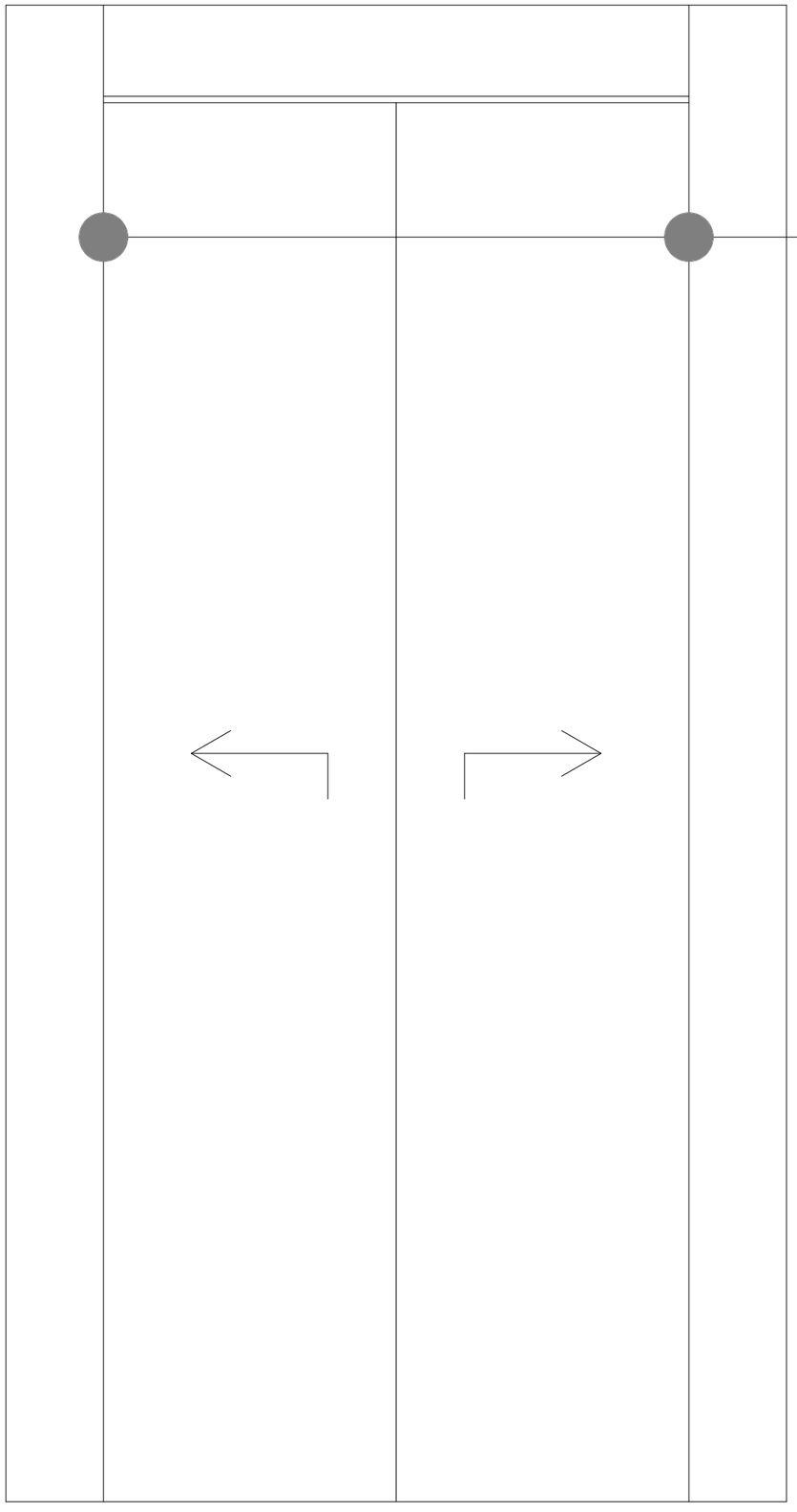

სასწრაფო სამედიცინო დახმარების საერთაშორისო სიმბოლო (სიცოცხლის ვარსკვლავი) განთავსდება ლიფტის ჩარჩოს ორივე მხარეს



ნიშანი განთავსდება ლიფტის გამოსაძახებელ ღილაკთან



ხანძრის დროს ლიფტი არ მუშაობს



ნიშნების განთავსების ადგილები

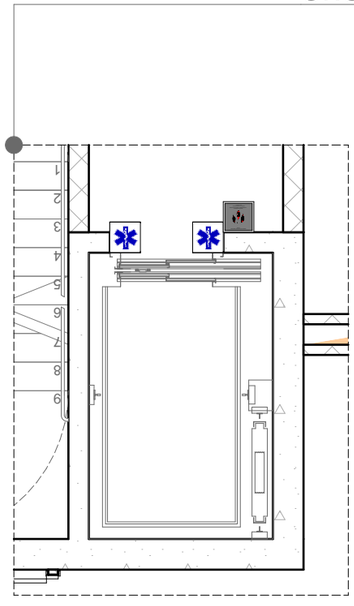

მისამართი: ქალაქი თბილისი, ვასო გოძიაშვილის IV შესახვევი, N 10 ს/კ 01.10.10.020.215	პროექტის სახელწოდება: მრავალბინიანი საცხოვრებელი სახლი	ავტორები: ნ. სულხანიშვილი, ლ. გერგანაშვილი	მასშტაბი: 1:100	თარიღი: სექტემბერი	ნახაზის დასახელება: ნიშნები	№ A.04.23