შპს "მაგთიკომი"
№ ED-23/11/21-008
21-11-2023 წ.

მაგთიკომი
MAGTICOM

შპს ,,ვერტექსი,,-ს დირექტორს
ბატონ გელა ხიზანიშვილს
(ს/ნ405071265)

ბატონო გელა

თქვენი 2023 წლის 7 ნოემბრის წერილის პასუხად გაცნობებთ, რომ წერილში მოცემული ტერიტორიიის (თბილისი, ელგუჯა ამაშუკელის ქ. ს/კ01.14.16.015.516) მიმდებარედ გადის შპს „მაგთიკომის“ საკომუნიკაციო ინფრასტრუქტურა, რასთან დაკავშირებითაც გიგზავნით სიტუაციურ ნახაზს.

ჩამოთვლილი პირობების გათვალისწინების შემთხვევაში, შპს „მაგთიკომი“ არ არის წინააღმდეგი შეასრულოთ დაგეგმილი სამუშაოები.(ასეთის არსებობის შემთხვევაში)

- სამშენებლო სამუშაოების წარმოებისას მექანიზმებისა და ტექნიკური საშუალებების გამოყენება დასაშვებია შპს ,,მაგთიკომი’’-ს საკუთრებაში არსებული კომუნიკაციიდან არანაკლებ 1 მეტრის დაშორებით.
- კომუნიკაციის 1 მეტრზე ნაკლები მანძილის შემთხვევაში, სამუშაოები შესრულდეს არამექანიზირებული მეთოდით, ხელით.

იმ შემთხვევაში თუ ჩატარდება რაიმე სახის სამშენებლო სამუშაო რაც გამოიწვევს შპს „მაგთიკომის“ საკუთრებაში არსებული საკომუნიკაციო ინფრასტრუქტურის დაზიანებას, პასუხისმგებლობა და მისი აღდგენისათვის გაწეული ხარჯები სრულად დაეკისრება სამუშაოების შემკვეთს/შემსრულებელს.

ჩვენი კომუნიკაციის დაზიანების თავიდან აცილების მიზნით გთხოვთ, სამუშაოების დაწყების დრო გვაცნობოთ ხუთი სამუშაო დღით ადრე. ტ 591 790790: 599 172727.

დანართი: არსებული კომუნიკაციის სიტუაციური ნახაზი, ერთი ფურცელი.
შემსრულებელი: ზვიად ოქროპირიძე. ტ: 500 501 501

პატივისცემით

მთავარი ადმინისტრაციული ოფიცერი

/ნოდარ ბაღათურია/

შპს „მაგთიკომი“ / Magticom LLC; საიდენტიფიკაციო კოდი / Identification Number 204876606
პოლიტკოვსკაიას ქ. N7, თბილისი 0186, საქართველო / 7 Politkovskaya St., Tbilisi 0186, Georgia
ტელ./ Tel: (+995 32) 217 17 17; (+995 32) 217 17 77; ელ.ფოსტა / E-mail: office@magticom.ge
www.magticom.ge

დოკუმენტის ნომერი: 231120022

Classification: MAGTICOM Confidential



შპს "მაგთიკომი"
ქ. თბილისი, ანა კალანდაძის ქუჩა ქ. №7
ტელ. 032 217 00 00 ან 110011

კომპიუტერული უზრუნველყოფა:
გიორგი თოდაძე

თარიღი: 11/17/2023

====== მაგთიკომის მიწისქვეშა კომუნიკაცია

მაგთიკომის საჰაერო კომუნიკაცია

ხელშეკრულება

სსიპ - სახელმწიფო ქონების ეროვნულ სააგენტოსა და შპს „ვერტექსს“ (ს/ნ: 405071265) შორის 2023 წლის 29 ივნისს გაფორმებულ ნასყიდობის ხელშეკრულებაში ცვლილების შეტანის თაობაზე

ქ. თბილისი 20 მარტი, 2024 წელი

ერთი მხრივ, სსიპ - სახელმწიფო ქონების ეროვნული სააგენტო (შემდეგში, „გამყიდველი“), წარმოდგენილი სააგენტოს იურიდიული დეპარტამენტის სამართლებრივი უზრუნველყოფის სამსახურის იურიდიული მრჩევლის, ანჟელა გაბუნიას (პ/ნ: 60001145139) მიერ, მოქმედი სსიპ - სახელმწიფო ქონების ეროვნული სააგენტოს თავმჯდომარის მოვალეობის შემსრულებლის მიერ 2024 წლის 08 იანვარს გაცემული №4/127 მინდობილობით მინიჭებული უფლებამოსილების საფუძველზე და ფარგლებში

და მეორე მხრივ, შპს „ვერტექსი“ (ს/ნ: 405071265) (შემდეგში, „მყიდველი“) წარმოდგენილი მისი დირექტორის გელა ხიზანიშვილის (პ/ნ: 20001010955) სახით, შემდეგში თითოეული წოდებული, როგორც „მხარე“, ხოლო ერთობლივად, როგორც „მხარეები“,

ვხელმძღვანელობთ რა „სახელმწიფო საკუთრებაში არსებული უმრავი ქონების შპს „ვერტექსისათვის“ პირდაპირი მიყიდვის ფორმით პრივატიზების შესახებ“ საქართველოს მთავრობის 2023 წლის 29 მაისის №1017 განკარგულებაში ცვლილების შეტანის თაობაზე“ საქართველოს მთავრობის 2024 წლის 12 მარტის №349 განკარგულებითა (შემდეგში, „განკარგულება“) და სსიპ - სახელმწიფო ქონების ეროვნულ სააგენტოსა და შპს „ვერტექსს“ (ს/ნ: 405071265) შორის 2023 წლის 29 ივნისს გაფორმებული ნასყიდობის ხელშეკრულებით (შემდეგში, „ნასყიდობის ხელშეკრულება“), ვდებთ წინამდებარე ცვლილების ხელშეკრულებას (შემდეგში, „ცვლილების ხელშეკრულება“) შემდეგზე:

მუხლი 1

„ნასყიდობის ხელშეკრულებაში“ შეტანილ იქნეს შემდეგი ცვლილება:

1. „ნასყიდობის ხელშეკრულების“ პირველი მუხლი შეიცვალოს და ჩამოყალიბდეს შემდეგი რედაქციით:

„მუხლი 1. ხელშეკრულების საგანი

„გამყიდველი“ გადასცემს, ხოლო „მყიდველი“ საკუთრებაში იღებს სახელმწიფო საკუთრებაში არსებულ, ქ. თბილისში, ელგუჯა ამაშუკელის ქუჩაზე მდებარე 3904 კვ.მ. არასასოფლო-სამეურნეო დანიშნულების მიწის ნაკვეთსა (ს/კ: 01.14.16.015.516) და ქ. თბილისში, ონკოლოგიურ ცენტრსა და ინტენსიფიკაციის გზას შორის მდებარე 10430 კვ.მ. არასასოფლო-სამეურნეო დანიშნულების მიწის ნაკვეთს (ს/კ: 01.14.16.015.543) (შემდეგში ერთობლივად - „ქონება“), „ხელშეკრულებით“ გათვალისწინებული ვალდებულებების შესრულების პირობით.“;

2. „ნასყიდობის ხელშეკრულების“ 2.1. მუხლი შეიცვალოს და ჩამოყალიბდეს შემდეგი რედაქციით:

„2.1. „მყიდველი“ ვალდებულია უზრუნველყოს საპრივატიზებო თანხის - 6 700 896 (ექვსი მილიონ შვიდასი ათას რვაას ოთხმოცდათექვსმეტი) ლარის (შემდეგში - „საპრივატიზებო თანხა“) გადახდა 2024 წლის 25 დეკემბრამდე, შემდეგი გრაფიკის შესაბამისად:

ა) 6 000 000 (ექვსი მილიონი) ლარის გადახდა 2024 წლის 29 ივნისამდე;

ბ) 6 700 896 (ექვსი მილიონ შვიდასი ათას რვაას ოთხმოცდათექვსმეტი) ლარის გადახდა 2024 წლის 25 დეკემბრამდე.“;

3. „ნასყიდობის ხელშეკრულების“ 3.1. მუხლი შეიცვალოს და ჩამოყალიბდეს შემდეგი რედაქციით:

„3.1. „მყიდველი“ ვალდებულია:

3.1.1. უზრუნველყოს 2 803 584 (ორი მილიონ რვაას სამი ათას ხუთას ოთხმოცდაოთხი) ლარის გადახდა თბილისის მუნიციპალიტეტის მერიის მიერ მითითებულ ანგარიშზე, 2024 წლის 25 დეკემბრამდე;

3.1.2. არაუგვიანეს 2026 წლის 29 ივნისისა, პირადად ან მესამე პირის მეშვეობით უზრუნველყოს, „ქონების“ ან მისი ნაწილის განვითარების (რაც მოიცავს (მაგრამ შესაძლებელია, არ შემოიფარგლებოდეს) არაუგვიანეს 2024 წლის 29 ივნისისა, N01.14.16.015.516 მიწის (უძრავი ქონების) საკადასტრო კოდით რეგისტრირებულ უძრავ ქონებაზე საინჟინრო გეოლოგიური/გეოტექნიკური კვლევის მომზადებას და გეგმარებითი სამუშაოების (ასეთის საჭიროების შემთხვევაში) განხორციელებას) მიზნით, არანაკლებ 6 000 000 (ექვსი მილიონი) ლარის ინვესტიციის (დამატებული ღირებულების გადასახადის გათვალისწინების გარეშე) განხორციელება. ამასთან, ყოველგვარი ბუნდოვანების აღმოფხვრის მიზნით, ზუსტდება, რომ ამ მუხლის შესაბამისად გაწეულ ინვესტიციად მიიჩნევა „ქონების“ განვითარების მიზნით „ქონებაზე“ გაწეული კაპიტალიზებადი ხარჯი.

ამასთანავე, მანქანა-დანადგარების/მოწყობილობების შეძენის მიზნით გაწეული ხარჯები, განსახორციელებელ ინვესტიციაში ჩაითვლება მხოლოდ იმ შემთხვევაში, თუკი შესაბამისი მანქანა-დანადგარები/მოწყობილობები განთავსებული/არსებითად დაკავშირებული იქნება „ქონებასთან“;

3.1.3. „ხელშეკრულების“ 3.1.1 მუხლით დადგენილი ვალდებულების შესრულების დადასტურების მიზნით, აღნიშნული ვალდებულების შესრულების ვადის ამოწურვიდან არაუგვიანეს 30 (ოცდაათი) კალენდარული დღისა „გამყიდველს“ წარუდგინოს თბილისის მუნიციპალიტეტის მერიის მიერ გაცემული წერილობითი დოკუმენტი/წერილი, რომელიც უნდა შეიცავდეს რწმუნებას „ხელშეკრულების“ 3.1.1. მუხლით გათვალისწინებული ვალდებულების შესრულების თაობაზე. ამასთან, იმ შემთხვევაში, თუ „მყიდველის“ მიერ „ხელშეკრულების“ 3.1.1 მუხლით დადგენილი ვალდებულების შესრულების ამსახველი დოკუმენტი „გამყიდველს“ მიეწოდება თბილისის მუნიციპალიტეტის მერიის მიერ, „მყიდველის“ მიერ წინამდებარე მუხლით გათვალისწინებული ვალდებულება ჩაითვლება შესრულებულად და „მყიდველს“ არ დაეკისრება „ხელშეკრულების“ 6.5. მუხლით გათვალისწინებული შესაბამისი პირგასამტეხლო;

3.1.4. „ხელშეკრულების“ 3.1.2 მუხლით დადგენილი ვალდებულების შესრულების დადასტურების მიზნით, ამავე მუხლით განსაზღვრული ვადის ამოწურვიდან არაუგვიანეს 45 (ორმოცდახუთი) კალენდარული დღისა „გამყიდველს“ წარუდგინოს „ხელშეკრულების“ 4.5. მუხლით განსაზღვრული აუდიტორული დასკვნა;

3.1.5. „გამყიდველის“ მოთხოვნისთანავე, მაგრამ არაუგვიანეს ასეთი მოთხოვნის მიღებიდან 30 (ოცდაათი) კალენდარული დღისა, „გამყიდველს“ წარუდგინოს ინფორმაცია „ხელშეკრულებით“ ნაკისრი ვალდებულებების შესრულების მდგომარეობის შესახებ. ამასთან, ყოველგვარი ბუნდოვანების აღმოფხვრის მიზნით, ზუსტდება, რომ „გამყიდველისათვის“ წინამდებარე მუხლით გათვალისწინებული ინფორმაციის წარდგენის ვალდებულება „მყიდველს“ ეკისრება „ხელშეკრულებით“ ნაკისრი ვალდებულებების შესრულების, „გამყიდველის“ მიერ სრულად დადასტურებამდე;

3.1.6. დაფაროს „ქონებაზე“ საკუთრების უფლების და „ხელშეკრულებით“ ნაკისრი ვალდებულებების სსიპ - საჯარო რეესტრის ეროვნულ სააგენტოში (შემდეგში - „საჯარო რეესტრი“) რეგისტრაციის, აგრეთვე, „ხელშეკრულების“ გაფორმებასთან დაკავშირებული სხვა ხარჯ(ებ)ი.“;

4. „წასყიდობის ხელშეკრულების“ მე-4 მუხლი შეიცვალოს და ჩამოყალიბდეს შემდეგი რედაქციით:

„მუხლი 4. „ხელშეკრულების“ განსაკუთრებული პირობები

4.1. „მყიდველს“ „ქონებაზე“ საკუთრების უფლება გადაეცემა „ხელშეკრულების“ გაფორმების და საკუთრების უფლების „საჯარო რეესტრში“ რეგისტრაციის მომენტიდან. ამასთან, „ქონებაზე“ საკუთრების უფლება „მყიდველს“ გადაეცემა „ხელშეკრულებით“ ნაკისრი ვალდებულებების შესრულების პირობით.

4.2. „ქონებაზე“ საკუთრების უფლებასთან ერთად „საჯარო რეესტრში“ რეგისტრირდება ხელშეკრულებით გათვალისწინებული ვალდებულებები, მათ შორის „საპრივატიზებო თანხის“ გადახდის ვალდებულება.

4.3. „ხელშეკრულებით“ ნაკისრი ვალდებულებები შესრულებულად ითვლება „გამყიდველის“ მიერ მათი შესრულების წერილობით დადასტურების მომენტიდან.

4.4. „ხელშეკრულების“ 3.1.1 მუხლით გათვალისწინებული ვალდებულების შესრულების დადასტურება განხორციელდება „ხელშეკრულების“ 3.1.3 მუხლის შესაბამისად წარდგენილი წერილობითი დოკუმენტის/წერილის საფუძველზე, რომლითაც უნდა დასტურდებოდეს „მყიდველის“ მიერ „ხელშეკრულების“ 3.1.1 მუხლით გათვალისწინებული ვალდებულების შესრულება.

4.5. „ხელშეკრულების“ 3.1.2 მუხლით გათვალისწინებული ვალდებულებების შესრულების დადასტურება განხორციელდება შესაბამისი აუდიტორული დასკვნის საფუძველზე, რომელიც უნდა შეიცავდეს რწმუნებას შესაბამისი ვალდებულების შესრულების თაობაზე და გაცემული უნდა იყოს „ბუღალტრული აღრიცხვის, ანგარიშგებისა და აუდიტის შესახებ“ საქართველოს კანონის მე-14 მუხლის მე-7 პუნქტით განსაზღვრული აუდიტორული ფირმის მიერ.

4.6. „მყიდველის“ მიერ „ხელშეკრულებით“ განსაზღვრული „საპრივატიზებო თანხისა“ და „ხელშეკრულების“ 3.1.1 მუხლით გათვალისწინებული თანხის გადახდის „გამყიდველის“ მიერ წერილობით დადასტურების შემდეგ, „ხელშეკრულების“ მოქმედების პერიოდში „მყიდველის“ მიერ „ქონების“ გასხვისების შემთხვევაში, „მყიდველი“ ვალდებულია „ქონება“ ახალ მესაკუთრეზე გაასხვისოს იმავე პირობებით, რაც გათვალისწინებული იყო „ხელშეკრულებით“. ახალი მესაკუთრე სრულად ჩაენაცვლება „მყიდველს“ „ხელშეკრულებაში“. ამასთან, „ქონების“ გასხვისებამდე ახალი მესაკუთრის მიერ „გამყიდველს“ უნდა წარედგინოს შესაბამისი საბანკო გარანტია. „ქონების“ გასხვისების შესახებ წერილობით უნდა ეცნობოს „გამყიდველს“.

4.7. „მყიდველის“ მიერ „ხელშეკრულებით“ განსაზღვრული „საპრივატიზებო თანხისა“ და „ხელშეკრულების“ 3.1.1 მუხლით გათვალისწინებული თანხის გადახდის „გამყიდველის“ მიერ წერილობით დადასტურების შემდეგ, „ხელშეკრულების“ მოქმედების პერიოდში „მყიდველის“ მიერ „ქონების“ ნაწილობრივ გასხვისების შემთხვევაში, „მყიდველი“ ვალდებულია ქონების ნაწილი ახალ მესაკუთრეზე გაასხვისოს იმავე პირობებით, რაც გათვალისწინებულია „ხელშეკრულებით“. ასეთ შემთხვევაში, ახალი მესაკუთრე „მყიდველთან“ ერთად სოლიდარულად აგებს პასუხს „ხელშეკრულებით“ ნაკისრი ვალდებულებების შესრულებისათვის. ამასთან, „ქონების“ ნაწილობრივ გასხვისებამდე „გამყიდველს“ უნდა წარედგინოს შესაბამისი საბანკო გარანტია, რომლითაც „მყიდველთან“ ერთად პრინციპალად განსაზღვრული იქნება ახალი მესაკუთრე ან შესაბამისი გარანტის

წერილობითი დასტური, რომ საბანკო გარანტიის საფუძველზე „გამყიდველის“ (ბენეფიციარის) მიერ მოთხოვნის დაყენების შემთხვევაში, „მყიდველის“ (პრინციპალის) სოლიდარული პასუხისმგებლობის მიუხედავად, გარანტი შეასრულებს „გამყიდველის“ (ბენეფიციარის) მოთხოვნას სრულად. „ქონების“ ნაწილის გასხვისების შესახებ წერილობით უნდა ეცნობოს „გამყიდველს“.

4.8. „მყიდველი“ უფლებამოსილია „გამყიდველის“ წერილობითი თანხმობის არსებობის შემთხვევაში, საპრივატიზებო ვალდებულებების შესრულების მიზნით, იპოთეკით დატვირთოს „ქონება“. ამასთან, „ქონების“ იპოთეკით დატვირთვის შემთხვევაში, იპოთეკარის მიმართ იპოთეკით უზრუნველყოფილი მოთხოვნის შეუსრულებლობის გამო იპოთეკით დატვირთული ქონების იპოთეკარის საკუთრებაში გადასვლისას ან „სააღსრულებო წარმოებათა შესახებ“ საქართველოს კანონით ან საქართველოს სამოქალაქო კოდექსით დადგენილი წესით რეალიზაციისას (მიუხედავად ასეთი რეალიზაციის ფორმისა) ახალ და ყოველ შემდგომ მესაკუთრეზე სრულად გადადის „ხელშეკრულებით“ გათვალისწინებული „მყიდველის“ ვალდებულებები.

4.9. „მყიდველის“ მიერ „ხელშეკრულებით“ განსაზღვრული „საპრივატიზებო თანხისა“ და „ხელშეკრულების“ 3.1.1 მუხლით გათვალისწინებული თანხის გადახდამდე, „მყიდველს“ არ აქვს უფლება „ქონება“ ან მისი ნაწილი გაასხვისოს, გასცეს სარგებლობის უფლებით ან სხვაგვარად დატვირთოს „ხელშეკრულების“ 4.8 მუხლით გათვალისწინებული შემთხვევის გარდა.

4.10. „მყიდველის“ მიერ „ხელშეკრულებით“ განსაზღვრული „საპრივატიზებო თანხისა“ და „ხელშეკრულების“ 3.1.1 მუხლით გათვალისწინებული თანხის გადახდის შემდეგ, „ხელშეკრულების“ მოქმედების პერიოდში „მყიდველს“ უფლება არ აქვს „გამყიდველთან“ შეთანხმების გარეშე „ქონება“ გასცეს სარგებლობაში ან სხვაგვარად დატვირთოს.

4.11 „მყიდველი“ არ თავისუფლდება „ხელშეკრულებით“ გათვალისწინებული შესაბამისი პასუხისმგებლობისაგან „ხელშეკრულებით“ ნაკისრი შესაბამისი ვალდებულებების შესასრულებლად გამოყენებული მესამე პირ(ებ)ის იმ ქმედებ(ებ)ისათვის, რამაც გამოიწვია აღნიშნული ვალდებულებების დარღვევა.“;

5. „ნასყიდობის ხელშეკრულების“ 5.1. მუხლი შეიცვალოს და ჩამოყალიბდეს შემდეგი რედაქციით:

„5.1. „მყიდველის“ მიერ წარმოდგენილი სს „საქართველოს ბანკის“ (ს/კ: 204378869) მიერ 2023 წლის 28 ივნისს გაცემული №PE1046025-23 საბანკო გარანტია (მასში განხორციელებული ცვლილებ(ებ)ის გათვალისწინებით; შემდეგში - „საბანკო გარანტია“), მისი მოქმედების პერიოდში უზრუნველყოფს „ხელშეკრულების“ 2.1, 3.1.1 და 3.1.2. მუხლებით განსაზღვრული ვალდებულებების შესრულებას და/ან ამავე ვალდებულებების შეუსრულებლობისათვის „ხელშეკრულების“ საფუძველზე დაკისრებული პირგასამტეხლოს გადახდას.“;

6. „წასყიდობის ხელშეკრულების“ 5.3. მუხლი შეიცვალოს და ჩამოყალიბდეს შემდეგი რედაქციით:

„5.3. „მყიდველის“ მიერ „ხელშეკრულებით“ ნაკისრი ვალდებულებ(ებ)ის შეუსრულებლობის შედეგად „გამყიდველის“ მხრიდან, „ხელშეკრულების“ 6.8. მუხლის შესაბამისად „ხელშეკრულების“ მოშლის/ავტომატურად შეწყვეტის შემთხვევაში „საბანკო გარანტიის“ თანხა სრულად ირიცხება შესაბამის ბიუჯეტში.“;

7. „წასყიდობის ხელშეკრულების“ მე-6 მუხლი შეიცვალოს და ჩამოყალიბდეს შემდეგი რედაქციით:

„მუხლი 6. „მხარეთა“ პასუხისმგებლობა და „ხელშეკრულების“ შეწყვეტა

6.1 „ხელშეკრულებით“ ნაკისრი ვალდებულებების შეუსრულებლობის შემთხვევაში, „მყიდველი“ იღებს გაფრთხილებას წერილობითი სახით, სადაც მიეთითება დარღვევის გამოსწორების ვადა (რომლის ხანგრძლივობა არ უნდა აღემატებოდეს „ხელშეკრულებით“ გათვალისწინებული ვალდებულებ(ებ)ის შესრულების (მათ შორის, პირგასამტეხლოს გადახდის) უზრუნველსაყოფად წარმოდგენილი მოქმედი საბანკო გარანტიის ვადას, ხოლო, „ხელშეკრულების“ 2.1; 3.1.1 ან/და 3.1.2 მუხლ(ებ)ით გათვალისწინებული ვალდებულების დარღვევის შემთხვევაში, ასევე, შესაბამისი ვალდებულების შესრულების ვადის ამოწურვიდან/ვალდებულების დარღვევიდან 1 წელს), პირგასამტეხლოს გადახდის ვალდებულების შესახებ და საბანკო ანგარიშის რეკვიზიტები, რომელზეც პირგასამტეხლოს თანხა უნდა იქნეს გადახდილი.

6.2 „ხელშეკრულების“ 2.1 მუხლით განსაზღვრული „საპრივატიზებო თანხის“ გადახდის ვალდებულების შეუსრულებლობის ან არაჯეროვანი შესრულების შემთხვევაში, „მყიდველს“ ეკისრება პირგასამტეხლო ვადამოსული გადაუხდელი თანხის 0.1%-ის ოდენობით, დარღვევის დღიდან ყოველ ვადაგადაცილებულ დღეზე.

6.3 „ხელშეკრულების“ 3.1.1. მუხლით განსაზღვრული ვალდებულების შეუსრულებლობის ან არაჯეროვანი შესრულების შემთხვევაში, „მყიდველს“ ეკისრება პირგასამტეხლო გადაუხდელი თანხის 0.1%-ის ოდენობით, დარღვევის დღიდან ყოველ ვადაგადაცილებულ დღეზე.

6.4 „ხელშეკრულების“ 3.1.2 მუხლით განსაზღვრული ვალდებულების შეუსრულებლობის ან არაჯეროვანი შესრულების შემთხვევაში, მყიდველს ეკისრება პირგასამტეხლო დარჩენილი განსახორციელებელი ინვესტიციის თანხის 0,05%-ის ოდენობით დარღვევის დღიდან ყოველ ვადაგადაცილებულ დღეზე.

6.5 „ხელშეკრულების“ 3.1.3 – 3.1.4 მუხლებით განსაზღვრული თითოეული ვალდებულების შეუსრულებლობის ან არაჯეროვანი შესრულების შემთხვევაში, „მყიდველს“ ეკისრება

პირგასამტეხლო 50 (ორმოცდაათი) ლარის ოდენობით, დარღვევის დღიდან ყოველ ვადაგადაცილებულ დღეზე.

6.6 „ხელშეკრულების“ 3.1.5 მუხლით განსაზღვრული ვალდებულების თითოეულ ჯერზე შეუსრულებლობის შემთხვევაში „მყიდველს“ ეკისრება ერთჯერადი პირგასამტეხლო 500 (ხუთასი) ლარის ოდენობით.

6.7 „ხელშეკრულების“ 5.2 მუხლით განსაზღვრული ვალდებულების შეუსრულებლობის ან არაჯეროვანი შესრულების შემთხვევაში, „მყიდველს“ ეკისრება პირგასამტეხლო საბანკო გარანტიის შესავსები თანხის 0.1%-ის ოდენობით, დარღვევის დღიდან ყოველ ვადაგადაცილებულ დღეზე.

6.8 „მყიდველის“ მიერ „ხელშეკრულებით“ გათვალისწინებული ვალდებულებების განმეორებით (დამატებით ვადაში) შეუსრულებლობის ან/და დაწესებულ ვადაში პირგასამტეხლოს გადაუხდელობის შემთხვევაში, „გამყიდველს“ უფლება აქვს ცალმხრივად მოშალოს „ხელშეკრულება“, ამასთან, „ხელშეკრულების“ 2.1; 3.1.1 ან/და 3.1.2 მუხლ(ებ)ით გათვალისწინებული ვალდებულების დარღვევიდან ერთწლიანი პერიოდის ამოწურვის თარიღიდან „ხელშეკრულება“ წყდება ავტომატურად. წინამდებარე მუხლის შესაბამისად „ხელშეკრულების“ მოშლის ან ავტომატურად შეწყვეტის შემთხვევაში „ქონება“ ბრუნდება სახელმწიფო საკუთრებაში. „მყიდველს“ არ უნაზღაურდება გადახდილი თანხები და გაწეული დანახარჯები, ხოლო, „ქონებაზე“ რეგისტრირებული მესამე პირის (პირთა) იპოთეკის უფლება (უფლებები) უქმდება.

6.9 „ხელშეკრულების“ მოქმედების პერიოდში, დაკისრებული პირგასამტეხლოს გადახდა არ ათავისუფლებს „მყიდველს“ „ხელშეკრულებით“ ნაკისრი ვალდებულებების შესრულებისგან.“;

8. „ნასყიდობის ხელშეკრულების“ 8.2.2. მუხლი შეიცვალოს და ჩამოყალიბდეს შემდეგი რედაქციით:

„8.2.2. „მყიდველის“ შემთხვევაში:

შპს „ვერტექსი“

იურიდიული მისამართი: ქ. თბილისი, ნუცუბიძის ქ., №11ა, სართ.4, ბ. №19
ფაქტობრივი მისამართი: ქ. თბილისი, ე. მაღალაშვილის ქ. №7
ტელ: 577 38 04 20
ელ. ფოსტა: gelakhizanishvili@gmail.com“.

მუხლი 2

2.1. „ნასყიდობის ხელშეკრულებაში“ წინამდებარე „ცვლილების ხელშეკრულებით“ შესული ცვლილებები არ ცვლის „ნასყიდობის ხელშეკრულების“ სხვა მუხლების შინაარსს. ყველა სხვა მუხლით დადგენილი „მხარეთა“ უფლებები და მოვალეობები რჩება უცვლელი.

2.2. „ნასყიდობის ხელშეკრულებაში“ „ცვლილების ხელშეკრულებით“ განხორციელებული ცვლილებები მიიჩნევა „ნასყიდობის ხელშეკრულების“ შინაარსის ნაწილად და მხედველობაში მიიღება მისი განმარტების დროს.

2.3. წინამდებარე „ცვლილების ხელშეკრულება“ ძალაშია „მხარეთა“ მიერ მისი ხელმოწერის მომენტიდან.

2.4. „მყიდველი“ ვალდებულია დაფაროს წინამდებარე „ცვლილების ხელშეკრულების“ გაფორმებასთან/რეგისტრაციასთან დაკავშირებული ყველა ხარჯი.

2.5. წინამდებარე „ცვლილების ხელშეკრულება“ შედგენილია თანაბარი იურიდიული ძალის მქონე 3 (სამი) ეგზემპლარად, რომლებიც გადაეცემა „მხარეებსა“ და სსიპ - საჯარო რეესტრის ეროვნულ სააგენტოს.

ხელმოწერები:

„გამყიდველი“	„მყიდველი“
სსიპ „სახელმწიფო ქონების ეროვნული სააგენტო“	შპს „ვერტექსი“
წარმომადგენელი: ანჟელა გაბუნია	დირექტორი: გელა ხიზანიშვილი
_____	_____

ნასყიდობის ხელშეკრულება

ქ. თბილისი

29 ივნისი 2023 წ.

ერთი მხრივ, **სსიპ - სახელმწიფო ქონების ეროვნული სააგენტო,** (შემდეგში, **„გამყიდველი“**) წარმოდგენილი იურიდიული დეპარტამენტის სამართლებრივი უზრუნველყოფის სამსახურის წამყვანი სპეციალისტის ანა ჭეიშვილის (პ/ნ: 60001154386) სახით, მოქმედი სსიპ - სახელმწიფო ქონების ეროვნული სააგენტოს თავმჯდომარის მიერ 2023 წლის 26 ივნისს გაცემული №4/34586 მინდობილობით მინიჭებული უფლებამოსილების საფუძველზე და ფარგლებში და

მეორე მხრივ, **შპს - ვერტექსი (ს/ნ: 405071265)** (შემდეგში, **„მყიდველი“**) წარმოდგენილი დირექტორის გელა ხიზანიშვილის (პ/ნ 20001010955) სახით,

შემდეგში თითოეული წოდებული, როგორც „მხარე“, ხოლო ერთობლივად, როგორც „მხარეები“,

„სახელმწიფო ქონების შესახებ“ საქართველოს კანონის, „სახელმწიფო ქონების პირდაპირი მიყიდვის ფორმით პრივატიზების შესახებ დებულების დამტკიცების თაობაზე“ საქართველოს ეკონომიკისა და მდგრადი განვითარების მინისტრის 2010 წლის 16 სექტემბრის №1-1/1537 ბრძანებისა და „სახელმწიფო საკუთრებაში არსებული უძრავი ქონების შპს „ვერტექსისათვის“ პირდაპირი მიყიდვის ფორმით პრივატიზების შესახებ“ საქართველოს მთავრობის 2023 წლის 29 მაისის №1017 განკარგულების საფუძველზე, ვდებთ წინამდებარე ხელშეკრულებას (შემდეგში, „ხელშეკრულება“) შემდეგზე:

მუხლი 1. ხელშეკრულების საგანი

„გამყიდველი“ გადასცემს, ხოლო „მყიდველი“ საკუთრებაში იღებს სახელმწიფო საკუთრებაში არსებულ, ქ. თბილისში, ელგუჯა ამაშუკელის ქუჩაზე მდებარე 3904 კვ/მ არასასოფლო-სამეურნეო დანიშნულების მიწის ნაკვეთს (მიწის (უძრავი ქონების) ს/კ: 01.14.16.015.516) (შემდეგში, „ქონება“), „ხელშეკრულებით“ გათვალისწინებული ვალდებულებების შესრულების პირობით.

მუხლი 2. საპრივატიზებო თანხა და მისი გადახდის წესი

2.1 „მყიდველი“ ვალდებულია უზრუნველყოს საპრივატიზებო თანხის, 6 000 000 (ექვსი მილიონი) ლარის (შემდეგში, "საპრივატიზებო თანხა") გადახდა „ხელშეკრულების“ გაფორმებიდან არაუმეტეს 12 (თორმეტი) თვის ვადაში;

2.2 "საპრივატიზებო თანხის" გადახდა „მყიდველის" მიერ განხორციელდება უნაღდო ანგარიშსწორების ფორმით, შემდეგ საბანკო ანგარიშზე ჩარიცხვის გზით:

სალარე ანგარიში:
ანგარიშის დასახელება (მიმღები): სსიპ „სახელმწიფო ქონების ეროვნული სააგენტო"
ანგარიშის ნომერი: GE50BG0000000655067100 / ანგარიშის ვალუტა: ლარი
მიმღები ბანკი: სს „საქართველოს ბანკი"; მიმღები ბანკის კოდი: №BAGAGE22

2.3 „საპრივატიზებო თანხა" გადახდილად ჩაითვლება მისი „გამყიდველის" ანგარიშზე ასახვის მომენტიდან.

2.4 „მყიდველმა" „საპრივატიზებო თანხის" გადახდისას უნდა მიუთითოს „ხელშეკრულების" ამ პუნქტში გათვალისწინებული ერთ-ერთი რეკვიზიტი იმგვარად, რომ გადახდის დამადასტურებელი დოკუმენტის მეშვეობით დგინდებოდეს თანხის გადახდის მიზნობრიობა:

1. „ხელშეკრულების" გაფორმების თარიღი;
2. „მხარის" სახელწოდება და საიდენტიფიკაციო კოდი;
3. „ქონების" საკადასტრო კოდი.

2.5 ხელშეკრულების 2.2 მუხლში მითითებული საბანკო ანგარიშის რეკვიზიტების ცვლილების შემთხვევაში, „გამყიდველი" წერილობით აცნობებს „მყიდველს".

მუხლი 3. „მხარეთა" უფლება-მოვალეობები

3.1„მყიდველი" ვალდებულია:

3.1.1 „ხელშეკრულების" გაფორმებიდან არაუმეტეს 36 (ოცდათექვსმეტი) თვის ვადაში, პირადად ან მესამე პირის მეშვეობით უზრუნველყოს, „ქონების" ან მისი ნაწილის განვითარების (რაც მოიცავს (მაგრამ შესაძლოა, არ შემოიფარგლებოდეს) „ხელშეკრულების" გაფორმებიდან არაუმეტეს 12 (თორმეტი) თვის ვადაში „ქონებაზე" საინჟინრო-გეოლოგიური/გეოტექნიკური კვლევის მომზადებას და გამაგრებითი სამუშაოების (ასეთის საჭიროების შემთხვევაში) განხორციელებას) მიზნით, არანაკლებ 5 350 000 (ხუთი მილიონ სამას ორმოცდაათი ათასი) ლარის ინვესტიციის (დამატებული ღირებულების გადასახადის გათვალისწინების გარეშე) განხორციელება. ამასთან, ყოველგვარი ბუნდოვანების აღმოფხვრის მიზნით, ზუსტდება, რომ ამ მუხლის შესაბამისად გაწეულ ინვესტიციად მიიჩნევა „ქონების" განვითარების მიზნით „ქონებაზე" გაწეული კაპიტალიზებადი ხარჯი. ამასთანავე, მანქანა-დანადგარების/მოწყობილობების შეძენის მიზნით გაწეული ხარჯები, განსახორციელებელ

ინვესტიციაში ჩაითვლება მხოლოდ იმ შემთხვევაში, თუკი შესაბამისი მანქანა-დანადგარები/მოწყობილობები განთავსებული/არსებითად დაკავშირებული იქნება „ქონებასთან“.

3.1.2 „ხელშეკრულების“ 3.1.1 მუხლით დადგენილი ვალდებულების შესრულების დადასტურების მიზნით, ამავე მუხლით განსაზღვრული ვადის ამოწურვიდან არაუგვიანეს 45 (ორმოცდახუთი) კალენდარული დღისა „გამყიდველს“ წარუდგინოს „ხელშეკრულების“ 4.4 მუხლით განსაზღვრული აუდიტორული დასკვნა;

3.1.3 „გამყიდველის“ მოთხოვნისთანავე, მაგრამ არაუგვიანეს ასეთი მოთხოვნის მიღებიდან 30 (ოცდაათი) კალენდარული დღისა, „გამყიდველს“ წარუდგინოს ინფორმაცია „ხელშეკრულებით“ ნაკისრი ვალდებულებების შესრულების მდგომარეობის შესახებ. ამასთან, ყოველგვარი ბუნდოვანების აღმოფხვრის მიზნით, ზუსტდება, რომ „გამყიდველისათვის“ წინამდებარე მუხლით გათვალისწინებული ინფორმაციის წარდგენის ვალდებულება „მყიდველს“ ეკისრება „ხელშეკრულებით“ ნაკისრი ვალდებულებების შესრულების, „გამყიდველის“ მიერ სრულად დადასტურებამდე;

3.1.4 დაფაროს „ქონებაზე“ საკუთრების უფლების და „ხელშეკრულებით“ ნაკისრი ვალდებულებების სსიპ - საჯარო რეესტრის ეროვნულ სააგენტოში (შემდეგში - „საჯარო რეესტრი“) რეგისტრაციის, აგრეთვე, „ხელშეკრულების“ გაფორმებასთან დაკავშირებული სხვა ხარჯ(ებ)ი.

3.2 „გამყიდველი“ ვალდებულია „მყიდველის“ მიერ „ხელშეკრულებით“ გათვალისწინებული შესაბამისი ვალდებულების შესრულების დამადასტურებელი დოკუმენტის წარმოდგენის შემთხვევაში, 30 (ოცდაათი) კალენდარული დღის ვადაში წერილობით დაადასტუროს ვალდებულების სრულად ან მისი ნაწილის შესრულების მიღება, რაც „საჯარო რეესტრში“ შესაბამისი ვალდებულების მოხსნის ან მასში ცვლილების რეგისტრაციის საფუძველია.

მუხლი 4. „ხელშეკრულების“ განსაკუთრებული პირობები

4.1 „მყიდველს“ „ქონებაზე“ საკუთრების უფლება გადაეცემა „ხელშეკრულების“ გაფორმების და საკუთრების უფლების „საჯარო რეესტრში“ რეგისტრაციის მომენტიდან. ამასთან, „ქონებაზე“ საკუთრების უფლება „მყიდველს“ გადაეცემა „ხელშეკრულებით“ ნაკისრი ვალდებულებების შესრულების პირობით.

4.2 „ქონებაზე“ საკუთრების უფლებასთან ერთად „საჯარო რეესტრში“ რეგისტრირდება ხელშეკრულებით გათვალისწინებული ვალდებულებები, მათ შორის „საპრივატიზებო თანხის“ გადახდის ვალდებულება.

4.3 „ხელშეკრულებით“ ნაკისრი ვალდებულებები შესრულებულად ითვლება „გამყიდველის“ მიერ მათი შესრულების წერილობით დადასტურების მომენტიდან.

4.4 „ხელშეკრულების“ 3.1.1 მუხლით გათვალისწინებული ვალდებულებების შესრულების დადასტურება განხორციელდება შესაბამისი აუდიტორული დასკვნის საფუძველზე, რომელიც უნდა შეიცავდეს რწმუნებას შესაბამისი ვალდებულების შესრულების თაობაზე და გაცემული უნდა იყოს „ბუღალტრული აღრიცხვის, ანგარიშგებისა და აუდიტის შესახებ“ საქართველოს კანონის მე-14 მუხლის მე-7 პუნქტით განსაზღვრული აუდიტორული ფირმის მიერ.

4.5 „მყიდველის“ მიერ „ხელშეკრულებით“ განსაზღვრული „საპრივატიზებო თანხის“ გადახდის შემდეგ, „ხელშეკრულების“ მოქმედების პერიოდში „მყიდველის“ მიერ „ქონების“ გასხვისების შემთხვევაში, „მყიდველი” ვალდებულია „ქონება“ ახალ მესაკუთრეზე გაასხვისოს იმავე პირობებით, რაც გათვალისწინებული იყო „ხელშეკრულებით“. ახალი მესაკუთრე სრულად ჩაენაცვლება „მყიდველს“ „ხელშეკრულებაში“. ამასთან, „ქონების“ გასხვისებამდე ახალი მესაკუთრის მიერ „გამყიდველს“ უნდა წარედგინოს შესაბამისი საბანკო გარანტია. „ქონების“ გასხვისების შესახებ წერილობით უნდა ეცნობოს „გამყიდველს“.

4.6 „მყიდველის“ მიერ „ხელშეკრულებით“ განსაზღვრული „საპრივატიზებო თანხის“ გადახდის შემდეგ, „ხელშეკრულების“ მოქმედების პერიოდში „მყიდველის“ მიერ „ქონების“ ნაწილობრივ გასხვისების შემთხვევაში, „მყიდველი“ ვალდებულია ქონების ნაწილი ახალ მესაკუთრეზე გაასხვისოს იმავე პირობებით, რაც გათვალისწინებულია „ხელშეკრულებით“. ასეთ შემთხვევაში, ახალი მესაკუთრე „მყიდველთან“ ერთად სოლიდარულად აგებს პასუხს „ხელშეკრულებით“ ნაკისრი ვალდებულებების შესრულებისათვის. ამასთან, „ქონების“ ნაწილობრივ გასხვისებამდე „გამყიდველს“ უნდა წარედგინოს შესაბამისი საბანკო გარანტია, რომლითაც „მყიდველთან“ ერთად პრინციპალად განსაზღვრული იქნება ახალი მესაკუთრე ან შესაბამისი გარანტის წერილობითი დასტური, რომ საბანკო გარანტიის საფუძველზე „გამყიდველის“ (ბენეფიციარის) მიერ მოთხოვნის დაყენების შემთხვევაში, „მყიდველის“ (პრინციპალის) სოლიდარული პასუხისმგებლობის მიუხედავად, გარანტი შეასრულებს „გამყიდველის“ (ბენეფიციარის) მოთხოვნას სრულად. „ქონების“ ნაწილის გასხვისების შესახებ წერილობით უნდა ეცნობოს „გამყიდველს“.

4.7 „მყიდველი“ უფლებამოსილია „გამყიდველის“ წერილობითი თანხმობის არსებობის შემთხვევაში, საპრივატიზებო ვალდებულებების შესრულების მიზნით, იპოთეკით დატვირთოს „ქონება“. ამასთან, „ქონების“ იპოთეკით დატვირთვის შემთხვევაში, იპოთეკარის მიმართ იპოთეკით უზრუნველყოფილი მოთხოვნის შეუსრულებლობის გამო იპოთეკით დატვირთული ქონების იპოთეკარის საკუთრებაში გადასვლისას ან „სააღსრულებო წარმოებათა შესახებ“ საქართველოს კანონით ან საქართველოს სამოქალაქო კოდექსით დადგენილი წესით რეალიზაციისას (მიუხედავად ასეთი რეალიზაციის ფორმისა) ახალ და ყოველ შემდგომ მესაკუთრეზე სრულად გადადის „ხელშეკრულებით“ გათვალისწინებული „მყიდველის“ ვალდებულებები.

4.8 „მყიდველის“ მიერ „ხელშეკრულებით“ განსაზღვრული „საპრივატიზებო თანხის“ გადახდამდე, „მყიდველს“ არ აქვს უფლება „ქონება“ ან მისი ნაწილი გაასხვისოს, გასცეს სარგებლობის უფლებით ან სხვაგვარად დატვირთოს „ხელშეკრულების“ 4.7 მუხლით გათვალისწინებული შემთხვევის გარდა.

4.9 „მყიდველის“ მიერ „ხელშეკრულებით“ განსაზღვრული „საპრივატიზებო თანხის“ გადახდის შემდეგ, „ხელშეკრულების“ მოქმედების პერიოდში „მყიდველს“ უფლება არ აქვს „გამყიდველთან“ შეთანხმების გარეშე „ქონება“ გასცეს სარგებლობაში ან სხვაგვარად დატვირთოს.

4.10 „მყიდველი“ არ თავისუფლდება „ხელშეკრულებით“ გათვალისწინებული შესაბამისი პასუხისმგებლობისაგან „ხელშეკრულებით“ ნაკისრი შესაბამისი ვალდებულებების შესასრულებლად გამოყენებული მესამე პირ(ებ)ის იმ ქმედებ(ებ)ისათვის, რამაც გამოიწვია აღნიშნული ვალდებულებების დარღვევა.

მუხლი 5. საბანკო გარანტია

5.1 „მყიდველის“ მიერ წარმოდგენილი სს საქართველოს ბანკის (ს/კ: 204378869) მიერ 2023 წლის 28 ივნისს გაცემული №PE1046025-23 საბანკო გარანტია (შემდეგში, „საბანკო გარანტია“), მისი მოქმედების პერიოდში უზრუნველყოფს „ხელშეკრულების“ 2.1 და 3.1.1 მუხლებით განსაზღვრული ვალდებულებების შესრულებას, მათ შორის, მათი შეუსრულებლობისათვის „ხელშეკრულების“ საფუძველზე დაკისრებული პირგასამტეხლოს გადახდას.

5.2 „მყიდველი“ ვალდებულია „საბანკო გარანტიის“ თანხის ოდენობის შემცირების შემთხვევაში, 1 (ერთი) თვის ვადაში შეავსოს იგი მის სრულ ოდენობამდე.

5.3 „მყიდველის“ მიერ „ხელშეკრულებით“ ნაკისრი ვალდებულებ(ებ)ის შეუსრულებლობის შედეგად „გამყიდველის“ მხრიდან, „ხელშეკრულების“ 6.7 მუხლის შესაბამისად „ხელშეკრულების“ მოშლის/ავტომატურად შეწყვეტის შემთხვევაში „საბანკო გარანტიის“ თანხა სრულად ირიცხება შესაბამის ბიუჯეტში.

მუხლი 6. „მხარეთა“ პასუხისმგებლობა და „ხელშეკრულების“ შეწყვეტა

6.1 „ხელშეკრულებით“ ნაკისრი ვალდებულებების შეუსრულებლობის შემთხვევაში, „მყიდველი“ იღებს გაფრთხილებას წერილობითი სახით, სადაც მიეთითება დარღვევის გამოსწორების ვადა (რომლის ხანგრძლივობა არ უნდა აღემატებოდეს „ხელშეკრულებით“ გათვალისწინებული ვალდებულებ(ებ)ის შესრულების (მათ შორის, პირგასამტეხლოს

გადახდის) უზრუნველსაყოფად წარმოდგენილი მოქმედი საბანკო გარანტიის ვადას, ხოლო, „ხელშეკრულების“ 2.1 ან/და 3.1.1 მუხლ(ებ)ით გათვალისწინებული ვალდებულების დარღვევის შემთხვევაში, ასევე, შესაბამისი ვალდებულების შესრულების ვადის ამოწურვიდან/ვალდებულების დარღვევიდან 1 წელს), პირგასამტეხლოს გადახდის ვალდებულების შესახებ და საბანკო ანგარიშის რეკვიზიტები, რომელზეც პირგასამტეხლოს თანხა უნდა იქნეს გადახდილი.

6.2 „ხელშეკრულების“ 2.1 მუხლით განსაზღვრული „საპრივატიზებო თანხის“ გადახდის ვალდებულების შეუსრულებლობის ან არაჯეროვანი შესრულების შემთხვევაში, „მყიდველს“ ეკისრება პირგასამტეხლო გადაუხდელი თანხის 0.1%-ის ოდენობით, დარღვევის დღიდან ყოველ ვადაგადაცილებულ დღეზე.

6.3 „ხელშეკრულების“ 3.1.1 მუხლით განსაზღვრული ვალდებულების შეუსრულებლობის ან არაჯეროვანი შესრულების შემთხვევაში, მყიდველს ეკისრება პირგასამტეხლო დარჩენილი განსახორციელებელი ინვესტიციის თანხის 0,05%-ის ოდენობით დარღვევის დღიდან ყოველ ვადაგადაცილებულ დღეზე.

6.4 „ხელშეკრულების“ 3.1.2 მუხლით განსაზღვრული ვალდებულების შეუსრულებლობის ან არაჯეროვანი შესრულების შემთხვევაში, „მყიდველს“ ეკისრება პირგასამტეხლო 50 (ორმოცდაათი) ლარის ოდენობით, დარღვევის დღიდან ყოველ ვადაგადაცილებულ დღეზე.

6.5 „ხელშეკრულების“ 3.1.3 მუხლით განსაზღვრული ვალდებულების თითოეულ ჯერზე შეუსრულებლობის შემთხვევაში „მყიდველს“ ეკისრება ერთჯერადი პირგასამტეხლო 500 (ხუთასი) ლარის ოდენობით.

6.6 „ხელშეკრულების“ 5.2 მუხლით განსაზღვრული ვალდებულების შეუსრულებლობის ან არაჯეროვანი შესრულების შემთხვევაში, „მყიდველს“ ეკისრება პირგასამტეხლო საბანკო გარანტიის შესავსები თანხის 0.1%-ის ოდენობით, დარღვევის დღიდან ყოველ ვადაგადაცილებულ დღეზე.

6.7 „მყიდველის“ მიერ „ხელშეკრულებით“ გათვალისწინებული ვალდებულებების განმეორებით (დამატებით ვადაში) შეუსრულებლობის ან/და დაწესებულ ვადაში პირგასამტეხლოს გადაუხდელობის შემთხვევაში, „გამყიდველს“ უფლება აქვს ცალმხრივად მოშალოს „ხელშეკრულება“, ამასთან, „ხელშეკრულების“ 2.1 ან/და 3.1.1 მუხლ(ებ)ით გათვალისწინებული ვალდებულების დარღვევიდან ერთწლიანი პერიოდის ამოწურვის თარიღიდან „ხელშეკრულება“ წყდება ავტომატურად. წინამდებარე მუხლის შესაბამისად „ხელშეკრულების“ მოშლის ან ავტომატურად შეწყვეტის შემთხვევაში „ქონება“ ბრუნდება

სახელმწიფო საკუთრებაში. „მყიდველს“ არ უნაზღაურდება გადახდილი თანხები და გაწეული დანახარჯები, ხოლო, „ქონებაზე“ რეგისტრირებული მესამე პირის (პირთა) იპოთეკის უფლება (უფლებები) უქმდება.

6.8 „ხელშეკრულების“ მოქმედების პერიოდში, დაკისრებული პირგასამტეხლოს გადახდა არ ათავისუფლებს „მყიდველს“ „ხელშეკრულებით“ ნაკისრი ვალდებულებების შესრულებისგან.

მუხლი 7. ფორს-მაჟორი

7.1 „მხარეები“ თავისუფლდებიან პასუხისმგებლობისგან „ხელშეკრულებით“ განსაზღვრული ვალდებულებების შეუსრულებლობის ან არაჯეროვნად შესრულების გამო, თუ ამგვარი შეუსრულებლობა ან არაჯეროვანი შესრულება გამოწვეული იყო ფორს-მაჟორული გარემოებით. „ხელშეკრულების“ მიზნებისთვის ფორს-მაჟორულ გარემოებად ჩაითვლება გარემოება ან მოვლენა, რომელიც სცდება „გამყიდველის“ ან „მყიდველის“ კონტროლის ფარგლებს და შესაბამის „მხარეს“ არ შეეძლო მისი წინასწარ განჭვრეტა, თავიდან აცილება და რომლის დადგომაც „ხელშეკრულებით“ გათვალისწინებული ვალდებულებების შესრულებას შეუძლებელს ხდის. „ხელშეკრულების“ მიზნებისათვის ფორს-მაჟორული გარემოება მოიცავს, მაგრამ არ შემოიფარგლება სტიქიური უბედურებებით, გაფიცვებით, საბოტაჟით და სხვა სახის წარმოების შეფერხებით, სამოქალაქო არეულობით, ომით (გამოცხადებული თუ გამოუცხადებელი), ან სხვა სამხედრო, ტერორისტული ან პარტიზანული მოქმედებებით, ბლოკადით, აჯანყებით, მიწისძვრებით, ზვავებით ან სხვა მოვლენით.

7.2 „მხარე”, რომელიც ვერ ასრულებს მის ვალდებულებებს ფორს-მაჟორული გარემოების ან მოვლენის გამო, ვალდებულია, აცნობოს მეორე „მხარეს” ხსენებული გარემოების ან მოვლენის როგორც დადგომის, ასევე შეწყვეტის შესახებ არაუგვიანეს 10 (ათი) დღისა მისი დადგომიდან ან შეწყვეტიდან. წინააღმდეგ შემთხვევაში, „მხარე” კარგავს უფლებას, მიუთითოს აღნიშნულ მოვლენებზე და გარემოებებზე, როგორც ვალდებულებების შეუსრულებლობის ან არაჯეროვანი შესრულების გამო პასუხისმგებლობისგან გათავისუფლების საფუძველზე. აღნიშნულ შეტყობინებაში მითითებული უნდა იყოს ფორს-მაჟორული მოვლენის ან გარემოების აღწერა და მათი ზეგავლენა ამ „მხარის” მიერ „ხელშეკრულებით” განსაზღვრული ვალდებულებების შესრულებაზე, ისევე, როგორც ასეთი ვალდებულებების შესრულების დაგვიანების მოსალოდნელი ვადა.

7.3 ფორს-მაჟორული გარემოებების არსებობის და მათი დადასტურების შემთხვევაში „მხარეების” მიერ სახელშეკრულებო ვალდებულებების შესრულების ვადა გადაიდება ფორს-მაჟორული გარემოების ხანგრძლივობის შესაბამისად.

7.4 ვადის ათვლა განახლდება იმ ფორს-მაჟორული გარემოების მოქმედების შეწყვეტის დღიდან, რომელიც წარმოადგენდა სახელშეკრულებო ვალდებულებების შესრულების

შეჩერების საფუძველს. ვადის დარჩენილი ნაწილი გადაიწევს შეჩერების ხანგრძლივობის შესაბამისად.

7.5 ფორს-მაჟორული გარემოებების 3 (სამი) თვეზე მეტი ხნით გაგრძელების შემთხვევაში, „მხარეები" უფლებამოსილნი არიან განიხილონ „ხელშეკრულების" შეწყვეტის საკითხი.

მუხლი 8. შეტყობინებები

8.1 ნებისმიერი შეტყობინება და მიმოწერა „მხარეებს" შორის უნდა განხორციელდეს წერილობით, ქართულ ენაზე და გადაცემულ უნდა იქნეს პირადად ან კურიერის მეშვეობით, ქვემოთ მითითებულ მისამართებზე ან სხვა მისამართზე წინასწარი შეტყობინებით.

8.2 „ხელშეკრულების" მიზნებისათვის, „მხარეთა" რეკვიზიტებია:

8.2.1 „გამყიდველის" შემთხვევაში:

სსიპ - სახელმწიფო ქონების ეროვნული სააგენტო
მისამართი: ილია ჭავჭავაძის გამზ. №49ა, ქ. თბილისი, საქართველო
ტელ: 14 20

8.2.2 „მყიდველის" შემთხვევაში:

შპს „ვერტექსი"
მისამართი: თბილისი, ალ. ყაზბეგის 14 ბ.
ტელ: 577 38 04 20

8.3 „მყიდველი" ვალდებულია, შეატყობინოს „გამყიდველს" მის საიდენტიფიკაციო მონაცემებში ნებისმიერი ცვლილების, მათ შორის, მისამართის ცვლილების შესახებ, ამგვარი ცვლილების განხორციელებიდან არაუგვიანეს 10 (ათი) კალენდარული დღისა. წინააღმდეგ შემთხვევაში, „გამყიდველის" მიერ „მყიდველის" ძველ მისამართზე გაგზავნილი ნებისმიერი კორესპონდენცია, მათ შორის, წერილობითი გაფრთხილება, ჩაითვლება ჩაბარებულად.

8.4 „ხელშეკრულების" 8.3 მუხლით გათვალისწინებული შემთხვევის გარდა, თუ ზედიზედ ორჯერ ვერ მოხდება „გამყიდველის" მიერ „მყიდველის" მისამართზე გაგზავნილი შეტყობინების ჩაბარება, კორესპონდენცია ჩაითვლება „მყიდველისათვის" ჩაბარებულად მისი „გამყიდველისათვის" ხელმეორედ დაბრუნების დღიდან.

მუხლი 9. მარეგულირებელი კანონმდებლობა და დავების გადაწყვეტა

9.1 „ხელშეკრულება" რეგულირდება და განიმარტება საქართველოს კანონმდებლობის შესაბამისად.

9.2 „მხარეთა“ შორის დავის არსებობის შემთხვევაში, დავას წყვეტს საქართველოს საერთო სასამართლოები საქართველოს კანონმდებლობის შესაბამისად.

მუხლი 10. სხვა დებულებები

10.1 „ხელშეკრულებაში“ ნებისმიერი ცვლილების ან/და დამატების შეტანა დასაშვებია მხარეთა წერილობითი თანხმობით, „ხელშეკრულებაში“ ცვლილების შეტანის გზით, რომლისთვისაც დაცული უნდა იყოს იგივე ფორმა, რაც გათვალისწინებულია „ხელშეკრულებისთვის“.

10.2 „ხელშეკრულების“ ყველა ცვლილება/დამატება და/ან დანართი წარმოადგენს „ხელშეკრულების“ განუყოფელ ნაწილს.

10.3 სათაურები „ხელშეკრულებაში“ მოცემულია მითითების გაადვილების მიზნით და არ იქონიებს ზემოქმედებას რაიმე სახით მოცემული პირობების ინტერპრეტაციაზე.

10.4 „ხელშეკრულება“ გაფორმებულია ქართულ ენაზე, თანაბარი იურიდიული ძალის მქონე 3 (სამი) ეგზემპლარად, რომლებიც გადაეცემა „მხარეებს“ და „საჯარო რეესტრს“.

10.5 „ხელშეკრულება“ გაფორმებულად ითვლება „მხარეთა“ მიერ მისი ხელმოწერის მომენტიდან.

„გამყიდველი“	„მყიდველი“
სსიპ „სახელმწიფო ქონების ეროვნული სააგენტო“	**შპს „ვერტექსი“**
წარმომადგენელი: ანა ჭეიშვილი	წარმომადგენელი: გელა ხიზანიშვილი

შ.პ.ს. “დიდგორი-2011” “Didgori-2011” Ltd
საქართველო, ქ. თბილისი, სოფელი დიღომი, ს/კ 404901111. ტელ.: 551147980
Village Dighomi, Tbilisi, Georgia, I/d: 404901111. Tel.: 551147980

ქ.თბილისი, ელგუჯა ამაშუკელის ქუჩა ს/კ 01.14.16.015.516
მრავალფუნქციური შენობა-ნაგებობის სახლის პროექტი

მომიჯნავე შენობა-ნაგებობების ტექნიკური მდგომარეობა და გავლენის შეფასება (კორექტირებული)

დირექტორი ნ. სილაგაძე

თბილისი 2024 წელი

ქ.თბილისი, ელგუჯა ამაშუკელის ქუჩა ს/კ 01.14.16.015.516

მრავალფუნქციური შენობა-ნაგებობის სახლის პროექტი

მომიჯნავე შენობა-ნაგებობების ტექნიკური მდგომარეობა და გავლენის შეფასება (კორექტირებული)

საპროექტო ტერიტორია, რომლის საკადასტრო კოდია ს/კ **01.14.16.015.516** ფართი შეადგენს 3904 მ^2-ს. მასზე გათვალისწინებულია მრავალფუნქციური შენობა-ნაგებობის მშენებლობა, რომლის ჩაღრმავება რელიეფის ზედაპირიდან შეადგენს 8.0 მ. შენობაა განხორციელდება მონოლითური რკინაბეტონის კარკასით.

საპროექტო ტერიტორიას უშუალოდ ესაზღვრება შემდეგი საკადასტრო ერთეულები:

1. ს/კ 01.14.16.015.288 ტერიტორიის ფართი შეადგენს 2531 მ^2 -ს. წარმოდგენილ საკადასტრო ერთეულზე განთავსებულია მრავალბინიანი მრავალსართულიანი საცხოვრებელი სახლი. საპროექტო შენობა-ნაგებობასა და წარმოდგენილ საკადასტრო ერთეულს შორის მანძილი შეადგენს 8.0 მ. არსებულ შენობა-ნაგებობას გააჩნია არასრული მიწისქვეშა სართული რომლის ჩაღრმავება მიწის ზედაპირიდან შეადგენს 1.0 მეტრს. საპროექტო შენობის ქვაბულის ფერდის 45 გრადუსიანი კუთხით მოწყობის შემთხვევაში წარმოდგენილ შენობა-ნაგებობაზე გავლენას ადგილი ვერ ექნება ვერც აგების და ვერც შემდგომი ექსპლოატაციის პერიოდში.
2. ს/კ 01.14.16.015.130 ტერიტორიის ფართი შეადგენს 900 მ^2 -ს. წარმოდგენილ საკადასტრო ერთეული ცარიელი და მასზე არ მიმდინარეობს არანაირი ქალაქმშენებლობითი პროექტზე წარმოება ქ.თბილისის მერიის არქიტექტურის სამსახურში, შესაბამისად გავლენას ადგილი ვერ ექნება.
3. ს/კ 01.14.16.015.543 ტერიტორიის ფართი შეადგენს 10430 მ^2 -ს. წარმოდგენილ საკადასტრო ერთეული ცარიელი. ვინაიდან და რადგანაც წარმოდგენილი საკადასტრო ერთეული განთავსებულია ფერდზე და საპროექტო საკადასტრო ერთეულზე იგეგმება ქვაბულის მოწყობა, აუცილებელია მოეწყოს ფერდის გამაგრებითი სამუშაოები.
4. ე.ამაშუკელის ქუჩის მხრიდან ფერდის ჩამოშლის საშიშროებიდან გამომდინარე კონსტრუქციულ პროექტში წარმოდგენილია ფერდის გასამაგრებლად და შემდგომში საპროექტო შენობა-ნაგებობის სამშენებლო სამუშაოების უსაფრთხო წარმოებისათვის ფერდის გამაგრების პროექტი რომელიც მოიცავს ხიმინჯოვანი ფარდის მოწყობას რომელიც უზრუნველყოფს

შემდგომში სამშენებლო სამუშაოების უსაფრთხოდ ჩატარებას და ფერდის მდგრადობას.

ყოველივე წარმოდგენილი გათვალისწინებულია კონსტრუქციულ პროექტში

დასკვნა

ჩატარებული ანალიზის საფუძველზე, საპროექტო შენობა გავლენას ვერ მოახდენს მომიჯნავე შენობა-ნაგებობებზე ვერც აგების და ვერც ექსპლოატაციის პროცესში ვინაიდან საპროექტო საკადასტრო ერთეული არსებული შენობა-ნაგებობების დაშორება შეადგენს 8 მეტრს. ასევე შენობა-ნაგებობა ვერ მოახდენს გავლენას ფერდის მდგრადობაზე თუ დაცული იქნება კონსტრუქციული პროექტით წარმოდგენილი ტექნოლოგიური პროცესები.

კონსტრუქტორი ზ. სილაგაძე

გამოყენებული ლიტერატურა

1. პნ 02.01-08 შენობებისა და ნაგებობების ფუძეები;

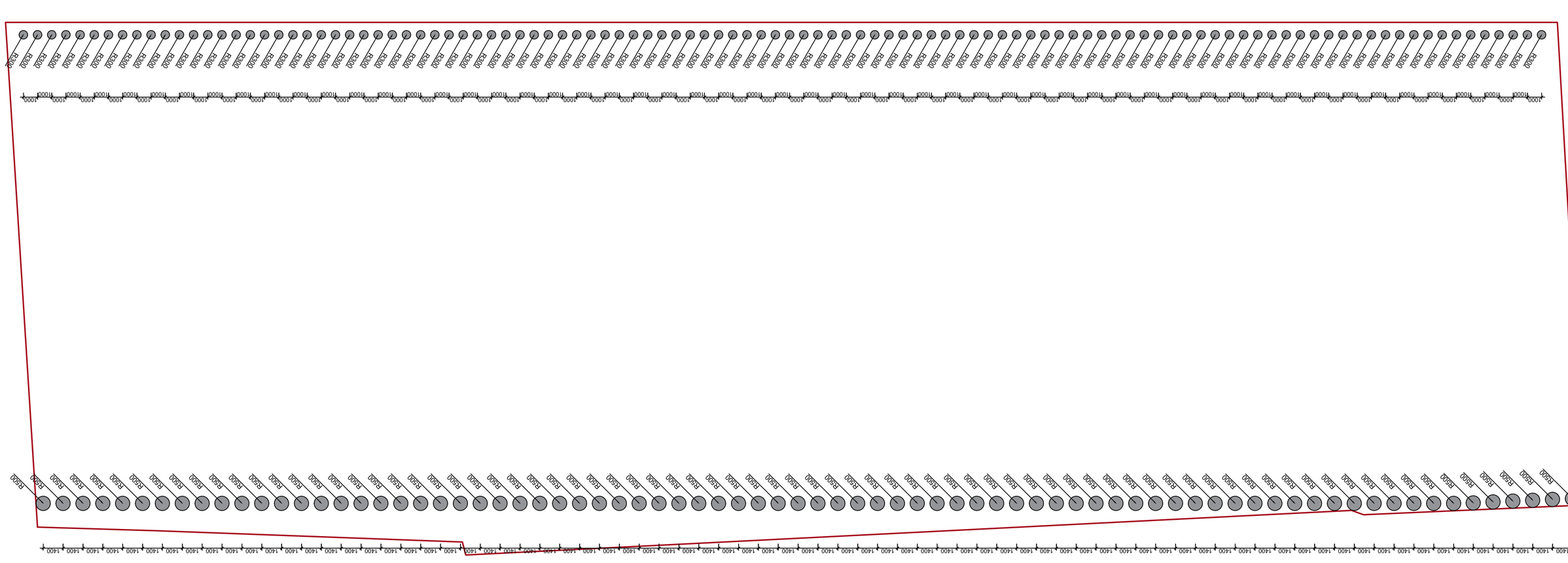

ՀՑՈՐԿ ՊՈՉԱՒՅՄՑՁ ՊՈՖՈՐՉՒ ՕՉՏՈՑՑՏՈ ՊՈՖՈՐՉՑ

ՀՑՈՐԿ ՊՈՉԱՒՅՄՑՁ ՊՈՖՈՐՉՒ ՕՉՏՈՑՑՏՈ ՊՈՖՈՐՉՑ					

ՀՀ, ՅՈՒ, ՕԵՅՕԼ		ՀՀ, ԵՅՅՀՅ	ՅՅՀԱՒՐՎՀՀ
ՀՀ, ՅՈՒ, ՀՈՐՕԼ	ՀՀՅՈՅՀՅՅՈՐՀՀՈ	ՀՀ, ՀՅՅՀՅ	ՀՀՀԼԻՅՎՀՀ
ՀՀ, ՅՈՒ, ՕԵՅՕԼ		ՀՀ, ՀՅՅՀՅ	ՅՅՀԱՒՐՎՀՀ
ՀՀ, ՅՈՒ, ՀՈՐՕԼ	ՀՀՅՈՅՀՅՅՈՐՀՀՈ	ՀՀ, ՀՅՅՀՅ	ՀՀՀԼԻՅՎՀՀ
ՀՀ, ՅՈՒ, ՕԵՅՕԼ		ՀՀ, Ե

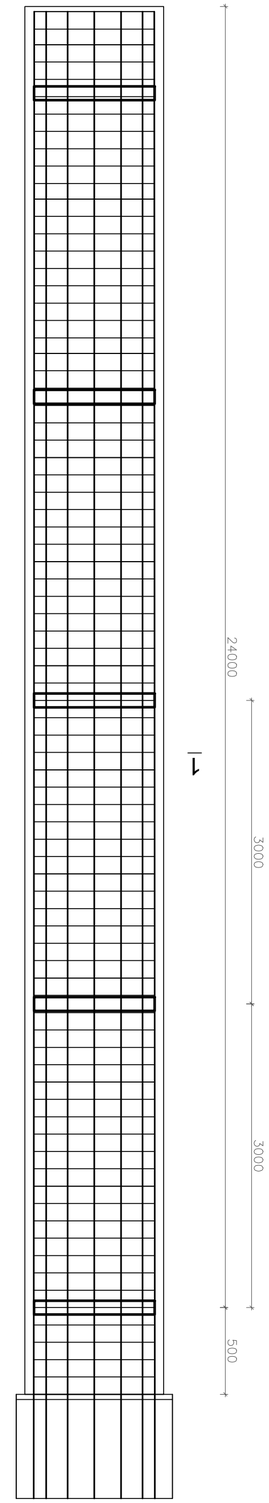

Ъоэоб%ол эъгэ¶ъ

Ъоэоб%ол эээмо 1-1

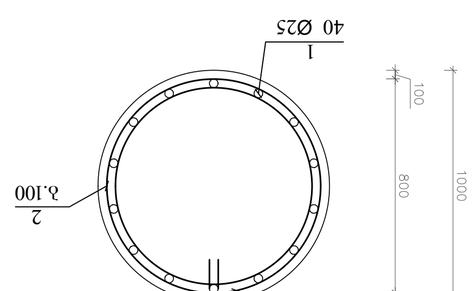

Ъоэоб%ол эээмо

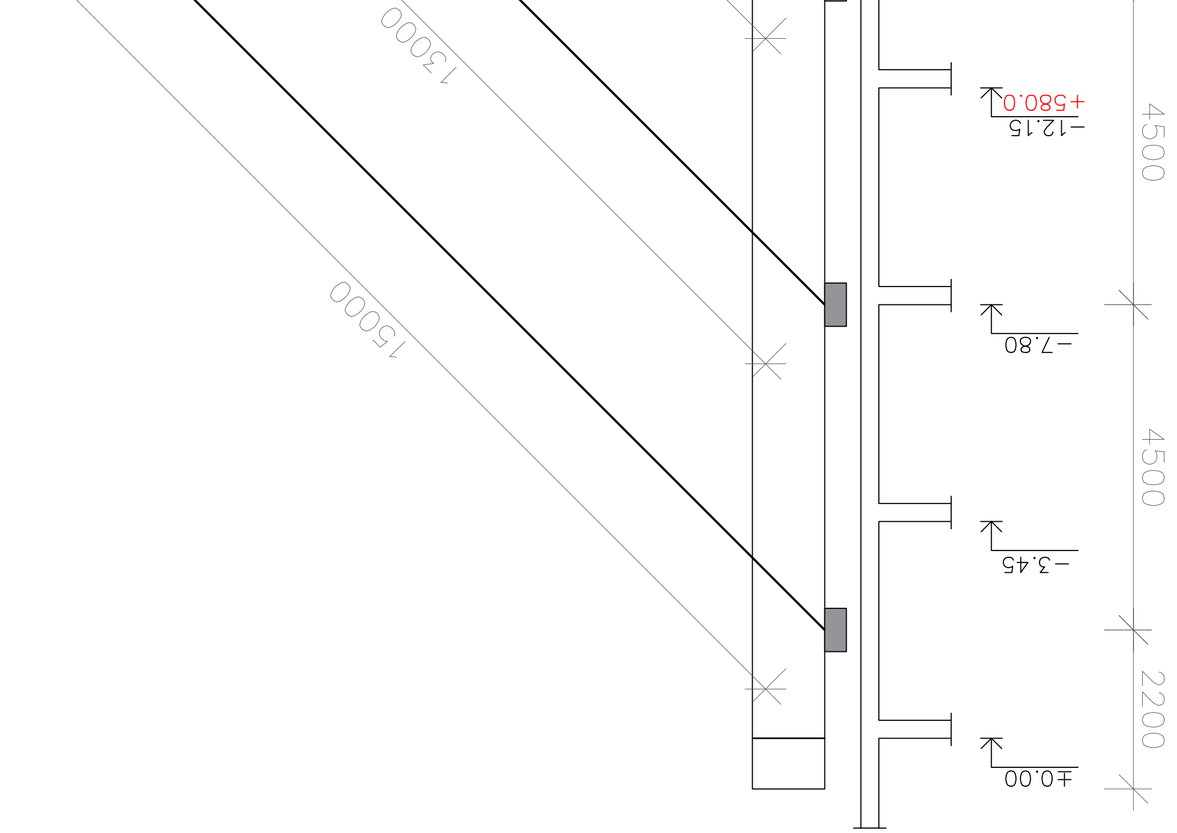

ээмем%ол %эъбэъэо эээ¶ол эъгэ¶ъ

ДОЪОлЭсОЪО, ЭлэгээъЭ сЭ ЭъгЭЭлЭсЭЭ гЭЭл ЪЭъЭЭлгЭЭлЭсЭЭ ЭЭ 01.14.601516 (Ъ/з 01.14.601516) ЭъЭЭлЭЭЭ ЭЭлЭЭЭЭЭ ЭЭЭЭЭ

დიპლომი

Г-I № 182323

ეს დიპლომი მიეცა სილაგაძე
ზაური აპოლონის ძეს
მასზე, რომ იგი 1971 წელს შევიდა
ვ.ი. ლენინის სახ. საქართველოს
პოლიტექნიკურ ინსტიტუტში
და 1976წელს დაამთავრა
ალნიშნული ინსტიტუტის
სრული კურსი სპეციალობით
სამრეწველო და სამოქალაქო
მშენებლობა
სახელმწიფო საგამოცდო კომისიის 1976 წ.
„22“ ივნისის გადაწყვეტილებით
ზ.ა. სილაგაძეს მიენიჭა
ინჟინერ-მშენებლის კვალიფიკაცია.

სახელმწიფო საგამოცდო კომისიის თავმჯდომარე
რექტორი
მდივანი

ქალაქი თბილისი 1980წ. „17“ IV

სარეგისტრაციო № 4993-Сгр

Грузинский яз.

ДИПЛОМ

Г-I № 182323

Настоящий диплом выдан Силагадзе
Заури Аполлоновичу
в том, что он в 1971 году поступил
в Грузинский политехнический
ин-т им. В.И. Ленина
и в 1976 году окончил полный курс
названного института
по специальности
Промышленное и гражданское
строительство

Решением Государственной экзаменационной
комиссии от „22“ июня 1976 г.
Силагадзе З.А.
присвоена квалификация
инженера-строителя

Председатель Государственной
экзаменационной комиссии
Ректор
Секретарь

м. п.

Город Тбилиси „17“ IV 1980 г.

Регистрационный № 4993-Сгр.

Московская типография Гознака. 1976.

Georgia

IDENTITY CARD

მოქალაქის პირადობის მოწმობა

საქართველო

GEO



სახელი / FIRST NAME

ზაური

ZAUR

გვარი / LAST NAME

სილაგაძე

SILAGADZE

მოქ. / CIT | სქესი / SEX | პირადი No / PERSONAL No

GEO | მმ / M | 01003008527

დაბადების თარიღი / DATE OF BIRTH

20.01.1951

მოქმედების ვადა / DATE OF EXPIRY

14.05.2029

ხელმოწერა / SIGNATURE

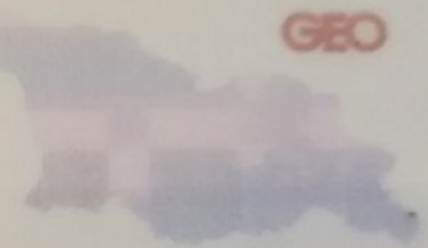

გარების No / CARD No

18IE40012

დაბადების ადგილი / PLACE OF BIRTH

წყალტუბო

TSKALTUBO

გაცემის თარიღი / DATE OF ISSUE

14.05.2019

გამცემი ორგანო / ISSUING AUTHORITY

იუსტიციის სამინისტრო

MINISTRY OF JUSTICE

დამკვეთი: სრს; დამამზადებელი: MB-IDS 2018

სფს-ს რეგისტრაციის No 26-3184





IDGE018IE40012401003008527<<<<
5101201M2905143GE0<<<<<<<<<<<8
SILAGADZE<<ZAUR<<<<<<<<<<<<<<

ზაურ სილაგაძე
(საპროექტო სამუშაოების გამოცდილება)

ქ. თბილისი, ვაკე-საბურთალოს რაიონი, სოფ. დიდგორი: (995 51)-14 79 80

დაბადების თარიღი: 2 იანვარი, 1951
ოჯახური მდგომარეობა: დაოჯახებული

განათლება:

1971 – 1976 ***საქართველოს პოლიტექნიკური ინსტიტუტი.***
სამშენებლო ფაკულტეტი
ინჟინერ-მშენებლის სპეციალობა

სამუშაო გამოცდილება:

2/08/1976 – 15/02/1992 ***თბილისის ზონალური სამეცნიერო კვლევითი და საპროექტო ინსტიტუტი "თბილზნიეპი"***
ინჟინერ კონსტრუქტორი
უფროსი ინჟინერი
ჯგუფის ხელმძღვანელი
პროექტის მთავარი ინჟინერი
პროექტის მთავარი კონსტრუქტორი

15/09/1989 – 15/01/1990 ***მივლინება კამბოჯის სახალხო რესპუბლიკაში, საპროექტო და სამშენებლო სამუშაოები***

10/11/1999 – 24/03/2004 ***შპს "არქგეიზი"-ს მთავარი ინჟინერი***

- კოსტავას ქ. 47-ში აშენებული 16 სართულიანი საცხოვრებელი სახლისა და სასტუმრო ვარაზის მთავარი კონსტრუქტორი და მშენებელი.
- ხორავას ქ. 4-ში 9 სართულიანი საცხოვრებელი სახლის მთავარი კონსტრუქტორი და მშენებელი.

07/06/2005 – 12/05/2006 ***შპს "გიკსი"-ს მთავარი ინჟინერი***

- სააქციო საზოგადოება "ცოდნის" შენობაზე 1 სართულის დაშენების მთავარი კონსტრუქტორი და მშენებელი.

10/07/2007 – 01/06/2010 ***შპს "გასნიკკომპანი"-ს მთავარი ინჟინერი***

- საცხოვრებელი სახლი დოლიძის ქუჩა №46-ში და ბალანჩივაძის ქუჩა №41-ში მთავარი კონსტრუქტორი და მშენებელი.

02/01/2007 – 16/07/2010 *შპს "პროექტი 21"*

- სასჯელაღსრულებისა და პრობაციის სამინისტროს დაკვეთით რუსთავის №6, გეგუთის №8 და ქსნის №7 სასჯელაღსრულების დაწესებულების პროექტების მთავარი კონსტრუქტორი.

1/06/2009 – 2011 წ. *შპს "გონი 2009"*
მთავარი ინჟინერი
შ.პ.ს. „გუნსან ტრაფიქ ელექტრიკ ვე ინშაათ მუჰენდისლიკ სანაი თიჯარეთ ლიმიტედ შირქეთი"-ს ქვეკონტრაქტორი

- იმერეთის რეგიონში შიდასახელმწიფოებრივი მნიშვნელობის საავტომობილო გზებზე დასახლებული პუნქტების გადასახვევებთან ინდივიდუალური პროექტირების საინფორმაციო-საგზაო ნიშნების მოწყობის სამუშაოები.

- კახეთის რეგიონში შიდასახელმწიფოებრივი მნიშვნელობის საავტომობილო გზებზე დასახლებული პუნქტების გადასახვევებთან ინდივიდუალური პროექტირების საინფორმაციო-საგზაო ნიშნების მოწყობის სამუშაოები.

2010-2013 წლები *შპს "ერდო"*
მიწვეული სპეციალისტი კონტრაქტით,
ლაითურის სასჯელაღსრულების პროექტების
მთავარი კონსტრუქტორი (მიმდინარეობს მშენებლობა)
დოკუმენტაცია გრიფით საიდუმლო.

2011 წლიდან დღემდე *შპს "დიდგორი-2011"*
დამფუძნებელი და მთავარი კონსტრუქტორი
მრავალსართულიანი საცხოვრებელი სახლების მთავარი კონსტრუქტორი

2014 წელი *მძლეოსნობის ოლიმპიური კომპლექსის მთავარი კონსტრუქტორი*

2014 წლიდან დღემდე *შპს "ბინექს"*
მთავარი კონსტრუქტორი
მრავალსართულიანი საცხოვრებელი სახლების მთავარი კონსტრუქტორი

კომპიუტერი და ენები:

- კომპიუტერული უნარ-ჩვევები: MONOMAKH Sapr, LIRA Sapr (მომხმარებლის დონეზე)
- ენები: ქართული, რუსული (სრულყოფილად).

შ.პ.ს. “დიდგორი-2011” “Didgori-2011” Ltd
საქართველო, ქ. თბილისი, სოფელი დიღომი, ს/კ 404901111. ტელ.: 551147980
Village Dighomi, Tbilisi, Georgia, I/d: 404901111. Tel.: 551147980

ქ.თბილისი, ელგუჯა ამაშუკელის ქუჩა (ს/კ 01.14.16.015.516)
მრავალფუნქციური შენობა-ნაგებობა კონსტრუქციული პროექტი

საექსპერტო შეფასება

დირექტორი ნ. სილაგაძე

თბილისი 2024 წელი

საექსპერტო შეფასება

ექსპერტიზის მიზანი: პროექტის კონსტრუქციული ნაწილის შესაბამისობა საქართველოს რესპუბლიკაში მოქმედ სამშენებლო ნორმებთან და სტანდარტებთან.

საექსპერტოდ წარმოდგენილი მასალები:

1. არქიტექტურული-სამშენებლო ნაწილი;
2. სამშენებლო მოედნის საინჟინრო-გეოლოგიური გამოკვლევა;
3. პროექტის კონსტრუქციული ნაწილი;
4. შენობის კონსტრუქციული ანგარიში შესრულებული კომპლექსური პროგრამა Lira Sapr-ის გამოყენებით;

ყველა მასალა წარმოდგენილია ელექტრონულად.

გაფრთხილება

გაცნობილი ვარ ექსპერტის უფლება-მოვალეობებს, რაც გათვალის-წინებულია საქართველოს სამოქალაქო საპროცესო კოდექსის 168-ე და საქართველოს სისხლის სამართლის საპროცესო კოდექსის 51-ე და 52-ე მუხლებით.

ამასთან, ცრუ ჩვენების, ყალბი დასკვნის სისხლის სამართლის პასუხისმგებლობის შესახებ გაცნობილი ვარ საქართველოს სისხლის სამართლის კოდექსის 370-ე მუხლს.

ექსპერტი შემსრულებელი:

ინჟინერ-მშენებელი, კონსტრუქტორი ზაურ სილაგაძე, სპეციალობით მუშაობის უწყვეტი სტაჟი 45 წელი.

კვლევითი ნაწილი

საპროექტო შენობა ექვს მალიანია ასიმეტრიული ფორმის გაბარიტული ზომებით 61.25X80.65 მ. ღერძებში. ცამეტ სართულიანია სიმაღლით 39.0 მ.

სართულის სიმაღლეებია:

1. ტიპიური სართული – 3.0 მ:

საინჟინრო-გეოლოგიური გამოკვლევის თანახმად ტერიტორიაზე გავრცელებულია ქვიშაქვა, რომლის საანგარიშო მაჩვენებლებია:

- სიმკვრივე 2.3 გ/სმ^3;
- შიგა ხახუნის კუთხე 20^0;
- დეფორმაციის მოდული 5000 კგძ/სმ^2;
- საანგარიშო წინაღობა – 10.1 კგძ/სმ^2;
- პუასონის კოეფიციენტი – 0.25

სეისმური დარაიონების რუკის მიხედვით სამშენებლო მოედანი მიეკუთვნება 8 ბალიან სეისმოაქტივობის ზონას MSK64 შკალის მიხედვით, უგანზომილებო კოეფიციენტი A_0=0.17.

კონსტრუქციული ანგარიში შესრულებულია კომპლექსური პროგრამა Lira-Sapr 2017-ის გამოყენებით.

კონსტრუქციული ელემენტები მიღებულია

საძირკველი – ფილის ტიპის სიმაღლით 1.0 მ. ბეტონი B25, არმატურა A500C და A240;

კოლონები – მონოლითური რკინაბეტონი განიკვეთით 60X60; 60X80; 180X60; 310X60 და 180X80 სმ. და ბეტონი B25, არმატურა A500C და A240;

მონოლითური რ/ბ კედელი – მონოლითური რკინაბეტონი სისქით 25 და 30სმ. ბეტონი B25, არმატურა A500C და A240;

რიგელები – მონოლითური რკინაბეტონი განიკვეთით 60X60 სმ. და ბეტონი B25, არმატურა A500C და A240;

გადახურვის ფილები – მონოლითური რკინაბეტონი სისქით 25 სმ. ბეტონი B25, არმატურა A500C და A240;

კიბეები – Z-ს ფორმის, მონოლითური რკინაბეტონი სისქით 18 სმ. ბეტონი B25, არმატურა A500C და A240;

მუშა ნახაზები დამუშავებულია დეტალურად. მოიცავს 78 სტანდარტულ (A3) ფურცელს, საყალიბე ნახაზებს, არმირების სქემებს, კვანძებს, მასალის სპეციფიკაციებს და კვანძებს.

მასალების ჯამური სპეციფიკაციები დამუშავებულია კონსტრუქციული ელემენტების სახეობების მიხედვით.

დასკვნა

პროექტის კონსტრუქციული ნაწილი დამუშავებულია არქიტექტურულ ნაწილთან და კონსტრუქციულ ანგარიშთან სრულ შესაბამისობაში. წარმოდგენილი დოკუმენტაციის ანალიზის საფუძველზე ექსპერტი დადებით შეფასებას აძლევს წარმოდგენილ პროექტს და რეკომენდაციას უწევს დასამტკიცებლად და განსახორციელებლად.

კონსტრუქტორი ზ. სილაგაძე

გამოყენებული ლიტერატურა

1. პნ 01.01-09 სეისმომედეგი მშენებლობა;
2. პნ 02.01-08 შენობებისა და ნაგებობების ფუძეები;
3. პნ 03.01-09 ბეტონისა და რკინაბეტონის კონსტრუქციები.

დიპლომი

Г-I № 182323

ეს დიპლომი მიეცა სილაგაძე
ზაური აპოლონის ძეს
მასზე, რომ იგი 1971 წელს შევიდა
ვ.ი. ლენინის სახ. საქართველოს
პოლიტექნიკურ ინსტიტუტში
და 1976წელს დაამთავრა
ალნიშნული ინსტიტუტის
სრული კურსი სპეციალობით
სამრეწველო და სამოქალაქო
მშენებლობა
სახელმწიფო საგამოცდო კომისიის 1976 წ.
„22“ ივნისის გადაწყვეტილებით
ზ.ა. სილაგაძეს მიენიჭა
ინჟინერ-მშენებლის კვალიფიკაცია.

სახელმწიფო საგამოცდო კომისიის თავმჯდომარე
რექტორი
მდივანი

ქალაქი თბილისი 1980წ. „17“ IV

სარეგისტრაციო № 4993-Сгр

Грузинский яз.

ДИПЛОМ

Г-I № 182323

Настоящий диплом выдан Силагадзе
Заури Аполлоновичу
в том, что он в 1971 году поступил
в Грузинский политехнический
ин-т им. В.И. Ленина
и в 1976 году окончил полный курс
названного института
по специальности
Промышленное и гражданское
строительство

Решением Государственной экзаменационной
комиссии от „22“ июня 1976 г.
Силагадзе З.А.
присвоена квалификация
инженера-строителя

Председатель Государственной
экзаменационной комиссии
Ректор
Секретарь

м. п.

Город Тбилиси „17“ IV 1980 г.

Регистрационный № 4993-Сгр.

Московская типография Гознака. 1976.

Georgia

IDENTITY CARD

მოქალაქის პირადობის მოწმობა

საქართველო

GEO



სახელი / FIRST NAME

ზაური

ZAUR

გვარი / LAST NAME

სილაგაძე

SILAGADZE

მოქ. / CIT | სქესი / SEX | პირადი No / PERSONAL No

GEO | მმ / M | 01003008527

დაბადების თარიღი / DATE OF BIRTH

20.01.1951

მოქმედების ვადა / DATE OF EXPIRY

14.05.2029

ხელმოწერა / SIGNATURE

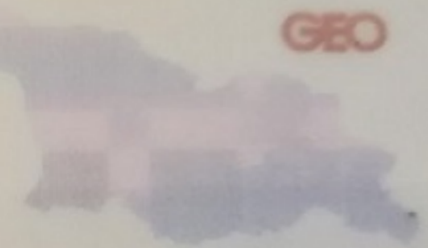

გარების No / CARD No

18IE40012

დაბადების ადგილი / PLACE OF BIRTH

წყალტუბო

TSKALTUBO

გაცემის თარიღი / DATE OF ISSUE

14.05.2019

გამცემი ორგანო / ISSUING AUTHORITY

იუსტიციის სამინისტრო

MINISTRY OF JUSTICE

დამკვეთი: სრს; დამამზადებელი: MB-IDS 2018

სფს-ს რეგისტრაციის No 26-3184





IDGE018IE40012401003008527<<<<
5101201M2905143GE0<<<<<<<<<<<8
SILAGADZE<<ZAUR<<<<<<<<<<<<<<

ზაურ სილაგაძე
(საპროექტო სამუშაოების გამოცდილება)

ქ. თბილისი, ვაკე-საბურთალოს რაიონი, სოფ. დიდგორი: (995 51)-14 79 80

დაბადების თარიღი: 2 იანვარი, 1951
ოჯახური მდგომარეობა: დაოჯახებული

განათლება:

1971 – 1976 ***საქართველოს პოლიტექნიკური ინსტიტუტი.***
სამშენებლო ფაკულტეტი
ინჟინერ-მშენებლის სპეციალობა

სამუშაო გამოცდილება:

2/08/1976 – 15/02/1992 ***თბილისის ზონალური სამეცნიერო კვლევითი და საპროექტო ინსტიტუტი "თბილზნიეპი"***
ინჟინერ კონსტრუქტორი
უფროსი ინჟინერი
ჯგუფის ხელმძღვანელი
პროექტის მთავარი ინჟინერი
პროექტის მთავარი კონსტრუქტორი

15/09/1989 – 15/01/1990 ***მივლინება კამბოჯის სახალხო რესპუბლიკაში, საპროექტო და სამშენებლო სამუშაოები***

10/11/1999 – 24/03/2004 ***შპს "არქგეიზი"-ს მთავარი ინჟინერი***

- კოსტავას ქ. 47-ში აშენებული 16 სართულიანი საცხოვრებელი სახლისა და სასტუმრო ვარაზის მთავარი კონსტრუქტორი და მშენებელი.
- ხორავას ქ. 4-ში 9 სართულიანი საცხოვრებელი სახლის მთავარი კონსტრუქტორი და მშენებელი.

07/06/2005 – 12/05/2006 ***შპს "გიკსი"-ს მთავარი ინჟინერი***

- სააქციო საზოგადოება "ცოდნის" შენობაზე 1 სართულის დაშენების მთავარი კონსტრუქტორი და მშენებელი.

10/07/2007 – 01/06/2010 ***შპს "გასნიკკომპანი"-ს მთავარი ინჟინერი***

- საცხოვრებელი სახლი დოლიძის ქუჩა №46-ში და ბალანჩივაძის ქუჩა №41-ში მთავარი კონსტრუქტორი და მშენებელი.

02/01/2007 – 16/07/2010 *შპს "პროექტი 21"*

- სასჯელაღსრულებისა და პრობაციის სამინისტროს დაკვეთით რუსთავის №6, გეგუთის №8 და ქსნის №7 სასჯელაღსრულების დაწესებულების პროექტების მთავარი კონსტრუქტორი.

1/06/2009 – 2011 წ. *შპს "გონი 2009"*
მთავარი ინჟინერი
შ.პ.ს. „გუნსან ტრაფიქ ელექტრიკ ვე ინშაათ მუჰენდისლიკ სანაი თიჯარეთ ლიმიტედ შირქეთი"-ს ქვეკონტრაქტორი

- იმერეთის რეგიონში შიდასახელმწიფოებრივი მნიშვნელობის საავტომობილო გზებზე დასახლებული პუნქტების გადასახვევებთან ინდივიდუალური პროექტირების საინფორმაციო-საგზაო ნიშნების მოწყობის სამუშაოები.

- კახეთის რეგიონში შიდასახელმწიფოებრივი მნიშვნელობის საავტომობილო გზებზე დასახლებული პუნქტების გადასახვევებთან ინდივიდუალური პროექტირების საინფორმაციო-საგზაო ნიშნების მოწყობის სამუშაოები.

2010-2013 წლები *შპს "ერდო"*
მიწვეული სპეციალისტი კონტრაქტით,
ლაითურის სასჯელაღსრულების პროექტების
მთავარი კონსტრუქტორი (მიმდინარეობს მშენებლობა)
დოკუმენტაცია გრიფით საიდუმლო.

2011 წლიდან დღემდე *შპს "დიდგორი-2011"*
დამფუძნებელი და მთავარი კონსტრუქტორი
მრავალსართულიანი საცხოვრებელი სახლების მთავარი კონსტრუქტორი

2014 წელი *მძლეოსნობის ოლიმპიური კომპლექსის მთავარი კონსტრუქტორი*

2014 წლიდან დღემდე *შპს "ბინექს"*
მთავარი კონსტრუქტორი
მრავალსართულიანი საცხოვრებელი სახლების მთავარი კონსტრუქტორი

კომპიუტერი და ენები:

- კომპიუტერული უნარ-ჩვევები: MONOMAKH Sapr, LIRA Sapr (მომხმარებლის დონეზე)
- ენები: ქართული, რუსული (სრულყოფილად).

ქ. თბილისი, ელგუჯა ამაშუკელის ქუჩა (ს/კ 01.14.16.015.516)
მრავალფუნქციური შენობა-ნაგებობა

კონსტრუქციული ანგარიში

თბილისი 2024 წელი

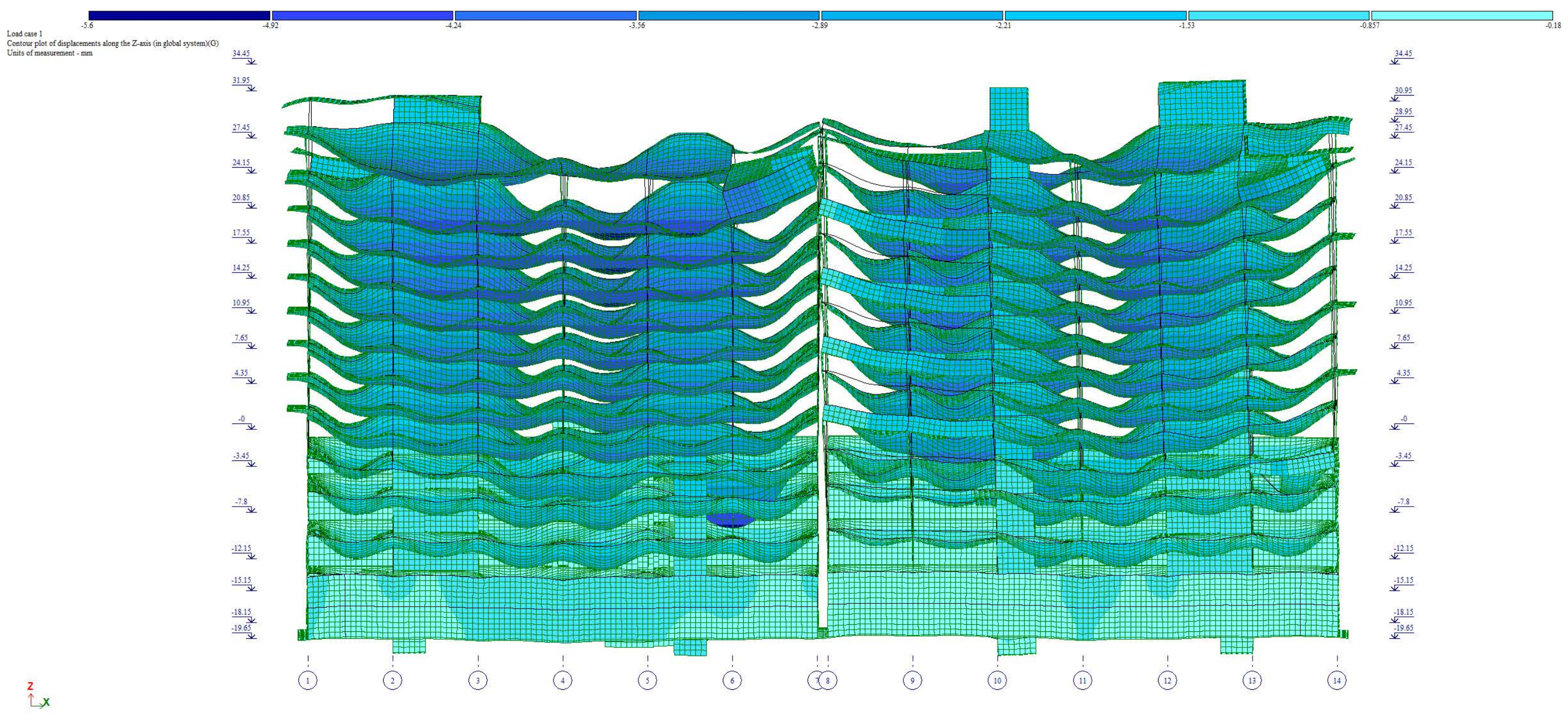

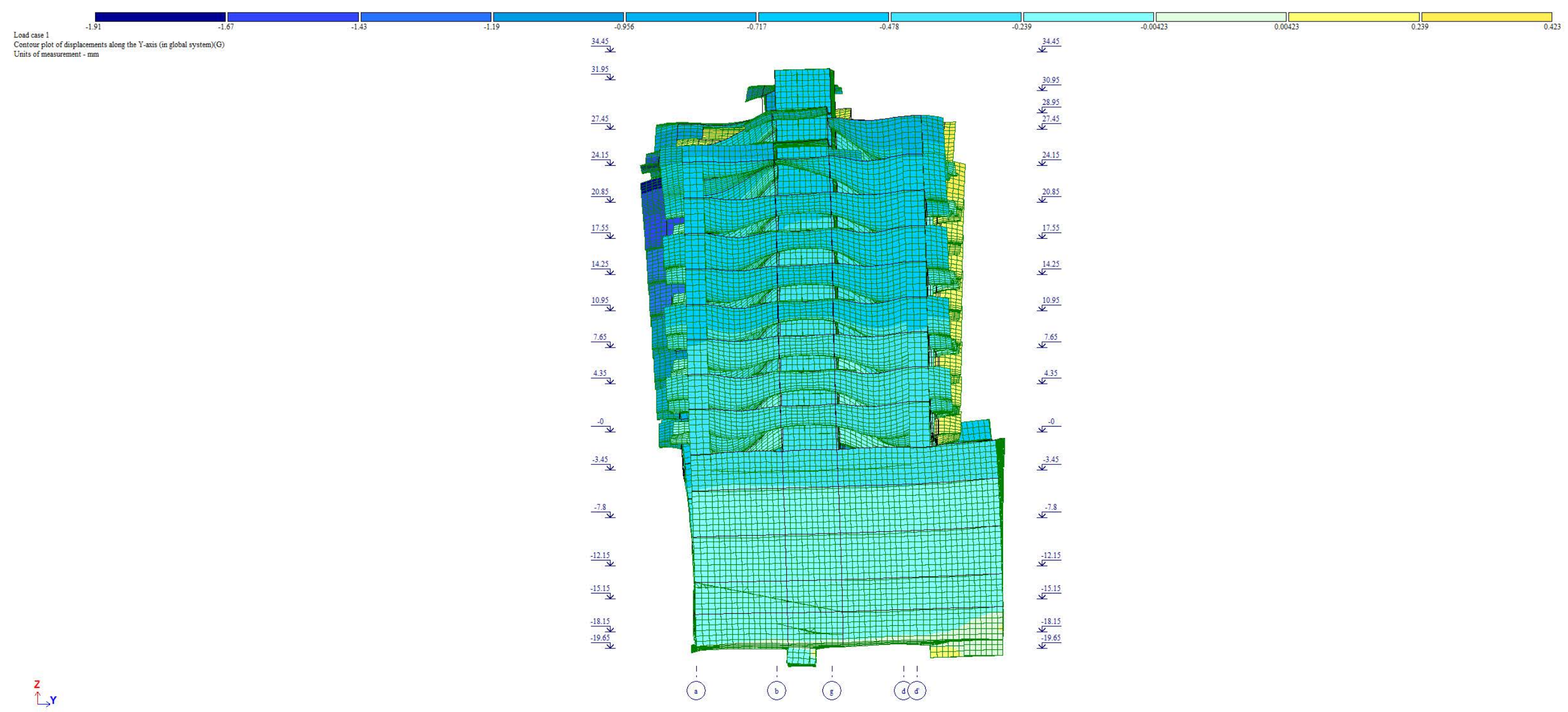

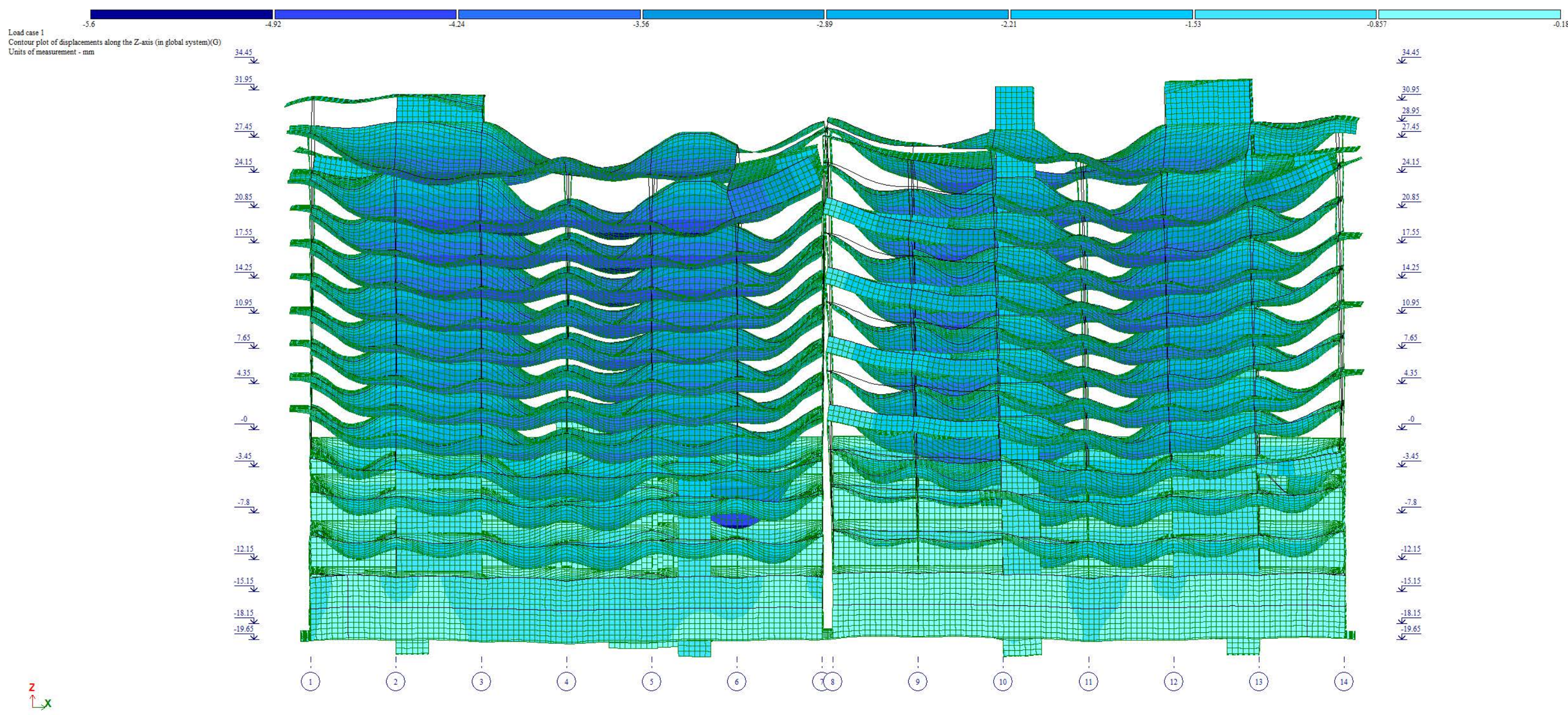

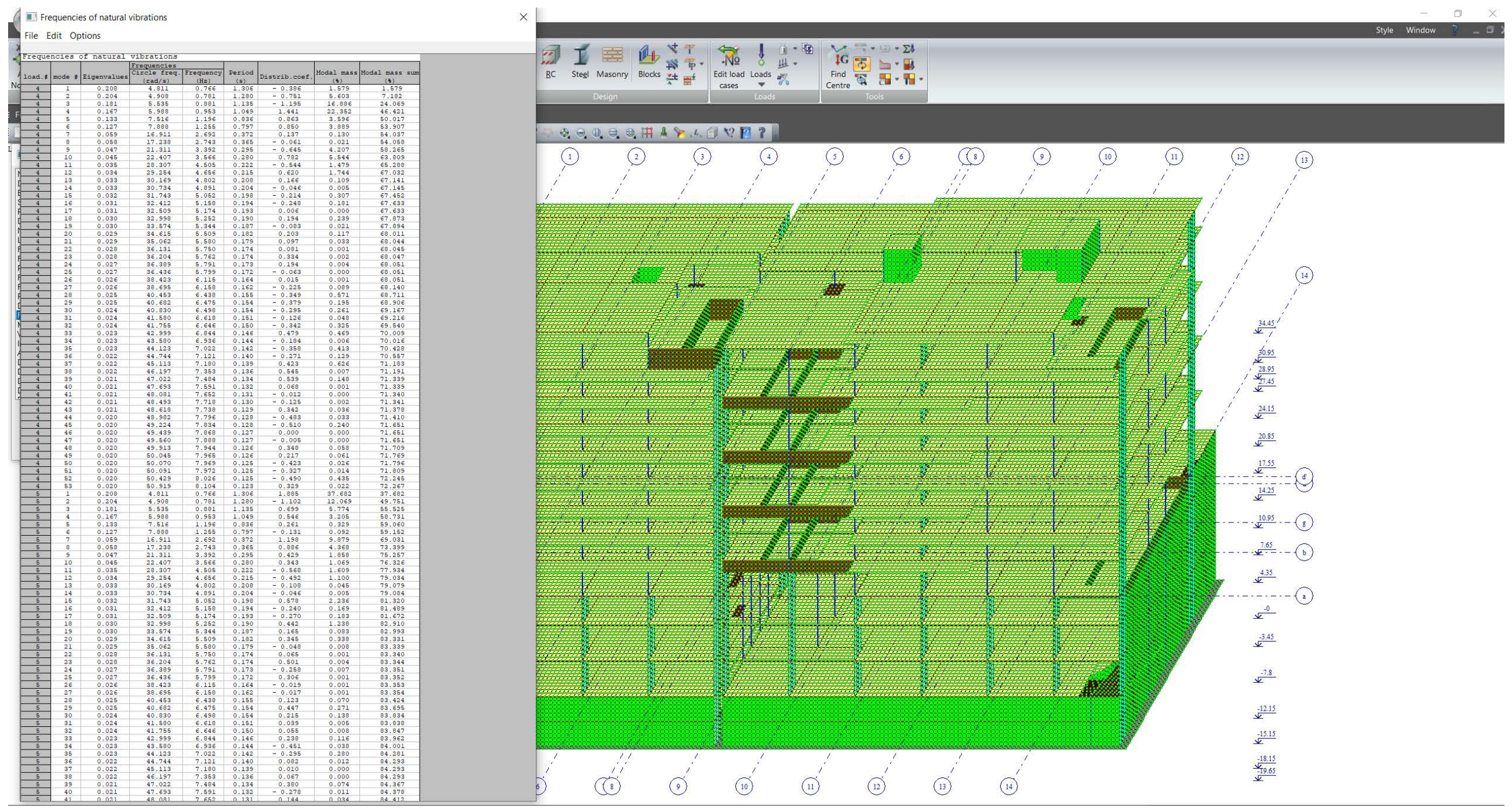

load.#	mode #	Eigenvalues	Circle freq. (rad/s)	Frequency (Hz)	Period (s)	Distrib.coef.	Modal mass (%)	Modal mass sum (%)
4	1	0.208	4.811	0.766	1.306	- 0.386	1.579	1.579
4	2	0.204	4.908	0.781	1.280	- 0.751	5.603	7.182
4	3	0.181	5.535	0.881	1.135	- 1.195	16.886	24.069
4	4	0.167	5.988	0.953	1.049	1.441	22.352	46.421
4	5	0.133	7.516	1.196	0.836	0.863	3.596	50.017
4	6	0.127	7.888	1.255	0.797	0.850	3.889	53.907
4	7	0.059	16.911	2.692	0.372	0.137	0.130	54.037
4	8	0.058	17.238	2.743	0.365	- 0.061	0.021	54.058
4	9	0.047	21.311	3.392	0.295	- 0.645	4.207	58.265
4	10	0.045	22.407	3.566	0.280	0.782	5.544	63.809
4	11	0.035	28.307	4.505	0.222	- 0.544	1.479	65.288
4	12	0.034	29.254	4.656	0.215	0.620	1.744	67.032
4	13	0.033	30.169	4.802	0.208	0.166	0.109	67.141
4	14	0.033	30.734	4.891	0.204	- 0.046	0.005	67.145
4	15	0.032	31.743	5.052	0.198	- 0.214	0.307	67.452
4	16	0.031	32.412	5.158	0.194	- 0.248	0.181	67.633
4	17	0.031	32.509	5.174	0.193	0.006	0.000	67.633
4	18	0.030	32.998	5.252	0.190	0.194	0.239	67.873
4	19	0.030	33.574	5.344	0.187	- 0.083	0.021	67.894
4	20	0.029	34.615	5.509	0.182	0.203	0.117	68.011
4	21	0.029	35.062	5.580	0.179	0.097	0.033	68.044
4	22	0.028	36.131	5.750	0.174	0.081	0.001	68.045
4	23	0.028	36.204	5.762	0.174	0.334	0.002	68.047
4	24	0.027	36.389	5.791	0.173	0.194	0.004	68.051
4	25	0.027	36.436	5.799	0.172	- 0.063	0.000	68.051
4	26	0.026	38.423	6.115	0.164	0.015	0.001	68.051
4	27	0.026	38.695	6.158	0.162	- 0.225	0.089	68.140
4	28	0.025	40.453	6.438	0.155	- 0.349	0.571	68.711
4	29	0.025	40.682	6.475	0.154	- 0.379	0.195	68.906
4	30	0.024	40.830	6.498	0.154	- 0.295	0.261	69.167
4	31	0.024	41.580	6.618	0.151	- 0.126	0.048	69.216
4	32	0.024	41.755	6.646	0.150	- 0.342	0.325	69.540
4	33	0.023	42.999	6.844	0.146	0.479	0.469	70.009
4	34	0.023	43.580	6.936	0.144	- 0.184	0.006	70.016
4	35	0.023	44.123	7.022	0.142	- 0.358	0.413	70.428
4	36	0.022	44.744	7.121	0.140	- 0.271	0.129	70.557
4	37	0.022	45.113	7.180	0.139	0.423	0.626	71.183
4	38	0.022	46.197	7.353	0.136	0.545	0.007	71.191
4	39	0.021	47.022	7.484	0.134	0.539	0.148	71.339
4	40	0.021	47.693	7.591	0.132	0.068	0.001	71.339
4	41	0.021	48.081	7.652	0.131	- 0.012	0.000	71.340
4	42	0.021	48.493	7.718	0.130	- 0.125	0.002	71.341
4	43	0.021	48.618	7.738	0.129	0.342	0.036	71.378
4	44	0.020	48.982	7.796	0.128	- 0.483	0.033	71.410
4	45	0.020	49.224	7.834	0.128	- 0.510	0.240	71.651
4	46	0.020	49.439	7.868	0.127	0.000	0.000	71.651
4	47	0.020	49.560	7.888	0.127	- 0.005	0.000	71.651
4	48	0.020	49.913	7.944	0.126	0.348	0.058	71.709
4	49	0.020	50.045	7.965	0.126	0.217	0.061	71.769
4	50	0.020	50.070	7.969	0.125	- 0.423	0.026	71.796
4	51	0.020	50.091	7.972	0.125	- 0.327	0.014	71.809
4	52	0.020	50.429	8.026	0.125	- 0.490	0.435	72.245
4	53	0.020	50.919	8.104	0.123	0.329	0.022	72.267
5	1	0.208	4.811	0.766	1.306	1.885	37.682	37.682
5	2	0.204	4.908	0.781	1.280	- 1.102	12.069	49.751
5	3	0.181	5.535	0.881	1.135	0.699	5.774	55.525
5	4	0.167	5.988	0.953	1.049	0.546	3.205	58.731
5	5	0.133	7.516	1.196	0.836	0.261	0.329	59.060
5	6	0.127	7.888	1.255	0.797	- 0.131	0.092	59.152
5	7	0.059	16.911	2.692	0.372	1.198	9.879	69.031
5	8	0.058	17.238	2.743	0.365	0.886	4.368	73.399
5	9	0.047	21.311	3.392	0.295	0.429	1.858	75.257
5	10	0.045	22.407	3.566	0.280	0.343	1.069	76.326
5	11	0.035	28.307	4.505	0.222	- 0.568	1.609	77.934
5	12	0.034	29.254	4.656	0.215	- 0.492	1.100	79.034
5	13	0.033	30.169	4.802	0.208	- 0.108	0.045	79.079
5	14	0.033	30.734	4.891	0.204	- 0.046	0.005	79.084
5	15	0.032	31.743	5.052	0.198	0.578	2.236	81.320
5	16	0.031	32.412	5.158	0.194	- 0.240	0.169	81.489
5	17	0.031	32.509	5.174	0.193	- 0.270	0.183	81.672
5	18	0.030	32.998	5.252	0.190	0.442	1.238	82.910
5	19	0.030	33.574	5.344	0.187	0.165	0.083	82.993
5	20	0.029	34.615	5.509	0.182	0.345	0.338	83.331
5	21	0.029	35.062	5.580	0.179	- 0.048	0.008	83.339
5	22	0.028	36.131	5.750	0.174	0.065	0.001	83.340
5	23	0.028	36.204	5.762	0.174	0.501	0.004	83.344
5	24	0.027	36.389	5.791	0.173	- 0.258	0.007	83.351
5	25	0.027	36.436	5.799	0.172	0.306	0.001	83.352
5	26	0.026	38.423	6.115	0.164	- 0.019	0.001	83.353
5	27	0.026	38.695	6.158	0.162	- 0.017	0.001	83.354
5	28	0.025	40.453	6.438	0.155	0.123	0.070	83.424
5	29	0.025	40.682	6.475	0.154	0.447	0.271	83.695
5	30	0.024	40.830	6.498	0.154	0.215	0.138	83.834
5	31	0.024	41.580	6.618	0.151	0.039	0.005	83.838
5	32	0.024	41.755	6.646	0.150	0.055	0.008	83.847
5	33	0.023	42.999	6.844	0.146	0.238	0.116	83.962
5	34	0.023	43.580	6.936	0.144	- 0.451	0.038	84.001
5	35	0.023	44.123	7.022	0.142	- 0.295	0.280	84.281
5	36	0.022	44.744	7.121	0.140	0.082	0.012	84.293
5	37	0.022	45.113	7.180	0.139	0.010	0.000	84.293
5	38	0.022	46.197	7.353	0.136	0.067	0.000	84.293
5	39	0.021	47.022	7.484	0.134	0.380	0.074	84.367
5	40	0.021	47.693	7.591	0.132	- 0.278	0.011	84.378
5	41	0.021	48.081	7.652	0.131	0.144	0.034	84.412

ქ.თბილისი, ელგუჯა ამაშუკელის ქუჩა (ს/კ 01.14.16.015.516) მრავალფუნქიური შენობა-ნაგებობის კონსტრუქციული პროექტი				სტადია	ფურცელი	რაოდენობა
				კ. პროექტი	კ-(1)	1
დირექტორი			ნახაზის დასახელება	თარიღი		
პრ. მთ. არქიტ.	ნ.ზოზეშვილი			02.2024		
პრ. მთ. ინჟინ.	ა. ცაავა	[signature]	სარჩევი	მასშტაბი		
შეასრულა	ლ.კაკაბაძე	[signature]				
შეამოწმა	დ.მაისურაძე	[signature]				

ქ. თბილისი, ელგუჯა ამაშუკელის ქუჩა (ს/კ 01.14.16.015.516)
მრავალფუნქციური შენობა-ნაგებობა

კონსტრუქციული ნაწილი

თბილისი 2024 წელი

№	დასახელება	არმატურა A500c										A240		ბეტონი მ³	
		8	10	12	14	16	18	20	22	25	28	8	25	B15	B30
1	საძირკველი		4290.4		15500.1	71568				17001.6		14923.5		279.8	2656
2	ანკერები, სვეტები და კედლები		3560.04	48670.2	78117.6	65980.8		4860	37854	164325.7	66897.02	54725.37			3155.2
3	გადახურვის ფილები			445591.8		58214.4	85496					62857.2			5483.5
4	რიგელები								109350			42408			733.4
5	კიბე		3610.88	11642.4								384			152.32
	სულ		11461.32	505904.4	93617.70	195763.20	85496.00	4860.00	147204.0	181327.3	66897.0	175298.1	0.0	279.80	12180.42
	ჯამი	**1467829.01**												**12180.42**	
	არმატურა / ბეტონი	**120.51**													

ძეთბილისი, ელგუჯა ამაშუკელის ქუჩა (ს/კ 01.14.16.015.516) მრავალფუნქციური შენობა-ნაგებობის კონსტრუქციული პროექტი				სტადია	ფურცელი	რაოდენობა
				პ. პროექტი	პ-(1)	1
დირექტორი			ნახაზის დასახელება	თარიღი		
პრ. მთ. არქიტ.	ნ.გოგეშვილი			02.2024		
პრ. მთ. ინჟინ.	ა. ცაავა		სარჩევი	მასშტაბი		
შესრულა	ლ.კაკაბაძე					
შეამოწმა	დ.მაისურაძე					

განმარტებითი ბარათი

წინამდებარე პროექტში წარმოდგენილია ქ.თბილისში, ა.პოლიტოვსკაიას ქ.№28 (ს/კ 01.14.05.008.298) არსებული ერთსართულიანი შენობის რეკონსტრუქციის კონსტრუქციული პროექტი.

საპროექტო შენობის გეგმარებითი პარამეტრები: შენობა ორ სართულიანია, ერთი არასრული მიწისქვეშა სართულით რომლებიც გადახურულია რკინაბეტონის მონოლითური გადახურვის ფილით.

სართულის სიმაღლეები: I სართული (არასრული მიწისქვეშა) - 3.30 მ.
II სართული - 3.30 მ.

ნაგებობა გეგმაში მარტივი მოხაზულობისაა - სიმეტრიული; მაქსიმალური მანძილი განაპირა ღერძებში 94.4X19.55 მ.-ია. მაქსიმალური მალი შეადგენს 7.80 მ. შენობა კონსტრუქციული თვალსაზრისით გადაწყვეტილია როგორც რკინაბეტონის მონოლითური კარკასი.

საქართველოს ტერიტორიის სეისმური მიკრო დარაიონების და საინჟინრო გეოლოგიური კვლევების შესაბამისი დასკვნებისა და რეკომენდაციების მიხედვით დადგინდა, რომ სამშენებლო მოედანი განლაგებულია 8 ბალიან სეისმურ საშიშროების ზონაში; გრუნტის კატეგორია სეისმური თვისებების მიხედვით - II.

შენობის ძირითადი
მზიდი ელემენტები: სვეტები 600X600 მმ; 600X800 მმ; 1800X600 მმ; 3100X600 მმ. და 1800X800 მმ.
მონოლითური რიგელები 600X600 მმ. ფილასთან ერთად
სართულშუა გადახურვის ფილები 250 მმ.
კედლები სისქით 300 და 250მმ.
კიბის უჯრედი 180 მმ.
საძირკველი ფილა სისქით 1000 მმ.

ყველა კომსტრუქციული ელემენტის ბეტონის კლასი მიღებულია B30.
ყველა მოცემული ელემენტისათვის არმატურის კლასი A500C .
შენობის დაფუძნების პირობები: შენობის დაფუძნება ხდება გამოფიტული ქვიშაქვებისა და არგილიტების მორიგეობაზე (რომლის საანგარიშო წინაღობა ერთღერძა კუმშვაზე წყალგაჯერებულ მდგომარეობაში გეოლოგიური კვლევის თანახმად შეადგენს Rc=6.8 კგ.ძ/სმ^2) საძირკვლის ფილის ქვეშ გათვალისწინებულია 100 მმ. სისქის b15 კლასის ბეტონის მომზადება ხოლო მის ქვეშ 200 მმ. სისქის ღორღის ფენის მოწყობა.

შენობის და მისი მზიდი ელემენტების, როგორც ერთიანი სივრცითი სისტემის გაანგარიშება შესრულდა კომპიუტერულ საანგარიშო მოდელში სტატიკურ და დინამიკურ (სეისმურ) ზემოქმედებებზე კომპიუტერული საანგარიშო პროგრამი Lira сапр 2017 R - ის გამოყენებით.

ქვაბულის მოწყობის შენიშვნები: ქვაბულის მოწყობა მოხდეს ს.ნ და წ. 3.02.01.-87-ის 3.11; 3.12; 3.15; პუნქტების გათვალისწინებით და ს.ნ. დაწ. III-4-80 მე-9 თავის მიხედვით.

შენიშვნა: არმატურის ღეროების გადაბმა მოხდეს პირგადადებით შედუღების გარეშე. პირგადადების სიგრძე გაჭიმულ ზონაში L=40Ø; შეკუმშულ ზონაში L=30Ø; არმატურის ჩაანკერების სიგრძე ბეტონის ტანში L=30°; ბლოკის წყობა წყობა ყველგან უნდა დაუკავშირდეს არმირებით მზიდ კონსტრუქციას ყოველ III რიგში (600-700 მმ.). თუ ბლოკის სიმაღლის და სიგანის ფარდობა (H/W) არემატება 12-ს აუცილებელია შუალედური რკინაბეტონის სარტყელის მოწყობა ბლოკის წყობის სიგანის ფარგლებში.

პროექტი დამუშავებულია საქართველოში მოქმედი შემდეგი ნორმატიული დოკუმენტების მოთხოვნათა შესაბამისად;

1. პნ 01.01-03 "სამშენებლო კლიმატოლოგია"
2. პნ 01.01-09 "სეისმომედეგი მშენებლობა"
3. პნ 03.01-09 "ბეტონისა და რკინაბეტონის კონსტრუქციები"
4. პნ 02.01-08 "შენობის და ნაგებობის ფუძეები"

ქ.თბილისი, ელგუჯა ამაშუკელის ქუჩა (ს/კ 01.14.16.015.516) მრავალფუნქციური შენობა-ნაგებობის კონსტრუქციული პროექტი				სტადია	ფურცელი	რაოდენობა
				კ. პროექტი	კ-(2)	1
დირექტორი			ნახაზის დასახელება	თარიღი		
პრ. მთ. არქიტ.	ნ.პოგოშვილი			02.2024		
პრ. მთ. ინჟინ.	ა. ცაავა		განმარტებითი ბარათი	მასშტაბი		
შესრულა	ლ.კაკაბაძე					
შეამოწმა	დ.მაისურაძე					

ვრაფიკული ნაწილი. ჯ/ბ ამოწმების ადგილი -18.15 ნიშნულზე

შპს „ტექნიკური ზედამხედველობა და ექსპერტიზა“			
ბინა 1, სართული 1, სადარბაზო 1, ბლოკი 1			
ხელმძღვანელი			
მთავარი ინჟინერი			
ინჟინერ-კონსტრუქტორი			
ინჟინერ-კონსტრუქტორი			
ინჟინერ-კონსტრუქტორ

ДОРОЖНО-, ЭКСПЛУАТАЦИОННАЯ СЛУЖБА ЧУГУЕВСКОГО ОКРУГА (Ч/Э 014)6015160			
ВОЕННЫЙ ГОРОДОК ЗДАНИЕ ЧУГУЕВСКОГО ОКРУЖНОГО ДОРОЖНО-ЭКСПЛУАТАЦИОННОГО ЦЕНТРА			
Д. ЛЕОНТЬЕВО	1	Э-(5)	
ОБЩИЙ ВИД		02.2024	
ГЕНПЛАН. ВЕДОМОСТЬ ПОКАЗАТЕЛЕЙ	

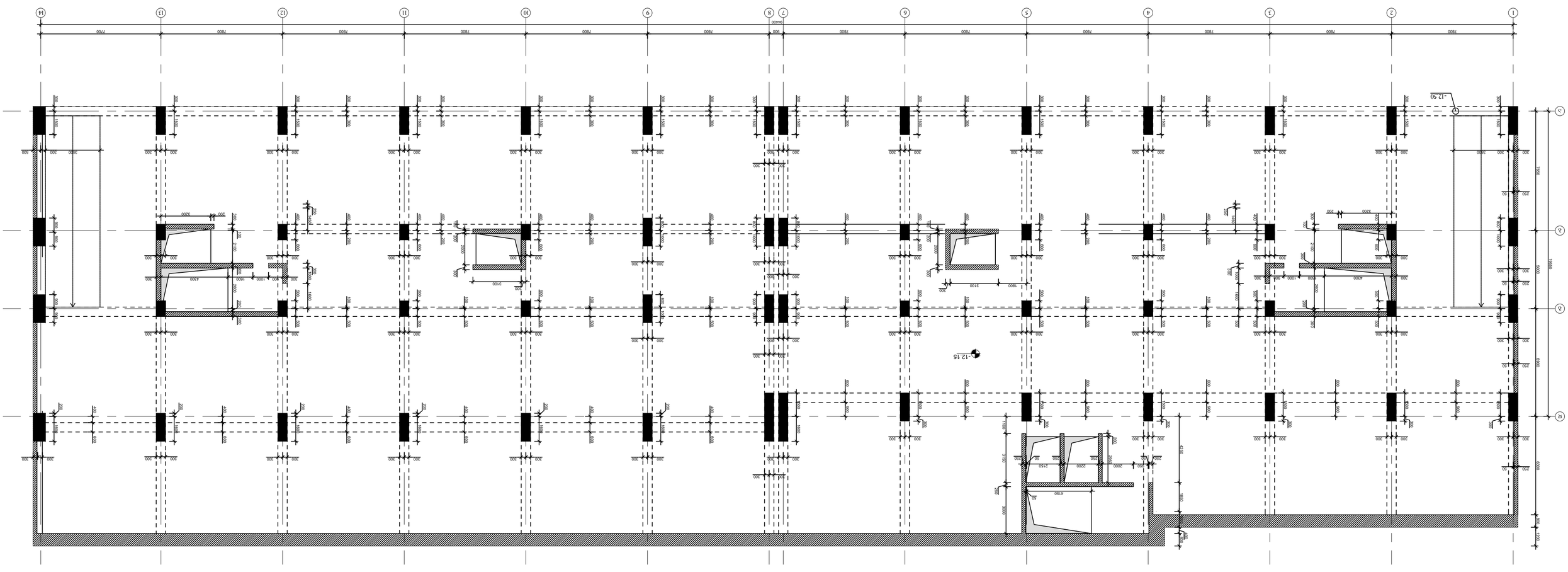

ձՈՀՈՄՏՍՈՆ, ՅՏՀՅՅՀՀ ՍՏՅՅՅՀՀՄՏՍՆ ՀՅՃՍ (Կ/Հ 0L14.16015.16)
ՅԳՀՀՀՀՄՏՅՅՅ

ДОРОЖНО-ЭКСПЛУАТАЦИОННЫЙ ЗДАНИЯ И СООРУЖЕНИЯ ЗДАНИЯ ОБЩЕСТВЕННОГО ПИТАНИЯ С ТОРГОВЫМИ ЗАЛАМИ И ОБЪЕКТЫ ДОРОЖНОГО СЕРВИСА (Ч/З 01.14.601516)		Цех/Отд	Гип/Нач.сект
		Н.контр.	Разраб.
		ГИП	Нач.отд
Фасад 1-14		Стадия	Лист
		Р	1

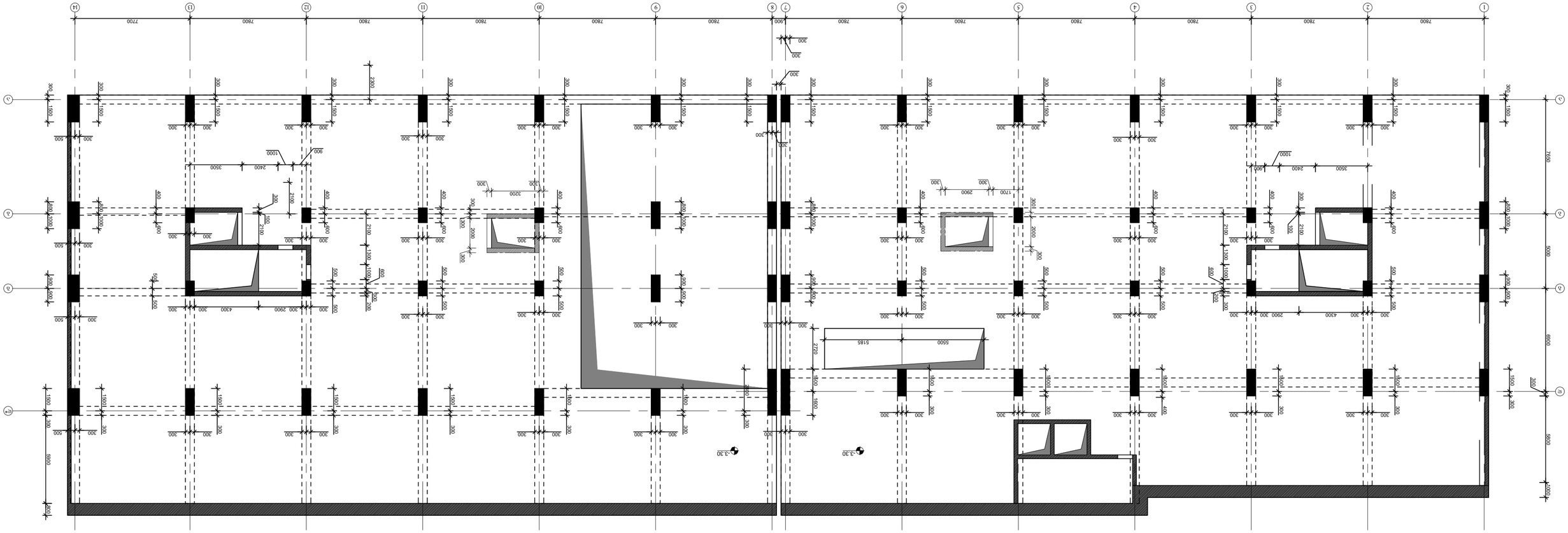

ვნ6. ტ/ა ვნნბაცტვნცნვბი -3.30 ნ0ვნ6ვ3ლ9ვ

ᲡᲐᲛᲨᲔᲜᲔᲑᲚᲝ ᲞᲠᲝᲔᲥᲢᲘ			
ᲛᲨᲔᲜᲔᲑᲚᲘᲡ ᲓᲐᲡᲐᲮᲔᲚᲔᲑᲐ			
ᲛᲘᲛᲗᲐᲠᲗᲔᲑᲘᲡ ᲡᲐᲮᲔᲚᲘ			
ᲡᲐᲙᲝᲜᲡᲢᲠᲣᲥᲪᲘᲝ ᲜᲐᲬᲘᲚᲘ			
ᲐᲠᲥᲘᲢᲔᲥᲢᲘ			
ᲒᲐᲜᲧᲝᲤᲘᲚᲔᲑᲘᲡ ᲜᲝᲛᲔᲠᲘ			
ᲛᲐᲡᲨᲢᲐᲑᲘ			
ᲓᲐᲛᲙᲕᲔᲗᲘᲚᲘᲡ ᲜᲝᲛᲔᲠᲘ			
ᲨᲔᲛᲡᲠᲣᲚᲔᲑᲚᲘᲡ ᲗᲐᲠᲘᲦᲘ			
ᲨᲔᲛᲡᲠᲣᲚᲔᲑᲚᲘᲡ ᲮᲔᲚᲛᲝᲬᲔᲠᲘᲡ ᲒᲕᲐᲠᲘ			
ᲐᲠᲥᲘᲢᲔᲥᲢᲘ			
ᲒᲐᲜᲧᲝᲤᲘᲚᲔᲑᲘᲡ ᲜᲝᲛᲔᲠᲘ			
ᲛᲐᲡᲨᲢᲐᲑᲘ			
ᲓᲐᲛᲙᲕᲔᲗᲘᲚᲘᲡ ᲜᲝᲛᲔᲠᲘ			
ᲨᲔᲛᲡᲠᲣᲚᲔᲑᲚᲘᲡ ᲗᲐᲠᲘᲦᲘ			
ᲨᲔᲛᲡᲠᲣᲚᲔᲑᲚᲘᲡ ᲮᲔᲚᲛᲝᲬᲔᲠᲘᲡ ᲒᲕᲐᲠᲘ			

ᲓᲐᲛᲣᲨᲐᲕᲔᲑᲔᲚᲘ, ᲘᲜᲯᲘᲜᲔᲠᲘ ᲙᲝᲜᲡᲢᲠᲣᲥᲪᲘᲔᲑᲘᲡ ᲯᲒᲣᲤᲘ (ᲡᲐ 01.14.601516)			
ᲛᲔᲜᲔᲯᲛᲔᲜᲢᲘᲡ ᲓᲔᲞᲐᲠᲢᲐᲛᲔᲜᲢᲘᲡ ᲮᲔᲚᲛᲫᲦᲕᲐᲜᲔᲚᲘ ᲐᲠᲥᲘᲢᲔᲥᲢᲘ ᲓᲐᲗ ᲐᲚᲔᲥᲡᲘ ᲯᲘᲜᲯᲘᲮᲐᲨᲕᲘᲚᲘ	ᲚᲘᲪᲔᲜᲖᲘᲐ	ᲤᲐᲘᲚᲘᲡ ᲜᲝᲛᲔᲠᲘ	ᲐᲦᲬᲔᲠᲘᲚᲝᲑᲐ
ᲐᲠᲥᲘᲢᲔᲥᲢᲣᲠᲣᲚᲘ ᲜᲐᲬᲘᲚᲘ	ᲐᲠ-(8)	1	
ᲒᲐᲜᲧᲝᲤᲘᲚᲔᲑᲘᲡ ᲜᲝᲛᲔᲠᲘ			
ᲛᲨᲔᲜᲔᲑᲚᲘᲡ ᲓᲐᲡᲐᲮᲔᲚᲔᲑᲐ			
ᲛᲐᲡᲨᲢᲐᲑᲘ			
ᲓᲐᲛᲙᲕᲔᲗᲘᲚᲘᲡ ᲜᲝᲛᲔᲠᲘ			
ᲨᲔᲛᲡᲠᲣᲚᲔᲑᲚᲘᲡ ᲗᲐᲠᲘᲦᲘ			
ᲨᲔᲛᲡᲠᲣᲚᲔᲑᲚᲘᲡ ᲮᲔᲚᲛᲝᲬᲔᲠᲘᲡ ᲒᲕᲐᲠᲘ			

ᲐᲠᲥᲘᲢᲔᲥᲢᲘ			
ᲒᲐᲜᲧᲝᲤᲘᲚᲔᲑᲘᲡ ᲜᲝᲛᲔᲠᲘ			
ᲛᲐᲡᲨᲢᲐᲑᲘ			
ᲓᲐᲛᲙᲕᲔᲗᲘᲚᲘᲡ ᲜᲝᲛᲔᲠᲘ			
ᲨᲔᲛᲡᲠᲣᲚᲔᲑᲚᲘᲡ ᲗᲐᲠᲘᲦᲘ			
ᲨᲔᲛᲡᲠᲣᲚᲔᲑᲚᲘᲡ ᲮᲔᲚᲛᲝᲬᲔᲠᲘᲡ ᲒᲕᲐᲠᲘ			
ᲐᲠᲥᲘᲢᲔᲥᲢᲘ			
ᲒᲐᲜᲧᲝᲤᲘᲚᲔᲑᲘᲡ ᲜᲝᲛᲔᲠᲘ			
ᲛᲐᲡᲨᲢᲐᲑᲘ			
ᲓᲐᲛᲙᲕᲔᲗᲘᲚᲘᲡ ᲜᲝᲛᲔᲠᲘ			
ᲨᲔᲛᲡᲠᲣᲚᲔᲑᲚᲘᲡ ᲗᲐᲠᲘᲦᲘ			
ᲨᲔᲛᲡᲠᲣᲚᲔᲑᲚᲘᲡ ᲮᲔᲚᲛᲝᲬᲔᲠᲘᲡ ᲒᲕᲐᲠᲘ			

ᲐᲠᲥᲘᲢᲔᲥᲢᲘ			
ᲒᲐᲜᲧᲝᲤᲘᲚᲔᲑᲘᲡ ᲜᲝᲛᲔᲠᲘ			
ᲛᲐᲡᲨᲢᲐᲑᲘ			
ᲓᲐᲛᲙᲕᲔᲗᲘᲚᲘᲡ ᲜᲝᲛᲔᲠᲘ			
ᲨᲔᲛᲡᲠᲣᲚᲔᲑᲚᲘᲡ ᲗᲐᲠᲘᲦᲘ			
ᲨᲔᲛᲡᲠᲣᲚᲔᲑᲚᲘᲡ ᲮᲔᲚᲛᲝᲬᲔᲠᲘᲡ ᲒᲕᲐᲠᲘ			

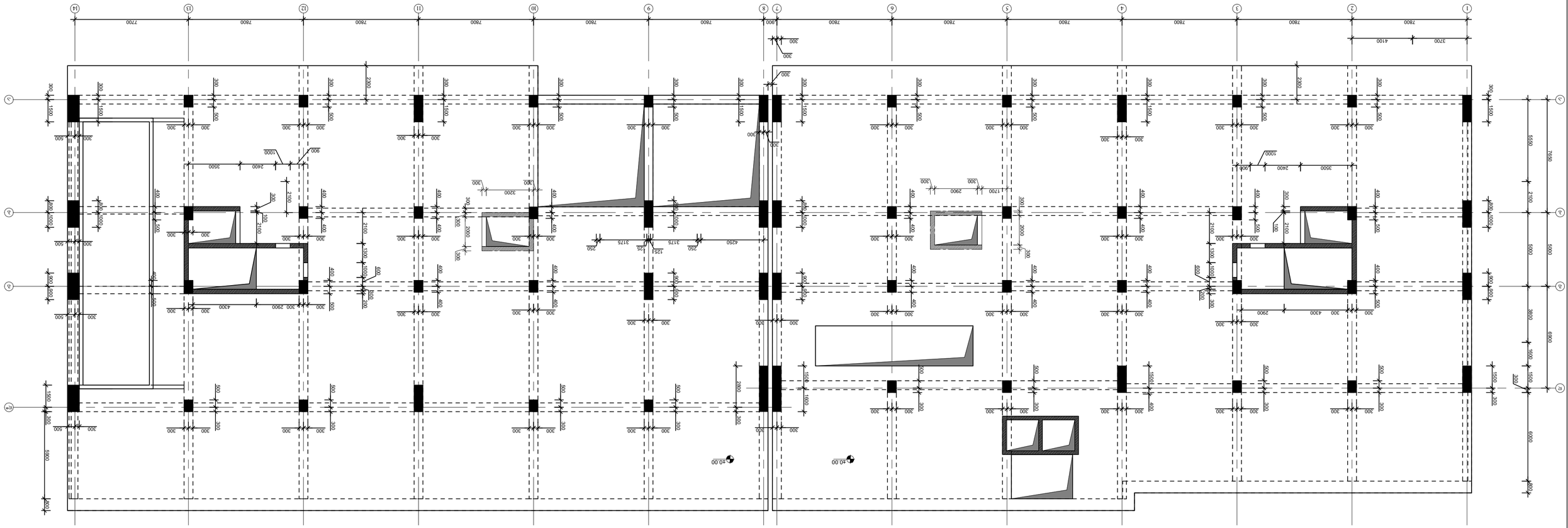

ვნ6. ო/ბ კოდირების ±0.00 ნიშნულის ტოლობა ბეტონის კლასზე

შპალი			
ინჟინერი	ლ. ბერიძე		
კონსულტანტი			
ხელმძღვანელი	ლ. ბერიძე		
ტექნიკური კონტროლი	ლ. ბერიძე		
ავტორი	ლ. ბერიძე		

ქალაქი ბათუმი, ვაზიანის ქუჩა №14 (ს/კ 01.14.601516)
მრავალფუნქციური ბინათმშენებლობითი კომპლექსის ა/პ №1 მონოლითური რკინაბეტონის კონსტრუქციების ვნ6. ო/ბ კოდირების ±0.00 ნიშნულის ტოლობა ბეტონის კლასზე

ლ. ბერიძე		ბინათმშენებლობითი კომპლექსის მონოლითური რკინაბეტონის კონსტრუქციების ვნ6. ო/ბ კოდირების ±0.00 ნიშნულის ტოლობა ბეტონის კლასზე	
ხელმძღვანელი			02.2024
ტექნიკური კონტროლი			
ავტორი	ლ. ბერიძე		ბინათმშენებლობითი

ინჟინერი	ლ. ბერიძე		
კონსულტანტი			
შპალი			

ქალაქი ბათუმი, ვაზიანის ქუჩა №14 (ს/კ 01.14.601516) მრავალფუნქციური ბინათმშენებლობითი კომპლექსის ა/პ №1 მონოლითური რკინაბეტონის კონსტრუქციების ვნ6. ო/ბ კოდირების ±0.00 ნიშნულის ტოლობა ბეტონის კლასზე		
ა. ვარშანიძე	ა-(9)	1
ბეტონის კლასი	შეკვეთის №	ფურცლების რაოდენობა

ДОЛОПОЛНО. ЗАМЕЧАНИЯ ПО ЗАМЕЧАНИЯМ ДЛЯ (Ч/З 01.14.601516)		ЬФЛЧЕЭЬЛЧЭ	ФЭЭЛЧЭЬЛЧЭ
ВНУКОВСКОЕ ЗЕМЛЕУСТРОЙСТВО ЗЕМЛЕУСТРОЙСТВО ДЛЯ ОБЪЕКТА: ЖИЛОЙ КОМПЛЕКС ПО АДРЕСУ:		ЬФЛЧЭЭЭО	ЭЭЛЧЭЭЭО
		Д. ЭЧЭЭЭЭЛО	Э-(10)
ЭЭЛЧЭЭЭО	ЭЭЛЧЭЭЭО	

ვრცელი ინფორმაციისთვის იხილეთ +10.95 ნიშნულის გეგმა

შპს.ჯორჯიან ენერგი ინჟინირინგ			
ხელმძღვანელი			
მთავარი ინჟინერი			
ინჟინერ-კონსტრუქტორი	ბ. ცაავა		
არქიტექტორი			
ინჟინერ-ტექნოლოგი			

ցՊԶ. մ/Ծ ԺՊեևՁՄՁԺՃՈՈՅՈ +7.85 ՔՍ +14.25 ճՈՅճՁՔՀՁՅԾ

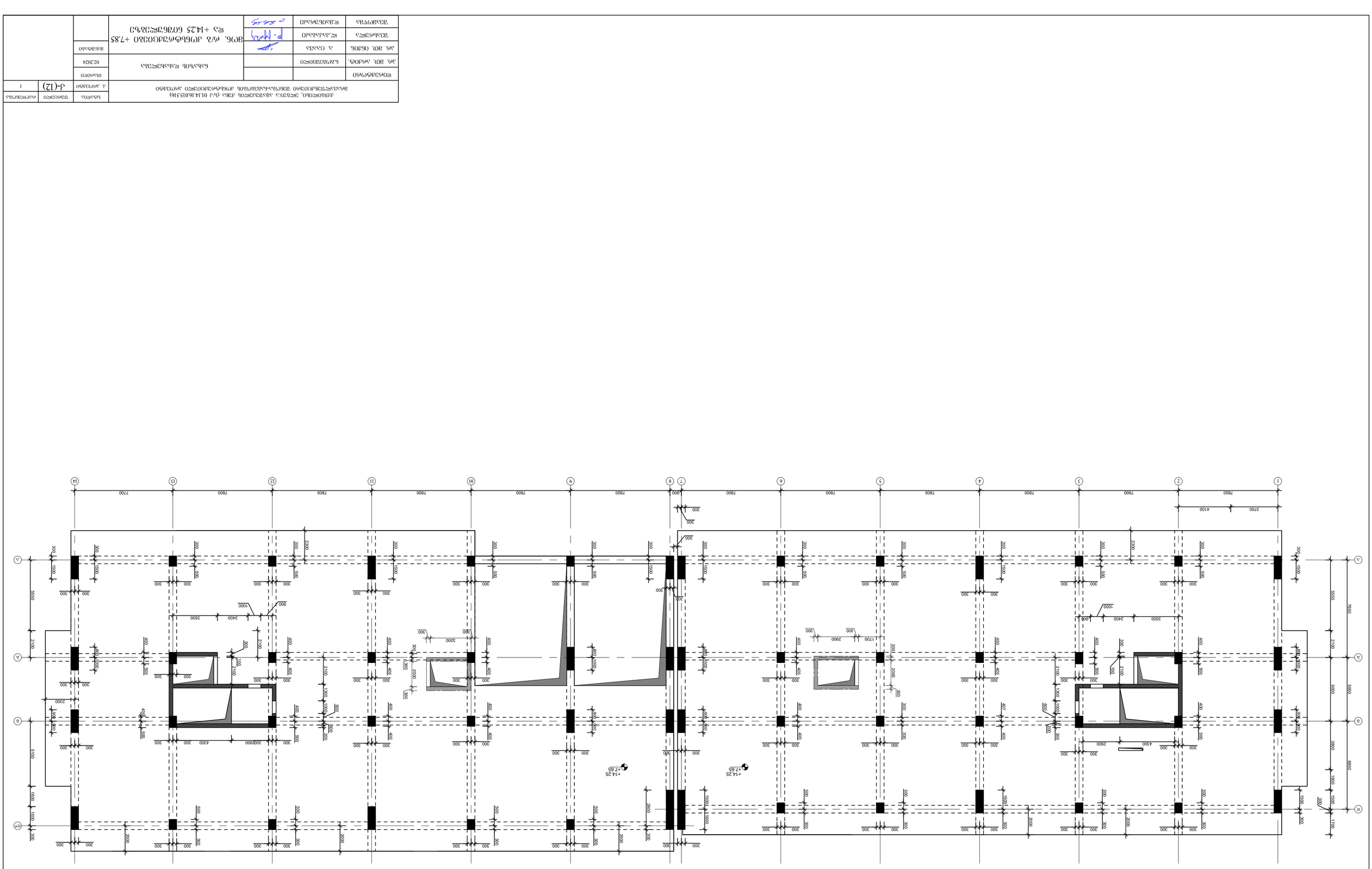

ՔՕՈՃՅԺՓՈՀՕ			
Ա.Ծ. ՅՈՂ. ՏՀԺՈՓ.	Ճ.Ձ(Կ)ՃՅՈՔՀՕ		
Ա.Ծ. ՅՈՂ. Ծ6ԺՕ6.	Ա. ԸՏՏՅՃ		
ՅՅՈՏՀՁՔՏՀՃ	ՔՔՀՀՀՏՏՀՃ	ՔՔՀՀՀՏՏՀՃ	
ՅՅՈՏՀՁՔՏՀՃ	ՔՔՀՀՀՏՏՀՃ	ՔՔՀՀՀՏՏՀՃ	

ՔՕՈՃՅԺՓՈՀՕ				
Ա.Ծ. ՅՈՂ. ՏՀԺՈՓ.	Ճ.Ձ(Կ)ՃՅՈՔՀՕ			
Ա.Ծ. ՅՈՂ. Ծ6ԺՕ6.	Ա. ԸՏՏՅՃ			
ՅՅՈՏՀՁՔՏՀՃ	ՔՔՀՀՀՏՏՀՃ	ՔՔՀՀՀՏՏՀՃ		
ՅՅՈՏՀՁՔՏՀՃ	ՔՔՀՀՀՏՏՀՃ	ՔՔՀՀՀՏՏՀՃ

ვოფ. ტ/ბ ეოფსეტიკოფიტიბ +17.55 ნიშნულზე ბეტონით ჩამოსხმული ფილა

შპალერის ტიპი			
იატაკის ტიპი			
ჭერის ტიპი			
ფასადის ტიპი			
ფილების ტიპი			
ფილების ნომერი			
ფილების რაოდენობა			
ფილების ზომა			
ფილების მასა			
ფილების ფართობი			
ფილების მოცულობა			
ფილების მასალა			
ფილების ფერი			
ფილების ზედაპირი			
ფილების კიდეები			
ფილების ნაკერები			
ფილების ანკერები			
ფილების ჩარჩო			
ფილების ბადე			
ფილების არმატურა			
ფილების ბეტონი			
ფილების ბეტონის კლასი			
ფილების ბეტონის მარკა			
ფილების ბეტონის წყალგამტარობა			
ფილების ბეტონის ყინვაგამძლეობა			
ფილების ბეტონის ცვეთამედეგობა			
ფილების ბეტონის ცეცხლგამძლეობა			
ფილების ბეტონის ქიმიური მედეგობა			
ფილების ბეტონის ელექტროგამტარობა			
ფილების ბეტონის თბოგამტარობა			
ფილების ბეტონის აკუსტიკური თვისებები			
ფილების ბეტონის ვიბრაციული თვისებები			
ფილების ბეტონის რეოლოგიური თვისებები			
ფილების ბეტონის ტექნოლოგიური თვისებები			
ფილების ბეტონის ეკონომიკური თვისებები			
ფილების ბეტონის ეკოლოგიური თვისებები			
ფილების ბეტონის ესთეტიკური თვისებები			
ფილების ბეტონის ფსიქოლოგიური თვისებები			
ფილების ბეტონის სოციალური თვისებები			
ფილების ბეტონის პოლიტიკური თვისებები			
ფილების ბეტონის სამართლებრივი თვისებები			
ფილების ბეტონის ისტორიული თვისებები			
ფილების ბეტონის გეოგრაფიული თვისებები			
ფილების ბეტონის ასტრონომიული თვისებები			
ფილების ბეტონის მათემატიკური თვისებები			
ფილების ბეტონის ფიზიკური თვისებები			
ფილების ბეტონის ქიმიური თვისებები			
ფილების ბეტონის ბიოლოგიური თვისებები			
ფილების ბეტონის გენეტიკური თვისებები			
ფილების ბეტონის ევოლუციური თვისებები			
ფილების ბეტონის რევოლუციური თვისებები			
ფილების ბეტონის კონსერვატიული თვისებები			
ფილების ბეტონის ლიბერალური თვისებები			
ფილების ბეტონის სოციალისტური თვისებები			
ფილების ბეტონის კომუნისტური თვისებები			
ფილების ბეტონის ანარქისტული თვისებები			
ფილების ბეტონის ტერორისტული თვისებები			
ფილების ბეტონის პარტიზანული თვისებები			
ფილების ბეტონის სამხედრო თვისებები			
ფილების ბეტონის სამოქალაქო თვისებები			
ფილების ბეტონის სამეცნიერო თვისებები			
ფილების ბეტონის სამეცნიერო-ფანტასტიკური თვისებები			
ფილების ბეტონის სამეცნიერო-ფანტასტიკური-ფანტასტიკური თვისებები			
ფილების ბეტონის სამეცნიერო-ფანტასტიკური-ფანტასტიკური-ფანტასტიკური თვისებები			
ფილების ბეტონის სამეცნიერო-ფანტასტიკური-ფანტასტიკური-ფანტასტიკური-ფანტასტიკური თვისებები			
ფილების ბეტონის სამეცნიერო-ფანტასტიკური-ფანტასტიკური-ფანტასტიკური-ფანტასტიკური-ფანტასტიკური თვისებები			
ფილების ბეტონის სამეცნიერო-ფანტასტიკური-ფანტასტიკური-ფანტასტიკური-ფანტასტიკური-ფანტასტიკური-ფანტასტიკური თვისებები			
ფილების ბეტონის სამეცნიერო-ფანტასტიკური-ფანტასტიკური-ფანტასტიკური-ფანტასტიკური-ფანტასტიკური-ფანტასტიკური-ფანტასტიკური თვისებები			
ფილების ბეტონის სამეცნიერო-ფანტასტიკური-ფანტასტიკური-ფანტასტიკური-ფანტასტიკური-ფანტასტიკური-ფანტასტიკური-ფანტასტიკური-ფანტასტიკური თვისებები			
ფილების ბეტონის სამეცნიერო-ფანტასტიკური-ფანტასტიკური-ფანტასტიკური-ფანტასტიკური-ფანტასტიკური-ფანტასტიკური-ფანტასტიკური-ფანტასტიკური-ფანტასტიკური თვისებები			
ფილების ბეტონის სამეცნიერო-ფანტასტიკური-ფანტასტიკური-ფანტასტიკური-ფანტასტიკური-ფანტასტიკური-ფანტასტიკური-ფანტასტიკური-ფანტასტიკური-ფანტასტიკური-ფანტასტიკური თვისებები			
ფილების ბეტონის სამეცნიერო-ფანტასტიკური-ფანტასტიკური-ფანტასტიკური-ფანტასტიკური-ფანტასტიკური-ფანტასტიკური-ფანტასტიკური-ფანტასტიკური-ფანტასტიკური-ფანტასტიკური-ფანტასტიკური თვისებები			
ფილების ბეტონის სამეცნიერო-ფანტასტიკური-ფანტასტიკური-ფანტასტიკური-ფანტასტიკური-ფანტასტიკური-ფანტასტიკური-ფანტასტიკური-ფანტასტიკური-ფანტასტიკური-ფანტასტიკური-ფანტასტიკური-ფანტასტიკური თვისებები			
ფილების ბეტონის სამეცნიერო-ფანტასტიკური-ფანტასტიკური-ფანტასტიკური-ფანტასტიკური-ფანტასტიკური-ფანტასტიკური-ფანტასტიკური-ფანტასტიკური-ფანტასტიკური-ფანტასტიკური-ფანტასტიკური-ფანტასტიკური-ფანტასტიკური თვისებები			
ფილების ბეტონის სამეცნიერო-ფანტასტიკური-ფანტასტიკური-ფანტასტიკური-ფანტასტიკური-ფანტასტიკური-ფანტასტიკური-ფანტასტიკური-ფანტასტიკური-ფანტასტიკური-ფანტასტიკური-ფანტასტიკური-ფანტასტიკური-ფანტასტიკური-ფანტასტიკური თვისებები			
ფილების ბეტონის სამეცნიერო-ფანტასტიკური-ფანტასტიკური-ფანტასტიკური-ფანტასტიკური-ფანტასტიკური-ფანტასტიკური-ფანტასტიკური-ფანტასტიკური-ფანტასტიკური-ფანტასტიკური-ფანტასტიკური-ფანტასტიკური-ფანტასტიკური-ფანტასტიკური-ფანტასტიკური თვისებები			
ფილების ბეტონის სამეცნიერო-ფანტასტიკური-ფანტასტიკური-ფანტასტიკური-ფანტასტიკური-ფანტასტიკური-ფანტასტიკური-ფანტასტიკური-ფანტასტიკური-ფანტასტიკური-ფანტასტიკური-ფანტასტიკური-ფანტასტიკური-ფანტასტიკური-ფანტასტიკური-ფანტასტიკური-ფანტასტიკური თვისებები			
ფილების ბეტონის სამეცნიერო-ფანტასტიკური-ფანტასტიკური-ფანტასტიკური-ფანტასტიკური-ფანტასტიკური-ფანტასტიკური-ფანტასტიკური-ფანტასტიკური-ფანტასტიკური-ფანტასტიკური-ფანტასტიკური-ფანტასტიკური-ფანტასტიკური-ფანტასტიკური-ფანტასტიკური-ფანტასტიკური-ფანტასტიკური თვისებები			
ფილების ბეტონის სამეცნიერო-ფანტასტიკური-ფანტასტიკური-ფანტასტიკური-ფანტასტიკური-ფანტასტიკური-ფანტასტიკური-ფანტასტიკური-ფანტასტიკური-ფანტასტიკური-ფანტასტიკური-ფანტასტიკური-ფანტასტიკური-ფანტასტიკური-ფანტასტიკური-ფანტასტიკური-ფანტასტიკური-ფანტასტიკური-ფანტასტიკური თვისებები			
ფილების ბეტონის სამეცნიერო-ფანტასტიკური-ფანტასტიკური-ფანტასტიკური-ფანტასტიკური-ფანტასტიკური-ფანტასტიკური-ფანტასტიკური-ფანტასტიკური-ფანტასტიკური-ფანტასტიკური-ფანტასტიკური-ფანტასტიკური-ფანტასტიკური-ფანტასტიკური-ფანტასტიკური-ფანტასტიკური-ფანტასტიკური-ფანტასტიკური-ფანტასტიკური თვისებები			
ფილების ბეტონის სამეცნიერო-ფანტასტიკური თვისებები			
ფილების ბეტონის სამეცნიერო-ფანტასტიკური

ДОЛОЖЕНО. ЗАСТРАХОВАНО ГАЗПРОМ (И/Д 01.14.601516)			
ВЗАИМОДЕЙСТВУЕТ ЗАО"ГАЗПРОМ ЭНЕРГОСЕРВИС ЗАПАД"			
ГИП	А. ЗАЙЦЕВ	1	3-(14)
ГАП	ОЛЬГА		
Н.КОНТР.	ОЛЬГА		
РУКОВОДИТЕЛЬ ПРОЕКТА			
ГАЗПРОМ ЭНЕРГОСЕРВИС ЗАПАД			
ГАЗОРАСПРЕДЕЛИТЕЛЬНАЯ СТАНЦИЯ		02.2024	
ГРС "ЗАПОЛЬЕ"			
ГАЗОПРОВОД-ОТВОД К ГРС "ЗАПОЛЬЕ"			
ГАЗОПРОВОД-ОТВОД К ГРС "ЗАПОЛЬЕ" +20.85 ПЛАН ФУНДАМЕНТОВ			

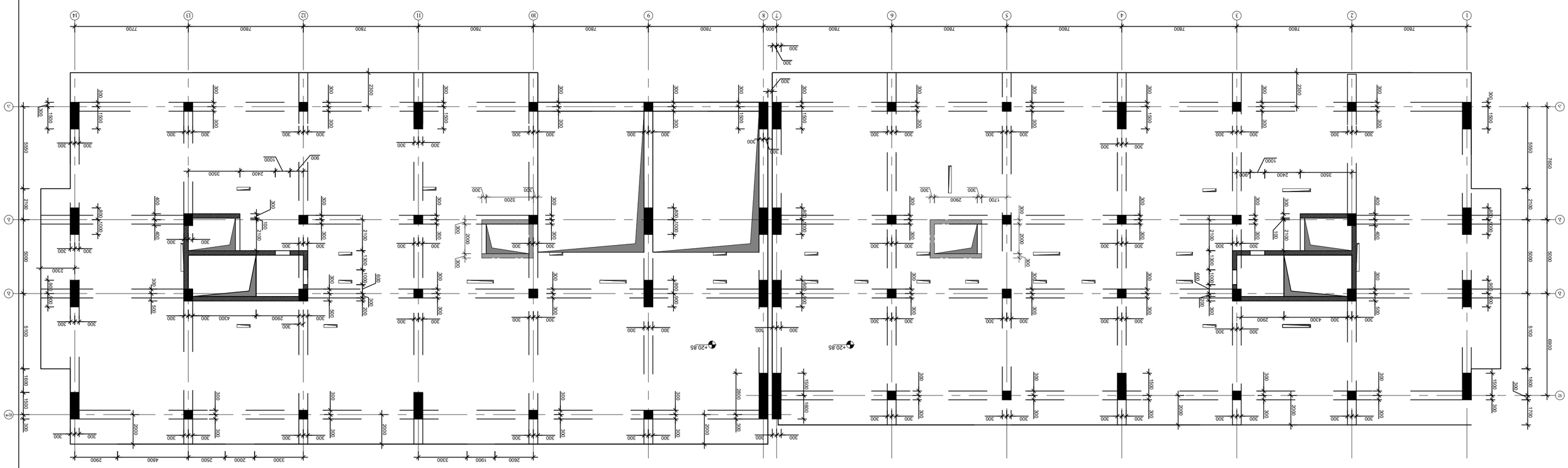

ПЛАН ФУНДАМЕНТОВ +20.85 ГОРЕЛЬНАЯ ГРС "ЗАПОЛЬЕ" ГАЗОПРОВОД-ОТВОД К ГРС "ЗАПОЛЬЕ"

მონ. რ/ბ კონსტრუქციები +24.15 ნიშნულზე

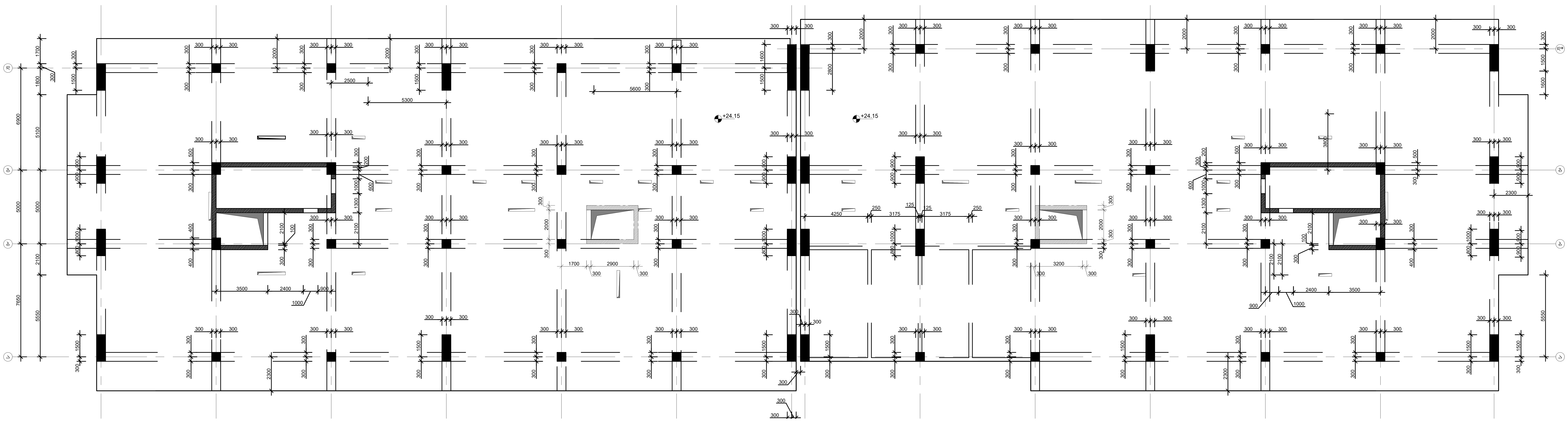

ქ.თბილისი, ელგუჯა ამაშუკელის ქუჩა (ს/კ 01.14.16.015.516) მრავალფუნქციური შენობა-ნაგებობის კონსტრუქციული პროექტი				სტადია	ფურცელი	რაოდენობა
				კ. პროექტი	კ-(15)	1
დირექტორი			ნახაზის დასახელება	თარიღი		
პრ. მთ. არქიტ.	ნ.გოგეშვილი			02.2024		
პრ. მთ. ინჟინ.	ა. ცაავა	[signature]	მონ. რ/ბ კონსტრუქციები +24.15 ნიშნულზე	მასშტაბი		
შეასრულა	ლ.კაკაბაძე	[signature]				
შეამოწმა	დ.მაისურაძე	[signature]				

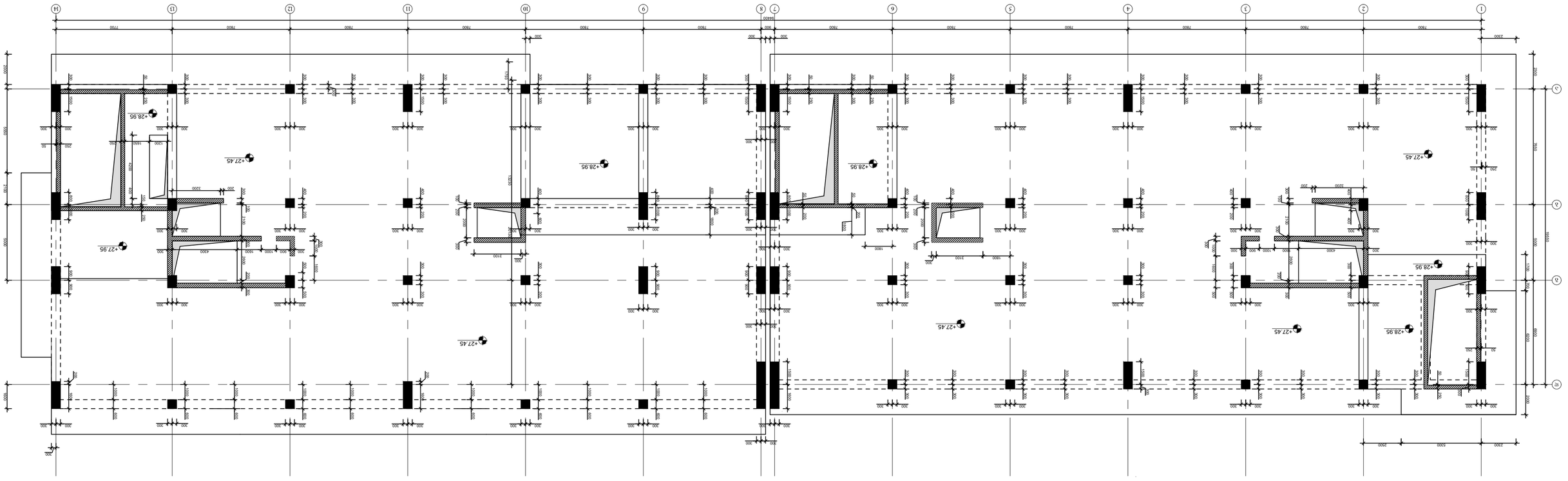
+27.45
+28.95
+27.95
+28.95
+27.45
+28.95
+27.45
+28.95
+27.45

მონ. რ/ბ კონსტრუქციების სქემა +31.95 ნიშნულზე

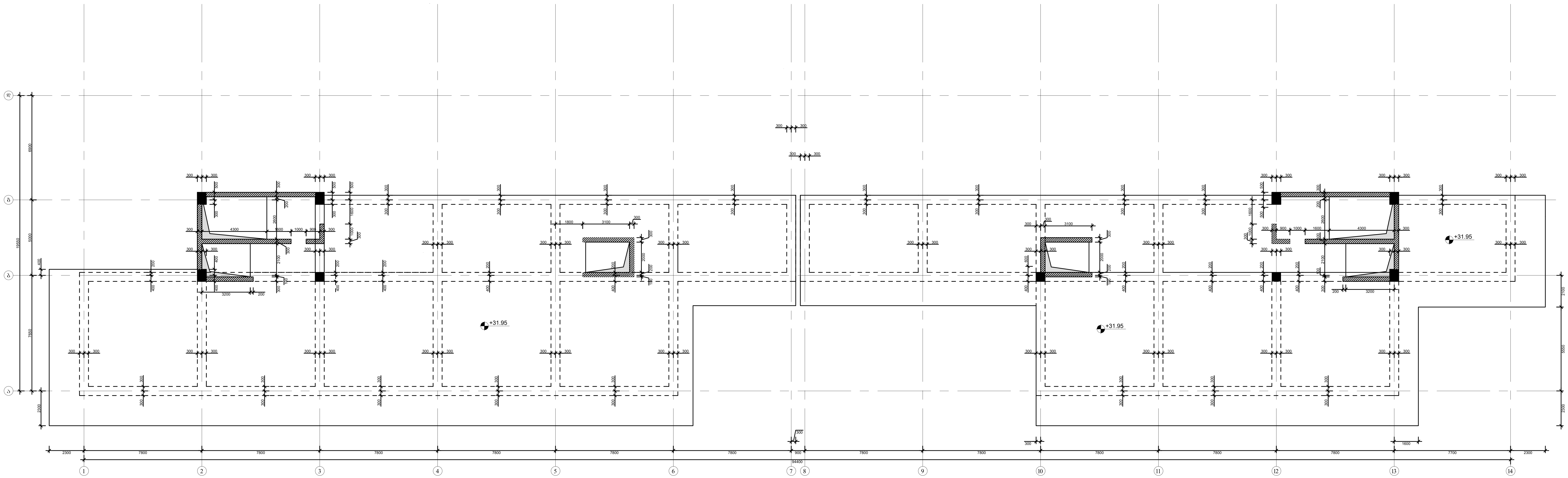

ქ.თბილისი, ელბუჯა ამაშუკელის ქუჩა (ს/კ 01.14.16.015.516) მრავალფუნქციური შენობა-ნაგებობის კონსტრუქციული პროექტი				სტადია	ფურცელი	რაოდენობა
				კ. პროექტი	კ-(17)	1
დირექტორი			ნახაზის დასახელება	თარიღი		
პრ. მთ. არქიტ.	ნ.გოგეშვილი			02.2024		
პრ. მთ. ინჟინ.	ა. ცაავა		მონ. რ/ბ კონსტრუქციების სქემა +31.95 ნიშნულზე	მასშტაბი		
შეასრულა	ლ.კაკაბაძე					
შეამოწმა	დ.მაისურაძე					

პოზ.	დასახელება	რაოდ.	წონა.	
			ერთ.	სულ
	ანკერი 1	4		
1	Ø 28 A500C L= 2800	32	13.6	434.6
2	Ø 25 A500C L= 2300	92	8.9	814.7
3	Ø 8 A240C L= 4000	20	1.6	32.0
4	Ø 8 A240C L= 2600	20	1.0	20.8

პოზ.	დასახელება	რაოდ.	წონა.	
			ერთ.	სულ
	ანკერი 2	13		
1	Ø 28 A500C L= 2800	78	13.58	1059.2
2	Ø 25 A500C L= 2300	130	8.855	1151.2
3	Ø 8 A240C L= 2800	20	1.1	22.4
4	Ø 8 A240C L= 550	60	0.2	13.2

პოზ.	დასახელება	რაოდ.	წონა.	
			ერთ.	სულ
	ანკერი 3	64		
1	Ø 28 A500C L= 2800	256	13.58	3476.5
2	Ø 25 A500C L= 2300	384	8.855	3400.3
3	Ø 8 A240C L= 2200	320	0.9	281.6
4	Ø 8 A240C L= 800	640	0.3	204.8

პოზ.	დასახელება	რაოდ.	წონა.	
			ერთ.	სულ
	ანკერი 4	7		
1	Ø 28 A500C L= 2800	28	13.58	380.2
2	Ø 25 A500C L= 2300	42	8.855	371.9
3	Ø 8 A240C L= 2800	35	1.1	39.2
4	Ø 8 A240C L= 1000	70	0.4	28

პოზ.	დასახელება	რაოდ.	წონა.	
			ერთ.	სულ
	ბირთვის ანკერები			
1	Ø 16 A500C L= 2200	7400	3.52	26048.0
2	Ø 25 A500C L= 2700	192	10.395	1995.8
3	Ø 8 A240C L= 450	320	0.2	57.6

პოზ.	დასახელება	რაოდ.	წონა.	
			ერთ.	სულ
	კედლების ანკერები			
1	Ø 16 A500C L= 2200	1090	3.52	3836.8
3	Ø 8 A240C L= 650	1635	0.3	425.1

ქ.თბილისი, ელგუჯა ამაშუკელის ქუჩა (ს/კ 01.14.16.015.516) მრავალფუნქციური შენობა-ნაგებობის კონსტრუქციული პროექტი				სტადია	ფურცელი	რაოდენობა
				პ. პროექტი	პ-72	
დირექტორი			ნახაზის დასახელება			
პრ. მთ. არქიტ.	ნ.გოგეშვილი					
პრ. მთ. ინჟინ.	პ. ცაავა		ანკერები	მასშტაბი		
შეასრულა	ლ.პაპაბაძე					
შეამოწმა	დ.მაისურაძე					

სვეტი-1

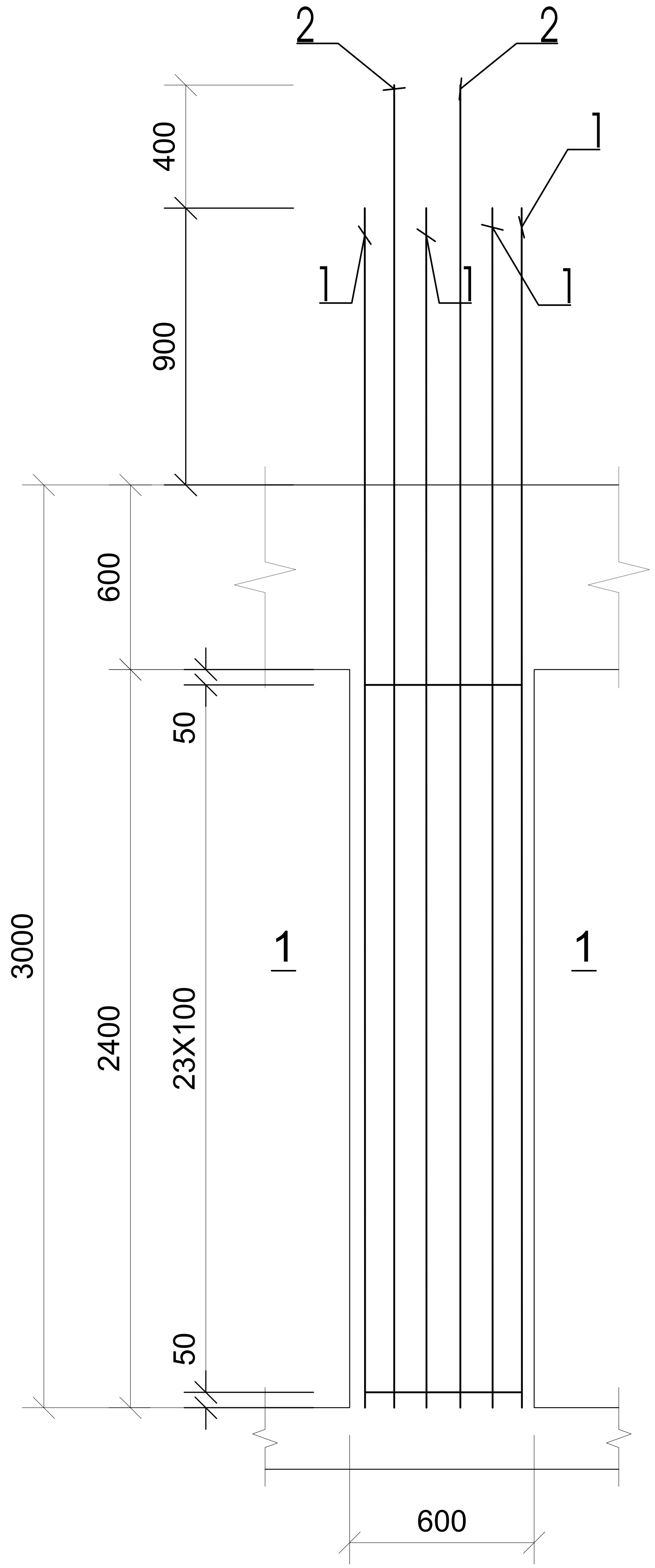

კვეთი 1-1

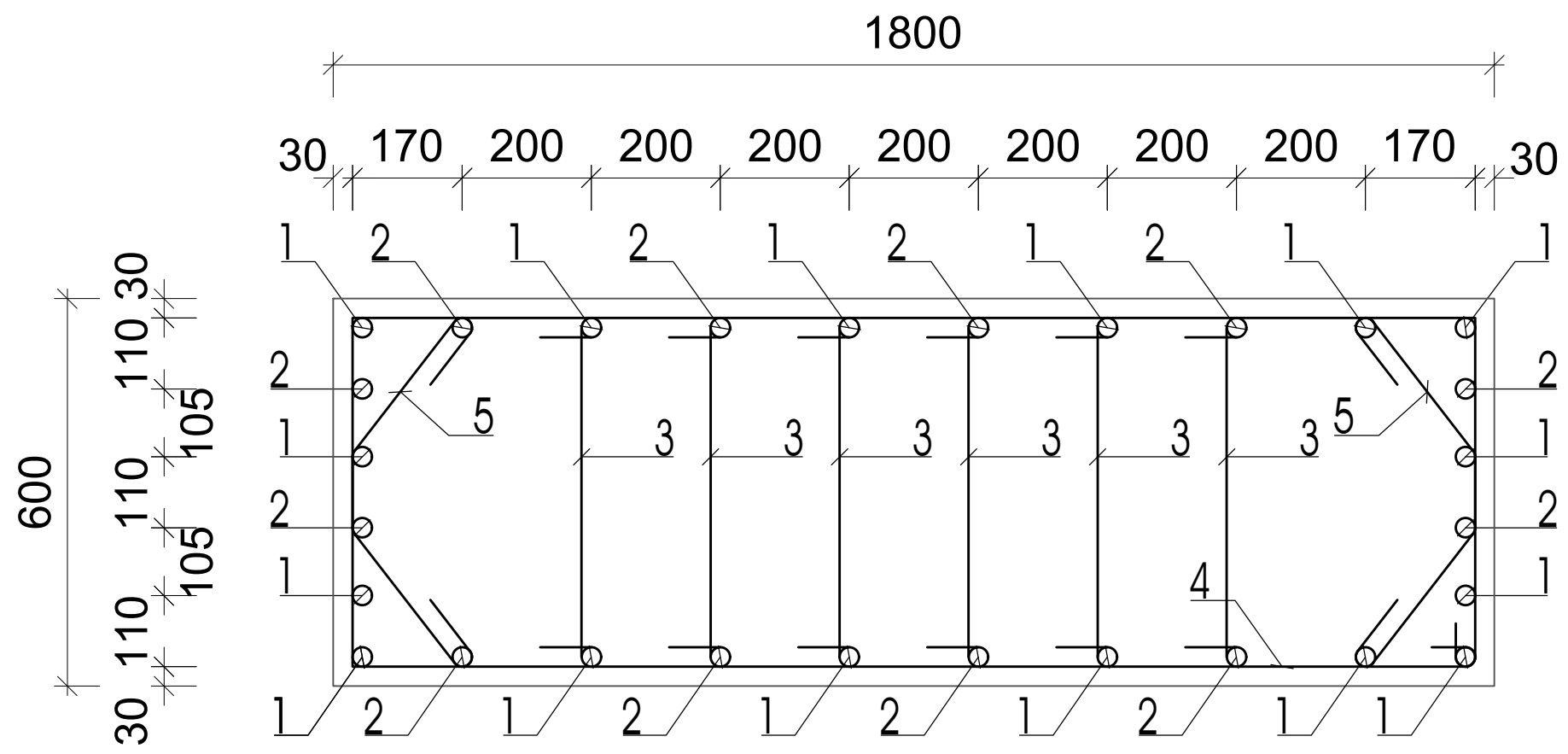

პოზ.3

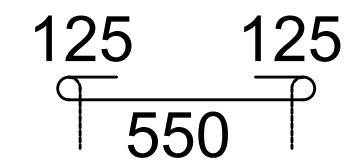

პოზ.4

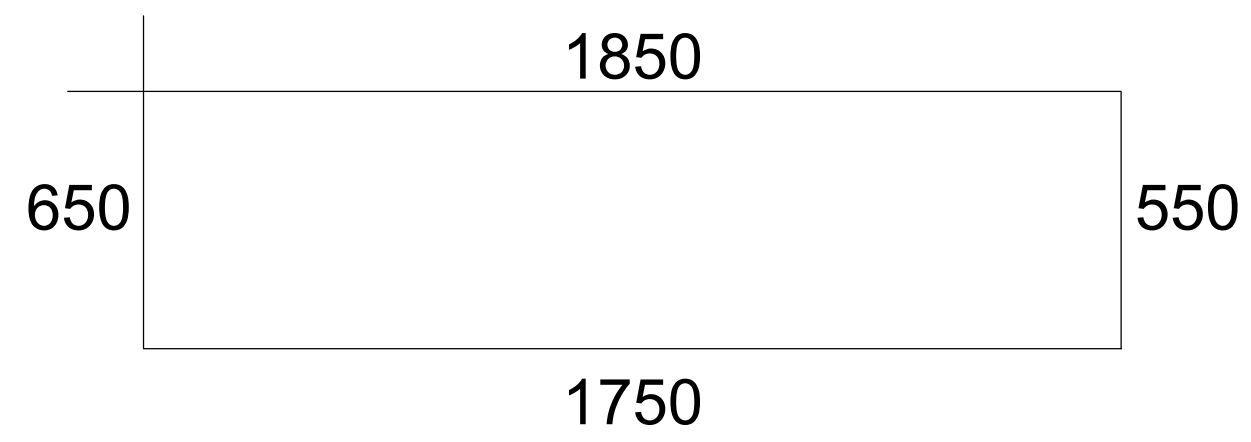

პოზ.5

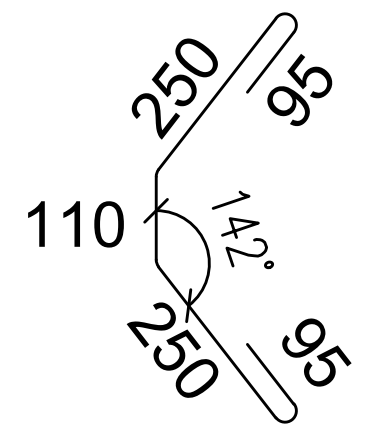

პოზ.	დასახელება	რაოდ.	წონა.	
			ერთ.	სულ
	სვეტი1 -18.15 -:- -12.15 ნიშნულებზე	96		
1	Ø 22 A500C L= 3880	1536	11.6	17879.0
2	Ø 22 A500C L= 4300	1152	12.9	14860.8
3	Ø 8 A240C L= 800	13824	0.3	4423.7
4	Ø 8 A240C L= 4800	2304	1.9	4423.7
5	Ø 8 A240C L= 800	4608	0.3	1474.6
	ბეტონი B30		მ3	248.832

ქ.თბილისი, ელგუჯა ამაშუკელის ქუჩა (ს/კ 01.14.16.015.516) მრავალფუნქციური შენობა-ნაგებობის კონსტრუქციული პროექტი				სტადია	ფურცელი	რაოდენობა
				ა. პროექტი	ა-72	
დირექტორი			ნახაზის დასახელება			
პრ. მთ. არქიტ.	ნ.გოგეშვილი					
პრ. მთ. ინჟინ.	ა. ცაავა		სვეტი 1	მასშტაბი		
შეასრულა	ლ.კაკაბაძე					
შეამოწმა	დ.მაისურაძე					

სვეტი-2

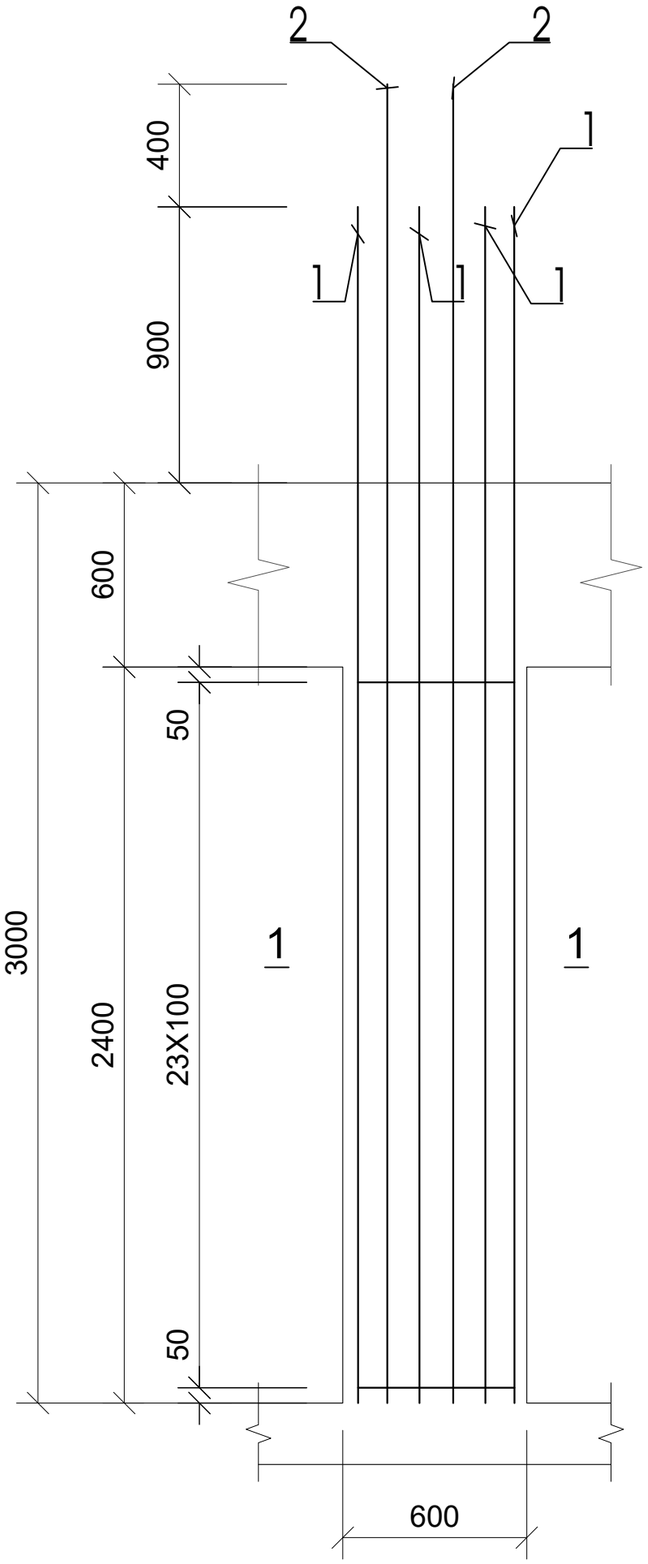

სვეთი 1-1

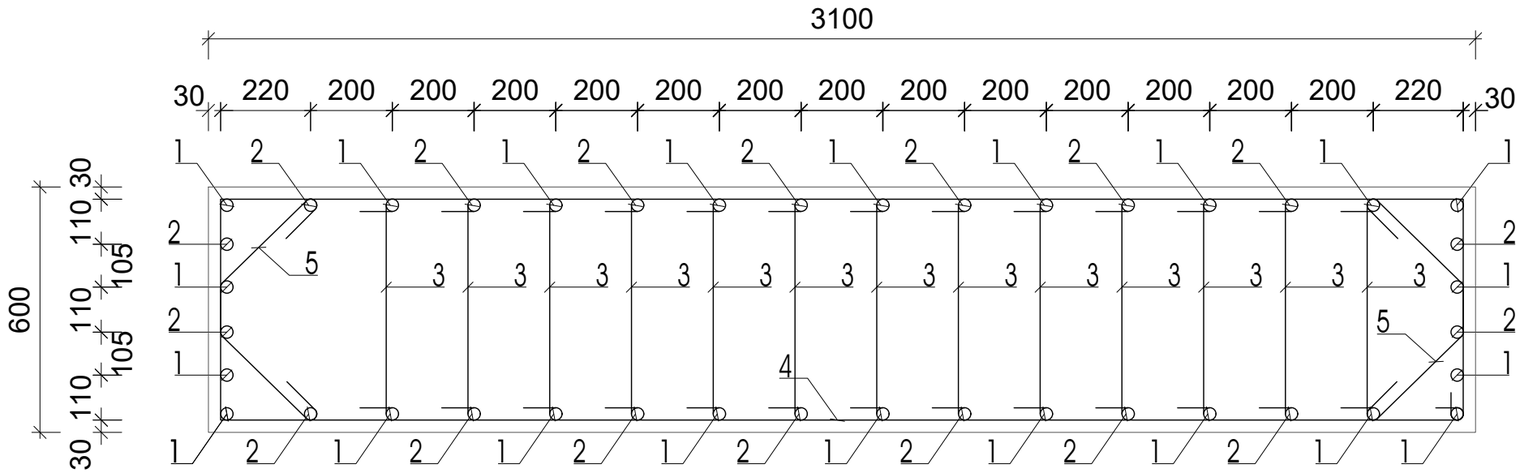

პოზ.3

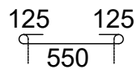

პოზ.4

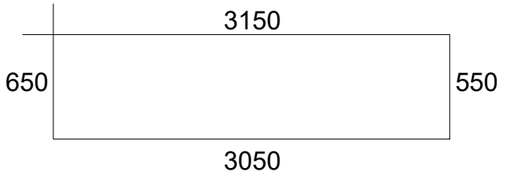

პოზ.5

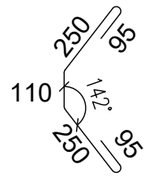

პოზ.	დასახელება	რაოდ.	წონა.	
			ერთ.	სულ
	სვეტი2 -18.15 -:- 12.15 ნიშნულებზე	4		
1	Ø 28 A500C L= 3880	96	18.818	1806.5
2	Ø 25 A500C L= 4300	72	16.555	1192.0
3	Ø 8 A240C L= 800	1248	0.3	399.36
4	Ø 8 A240C L= 7400	96	3.0	284.16
5	Ø 8 A240C L= 800	192	0.3	61.44
	ბეტონი B30		მ3	17.856

ქ.თბილისი, ელბაშა ამაშუკელის ქუჩა (ს/კ 01.14.16.015.516) მრავალფუნქციური შენობა-ნაგებობის კონსტრუქციული პროექტი				სტადია	ფურცელი	რაოდენობა
				პ. პროექტი	პ-72	
დირექტორი			ნახაზის დასახელება			
პრ. მთ. არქიტ.	ნ.გოგეშვილი					
პრ. მთ. ინჟინ.	ა. ცაავა		სვეტი 2	მასშტაბი		
შეასრულა	ლ.პაპაბაძე					
შეამოწმა	დ.მაისურაძე					

სვეტი-3

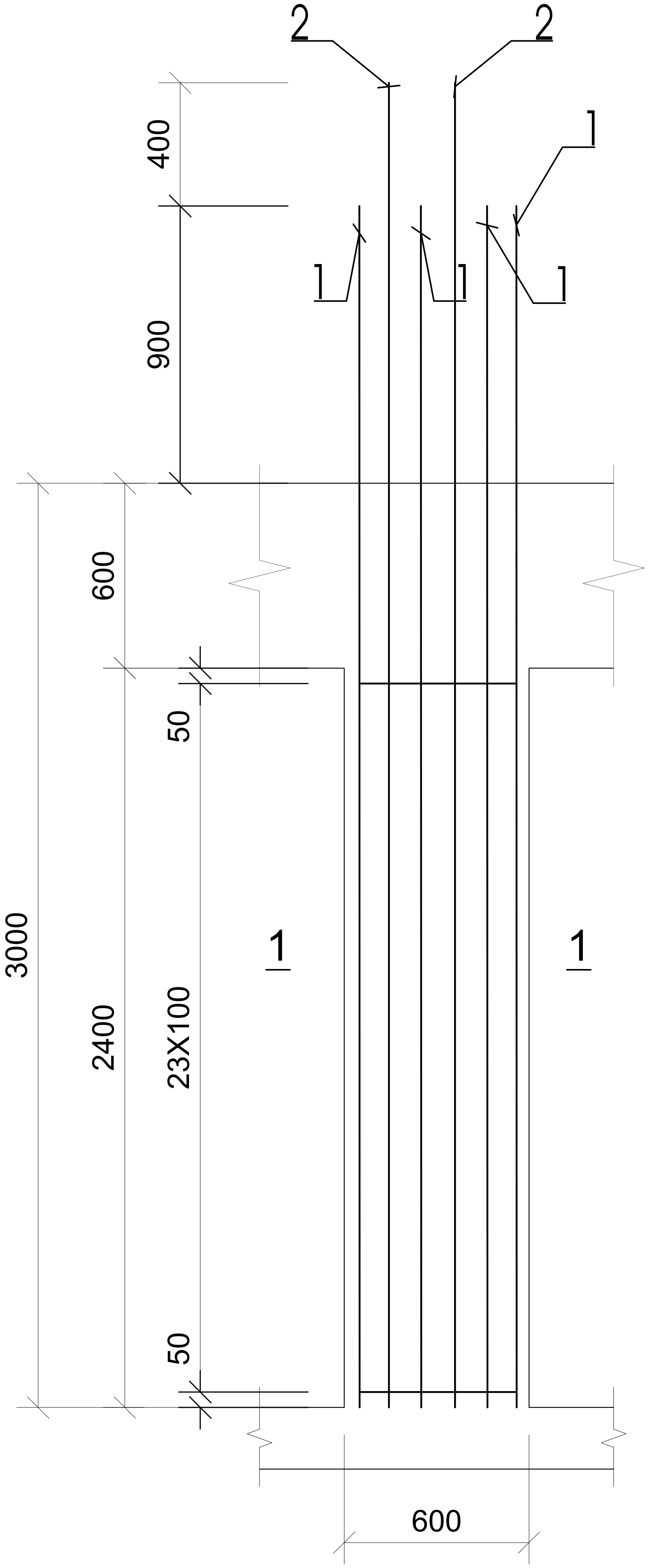

კვეთი 1-1

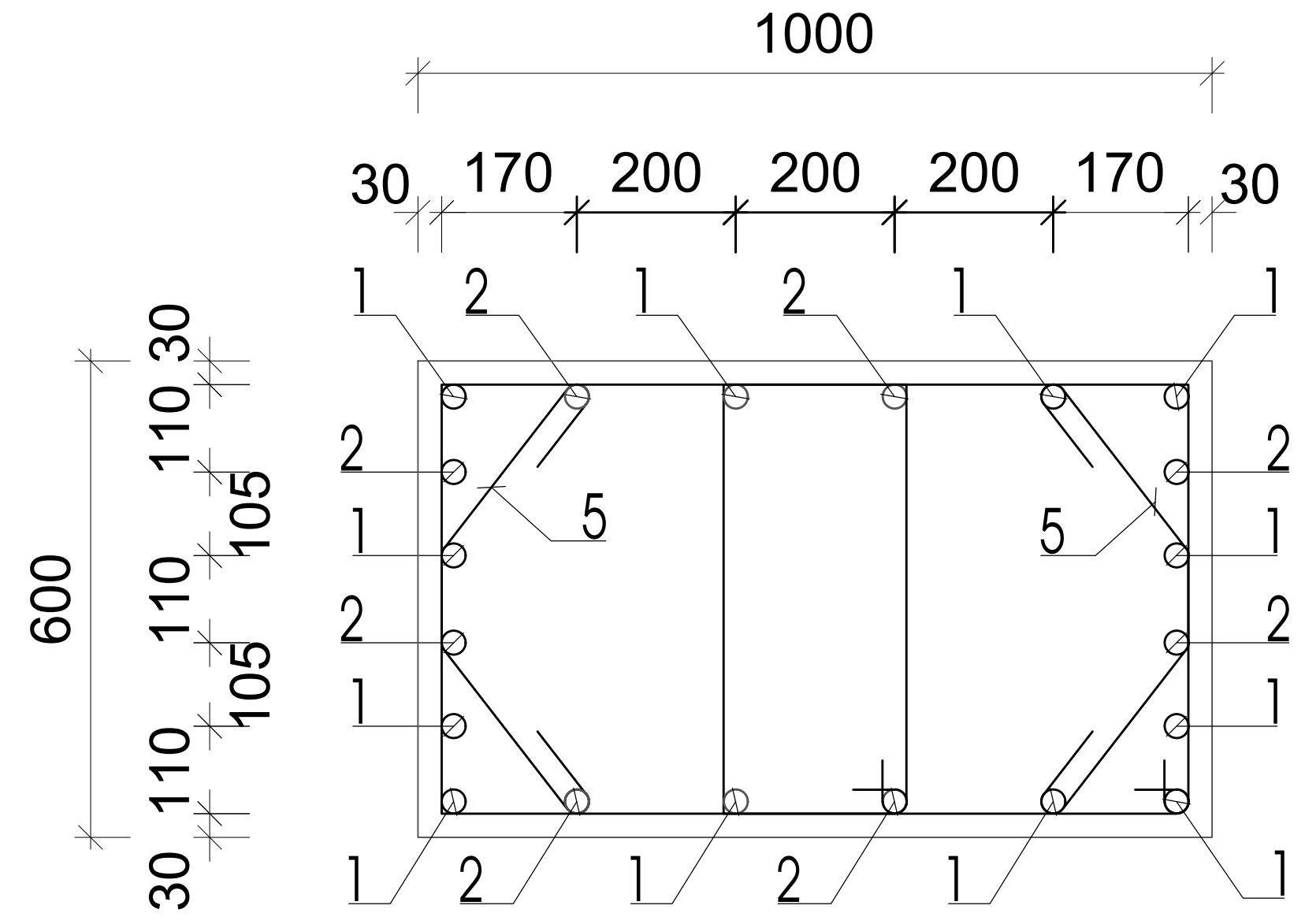

პოზ.3

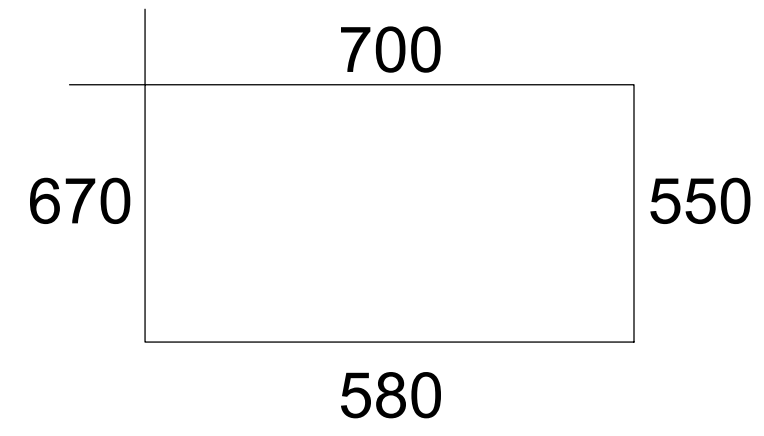

პოზ.4

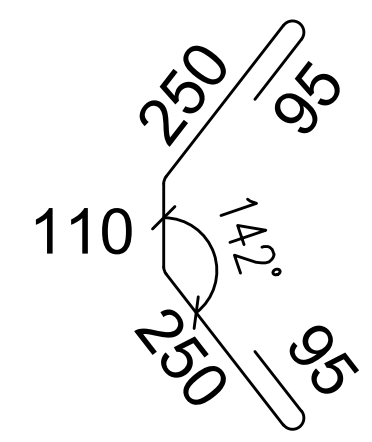

პოზ.	დასახელება	რაოდ.	წონა.	
			ერთ.	სულ
	სვეტი3 -18.15 -:- -12.15 ნიშნულებზე	36		
1	Ø 22 A500C L= 3900	432	11.7	5054.4
2	Ø 22 A500C L= 4300	288	12.9	3715.2
3	Ø 8 A240C L= 2500	1728	1.0	1728
4	Ø 8 A240C L= 800	1728	0.3	552.96
	ბეტონი B30		მ3	51.84

ქ.თბილისი, ელგუჯა ამაშუკელის ქუჩა (ს/კ 01.14.16.015.516) მრავალფუნქციური შენობა-ნაგებობის კონსტრუქციული პროექტი				სტადია	ფურცელი	რაოდენობა
				პ. პროექტი		
დირექტორი			ნახაზის დასახელება			
პრ. მთ. არქიტ.	ნ.გოგეშვილი					
პრ. მთ. ინჟინ.	ა. ცაავა	[signature]	სვეტი 3	მასშტაბი		
შეასრულა	ლ.კაკაბაძე	[signature]				
შეამოწმა	დ.მაისურაძე	[signature]				

სვეტი-4

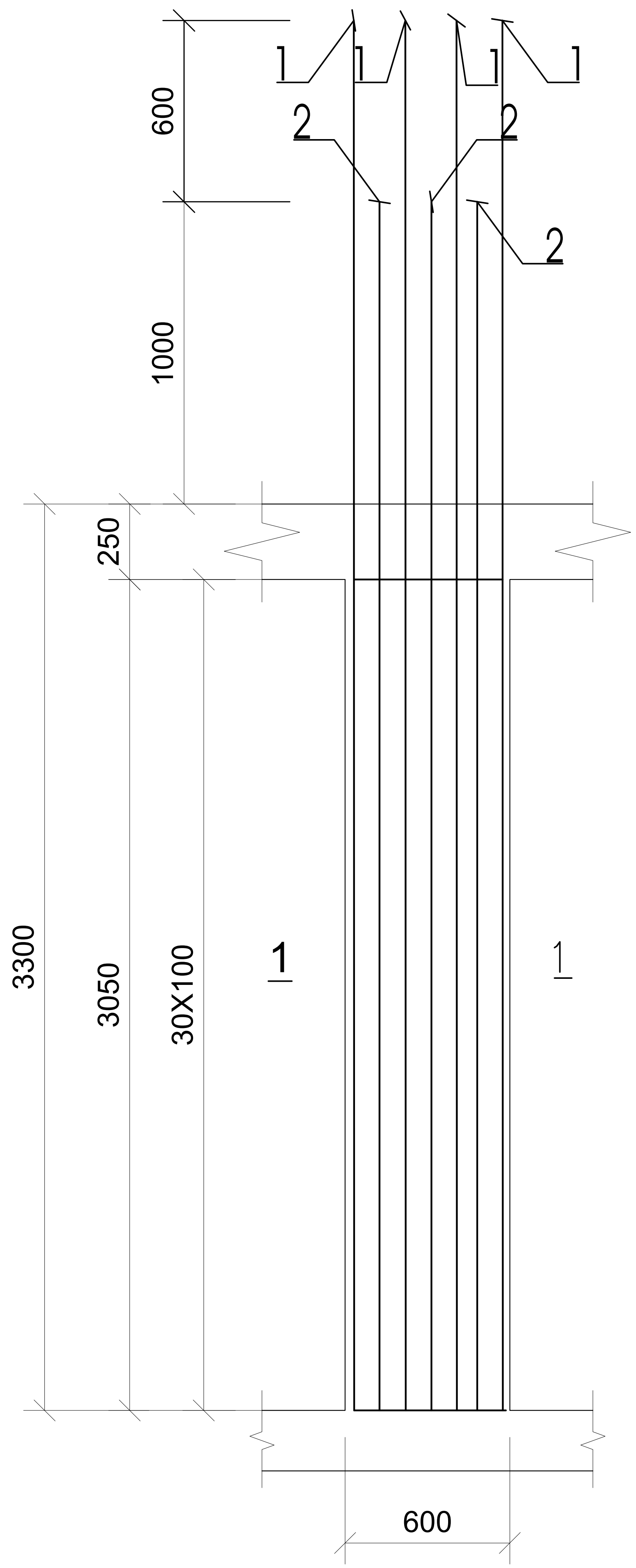

ჭრილი 1-1

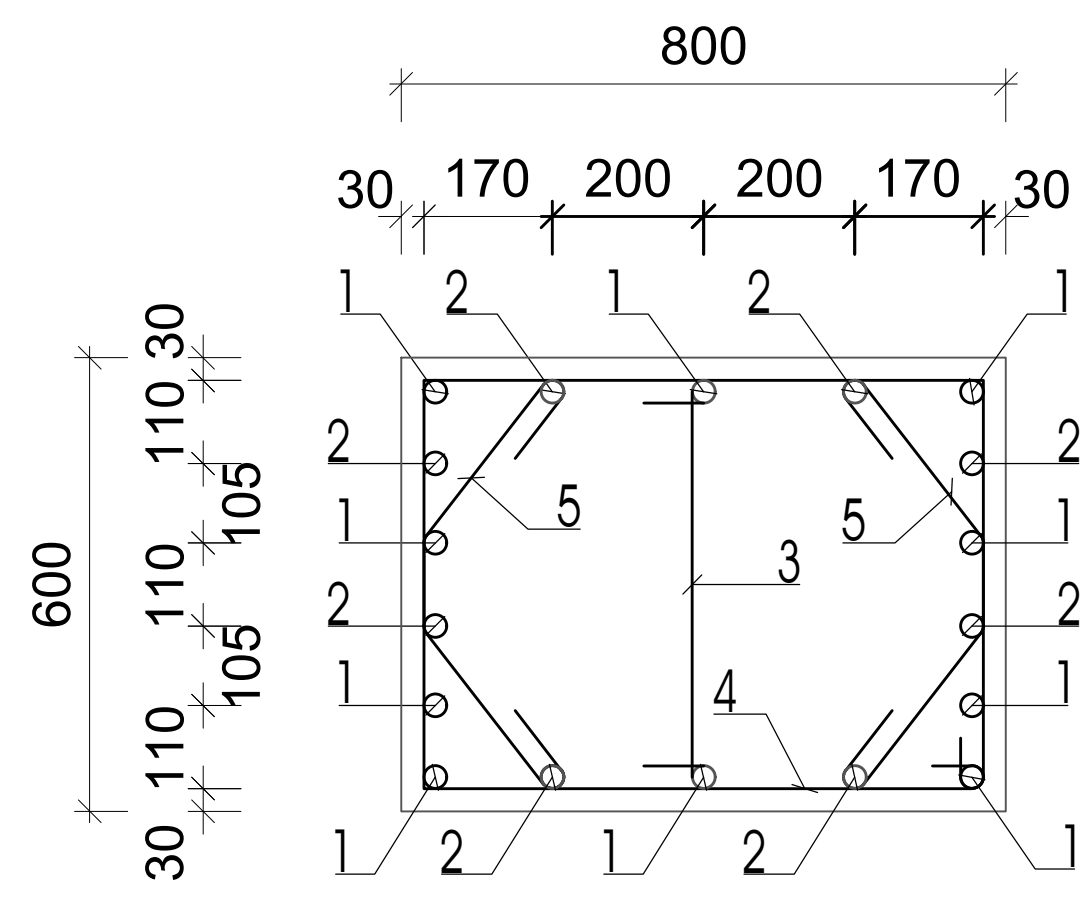

პოზ.3

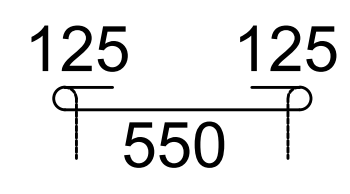

პოზ.4

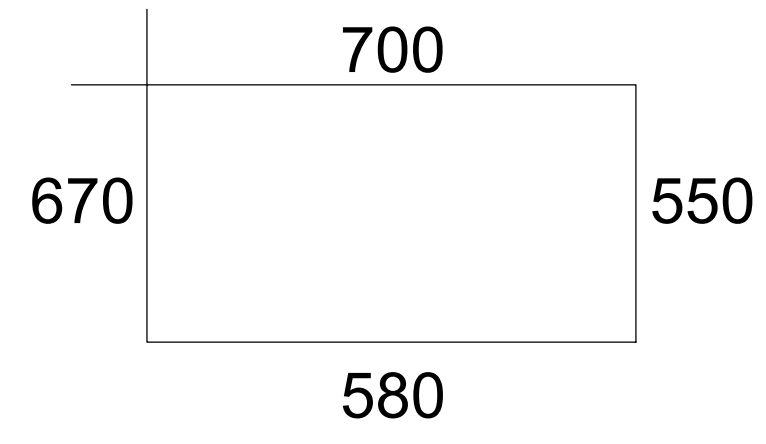

პოზ.5

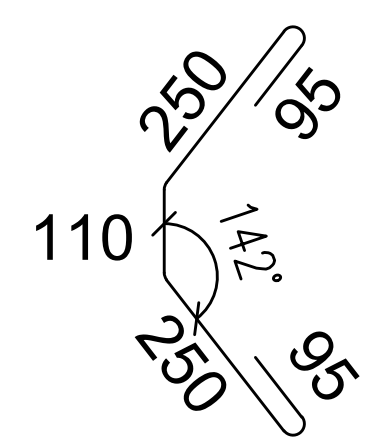

პოზ.	დასახელება	რაოდ.	წონა.	
			ერთ.	სულ
	სვეტი 4 -12.00 -:- 17.55 ნიშნულებზე	36		
1	Ø 28 A500C L= 4500	432	21.825	9428.4
2	Ø 25 A500C L= 4000	432	15.4	6652.8
3	Ø 8 A240C L= 2300	1944	0.9	1788.48
	ბეტონი B30		მ3	58.752

ქ.თბილისი, ელგუჯა ამაშუკელის ქუჩა (ს/კ 01.14.16.015.516) მრავალფუნქციური შენობა-ნაგებობის კონსტრუქციული პროექტი				სტადია	ფურცელი	რაოდენობა
				პ. პროექტი	პ-72	
დირექტორი			ნახაზის დასახელება			
პრ. მთ. არქიტ.	ნ.გოგეშვილი					
პრ. მთ. ინჟინ.	ა. ცაავა	[signature]	სვეტი 4	მასშტაბი		
შეასრულა	ლ.კაკაბაძე	[signature]				
შეამოწმა	დ.მაისურაძე	[signature]				

სვეტი-5

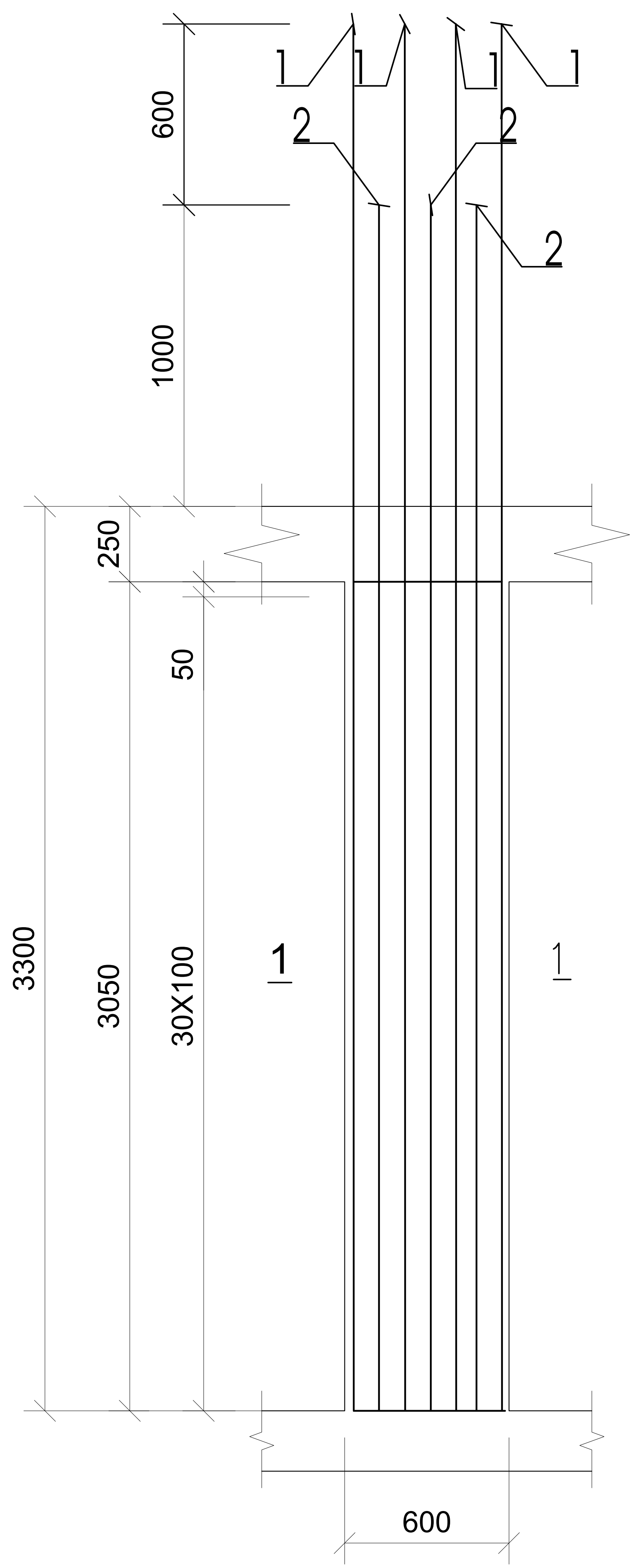

ჭრილი 1-1

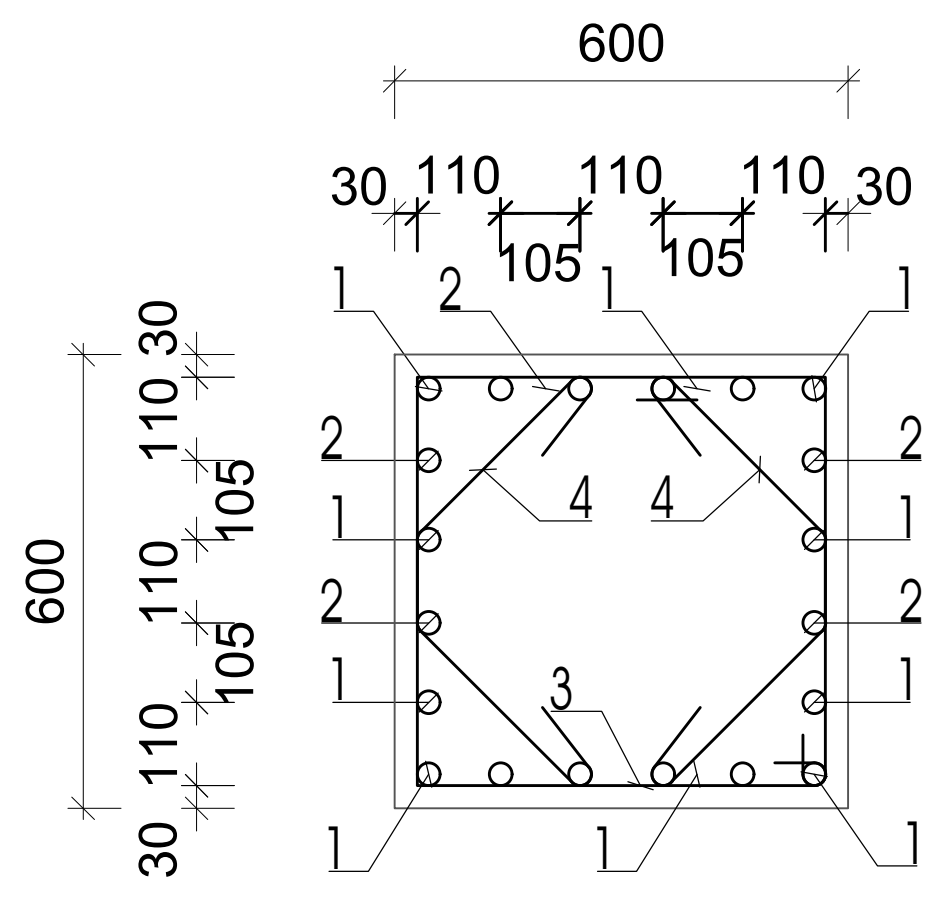

პოზ.3

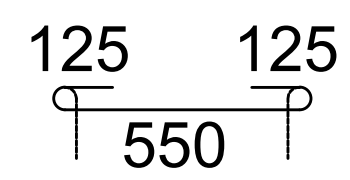

პოზ.4

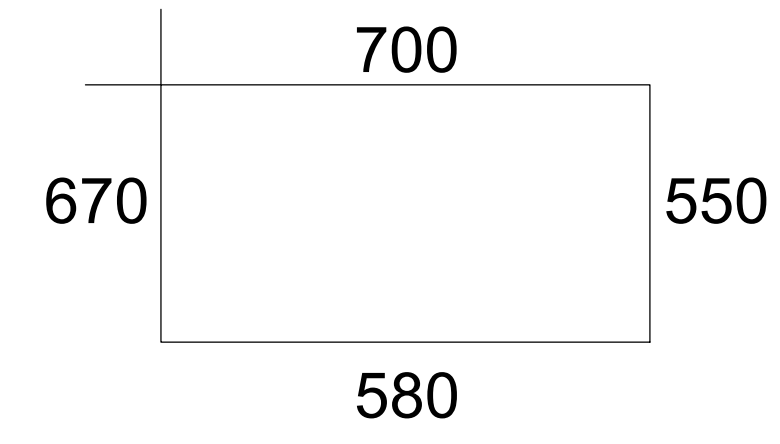

პოზ.5

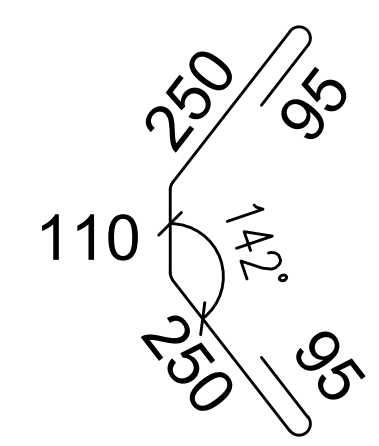

პოზ.	დასახელება	რაოდ.	წონა.	
			ერთ.	სულ
	სვეტი 5 -17.55 -:- 33.65 ნიშნულებზე	180		
1	Ø 28 A500C L= 4500	2160	21.825	47142.0
2	Ø 25 A500C L= 4000	2160	15.4	33264.0
3	Ø 8 A240C L= 2300	9720	0.9	8942.4
	ბეტონი B30		მ3	293.76

ქ.თბილისი, ელგუჯა ამაშუკელის ქუჩა (ს/კ 01.14.16.015.516) მრავალფუნქციური შენობა-ნაგებობის კონსტრუქციული პროექტი				სტადია	ფურცელი	რაოდენობა
				პ. პროექტი	კ-72	
დირექტორი			ნახაზის დასახელება			
პრ. მთ. არქიტ.	ნ.გოგბეშვილი					
პრ. მთ. ინჟინ.	ა. ცააკა		სვეტი 4	მასშტაბი		
შეასრულა	ლ.პაპაბაძე					
შეამოწმა	დ.მაისურაძე					

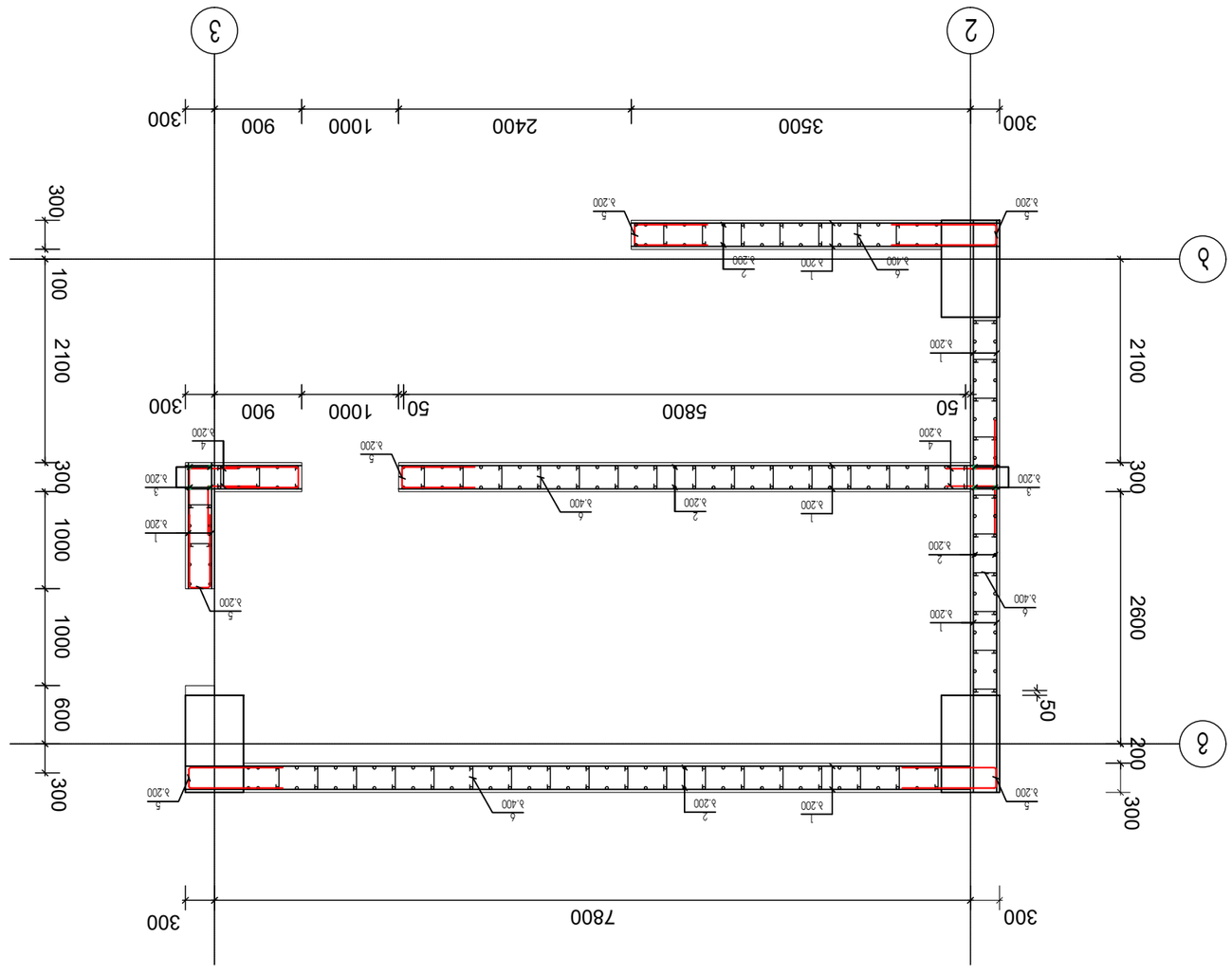

ЗОФОМЗО 1

ФЛЛЛЛЛЛЛЛЛ					
ЛЛЛЛЛЛЛЛЛЛ, ЛЛ. ЛЛЛ, ЛЛЛЛ.	6.ЛЛЛЛЛЛЛЛЛ		БЛЛЛЛЛЛЛЛЛЛ

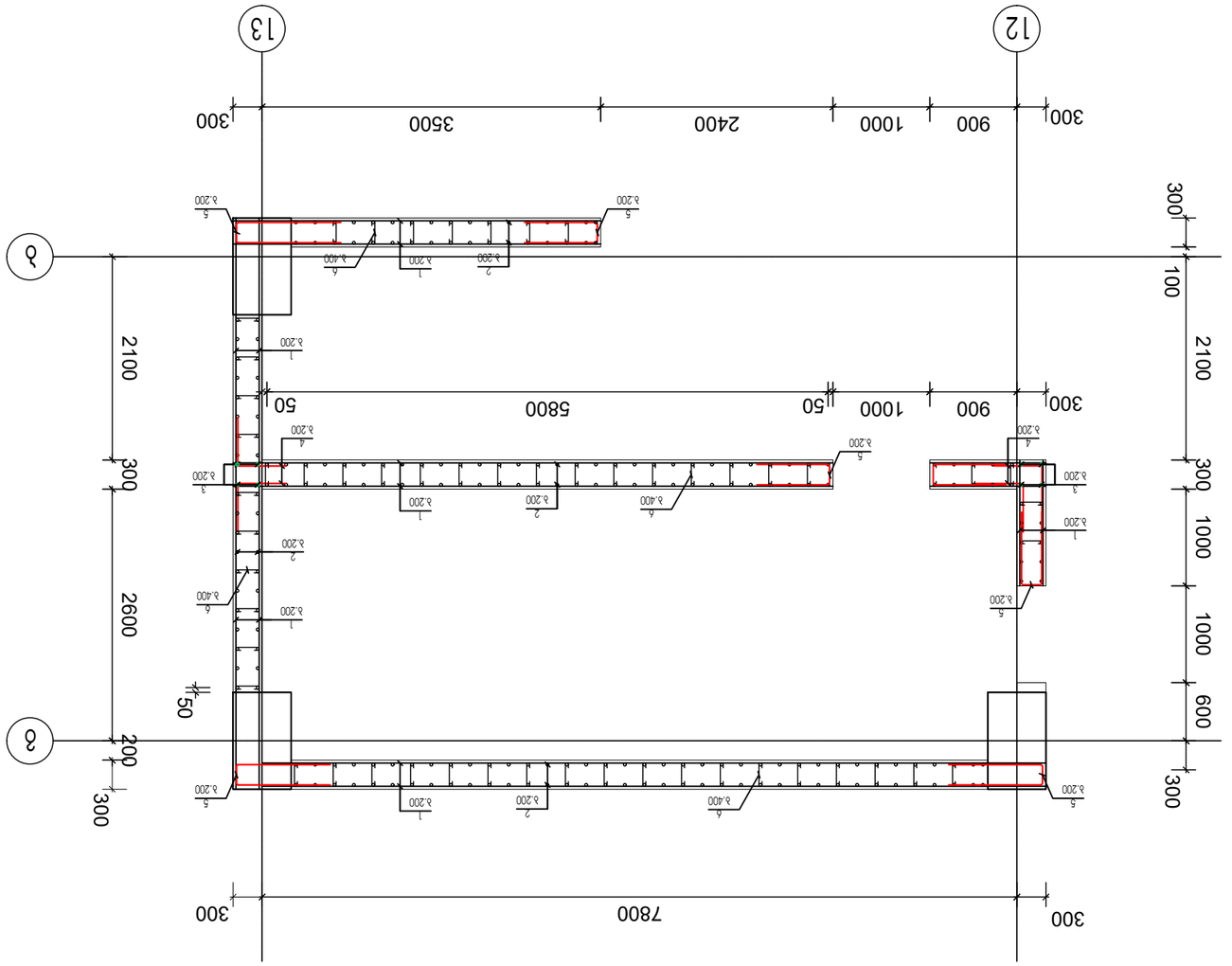

30ФОП30 2

Изм. Кол.уч. Лист № док. Подп. Дата					
ГИП	Ефимов		Стадия	Лист	Листов
Н.контр.	Ефимов		Р	1	1
Разраб.	Ефимов				
ГАП	Ефимов				
Рук.гр.	Ефимов				
Н.контр.	Ефимов			

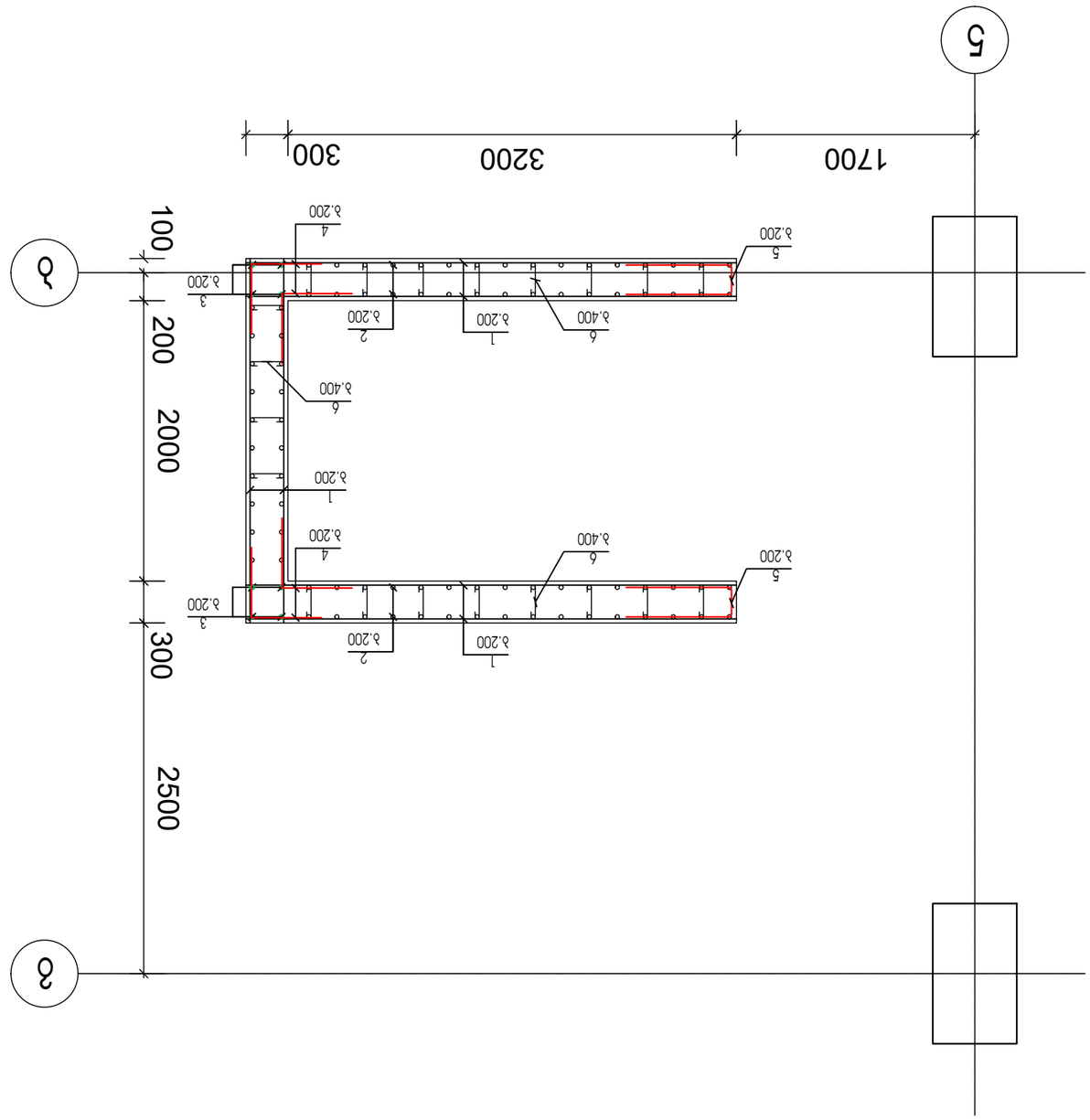

ՏՈՄԱՓԱՀՄՈՑ			
ՀՈՄՈՒՅՈՒՄՈՆ	Հ.ՀՈՒՅՈՒՄՈՆ		
ՀՈՒՅՈՒՄՈՆ, ՀՄ. ՅՈՒՆ. ՅՈՒՆ.			ՀՈՒՅՈՒՄՆԵՐԻ ՀԱՄԱԿԱՐԳԱՅԻՆ ԱՇԽԱՏԱՆՔՆԵՐ
ՀՄ. ՅՈՒՆ. ՈՆՅՈՆ.	Ս. ՍՍՍՍ		
ՀՄՀՀՄՀՄՀՀՍ	ՍՍ.ՍՍՍՍ.ՍՀ		
ՀՀՍՀՄՀՀՍ	ՍՀ.ՀՄՍՍՄՀՍ		

ՀՀՍՀՄՀՀՍ	ՍՀ.ՀՄՍՍՄՀՍ		
ՀՀՍՀՄՀՀՍ	ՍՍ.ՍՍՍՍ.ՍՀ		
ՀՄ. ՅՈՒՆ. ՈՆՅՈՆ.	Ս. ՍՍՍՍ		
ՀՈՒՅՈՒՄՈՆ	Հ.ՀՈՒՅՈՒՄՈՆ		
ՀՈՒՅՈՒՄՆԵՐԻ ՀԱՄԱԿԱՐԳԱՅԻՆ ԱՇԽԱՏԱՆՔՆԵՐ			

ՀՈՄՈՒՅՈՒՄՈՆ	Հ.ՀՈՒՅՈՒՄՈՆ		
ՀՄ. ՅՈՒՆ. ՈՆՅՈՆ.	Ս. ՍՍՍՍ		
ՀՄՀՀՄՀՄՀՀՍ	ՍՍ.ՍՍՍՍ.ՍՀ		
ՀՀՍՀՄՀՀՍ	ՍՀ.ՀՄՍՍՄՀՍ		

ՀՀՍՀՄՀՀՍ	ՍՀ.ՀՄՍՍՄՀՍ		
ՀՀՍՀՄՀՀՍ	ՍՍ.ՍՍՍՍ.ՍՀ		
ՀՄ. ՅՈՒՆ. ՈՆՅՈՆ.	Ս. ՍՍՍՍ		
ՀՈՒՅՈՒՄՈՆ	Հ.ՀՈՒՅՈՒՄՈՆ		
ՀՈՒՅՈՒՄՆԵՐԻ ՀԱՄԱԿԱՐԳԱՅԻՆ ԱՇԽԱՏԱՆՔՆԵՐ

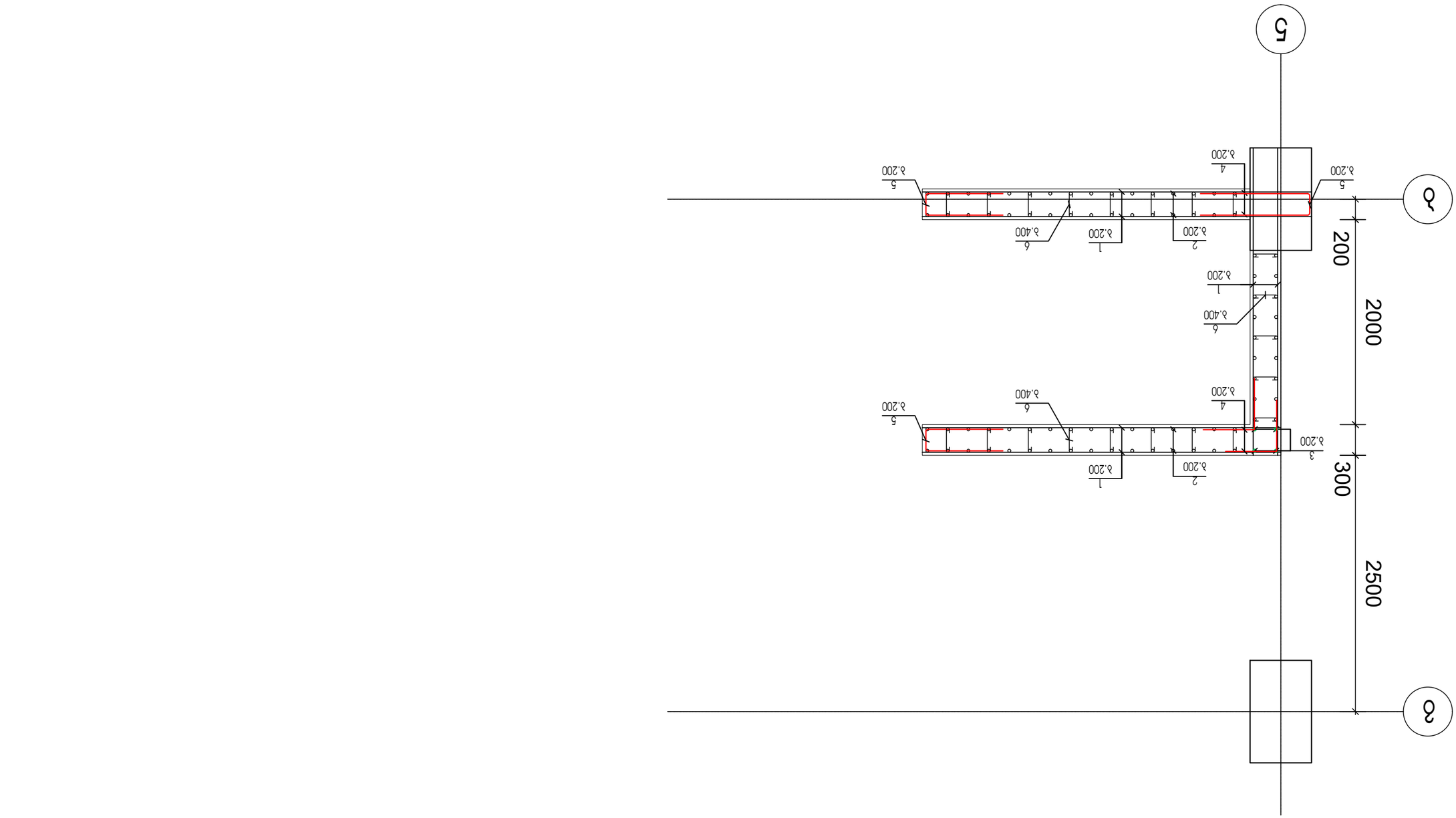

ЗОМОЗ0 4

ФОМЭФЕСЭОМЭ			
3М. ЗОЛ. ЭЛЛОЭ.	6.3ПЭЗЭЗПЭП		БЭЬЭЧЬЭЦ ЧЦЭЧЬЭЬЭ
3М. ЗОЛ. ПЬЧЛЭЬ.	Э. ЦЭЭЭ		ЗОМОЛЗО 4
ЭЭПЭЭЭЭЭЭП	ПЬЬЭЬЭЭЭ.ЭП		
ЭЭЗЭМЬЭЭЭ	ЬЬЬЭЭЛЭЛЭ.Ь		

ДЭЛЭЬЭЭЭ, ЭПЭЭЭЭЭЭ

Изм.	Кол.уч.	№док.	Подп.	Дата	
Разраб.		Бабьяк Ю.А.			Стадия / Лист / Листов
Пров.		Сергеева Т.Ю.			Р / 5 / 16
Н.контр.		Сергеева Т.Ю.			ООО "Проектная группа "Стройинвест"
ГИП		Сергеева Т.Ю.			

Дополнительный этаж мансардного типа (Р / 5 / 16)
Фрагмент фасада с разрезом по оси Б

Ф10 Ф12 Ф14 Ф16 Ф18 Ф20 Ф22 Ф25 Ф28 Ф32 Ф36 Ф40

პოზ.	დასახელება	რაოდ.	წონა.	
			ერთ.	სულ
	პერიმეტრის კედლები -18.15 80სმ			
1	Ø 16 A500C ΣL= 4410		1.6	7056.0
2	Ø 8 A240C L= 650	1365	0.3	354.9
3	Ø 10 A240C L= 1650	150	1.0	153.5
	ბეტონი B30		მ3	105

პოზ.	დასახელება	რაოდ.	წონა.	
			ერთ.	სულ
	პერიმეტრის კედლები -18.15 30სმ			
1	Ø 16 A500C ΣL= 6870		1.6	10992.0
2	Ø 8 A240C L= 450	2126	0.2	382.7
3	Ø 10 A240C L= 1650	720	1.0	736.6
	ბეტონი B30		მ3	98.1

პოზ.	დასახელება	რაოდ.	წონა.	
			ერთ.	სულ
	პერიმეტრის კედლები -15.15 80სმ			
1	Ø 16 A500C ΣL= 4410		1.6	7056.0
2	Ø 8 A240C L= 650	1365	0.3	354.9
3	Ø 10 A240C L= 1650	150	1.0	153.5
	ბეტონი B30		მ3	105

პოზ.	დასახელება	რაოდ.	წონა.	
			ერთ.	სულ
	პერიმეტრის კედლები -15.15 30სმ			
1	Ø 16 A500C ΣL= 6870		1.6	10992.0
2	Ø 8 A240C L= 450	2126	0.2	382.7
3	Ø 10 A240C L= 1650	720	1.0	736.6
	ბეტონი B30		მ3	98.1

პოზ.	დასახელება	რაოდ.	წონა.	
			ერთ.	სულ
	პერიმეტრის კედლები -12.15 80სმ			
1	Ø 14 A500C ΣL= 4410		1.21	5336.1
2	Ø 8 A240C L= 650	1365	0.3	354.9
3	Ø 10 A240C L= 1650	150	1.0	153.5
	ბეტონი B30		მ3	105

პოზ.	დასახელება	რაოდ.	წონა.	
			ერთ.	სულ
	პერიმეტრის კედლები -12.15 30სმ			
1	Ø 14 A500C ΣL= 6870		1.21	8312.7
2	Ø 8 A240C L= 450	2126	0.2	382.7
3	Ø 10 A240C L= 1650	720	1.0	736.6
	ბეტონი B30		მ3	98.1

პოზ.	დასახელება	რაოდ.	წონა.	
			ერთ.	სულ
	პერიმეტრის კედლები -7.80 80 სმ			
1	Ø 12 A500C ΣL= 4410		0.9	3969.0
2	Ø 8 A240C L= 650	1365	0.3	354.9
3	Ø 10 A240C L= 1650	150	1.0	153.5
	ბეტონი B30		მ3	105

პოზ.	დასახელება	რაოდ.	წონა.	
			ერთ.	სულ
	პერიმეტრის კედლები -7.80 30სმ			
1	Ø 12 A500C ΣL= 6870		0.9	6183.0
2	Ø 8 A240C L= 450	2126	0.2	382.7
3	Ø 10 A240C L= 1650	720	1.0	736.6
	ბეტონი B30		მ3	98.1

პოზ.	დასახელება	რაოდ.	წონა.	
			ერთ.	სულ
	ბირთვები -18.15 დან 0.00 ნიშნულამდე	10		
1	Ø 12 A500C ΣL= 22200		0.9	19980.0
2	Ø 14 A500C L= 4000	7400	4.8	35816.0
3	Ø 12 A240C L= 1400	1500	1.3	1890.0
4	Ø 8 A240C L= 450	14625	0.2	2632.5
5	Ø 25 A240C L= 4500	1920	17.3	33264.0
6	Ø 12 A240C L= 1600	3600	1.4	5184.0
	ბეტონი B30		მ3	667

პოზ.	დასახელება	რაოდ.	წონა.	
			ერთ.	სულ
	ბირთვები 0.00 დან 33.65 ნიშნულზე	5		
1	Ø 12 A500C ΣL= 6450		0.9	5805.0
2	Ø 14 A500C L= 4000	5920	4.8	28652.8
3	Ø 12 A240C L= 1400	1200	1.3	1512.0
4	Ø 8 A240C L= 450	4192.5	0.2	754.7
5	Ø 25 A240C L= 4500	1540	17.3	26680.5
6	Ø 12 A240C L= 1600	2880	1.4	4147.2
	ბეტონი B30		მ3	533.6

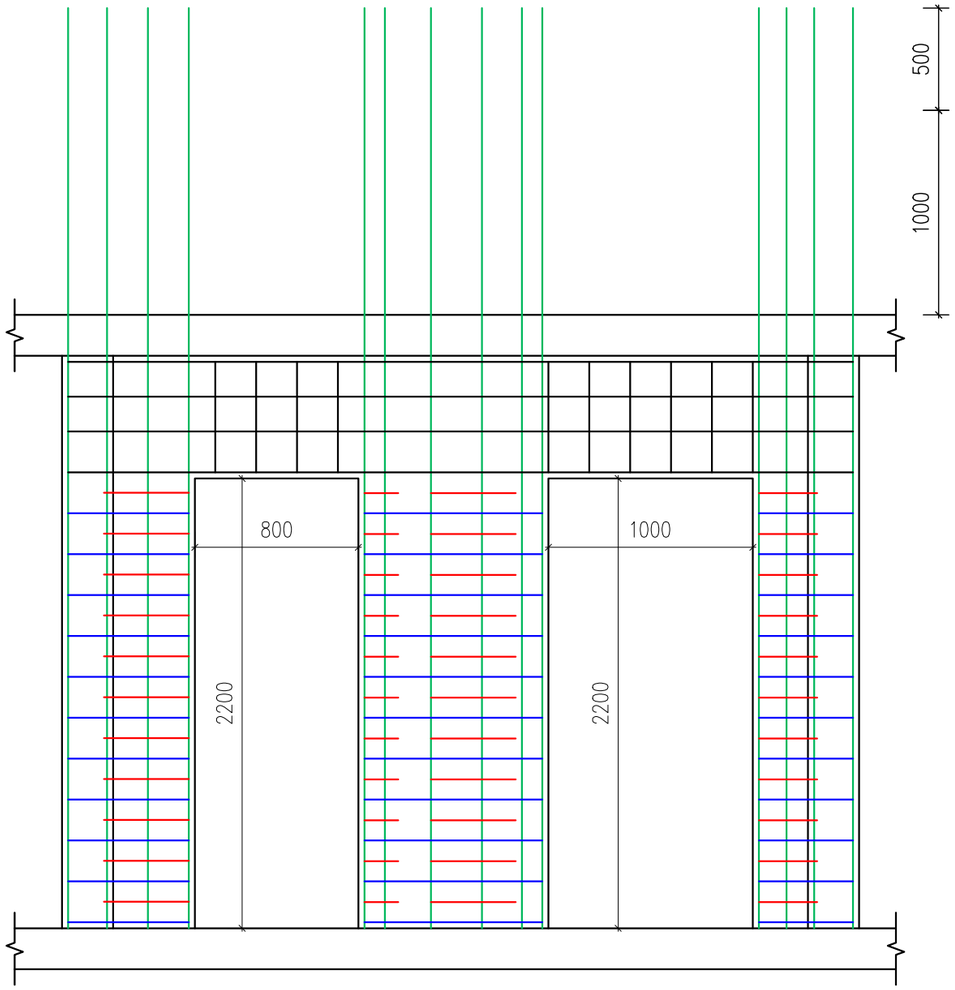

ქ.თბილისი, ელშუჯა ამაშუკელის ქუჩა (ს/კ 01.14.16.015.516) მრავალფუნქციური შენობა-ნაგებობის კონსტრუქციული პროექტი				სტადია	ფურცელი	რაოდენობა
				პ. პროექტი	პ-73	
დირექტორი			ნახაზის დასახელება			
ჰრ. მთ. არქიტ.	ნ.გოგეშვილი					
ჰრ. მთ. ინჟინ.	პ. ცაავა		კედლების სპეციფიკაცია	მასშტაბი		
შეასრულა	ლ.პაპაბაძე					
შეამოწმა	დ.მაისურაძე					

მონ. რ/ბ რიგელები
-15.15 ნიშნულზე

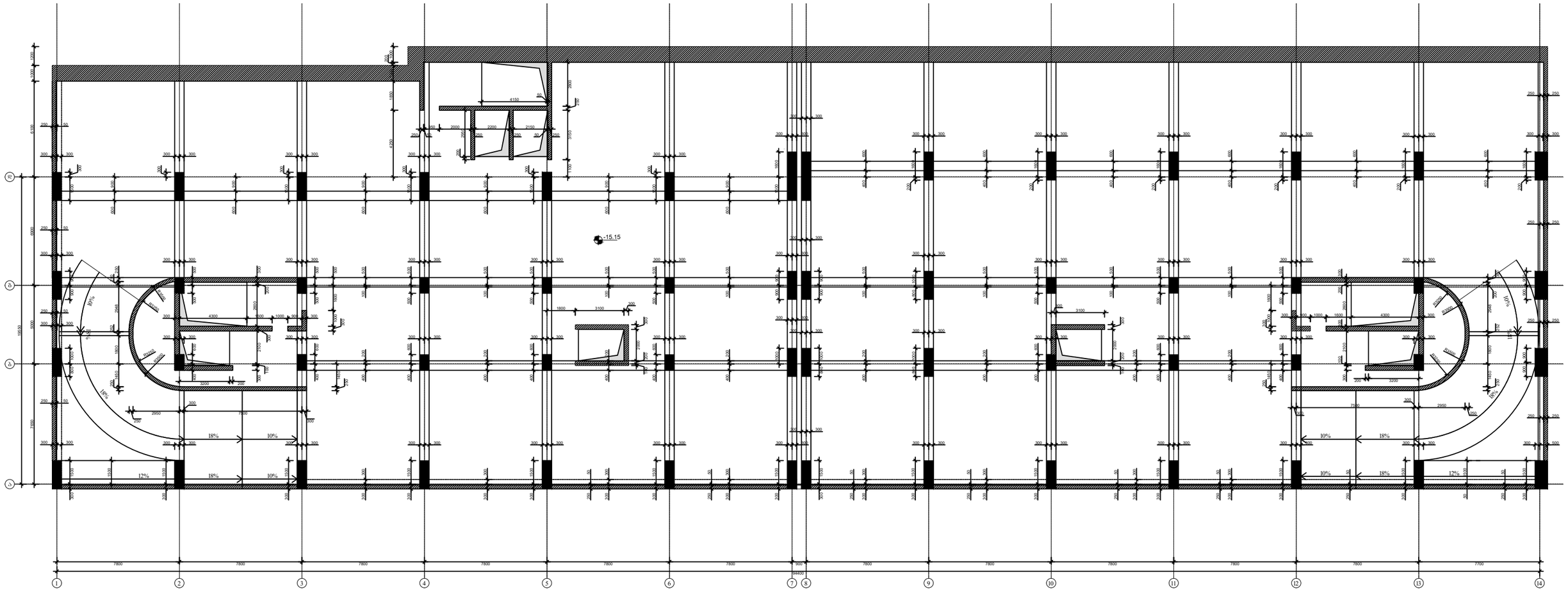

ქ.თბილისი, ელგუჯა ამაშუკელის ქუჩა (ს/კ 01.14.16.015.516) მრავალფუნქციური შენობა-ნაგებობის კონსტრუქციული პროექტი				სტადია	ფურცელი	რაოდენობა
				კ. პროექტი		1
დირექტორი			ნახაზის დასახელება	თარიღი		
პრ. მთ. არქიტ.	ნ.ბოგუშვილი			02.2024		
პრ. მთ. ინჟინ.	ა. ცაავა		მონ. რ/ბ რიგელები -15.15 ნიშნულზე	მასშტაბი		
შეასრულა	ლ.კაკაბაძე					
შეამოწმა	დ.მაისურაძე					

მონ. რ/ბ რიგელი

პოზ. 1

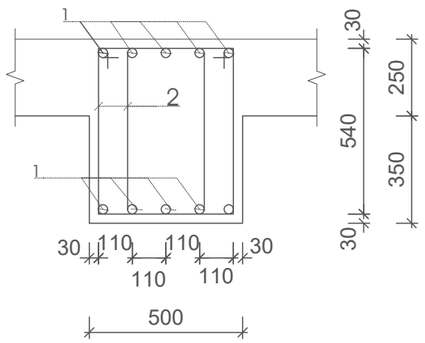

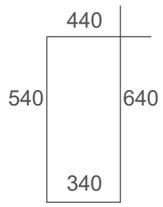

პოზ.	დასახელება	რაოდ.	წონა.	
			ერთ.	სულ
	რიგელები -15.15 ნიშნულზე			
1	Ø 22 A500C ΣL= 2024		3	6072.0
2	Ø 8 A240C L= 1900	2800	0.8	2128
	ბეტონი B30		მ3	37

ქ.თბილისი, ელგუჯა ამაშუკელის ქუჩა (ს/კ 01.14.16.015.516) მრავალფუნქციური შენობა-ნაგებობის კონსტრუქციული პროექტი				სტადია	ფურცელი	რაოდენობა
				კ. პროექტი		1
დირექტორი			ნახაზის დასახელება	თარიღი		
პრ. მთ. არქიტ.	ნ.ბოგვეშვილი			02.2024		
პრ. მთ. ინჟინ.	ა. ცაავა		რიგელების სპეციფიკაცია -15.15 ნიშნულზე	მასშტაბი		
შესრულა	ლ.კაკაბაძე					
შეამოწმა	დ.მაისურაძე					

მონ. რ/ბ რიგელები
-12.15 ნიშნულზე

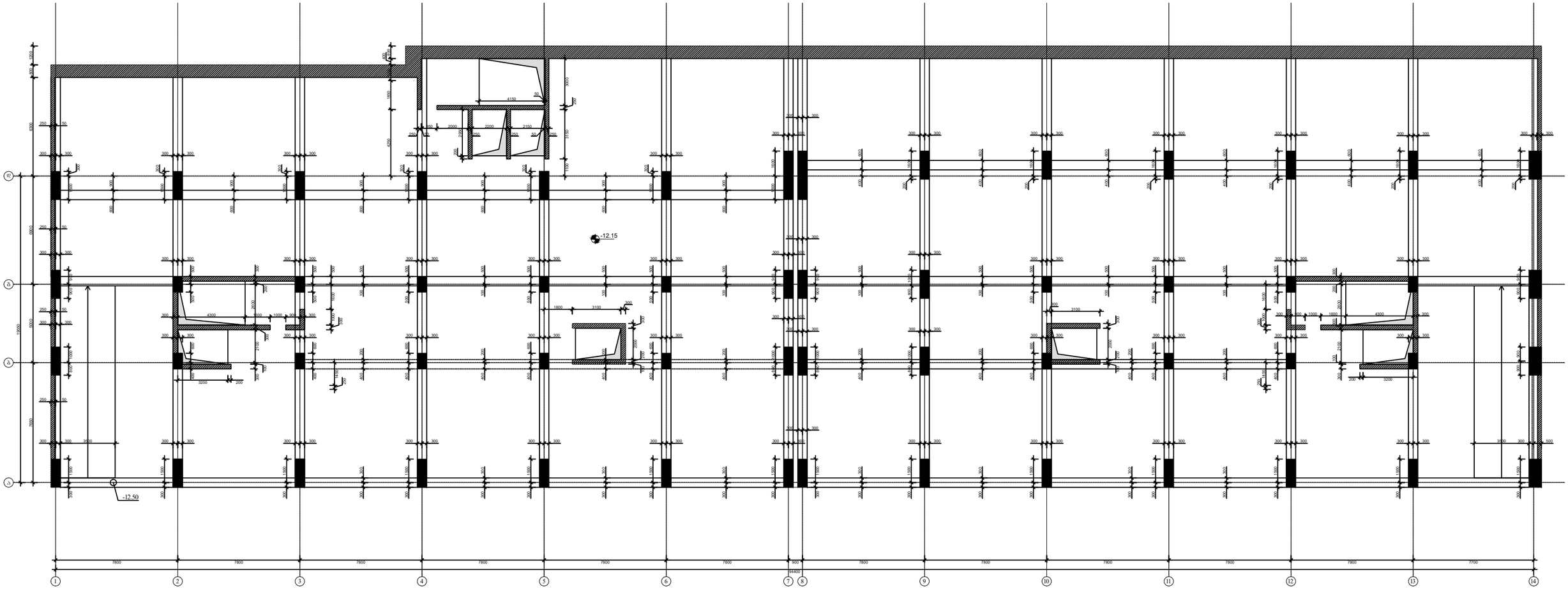

ქ.თბილისი, ელგუჯა ამაშუკელის ქუჩა (ს/კ 01.14.16.015.516) მრავალფუნქციური შენობა-ნაგებობის კონსტრუქციული პროექტი				სტადია	შეცდილი	რაოდენობა
				კ. პროექტი		1
დირექტორი			ნახაზის დასახელება	თარიღი		
პრ. მთ. არქიტ.	ნ.პოგოშვილი			02.2024		
პრ. მთ. ინჟინ.	ა. ცაავა		მონ. რ/ბ რიგელები -12.15 ნიშნულზე	მასშტაბი		
შესრულა	ლ.კაკაბაძე					
შეამოწმა	დ.მაისურაძე					

მონ. რ/ბ რიგელი

პოზ. 1

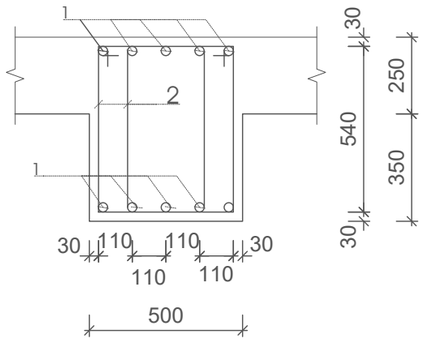

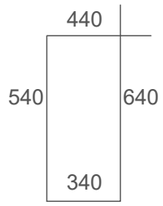

პოზ.	დასახელება	რაოდ.	წონა.	
			ერთ.	სულ
	რიგელები -12.15 ნიშნულზე			
1	Ø 22 A500C ΣL= 2024		3	6072.0
2	Ø 8 A240C L= 1900	2800	0.8	2128
	ბეტონი B30		მ3	37

ქ.თბილისი, ელგუჯა ამაშუკელის ქუჩა (ს/კ 01.14.16.015.516) მრავალფუნქციური შენობა-ნაგებობის კონსტრუქციული პროექტი				სტადია	ფურცელი	რაოდენობა
				კ. პროექტი		1
დირექტორი			ნახაზის დასახელება	თარიღი		
პრ. მთ. არქიტ.	ნ.პოგოშვილი			02.2024		
პრ. მთ. ინჟინ.	ა. ცაავა		რიგელების სპეციფიკაცია -12.15 ნიშნულზე	მასშტაბი		
შესრულა	ლ.კაკაბაძე					
შეამოწმა	დ.მაისურაძე					

მონ. რ/ბ რიგელები
-7.80 ნიშნულზე

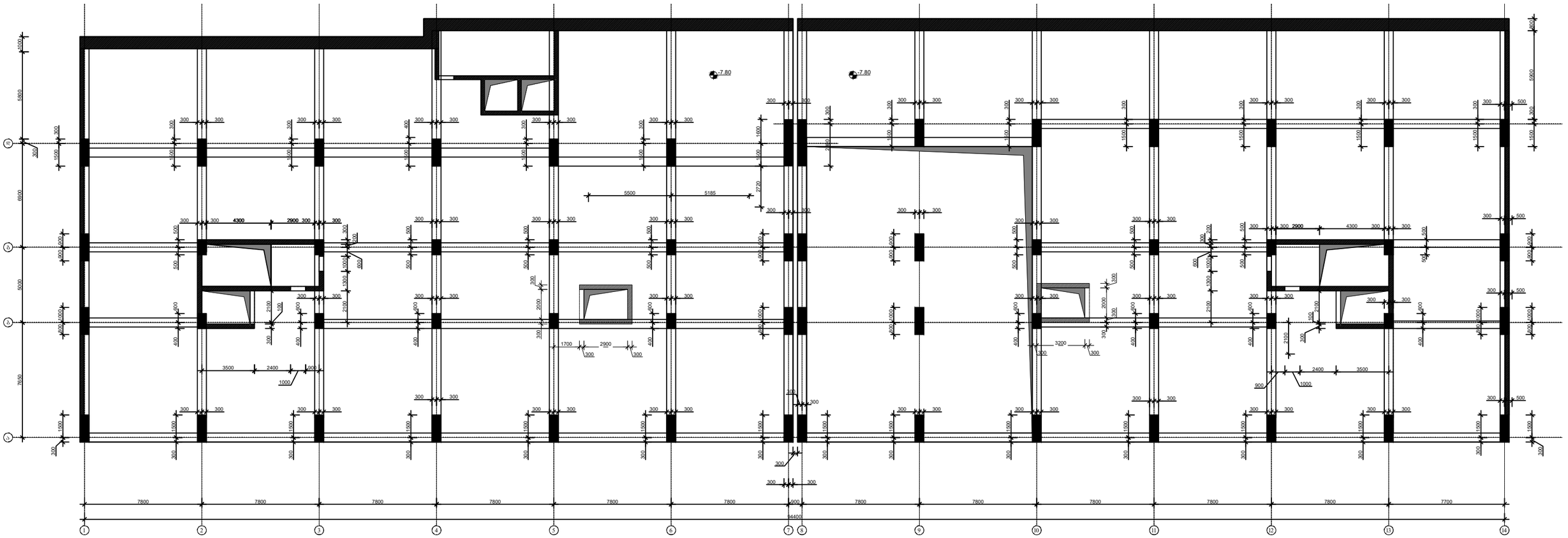

ქ.თბილისი, ელგუჯა ამაშუკელის ქუჩა (ს/კ 01.14.16.015.516) მრავალფუნქციური შენობა-ნაგებობის კონსტრუქციული პროექტი				სტადია	ფურცელი	რაოდენობა
				კ. პროექტი		1
დირექტორი			ნახაზის დასახელება	თარიღი		
არ. მთ. არქიტ.	ნ.პოგოშვილი			02.2024		
არ. მთ. ინჟინ.	ა. ცააცა		მონ. რ/ბ რიგელები -7.80 ნიშნულზე	მასშტაბი		
შეასრულა	ლ.კაკაბაძე					
შეამოწმა	დ.მაისურაძე					

მონ. რ/ბ რიგელი

პოზ. 1

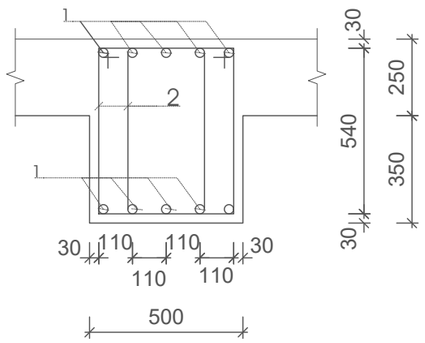

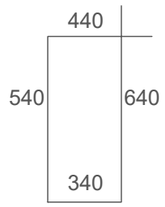

პოზ.	დასახელება	რაოდ.	წონა.	
			ერთ.	სულ
	რიგელები -7.80 ნიშნულზე			
1	Ø 22 A500C ΣL= 2024		3	6072.0
2	Ø 8 A240C L= 1900	2800	0.8	2128
	ბეტონი B30		მ3	37

ქ.თბილისი, ელგუჯა ამაშუკელის ქუჩა (ს/კ 01.14.16.015.516) მრავალფუნქციური შენობა-ნაგებობის კონსტრუქციული პროექტი				სტადია	ფურცელი	რაოდენობა
				კ. პროექტი		1
დირექტორი			ნახაზის დასახელება	თარიღი		
პრ. მთ. არქიტ.	ნ.ბოგუშვილი			02.2024		
პრ. მთ. ინჟინ.	ა. ცაავა		რიგელების სპეციფიკაცია -7.80 ნიშნულზე	მასშტაბი		
შესრულა	ლ.კაკაბაძე					
შეამოწმა	დ.მაისურაძე					

მონ. რ/ბ რიგელები
-3.30 ნიშნულზე

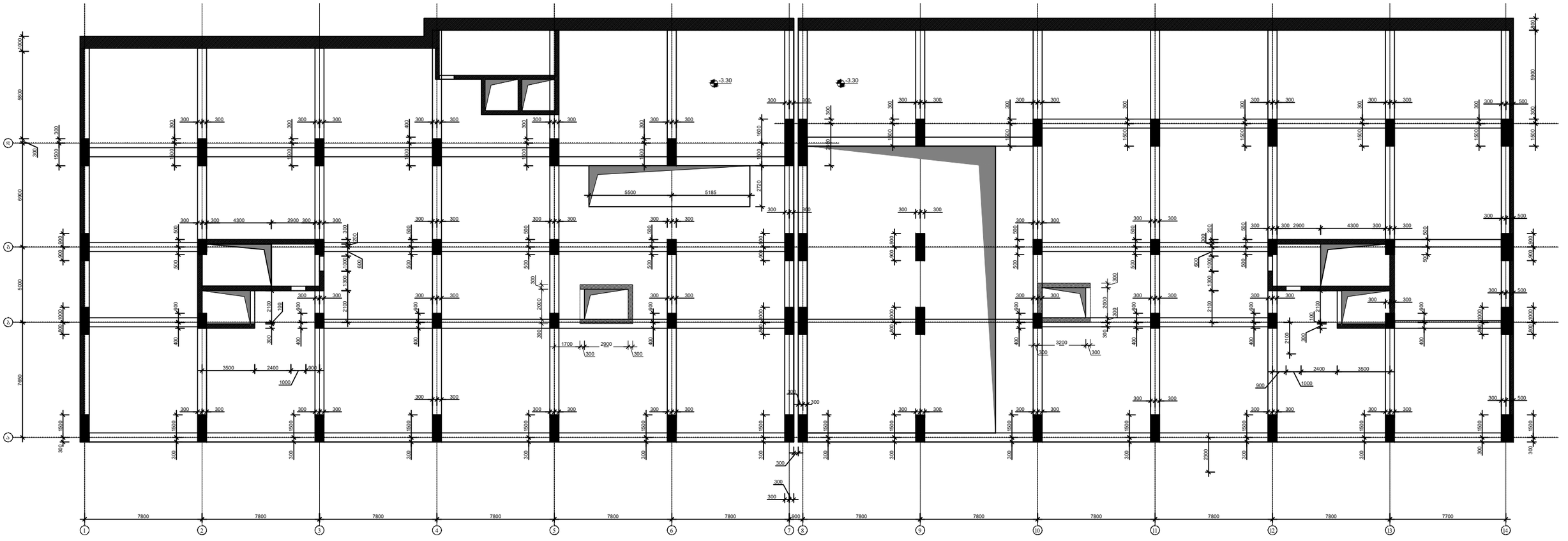

ქ.თბილისი, ელგუჯა ამაშუკელის ქუჩა (ს/კ 01.14.16.015.516) მრავალფუნქციური შენობა-ნაგებობის კონსტრუქციული პროექტი				სტადია	ფურცელი	რაოდენობა
				კ. პროექტი		1
დირექტორი			ნახაზის დასახელება	თარიღი		
პრ. მთ. არქიტ.	ნ.ბოგუშევილი			02.2024		
პრ. მთ. ინჟინ.	ა. ცაავა		მონ. რ/ბ რიგელები -3.30 ნიშნულზე	მასშტაბი		
შესრულა	ლ.კაკაბაძე					
შეამოწმა	დ.მაისურაძე					

მონ. რ/ბ რიგელი

პოზ. 1

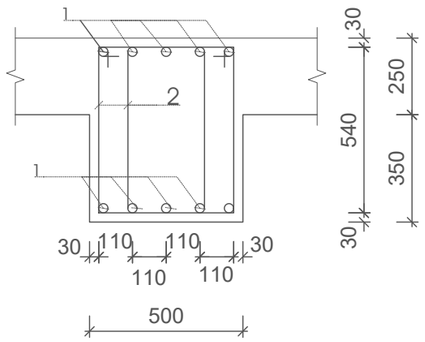

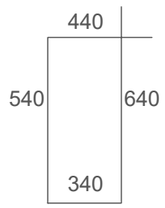

პოზ.	დასახელება	რაოდ.	წონა.	
			ერთ.	სულ
	რიგელები -3.30 ნიშნულზე			
1	Ø 22 A500C ΣL= 2024		3	6072.0
2	Ø 8 A240C L= 1900	2800	0.8	2128
	ბეტონი B30		მ3	37

ქ.თბილისი, ელგუჯა ამაშუკელის ქუჩა (ს/კ 01.14.16.015.516) მრავალფუნქციური შენობა-ნაგებობის კონსტრუქციული პროექტი				სტადია	ფურცელი	რაოდენობა
				კ. პროექტი		1
დირექტორი			ნახაზის დასახელება	თარიღი		
პრ. მთ. არქიტ.	ნ.პოგოშვილი			02.2024		
პრ. მთ. ინჟინ.	ა. ცაავა		რიგელების სპეციფიკაცია -3.30 ნიშნულზე	მასშტაბი		
შესრულა	ლ.კაკაბაძე					
შეამოწმა	დ.მაისურაძე					

მონ. რ/ბ რიგელები
0.00 ნიშნულზე

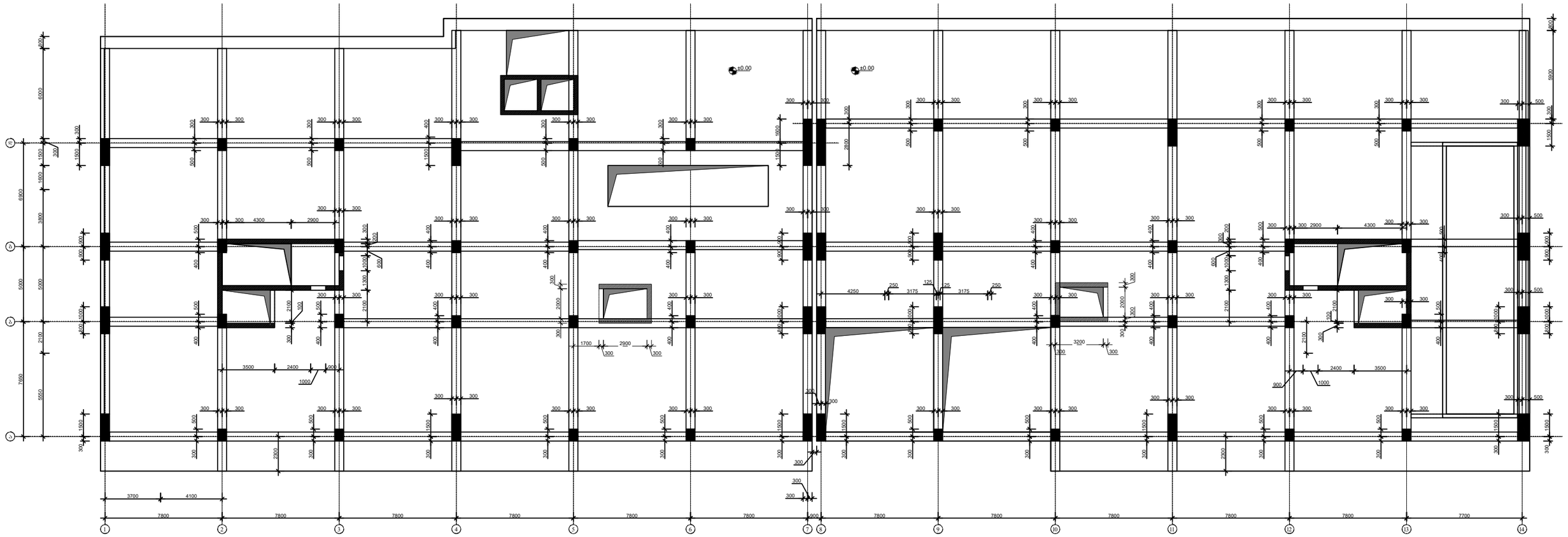

ქ.თბილისი, ელგუჯა ამაშუკელის ქუჩა (ს/კ 01.14.16.015.516) მრავალფუნქციური შენობა-ნაგებობის კონსტრუქციული პროექტი				სტადია	ფურცელი	რაოდენობა
				კ. პროექტი		1
დირექტორი			ნახაზის დასახელება	თარიღი		
პრ. მთ. არქიტ.	ნ.ბოგუშვილი			02.2024		
პრ. მთ. ინჟინ.	ა. ცაავა		მონ. რ/ბ რიგელები 0.00 ნიშნულზე	მასშტაბი		
შესრულა	ლ.კაკაბაძე					
შეამოწმა	დ.მაისურაძე					

მონ. რ/ბ რიგელი

პოზ. 1

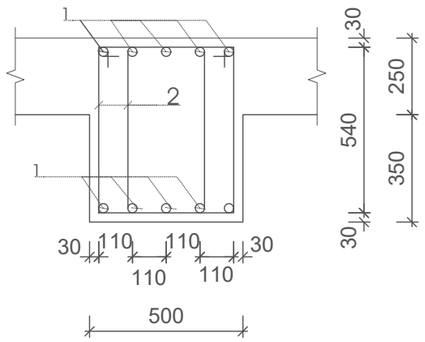

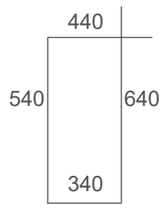

პოზ.	დასახელება	რაოდ.	წონა.	
			ერთ.	სულ
	რიგელები 0.00 ნიშნულზე			
1	Ø 22 A500C ΣL= 2024		3	6072.0
2	Ø 8 A240C L= 1900	2800	0.8	2128
	ბეტონი B30		მ3	37

ქ.თბილისი, ელგუჯა ამაშუკელის ქუჩა (ს/კ 01.14.16.015.516) მრავალფუნქციური შენობა-ნაგებობის კონსტრუქციული პროექტი				სტადია	ფურცელი	რაოდენობა
				კ. პროექტი		1
დირექტორი			ნახაზის დასახელება	თარიღი		
პრ. მთ. არქიტ.	ნ.პოგოშვილი			02.2024		
პრ. მთ. ინჟინ.	ა. ცააცა		რიგელების სპეციფიკაცია 0.00 ნიშნულზე	მასშტაბი		
შესრულა	ლ.კაკაბაძე					
შეამოწმა	დ.მაისურაძე					

მონ. რ/ბ რიგელები
4.35 ნიშნულზე

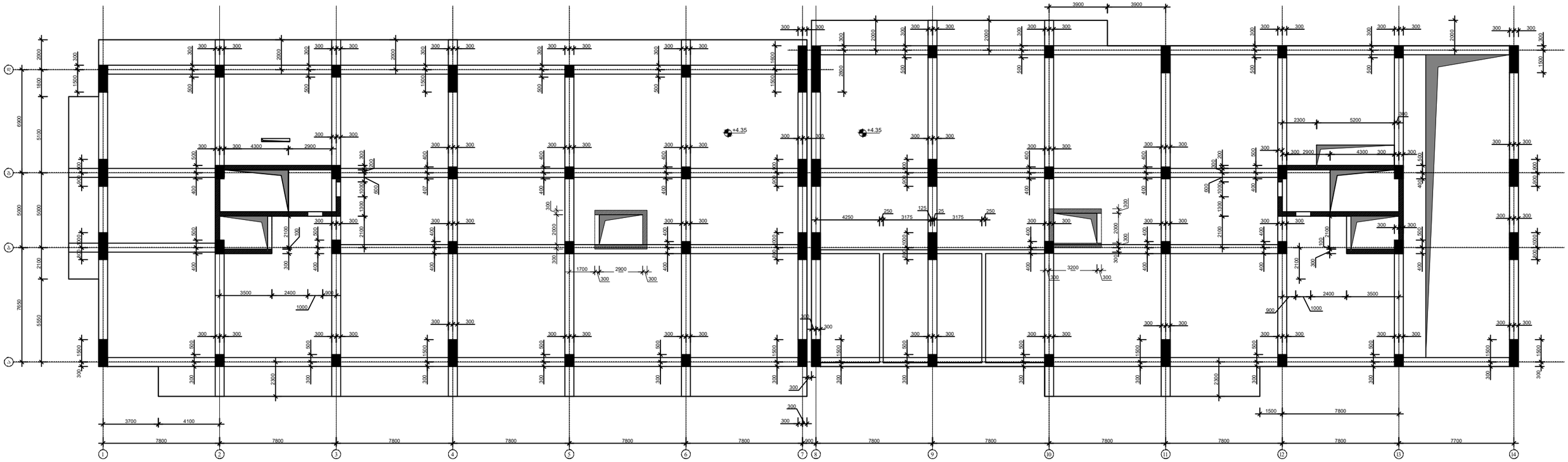

ქ.თბილისი, ელგუჯა ამაშუკელის ქუჩა (ს/კ 01.14.16.015.516) მრავალფუნქციური შენობა-ნაგებობის კონსტრუქციული პროექტი				სტადია	ფურცელი	რაოდენობა
				კ. პროექტი		1
დირექტორი			ნახაზის დასახელება	თარიღი		
პრ. მთ. არქიტ.	ნ.გოგეშვილი			02.2024		
პრ. მთ. ინჟინ.	ა. ცაავა		მონ. რ/ბ რიგელები 4.35 ნიშნულზე	მასშტაბი		
შეასრულა	ლ.კაკაბაძე					
შეამოწმა	დ.მაისურაძე					

მონ. რ/ბ რიგელი

პოზ. 1

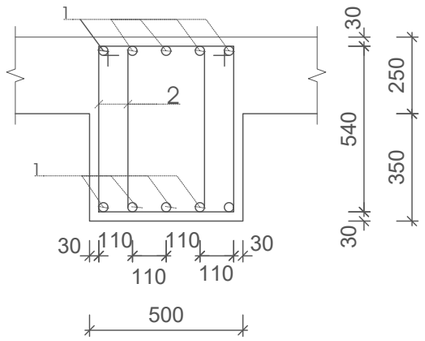

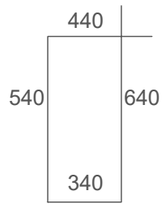

პოზ.	დასახელება	რაოდ.	წონა.	
			ერთ.	სულ
	რიგელები 4.35 ნიშნულზე			
1	Ø 22 A500C ΣL= 2024		3	6072.0
2	Ø 8 A240C L= 1900	2800	0.8	2128
	ბეტონი B30		მ3	37

ქ.თბილისი, ელგუჯა ამაშუკელის ქუჩა (ს/კ 01.14.16.015.516) მრავალფუნქციური შენობა-ნაგებობის კონსტრუქციული პროექტი				სტადია	ფურცელი	რაოდენობა
				კ. პროექტი		1
დირექტორი			ნახაზის დასახელება	თარიღი		
პრ. მთ. არქიტ.	ნ.ბოგვეშვილი			02.2024		
პრ. მთ. ინჟინ.	ა. ცააცა		რიგელების სპეციფიკაცია 4.35 ნიშნულზე	მასშტაბი		
შესრულა	ლ.კაკაბაძე					
შეამოწმა	დ.მაისურაძე					

მონ. რ/ბ რიგელები
7.65; 14.25 ნიშნულებზე

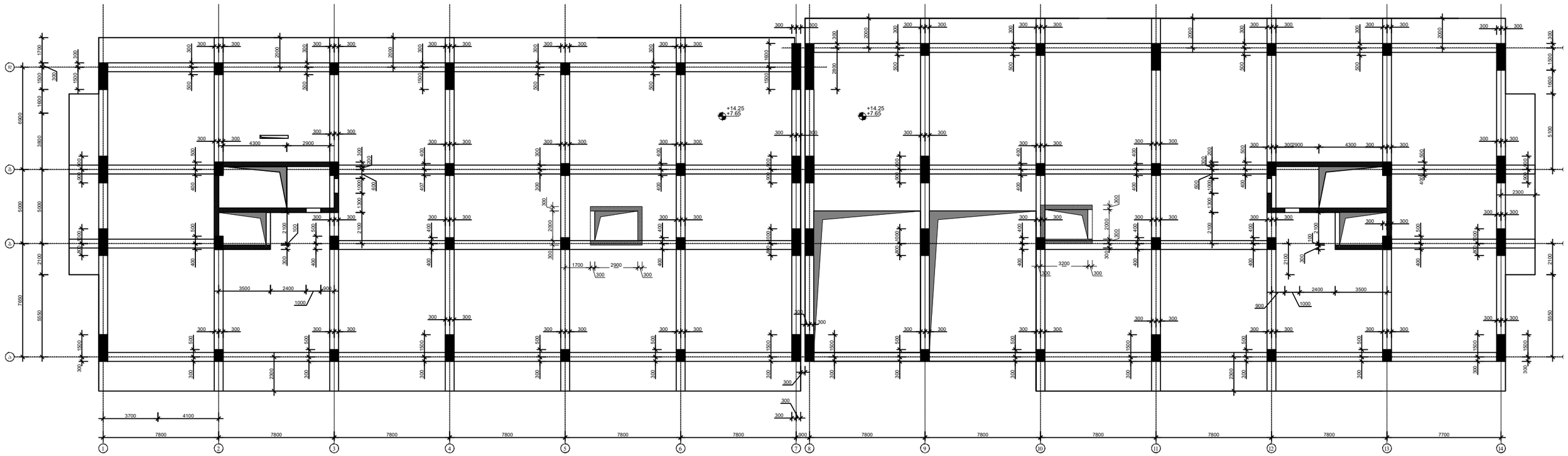

ქ.თბილისი, ელგუჯა ამაშუკელის ქუჩა (ს/კ 01.14.16.015.516) მრავალფუნქციური შენობა-ნაგებობის კონსტრუქციული პროექტი				სტადია	ფურცელი	რაოდენობა
				კ. პროექტი		1
დირექტორი			ნახაზის დასახელება	თარიღი		
პრ. მთ. არქიტ.	ნ.ბოგუშვილი			02.2024		
პრ. მთ. ინჟინ.	ა. ცაავა		მონ. რ/ბ რიგელები 7.65; 14.25 ნიშნულებზე	მასშტაბი		
შესრულა	ლ.კაკაბაძე					
შეამოწმა	დ.მაისურაძე					

მონ. რ/ბ რიგელი

პოზ. 1

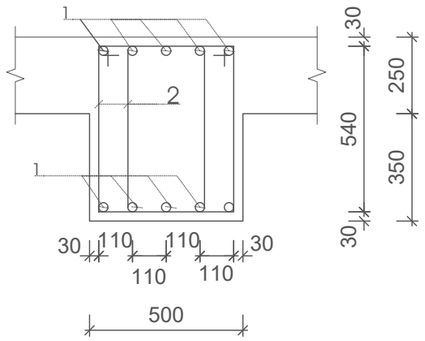

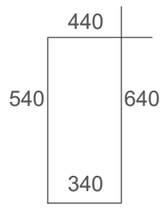

პოზ.	დასახელება	რაოდ.	წონა.	
			ერთ.	სულ
	რიგელები 7.65; 14.25 ნიშნულებზე			
1	Ø 22 A500C ΣL= 2024		6	12144.0
2	Ø 8 A240C L= 1900	8400	0.8	6384
	ბეტონი B30		მ3	74

ქ.თბილისი, ელგუჯა ამაშუკელის ქუჩა (ს/კ 01.14.16.015.516) მრავალფუნქციური შენობა-ნაგებობის კონსტრუქციული პროექტი				სტადია	ფურცელი	რაოდენობა
				კ. პროექტი		1
დირექტორი			ნახაზის დასახელება	თარიღი		
პრ. მთ. არქიტ.	ნ.პოგოშვილი			02.2024		
პრ. მთ. ინჟინ.	ა. ცააცა		რიგელების სპეციფიკაცია 7.65 14.25 ნიშნულებზე	მასშტაბი		
შესრულა	ლ.კაკაბაძე					
შეამოწმა	დ.მაისურაძე					

მონ. რ/ბ რიგელები
10.95 ნიშნულზე

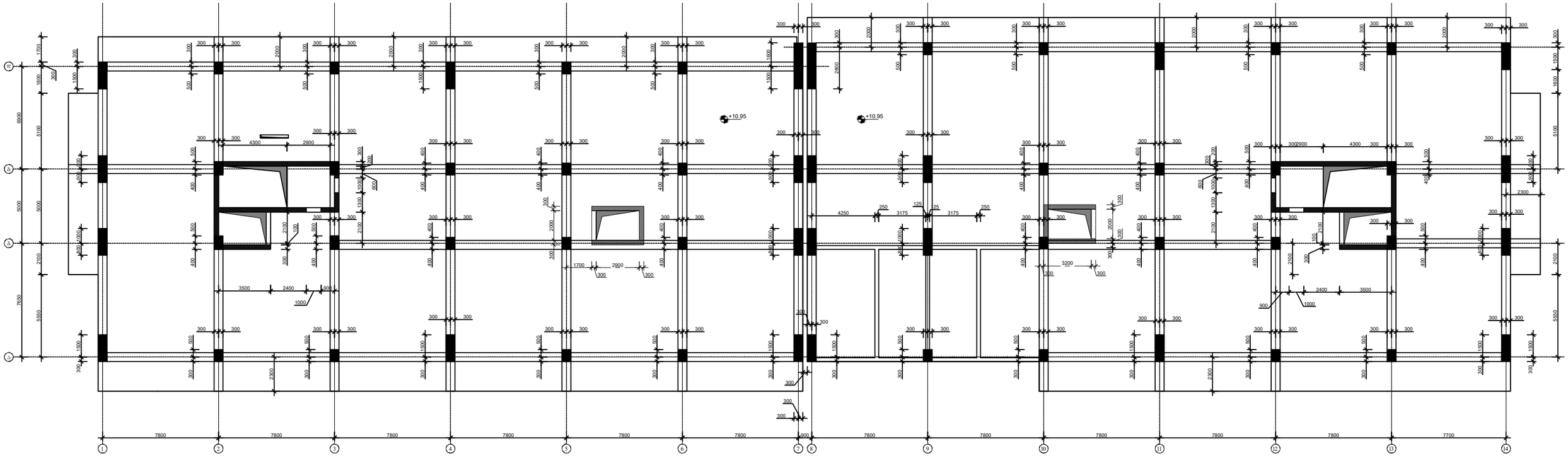

ქ.თბილისი, ელგუჯა ამაშუკელის ქუჩა (ს/კ 01.14.16.015.516) მრავალფუნქციური შენობა-ნაგებობის კონსტრუქციული პროექტი				სტადია	ფურცელი	რაოდენობა
				კ. პროექტი		1
დირექტორი			ნახაზის დასახელება	თარიღი		
პრ. მთ. არქიტ.	ნ.პოგოშვილი			02.2024		
პრ. მთ. ინჟინ.	ა. ცააცა		მონ. რ/ბ რიგელები 4.35 ნიშნულზე	მასშტაბი		
შესრულა	ლ.კაკაბაძე					
შეამოწმა	დ.მაისურაძე					

მონ. რ/ბ რიგელი

პოზ. 1

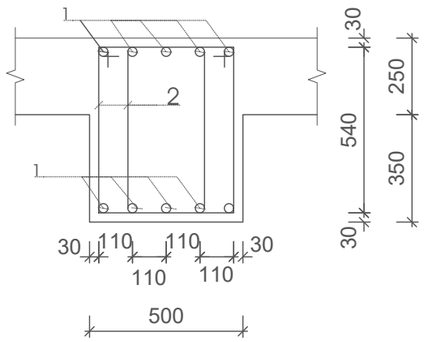

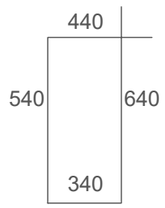

პოზ.	დასახელება	რაოდ.	წონა.	
			ერთ.	სულ
	რიგელები 10.95 ნიშნულზე			
1	Ø 22 A500C ΣL= 2024		3	6072.0
2	Ø 8 A240C L= 1900	2800	0.8	2128
	ბეტონი B30		მ3	37

ქ.თბილისი, ელგუჯა ამაშუკელის ქუჩა (ს/კ 01.14.16.015.516) მრავალფუნქციური შენობა-ნაგებობის კონსტრუქციული პროექტი				სტადია	ფურცელი	რაოდენობა
				კ. პროექტი		1
დირექტორი			ნახაზის დასახელება	თარიღი		
პრ. მთ. არქიტ.	ნ.ფოფხაძვილი			02.2024		
პრ. მთ. ინჟინ.	ა. ცააცა		რიგელების სპეციფიკაცია 10.95 ნიშნულზე	მასშტაბი		
შესრულა	ლ.კაკაბაძე					
შეამოწმა	დ.მაისურაძე					

მონ. რ/ბ რიგელები
17.55 ნიშნულზე

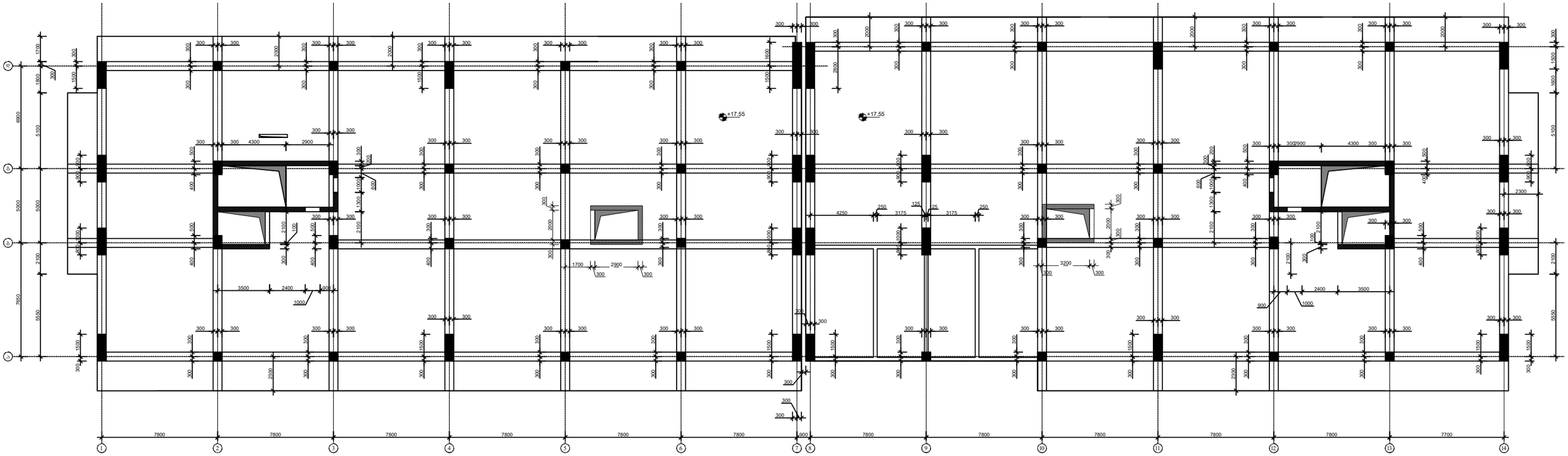

ქ.თბილისი, ელგუჯა ამაშუკელის ქუჩა (ს/კ 01.14.16.015.516) მრავალფუნქციური შენობა-ნაგებობის კონსტრუქციული პროექტი				სტადია	შეცდილი	რაოდენობა
				კ. პროექტი		1
დირექტორი			ნახაზის დასახელება	თარიღი		
პრ. მთ. არქიტ.	ნ.პოგოშვილი			02.2024		
პრ. მთ. ინჟინ.	ა. ცაავა		მონ. რ/ბ რიგელები 17.55 ნიშნულზე	მასშტაბი		
შესრულა	ლ.კაკაბაძე					
შეამოწმა	დ.მაისურაძე					

მონ. რ/ბ რიგელი

პოზ. 1

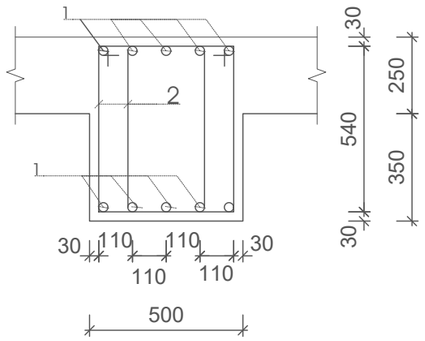

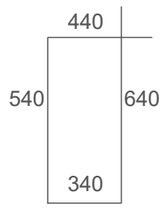

პოზ.	დასახელება	რაოდ.	წონა.	
			ერთ.	სულ
	რიგელები 17.55 ნიშნულზე			
1	Ø 22 A500C ΣL= 2024		3	6072.0
2	Ø 8 A240C L= 1900	2800	0.8	2128
	ბეტონი B30		მ3	37

ქ.თბილისი, ელგუჯა ამაშუკელის ქუჩა (ს/კ 01.14.16.015.516) მრავალფუნქციური შენობა-ნაგებობის კონსტრუქციული პროექტი				სტადია	ფურცელი	რაოდენობა
				კ. პროექტი		1
დირექტორი			ნახაზის დასახელება	თარიღი		
პრ. მთ. არქიტ.	ნ.ბოგვეშვილი			02.2024		
პრ. მთ. ინჟინ.	ა. ცაავა		რიგელების სპეციფიკაცია 17.55 ნიშნულზე	მასშტაბი		
შესრულა	ლ.კაკაბაძე					
შეამოწმა	დ.მაისურაძე					

მონ. რ/ბ რიგელები
20.85 ნიშნულზე

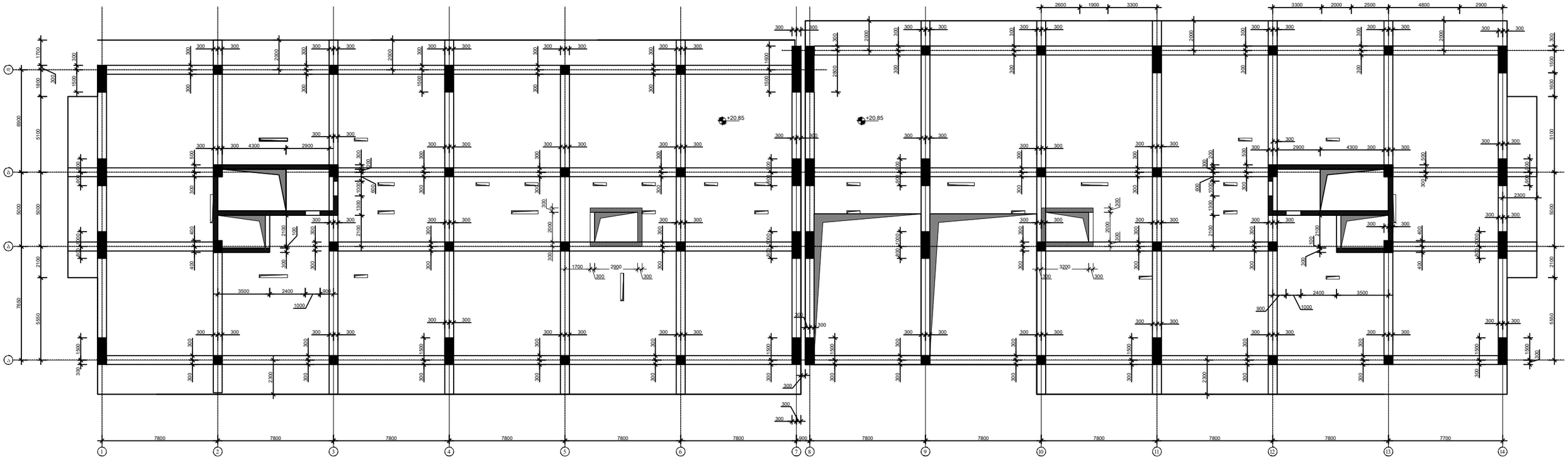

ქ.თბილისი, ელგუჯა ამაშუკელის ქუჩა (ს/კ 01.14.16.015.516) მრავალფუნქციური შენობა-ნაგებობის კონსტრუქციული პროექტი				სტადია	ფურცელი / რაოდენობა
				პ. პროექტი	1
დირექტორი			ნახაზის დასახელება	თარიღი	
პრ. მთ. არქიტ.	ნ.ბოგუშევილი			02.2024	
პრ. მთ. ინჟინ.	ა. ცაავა		მონ. რ/ბ რიგელები 20.85 ნიშნულზე	მასშტაბი	
შეასრულა	ლ.კაკაბაძე				
შეამოწმა	დ.მაისურაძე				

მონ. რ/ბ რიგელი

პოზ. 1

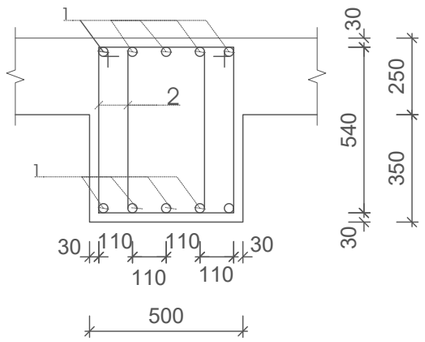

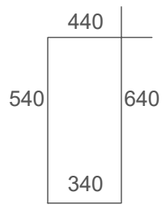

პოზ.	დასახელება	რაოდ.	წონა.	
			ერთ.	სულ
	რიგელები 20.85 ნიშნულზე			
1	Ø 22 A500C ΣL= 2024		3	6072.0
2	Ø 8 A240C L= 1900	2800	0.8	2128
	ბეტონი B30		მ3	37

ქ.თბილისი, ელგუჯა ამაშუკელის ქუჩა (ს/კ 01.14.16.015.516) მრავალფუნქციური შენობა-ნაგებობის კონსტრუქციული პროექტი				სტადია	ფურცელი	რაოდენობა
				კ. პროექტი		1
დირექტორი			ნახაზის დასახელება	თარიღი		
პრ. მთ. არქიტ.	ნ.პოგოშვილი			02.2024		
პრ. მთ. ინჟინ.	ა. ცააცა		რიგელების სპეციფიკაცია 20.85 ნიშნულზე	მასშტაბი		
შესრულა	ლ.კაკაბაძე					
შეამოწმა	დ.მაისურაძე					

მონ. რ/ბ რიგელები
24.15 ნიშნულზე

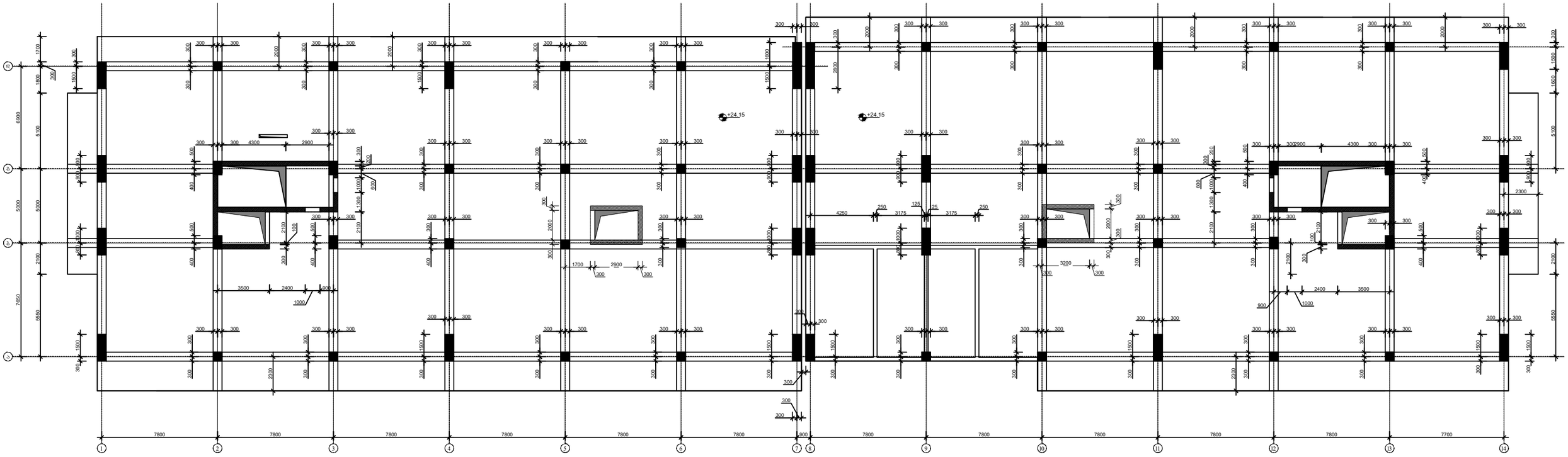

ქ.თბილისი, ელგუჯა ამაშუკელის ქუჩა (ს/კ 01.14.16.015.516) მრავალფუნქციური შენობა-ნაგებობის კონსტრუქციული პროექტი				სტადია	ფურცელი	რაოდენობა
				კ. პროექტი		1
დირექტორი			ნახაზის დასახელება	თარიღი		
პრ. მთ. არქიტ.	ნ.ბოგუშვილი			02.2024		
პრ. მთ. ინჟინ.	ა. ცააცა		მონ. რ/ბ რიგელები 24.15 ნიშნულზე	მასშტაბი		
შესრულა	ლ.კაკაბაძე					
შეამოწმა	დ.მაისურაძე					

მონ. რ/ბ რიგელი

პოზ. 1

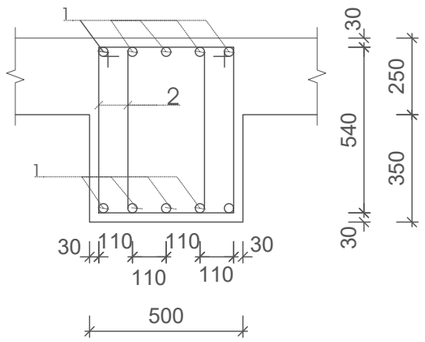

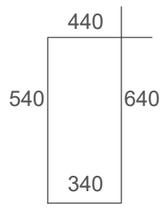

პოზ.	დასახელება	რაოდ.	წონა.	
			ერთ.	სულ
	რიგელები 24.15 ნიშნულზე			
1	Ø 22 A500C ΣL= 2024		3	6072.0
2	Ø 8 A240C L= 1900	2800	0.8	2128
	ბეტონი B30		მ3	37

ქ.თბილისი, ელგუჯა ამაშუკელის ქუჩა (ს/კ 01.14.16.015.516) მრავალფუნქციური შენობა-ნაგებობის კონსტრუქციული პროექტი				სტადია	ფურცელი	რაოდენობა
				კ. პროექტი		1
დირექტორი			ნახაზის დასახელება	თარიღი		
პრ. მთ. არქიტ.	ნ.პოგოშვილი			02.2024		
პრ. მთ. ინჟინ.	ა. ცაავა		რიგელების სპეციფიკაცია 24.15 ნიშნულზე	მასშტაბი		
შესრულა	ლ.კაკაბაძე					
შეამოწმა	დ.მაისურაძე					

მონ. რ/ბ რიგელები
27.45 ნიშნულზე

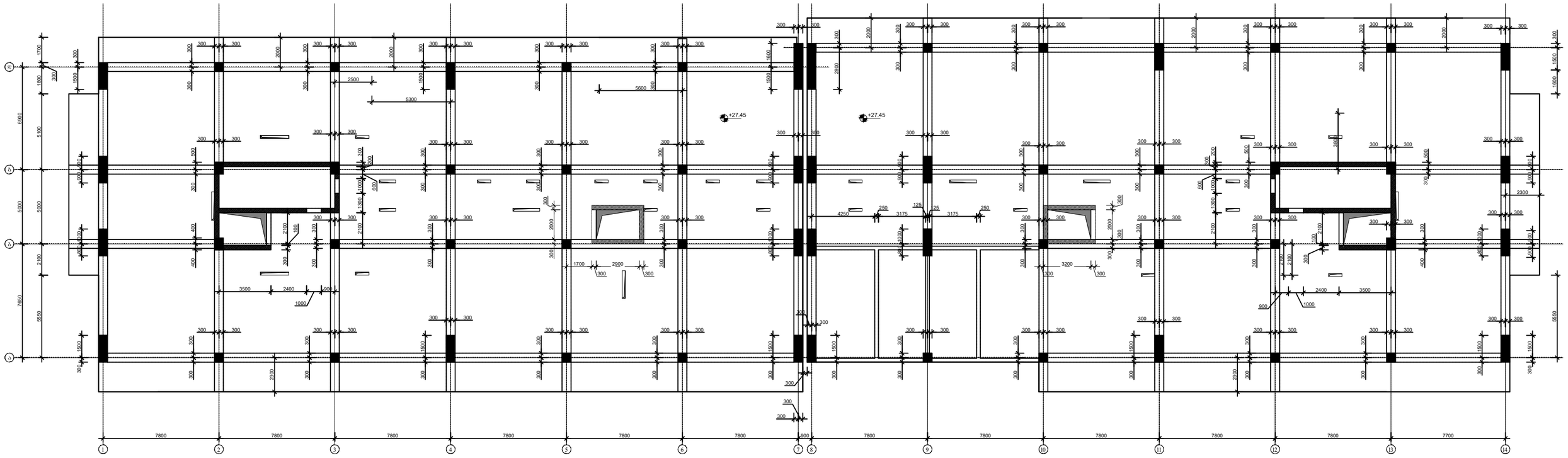

ქ.თბილისი, ელგუჯა ამაშუკელის ქუჩა (ს/კ 01.14.16.015.516) მრავალფუნქციური შენობა-ნაგებობის კონსტრუქციული პროექტი				სტადია	ფურცელი	რაოდენობა
				კ. პროექტი		1
დირექტორი			ნახაზის დასახელება	თარიღი		
პრ. მთ. არქიტ.	ნ.ბოგვეშვილი			02.2024		
პრ. მთ. ინჟინ.	ა. ცაავა		მონ. რ/ბ რიგელები 27.45 ნიშნულზე	მასშტაბი		
შეასრულა	ლ.კაკაბაძე					
შეამოწმა	დ.მაისურაძე					

მონ. რ/ბ რიგელი

პოზ. 1

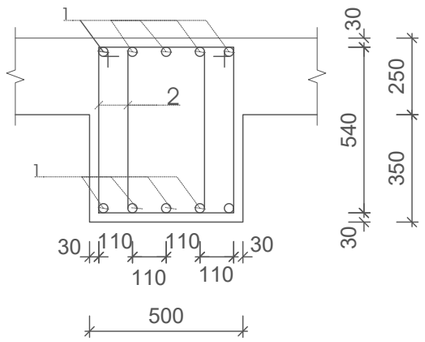

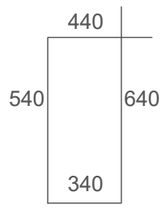

პოზ.	დასახელება	რაოდ.	წონა.	
			ერთ.	სულ
	რიგელები 27.45 ნიშნულზე			
1	Ø 22 A500C ΣL= 2024		3	6072.0
2	Ø 8 A240C L= 1900	2800	0.8	2128
	ბეტონი B30		მ3	37

ქ.თბილისი, ელგუჯა ამაშუკელის ქუჩა (ს/კ 01.14.16.015.516) მრავალფუნქციური შენობა-ნაგებობის კონსტრუქციული პროექტი				სტადია	ფურცელი	რაოდენობა
				პ. პროექტი		1
დირექტორი			ნახაზის დასახელება	თარიღი		
პრ. მთ. არქიტ.	ნ.პოგოშვილი			02.2024		
პრ. მთ. ინჟინ.	ა. ცააცა		რიგელების სპეციფიკაცია 24.15 ნიშნულზე	მასშტაბი		
შესრულა	ლ.კაკაბაძე					
შეამოწმა	დ.მაისურაძე					

მონ. რ/ბ რიგელები
31.95 ნიშნულზე

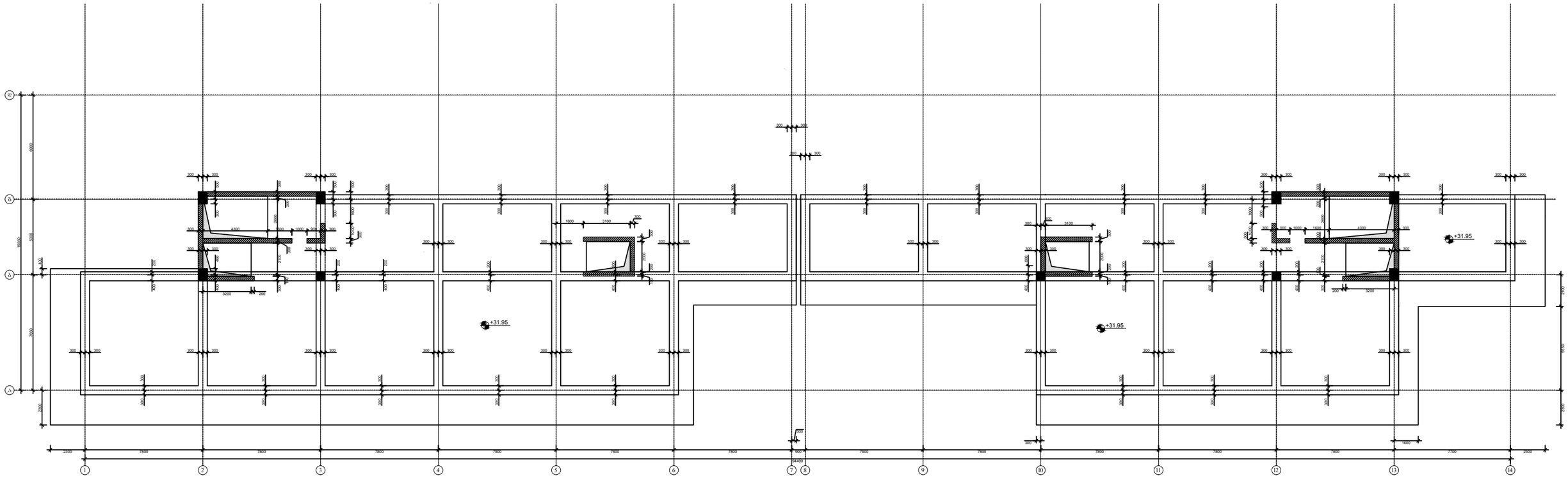

ქ.თბილისი, ელგუჯა ამაშუკელის ქუჩა (ს/კ 01.14.16.015.516) მრავალფუნქციური შენობა-ნაგებობის კონსტრუქციული პროექტი				სტადია	ფურცელი	რაოდენობა
				კ. პროექტი		1
დირექტორი			ნახაზის დასახელება	თარიღი		
პრ. მთ. არქიტ.	ნ.ბოგვეშვილი			02.2024		
პრ. მთ. ინჟინ.	ა. ცააცა		მონ. რ/ბ რიგელები 31.95 ნიშნულზე	მასშტაბი		
შესრულა	ლ.კაკაბაძე					
შეამოწმა	დ.მაისურაძე					

მონ. რ/ბ რიგელი

პოზ. 1

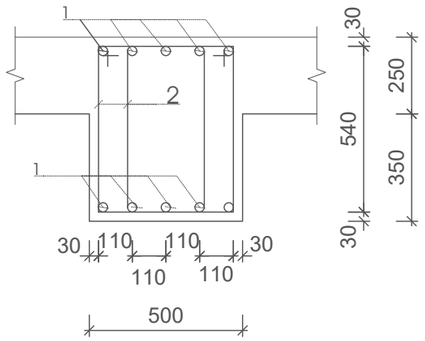

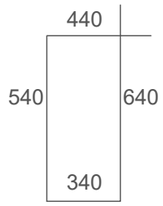

პოზ.	დასახელება	რაოდ.	წონა.	
			ერთ.	სულ
	რიგელები 31.95 ნიშნულზე			
1	Ø 22 A500C ΣL= 2024		3	6072.0
2	Ø 8 A240C L= 1900	2800	0.8	2128
	ბეტონი B30		მ3	37

ქ.თბილისი, ელგუჯა ამაშუკელის ქუჩა (ს/კ 01.14.16.015.516) მრავალფუნქციური შენობა-ნაგებობის კონსტრუქციული პროექტი				სტადია	ფურცელი	რაოდენობა
				პ. პროექტი		1
დირექტორი			ნახაზის დასახელება	თარიღი		
პრ. მთ. არქიტ.	ნ.პოგოშვილი			02.2024		
პრ. მთ. ინჟინ.	ა. ცააცა		რიგელების სპეციფიკაცია 31.95 ნიშნულზე	მასშტაბი		
შესრულა	ლ.კაკაბაძე					
შეამოწმა	დ.მაისურაძე					

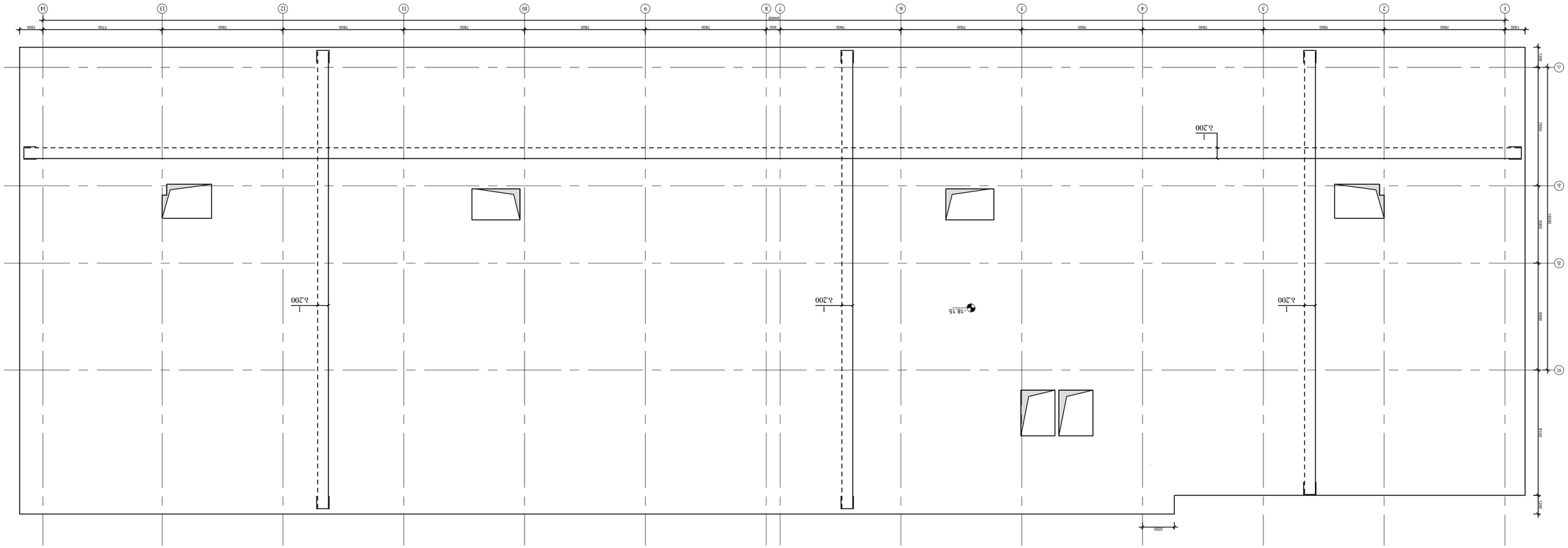

ՀԱՄԱՐԱՆԱՅԻՆ ՏԱՆԻՔԱՅԻՆ ՀԱՄԱԼԻՐՆԵՐԻ ՀԱՄԱԼՍԱՐԱՆ

ՀԱՄԱՐԱՆԱՅԻՆ ՏԱՆԻՔԱՅԻՆ ՀԱՄԱԼԻՐՆԵՐԻ ՀԱՄԱԼՍԱՐԱՆ	ՀԱՊՀ 01.14.6015161 (ՆԴ ՀԱՄԼ ՀԱՄԱՀԱՐԿԱՅԻՆ ՀԱՄԱԼՍԱՐԱՆ) ՀԱՄԱԼՍԱՐԱՆԻ ՀԱՄԱԼՍԱՐԱՆԻ ՀԱՄԱԼՍԱՐԱՆԻ ՀԱՄԱԼՍԱՐԱՆԻ ՀԱՄԱԼՍԱՐԱՆԻ ՀԱՄԱԼՍԱՐԱՆԻ ՀԱՄԱԼՍԱՐԱՆԻ		
		ՀԱՄԱԼՍԱՐԱՆԻ ՀԱՄԱԼՍԱՐԱՆԻ	ՀԱՄԱԼՍԱՐԱՆԻ
ՀԱՄԱԼՍԱՐԱՆԻ ՀԱՄԱԼՍԱՐԱՆԻ		

ფილის კვეთი 1-1

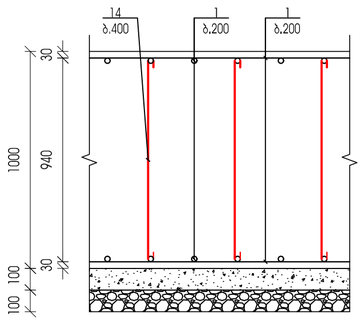

პოზ.8

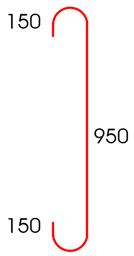

პოზ.10

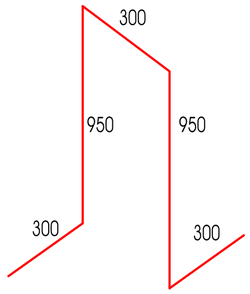

პოზ.	დასახელება	რაოდ.	წონა.	
			ერთ.	სულ
	საძირკვლის ფილა -12.00			
1	Ø 16 A500C ΣL= 44730		1.6	71568.0
8	Ø 8 A500C L= 1200	13845	0.5	6645.6
9	Ø 8 A500C L= 2250	1400	0.9	1260.0
10	Ø 10 A500C L= 2700	2130	1.7	3565.6
	ბეტონი B30		მ3	2130
	ბეტონის მომზადება B15		მ3	215.8

ფილის კვეთი 2-2

პოზ.9

ქობულეთის, ელვაუბნის აგზაურების ქუჩა (ს/კ 01.14.16.015.516) მრავალფუნქციური შენობა-ნაგებობის კონსტრუქციული პროექტი				სტადია	ფურცელი	რაოდენობა
				პ. პროექტი	პ-(18)	1
დირექტორი			ნახაზის დასახელება	თარიღი		
პრ. მთ. არქიტ.	ნ.მოზმანიშვილი			02.2024		
პრ. მთ. ინჟინ.	ა. ცაავა		საძირკვლის ფილის არმირების სქემა	მასშტაბი		
შესრულა	ლ.კაკაბაძე					
შეამოწმა	დ.მაისურაძე					

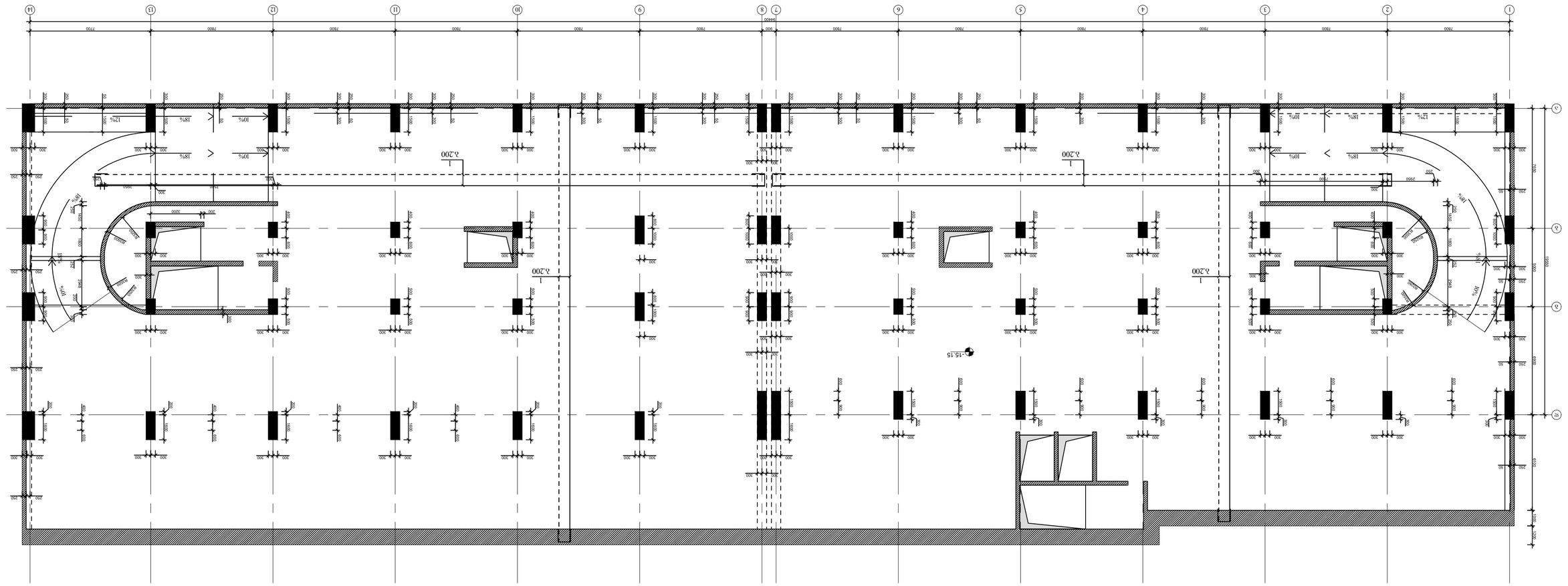

ՕՎԱՆՅԱՆ ՏՈՒՆԻ ՇԻՆԱՐԱՐՈՒԹՅԱՆ ՆԱԽԱԳԻԾ

ՀԱՏԱԿԱՐԳՉ	ՀՀ ՏԱՐԱԾՔԱՅԻՆ ԿԱՌԱՎԱՐՄԱՆ ԵՎ ՔԱՂԱՔԱՇԻՆՈՒԹՅԱՆ ՊԵՏԱԿԱՆ ԿՈՄԻՏԵ		
ՀԱՄԱՀԵՂԻՆԱԿ	ՀՀ, ՔԱՂԱՔ ԵՐԵՎԱՆ, ՄԱՇՏՈՑԻ ՊՈՂՈՏԱՅԻՆ ՀԱՏՎԱԾ 1-ԻՆ ՇԵՆՔ 15.15		
ՀԵՂԻՆԱԿ			
ՀԱՍԱՐԱԿԱՊԵՏ			
ՀԱՇՎԱՊԱՀ			
ՀԱՍԱՐԱԿԱՊԵՏ			
ՀԱՇՎԱՊԱՀ			
ՀԱՍԱՐԱԿԱՊԵՏ			
ՀԱՇՎԱՊԱՀ			

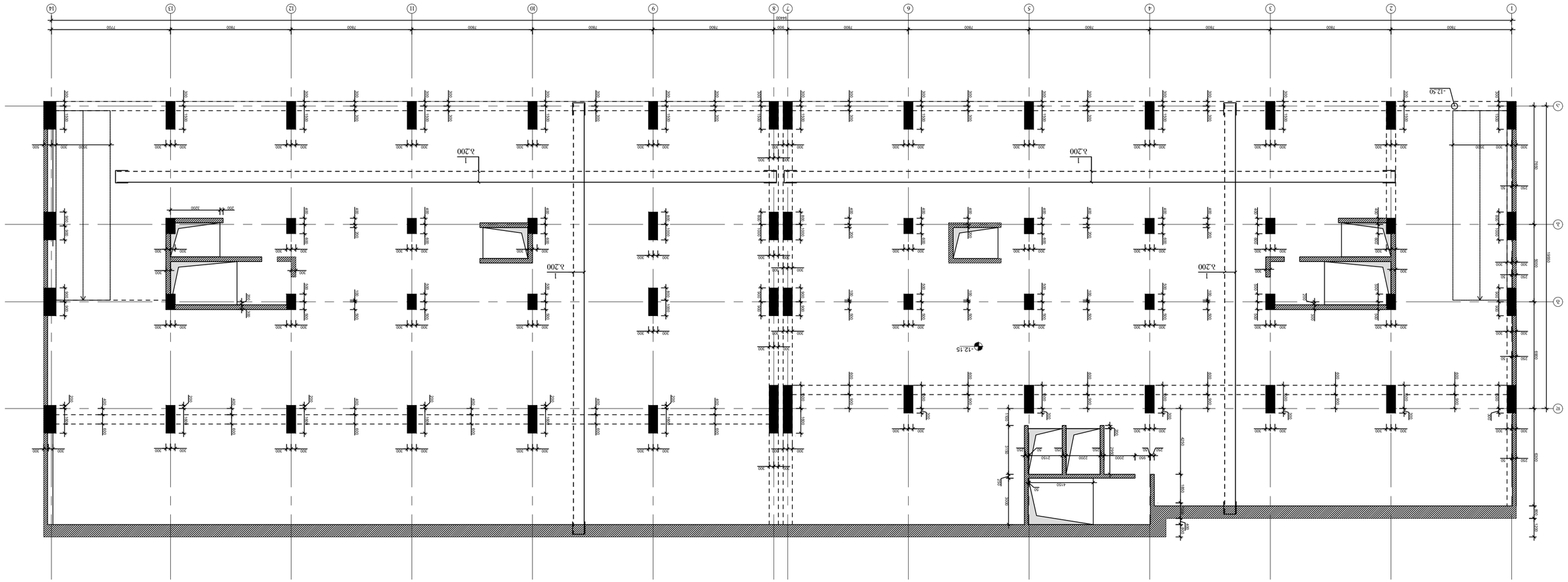

ձՀՖՀՅՀՅՈՒ, ՅԵՀՅՅՀՈՒ ՀՅՀՅՅՀՅՀՈՒ ՅՅՈՒ (Ա/Յ 01.14.6015.16)
ՅՈՒՀՅՀՅՀՅՅՀՈՒ ՅՅՈՒՀՅՅՀՅՀՈՒ-ՀՅՈՒՀՅՀՅՀՈՒ ՅՈՒՀՅՀՅՀՅՅՀՈՒ ՅՈՒՀՅՀՅՀՈՒ

ՀՅՈՒՀՅՀՅՀՈՒ	ՀՅՀՅՀՅՀՅՀՈՒ	ՀՅՀՅՀՅՀՅՀՈՒ	ՀՅՀՅՀՅՀՅՀՈՒ
ՀՅՀՅ

ՕՅՐՅԼԾՃՅՈԼ ՅՈՐՒՈԼ ՃՅՈՐՕՅՈԼ ԼՅՈՅԼ ՐՅՈՅՐՅՈԼ +27.45 ՐՃ +28.95 ԾՕԾՅՐՅՒՅՅՅ

ՀԱՄԱՐԱԿԱՆ ՀԱՍՏԱՏՈՒԹՅԱՆ ԱՐՁԱՆԱԳՐՈՒԹՅՈՒՆ ՀՀ ԿԱ 01416015161		ԼՈՒՍԱՆԿԱՐԻ ՀԱՄԱՅՆՔԱՊԵՏԱՐԱՆԻ ՇԻՆԱՐԱՐԱԿԱՆ ԲԱԺԻՆ	
ՇԻՆՈՒԹՅԱՆ ՍԱՆԿԱՀԱՐԿԱՅԻՆ ՀԱՄԱԿԱՐԳԻ ՀԱՏՎԱԾ		ՇԻՆՈՒԹՅԱՆ ՀԱՍՑԵ	ՀԱՏԱԿԱԳԾԻ ՀԱՄԱՐ
ՀՀ, ՇՈՒՐ. ՄԱՆԱՆՑ	ՇԻՆՈՒԹՅԱՆ ԱՇԽԱՏԱՆՔԱՅԻՆ ՆԱԽԱԳԻԾ	ՄԱՍ	1
ՇԻՆՈՒԹՅԱՆ ԱՆՎԱՆՈՒՄԸ		ՇԻՆՈՒԹՅԱՆ ՀԱՍՑԵ	ՀԱՏԱԿԱԳԾԻ ՀԱՄԱՐ
ՀՀ, ՇՈՒՐ. ՕԼՄԱՆ	ՇԻՆՈՒԹՅԱՆ ԱՇԽԱՏԱՆՔԱՅԻՆ ՆԱԽԱԳԻԾ	ՄԱՍ	1
ՀՀ, ՇՈՒՐ. ՍԱՆԱՀՆ	ՇԻՆՈՒԹՅԱՆ ԱՇԽԱՏԱՆՔԱՅԻՆ ՆԱԽԱԳԻԾ	ՄԱՍ	1
ՀՀ, ՇՈՒՐ. ՕԼՄԱ

ՀԱՏԱԿԱՐԳԱՅԻՆ ՊՈՍՏԻ ԱՇՇՈՒՄԱՅԻՆ ՀԱՏԱԿ -3.30 ՀՈՐԻԶՈՆԱԿԱՆ ԿՏՐՎԱԾՔ

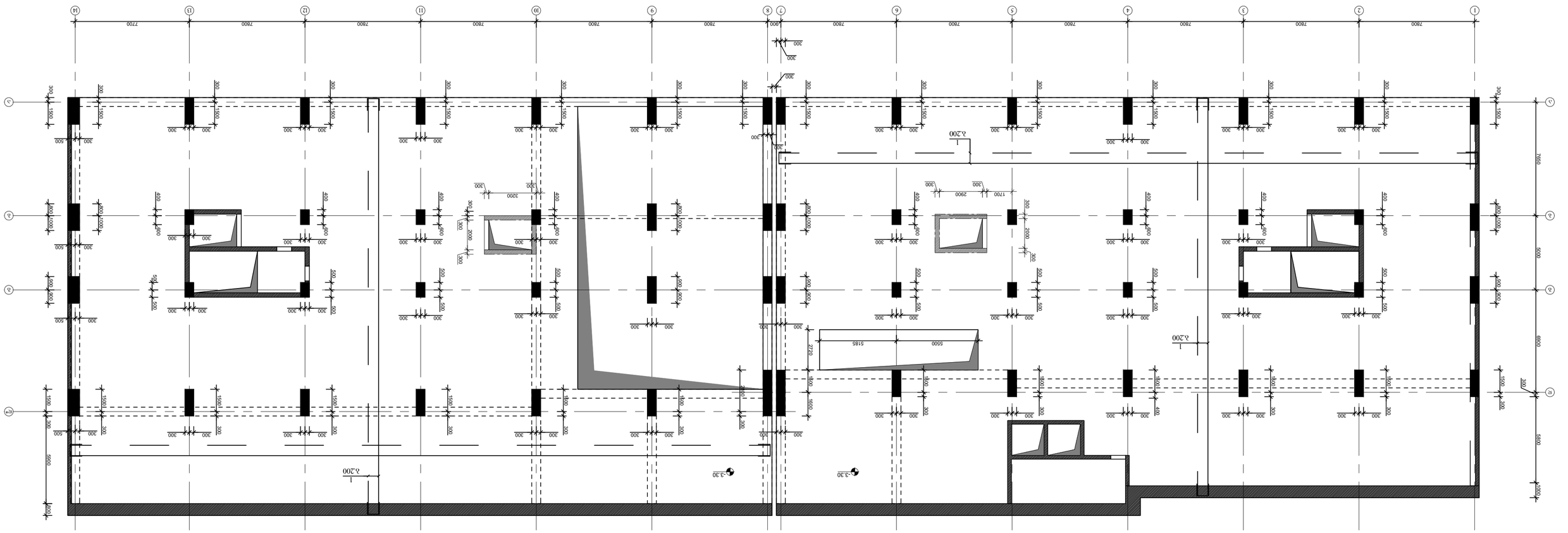

ՀԱՅԱՍՏԱՆԻ ՀԱՆՐԱՊԵՏՈՒԹՅԱՆ ԱՐԱՐԱՏԻ ՄԱՐԶԻ ԱՐՏԱՇԱՏ ՀԱՄԱՅՆՔԻ ՀԱՍՏԱՏՎԱԾ ՇԻՆԱՐԱՐԱԿԱՆ ՆԱԽԱԳԾԻ ՄԱՍ		ՀԱՇՎԱՌՈՒ	ԾՐԱԳՐԱՅԻՆ ԿՈԴ 01.14.60152161
		ՓՈՓՈԽՈՒԹՅՈՒՆ	ՄԱՍՆԱԳԵՏ
		Գ. ԱՐԱՐԱՏ	3-(17)
ՀԱՏԱԿԱՐԳԱՅԻՆ ՊՈՍՏԻ ԱՇՇՈՒՄԱՅԻՆ ՀԱՏԱԿ		ՊՐՈՅԵԿՏԱՅԻՆ ՄԱՐՄԻՆ	
		ՀԱՆՁՆԱԺՈՂՈՎ	
		ՀԱՐԿԱՅԻՆ ՎԱՐՉ

ՀԱՍԱՐԱԿԱՆ ՁՈՐԱՎԱՐԱՆ ԱՇԽԱՏԱՆՔՆԵՐԻ ԱՐՏԱԴՐՈՒԹՅԱՆ ԲԱԺԻՆ ±0.00 ՀԱՏԱԿԱԳԾԻ ՊԼԱՆ

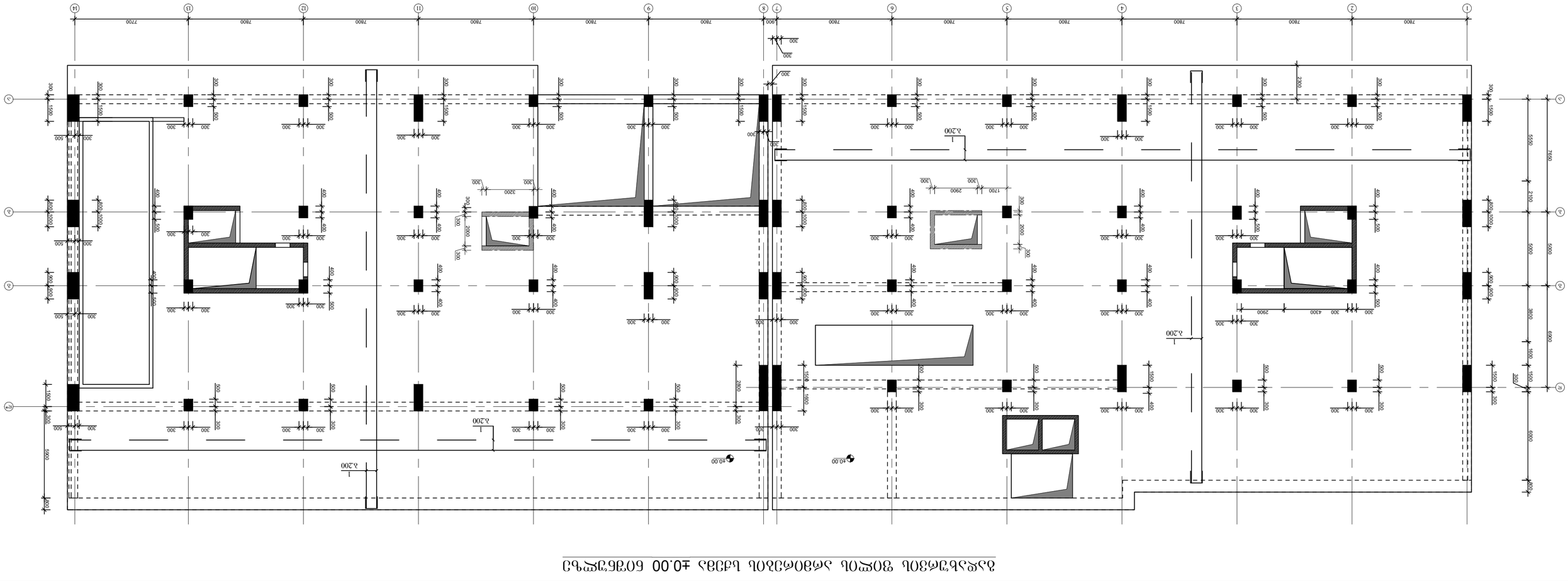

ՀԱՍՏԱՏՈՂ. ՀԱՅԱՍՏԱՆԻ ՀԱՆՐԱՊԵՏՈՒԹՅԱՆ ԿԱՊԱՆ ՔԱՂԱՔԻ ՎԱՅՈՑ ՁՈՐԻ ՄԱՐԶԻ ՀԱՄԱՅՆՔԱՊԵՏԱՐԱՆԻ ՀԱՍՑԵՈՒ ՀԱՍԱՐԱԿԱՅԻՆ ԿԵՆՏՐՈՆԻ ՀԱՐԱԿԱՅՔՈՒՄ ԳՏՆՎՈՂ ՀԱՄԱԼԻՐ ՄԱՐԶԱԿԱՆ ՀԱՄԱԼՍԱՐԱՆԻ ՇԵՆՔԵՐԻ ԵՎ ՀԱՐԱԿԻ ՏԱՐԱԾՔՆԵՐԻ ՇԻՆԱՐԱՐՈՒԹՅԱՆ ՀԱՄԱՐ ՀՈՂԱՄԱՍԻ ԱՇԽԱՏԱՆՔԱՅԻՆ ՆԱԽԱԳԻԾ		ԱՇՏ-(18)	1
ՀՀ, ՎԱՅՈՑ ՁՈՐԻ ՄԱՐԶ, ԿԱՊԱՆ ՔԱՂԱՔԻ ՀԱՍՑԵՈՒ ՀԱՄԱՅՆՔԱՊԵՏԱՐԱՆԻ ՇԵՆՔԵՐԻ ԵՎ ՀԱՐԱԿԻ ՏԱՐԱԾՔՆԵՐԻ ՇԻՆԱՐԱՐՈՒԹՅԱՆ ՀԱՄԱՐ ՀՈՂԱՄԱՍԻ ԱՇԽԱՏԱՆՔԱՅԻՆ ՆԱԽԱԳԻԾ		ՄԱՍՇՏ	ԳՐԱՖԻԿՆԵՐ
ԳԼԽԱՎՈՐ ՃԱՐՏԱՐԱՊԵՏ		ՄԱՍՇՏ	02.2024
ՀԱՍԱՐԱԿԱՅԻՆ ՀԱՐԿԱՅԻՆ ՊԱՏԱՍԽԱՆԱՏՎ			
ՀՀ, ՎՈՐԴԱՆ ՀԱՄԱՅՆՔ	ՀԱՐԿԱՅԻՆ ՀԱՄԱԿԱՐԳ		
ՀՀ, ՎՈՐԴԱՆ ՔԱՂԱՔ	ՀԱՍՑԵՈՒ ՀԱՄԱՅՆՔԱՊԵՏԱՐԱՆ		
ՀԱՍՑԵՈՒ ՀԱՄԱՅՆՔԱՊԵՏԱՐԱՆ	ՀՀ.ՀԱՏԱԿԱԳԾԻ ՊԼԱՆ		
ՀԱՍՑԵՈՒ ՀԱՄԱՅՆՔԱՊԵՏԱՐԱՆ	ՀՀ.ՀԱՏԱԿԱԳԾԻ ՊԼԱՆ		
ՀԱՍՑԵՈՒ ՀԱՄԱՅՆՔԱՊԵՏԱՐԱՆ	ՀՀ.ՀԱՏԱԿԱԳԾԻ ՊԼԱՆ		

ՀԱՍԱՐԱԿԱՆ ՏՈՒՆ ԱՌԱՋԻՆ ՀԱՐԿԱՅԻՆ +4.35 ՄԱՍՇՏԱԲԱՅԻՆ ԿԱՌՈՒՑՎԱԾՔԻ

ՀԱՍԱՐԱԿԱՆ ՏՈՒՆ ԱՌԱՋԻՆ ՀԱՐԿԱՅԻՆ +4.35 ՄԱՍՇՏԱԲԱՅԻՆ ԿԱՌՈՒՑՎԱԾՔԻ			
ՀԱՄԱՐ	ՀԱՅԱՍՏԱՆԻ ՀԱՆՐԱՊԵՏՈՒԹՅԱՆ ԿԱՊԱՆ ՔԱՂԱՔԻ ՀԱՍՑԵ 01143015161 (ՄՀ ԿԱՌ) ՀԱՍՑԵՈՒՄ ՀԱՅԿԱԿԱՆ ՀԱՄԱԼՍԱՐԱՆ ՀԱՄԱԼՍԱՐԱՆ ՇԻՆԱՐԱՐՈՒԹՅԱՆ ՄԱԳԻՍՏՐՈՍՍԻ ՀԱՄԱԼՍԱՐԱՆ ՇԻՆԱՐԱՐՈՒԹՅԱՆ ՄԱԳԻՍՏՐՈՍՍԻ ՀԱՄԱԼՍԱՐԱՆ ՇԻՆԱՐԱՐՈՒԹՅԱՆ ՄԱԳԻՍՏՐՈՍՍԻ		
ՀԱՄԱՐ	ԱՇԽԱՏԱՆՔԱՅԻՆ ՆԱԽԱԳԻԾ	ՀԱՍԱՐԱԿԱՆ ՏՈՒՆ ԱՌԱՋԻՆ ՀԱՐԿԱՅԻՆ +4.35 ՄԱՍՇՏԱԲԱՅԻՆ ԿԱՌՈՒՑՎԱԾՔԻ	
ՀԱՍԱՐԱԿԱՆ ՏՈՒՆ ԱՌԱՋԻՆ ՀԱՐԿԱՅԻՆ +4.35 ՄԱՍՇՏԱԲԱՅԻՆ ԿԱՌՈՒՑՎԱԾՔԻ	

ВЗАИМОСВЯЗЬ ЭЛЕМЕНТОВ ЗДАНИЯ ОТМЕТКА +10.95 ОТ ОТМЕТКИ 0.000

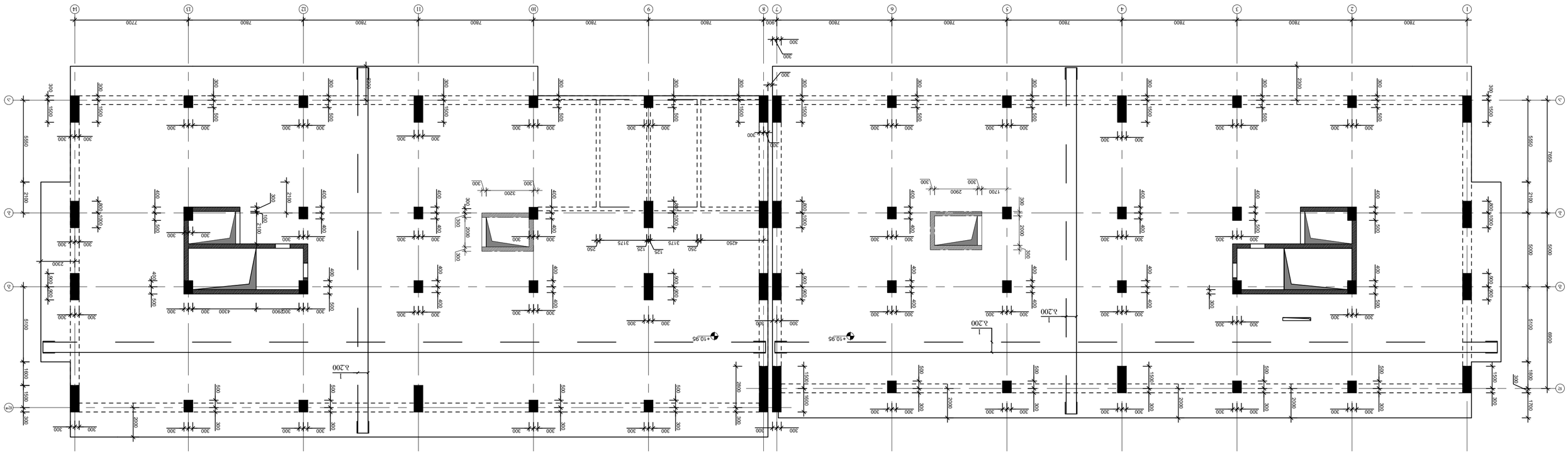

ЗАО «ЭНЕРГОСТРОЙ»			
Гл. инженер			
Нач. отдела			
Ведущий инженер			
Инженер			
Чертил			

ВЗАИМОСВЯЗЬ ЭЛЕМЕНТОВ ЗДАНИЯ ОТМЕТКА +10.95 ОТ ОТМЕТКИ 0.000

Изм. Кол. Уч.	Лист	№ докум.	Подп.

Стадия	Лист	Листов	
Р	1		

Инв. № подл.	Подп. и дата
Взам. инв. №	
Инв. № дубл.	
Подп. и дата	

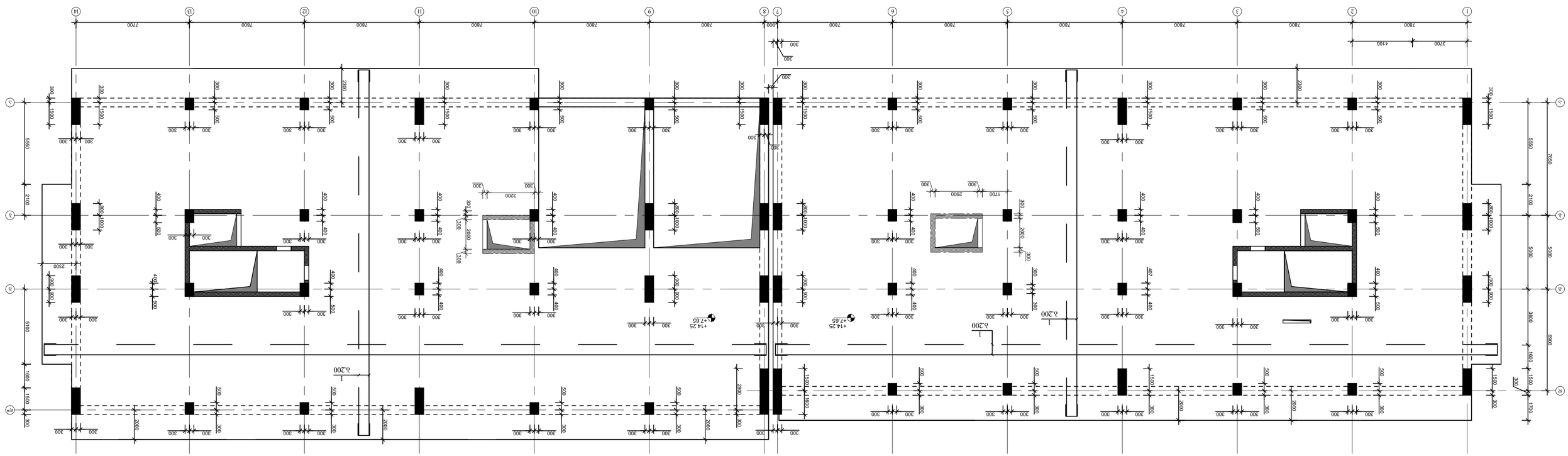

ბაღის სათამაშო ზონა №1 +7.65 და +14.25 ნიშნული ბეტონის ფილა

შპს.ბაღები			
ხელმძღვანელი			
მთავარი ინჟინერი			
პროექტის მენეჯერი			
არქიტექტორი			
კონსტრუქტორი			
ინჟინერი			
ინჟინერი			
ინჟინერ

ՀԱՏՎԱԾՔԻ ՆԱԽԱԳԻԾ	ՀԱՏԱԿԱԳԻՐ	ՀԱՐԿԱՅԻՆ ՀԱՏԱԿ	ՀԱՏԱԿԱԳԻՐ
ՀԱՍՏԱՏՈՂ	ՀԱՅԿԱԿԱՆ ՃԱՐՏԱՐԱՊԵՏ	ՀԱՐԿԱՅԻՆ ՀԱՏԱԿ	ՀԱՏԱԿԱԳԻՐ
ԳԼԽԱՎՈՐ ՃԱՐՏԱՐԱՊԵՏ	Ա. ՀԱՅՐՅԱՆ		ՀՀ, ՅՈՒ. ՕԼՅՈՆ
ՀԱՏԱԿԱԳԻՐ	ՀՀ, ՅՈՒ. ՍԱՆՈՒՆՑ	ՇԻՆԱՐԱՐՈՒԹՅՈՒՆ	ՀՀ, ՅՈՒ. ՍԱՆՈՒՆՑ
ՀՀ ՏԱՐԱԾՔԱՅԻՆ ԿԱՌԱՎԱՐՄԱՆ ՏԱՐԱԾՔԱՅԻՆ ԶԱՐԳԱՑՄԱՆ ԵՎ ՇԻՆԱՐԱՐՈՒԹՅԱՆ ՆԱԽԱՐԱՐՈՒԹՅԱՆ ՔԱՂԱՔԱՇԻՆՈՒԹՅԱՆ ԿՈՄԻՏԵ		

ՕԴՈՒՄՆՏՎԱԾ ՀԱՐԿԱՅԻՆ ՀԱՏԱԿԱՑՈՒՄ ԱՐՁԱՆԱԳՐՈՒԹՅՈՒՆ +20.85 ճշտված նշագծման համար

ՀԱՍԱՐԱԿԱԿԱՆ ՀԱՏԱԿԱՑՈՒՄ			
ՀԱՏԱԿԱՑՈՒՄ			
ՀԱՏԱԿԱՑՈՒՄ			

ՀԱՏԱԿԱՐԴ	ՀՀ.ՅԱՍՆԱՄԱՏ	ՀԱՍԱՐԱԿՈՒԹՅՈՒՆ	ՀՀ ԿՐԹՈՒԹՅԱՆ, ԳԻՏՈՒԹՅԱՆ ԿՈՄԻՏԵ ՊԵՏԱԿԱՆ ՀԱՄԱԼՍԱՐԱՆ ՀՈՂԱՅԻՆ ՃԱՐՏԱՐԱՊԵՏՈՒԹՅԱՆ ԱՄԲԻՈՆԻ ՀԱՄԱԼՍԱՐԱՆ
ՀԵՂԻՆԱԿ	ՀՀ.ՅԱՍՆԱՄԱՏ	ՀԱՍԱՐԱԿՈՒԹՅՈՒՆ	ՀՀ ԿՐԹՈՒԹՅԱՆ, ԳԻՏՈՒԹՅԱՆ ԿՈՄԻՏԵ ՊԵՏԱԿԱՆ ՀԱՄԱԼՍԱՐԱՆ ՀՈՂԱՅԻՆ ՃԱՐՏԱՐԱՊԵՏՈՒԹՅԱՆ ԱՄԲԻՈՆԻ ՀԱՄԱԼՍԱՐԱՆ
ՀՍԿ ՎԱՐԻՉ	Ա. ԳՅՈՒԶԱՆ		
ՀԱՅ. ՎԱՂ. ՃԱՐՏԱՐԱՊ.	ԱՀՈՒՆՑԱՆ ՍԱՐԳԻՍ		ԱՄԲԻՈՆԻ ՀԱՄԱԼՍԱՐԱՆ ՀՈՂԱՅԻՆ ՃԱՐՏԱՐԱՊԵՏՈՒԹՅԱՆ ՀԱՅ. ՎԱՂ. ՃԱՐՏԱՐԱՊ. ՀԱՄԱԼՍԱՐԱՆ
ՀՀ ՎԱՐՉԱՊԵՏԱՐԱՆ			
ՀՀ.ՅԱՍՆԱՄԱՏ			

ՀՀ ԿՐԹՈՒԹՅԱՆ, ԳԻՏՈՒԹՅԱՆ ԿՈՄԻՏԵ ՊԵՏԱԿԱՆ ՀԱՄԱԼՍԱՐԱՆ ՀՈՂԱՅԻՆ ՃԱՐՏԱՐԱՊԵՏՈՒԹՅԱՆ ԱՄԲԻՈՆԻ ՀԱՄԱԼՍԱՐԱՆ		ՀԱՍԱՐԱԿՈՒԹՅՈՒՆ	01.14.601516 (Ա/Հ) ՀԱՄԼ ՊՈՍՏԴԻՊԼՈՄԱՅԻ ՄԱՍՆԱԳԻՏԱԿԱՆ ԾՐԱԳՐԵՐ	
ՀՀ ԿՐԹՈՒԹՅԱՆ, ԳԻՏՈՒԹՅԱՆ ԿՈՄԻՏԵ ՊԵՏԱԿԱՆ ՀԱՄԱԼՍԱՐԱՆ ՀՈՂԱՅԻՆ ՃԱՐՏԱՐԱՊԵՏՈՒԹՅԱՆ ԱՄԲԻՈՆԻ ՀԱՄԱԼՍԱՐԱՆ		Ա. ՅԱՐՏԱՀԱԳ	3-(24)	1
		ՕՐԱԿԱՐԳ	02.2024	
ԱՄԲԻՈՆԻ ՀԱՄԱԼՍԱՐԱՆ ՀՈՂԱՅԻՆ ՃԱՐՏԱՐԱՊԵՏՈՒԹՅԱՆ ՀԱՅ. ՎԱՂ. ՃԱՐՏԱՐԱՊ. ՀԱՄԱԼՍԱՐԱՆ		ԱՇԽԱՏԱԿԱԶՄ		

ՀԱՅԱՍՏԱՆԻ ՊՈՍՏԱՅԻՆ ՀԱՄԱՐՁԱԿՉՈՒԹՅԱՆ ԱՇԽԱՏԱԿԱԶՄԻ +24.15 ՇԻՆՈՒԹՅՈՒՆ

ՕԳՆԱԿԱՆ ՏՈՒՆ ՀԱՄԱՀԱՐԿԱՅԻՆ ՀԱՄԱԼԻՐ +31.95 ՇԻՆՈՒԹՅԱՆ ՀԱՏԱԿԱԳԾԵՐ

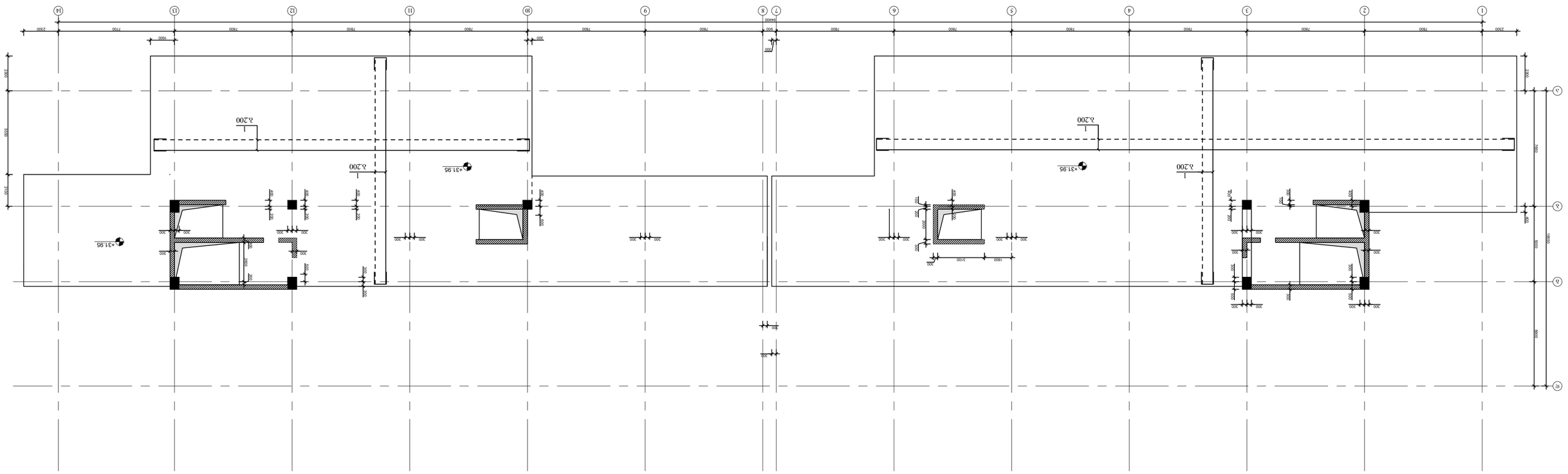

ՀԱՏԱԿԱԳԾԵՐ	ՀՀ.ՋԱՅՈՒՆՔԻ		
ՀԱՄԱԼԻՐՆԵՐ	ՀՀԿԿԿՀՀՀՀ		
ՀՀ. ՁՈՂ. ՕԵՃՕՆ.	Հ. ԳՅՅՅՀ		
ՀՀ. ՁՈՂ. ՀՀՃՕՆՔ.	ՆՀՈՒՅՀՀՁՈՒՀՇ		
ՀՀՈՆՅՁՔՐՈՒՀՇ			

ՀՀՈՆՅՁՔՐՈՒՀՇ	ՀՀՈՆՅՁՔՐՈՒՀՇ	ՀՀԿԿԿՀՀՀՀ	ՀՀ.ՋԱՅՈՒՆՔԻ

გადახურვის ფილის კვეთი

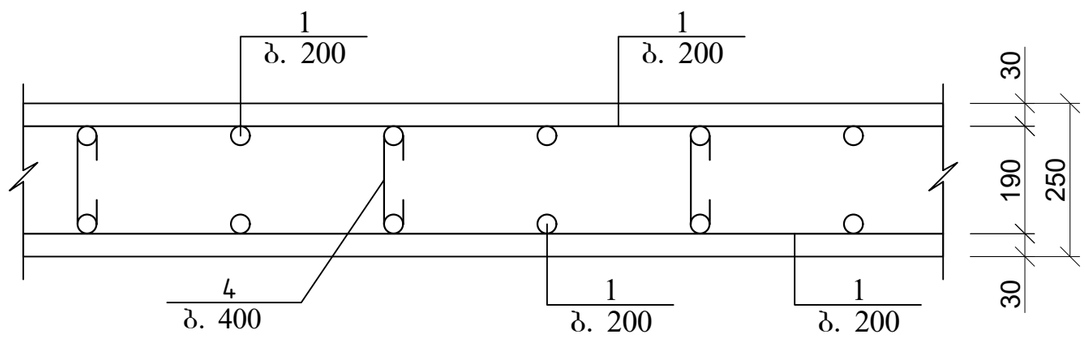

გადახურვის ფილის არმირების ჩაანკერების დეტალი საყრდენებზე

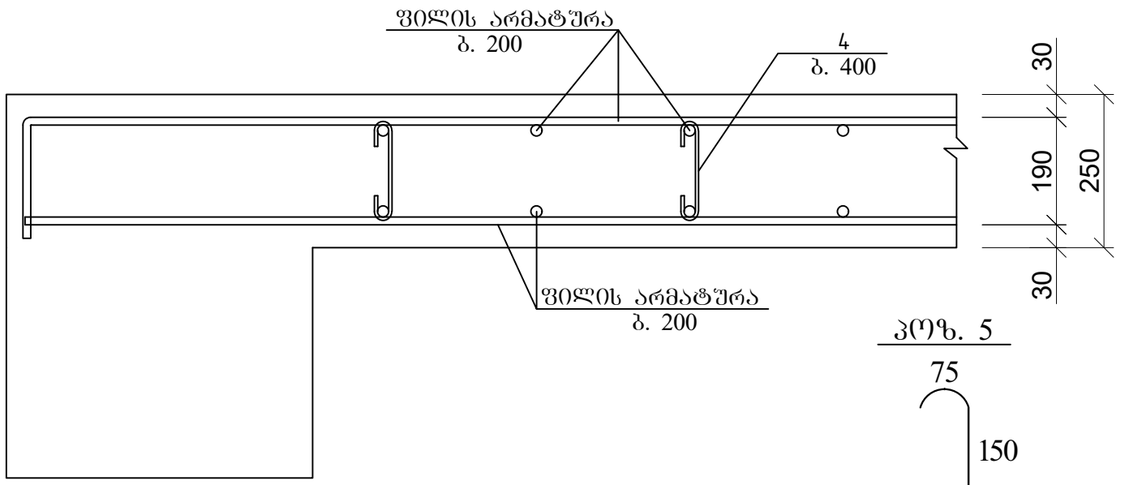

კოზ. 5

არმატურის გადადებით (შედუღების გარეშე) პირაპირის მოწყობის დეტალი ფილებისთვის

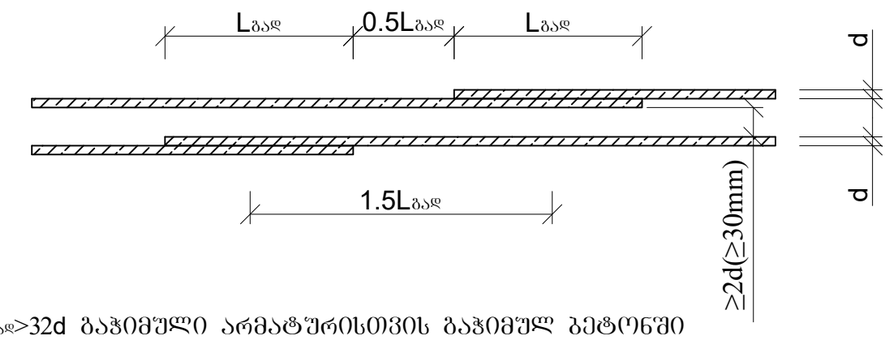

Lგად>32d ბაჭიმული არმატურისთვის ბაჭიმულ ბეტონში
Lგად>22d ბაჭიმული და შეკუმშული არმატურისთვის შეკუმშულ ბეტონში

ქ.ობილისი, ელგუჯა ამაშუკელის ქუჩა (ს/კ 01.14.16.015.516) მრავალფუნქციური შენობა-ნაგებობის კონსტრუქციული პროექტი				სტადია	ფურცელი / რაოდენობა
				პ. პროექტი	პ-(28) / 1
დირექტორი			ნახაზის დასახელება		
პრ. მთ. არქიტ.	ნ.ხარატიშვილი				
პრ. მთ. ინჟინ.	ა. ცაავა		გადახურვის ფილის არმირების მოწყობის სქემა	მასშტაბი	
შესრულა	ლ.კაკაბაძე				
შეამოწმა	დ.მაისურაძე				

| | | |

კიბის გეგმა და სპეციფიკაცია

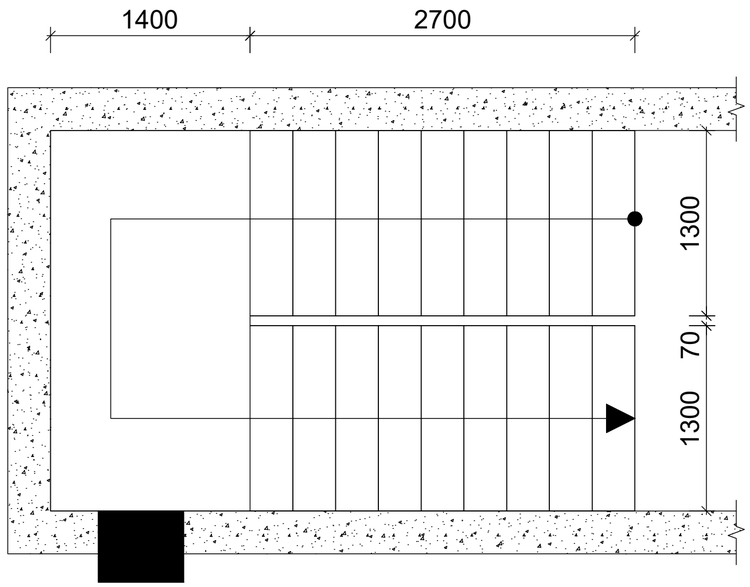

პოზ.	დასახელება	რაოდ.	წონა.	
			ერთ.	სულ
	კიბე -18.00 დან +31.65 ნიშნულებს შორის	56		
1	Ø 12 A500C L= 5900	1568	5.3	8326.1
2	Ø 10 A500C L= 1300	4480	0.8	3610.9
3	Ø 12 A500C L= 1200	2352	1.1	2540.2
4	Ø 8 A240C L= 200	4800	0.1	384
5	Ø 12 A240C L= 1100	784	1.0	776.2
	ბეტონი B30		მ3	152.3

ქ.თბილისი, ელგუჯა ამაშუკელის ქუჩა (ს/კ 01.14.16.015.516) მრავალფუნქციური შენობა-ნაგებობის კონსტრუქციული პროექტი				სტადია	ფურცელი	რაოდენობა
				პ. პროექტი	პ-91	1
დირექტორი						
პრ. მთ. არქიტ.	გ.ბზეკალავა					
არქიტექტორი	ნ.ხარებიშვილი		კიბის არმირება	მასშტაბი		
პრ. მთ. ინჟინ.	ლ.პაპავაძე					
შეასრულა	ა. ცაავა					

კიბე 2

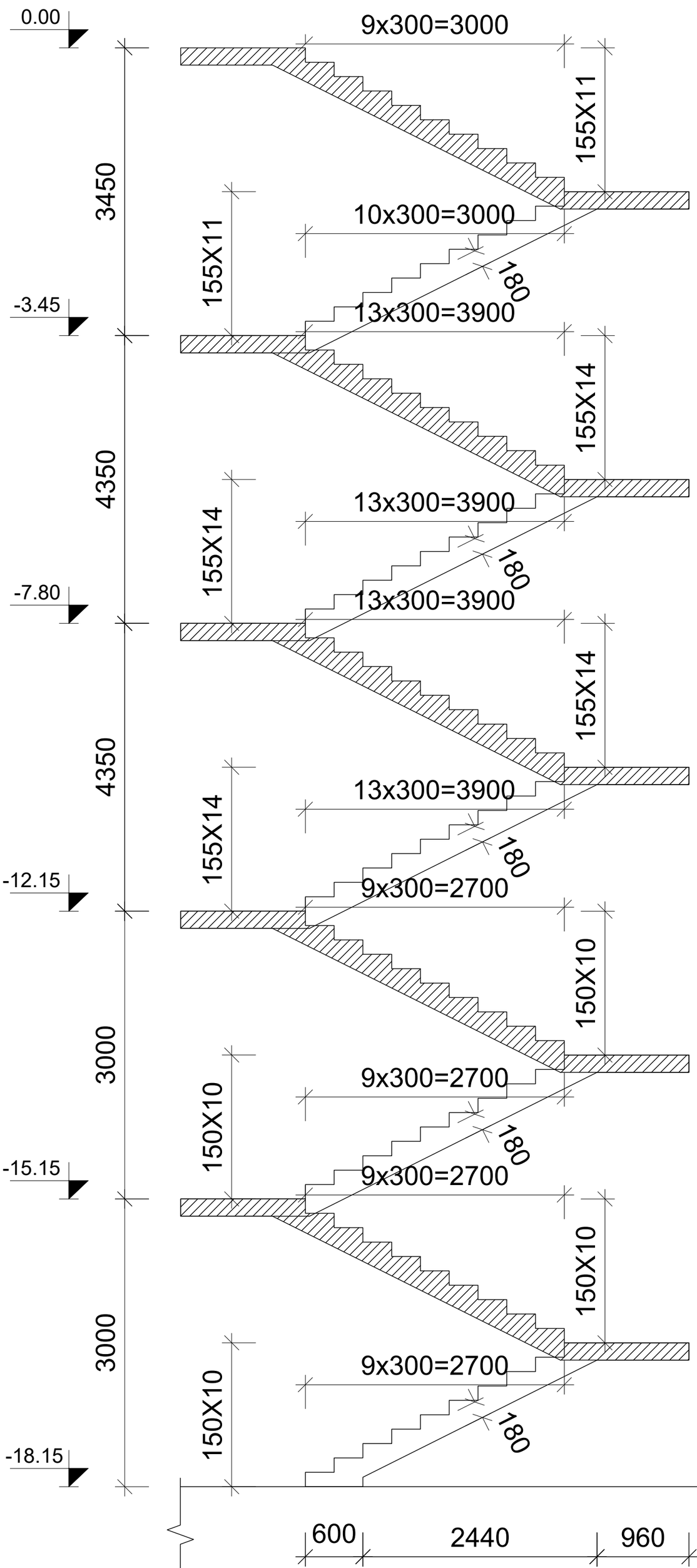

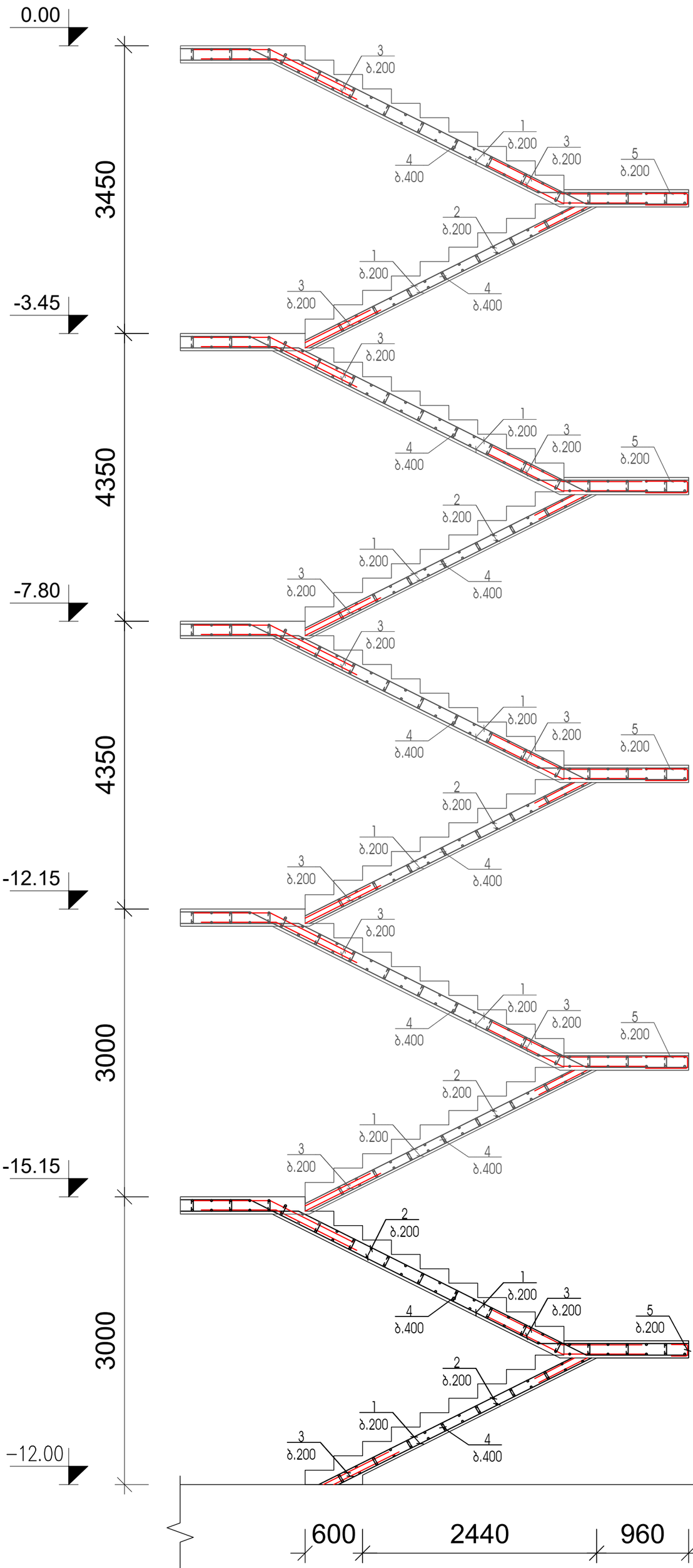

ქ.თბილისი, ელგუჯა ამაშუკელის ქუჩა (ს/კ 01.14.16.015.516) მრავალფუნქციური შენობა-ნაგებობის კონსტრუქციული პროექტი				სტადია	ფურცელი / რაოდენობა
				პ. პროექტი	
დირექტორი			ნახაზის დასახელება		
პრ. მთ. არქიტ.	ნ.გოგეშვილი				
პრ. მთ. ინჟინ.	პ. ცაავა		კიბე 2	მასშტაბი	
შესრულა	ლ.პაპაბაძე				
შეამოწმა	დ.მაისურაძე				

מספר תכנית			
מ"ר, מ"ק, ק"ג			
מ"ר, מ"ק, אלמנטים	6.8מ"ר/3מ"ק		
מ"ר, מ"ק, מדף	3.בטון		
מספר תכנית	כמות אלמנטים		
מספר תכנית			
מ"ר, מ"ק, ק"ג			

מבנה 1

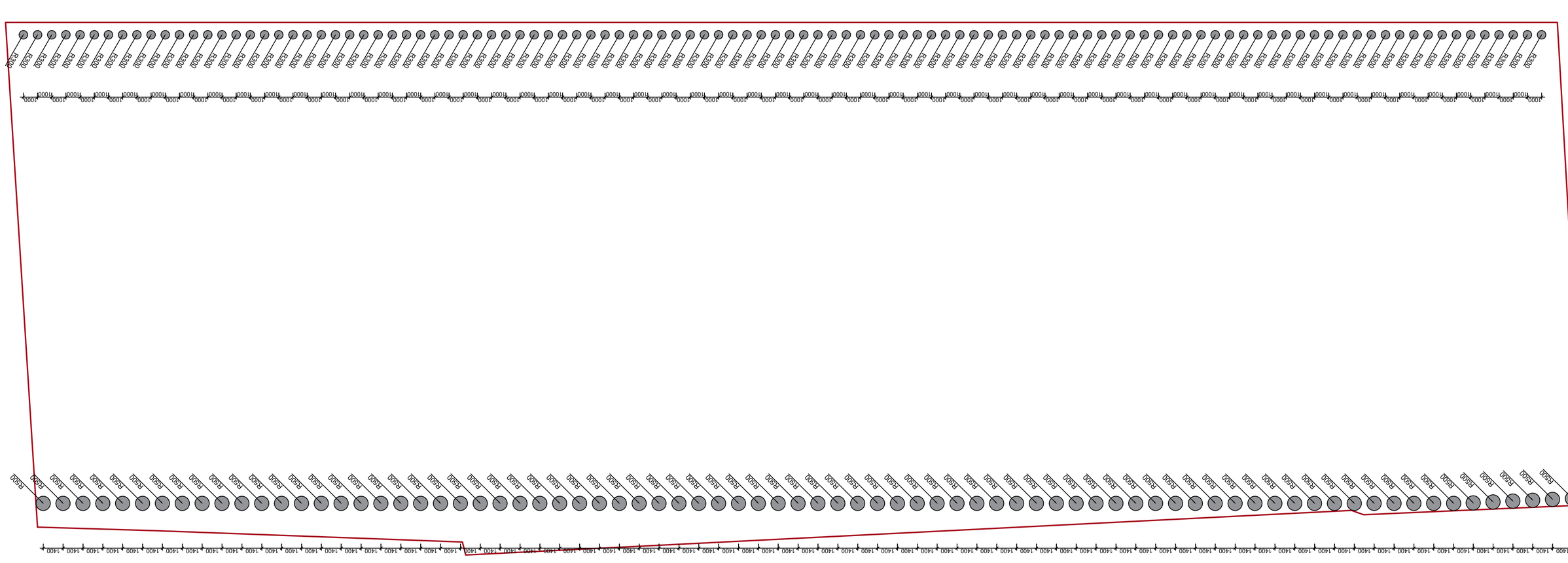

ՀՑՈՐԿ ՊՈՉԱՒՅՄՑՁ ՊՈՖՈՐՉՒ ՕՉՏՈՑՑՏՈ ՊՈՖՈՐՉՑ

ՀՑՈՐԿ ՊՈՉԱՒՅՄՑՁ ՊՈՖՈՐՉՒ ՕՉՏՈՑՑՏՈ ՊՈՖՈՐՉՑ					

ՀՀ, ՅՈՒ, ՕԵՅՕԼ		ՀՀ, ԵՅՅՀՅ	ՅՅՀԱՒՐՎՀՀ
ՀՀ, ՅՈՒ, ՀՈՐՕԼ	ՀՀՅՈՅՀՅՅՈՐՀՀՈ	ՀՀ, ՀՅՅՀՅ	ՀՀՀԼԻՅՎՀՀ
ՀՀ, ՅՈՒ, ՕԵՅՕԼ		ՀՀ, ՀՅՅՀՅ	ՅՅՀԱՒՐՎՀՀ
ՀՀ, ՅՈՒ, ՀՈՐՕԼ	ՀՀՅՈՅՀՅՅՈՐՀՀՈ	ՀՀ, ՀՅՅՀՅ	ՀՀՀԼԻՅՎՀՀ
ՀՀ, ՅՈՒ, ՕԵՅՕԼ		ՀՀ, Ե

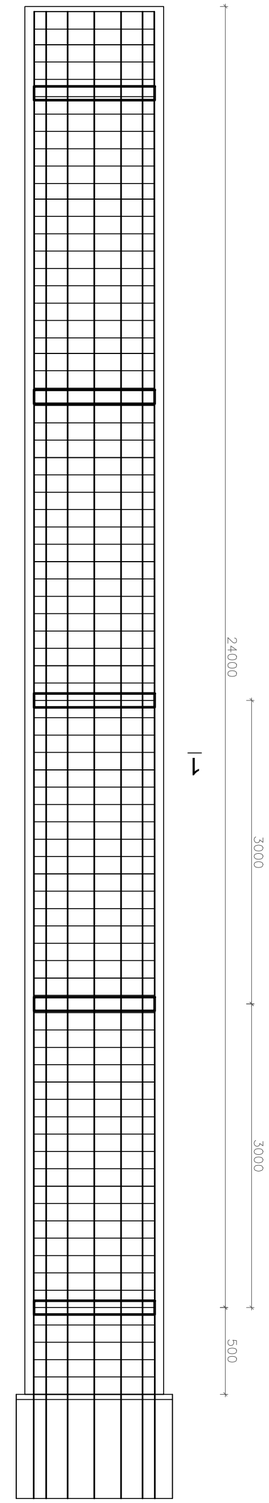

Ъоэоб%ол эъгэ¶ъ

Ъоэоб%ол эээмо 1-1

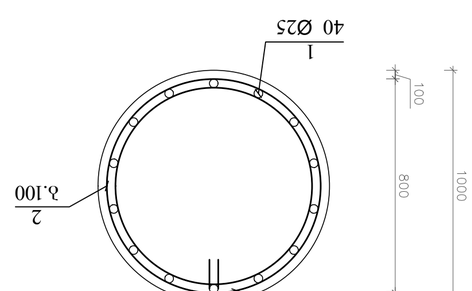

Ъоэоб%ол эээмо

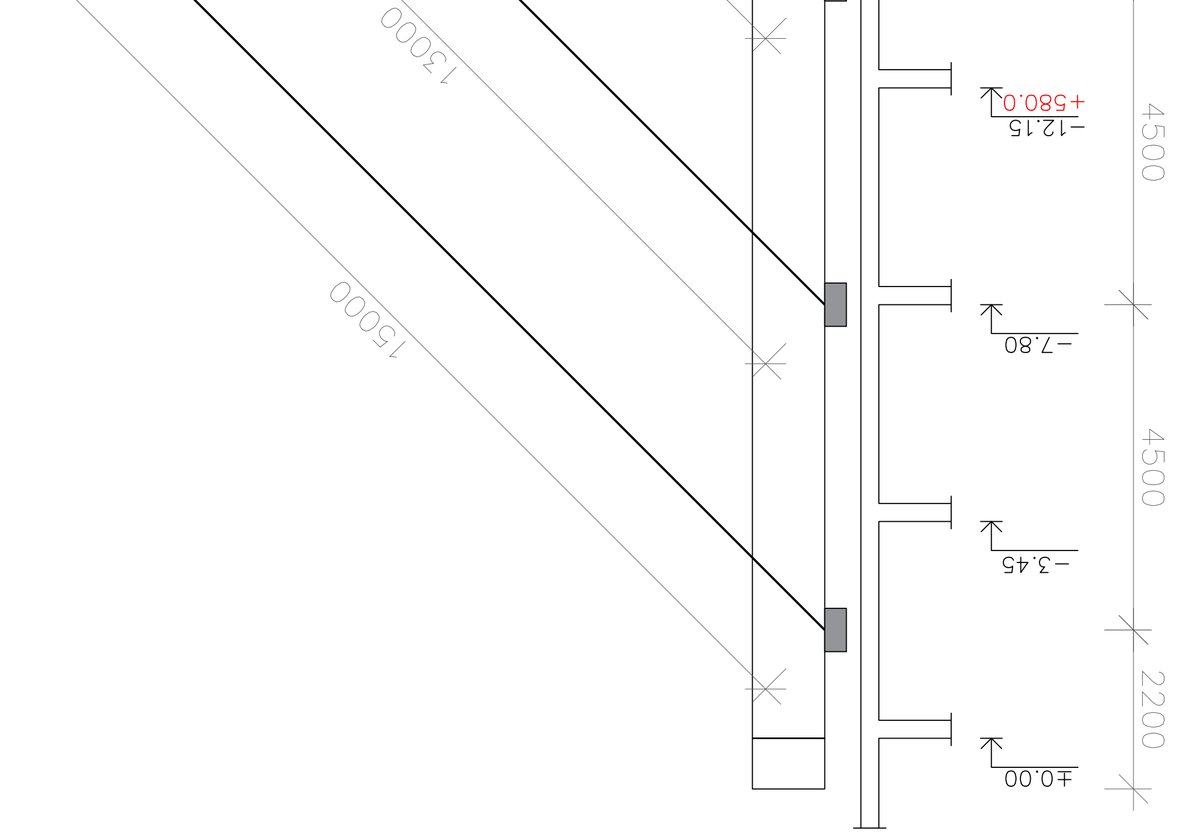

ээмем%ол %эъбэъэо эээ¶ол эъгэ¶ъ

ДОЪОлЭсОЪО, ЭлэгээъЭ сЭ ЭъгЭЭлЭсЭЭ гЭЭл ЪЭъЭЭлгЭЭлЭсЭЭ ЭЭ 01.14.601516 (Ъ/з 01.14.601516) ЭъЭЭлЭЭЭ ЭЭлЭЭЭЭЭ ЭЭЭЭЭ

შპს „მშენ-ექსპერტი +“

– ტიპის ინსპექტირების ორგანო

მის: ქ. თბილისი, გუდარეხის შესახვევი №23

ტელ.: (+995) 595-95-25-22

ს/კ 406304896

GAC – IB – 0350

სსტ ისო/იეკ 17020:2012/2013

აკრედიტაციის მოწმობის №:GAC-IB-0350

ინსპექტირების ანგარიშის №: FT-1172/09/23-I1172/1

გაცემის თარიღი: “21” 12 2023 წელი

ინსპექტირების თარიღი: 29.09÷21.12.2023 წელი

ინსპექტირების ობიექტის იდენტიფიკაცია:

ქ. თბილისი, ელგუჯა ამაშუკელის ქუჩაზე (საკ. კოდი 01.14.16.015.516) საპროექტო-სამშენებლო სამუშაოებზე ჩატარებული საინჟინრო-გეოლოგიური კვლევის ინსპექტირება

ვამტკიცებ,

დირექტორი _____ ა. ჭიჭაშვილი

ინსპექტირების ანგარიში
(ექსპერტიზის დასკვნა)

დამკვეთის იდენტიფიკაცია:	შპს „ვერტექსი“, ს/კ 405071265 დირექტორი: გელა ხიზანიშვილი
ანგარიშის შედგენის საფუძველი:	განაცხადი №1172/09/23-I1172 (29.09.2023 წ) ხელშეკრულება №C-1172/09/23-I1172 (29.09.2023 წ)
ინსპექტირების სფერო:	საინჟინრო-გეოლოგიური ნაწილის ინსპექტირება
ინსპექტირების ამოცანა:	ქ. თბილისი, ელგუჯა ამაშუკელის ქუჩაზე (საკ. კოდი 01.14.16.015.516) საპროექტო-სამშენებლო სამუშაოებზე ჩატარებული საინჟინრო-გეოლოგიური კვლევის ინსპექტირება.

თბილისი

2023 წელი

შემადგენლობა

1. ინსპექტირების შემსრულებლები 3
2. ინსპექტირებისათვის წარმოდგენილი მასალები 3
3. გამოყენებული ნორმატიული დოკუმენტები 3
4. კვლევითი ნაწილი 4
5. დასკვნა 9

ინსპექტირების შემსრულებლები

ინსპექტირების შემსრულებლები ინსპექტირების ორგანოს ხელმძღვანელის მიერ გაფრთხილებული და პასუხისმგებელნი ვართ ინსპექტირება ვაწარმოოთ მიუკერძოებლობლად, ჯეროვნად ჩავატაროთ კვლევა და დავიცვათ ინსპექტირების ჩატარების დროს მიღებული ან წარმოქმნილი ნებისმიერი სახის ინფორმაციის კონფიდენციალურობა.

ინსპექტორი: ***ნინა არეშიძე***



წარმოდგენილი მასალები

1. ტექსტური ნაწილი, ტექნიკური დავალება, დასკვნები და რეკომენდაციები – 15 გვ;
2. ტექსტური დანართები და გრაფიკული ნაწილი – 26 გვ.

გამოყენებული ნორმატიული ლიტერატურა

1. საქართველოს ტერიტორიაზე სამშენებლო სფეროს მარეგულირებელი ტექნიკური რეგლამენტები (საქართველოს მთავრობის 2014 წლის 15 იანვრის დადგენილებაში №71):
   - ტექნიკური რეგლამენტი - „შენობების და ნაგებობების ფუძეები" (დანართი №2);
   - ტექნიკური რეგლამენტი - „სამშენებლო კლიმატოლოგია" (დანართი №5);
2. СНиП 1.02.07-87 „საინჟინრო-საძიებო სამუშაოების მშენებლობისათვის";
3. პნ 01.01.-09 სეისმომედეგი მშენებლობა;
4. სნ და წ. IV-5-82 მიწის სამუშაოები;
5. სნ და წ. 2.02.02-85 ჰიდროტექნიკური ნაგებობების ფუძეები;
6. სნ და წ. 2.02.03-85 ხიმინჯოვანი საძირკვლები;
7. პნ 02.01-08 შენობების და ნაგებობების ფუძეები;
8. სნ და წ. 2.02.01-83 საინჟინრო გამოკვლევები მშენებლობებისათვის;
9. საქართველოს მთავრობის დადგენილება №257;
10. MEP-TP-G06.5 ინსპექტირების მეთოდები და პროცედურები.

კვლევითი ნაწილი

ინსპექტირებაზე წარმოდგენილია ქ. თბილისი, ელგუჯა ამაშუკელის ქუჩაზე (საკ. კოდი 01.14.16.015.516) საპროექტო-სამშენებლო სამუშაოებზე ჩატარებული საინჟინრო-გეოლოგიური კვლევის შედეგები. ინსპექტირების მიზანია წარმოდგენილი დოკუმენტაციის შესაბამისობის დადგენა საინჟინრო გეოლოგიური კვლევების წარმოებისათვის საქართველოში ამჟამად მოქმედი სტანდარტებისა და ნორმატიული დოკუმენტების მოთხოვნებთან.

შპს „დაგი“-ს დირექტორის, მიხეილ შარანგიას 2023 წლის 24 ივლისის #1005866623 მომართვის საფუძველზე, სსიპ ლევან სამხარაულის სახელობის სასამართლო ექსპერტიზის ეროვნული ბიუროს კირიაკ ზავრიევის სამშენებლო მექანიკის, სეისმომედეგობის და საინჟინრო ექსპერიზის ცენტრმა ქ. თბილისში, ელგუჯა ამაშუკელის ქუჩაზე მდებარე სამშენებლო მოედნის (საკ. კოდი 01.14.16.015.516) კონტურის ფარგლებში ჩაატარა საინჟინრო-გეოლოგიური გამოკვლევა.

გამოკვლევის მიზანს წარმოადგენდა:

1. სამშენებლო მოედნის საინჟინრო-გეოლოგიური პირობების შესწავლა;
2. საკვლევი უბნის ამგები ფიზიკურ-მექანიკური თვისებების პარამეტრთა სიდიდეების დადგენა;

საინჟინრო გეოლოგიური გამოკვლევა ჩატარდა სამშებნებლო მოედნის კონსტურის ფარგლებში ტექნიკური დავალების საფუძველზე. დასახული ამოცანის შესასრულებლად ჩატარდა შემდეგი სახის და მოცულობის სამუშაოები: ფონდური მასალების მოძიება და გაცნობა, საინჟინრო-გეოლოგიური პირობების საერთო შეფასების მიზნით, მოხდა სამშენებლო მოედნის მთელ პერიმეტრზე და მის მიმდებარედ ტერიტორიების დეტალური დათვალიერება; განისაზღვრა გეოდინამიკური მდგომარება, ლითოლოგიური ჭრილის დასადგენად გაბურღულ იქნა შვიდი 6-9 მ სიღრმისა ჭაბურღილი საერთო მოცულობით 50,7 გრძივი მეტრი. ჭაბურღილების სიღრმეები განპირობებულია ძირითადი ქანების სუსტად გამოფიტული ფენის გავრცელების სიღრმით. ბურღვა ჩატარდა მექანიკური სვეტური მეთოდით, კერნის უწყვეტი ამოღებით, მშრალი ბურღვის წესით, საბურღი დანადგარით УРБ-2А2, 127 მმ დიამეტრით.

ბურღვის დროს ხდებოდა გრუნტების დასინჯვა, აღებული იქნა დაშრღვეველი სტრუქტურის 17 ნიმუში. ძირითადი ქანების ნიმუშების გამოცდა ჩატარდა* ბიუროს ტექნიკური და ექსპერიმენტარული კვლევების ლაბორატორიაში ექსპერტ-ლაბორანტ რ.

ჩიხრაძის მიერ. ჭაბურღილების გაბურღვა, თანმხლები საველე საინჟინრო-პეტროლოგიური აღწერა, აგრეთვე გრუნტის წყლის სინჯის ქიმიური ანალიზი შესრულებულია საინჟინრო ექსპერტიზის დეპარტამენტთან დადებული ხელშეკრულების საფუძველზე შპს „გეოტექსერვისი“-ს გეოლოგთა ჯგუფის მიერ.

ანგარიში შედგენილია საქართველოში მოქმედი ნორმატიული დოკუმენტების მოთხოვნათა შესაბამისად - ს.ნ. და წ. 1.02.07-87 (საინჟინრო კვლევები მშენებლობისათვის); ს.ნ. და წ. – „შენობების და ნაგებობების ფუძეები“ (პნ 02.01.01-08); ს.ნ. და წ. „სეისმომედეგი მშენებლობა“ (პნ 01.01.-09); სახ. სტანდარტი 25100-82 გრუნტები. ანგარიშს თან ახლავს გრუნტების ფიზიკურ-მექანიკური თვისებების ლაბორატორიული კვლევის კრებსითი ცხრილი და გრუნტის წყლის ქიმიური ანალიზის შედეგები, სამშენებლო მიედნის სქემატური გეგმა ჭაბურღილების განლაგებით, ჭაბურღილების ლითოლოგიური სვეტები და უბნის საინჟინრო-გეოლოგიური ჭრილები.

საინჟინრო-გეოლოგიური გამოკვლევა ჩატარდა 2023 წლის ივლის-აგვისტოში.

უბანი მთლიანად შედის თბილისის ქვაბულის ბარის მშრალი სუბტროპიკული სტეპური ჰავის ზონაში, ზომიერად ცივი ზამთრით და ცხელი ზაფხულით (სამშენებლო კლიმატური - III_8 ქვერაიონი). უბნის კლიმატის ცალკეული ელემენტები დახასიათებულია სამშენებლო კლიმატოლოგიური ნორმიდან პნ 01.05.-08-ს მიხედვით საბურთალოს და თბილისის ზოგიერთი სხვა გამოკვლეულ უბანთან შედარებით ახლოს განლაგებული მეტეოპუნქტების მონაცემებით.

უბანზე ჰაერის საშუალო წლიური ტემპერატურაა 12,2^{0}C. ყველაზე ცივი თვე იანვარია, საშუალო ტემპერატურით -0,3^{0}C. ყინვებინ შესაძლებელია ნოემბრიდან მარტამდე. აბსოლუტური მინიმუმია -23^{0}C წყლის ყველაზე თბილისი აგვისტოა 24^{0}C საშუალო ტემპერატურით. დაფიქსირებული ტემპერატურაა 40^{0}C.

გრუნტების სეზონური გაყინვის ნორმატიული სიღრმე (საბურთალო) შეადგენს „0“ მეტრს.

ინჟინერ-გეოლოგმა დაადგინა საკვლევ მოედანზე და მის მიმდებარე ტერიტორიებზე ზედაპირული წყლების მუდმივი წყალსადინარი არ არსებობს. საკვლევი მოედანი არ იტბორება. გრუნტის წყალი საკვლევ მოედანზე გაყვანილ [illegible] ერთ ჭაბურღილში არ გამოვლინდა.

უბანზე მიწისქვეშა წყლების ფორმირება, მოძრაობა და გავრცელება განისაზღვრება უბნიოს გეომორფოლოგიური გეოლოგიური აგებულებით და კლიმატური პირობებით.

გრუნტის წყლების კვების ძირითადი არე დაკავშირებულია ლისის ქედის აღმოსავლეთი დაბოლოების სამხრეთული ექსპოზიციის ფერდობთან. გრუნტის წყლების კვება ხდება ატმოსფერული ნალექების ქანებში ინფილტრაციით.

საქართველოს ტერიტორიის ჰიდროგეოლოგიური დარაიონების სქემის მიხედვით (ი. ბუაჩიძე) საკვლევი მოედანი შედის თბილისის ნაპრალოვანი და ნაპრალოვან-კარსტული წყალწნევიანი სისტემის ფარგლებში, სადაც გავრცელებულია როგორც ღრმა, ასევე არაღრმა ცირკულაციის მიწისქვეშა წყლები.

საკვლევი სამშენებლო უბანი (საკ. კოდი 01.14.16.015.516) და მისი მიმდებარე არეალი წარმოადგენს მაღალი დახრილობის, სამხრეთ-აღმოსავლეთური ექსპოზიციის მქონე ფერდობს. ფერდობი გეოლოგიური თვალსზრისით წარმოდგენილია ზღვიურ-დანალექი წარმოშობის ქვიშავების, ალევროლითებისა და არგილიტების თხელი, საშუალო და სქელი შრეების მორიგეობით, რომლებიც საკვლევი ტერიტორიის უმეტეს ნაწილში ზედაპირზევეა გაშიშვლებული. ფერდობის ამგები ქანები ზედაპირზე ძლიერ გამოფიტული და ნაპრალოვანია, ნაპრალები სხვადასხვა სიგანისაა და ზედაპირულ ნაწილში ღიაა, ზოგადად დაქვეითებულია ამ ქანების ფიზიკური და მექანიკური მახასიათებლების მნიშვნელობები. შრეების წოლის ელემენტები - დაქანების აზიმუტი (161-183^0) და დახრის კუთხე (37/46^0) თანხვედრაშია ფერდობის ექსპოზიციასა და მისი ზედაპირის დახრილობასთან.

ასევე დადგინეს ქ. თბილისში ელგუჯა ამაშუკელის ქუჩაზე მდებარე სამშენებლო მოედანი (საკ. კოდი 01.14.16.015.516) და მისი მიმდებარე ტერიტორია საინჟინრო-გეოლოგიური პირობების სირთულის მიხედვით ს.ნ. და წ. 1.02.07-87-ს მე-10 დანართის თანახმად მიეკუთვნება III (რთული) სირთულის კატეგორიას. გარემოს ეროვნული სააგენტოს,გეოლოგიის დეპარტამენტის მიერ შედგენილი ანგარიშის „ ქ. თბილისი ტერიტორიის საინჟინრო-გეოლოგიური პირობები და გეოლოგიური საფრთხეების შეფასება“-ს მიხედვით, საკვლევი ტერიტორია მოთავსებულია მაღალი რისკის ზონაში.

ჩატარებული საველე სამუშაოების და ლაბორატორიული კვლევების მონაცემების საფუძველზე შედგენილია ჭაბურღილების ლითოლოგიური სვეტები და საინჟინრო გეოლოგიური ჭრილები. საკვლევი მოედნის გეოლოგიურ გარემოში გამოყოფილია 4 ფენა და 3 ს.გ.ე.

ფენა #1 - ნაყარი გრუნტი, წარმოდგენილი ღორღით, ხვინჭის და კენჭის ჩანართებით, 15-20%-მდე სამშენებლო მასალის ნარჩენებით ფენის სიმძლავრე სამშენებლო მოედნის ფარგლებში არაერთგვაროვანია 0.3-5.3 მეტრის ფარგლებში იცვლება;

სგე I - ფენა #2 - ძლიერ გამოფიტული და დანაპრანიალებული ყავისფერი თხელშრეებრივი ქვიშა ქვებით (70-80%)

სგე II - ფენა #3 - საშუალო სიმტკიცის ქვიშაქვები არგილიტების თხელი შუაშრეებით (2-3 სმ) – (P_3^{2+3}) ლითოლოგიურ ჭრილში დომინირებენ ქვიშაქვები (70-80%);

სგე II - ფენა #4 - მტკიცე ქვისავები არგილიტების თხელი და საშუალო შრეებით - –(P_3^{2+3}) არგილიტები მუქი მოშაო- მოლურჯო ფირფიტისებრი და თხელშრეებრივი აღნაგობის.

ანგარიში მოცემულია ყველა საინჟინრო-გეოლოგიური ელემენტის საპროექტო გაანგარიშებისათვის საჭირო აუცილებელი ფიზიკუ-მექანიკური თვისებების მახასიათებლების პარამეტრთა ნორმატიული სიდიდეები.

ინჟინერ-გეოლოგი იძლევა რეკომენდაციას რადგან საკვლევი ტერიტორია მოთავსებულია მაღალი რისკის ზონაში მოსალოდნელია გეოდინამიკური მოვლენების განვითარება, რომლის თავიდან აცილების მიზნით უნდა მოხდეს საინჟინრო საქმიანობის განხორციელებისას სამშენებლო მოედნის და მისი მიმდებარე ფერდობების მდგრადობის გაანგარიშება და შესაბამისი საპროექტო გადაწვეტილებების მიღება. აღნიშნული გარემოება გათვალისწინებული უნდა იყოს პროექტირების ეტაპზე და შემდგომ მშენებლობის პროცესშიც.

ს.ნ. და წ. (პნ 01.01.-09) „სეისმომედეგი მშენებლობა“ საქართველოს ტერიტორიის სეისმური საშიშროების რუკის მიხედვით ქ. თბილისი მიეკუთვნება 8 ბალიანი სეისმური საშიშროების ზონას.იმავე ნორმატიული დოკუმენტის ცხრილი #1-ის თანახმად სეისმური თვისებების მიხედვით საკვლევ ტერიტორიაზე გავრცელებული კლდოვანი ქანები მიეკუთვნებიან მე-2 კატეგორიას. საკვლევი მოედნის საანგარიშო სეისმურობად მიღებული იქნას 8 ბალი.

გამოკვლეულ მოედანზე გავრცელებული გრუნტები დამუშავების სიძნელის მიხედვით ს.ნ. და წ. IV.2-82-ს ცხრილი 1-ის თანახმად განეკუთვნებიან:

ფენა #1 - რიგ.24ა-ს;

ფენა #2 - რიგ. 28ა-ს - V ჯგუფს;

ფენა #3 - რიგ. 28ა-ს - VI ჯგუფს;

ფენა #4 - რიგ. 28ა-ს - VII ჯგუფს.

გრაფიკული ნაწილის და ლაბორატორიული კვლევების მასალები შესაბამისობაშია ტექსტურ ნაწილში მოყვანილ მონაცემებთან.

ქ. თბილისი, ელგუჯა ამაშუკელის ქუჩაზე (საკ. კოდი 01.14.16.015.516) საპროექტო-სამშენებლო ჩატარებული საინჟინრო-გეოლოგიური კვლევის მიმართ ინსპექტირებას პრეტენზია არ გააჩნია და ეძლევა დადებითი შეფასება.

დანართი – საინჟინრო-გეოლოგიური კვლევის შედეგები თან ერთვის დასკვნას ელ-ვერსიით.

დასკვნა

ქ. თბილისი, ელგუჯა ამაშუკელის ქუჩაზე (საკ. კოდი 01.14.16.015.516) საპროექტო-სამშენებლო სამუშაოებზე ჩატარებული საინჟინრო-გეოლოგიური კვლევის ანგარიში პასუხობს მოქმედი ნორმატული დოკუმენტების მოთხოვნებს და ეძლევა დადებითი შეფასება.

იხ. კვლევითი ნაწილი.

ინსპექტირების ანგარიში შეადგინა:
ინსპექტორი: /ნ. არეშიძე/

ინსპექტირების ანგარიში ტექნიკურად გადაამოწმა:
ტექნიკური მენეჯერი: /მ. წიქარიშვილი/
პროფესორი

ინსპექტირების ანგარიში ადმინისტრაციულად გადაამოწმა:
ინსპექტირების ორგანოს ხელმძღვანელი: /ა. ჭიპაშვილი/

სასამართლო ექსპერტიზის ეროვნული ბიურო
NATIONAL FORENSICS BUREAU

ექსპერტის დასკვნა
FORENSICS REPORT



თბილისი, 0162, ი. ჭავჭავაძის გამზ. 84
ქუთაისი 4600, ი. ჭავჭავაძის გამზ. 2ა
ბათუმი, 6000 პ. მელიქიშვილის ქუჩა 102

84 Chavchavadze Ave., Tbilisi 0162
2a I. Chavchavadze Ave., Kutaisi 4600
102 P. Melikishvili Str., Batumi 6000

+995 32 2 258 484 | info@expertiza.gov.ge | expertiza.gov.ge

სასამართლო ექსპერტიზის ეროვნული ბიურო
NATIONAL FORENSICS BUREAU

№ 5005129123
08/08/2023

5005129123

შპს ,,დაგი"-ს დირექტორს ბატონ მიხეილ შარანგიას

ბატონო მიხეილ,
ლევან სამხარაულის სახელობის სასამართლო ექსპერტიზის ეროვნული ბიურო, თქვენი N02/24/07/23 მომართვის (ბიუროს 2023 წლის 24 ივლისის რეგისტრაციის N1005866623) საფუძველზე, გიგზავნით N005606423 დასკვნას.

დანართი:
ექსპერტის დასკვნა 34 ფურცლად;

პატივისცემით,

მერაბ მურღულია
ბიუროს უფროსის მოადგილე

თბილისი, 0162, ი. ჭავჭავაძის გამზ. 84
ქუთაისი 4600, ი. ჭავჭავაძის გამზ. 2ª
ბათუმი, 6000 პ. მელიქიშვილის ქუჩა 102

84 Chavchavadze Ave., Tbilisi 0162
2ª I. Chavchavadze Ave., Kutaisi 4600
102 P. Melikishvili Str., Batumi 6000

+995 32 2 258 484 | info@expertiza.gov.ge | expertiza.gov.ge

5005129123

ელექტრონული დოკუმენტის ასლის მატერიალურ დოკუმენტთან თანაბარ იურიდიულ ძალას ვადასტურებ,
ხელმოწერისთვის პასუხისმგებელი პირი ______________________

თარიღი 08. 08. 2023წ. (ხელმოწერა) ბ.ა

NATIONAL FORENSICS BUREAU

005606423

ექსპერტის დასკვნა № 005606423

გაფრთხილება

კირიაკ ზავრიევის სამშენებლო მექანიკის, სეისმომედეგობის და საინჟინრო ექსპერტიზის ცენტრი ს(დეპარტამენტი) უფროსის მიერ განმემარტა ექსპერტის უფლება-მოვალეობები, რაც გათვალისწინებულია საქართველოს სამოქალაქო საპროცესო კოდექსის 168-ე და საქართველოს სისხლის სამართლის საპროცესო კოდექსის 51-ე და 52-ე მუხლებით. ამასთან, ცრუ ჩვენების, ყალბი დასკვნის, საექსპერტო კვლევის ობიექტის დაუცველობისათვის სისხლისსამართლებრივი პასუხისმგებლობის შესახებ გაფრთხილებული ვარ საქართველოს სისხლის სამართლის კოდექსის 370-ე მუხლის შესაბამისად.

ექსპერტიზის ჩატარების საფუძველი

ექსპერტიზის სახეობა:

დამნიშნავი:

ორგანიზაცია: შპს ,,დაგი"

თანამდებობა: დირექტორი

მისამართი:

სახელი და გვარი: მიხეილ შარანგია

საფუძველი: მომართვა

შემსრულებელი ექსპერტები:

თათია ჯაჯანიძე / კირიაკ ზავრიევის სამშენებლო მექანიკის, სეისმომედეგობის და საინჟინრო ექსპერტიზის ცენტრი (დეპარტამენტი)ს ნორმატიული, ტექნიკური და ექსპერიმენტალური კვლევების სამმართველოს ექსპერტი, სპეციალობით მუშაობის 18 წლის სტაჟით.

ექსპერტიზის წინაშე დასმული კითხვები

გაცნობებთ, რომ 2023 წლის 30 ივნისის მომსახურების ხელშეკრულება #800623-01-ის (შემდგომი - ხელშეკრულება) საფუძველზე ვახორციელებთ ქ. თბილისში, ელგუჯა ამაშუკელის ქუჩაზე (საკ. კოდი 01.14.16.015.516) საპროექტო-სამშენებლო სამუშაოებს.

გთხოვთ, ზემოაღნიშნულ უძრავ ქონებაზე ჩაატაროთ საინჟინრო-გეოლოგიური კვლევა.

შემოსვლის თარიღი: 24/07/2023 წ

გასვლის თარიღი: 08/08/2023 წ

დასკვნა

1. ქ. თბილისში, ელგუჯა ამაშუკელის ქუჩაზე მდებარე საკვლევი სამშენებლო უბანი (საკ. კოდი 01.14.16.015.516) და მისი მიმდებარე არეალი წარმოადგენს მაღალი დახრილობის, სამხრეთ-აღმოსავლეთური ექსპოზიციის მქონე ფერდობს. ფერდობი გეოლოგიური თვალსაზრისით წარმოდგენილია ზღვიურ-დანალექი წარმოშობის ქვიშაქვების, ალევროლითებისა და არგილიტების თხელი, საშუალო და სქელი შრეების მორიგეობით, რომლებიც საკვლევი ტერიტორიის უმეტეს ნაწილში ზედაპირზევეა გაშიშვლებული. ფერდობის ამგები ქანები ზედაპირზე ძლიერ გამოფიტიული და ნაპრალოვანია, ნაპრალები სხვადასხვა სიგანისაა და ზედაპირულ ნაწილში ღიაა. შრეების წოლის ელემენტები - დაქანების აზიმუტი 161-183^0) და დახრის კუთხე (37/46^0) თანხვედრაშია ფერდობის ექსპოზიციასა და მისი ზედაპირის დახრილობასთან. გამოფიტული ძირითადი ქანები ზევიდან დაფარულია ნაყარი გრუნტებით;

2. ტერიტორია საინჟინრო-გეოლოგიური პირობების სირთულის მიხედვით, ს.ნ. და წ. 1.02-07-87-ს მე-10 დანართის თანახმად, მიეკუთვნება III (რთული) სირთულის კატეგორიას. გარემოს ეროვნული სააგენტოს გეოლოგიის დეპარტამენტის მიერ შედგენილი ანგარიშის „ქ. თბილისის ტერიტორიის საინჟინრო-გეოლოგიური პირობები და გეოლოგიური საფრთხეების შეფასება“-ს მიხედვით, საკვლევი ტერიტორია მოთავსებულია მაღალი რისკის ზონაში.

აქედან გამომდინარე, მოსალოდნელია გეოდინამიკური მოვლენების განვითარება, რომლის თავიდან აცილების მიზნით, უნდა მოხდეს საინჟინრო საქმიანობის განხორციელებისას სამშენებლო მოედნის და მისი მიმდებარე ფერდობების მდგრადობის

გაანგარიშება და შესაბამისი საპროექტო გადაწყვეტილებების მიღება. აღნიშნული გარემოება გათვალისწინებული უნდა იყოს პროექტირების ეტაპზე და შემდგომ მშენებლობის პროცესშიც.

3. გრუნტის წყალი საკვლევ მოედანზე გაყვანილ არცერთ ჭაბურღილში არ გამოვლინდა;

4. ჩატარებული საინჟინრო–გეოლოგიური კვლევების მონაცემების მიხედვით საკვლევი მოედნის გეოლოგიურ გარემოში გამოიყოფა 3 საინჟინრო–გეოლოგიური ელემენტი (სგე):

სგე I - ფენა #2 - Zlიერ gamofituli da Zlიერ danapralიანეbuli yavisferi-moJangisfro, saSualo da TxelSreebrivi ქვიშაქვების (70-80%) და yavisferi, furclovani da TxelSreebrivi არგილიტების (20-30%) მორიგეობით. არგილიტები გათიხებულია;

სგე II - ფენა #3 – საშუალო სიმტკიცის ქვიშაქვები არგილიტების თხელი შუაშრეებით (2-3 სმ) - (P_3^{2+3}). წარმოდგენილია მონაცრისფრო-მოყავისფრო, ნაპრალოვანი, სუსტად გამოფიტული, საშუალო და თხელშრეებრივი საშუალო მარცვლოვანი ქვიშაქვებით მუქი მოშაო ფირფიტისებრი აღნაგობის თხელშრეებრივი არგილიტების შუაშრეებით. ლითოლოგიურ ჭრილში დომინირებენ ქვიშაქვები (70-80 %);

სგე III - ფენა #4 - მტკიცე ქვიშაქვები არგილიტების თხელი და საშუალო შუაშრეებით - (P_3^{2+3}). ქვიშაქვები ნაცრისფერი-მოლურჯო, სუსტად ნაპრალოვანი, სუსტად გამოფიტული, საშუალო და სქელშრეებრივი, საშუალო მარცვლოვანი. არგილიტები მუქი მოშაო-მოლურჯო ფირფიტისებრი და თხელშრეებრივი აღნაგობის. ლითოლოგიურ ჭრილში დომინირებენ ქვიშაქვები (70-80 %).

ქვემოთ ცხრილში მოცემულია ყველა საინჟინრო-გეოლოგიური ელემენტის საპროექტო გაანგარიშებისათვის საჭირო აუცილებელი ფიზიკურ-მექანიკური თვისებების მახასიათებლების პარამეტრთა ნორმატიული სიდიდეები, მიღებული ლითოლოგიურ ჭრილში მდგენელი ფენების პროცენტული შემცველობის და მდგენელი ფენების სიმტკიცის ზღვრის საშუალო მნიშვნელობების მიხედვით

##	გრუნტების მახასიათებლები	ნორმატიული მნიშვნელობები		
		I სგე ფენა #2	II სგე ფენა #3	III სგე ფენა #4
1	სიმკვრივე r გ/სმ^3	2,33	2,45	2,52
2	სიმტკიცის ზღვარი ერთღერძა კუმშვაზე წყალნაჯერ მდგომარეობაში R_c^w კგძ/სმ^2	138	344	622
3	პუასანის კოეფიციენტი m	0,20	0,20	0,20

5. ს.ნ. და წ. „სეისმომედეგი მშენებლობა“ პნ 01.01-09-ს საქართველოს ტერიტორიის სეისმური საშიშროების რუკის მიხედვით ქ. თბილისი მიეკუთვნება 8 ბალიანი სეისმური საშიშროების ზონას. იმავე ნორმატიული დოკუმენტის ცხრილი #1-ის თანახმად სეისმური თვისებების მიხედვით საკვლევ ტერიტორიაზე გავრცელებული კლდოვანი ქანები მიეკუთვნებიან II კატეგორიას. საკვლევი მოედნის საანგარიშო სეისმურობად მიღებულ იქნას 8 ბალი;

6. გამოკვლეულ მოედანზე გავრცელებული გრუნტები დამუშავების სიძნელის მიხედვით ს.ნ. და წ. IV.2-82-ს ცხრილი I-Iთანახმად განეკუთვნებიან:

ფენა #1 – რიგ.24ა-ს;

ფენა #2 – რიგ.28ა–ს - V ჯგუფს;

ფენა #3 - რიგ.28ბ-ს - VI ჯგუფს;

ფენა #4 - რიგ.28გ-ს - VII ჯგუფს.

თათია ჯაჯანიძე

გამოკვლევა

შპს „დაგი“-ს დირექტორის, მიხეილ შარანგიას 2023 წლის 24 ივლისის #1005866623 მომართვის საფუძველზე, სსიპ ლევან სამხარაულის სახელობის სასამართლო ექსპერტიზის ეროვნული ბიუროს კირიაკ ზავრიევის სამშენებლო მექანიკის, სეისმომედეგობის და საინჟინრო ექსპერტიზის ცენტრმა ქ. თბილისში, ელგუჯა ამაშუკელის ქუჩაზე მდებარე სამშენებლო მოედნის (საკ. კოდი 01.14.16.015.516) კონტურის ფარგლებში ჩაატარა საინჟინრო-გეოლოგიური გამოკვლევა.

გამოკვლევის მიზანს წარმოადგენდა:

- სამშენებლო მოედნის საინჟინრო-გეოლოგიური პირობების შესწავლა;

- საკვლევი უბნის ამგები გრუნტების ფიზიკურ–მექანიკური თვისებების პარამეტრთა სიდიდეების დადგენა;

საინჟინრო-გეოლოგიური გამოკვლევა ჩატარდა სამშენებლო მოედნის კონტურის ფარგლებში ტექნიკური დავალების საფუძველზე. დასახული ამოცანის შესასრულებლად ჩატარდა შემდეგი სახის და მოცულობის სამუშაოები: ფონდური მასალების მოძიება და გაცნობა; საინჟინრო-გეოლოგიური პირობების საერთო შეფასების მიზნით, მოხდა სამშენებლო მოედნის მთელ პერიმეტრზე და მის მიმდებარედ ტერიტორიების დეტალური დათვალიერება; განისაზღვრა გეოდინამიკური მდგომარეობა; ლითოლოგიური ჭრილის დასადგენად გაბურღულ იქნა შვიდი 6-9 მ სიღრმის ჭაბურღილი საერთო მოცულობით 50,7 გრძივი მეტრი. ჭაბურღილების სიღრმეები განპირობებულია ძირითადი ქანების სუსტად გამოფიტული ფენის გავრცელების სიღრმით. ბურღვა ჩატარდა მექანიკური სვეტური მეთოდით, კერნის უწყვეტი ამოღებით, მშრალი ბურღვის წესით, საბურღი დანადგარით УРБ-2А2, 127 მმ დიამეტრით.

ბურღვის დროს ხდებოდა გრუნტების დასინჯვა, აღებულ იქნა დაურღვეველი სტრუქტურის 17 ნიმუში. ძირითადი ქანების ნიმუშების გამოცდა ჩატარდა ბიუროს ტექნიკური და ექსპერიმენტალური კვლევების ლაბორატორიაში ექსპერტ-ლაბორანტ რ. ჩიხრაძის მიერ. ჭაბურღილების გაბურღვა, თანმხლები საველე საინჟინრო-პეტროლოგიური აღწერა, აგრეთვე გრუნტის წყლის სინჯის ქიმიური ანალიზი შესრულებულია საინჟინრო ექსპერტიზის დეპარტამენტთან დადებული ხელშეკრულების საფუძველზე შპს „გეოტექსერვისი“-ს გეოლოგთა ჯგუფის მიერ.

ანგარიში შედგენია საქართველოში მოქმედი ნორმატიული დოკუმენტების მოთხოვნათა შესაბამისად - ს.ნ. და წ. 1.02.07-87 (საინჟინრო კვლევები მშენებლობისათვის); ს.ნ. და წ. – „შენობების და ნაგებობების ფუძეები“ (პნ 02.01-08); ს.ნ. და წ. – „სეისმომედეგი მშენებლობა“ (პნ 01.01-09); სახ.სტანდარტი 25100-82 გრუნტები. ანგარიშს თან ახლავს გრუნტების ფიზიკურ-მექანიკური თვისებების ლაბორატორიული კვლევის კრებსითი ცხრილი და გრუნტის წყლის ქიმიური ანალიზის შედეგები, სამშენებლო მოედნის სქემატური გეგმა ჭაბურღილების განლაგებით, ჭაბურღილების ლითოლოგიური სვეტები და უბნის საინჟინრო-გეოლოგიური ჭრილები.

საინჟინრო-გეოლოგიური გამოკვლევა ჩატარდა 2023 წლის ივლის-აგვისტოში.

I. ზოგადი ნაწილი

კლიმატის მახასიათებლები: უბანი მთლიანად შედის თბილისის ქვაბულის ბარის მშრალი სუბტროპიკული სტეპური ჰავის ზონაში, ზომიერად ცივი ზამთრით და ცხელი ზაფხულით (სამშენებლო კლიმატური - IIIგ ქვერაიონი). უბნის კლიმატის ცალკეული ელემენტები დახასიათებულია სამშენებლო კლიმატოლოგიური ნორმიდან პნ 01.05-08-ს მიხედვით საბურთალოს და თბილისის ზოგიერთი სხვა გამოკვლეულ უბანთან შედარებით ახლოს განლაგებული მეტეოპუნქტების მონაცემებით.

უბანზე ჰაერის საშუალო წლიური ტემპერატურაა 12,2°C. ყველაზე ცივი თვე იანვარია, საშუალო ტემპერატურით -0,3°C. ყინვები შესაძლებელია ნოემბრიდან მარტამდე. აბსოლუტური მინიმუმია -23°C. წლის ყველაზე თბილი თვე აგვისტოა 24°C საშუალო ტემპერატურით. დაფიქსირებული ტემპერატურაა 40°C.

ჰაერის საშუალო ტემპერატურა °C

მეტეოსადგური	I	II	III	IV	V	VI	VII	VIII	IX	X	XI	XII
საბურთალო	-0,3	1,9	5,6	11,1	16,5	20,4	23,9	24,0	19,3	13,7	7,2	2,5

მოსული ნალექების წლიური ჯამია 560 მმ. მათი მაქსიმალური რაოდენობა მოდის მაის-ივნისში, მინიმალური აგვისტოში და დეკემბერ–იანვარში. ნალექიან დღეთა რიცხვი წელიწადში საშუალოდ 89, ხოლო ნალექების დღე-ღამური მაქსიმუმია 147 მმ. იშვიათია თოვლიანი ზამთარი. თოვლი შეიძლება მოვიდეს ოქტომბრიდან აპრილის ჩათვლით. დღეთა რიცხვი თოვლის საფარით სულ 14-ს შეადგენს. თბილისის წყალსაცავთან თოვლის საშუალო სიმაღლე მხოლოდ 8 სმ–ია. ხოლო თოვლის საფარის წონა 0,50 კპა-ია.

ნალექების წლიური განაწილება, მმ

მეტეოსადგური	I	II	III	IV	V	VI	VII	VIII	IX	X	XI	XII
თბილისი საბურთალო	18	26	35	56	92	76	51	38	45	39	45	39

ჰაერის საშუალო წლიური ფარდობითი ტენიანობის მაჩვენებელი 67%–ია. ფარდობითი ტენიანობა 13 საათზე ყველაზე ცივი და ყველაზე ცხელი თვეებისათვის არის შესაბამისად 60 და 40%.

ქ. თბილისში (საბურთალო) გაბატონებულია ჩრდილო–დასავლეთის (28%), ჩრდილოეთის (26%) და სამხრეთ–აღმოსავლეთის (25%) ქარები, რომლებიც გამოირჩევიან სიძლიერითაც. გაცილებით ნაკლებია სამხრეთის მიმართულების ქარები (8%). დასავლეთის და აღმოსავლეთის ქარები მხოლოდ 4-4%–ია, ხოლო ჩრდილო–აღმოსავლეთი და სამხრეთ–დასავლეთი მიმართულებები შესაბამისად 3 და 2%–ს შეადგენს. ქარზე დაკვირვებათა საერთო რიცხვის 33% შტილია. ქარები მაქსიმალურ სიჩქარეებს აღწევენ მარტსა და აპრილში, ხოლო ყველაზე მშვიდი თვეებია ნოემბერი და დეკემბერი. ქარის საშუალო უდიდესი და უმცირესი სიჩქარე იანვარსა და ივლისში შესაბამისად 4,8/0,5 და 4,6/1,0 მ/წმ–ია.

ქარის ყველაზე დიდი შესაძლო სიჩქარე მ/წმ-ში

ყოველწლიურად	5 წელიწადში	10 წელიწადში	15 წელიწადში	20 წელიწადში
28	33	35	36	37

ქ. თბილისში (საბურთალო) ელჭექი შესაძლებელია თებერვლიდან ნოემბრის ჩათვლით, მაქსიმალური ინტენსივობით მაის–ივნისში. სეტყვა შედარებით იშვიათია და შესაძლებელია მოვიდეს მარტიდან ნოემბრამდე, მაქსიმუმით მაის–ივნისში. ნისლი უმეტესად დამახასიათებელია წლის ცივი პერიოდისათვის, განსაკუთრებით იანვრისათვის. თბილ პერიოდში ნისლი იშვიათია. იანვარ–თებერვალში შესაძლოა ქარბუქი და ქარხვეტი.

ატმოსფეროს განსაკუთრებული მოვლენები წლის განმავლობაში, დღე

მეტეო სადგური	ელჭექი		სეტყვა		ნისლი		ქარბუქი	
	საშუალო	ყველაზე დიდი	საშუალო	ყველაზე დიდი	საშუალო	ყველაზე დიდი	საშუალო	ყველაზე დიდი

თბილისი საბურთალო	35	52	1,6	7	33	62	0,3	4

გრუნტების სეზონური გაყინვის ნორმატიული სიღრმე (საბურთალო) შეადგენს „0“ მეტრს.

ზედაპირული წყლები: საკვლევ მოედანზე და მის მიმდებარე ტერიტორიებზე ზედაპირული წყლების მუდმივი წყალსადინარი არ არსებობს. საკვლევი მოედანი არ იტბორება.

გეოლოგიური აგებულება, გეოდინამიკური, გეომორფოლოგიური და ჰიდროგეოლოგიური პირობები: საქართველოს ტერიტორიის ტექტონიკური დანაწევრების სქემის მიხედვით (ე. გამყრელიძე 2000 წ.) საკვლევი უბანი შედის მცირე კავკასიონის აჭარა-თრიალეთის ნაოჭა სისტემის სამხრეთი ქვეზონის უკიდურეს აღმოსავლეთ ნაწილში, სადაც მთლიანად ნაოჭა სისტემა განიცდის დაძირვას.

საკვლევი სამშენებლო უბანი (საკ. კოდი 01.14.16.015.516) და მისი მიმდებარე არეალი წარმოადგენს მაღალი დახრილობის, სამხრეთ-აღმოსავლეთური ექსპოზიციის მქონე ფერდობს. ფერდობი გეოლოგიური თვალსაზრისით წარმოდგენილია ზღვიურ-დანალექი წარმოშობის ქვიშაქვების, ალევროლითებისა და არგილიტების თხელი, საშუალო და სქელი შრეების მორიგეობით, რომლებიც საკვლევი ტერიტორიის უმეტეს ნაწილში ზედაპირზევეა გაშივლებული. ფერდობის ამგები ქანები ზედაპირზე ძლიერ გამოფიტიული და ნაპრალოვანია, ნაპრალები სხვადასხვა სიგანისაა და ზედაპირულ ნაწილში ღიაა. ზოგადად დაქვეითებულია ამ ქანების ფიზიკური და მექანიკური მახასიათებლების მნიშვნელობები. შრეების წოლის ელემენტები - დაქანების აზიმუტი 161-183^0) და დახრის კუთხე (37/46^0) თანხვედრაშია ფერდობის ექსპოზიციასა და მისი ზედაპირის დახრილობასთნ.

საქართველოს ტერიტორიის ჰიდროგეოლოგიური დარაიონების სქემის მიხედვით (ი. ბუაჩიძე) საკვლევი მოედანი შედის თბილისის ნაპრალოვანი და ნაპრალოვან–კარსტული წყალწნევიანი სისტემის ფარგლებში, სადაც გავრცელებულია როგორც ღრმა, ასევე არაღრმა ცირკულაციის მიწისქვეშა წყლები.

უბანზე მიწისქვეშა წყლების ფორმირება, მოძრაობა და გავრცელება განისაზღვრება უბნის გეომორფოლოგიური, გეოლოგიური აგებულებით და კლიმატური პირობებით.

გრუნტის წყლების კვების ძირითადი არე დაკავშირებულია ლისის ქედის აღმოსავლეთი დაბოლოების სამხრეთული ექსპოზიციის ფერდობთან. გრუნტის წყლების კვება ხდება ატმოსფერული ნალექების ქანებში ინფილტრაციით.

გრუნტის წყალი საკვლევ მოედანზე გაყვანილ არცერთ ჭაბურღილში არ გამოვლინდა.

II. სპეციალური ნაწილი

II.1 საინჟინრო -გეოლოგიური პირობები

ქ. თბილისში, ელგუჯა ამაშუკელის ქუჩაზე მდებარე სამშენებლო მოედანი (საკ. კოდი 01.14.16.015.516) და მისი მიმდებარე ტერიტორია საინჟინრო-გეოლოგიური პირობების სირთულის მიხედვით, ს.ნ. და წ. 1.02-07-87-ს მე-10 დანართის თანახმად, მიეკუთვნება III (რთული) სირთულის კატეგორიას. გარემოს ეროვნული სააგენტოს, გეოლოგიის დეპარტამენტის მიერ შედგენილი ანგარიშის „ქ. თბილისის ტერიტორიის საინჟინრო-გეოლოგიური პირობები და გეოლოგიური საფრთხეების შეფასება“-ს მიხედვით, საკვლევი ტერიტორია მოთავსებულია მაღალი რისკის ზონაში.

აქედან გამომდინარე, მოსალოდნელი გეოდინამიკური მოვლენების თავიდან აცილების მიზნით, უნდა მოხდეს საინჟინრო საქმიანობის განხორციელებისას სამშენებლო მოედნის და მისი მიმდებარე ფერდობების მდგრადობის გაანგარიშება და შესაბამისი საპროექტო გადაწყვეტილებების მიღება. აღნიშნული გარემოება გათვალისწინებული უნდა იყოს პროექტირების ეტაპზე და შემდგომ მშენებლობის პროცესშიც.

II.2 გრუნტების ფიზიკურ–მექაიკური თვისებები

ჩატარებული საველე სამუშაოების და ლაბორატორიული კვლევების მონაცემების საფუძველზე შედგენილია ჭაბურღილების ლითოლოგიური სვეტები და საინჟინრო-გეოლოგიური ჭრილები. როგორც წარმოდგენილი ჭრილებიდან ჩანს, საკვლევი მოედნის გეოლოგიურ გარემოში გამოყოფილია გრუნტების 4 სახესხვაობა და მათგან 3 საინჟინრო-გეოლოგიური ელემენტი:

ფენა #1 - ნაყარი გრუნტი, წარმოდგენილი ღორღით, ხვინჭის და კენჭის ჩანართებით, თიხნარის და თიხაქვიშის შემავსებლით

15-20%-მდე, სამშენებლო მასალის ნარჩენებით (tQIv). ფენა გახსნილია ყველა ჭაბურღილით, მოხდა მისი ვიზუალური აღწერა და დახასიათება. ლაბორატორიულად ნიმუშები არ დასინჯულა. ფენა უწყლოა. ფენის სიმძლავრე სამშენებლო მოედნის ფარგლებში არაერთგვაროვანია, 0.3-5.3 მეტრის ფარგლებში იცვლება;

სგე I - ფენა #2 - გავრცელებულია ნაყარი გრუნტის ფენის ქვეშ სხვადასხვა სიღრმიდან. წარმოდგენილია Zlიერ gamofituli da Zlიერ danapraliანებuli yavisferi-moJangisfro, saSualo da TxelSreebrivi ქვიშაქვების (70-80%) და yavisferi, furclovani da TxelSreebrivi არგილიტების (20-30%) მორიგეობით. არგილიტები გათიხებულია. სიღრმისკენ გამოფიტვის ხარისხი თანდათან კლებულობს. არგილიტებიდან ნიმუშის აღება ვერ მოხერხდა, ხოლო ქვიშაქვებიდან აღებულ იქნა 2 ნიმუში და გამოიცადა სიმტკიცეზე როგორც ბუნებრივ, ასევე წყალგაჯერებულ მდგომარეობაში. ქვემოთ #1 ცხრილში მოცემულია ქვიშაქვის ნიმუშების ლაბორატორიული გამოცდის შედეგები.

ცხრილი #1

ჭაბ. ##	ნიმუშის აღების სიღრმე, მ	სიმკვრივე r გ/სმ³	წინააღმდეგობა ერთღერძა კუმშვაზე, კგძ/სმ²		დარბილების კოეფიციენტი K*sof*
			ბუნებრივ მდგომ. Rc	წყალგაჯერებულ მდგომ. Rc	
ქვიშაქვები					
1	2.0-2.2	2.31	218	132	0.61
3	2.3-2.5	2.35	251	143	0.57
საშუალო		2.33	235	138	0.59

როგორც ცხრილიდან ჩანს ქვიშაქვების სიმტკიცის ზღვრის საშუალო ნორმატიული მნიშვნელობა შეადგენს 138 კგძ/სმ². სიმკვრივე ბუნებრივ მდგომარეობაში 2,33 გ/სმ³. დარბილების კოეფიციენტი 0,59. სახ.სტანდარტის 25100-82-ის მიხედვით ქვიშაქვა მიეკუთვნება მცირე სიმტკიცის დარბილებად კლდოვან ქანს. ფენის სიმტკიცის ზღვრის (Rc) საშუალო გაწონასწორებული საანგარიშო მნიშვნელობა ფენის წყალნაჯერ მდგომარეობაში გამოთვლილია მდგენელი ფენების პროცენტული შემცველობის შესაბამისად. არგილიტების სიმტკიცის ზღვრის მნიშვნელობა წყალნაჯერ მდგომარეობაში აღებულია საკვლევი სამშენებლო მოედანის ახლომდებარედ ადრე ჩატარებული ლაბორატორიული გამოცდის შედეგების მიხედვით.

Rc=138×0,7+3×0,3=96.6+0,9=97,5 კგძ/სმ².

ფენის სიმძლავრე ჭაბურღილებში 0,8-2,8 მეტრია.

სგე II - ფენა #3 – საშუალო სიმტკიცის ქვიშაქვები არგილიტების თხელი შუაშრეებით (2-3 სმ) - (P_3^{2+3}). წარმოდგენილია მონაცრისფრო-მოყავისფრო, ნაპრალოვანი, სუსტად გამოფიტული, საშუალო და თხელშრეებრივი საშუალო მარცვლოვანი ქვიშაქვებით მუქი მოშაო ფირფიტისებრი აღნაგობის თხელშრეებრივი არგილიტების შუაშრეებით. ლითოლოგიურ ჭრილში დომინირებენ ქვიშაქვები (70-80 %). ქვიშაქვა მტკიცე ქანია გამოფიტვისადმი მედეგია, ხოლო არგილიტები ადვილად რეაგირებს გამოფიტვის პროცესზე. არგილიტებიდან თხელშრეებრიობის და მსხვრევადობის გამო ნიმუშების გამოცდა ვერ მოხერხდა. ჩატარდა ქვიშაქვის 11 ნიმუშის ლაბორატორიული გამოკვლევა. განსაზღვრულია ბუნებრივი სიმკვრივე და სიმტკიცის ზღვარი ბუნებრივ და წყალნაჯერ მდგომარეობაში. ქვემოთ #2 ცხრილში მოცემულია ქვიშაქვის ნიმუშების ლაბორატორიული გამოცდის შედეგები.

ცხრილი #2

ჭაბ. ##	ნიმუშის აღების სიღრმე, მ	სიმკვრივე r გ/სმ³	წინააღმდეგობა ერთღერძა კუმშვაზე, კგძ/სმ²		დარბილების კოეფიციენტი Ksof
			ბუნებრივ მდგომ. Rc	წყალგაჯერებულ მდგომ. Rc	
ქვიშაქვები					
1	3.8-4.0	2.40	396	325	0.82
1	6.5-6.8	2.45	402	311	0.77
2	4.3-4.5	2.36	355	316	0.89
3	6.0-6.2	2.47	467	355	0.76
4	2.0-2.3	2.40	338	215	0.64
4	5.0-5.3	2.45	359	302	0.84
5	6.5-6.7	2.48	411	354	0.86
6	4.5-4.7	2.45	390	247	0.63
6	7.0-7.3	2.50	680	529	0.78
7	4.0-4.2	2.39	338	356	1.05
7	6.7-7.0	2.56	506	478	0.94
საშუალო		2.45	422	344	0.82

ქვიშაქვების სიმტკიცის ზღვარი ერთღერძა კუმშვაზე წყალნაჯერ მდგომარეობაში შეადგენს 344 კგძ/სმ²-ს. სიმკვრივე ბუნებრივ მდგომარეობაში 2,45 გ/სმ³-ია. დარბილების კოეფიციენტი (*Ksof*) 0,82-ია. სახ.სტანდარტი 25100-82-ის მიხედვით ქვიშაქვები მიეკუთვნება საშუალო სიმტკიცის არადარბილებად კლდოვან ქანს.

ძირითადი ქანები თბილისის რაიონში კარგადაა შესწავლილი. ქვიშაქვების და არგილიტების მექანიკური თვისებების მახასიათებლები ძალიან განსხვავდებიან ერთმანეთისაგან. ქვიშაქვების სიმტკიცის ზღვარი ერთღერძა კუმშვაზე წყალნაჯერ მდგომარეობაში რამდენიმე ასეულ კგძ/სმ²-ს აღწევს, ხოლო არგილიტები კი განეკუთვნება ნახევრად კლდოვან ქანს, მისი სიმტკიცის მახასიათებლები წყალნაჯერ მდგომარეობაში ძირითადად იცვლება 5-50 კგძ/სმ²–ს ფარგლებში. ფენა #3-ის სიმტკიცის ზღვრის საშუალო შეწონილი მნიშვნელობის განსაზღვრისათვის არგილიტებისთვის სიმტკიცის ზღვრის მნიშვნელობას ფონდური მასალების მიხედვით ვიღებთ 7 კგძ/სმ²-ს. სიმტკიცის ზღვრის საშუალო შეწონილი მნიშვნელობა

წყალნაჯერ მდგომარეობაში გაანგარიშებულია ლითოლოგიურ ჭრილში მდგენელი ფენების პროცენტული შემცველობის და მდგენელი ფენების სიმტკიცის ზღვრის საშუალო მნიშვნელობების მიხედვით

$$Rc=0,7\times344+0,3\times7\approx243 \text{ კგძ/სმ}^2.$$

სგე III - ფენა #4 - მტკიცე ქვიშაქვები არგილიტების თხელი და საშუალო შუაშრეებით - (P_3^{2+3}). ქვიშაქვები ნაცრისფერი-მოლურჯო, სუსტად ნაპრალოვანი, სუსტად გამოფიტული, საშუალო და სქელშრეებრივი, საშუალო მარცვლოვანი. არგილიტები მუქი მოშაო-მოლურჯო ფირფიტისებრი და თხელშრეებრივი აღნაგობის. ლითოლოგიურ ჭრილში დომინირებენ ქვიშაქვები (70-80 %). ქვიშაქვა მტკიცე ქანია გამოფიტვისადმი მედეგია, ხოლო არგილიტები ადვილად რეაგირებს გამოფიტვის პროცესზე. არგილიტებიდან თხელშრეებრიობის და მსხვრევადობის გამო ნიმუშების გამოცდა ვერ მოხერხდა. ჩატარდა ქვიშაქვის 4 ნიმუშის ლაბორატორიული გამოკვლევა. განსაზღვრულია ქვიშაქვის სიმკვრივე და სიმტკიცის ზღვარი ბუნებრივ და წყალნაჯერ მდგომარეობაში. ლაბორატორიული გამოკვლევის შედეგები ასახულია კრებსით ცხრილში (იხ.დანართი).

ქვემოთ #3 ცხრილში მოცემულია ქვიშაქვის ნიმუშების ლაბორატორიული გამოცდის შედეგები.

ცხრილი #3

ჭაბ. ##	ნიმუშის აღების სიღრმე, მ	სიმკვრივე r გ/სმ³	წინააღმდეგობა ერთღერძა კუმშვაზე, კგძ/სმ²		დარბილების კოეფიციენტი Ksof
			ბუნებრივ მდგომ. Rc	წყალგაჯერებულ მდგომ. Rc	
ქვიშაქვები					
2	6.3-6.5	2.50	623	519	0.83
3	7.0-7.3	2.52	701	630	0.90
3	9.2-9.5	2.53	911	762	0.84
5	8.3-8.5	2.51	631	578	0.92
საშუალო		2.52	717	622	0.87

ქვიშაქვების სიმტკიცის ზღვარი ერთღერძა კუმშვაზე წყალნაჯერ მდგომარეობაში შეადგენს 622 კგძ/სმ²-ს. სიმკვრივე ბუნებრივ მდგომარეობაში 2,52 გ/სმ³-ია. დარბილების კოეფიციენტი (K*sof*) 0,86-ია. სახ.სტანდარტი 25100-82-ის მიხედვით ქვიშაქვები მიეკუთვნება მტკიცე არადარბილებად კლდოვან ქანს.

ფენა #4-ის სიმტკიცის ზღვრის საშუალო შეწონილი მნიშვნელობის განსაზღვრისათვის არგილიტებისთვის სიმტკიცის ზღვრის მნიშვნელობას ფონდური მასალების მიხედვით ვიღებთ 15 კგძ/სმ²-ს. სიმტკიცის ზღვრის საშუალო შეწონილი მნიშვნელობა წყალნაჯერ მდგომარეობაში გაანგარიშებულია ლითოლოგიურ ჭრილში მდგენელი ფენების პროცენტული შემცველობის და მდგენელი ფენების სიმტკიცის ზღვრის საშუალო მნიშვნელობების მიხედვით $Rc=0,7\times622+0,3\times15\approx440$ კგძ/სმ².

საინჟინრო-გეოლოგიური ელემენტები გრაფიკულად ასახულია ჭაბურღილების ლითოლოგიურ სვეტებზე და საინჟინრო-გეოლოგიურ ჭრილებზე.

დასკვნები და რეკომენდაციები

1. ქ. თბილისში, ელგუჯა ამაშუკელის ქუჩაზე მდებარე საკვლევი სამშენებლო უბანი (საკ. კოდი 01.14.16.015.516) და მისი მიმდებარე არეალი წარმოადგენს მაღალი დახრილობის, სამხრეთ-აღმოსავლეთური ექსპოზიციის მქონე ფერდობს. ფერდობი

გეოლოგიური თვალსაზრისით წარმოდგენილია ზღვიურ-დანალექი წარმოშობის ქვიშაქვების, ალევროლითებისა და არგილიტების თხელი, საშუალო და სქელი შრეების მორიგეობით, რომლებიც საკვლევი ტერიტორიის უმეტეს ნაწილში ზედაპირზევეა გამოშვლებული. ფერდობის ამგები ქანები ზედაპირზე ძლიერ გამოფიტიული და ნაპრალოვანია, ნაპრალები სხვადასხვა სიგანისაა და ზედაპირულ ნაწილში ღიაა. შრეების წოლის ელემენტები - დაქანების აზიმუტი 161-183^0) და დახრის კუთხე (37/46^0) თანხვედრაშია ფერდობის ექსპოზიციასა და მისი ზედაპირის დახრილობასთან. გამოფიტული ძირითადი ქანები ზევიდან დაფარულია ნაყარი გრუნტებით;

2. ტერიტორია საინჟინრო-გეოლოგიური პირობების სირთულის მიხედვით, ს.ნ. და წ. 1.02-07-87-ს მე-10 დანართის თანახმად, მიეკუთვნება III (რთული) სირთულის კატეგორიას. გარემოს ეროვნული სააგენტოს გეოლოგიის დეპარტამენტის მიერ შედგენილი ანგარიშის „ქ. თბილისის ტერიტორიის საინჟინრო-გეოლოგიური პირობები და გეოლოგიური საფრთხეების შეფასება“-ს მიხედვით, საკვლევი ტერიტორია მოთავსებულია მაღალი რისკის ზონაში.

აქედან გამომდინარე, მოსალოდნელია გეოდინამიკური მოვლენების განვითარება, რომლის თავიდან აცილების მიზნით, უნდა მოხდეს საინჟინრო საქმიანობის განხორციელებისას სამშენებლო მოედნის და მისი მიმდებარე ფერდობების მდგრადობის გაანგარიშება და შესაბამისი საპროექტო გადაწყვეტილებების მიღება. აღნიშნული გარემოება გათვალისწინებული უნდა იყოს პროექტირების ეტაპზე და შემდგომ მშენებლობის პროცესშიც.

3. გრუნტის წყალი საკვლევ მოედანზე გაყვანილ არცერთ ჭაბურღილში არ გამოვლინდა;

4. ჩატარებული საინჟინრო–გეოლოგიური კვლევების მონაცემების მიხედვით საკვლევი მოედნის გეოლოგიურ გარემოში გამოიყოფა 3 საინჟინრო–გეოლოგიური ელემენტი (სგე):

სგე I - ფენა #2 - Zloერ gamofituli da Zloერ danapraloანებuli yavisferi-moJangisfro, saSualo da TxelSreebrivi ქვიშაქვების (70-80%) და yavisferi, furclovani da TxelSreebrivi არგილიტების (20-30%) მორიგეობით. არგილიტები გათიხებულია;

სგე II - ფენა #3 – საშუალო სიმტკიცის ქვიშაქვები არგილიტების თხელი შუაშრეებით (2-3 სმ) - (P_3^{2+3}). წარმოდგენილია მონაცრისფრო-მოყავისფრო, ნაპრალოვანი, სუსტად გამოფიტული, საშუალო და თხელშრეებრივი საშუალო მარცვლოვანი ქვიშაქვებით მუქი მოშავო ფირფიტისებრი აღნაგობის თხელშრეებრივი არგილიტების შუაშრეებით. ლითოლოგიურ ჭრილში დომინირებენ ქვიშაქვები (70-80 %);

სგე III - ფენა #4 - მტკიცე ქვიშაქვები არგილიტების თხელი და საშუალო შუაშრეებით - (P_3^{2+3}). ქვიშაქვები ნაცრისფერი-მოლურჯო, სუსტად ნაპრალოვანი, სუსტად გამოფიტული, საშუალო და სქელშრეებრივი, საშუალო მარცვლოვანი. არგილიტები მუქი მოშავო-მოლურჯო ფირფიტისებრი და თხელშრეებრივი აღნაგობის. ლითოლოგიურ ჭრილში დომინირებენ ქვიშაქვები (70-80 %).

ქვემოთ #4 ცხრილში მოცემულია ყველა საინჟინრო-გეოლოგიური ელემენტის საპროექტო გაანგარიშებისათვის საჭირო აუცილებელი ფიზიკურ-მექანიკური თვისებების მახასიათებლების პარამეტრთა ნორმატიული სიდიდეები, მიღებული ლითოლოგიურ ჭრილში მდგენელი ფენების პროცენტული შემცველობის და მდგენელი ფენების სიმტკიცის ზღვრის საშუალო მნიშვნელობების მიხედვით

ცხრილი 4

##	გრუნტების მახასიათებლები	ნორმატიული მნიშვნელობები		
		I სგე ფენა #2	II სგე ფენა #3	III სგე ფენა #4
1	სიმკვრივე r გ/სმ^3	2,33	2,45	2,52
2	სიმტკიცის ზღვარი ერთღერძა კუმშვაზე წყალნაჯერ მდგომარეობაში $R_c^{\S}$ კგძ/სმ^2	138	344	622

3	პუასანის კოეფიციენტი m	0,20	0,20	0,20

5. ს.ნ. და წ. „სეისმომედეგი მშენებლობა“ პნ 01.01-09-ს საქართველოს ტერიტორიის სეისმური საშიშროების რუკის მიხედვით ქ. თბილისი მიეკუთვნება 8 ბალიანი სეისმური საშიშროების ზონას. იმავე ნორმატიული დოკუმენტის ცხრილი #1-ის თანახმად სეისმური თვისებების მიხედვით საკვლევ ტერიტორიაზე გავრცელებული კლდოვანი ქანები მიეკუთვნებიან II კატეგორიას. საკვლევი მოედნის საანგარიშო სეისმურობად მიღებულ იქნას 8 ბალი;

6. გამოკვლეულ მოედანზე გავრცელებული გრუნტები დამუშავების სიძნელის მიხედვით ს.ნ. და წ. IV.2-82-ს ცხრილი I-Iთანახმად განეკუთვნებიან:

ფენა #1 – რიგ.24ა-ს;

ფენა #2 – რიგ.28ა–ს - V ჯგუფს;

ფენა #3 - რიგ.28ბ-ს - VI ჯგუფს;

ფენა #4 - რიგ.28გ-ს - VII ჯგუფს.

თათია ჯაჯანიძე

გამოყენებული მასალები

გამოყენებული ნორმატიული დოკუმენტები და ლიტერატურა

1. საინჟინრო გამოკვლევები მშენებლობისათვის. სამშენებლო ნორმები და წესები 1.02.07-87;

2. სამშენებლო ნორმების და წესები. შენობების და ნაგებობების ფუძეები (პნ. 02.01-08)

3. სამშენებლო ნორმების და წესები 2.02.01-83;

4. სახ.სტანდარტი 25100-82 გრუნტების კლასიფიკაცია;

5. სამშენებლო ნორმების და წესები. სეისმომედეგი მშენებლობა პნ 01.01-09.

ექსპერტის დასკვნა ტექნიკური წესით გადაამოწმა: მირზა მესხი

ექსპერტის დასკვნა ადმინისტრაციული წესით გადაამოწმა: ბადრი ლეფსაია

005606423

ექსპერტის დასკვნა № 005606423

ფოტოილუსტრაცია



ფოტო 1



ფოტო 2



ფოტო 3



ფოტო 4



ფოტო 5



ფოტო 6



ფოტო 7



ფოტო 8



ფოტო 9



ფოტო 10



ფოტო 11



ფოტო 12



ფოტო 13



ფოტო 14



ფოტო 15



ფოტო 16



ფოტო 17



ფოტო 18



ფოტო 19



ფოტო 20



ფოტო 21



ფოტო 22



ფოტო 23



ფოტო 24



ფოტო 25



ფოტო 26



ფოტო 27



ფოტო 28



ფოტო 29

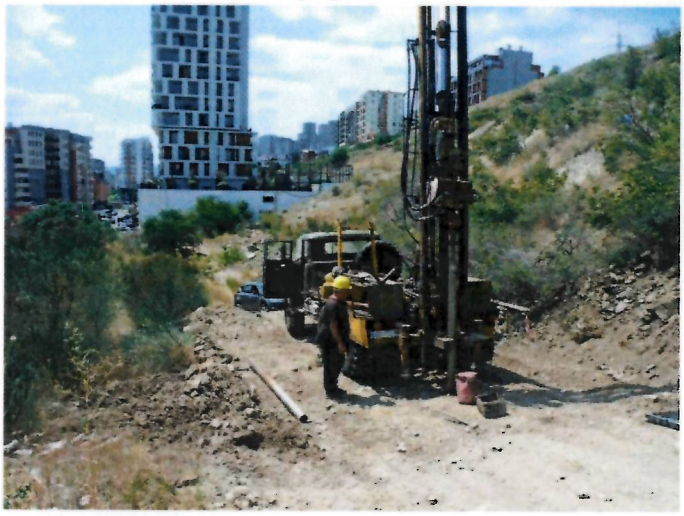

ფოტო 30



ფოტო 31



ფოტო 32



ფოტო 33



ფოტო 34



ფოტო 35



ფოტო 36



ფოტო 37



ფოტო 38



ფოტო 39



ფოტო 40



ფოტო 41

ტექნიკური დავალება
საინჟინრო-გეოლოგიური კვლევების წარმოებაზე

1. ობიექტის დასახელება - ქ. თბილისში, ელგუჯა ამაშუკელის ქუჩაზე მდებარე სამშენებლო მოედანზე (საკ. კოდი 01.14.16.015.516) ორი მრავალსართულიანი შენობის მშენებლობის პროექტის შედგენასთან დაკავშირებით საინჟინრო–გეოლოგიური საგამოკვლევო სამუშაოები:

A ბლოკი - 13 სართულიანი, აქედან 5 მიწისქვეშა სართულით;

B ბლოკი - 15 სართულიანი, აქედან 5 მიწისქვეშა სართულით.

2. ჩატარდეს საინჟინრო-გეოლოგიური კვლევა თანდართულ ტოპო გეგმაზე მითითებულ ადგილებში 7 ჭაბურღილის გაყვანით, სუსტად გამოფიტულ ძირითად ქანში მინიმუმ 1-1,5 მეტრის შესვლით;

3. ჭაბურღილებიდან აღებულ იქნეს ნიმუშები, გრუნტის წყლის გამოვლენის შემთხვევაში წყლის სინჯები და ჩატარდეს შესაბამისი ლაბორატორიული კვლევები;

4. ჩატარებული სამუშაოების საფუძველზე წარმოდგენილი იქნას ტექნიკური ანგარიში.

ექსპერტი: ზ. ყიფიანი

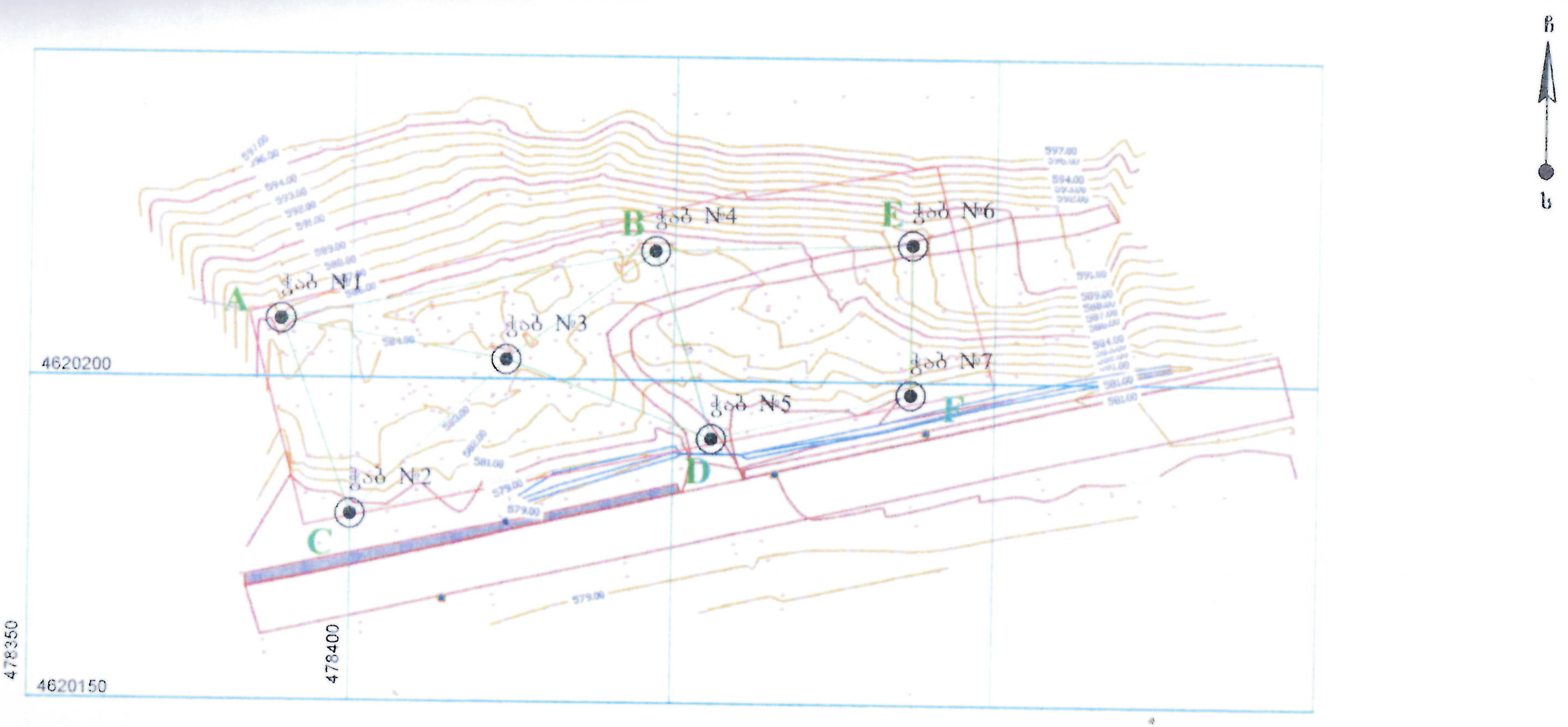

პირობითი აღნიშვნები

მიწის ნაკვეთის საზღვარი

ჭაბ №1 — ჭაბურღილი და მისი ნომერი

A — E — ს/გ ჭრილის მონაკვეთი

შპს „გეოტექსერვისი"			
თბილისში, გ. ამაშუკელის ქუჩაზე (ს/კ 01.14.16.015.516.) მდებარე ტერიტორიის საინჟინრო-გეოლოგიური კვლევა			
საინჟინრო-გეოლოგიური კვლევა ჭაბურღილების განლაგების სქემა			
თანამდებობა	ხელმოწერა	გვარი	ნახაზი № 1
დირექტორი	[signature]	გ. გინდელაძე	ფურცელი №1
დახაზა	[signature]	ნ. დადანიძე	სტადია მ.კ.
შეამოწმა	[signature]	ნ. დადანიძე	

დაწყების თარიღი: 27.07.23 დაწყების დრო: დასრულების თარიღი: 27.07.23 დასრულების დრო:	დამცავი მილის დიამეტრი:	ჭაბურღილი №: 1
ბურღვის მეთოდი: სვეტური შემსრულებელი: გეოტექსერვისი საბურღი დანადგარი: УРБ - 2А2 მბურღავი: ზ. ქამიაშვილი	ჭაბურღილის დიამეტრი: 0.0 მ-დან 7.0 მ-დე 127 (მმ)	E - 478389 Z - 585.5 მ N - 4620209

ჭაბურღილის სიღრმე (მ)	ნიმუში: აღების სიღრმე (მ)	ნიმუში: ტიპი	ნიმუში: ნიმუშის ნომერი	ფენა №	შრის აღწერა	შრის სიღრმე (მ)	ლითოლოგიური სვეტი
0					ნაყარი გრუნტი, წარმოდგენილი ღორღით, ხვინჭის და კენჭის ნატეხებით, თიხნარის და თიხაქვიშის შემავსებლით 15-20%-მდე, სამშენებლო მასალის ნარჩენებით	0.0 – 0.5	
1–2	2.0-2.2	მ	1	I	ქვიშაქვის და არგილიტის მორიგეობა, ძლ. გამოფიტული და ძლ. დანაპრალებული, ქვიშაქვა მცირე სიმტკიცის (70-80%) - ყავისფერი-მოყანგისფრო, საშუალო და თხელშრეებრივი; არგილიტი (20-30%) - ყავისფერი, ფურცლოვანი და თხელშრეებრივი	2.6	
3–7	3.8-4.0 6.5-6.8	მ მ	2 3	II	ქვიშაქვის და არგილიტის მორიგეობა, სუსტად გამოფიტული და დანაპრალებული, ქვიშაქვა საშუალო სიმტკიცის (70-80%) - ყავისფერი-მონაცრისფრო, თხელი, საშუალო და სქელშრეებრივი; არგილიტი (20-30%) - ნაცრისფერი, თხელშრეებრივი	7.0	
8							
9							
10							

შ.პ.ს. გეოტექსერვისი * Ltd GeoTechServise GTS 20008770

შენიშვნები:	გრუნტის წყლის გამოვლინება, მ დამყარებული დონე, მ	შემსრულებელი: ზ. ღლონტი
გეოტექსერვისი	ქ. თბილისში, გ. ამაშუკელის ქუჩაზე (ს/კ 01.14.16.015.516) მდებარე ტერიტორიის საინჟინრო-გეოლოგიური კვლევა	ნახაზი № 2.1 ფურცელი №: 1

დაწყების თარიღი: 28.07.23 დაწყების დრო: დასრულების თარიღი: 28.07.23 დასრულების დრო:	დამცავი მილის დიამეტრი:	ჭაბურღილი №: 2
ბურღვის მეთოდი: სვეტური შემსრულებელი: გეოტექსერვისი საბურღი დანადგარი: УРБ - 2А2 მბურღავი: ს. ქაშიაშვილი	ჭაბურღილის დიამეტრი: 0.0 მ-დან 7.0 მ-დე 127 (მმ)	E - 478400 Z - 579.4 მ N - 4620179

ჭაბურღილის სიღრმე (მ)	ნიმუში: აღების სიღრმე (მ)	ნიმუში: ტიპი	ნიმუში: ნიმუშის ნომერი	ფენა №	შრის აღწერა	შრის სიღრმე (მ)
0						0.0
					ბეტონის ფენა საგებით	0.4
1–2					ნაყარი გრუნტი, წარმოდგენილი ღორღით, ხვინჭის და კენჭის ნანართებით, თიხნარის და თიხაქვიშის შემავსებლით 15-20%-მდე, სამშენებლო მასალის ნარჩენებით	2.8
3–4	4.3-4.5	მ	1	II	ქვიშაქვის და არგილიტის მორიგეობა, სუსტად გამოფიტული და დანაპრალებული, ქვიშაქვა საშუალო სიმტკიცის (70-80%) - ყავისფერი-მონაცრისფრო, თხელი, საშუალო და სქელშრეებრივი; არგილიტი (20-30%) - ნაცრისფერი, თხელშრეებრივი	5.0
5–6	6.3-6.5	მ	2	III	ქვიშაქვის და არგილიტის მორიგეობა, სუსტად გამოფიტული და სუსტად დანაპრალებული, ქვიშაქვა მტკიცე (70-80%) - ნაცრისფერი, საშუალო და სქელშრეებრივი; არგილიტი (20-30%) - ნაცრისფერი-მოლურჯო, საშუალო და თხელშრეებრივი	7.0
7						
8						
9						
10						

შენიშვნები:	გრუნტის წყლის გამოვლინება, მ დამყარებული დონე, მ	შემსრულებელი: ზ. ლალანიძე
გეოტექსერვისი	ქ. თბილისი, ქ. აბაშელის ქუჩა (ს/კ 01.14.16.015.516) მდებარე ტერიტორიის საინჟინრო-გეოლოგიური კვლევა	ნახაზი № 2.2 ფურცელი №: 1

დაწყების თარიღი: 27.07.23 დაწყების დრო: დამთავრების თარიღი: 27.07.23 დამთავრების დრო:	დამცავი მილის დიამეტრი:	ჭაბურღილი №: 3
ბურღვის მეთოდი: სვლეტური შემხრუსველი: გეოტექმსერვისი ხაბურღი დანადგარი: УРБ - 2А2 მწერდი: ხ. ქამუშელი	ჭაბურღილის დიამეტრი: 0.0 მ-დან 10.0 მ-დე 127 მმ	E - 478424 Z - 583.6 მ N - 4620203

ჭაბურღილის სიღრმე (მ)	ნიმუში			№	შრის აღწერა	შრის სიღრმე (მ)	გეოლოგიური სვეტი
	აღების სიღრმე (მ)	ტიპი	სიმტკიცის ჩაბეჭდვა				
0						0.0	
1					ნაყარი გრუნტი, წარმოდგენილი ღორღით, ხვინჭის და კენჭის ჩანაროებით, თიხნარის და თიხაქვიშის შემავსებლით 15-20%-მდე, სამშენებლო მასალის ნარჩენებით		
2	2.3-2.5	მ	1	I	ქვიშაქვის და არგილიტის მორიგეობა, ძლ. გამოფიტული და ძლ. დანაპრალებული, ქვიშაქვა მცირე სიმტკიცის (70-80%) - ყავისფერი-მოყავისფრო, საშუალო და თხელშრეებრივი; არგილიტი (20-30%) - ყავისფერი, ფურცლოვანი და თხელშრეებრივი	2.8	
3							
4							
5				II	ქვიშაქვის და არგილიტის მორიგეობა, სუსტად გამოფიტული და დანაპრალებული, ქვიშაქვა საშუალო სიმტკიცის (70-80%) - ყავისფერი-მონაცრისფრო, თხელი, საშუალო და სქელშრეებრივი; არგილიტი (20-30%) - ნაცრისფერი, თხელშრეებრივი		
6	6.0-6.2	მ	2			6.7	
7							
8				III	ქვიშაქვის და არგილიტის მორიგეობა, სუსტად გამოფიტული და სუსტად დანაპრალებული, ქვიშაქვა მტკიცე (70-80%) - ნაცრისფერი, საშუალო და სქელშრეებრივი; არგილიტი (20-30%) - ნაცრისფერი-მოლურჯო, ფურცლოვანი და თხელშრეებრივი		
9	9.2-9.5	მ	3				
10						10.0	

GTS
Ltd GeoTechServis
200083787

შენიშვნები:	ბურღვის წყლის გამოყენება: მ დამთრგუნველი დოზა: მ	შემსრულებელი: ხ. ღლონტი
გეოტექსერვისი	ქ. თბილისში, ქ. ალიაბადის ქუჩაზე ცხრ. 01.14.16.015.516.1 მდებარე ტერიტორიის საინჟინრო-გეოლოგიური კვლევა	ნახაზი №: 2.3 ფურცელი №: 1

დაწყების თარიღი: 27.07.23 დაწყების დრო: დასრულების თარიღი: 27.07.23 დასრულების დრო:	დამცავი მილის დიამეტრი:	ჭაბურღილი №: 4
ბურღვის მეთოდი: ხვეტური შემსრულებელი: გეოტექსერვისი საბურღი დანადგარი: УРБ - 2А2 მბურღავი: ზ. ქაშიაშვილი	ჭაბურღილის დიამეტრი: 0.0 მ-დან 6.0 მ-დე 127 (მმ)	E - 478447 Z - 583.8 მ N - 4620220

ჭაბურღილის სიღრმე (მ)	ნიმუში: აღების სიღრმე (მ)	ნიმუში: ტიპი	ნიმუში: ნიმუშის ნომერი	ფენა №	შრის აღწერა	შრის საგების სიღრმე (მ)	ლითოლოგიური სვეტი
0 – 0.3					ნაყარი გრუნტი, წარმოდგენილი ღორღით, ხვინჭის და კენჭის ჩანართებით, თიხნარის და თიხაქვიშის შემავსებლით 15-20%-მდე, სამშენებლო მასალის ნარჩენებით	0.0 – 0.3	
0.3 – 6.0	2.0-2.3	მ	1	II	ქვიშაქვის და არგილიტის მორიგეობა, სუსტად გამოფიტული და დანაპრალებული, ქვიშაქვა საშუალო სიმტკიცის (70-80%) - ყავისფერი-მონაცრისფრო, თხელი, საშუალო და სქელშრეებრივი; არგილიტი (20-30%) - ნაცრისფერი, თხელშრეებრივი	6.0	
	5.0-5.3	მ	2				

შენიშვნები:	გრუნტის წყლის გამოვლინება, მ დამყარებული დონე, მ	შემსრულებელი: ზ. დადანიძე
გეოტექსერვისი	ქ. თბილისში, გ. ამაშუკელის ქუჩაზე (ს/კ 01.14.16.015.516) მდებარე ტერიტორიის საინჟინრო-გეოლოგიური კვლევა	ნახაზი № 2.4 ფურცელი №: 1

შ.პ.ს. გეოტექსერვისი * Ltd Geotechservice * GTS * 200087707

ბურღვის თარიღი: 28.07.23 ბურღვის დრო: დახრულების თარიღი: 28.07.23 დახრულების დრო:		დამცავი მილის დიამეტრი:	ჭაბურღილი №: 5
ბურღვის მეთოდი: ხვეტვა შემსრულებელი: GTS ჭაბურღილის დანიშნულება: УРБ - 2А2 მისამართი: ს. ქობულეთი		ჭაბურღილის დიამეტრი: 0.0 მ-დან 9.0 მ-დე 127 (89)	E - 478456 Z - 580.5 მ N - 4620191

ჭაბურღილის სიღრმე (მ)	ნიმუში			სტრ. №	შრის აღწერა	შრის სიღრმე (მ)	გეოლოგიური ელემენტი
	სიღრმის სიღრმე (მ)	ტიპი	ნიმუშის რაოდენობა				
0					ასფალტის ფენა საგებით	0.0	
						0.4	
1							
2							
3	3.0-3.3	მ	1		ნაყარი გრუნტი. წარმოდგენილი დორლით, ხვინჭის და კენჭის ნანართებით, თიხნარის და თიხაქვიშის შემავსებლით 15-20%-მდე. ხაშხენებლით მასალის ნარჩენებით		
4							
5						5.7	
6	6.5-6.7	მ	2	II	ქვიშაქვის და არგილიტის მორიგეობა, ხუსტად გამოფიტული და დანაპრალებული. ქვიშაქვა ხაშვალი ხიმტკიცის (70-80%) - ყავისფერი-მონაცრისფერი, თხელი, ხაშვალი და სქელშრეებრივი; არგილიტი (20-30%) - ნაცრისფერი, თხელშრეებრივი	7.2	
7							
8	8.3-8.5	მ	3	III	ქვიშაქვის და არგილიტის მორიგეობა, ხუსტად გამოფიტული და ხუსტად დანაპრალებული. ქვიშაქვა მტკიცე (70-80%) - ნაცრისფერი, ხაშვალი და სქელშრეებრივი; არგილიტი (20-30%) - ნაცრისფერი-მოლურჯო, ხაშვალი და თხელშრეებრივი		
9						9.0	
10							

შენიშვნები:	არსების წყლის გამოვლინება: ა ა. შემთხვევით ნიმუში: ა	შემსრულებელი: ზ. დადანძე
გეოტექნიკური	ქ. თბილისში, ვ. ალექსიძის ქუჩაზე (ს/კ 01.14.16.015.516.) მდებარე ტერიტორიის ხაინჟინრო-გეოლოგიური კვლევა	ნახაზი №: 2.5 ფურცელი №: 1

დაწყების თარიღი: 27.07.23 დაწყების დრო: დამთავრების თარიღი: 27.07.23 დამთავრების დრო:		დამკვეთი მხარის დასახელება:	ჭაბურღილი №: 6
ბურღვის მეთოდი: სვეტური შემსრულებელი: გეოტექსერვისი სახურდი დანადგარი: УРБ - 2А2 მბურღავი: ზ. ჭიაშვილი		ჭაბურღილის დასახელება: 0.0 მ-დან 8.0 მ-დე 127 (88)	E - 478487 Z -588.1 მ N - 4620221

ჭაბურღილის სიღრმე (მ)	ნიმუში: ალების სიღრმე (მ)	ტიპი	ნიმუშების რაოდენობა	№	შრის აღწერა	შრის ზედაპირის სიღრმე (მ)	ლითოლოგიური სვეტი
						0.0	
					ნაყარი გრუნტი. წარმოდგენილი ღორღით, ხვინჭის და კენჭის ნანართებით, თიხნარის და თიხაქვიშის შემავსებლით 15-20%-მდე. სამშენებლო მასალის ნარჩენებით	0.4	
				I	ქვიშაქვის და არგილიტის მორიგეობა, ძლ. გამოფიტული და ძლ. დანაპრალებული, ქვიშაქვა მცირე სიმტკიცის (70-80%) - ყავისფერი-მოყავისფრო, საშუალო და თხელშრეებრივი; არგილიტი (20-30%) - ყავისფერი, ფურცლოვანი და თხელშრეებრივი	3.2	
	4.5-4.7	ა	1	II	ქვიშაქვის და არგილიტის მორიგეობა, ხუსტად გამოფიტული და დანაპრალებული, ქვიშაქვა საშუალო სიმტკიცის (70-80%) - ყავისფერი-მონაცრისფრო, თხელი, საშუალო და სქელშრეებრივი; არგილიტი (20-30%) - ნაცრისფერი, თხელშრეებრივი	8.0	
	7.0-7.3	ა	2				

GTS GeoTechServise Ltd 204087701

შენიშვნები:	ბურღვის წყლის გამოყენება: ა დამთავრებული დიაგ.: +	შემსრულებელი: ზ. დიღანაძე
გეოტექსერვისი	ქ. თბილისში, ქ. აბაშიძის ქუჩაზე (ს/კ 01.14.16.015.516.) მდებარე ტერიტორიის საინჟინრო-გეოლოგიური კვლევა	ნახახი №: 2.6 ფურცელი №: 1

დაწყების თარიღი: 28.07.23 დაწყების დრო: დასრულების თარიღი: 28.07.23 დასრულების დრო:	დამცავი მილის დიამეტრი:	ჭაბურღილი №: 7
ბურღვის მეთოდი: ხვანური შემსრულებელი: გეოტექსერვისი საბურღი დანადგარი: УРБ - 2А2 მბურღავი: ხ. ქაშიაშვილი	ჭაბურღილის დიამეტრი: 0.0 მ-დან 7.0 მ-მდე 127 (მმ)	E - 478487 Z - 580.3 მ N - 4620198

ჭაბურღილის სიღრმე (მ)	ნიმუში: აღების სიღრმე (მ)	ნიმუში: ტიპი	ნიმუში: ნიმუშის ნომერი	ფენა №	შრის აღწერა	შრის სიღრმე (მ)	ლითოლოგიური სვეტი
0						0.0	
0–1.6					ნაყარი გრუნტი, წარმოდგენილი ღორღით, ხვინჭის და კენჭის ჩანართებით, თიხნარის და თიხაქვიშის შემავსებლით 15-20%-მდე, სამშენებლო მასალის ნარჩენებით	1.6	
1.6–3.0				I	ქვიშაქვის და არგილიტის მორიგეობა, ძლ. გამოფიტული და ძლ. დანაპრალებული, ქვიშაქვა მცირე სიმტკიცის (70-80%) - ყავისფერი-მოყანგისფრო, საშუალო და თხელშრეებრივი; არგილიტი (20-30%) - ყავისფერი, ფურცლოვანი და თხელშრეებრივი	3.0	
3.0–7.0	4.0-4.2	მ	1	II	ქვიშაქვის და არგილიტის მორიგეობა, სუსტად გამოფიტული და დანაპრალებული, ქვიშაქვა საშუალო სიმტკიცის (70-80%) - ყავისფერი-მონაცრისფრო, თხელი, საშუალო და სქელშრეებრივი; არგილიტი (20-30%) - ნაცრისფერი, თხელშრეებრივი		
	6.7-7.0	მ	2			7.0	
8							
9							
10							

შენიშვნები:	გრუნტის წყლის გამოჩენა, მ დამყარებული დონე, მ	შემსრულებელი: ხ. ლალანიძე
გეოტექსერვისი	ქ. თბილისში, გ. ამაშუკელის ქუჩის (ს/კ 01.14.16.015.516) მიმდებარე ტერიტორიის საინჟინრო-გეოლოგიური კვლევა	ნახაზი № 2.7 ფურცელი №: 1

შ.პ.ს. გეოტექსერვისი * Ltd GeoTechServise * 200087707 GTS

ჭრილი A-B-E

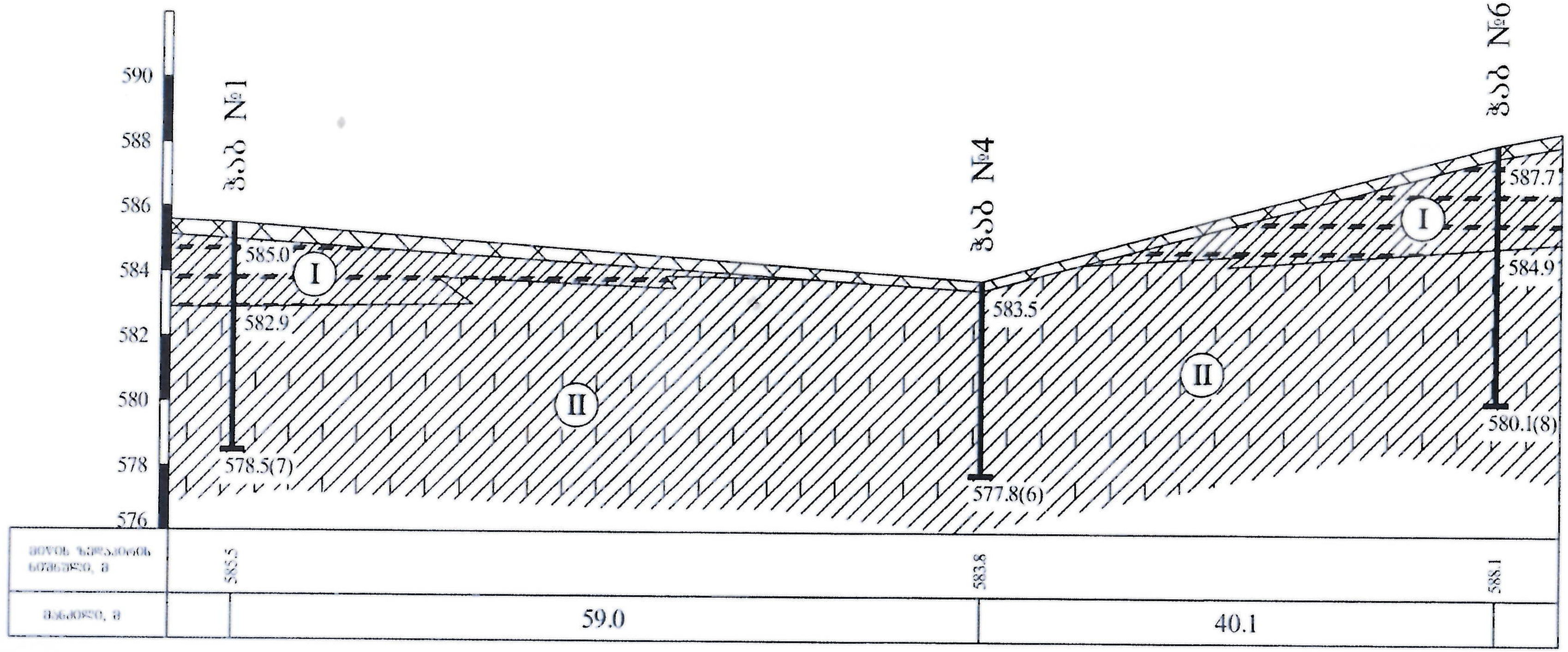

პირობითი აღნიშვნები

ნაყარი გრუნტი, წარმოდგენილი ღორღით, ხვინჭის და კენჭის ნანარევებით, თიხნარის და თიხაქვიშის შემავსებლით 15-20%-მდე, სამშენებლო მასალის ნარჩენებით

I — ქვიშაქვის და არგილიტის მორიგეობა, ძლ. გამოფიტული და ძლ. დანაპრალებული, ქვიშაქვა (70-80%) - ყავისფერი-მოყანჩისფრო, საშუალო და თხელშრეებრივი; არგილიტი (20-30%) - ყავისფერი, ფურცლოვანი და თხელშრეებრივი

II — ქვიშაქვის და არგილიტის მორიგეობა, გამოფიტული და დანაპრალებული, ქვიშაქვა (70-80%) - ყავისფერი-მონაცრისფრო, თხელი, საშუალო და სქელშრეებრივი; არგილიტი (20-30%) - ნაცრისფერი, თხელშრეებრივი

III — ქვიშაქვის და არგილიტის მორიგეობა, სუსტად გამოფიტული და სუსტად დანაპრალებული, ქვიშაქვა (70-80%) - ნაცრისფერი, საშუალო და სქელშრეებრივი; არგილიტი (20-30%) - ნაცრისფერი-მოლურჯო, საშუალო და თხელშრეებრივი

პირობითი საზღვარი

3№2 / 572.4 — ჭაბურღილი და მისი ნომერი

შპს „გეოტექსერვისი"			
ქ. თბილისი, გურამიშვილის გამზირი №4-ში მდებარე საბავშვო ბაღი №84-ის შენობის საინჟინრო-გეოლოგიური კვლევა			
საინჟინრო-გეოლოგიური ჭრილი A-B-E			
თანამდებობა	ხელმოწერა	გვარი	ნახაზი № 4.1
დირექტორი		გ. ბენდელიძე	ფურცელი №1
შეადგინა		ზ. ლალანიძე	მასშტაბი: ვერტ. 1 : 200 ჰორ. 1 : 500
შეამოწმა		ხ. ლალანიძე	

ჭრილი C-D-F

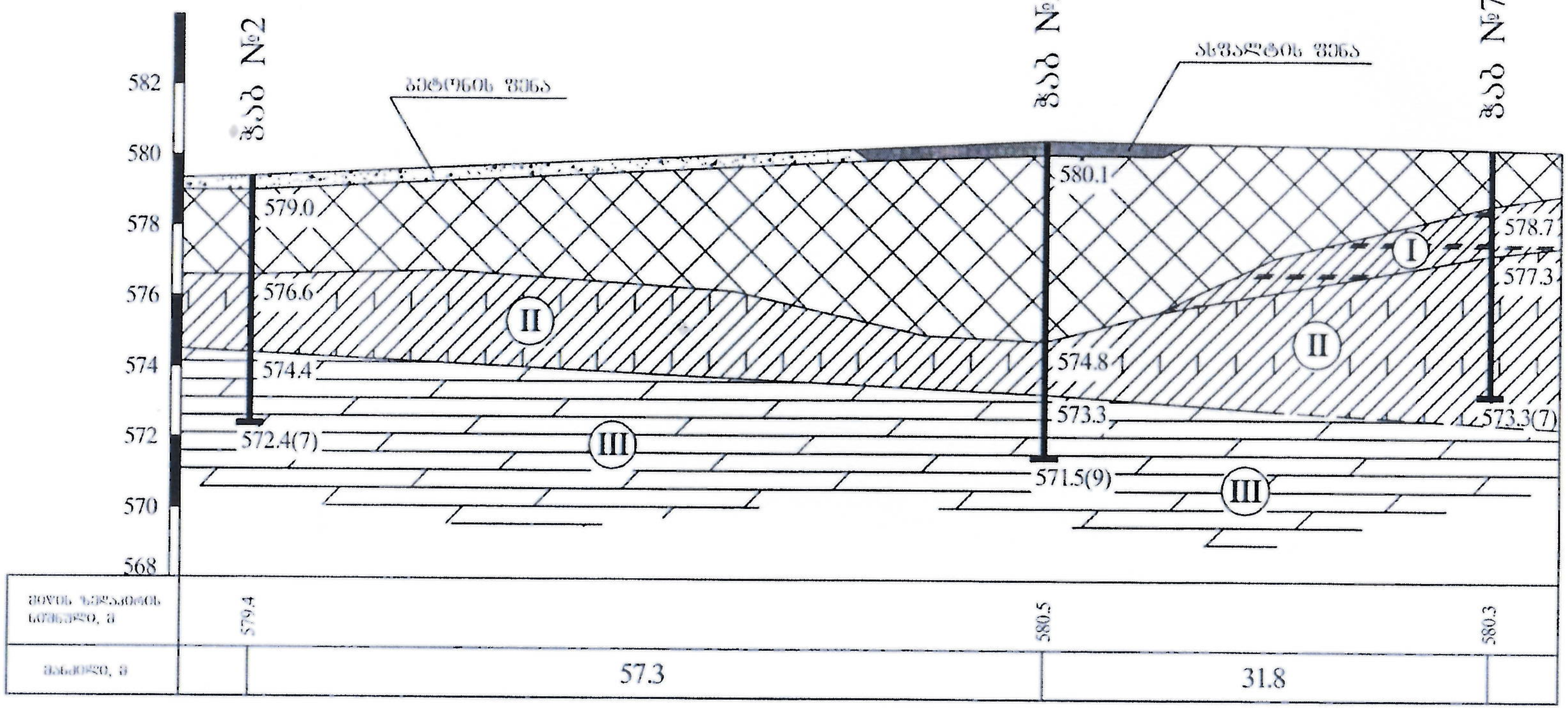

პირობითი აღნიშვნები

- ნაყარი გრუნტი, წარმოდგენილი ღორღით, ხვინჭის და კენჭის ნანარევებით, თიხნარის და თიხაქვიშის შემავსებლით 15-20%-მდე, სამშენებლო მასალის ნარჩენებით
- I — ქვიშაქვის და არგილიტის მორიგეობა, ძლ. გამოფიტული და ძლ. დანაპრალებული, ქვიშაქვა (70-80%) - ყავისფერი-მოყავისფრო, საშუალო და თხელშრეებრივი; არგილიტი (20-30%) - ყავისფერი, ფურცლოვანი და თხელშრეებრივი
- II — ქვიშაქვის და არგილიტის მორიგეობა, გამოფიტული და დანაპრალებული, ქვიშაქვა (70-80%) - ყავისფერი-მონაცრისფრო, თხელი, საშუალო და სქელშრეებრივი; არგილიტი (20-30%) - ნაცრისფერი, თხელშრეებრივი
- III — ქვიშაქვის და არგილიტის მორიგეობა, სუსტად გამოფიტული და სუსტად დანაპრალებული, ქვიშაქვა (70-80%) - ნაცრისფერი, საშუალო და სქელშრეებრივი; არგილიტი (20-30%) - ნაცრისფერი-მოლურჯო, საშუალო და თხელშრეებრივი
- პირობითი საზღვარი
- ჭაბურღილი და მისი ნომერი (ჭN2, 572.4)

შპს „გეოტექსერვისი"			
ქ. თბილისი, გურამიშვილის გამზირი №4-ში მდებარე საბავშვო ბაღი №84-ის შენობის საინჟინრო-გეოლოგიური კვლევა			
საინჟინრო-გეოლოგიური ჭრილი C-D-F			
თანამდებობა	ხელმოწერა	გვარი	ნახაზი № 4.1
დირექტორი		[illegible]. ბენდელიძე	ფურცელი №1
[illegible]		[illegible]. დადიანიძე	მასშტაბი: ვერტ: 1 : 200 ჰორ: 1 : 500
[illegible]		ხ. დადიანიძე	

შპს GeoTechService Ltd * 200087797 * GTS

ჭრილი A-C

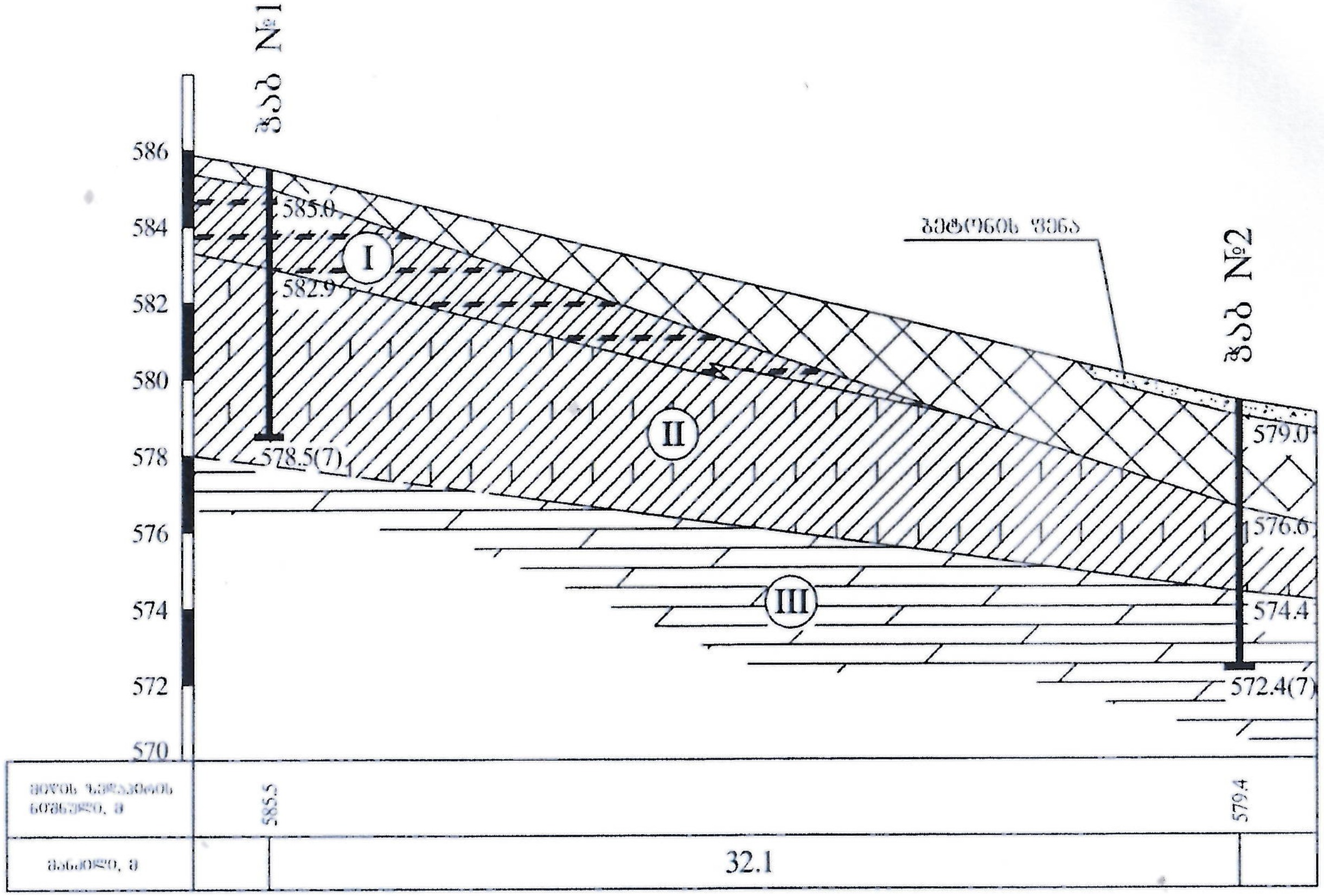

პირობითი აღნიშვნები



ნაყარი გრუნტი, წარმოდგენილი ღორღით, ხვინჭის და კენჭის ნანარევებით, თიხნარის და თიხაქვიშის შემავსებლით 15-20%-მდე, სამშენებლო მასალის ნარჩენებით



I – ქვიშაქვის და არგილიტის მორიგეობა, ძლ. გამოფიტული და ძლ. დანაპრალებული, ქვიშაქვა (70-80%) - ყავისფერი-მოყანგისფრო, საშუალო და თხელშრეებრივი; არგილიტი (20-30%) - ყავისფერი, ფურცლოვანი და თხელშრეებრივი



II – ქვიშაქვის და არგილიტის მორიგეობა, გამოფიტული და დანაპრალებული, ქვიშაქვა (70-80%) - ყავისფერი-მონაცრისფრო, თხელი, საშუალო და სქელშრეებრივი; არგილიტი (20-30%) - ნაცრისფერი, თხელშრეებრივი

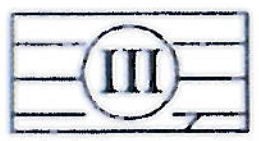

III – ქვიშაქვის და არგილიტის მორიგეობა, სუსტად გამოფიტული და სუსტად დანაპრალებული, ქვიშაქვა (70-80%) - ნაცრისფერი, საშუალო და სქელშრეებრივი; არგილიტი (20-30%) - ნაცრისფერი-მოლურჯო, საშუალო და თხელშრეებრივი



პირობითი საზღვარი

№2 572.4 – ჭაბურღილი და მისი ნომერი

შპს „გეოტექსერვისი"			
ქ. თბილისი, გურამიშვილის გამზირი №4-ში მდებარე საბავშვო ბაღი №84-ის შენობის საინჟინრო-გეოლოგიური კვლევა			
საინჟინრო-გეოლოგიური ჭრილი A - C			
თანამდებობა	ხელმოწერა	გვარი	ნახაზი № 4.1
დირექტორი	[signature]	გ. გენდელიძე	ფურცელი №1
დახაზა	[signature]	ზ. ლალანიძე	მასშტაბი: ვერტ: 1 : 200 ჰორ: 1 : 250
შეამოწმა	[signature]	ს. ლალანიძე	

ჭრილი B - D

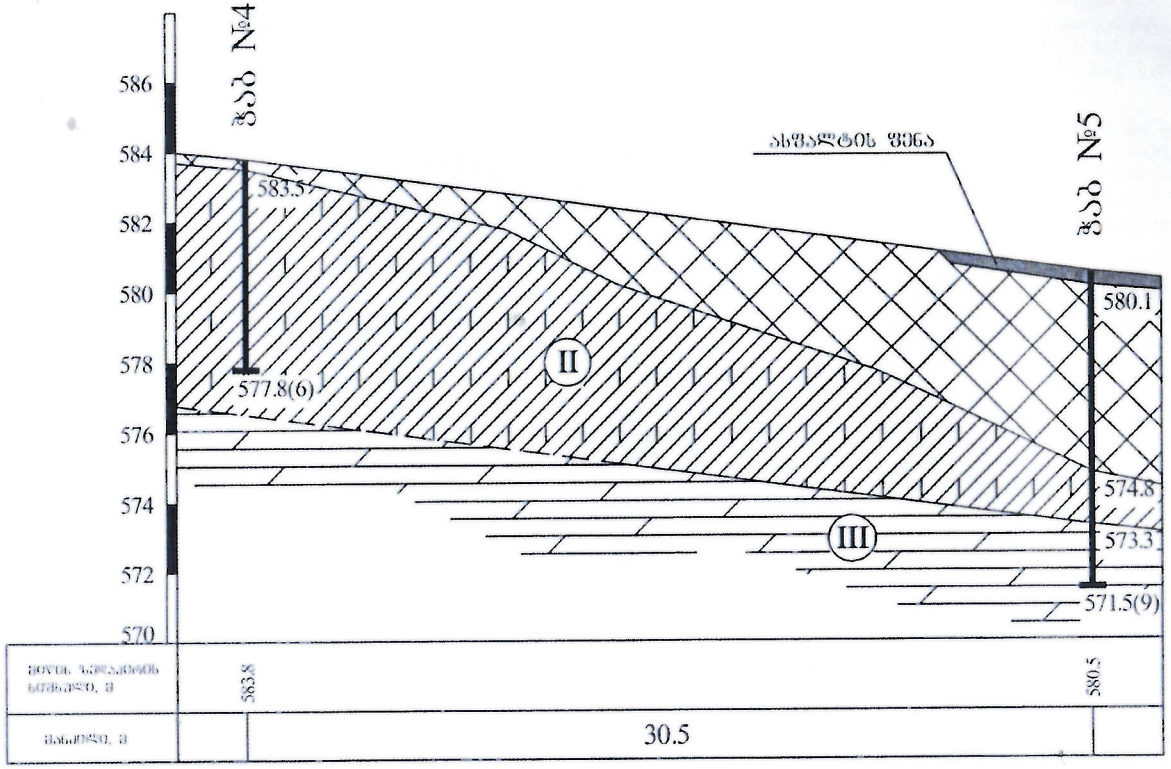

პირობითი აღნიშვნები

ნაყარი გრუნტი, წარმოდგენილი დიორიით, ხვინჭის და ქვიჭის ჩანართებით, თიხნარის და თიხაქვიშის შემავსებლით 15-20%-მდე, საშენებლო მასალის ნარჩენებით

I — ქვიშაქვის და არგილიტის მორიგეობა, ძლ. გამოფიტული და ძლ. დანაპრალებული, ქვიშაქვა (70-80%) - ყავისფერი-მოყავისფრო, საშუალო და თხელშრეებრივი; არგილიტი (20-30%) - ყავისფერი, ფურცლოვანი და თხელშრეებრივი

II — ქვიშაქვის და არგილიტის მორიგეობა, გამოფიტული და დანაპრალებული, ქვიშაქვა (70-80%) - ყავისფერი-მოთაცრისფრო, თხელი, საშუალო და სქელშრეებრივი; არგილიტი (20-30%) - ნაცრისფერი, თხელშრეებრივი

III — ქვიშაქვის და არგილიტის მორიგეობა, სუსტად გამოფიტული და სუსტად დანაპრალებული, ქვიშაქვა (70-80%) - ნაცრისფერი, საშუალო და სქელშრეებრივი; არგილიტი (20-30%) - ნაცრისფერი-მოლურჯო, საშუალო და თხელშრეებრივი

პირობითი საზღვარი

№2 — 572.4 — ჭაბურღილი და მისი ნომერი

შპს „გეოტექსერვისი"

ქ. თბილისი, გურამიშვილის გამზირი №4-ში მდებარე საბავშვო ბაღი №84-ის შენობის საინჟინრო-გეოლოგიური კვლევა

საინჟინრო-გეოლოგიური ჭრილი B - D			
ორგანიზაცია	ხელმძღვანელი	ჭაბარი	ნახაზი № 4.1
დეპარტამენტი	მ. ბაბლუანიძე	ფურცელი №1	
ჯგუფი	ზ. დავითაძე	მასშტაბი ვერტ. 1 : 200	
ინჟინერი	ს. დავითაძე	ჰორიზ. 1 : 250	

ჭრილი E-F

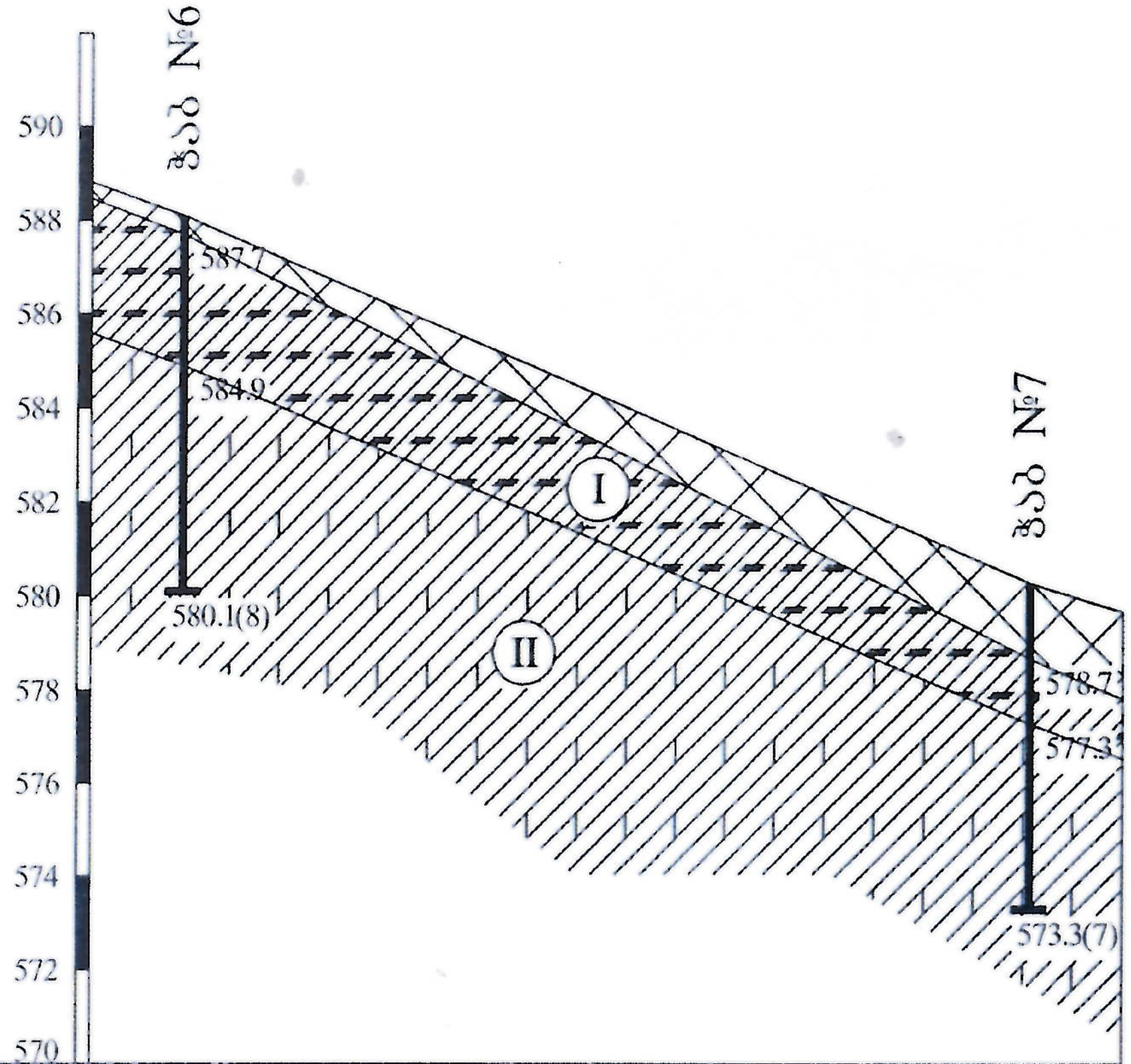

მიწის ზედაპირის ნიშნული, მ	588.1		580.3
მანძილი, მ		23.0	

პირობითი აღნიშვნები

- ნაყარი გრუნტი, წარმოდგენილი ღორღით, ხვინჭის და კენჭის ნანართებით, თიხნარის და თიხაქვიშის შემავსებლით 15-20%-მდე, სამშენებლო მასალის ნარჩენებით
- I — ქვიშაქვის და არგილიტის მორიგეობა, ძლ. გამოფიტული და ძლ. დანაპრალებული, ქვიშაქვა (70-80%) - ყავისფერი-მოჟანგისფრო, საშუალო და თხელშრეებრივი; არგილიტი (20-30%) - ყავისფერი, ფურცლოვანი და თხელშრეებრივი
- II — ქვიშაქვის და არგილიტის მორიგეობა, გამოფიტული და დანაპრალებული, ქვიშაქვა (70-80%) - ყავისფერი-მონაცრისფრო, თხელი, საშუალო და სქელშრეებრივი; არგილიტი (20-30%) - ნაცრისფერი, თხელშრეებრივი
- III — ქვიშაქვის და არგილიტის მორიგეობა, სუსტად გამოფიტული და სუსტად დანაპრალებული, ქვიშაქვა (70-80%) - ნაცრისფერი, საშუალო და სქელშრეებრივი; არგილიტი (20-30%) - ნაცრისფერი-მოლურჯო, საშუალო და თხელშრეებრივი
- პირობითი საზღვარი
- ჭაბურღილი და მისი ნომერი (ჭ№2, 572.4)

შპს „გეოტექსერვისი"			
ქ. თბილისი, გურამიშვილის გამზირი №4-ში მდებარე საბავშვო ბაღი №84-ის შენობის საინჟინრო-გეოლოგიური კვლევა			
საინჟინრო-გეოლოგიური ჭრილი E - F			
დასახელება	ხელმოწერა	გვარი	ნახაზი № 4.1
დირექტორი	[signature]	ბ. ბენდელიძე	ფურცელი №1
დახაზა	[signature]	ზ. ლალანიძე	მასშტაბი: ვერტ. 1 : 200 ჰორ. 1 : 250
შეამოწმა	[signature]	ს. ლალანიძე	

შ.პ.ს. გეოტექსერვისი * Ltd GeoTechServise * 200087707 GTS

ჭრილი A - D

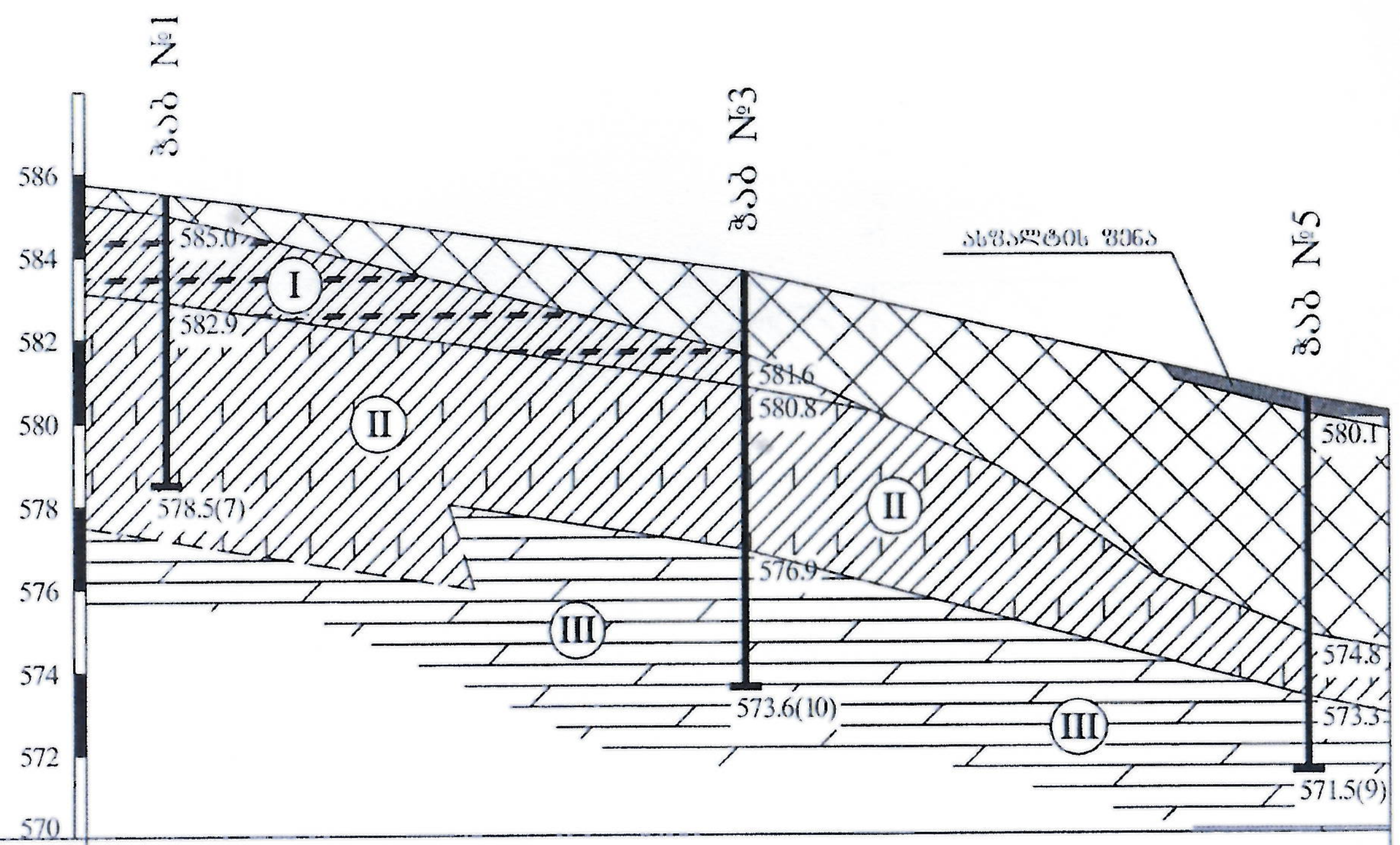

მიწის ზედაპირის ნიშნული, მ	585.5	583.6	580.5
მანძილი, მ	35.5	34.2	

პირობითი აღნიშვნები

- ნაყარი გრუნტი, წარმოდგენილი ღორღით, ხვინჭის და კენჭის ნანარევებით, თიხნარის და თიხაქვიშის შემავსებლით 15-20%-მდე, სამშენებლო მასალის ნარჩენებით
- I — ქვიშაქვის და არგილიტის მორიგეობა, ძლ. გამოფიტული და ძლ. დანაპრალებული, ქვიშაქვა (70-80%) - ყავისფერი-მოყანვისფრო, საშუალო და თხელშრეებრივი; არგილიტი (20-30%) - ყავისფერი, ფურცლოვანი და თხელშრეებრივი
- II — ქვიშაქვის და არგილიტის მორიგეობა, გამოფიტული და დანაპრალებული, ქვიშაქვა (70-80%) - ყავისფერი-მონაცრისფრო, თხელი, საშუალო და სქელშრეებრივი; არგილიტი (20-30%) - ნაცრისფერი, თხელშრეებრივი
- III — ქვიშაქვის და არგილიტის მორიგეობა, სუსტად გამოფიტული და სუსტად დანაპრალებული, ქვიშაქვა (70-80%) - ნაცრისფერი, საშუალო და სქელშრეებრივი; არგილიტი (20-30%) - ნაცრისფერი-მოლურჯო, საშუალო [illegible] თხელშრეებრივი
- პირობითი საზღვარი
- ჭაბ №2, 572.4 — ჭაბურღილი და მისი ნომერი

შპს „გეოტექსერვისი"			
ქ. თბილისი, გურამიშვილის გამზირი №4-ში მდებარე საბავშვო ბაღი №84-ის შენობის საინჟინრო-გეოლოგიური კვლევა			
საინჟინრო-გეოლოგიური ჭრილი A - D			
თანამდებობა	ხელმოწერა	გვარი	ნახაზი № 4.1
დირექტორი		ბ. ბენდელიძე	ფურცელი №1
დახაზა		ზ. დადანიძე	მასშტაბი: ვერტ: 1 : 200 ჰორ: 1 : 500
შეამოწმა		ხ. დადანიძე	

ჭ რ ი ლ ი C - B

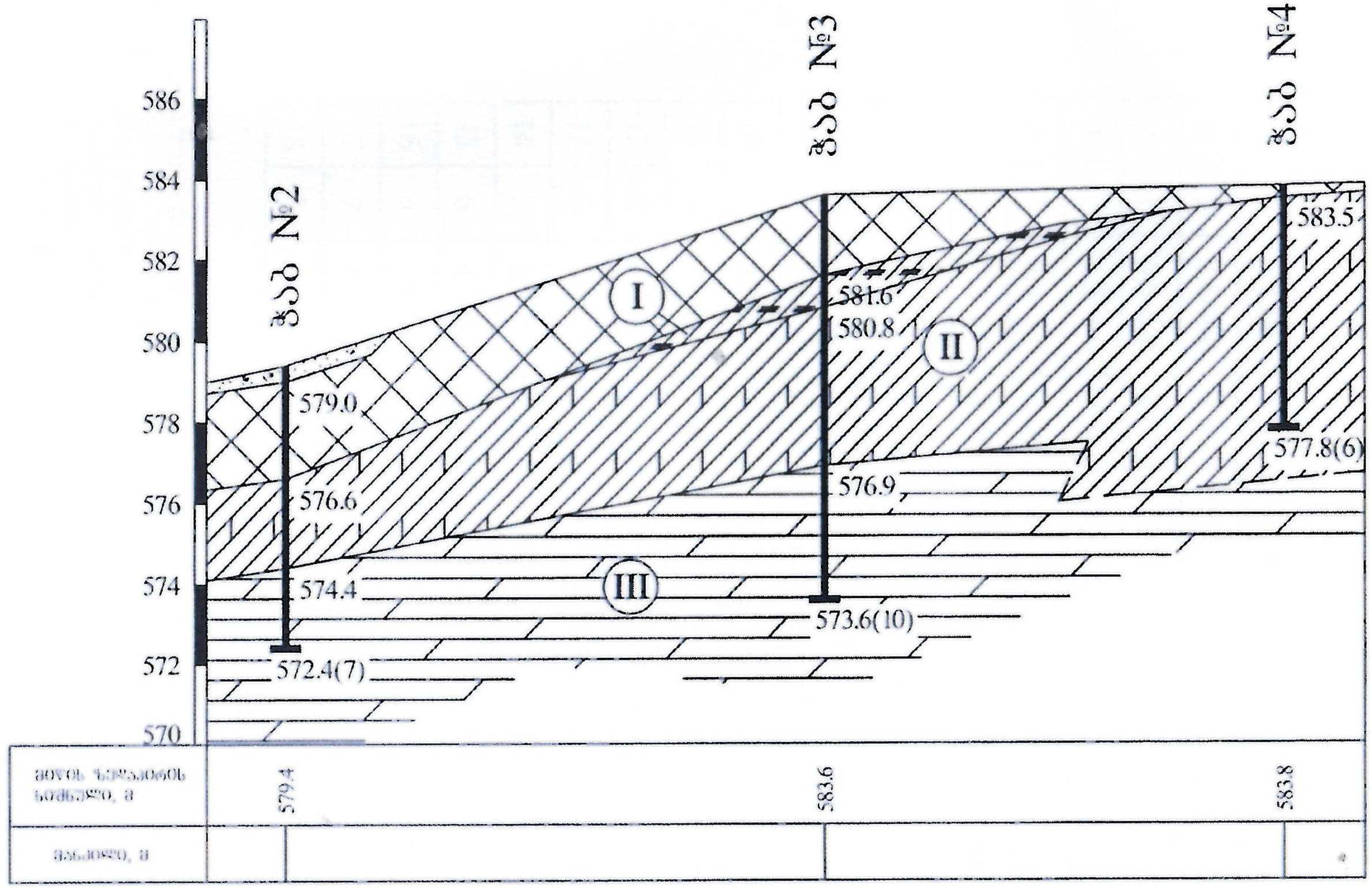

პირობითი აღნიშვნები

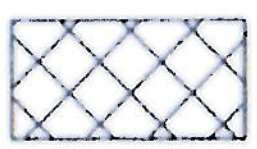

ნაყარი გრუნტი, წარმოდგენილი ღორღით, ხვინჭის და კენჭის ჩანართებით, თიხნარის და თიხაქვიშის შემავსებლით 15-20%-მდე, სამშენებლო მასალის ნარჩენებით



ქვიშაქვის და არგილიტის მორიგეობა, ძლ. გამოფიტული და ძლ. დანაპრალებული, ქვიშაქვა (70-80%) - ყავისფერი-მოყანვისფრო, საშუალო და თხელშრეებრივი; არგილიტი (20-30%) - ყავისფერი, ფურცლოვანი და თხელშრეებრივი



ქვიშაქვის და არგილიტის მორიგეობა, გამოფიტული და დანაპრალებული, ქვიშაქვა (70-80%) - ყავისფერი-მონაცრისფრო, თხელი, საშუალო და სქელშრეებრივი; არგილიტი (20-30%) - ნაცრისფერი, თხელშრეებრივი



ქვიშაქვის და არგილიტის მორიგეობა, სუსტად გამოფიტული და სუსტად დანაპრალებული, ქვიშაქვა (70-80%) - ნაცრისფერი, საშუალო და სქელშრეებრივი; არგილიტი (20-30%) - ნაცრისფერი-მოლურჯო, საშუალო და თხელშრეებრივი



პირობითი საზღვარი



ჭაბურღილი და მისი ნომერი

შპს „გეოტექსერვისი"			
ქ. თბილისი, გურამიშვილის გამზირი №4-ში მდებარე საბავშვო ბაღი №84-ის შენობის საინჟინრო-გეოლოგიური კვლევა			
საინჟინრო-გეოლოგიური ჭრილი C - B			
თანამდებობა	ხელმოწერა	გვარი	ნახაზი № 4.1
დირექტორი	[signature]	ბ. ბენდელიძე	ფურცელი №1
შეადგინა	[signature]	ზ. დადანიძე	მასშტაბი: ვერტ. 1 : 200 ჰორიზ. 1 : 500
შეამოწმა	[signature]	ხ. დადანიძე	

* Ltd GeoTechServise * შ.პ.ს. გეოტექსერვისი * 200087701 GTS

გრუნტების ლაბორატორიული კვლევის კრებსითი ცხრილი

№	ჭაბურღილის №	ნიმუშის აღების ინტერვალი, მ	ბუნებრივი სიმკვრივე, გრ/სმ^3, ρ	სიმტკიცე ერთღერძა კუმშვაზე, Rc კგძ/სმ^2		დარბილების კოეფიციენტი, K_{sof}	გრუნტის აღწერა
				ბუნებრივი	წყალგაჯერებული		
1	1	2.0-2.2	2.31	218	132	0.61	ქვიშაქვა მცირე სიმტკიცის
2	1	3.8-4.0	2.40	396	325	0.82	ქვიშაქვა საშუალო სიმტკიცის
3	1	6.5-6.8	2.45	402	311	0.77	ქვიშაქვა საშუალო სიმტკიცის
4	2	4.3-4.5	2.36	355	316	0.89	ქვიშაქვა საშუალო სიმტკიცის
5	2	6.3-6.5	2.50	623	519	0.83	ქვიშაქვა მტკიცე
6	3	2.3-2.5	2.35	251	143	0.57	ქვიშაქვა მცირე სიმტკიცის
7	3	6.0-6.2	2.47	467	355	0.76	ქვიშაქვა საშუალო სიმტკიცის
8	3	7.0-7.3	2.52	701	630	0.90	ქვიშაქვა მტკიცე
9	3	9.2-9.5	2.53	911	762	0.84	ქვიშაქვა მტკიცე
10	4	2.0-2.3	2.40	338	215	0.64	ქვიშაქვა საშუალო სიმტკიცის
11	4	5.0-5.3	2.45	359	302	0.84	ქვიშაქვა საშუალო სიმტკიცის
12	4	5.0-5.3	2.26	200	123	0.62	ალევროლოთი
13	5	6.5-6.7	2.48	411	354	0.86	ქვიშაქვა საშუალო სიმტკიცის
14	5	8.3-8.5	2.51	631	578	0.92	ქვიშაქვა მტკიცე
15	6	4.5-4.7	2.45	390	247	0.63	ქვიშაქვა საშუალო სიმტკიცის
16	6	7.0-7.3	2.50	680	529	0.78	ქვიშაქვა საშუალო სიმტკიცის
17	7	4.0-4.2	2.39	338	356	1.05	ქვიშაქვა საშუალო სიმტკიცის
18	7	6.7-7.0	2.56	506	478	0.94	ქვიშაქვა საშუალო სიმტკიცის

კვლევა ჩატარებულია ლევან სამხარაულის ექსპერტიზის ეროვნული ბიუროს კირიაკ ზავრიევის სამშენებლო მექანიკის, სეისმომედეგობის და საინჟინრო ექსპერტიზის ცენტრის (დეპარტამენტი) ნორმატიული, ტექნიკური და ექსპერიმენტული კვლევების სამმართველოს საგამოცდო ლაბორატორიაში (მდებარე: ქ.თბილისი, დავით აღმაშენებლის ხეივანი მე-10 კმ), რომელიც აკმაყოფილებს სსტ ისო/იეკ 17025:2010 - ის მოთხოვნებს, რაც შეფასდა და დადასტურდა სსიპ „აკრედიტაციის ერთიანი ეროვნული ორგანო - აკრედიტაციის ცენტრი“-ს მიერ აკრედიტაციის სფეროში: არაკლდოვანი გრუნტები (რეგისტრაციის თარიღი - 2023 წლის 06 ივლისი. ძალაშია 2027 წლის 06 ივლისი. აკრედიტაციის მოწმობა: GAC-TL-0166)

ექსპერტი: თ. ჭავჭანიძე

სსიპ ლევან სამხარაულის სახელობის სასამართლო ექსპერტიზის ეროვნული ბიურო



სასამართლო ექსპერტიზის ეროვნული ბიურო
NATIONAL FORENSICS BUREAU

№ 5005834023
11/09/2023

5005834023

შპს „დაგი"-ს დირექტორს ბნ/ქბნ მიხეილ შარანგიას

ბატონო მიხეილ,

თქვენი ა/წლის 5 სექტემბრის # 02/02/09/23 წერილზე (რეგისტრაციის #1007116623), სადაც მოთხოვნილი გაქვთ საპროექტო ტერიტორიის სამშენებლოდ განვითარების შესახებ პოზიციის დაფიქსირება, გაცნობებთ, რომ კონკრეტული ტერიტორიის საინჟინრო-გეოლოგიური კვლევის ანგარიშში ასახული უნდა იყოს მონაცემები ტერიტორიის საინჟინრო-გეოლოგიური პირობების შესახებ და შესაბამისი რეკომენდაციები. რაც შეეხება სამშენებლო კუთხით განვითარების შესაძლებლობას, აღნიშნულ საკითხთან დაკავშირებით, ბიუროს მიერ გაცემულ #005606423 დასკვნაში დაფიქსირებულია პოზიცია (იხ. გვერდი 1/17 – „ტერიტორია საინჟინრო-გეოლოგიური პირობების სირთულის მიხედვით, ს.ნ. და წ. 1.02-07-87-ს მე-10 დანართის თანახმად, მიეკუთვნება III (რთული) სირთულის კატეგორიას. გარემოს ეროვნული სააგენტოს გეოლოგიის დეპარტამენტის მიერ შედგენილი ანგარიშის „ქ. თბილისის ტერიტორიის საინჟინრო-გეოლოგიური პირობები და გეოლოგიური საფრთხეების შეფასება"-ს მიხედვით, საკვლევი ტერიტორია მოთავსებულია მაღალი რისკის ზონაში").

აღნიშნულ დასკვნაში ტერიტორიის საინჟინრო-გეოლოგიური პირობები განისაზღვრა ტექნიკური დავალების მოთხოვნების შესაბამისად, რომელიც შედგენილია საკვლევ ტერიტორიაზე მრავალფუნქციური შენობის განთავსებისათვის კონსტრუქციული პროექტის შესადგენად და ამ შენობის დასაპროექტებლად სამშენებლო მოედანზე გავრცელებული გრუნტების ყველა საჭირო პარამეტრის განსაზღვრისათვის. დასკვნაში, ინჟინერ-გეოლოგის მიერ გრუნტების ფიზიკურ-მექანიკური თვისებების შეფასებასთან ერთად, მოცემულია რეკომენდაცია გეოდინამიკური მოვლენების განვითარების თავიდან აცილებისათვის.

ყოველივე ზემოაღნიშნულიდან გამომდინარე, #01.14.16.015.516 საკასტრო კოდით რეგისტრირებულ მიწის ნაკვეთზე მრავალფუნქციური შენობის განთავსება შესაძლებელია, ამასთან აუცილებელია ჩატარებული გეოლოგიური კვლევების შედეგები, რეკომენდაციები, მოსალოდნელი რისკები და სირთულეები გათვალისწინებული იყოს შენობის კონსტრუქციული და მშენებლობის ორგანიზაციის პროექტის შედგენისას.

თბილისი, 0162, ი. ჭავჭავაძის გამზ. 84
ქუთაისი 4600, ი. ჭავჭავაძის გამზ. 2ª
ბათუმი, 6000 პ. მელიქიშვილის ქუჩა 102

84 Chavchavadze Ave., Tbilisi 0162
2ª I. Chavchavadze Ave., Kutaisi 4600
102 P. Melikishvili Str., Batumi 6000

+995 32 2 258 484 | info@expertiza.gov.ge | expertiza.gov.ge

5005834023

პატივისცემით,

ბადრი ლეფსაია

პირიაკ ზავრიევის სამშენებლო მექანიკის, სეისმომედეგობის
და საინჟინრო ექსპერტიზის ცენტრი (დეპარტამენტი)ს
უფროსი

ელექტრონული დოკუმენტის ასლის მატერიალურ დოკუმენტთან თანაბარ იურიდიულ ძალას ვადასტურებ.
ხელმოწერისთვის პასუხისმგებელი პირი _____
(ხელმოწერა) ბ.ა

თარიღი 11.09.2023

სასამართლო ექსპერტიზის ეროვნული ბიურო
NATIONAL FORENSICS BUREAU

№ 5005834023
11/09/2023

5005834023

შპს „დაგი"-ს დირექტორს ბნ/ქბნ მიხეილ შარანგიას

ბატონო მიხეილ,

თქვენი ა/წლის 5 სექტემბრის # 02/02/09/23 წერილზე (რეგისტრაციის #1007116623), სადაც მოთხოვნილი გაქვთ საპროექტო ტერიტორიის სამშენებლოდ განვითარების შესახებ პოზიციის დაფიქსირება, გაცნობებთ, რომ კონკრეტული ტერიტორიის საინჟინრო-გეოლოგიური კვლევის ანგარიშში ასახული უნდა იყოს მონაცემები ტერიტორიის საინჟინრო-გეოლოგიური პირობების შესახებ და შესაბამისი რეკომენდაციები. რაც შეეხება სამშენებლო კუთხით განვითარების შესაძლებლობას, აღნიშნულ საკითხთან დაკავშირებით, ბიუროს მიერ გაცემულ #005606423 დასკვნაში დაფიქსირებულია პოზიცია (იხ. გვერდი 1/17 – „ტერიტორია საინჟინრო-გეოლოგიური პირობების სირთულის მიხედვით, ს.ნ. და წ. 1.02-07-87-ს მე-10 დანართის თანახმად, მიეკუთვნება III (რთული) სირთულის კატეგორიას. გარემოს ეროვნული სააგენტოს გეოლოგიის დეპარტამენტის მიერ შედგენილი ანგარიშის „ქ. თბილისის ტერიტორიის საინჟინრო-გეოლოგიური პირობები და გეოლოგიური საფრთხეების შეფასება"-ს მიხედვით, საკვლევი ტერიტორია მოთავსებულია მაღალი რისკის ზონაში").

აღნიშნულ დასკვნაში ტერიტორიის საინჟინრო-გეოლოგიური პირობები განისაზღვრა ტექნიკური დავალების მოთხოვნების შესაბამისად, რომელიც შედგენილია საკვლევ ტერიტორიაზე მრავალფუნქციური შენობის განთავსებისათვის კონსტრუქციული პროექტის შესადგენად და ამ შენობის დასაპროექტებლად სამშენებლო მოედანზე გავრცელებული გრუნტების ყველა საჭირო პარამეტრის განსაზღვრისათვის. დასკვნაში, ინჟინერ-გეოლოგის მიერ გრუნტების ფიზიკურ-მექანიკური თვისებების შეფასებასთან ერთად, მოცემულია რეკომენდაცია გეოდინამიკური მოვლენების განვითარების თავიდან აცილებისათვის.

ყოველივე ზემოაღნიშნულიდან გამომდინარე, #01.14.16.015.516 საკასტრო კოდით რეგისტრირებულ მიწის ნაკვეთზე მრავალფუნქციური შენობის განთავსება შესაძლებელია, ამასთან აუცილებელია ჩატარებული გეოლოგიური კვლევების შედეგები, რეკომენდაციები, მოსალოდნელი რისკები და სირთულეები გათვალისწინებული იყოს შენობის კონსტრუქციული და მშენებლობის ორგანიზაციის პროექტის შედგენისას.

თბილისი, 0162, ი. ჭავჭავაძის გამზ. 84
ქუთაისი 4600, ი. ჭავჭავაძის გამზ. 2ª
ბათუმი, 6000 პ. მელიქიშვილის ქუჩა 102

84 Chavchavadze Ave., Tbilisi 0162
2ª I. Chavchavadze Ave., Kutaisi 4600
102 P. Melikishvili Str., Batumi 6000

+995 32 2 258 484 | info@expertiza.gov.ge | expertiza.gov.ge



CV

პერსონალური ინფორმაცია

სახელი, გვარი:	**ნინა არეშიძე**
დაბადების თარიღი:	02.05.1950
დაბადების ადგილი:	წყალტუბოს რ-ნი სოფ. საყულია
მისამართი :	თბილისი, გუთნის II შესახვევი #3
ტელეფონი:	274-89-37(სახლი); 236–46–71(სამსახური) ; 593-74-29-98
ელ.ფოსტა:	nare@gtu.ge

პროფესიული მოღვაწეობა

სამეც. / აკად. ხარისხი:	გეოლოგიის დოქტორის აკადემიური ხარისხი
სამუშაო ადგილი/ორგანიზაცია:	საქართველოს ტექნიკური უნივერსიტეტი; სამშენებლო ფაკულტეტი
დაწესებულების მისამართი:	მ. კოსტავას ქ. 72, I-კორპუსი, V-ე სართული, ოთახი 509
თანამდებობა :	ასისტ. პროფ.

განათლება

1966–1971	საქართველოს ტექნიკური უნივერსიტეტი. სამთო-გეოლოგიური ფაკულტეტი
2004	გეოლოგია-მინერალოგიის მეცნიერებატა კანდიდატი

სამუშაო გამოცდილება

2020-დღემდე	შპს „მშენ-ექსპერტი+“ ინსპექტორის თანამდებობაზე საინჟინრო-გელოგიის მიმართულებით
2015-2019 წწ	შპს „მშენ-ექსპერტი“ სპეციალისტის თანამდებობაზე
2004-2012 წწ	სამშენებლო ფაკულტეტზე საინჟინრო-გეოლოგიისა და გრუნტების მექანიკის ლაბორატორიაში სპეციალისტად

2003-დღემდე	საქართველოს ტექნიკური უნივერსიტეტი, ასისტენტ პროფესორი
1994-2003	საქართველოს ტექნიკური უნივერსიტეტი, №45 მიმართულების უფროსი მასწავლებელი
1972-1994	საქართველოს პოლიტექნიკური ინსტიტუტის უმც. მეცნ. თანამშრომელი

მეცნიერული მიღწევები

მონოგრაფია	–
სახელმძღვანელო	–
სტატიები	23
კონფერენციები	2
გამოგონებები	1
გრანტები	–

მეცნიერული მოღვაწეობის დაწვრილებით გაცნობა შეგიძლიათ შემდეგ მისამართზე: http://gtu.ge/mecniereba2011

ენების ცოდნა

რუსული	თავისუფლად
გერმანული	ლექსიკონის გამოყენებით.

პედაგოგიური საქმიანობა

სასწავლო კურსის დასახელება	სწავლების საფეხური /მშენებლობა
1. საინჟინრო გეოლოგია	1. ბაკალავრიატი 2. მაგისტრატურა

ინტერესის სფერო

გრუნტების მექანიკა, გეოლოგია

დამსახურებები, ჯილდოები, სერტიფიკატები

ჰობი

მუსიკა, მოგზაურობა

საქართველოს რესპუბლიკა

მოქალაქის პირადობის მოწმობა



პირადი № 01011027216

სახელი ნინა

გვარი არეშიძე

დაბადების თარიღი 02.05.1950წ.

დაბადების ადგილი წყალტუბო

ეროვნება ----

N° 8 0253894

პირადი ხელმოწერა

მისამართი ---

მოწმობის გამცემი ორგანოს დასახელება თბილისის ისნის რ-ნის შ.ს.სამმართველო

გაცემის თარიღი 09.09.1999წ.

მოქმედების ვადა უვადო

ბ.ა. თანამდებობის პირის ხელმოწერა

მეცნიერებათა კანდიდატის დიპლომი

№ 004364

თბილისი. 2004 წლის დეკემბერი

საქართველოს მეცნიერებათა აკადემიის ჰიდროგეოლოგიისა და საინჟინრო გეოლოგიის ინსტიტუტის

G 04.06 №5 სადისერტაციო საბჭოს გადაწყვეტილებით

(ოქმი № 8 29.09.2004)

ნინო ქრეშიძეს

მიენიჭა გეოლოგიურ-მინერალოგიურ 04.00.07;

მეცნიერებათა კანდიდატის ხარისხი

ამ გადაწყვეტილების საფუძველზე დიპლომი გასცა საქართველოს სწავლულ ექსპერტთა საბჭომ

სადისერტაციო საბჭოს თავმჯდომარე

ბ. ა.

სწავლულ ექსპერტთა საბჭოს თავმჯდომარე

Diploma of a Candidate of Sciences

№ 004364

Tbilisi, December 2004

Institute of Hydrogeology and Engineering Geology, Georgian Academy of Sciences

By decision of the Dissertation Board G 04.06 №5

(Protocol № 8 of 29.09.2004;)

THE DEGREE OF A CANDIDATE OF SCIENCES

Geological - Mineralogical 04.00.07,

WAS CONFERRED ON

Nino Kreshidze

On the grounds of this decision the diploma has been issued by the Board of Academic Experts of Georgia

Chairman of the Dissertation Board

(Seal)

Chairman of the Board of Academic Experts

G. Kharadze

მეცნიერებათა კანდიდატის დიპლომი

№ 004364

თბილისი, 2004 წლის დეკემბერი

საქართველოს მეცნიერებათა აკადემიის ჰიდროგეოლოგიისა და საინჟინრო გეოლოგიის ინსტიტუტის

G 04.06 №5 სადისერტაციო საბჭოს გადაწყვეტილებით

(ოქმი № 8 29.09.2004)

ნინო არეშიძეს

მიენიჭა გეოლოგიურ-მინერალოგიურ 04.00.07;

მეცნიერებათა კანდიდატის ხარისხი

ამ გადაწყვეტილების საფუძველზე დიპლომი გასცა საქართველოს სწავლულ ექსპერტთა საბჭომ

სადისერტაციო საბჭოს თავმჯდომარე

ბ. ა.

სწავლულ ექსპერტთა საბჭოს თავმჯდომარე

Diploma of a Candidate of Sciences

№ 004364

Tbilisi, December 2004

Institute of Hydrogeology and Engineering Geology, Georgian Academy of Sciences

By decision of the Dissertation Board G 04.06 №5

(Protocol № 8 **of** 29.09.2004**)**

THE DEGREE OF A CANDIDATE OF SCIENCES

Geological-Mineralogical 04.00.07;

WAS CONFERRED ON

Nino Areshidze

On the grounds of this decision the diploma has been issued by the Board of Academic Experts of Georgia

Chairman of the Dissertation Board

(Seal)

Chairman of the Board of Academic Experts

G. Kharadze

დიპლომი

ე № 200780

ეს დიპლომი მიეცა ნინო სერგოს ასულ
არეშიძეს
მასზე, რომ იგი 1966 წელს შევიდა ვ.ი.ლენინის
სახ. შრომის წითელი დროშის ორდენოსანი
საქართველოს პოლიტექნიკურ ინსტიტუტში
და 1971 წელს დაამთავრა
აღნიშნული ინსტიტუტის
სრული კურსი სპეციალობით მაღაროს
ჩაძიებული საბადოების დაზვერვის
ტექნოლოგია და ტექნიკა
სახელმწიფო საგამოცდო კომისიის 1971 წ.
„ 29 “ აგვისტოს გადაწყვეტილებით
ნ.ს. არეშიძეს მიენიჭა
საშთო ინჟინრის კვალიფიკაცია.

სახელმწიფო საგამოცდო კომისიის თავმჯდომარე

რექტორი მდივანი

ბ. ა.

ქალაქი თბილისი 1971 წ. „ 30 “ სექტემბერი

სარეგისტრაციო № ГЕ-49

Грузинский яз.

ДИПЛОМ

Э № 200780

Настоящий диплом выдан Арешидзе
Нине Сергеевне
в том, что она в 1966 году поступила
в Грузинский ордена Труд. Красного Знамени
политехнический инст-т им. В.И. Ленина
и в 1971 году окончила полный курс
названного института
по специальности Технология и техника
разведки месторождений полезных
ископаемых
Решением Государственной экзаменационной
комиссии от 29 июня 1971 г.
Арешидзе Н.С.
присвоена квалификация
горного инженера

Председатель Государственной экзаменационной комиссии

Ректор

Секретарь

М. П.

Город Тбилиси „ 30 “ сентября 1971 г.

Регистрационный № ГЕ-49

Московская типография Гознака. 1970.

სსიპ „აკრედიტაციის ერთიანი ეროვნული ორგანო – აკრედიტაციის ცენტრი“

აკრედიტაციის მოწმობა

EA BLA-ის ხელმომწერი

GAC-IB-0350

ადასტურებს, რომ

შპს „მშენ-ექსპერტი +“-ს

A-ტიპის ინსპექტირების ორგანო

იურიდიული მისამართი: ქ. თბილისი, გუდარეხის შესახვევი №23;
ფაქტიური მისამართი: ქ. თბილისი, გიორგი მიროტაძის ქ. №6;

შეფასდა და აკმაყოფილებს საქართველოს სტანდარტის

სსტ ისო/იეკ 17020:2012/2013-ის მოთხოვნებს

აკრედიტაციის სფერო მოცემულია აკრედიტაციის მოწმობის დანართში, რომელიც წარმოადგენს მის განუყოფელ ნაწილს.

აკრედიტაციის ცენტრის
გენერალური დირექტორი

რეგისტრაციის თარიღი
09 თებერვალი 2021 წ.

ძალაშია
09 თებერვალი 2025 წ.

0186 თბილისი, ალ. ყაზბეგის გამზ. №42ა

დამკვეთი: სსიპ „აკრედიტაციის ერთიანი ეროვნული ორგანო - აკრედიტაციის ცენტრი“
დამამზადებელი: შპს „სოლეი“. სფს-ს რეგისტრაციის № 06-3938

KA990154623612421

საქართველოს
ეკონომიკისა და მდგრადი
განვითარების სამინისტრო

სსიპ აკრედიტაციის ერთიანი ეროვნული ორგანო
-აკრედიტაციის ცენტრი

MINISTRY OF ECONOMY
AND SUSTAINABLE
DEVELOPMENT OF GEORGIA

LEPL NATIONAL BODY OF ACCREDITATION
ACCREDITATION CENTER

0186, თბილისი, ალ. ყაზბეგის გამზ. 42ა

42[a] Al. Kazbegi Ave, 0186, Tbilisi, Georgia

Tel: + 995 2 19 22 33
Fax: + 995 2 39 93 48;
E-mail: gac@gac.gov.ge

№ GAC-03/106

10 / თებერვალი / **2021** წ.

შპს „მშენ-ექსპერტი +“-ს A - ტიპის ინსპექტირების
ორგანოს

გიგზავნით, სსიპ „აკრედიტაციის ერთიანი ეროვნული ორგანო - აკრედიტაციის ცენტრი“-ს გენერალური დირექტორის 2021 წლის 09 თებერვლის № 06/27 განკარგულებას, არედიტაციის მოწმობას და თანდართულ აკრედიტაციის სფეროს.

დანართი: აკრედიტაციის მოწობა, სფერო და განკარგულება.

გენერალური დირექტორი

ხელმოწერილია/
შტამპდასმულია
ელექტრონულად

ნათია მიქელაძე

სსიპ „აკრედიტაციის ერთიანი ეროვნული ორგანო - აკრედიტაციის ცენტრი“

განკარგულება

KA990108174596221

№ **06/27** 09 / თებერვალი / 2021 წ.

შპს „მშენ-ექსპერტი +“-ს **A** - ტიპის ინსპექტირების ორგანოს აკრედიტაციის მინიჭების თაობაზე

საქართველოს კანონის „პროდუქტის უსაფრთხოებისა და თავისუფალი მიმოქცევის კოდექსის“ 99-ე მუხლის მე-3 ნაწილის შესაბამისად და სსიპ აკრედიტაციის ერთიანი ეროვნული ორგანო - აკრედიტაციის ცენტრის გენერალური დირექტორის 2020 წლის 10 აპრილის N01-1 ბრძანებით დამტკიცებული „აკრედიტაციის წესების და პროცედურების" საკ 1.1:2020 - „აკრედიტაციის საერთო წესები და პროცედურები“-ს მე-10 მუხლის მე-5 და მე-6 პუნქტების, საკ 1.7:2020 "წესები და პროცედურები ინსპექტირების ორგანოების სსტ ისო/იეკ 17020:2012/2013 შესაბამისობაზე აკრედიტაციისათვის“ და საკ 1.10:2020 – „აკრედიტაციის ცენტრის მიერ აკრედიტებული შშო-ების რეესტრის წარმოების წესი“-ის მე-3 მუხლის საფუძველზე,

1. შპს „მშენ-ექსპერტი+“-ს A-ტიპის ინსპექტირების ორგანო დადებითად შეფასდეს საქართველოს სტანდარტთან ისო/იეკ 17020:2012/2013 შესაბამისობაზე და მიენიჭოს აკრედიტაცია.

2. გაიცეს აკრედიტაციის მოწმობა თანდართულ აკრედიტაციის სფეროსთან ერთად.

3. შესაბამისი ინფორმაცია შეტანილ იქნას აკრედიტებული შშო-ების რეესტრში და გამოქვეყნდეს აკრედიტაციის ცენტრის ვებგვერდზე www.gac.gov.ge.

4. განკარგულება შეიძლება გასაჩივრდეს საქართველოს ეკონომიკისა და მდგრადი განვითარების სამინისტროში (მის. ქ. თბილისი, სანაპიროს ქ. N2) ან თბილისის საქალაქო სასამართლოში (მის. ქ. თბილისი, დავით აღმაშენებლის ხეივანი, მე-12 კმ, N6) მისი ოფიციალური წესით გაცნობის დღიდან ერთი თვის ვადაში.

საფუძველი:

1. აკრედიტაციის კომიტეტის 2021 წლის 05 თებერვლის გადაწყვეტილება.
2. აკრედიტაციის სამსახურის უფროსის ნესტან მგელაძის 2021 წლის 08 თებერვლის **№ 80-04/GAC** მოხსენებითი ბარათი.

გენერალური დირექტორი

ხელმოწერილია/
შტამპდასმულია
ელექტრონულად

ნათია მიქელაძე

აკრედიტაციის მოწმობის ნომერი GAC-IB-0350
განკარგულება № 06/27
თარიღი: 09.02.2021 წელი

„ვამტკიცებ“
აკრედიტაციის ცენტრის
გენერალური დირექტორი
ნათია მიქელაძე

სფეროს აქტუალიზაცია
აკრედიტაციის მოწმობის ნომერი GAC-IB-0350
განკარგულება № 01/40
თარიღი: 08.06.2021 წელი

სფეროს აქტუალიზაცია
განკარგულება №01/88
თარიღი: 12.09.2023 წ.

A - ტიპის ინსპექტირების ორგანოს აკრედიტაციის სფერო

შპს „მშენ-ექსპერტი +“

იურიდიული მისამართი: ქ. თბილისი, გუდარეხის შესახვევი №23;
ფაქტიური მისამართი: ქ. თბილისი, გიორგი მიროტაძის ქ. №6;

1	2	3	4
1	ობიექტის ხარჯთაღრიცხვის ინსპექტირება.	ინსპექტირების ამოცანიდან გამომდინარე: ობიექტის ხარჯთაღრიცხვის შესაბამისობის შეფასება დადგენილ მოთხოვნებთან, საშუალო საბაზრო ფასებთან და საჭიროების შემთხვევაში პროექტთან.	1. სამშენებლო ნორმები და წესები (СНиП - ნაწილი IV); 2. ერთიანი ნორმები და ფასდებები -(ЕНиР) 3. (ВНиР)-სამშენებლო სამუშაოების უწყებრივი ნორმები; 4. (ВЗЕР)-სარემონტო-სამშენებლო სამუშაოების ზონალური ერთეული ნორმების კრებული; 5. (ССН)-ისტორიული და კულტურის ძეგლების სარესტავრაციო აღდგენითი სამუშაოების ნორმები და წესები; 6. სამშენებლო რესურსების ფასები (სრფ), გამომცემელი –მშენებლობის შემფასებელთა კავშირი (მშკ); 7. ტექნიკური რეგლამენტი – სამშენებლო სამუშაოების სახელმწიფო შესყიდვისას ზედნადები ხარჯებისა და გეგმიური მოგების განსაზღვრის შესახებ (საქართველოს მთავრობის 2014 წლის 14 იანვრის დადგენილება N55); 8. MEP-TP-G01 - ინსპექტირების მეთოდები და პროცედურები.
2	ობიექტის ხარჯთაღრიცხვის ფასწარმოქმნის ადექვატურობის ინსპექტირება.	ობიექტის ხარჯთაღრიცხვის შესაბამისობის შეფასება: • დადგენილ მოთხოვნებთან, საშუალო საბაზრო ფასებთან და საჭიროების შემთხვევაში პროექტთან; • კონკრეტული მომწოდებლის რესურსებთან და შესაძლებლობებთან.	1. სამშენებლო ნორმები და წესები (СНиП - ნაწილი IV - 82); 2. ერთიანი ნორმები და ფასები - (ЕНиР) 3. (ВНиР)-სამშენებლო სამუშაოების უწყებრივი ნორმები; 4. (ВЗЕР)-სარემონტო-სამშენებლო სამუშაოების ზონალური ერთეული ნორმების კრებული; 5. (ССН)-ისტორიული და კულტურის ძეგლების სარესტავრაციო აღდგენითი სამუშაოების ნორმები და წესები;

			6. სამშენებლო რესურსების ფასები (სრფ), გამომცემელი - მშენებლობის შემფასებელთა კავშირი (მშკ); 7. ტექნიკური რეგლამენტი -„სამშენებლო სამუშაოების ხარჯთაღრიცხვის ფასწარმოქმნის ადეკვატურობის დადგენის მეთოდიკა“ (საქართველოს მთავრობის 2017 წლის 26 სექტემბერი, დადგენილება №439) 8. ტექნიკური რეგლამენტი - სამშენებლო სამუშაოების სახელმწიფო შესყიდვისას ზედნადები ხარჯებისა და გეგმიური მოგების განსაზღვრის შესახებ (საქართველოს მთავრობის 2014 წლის 14 იანვრის დადგენილება N55); 9. MEP-TP-G02 - ინსპექტირების მეთოდები და პროცედურები.
3	ობიექტზე შესრულებული სამუშაოების ინსპექტირება (მათ შორის ფორმა N2-ის მიხედვით)	ინსპექტირების ამოცანიდან გამომდინარე: შესრულებული სამუშაოების შესაბამისობის შეფასება, საპროექტო-სახარჯთაღრიცხვო დოკუმენტაციასთან ან/და დადგენილ მოთხოვნებთან, შესყიდვების დოკუმენტებთან, მშენებლობის დროისათვის არსებულ საშუალო საბაზრო ფასებთან, ფარულ სამუშაოთა აქტებთან, ობიექტის ვიზუალური დათვალიერებისა (ფოტოფიქსირების ჩათვლით), აზომვების შედეგებთან და შესაბამისობის შეფასების დოკუმენტებთან;	1. სამშენებლო ნორმები და წესები (СНиП - ნაწილი IV); 2. ერთიანი ნორმები და ფასდებები -(ЕНиР) 3. (ВНиР)-სამშენებლო სამუშაოების უწყებრივი ნორმები; 4. (ВЗЕР)-სარემონტო-სამშენებლო სამუშაოების ზონალური ერთეული ნორმების კრებული; 5. (ССН)-ისტორიული და კულტურის ძეგლების სარესტავრაციო აღდგენითი სამუშაოების ნორმები და წესები; 6. სამშენებლო რესურსების ფასები (სრფ), გამომცემელი –მშენებლობის შემფასებელთა კავშირი (მშკ); 7. ტექნიკური რეგლამენტი – სამშენებლო სამუშაოების სახელმწიფო შესყიდვისას ზედნადები ხარჯებისა და გეგმიური მოგების განსაზღვრის შესახებ (საქართველოს მთავრობის 2014 წლის 14 იანვრის დადგენილება N55); 8. MEP-TP-G03 - ინსპექტირების მეთოდები და პროცედურები

4	ობიექტის ან მისი ნაწილის ტექნიკური მდგომარეობის (სამრეწველო და სამოქალაქო შენობა-ნაგებობების, ხიდების, გვირაბების, ჰიდროტექნიკური ნაგებობების, საავტომობილო გზების, აეროდრომების) შესრულებული სამშენებლო, სარემონტო, სამონტაჟო, სადემონტაჟო, სარეკონსტრუქციო, სარესტავრაციო სამუშაოების ინსპექტირება	ინსპექტირების ამოცანიდან გამომდინარე: არსებული ობიექტის მდგომარეობის შესაბამისობის შეფასება საპროექტო დოკუმენტაციასთან ან/და დადგენილ მოთხოვნებთან, ფარულ სამუშაოთა აქტებთან, ობიექტის ვიზუალური დათვალიერების (ფოტოფიქსირების ჩათვლით), აზომვებისა და გაზომვების შედეგებთან და შესაბამისობის შეფასების დოკუმენტებთან, მათ შორის ლაბორატორიული, ურღვევი კონტროლის მეთოდებით, გეოლოგიური და გეოფიზიკური კვლევების შედეგებთან.	1. სამშენებლო ნორმები და წესები -(СНиП-ნაწილი 1); 2. სამშენებლო ნორმები და წესები (СНиП - ნაწილი 2); 3. სამშენებლო ნორმები და წესები (СНиП - ნაწილი 3); 4. საქართველოს ტერიტორიაზე სამშენებლო სფეროს მარეგულირებელი ტექნიკური რეგლამენტები (საქართველოს მთავრობის 2014 წლის 15 იანვრის დადგენილება N71); 5. ტექნიკური რეგლამენტი „მისაწვდომობის ეროვნული სტანდარტების დამტკიცების თაობაზე“ (საქართველოს მთავრობის 2020 წლის 20 დეკემბერის დადგენილება N 732). 6. ტექნიკური რეგლამენტი (საქართველოს მთავრობის 2016 წლის 28 იანვარის დადგენილება N41; 7. საქართველოს ეროვნული სტანდარტი სსტ 72:2009 „გზები საავტომობილო და საერთო სარგებლობის, გეომეტრიული და სტრუქტურული მოთხოვნები“; 8. MEP-TP-G04.1 - ინსპექტირების მეთოდები და პროცედურები.
5	ობიექტის ან მისი ნაწილის საინჟინრო ქსელების: • ელექტროქსელების და სისტემების (1000 ვ-მდე და 1000 ვ-ს ზევით); • სუსტი დენების; • გათბობა-ვენტილაცია-გაგრილების ქსელების და სისტემების; • წყალმომარაგება, კანალიზაცია,	ინსპექტირების ამოცანიდან გამომდინარე: არსებული ობიექტის მდგომარეობის შესაბამისობის შეფასება საპროექტო დოკუმენტაციასთან ან/და დადგენილ მოთხოვნებთან, ობიექტის ვიზუალური დათვალიერების (ფოტოფიქსირების ჩათვლით), აზომვებისა და გაზომვების შედეგებთან და შესაბამისობის შეფასების დოკუმენტებთან, მათ შორის ლაბორატორიული, ურღვევი კონტროლის მეთოდებით, გეოლოგიური და გეოფიზიკური კვლევების შედეგებთან.	1. სამშენებლო ნორმები და წესები (СНиП - ნაწილი 2); 2. სამშენებლო ნორმები და წესები (СНиП - ნაწილი 3;) 3. საქართველოს ტერიტორიაზე სამშენებლო სფეროს მარეგულირებელი ტექნიკური რეგლამენტები (საქართველოს მთავრობის 2014 წლის 15 იანვრის დადგენილება N71); 4. ელექტროდანადგართა მოწყობის წესები (ПУЭ) 5. ტექნიკური რეგლამენტი: „ელექტრო-სადგურებისა და ქსელების ტექნიკური ექსპლუატაციის წესების შესახებ) (საქართველოს მთავრობის დადგენილება №434, 2013 წლის 31 დეკემბერი); 6. ტექნიკური რეგლამენტი: „ ელექტრო დანადგარების

	წყალარინების სისტემების; • გაზის ქსელებისა და სისტემების: - საშუალო და დაბალი წნევის, მიწის ზედა და მიწის ქვედა გაზსადენები წნევა - 0 კგ/სმ²-დან - 0,005 კგ/სმ²-ჩათვლით. - საშუალო წნევის, მიწის ზედა და მიწის ქვედა გაზსადენები, წნევით: 0,005 კგ/სმ²-დან - 3 კგ/სმ²-ჩათვლით. - ძეოო კატეგოოიის მაღალი წნევის მიწის ზედა და მიწის ქვედა გაზსადენები, წნევით: 3 კგ/სმ²-დან - 6 კგ/სმ²-ჩათვლით. - პირველადი კატეგორიის მაღალი წნევის მიწის ზედა და მიწის ქვედა გაზსადენები, წნევით: 6 კგ/სმ²-დან - 12 კგ/სმ²-ჩათვლით)		ექსპლუატაციისას უსაფრთხოების წესების შესახებ“ (საქართველოს მთავრობის დადგენილება №340, 2013 წლის 17 დეკემბერი); 7. ტექნიკური რეგლამენტი „ელექტრული ქსელების ხაზობრივი ნაგებობების დაცვის წესისა და მათი დაცვის ზონების დადგენის შესახებ“ (საქართველოს მთავრობის 2013 წლის 24 დეკემბრის N 366 დადგენილება); 8. ტექნიკური რეგლამენტი: „გაზის სისტემების უსაფრთხოების ზოგადი მოთხოვნები“ (საქართველოს მთავრობის N101 დადგენილება 2014 წლის 22 იანვარი); 9. ტექნიკური რეგლამენტი (საქართველოს მთავრობის 2016 წლის 28 იანვარის დადგენილება N41; 10. საუწყებო სამშენებლო ნორმები (BCH); 11. ისო/იეკ 11801-2017 12. MEP-TP-G04.2 - ინსპექტირების მეთოდები და პროცედურები.

	შესრულებული სამშენებლო, სარემონტო, სამონტაჟო, სადემონტაჟო, სარეკონსტრუქციო, სარესტავრაციო სამუშაოების ინსპექტირება		
6	ობიექტის (სამრეწველო და სამოქალაქო შენობა-ნაგებობების, ხიდების, გვირაბების, ჰიდროტექნიკური ნაგებობების, საავტომობილო გზების, აეროდრომების, ელექტროქსელების და სისტემების (1000 ვ-მდე და 1000 ვ-ს ზევით), სუსტი დენების, გათბობა-ვენტილაცია-გაგრილების ქსელების და სისტემების, წყალმომარაგება, კანალიზაცია, წყალარინების ქსელების და სისტემების.....) სამშენებლო სამუშაოებზე ტექნიკური ზედამხედველობა – ინსპექტირება	ინსპექტირების ამოცანიდან გამომდინარე: ობიექტის სამშენებლო, სარემონტო, სამონტაჟო, სადემონტაჟო, სარეკონსტრუქციო, სარესტავრავიო სამუშაოების პროცესზე დასწრება/დაკვირვება და შესაბამისობის შეფასება საპროექტო-სახარჯთაღრიცხვო დოკუმენტაციასთან ან/და დადგენილ მოთხოვნებთან. შენობების, შენობების ნაწილების ან შენობების ელემენტების ენერგოეფექტურობის პროექტთან შესაბამისობის დადგენა.	1. სამშენებლო ნორმები და წესები (СНиП - ნაწილი 3); 2. სამშენებლო ნორმები და წესები (СНиП - ნაწილი 4); 3. ელექტროდანადგართა მოწყობის წესები (ПУЭ); 4. საქართველოს ტერიტორიაზე სამშენებლო სფეროს მარეგულირებელი ტექნიკური რეგლამენტები (საქართველოს მთავრობის 2014 წლის 15 იანვრის დადგენილება N71); 5. საქართველოს ეროვნული სტანდარტი სსტ 72:2009 „ გზები საავტომობილო და საერთო სარგებლობის. გეომეტრიული და სტრუქტურული მოთხოვნები“; 6. საქართველოს მთავრობის 2014 წლის 15 იანვრის დადგენილებაში N 732. 2020 წლის 20 დეკემბერი. (ტექნიკური რეგლამენტი „მისაწვდომობის ეროვნული სტანდარტების დამტკიცების თაობაზე“) 7. ტექნიკური რეგლამენტი (საქართველოს მთავრობის 2016 წლის 28 იანვარის დადგენილება N41); 8. ტექნიკური რეგლამენტი: „ელექტრო-სადგურებისა და ქსელების ტექნიკური ექსპლუატაციის წესების შესახებ) (საქართველოს

			მთავრობის დადგენილება №434, 2013 წლის 31 დეკემბერი); 9. ტექნიკური რეგლამენტი: „ ელექტრო დანადგარების ექსპლუატაციისას უსაფრთხოების წესების შესახებ“ (საქართველოს მთავრობის დადგენილება №340, 2013 წლის 17 დეკემბერი); 10. ტექნიკური რეგლამენტი „ელექტრული ქსელების ხაზობრივი ნაგებობების დაცვის წესისა და მათი დაცვის ზონების დადგენის შესახებ“ (საქართველოს მთავრობის 2013 წლის 24 დეკემბრის # 366 დადგენილება); 11. საქართველოს მთავრობის 2021 წლის 13 ივლისის დადგენილება N 354 „შენობების, შენობების ნაწილების ან შენობების ელემენტების ენერგოეფექტურობის მინიმალური მოთხოვნების დამტკიცების შესახებ" 12. MEP-TP-G05 - ინსპექტირების მეთოდები და პროცედურები
7	პროექტის საინჟინრო-გეოლოგიური კვლევის/დასკვნის მოქმედ დოკუმენტებთან შესაბამისობის შეფასება/ინსპექტირება	ობიექტის საპროექტო დოკუმენტაციის, ობიექტის პროექტის ნაწილების შესაბამისობის დადგენა ტექნიკურ დავალებასთან ან/და დადგენილ მოთხოვნებთან.	1. სამშენებლო ნორმები და წესები - (СНиП-ნაწილი 1); 2. სამშენებლო ნორმები და წესები - (СНиП-ნაწილი 4); 3. საქართველოს ტერიტორიაზე სამშენებლო სფეროს მარეგულირებელი ტექნიკური რეგლამენტები (საქართველოს მთავრობის 2014 წლის 15 იანვრის დადგენილება N71); 4. MEP-TP-G06.5 - ინსპექტირების მეთოდები და პროცედურები.

8	პროექტის არქიტექტურული ნაწილის მოქმედ დოკუმენტებთან შესაბამისობის შეფასება/ინსპექტირება.	ობიექტის საპროექტო დოკუმენტაციის, ობიექტის პროექტის ნაწილების შესაბამისობის დადგენა ტექნიკურ დავალებასთან ან/და დადგენილ მოთხოვნებთან.	1. სამშენებლო ნორმები და წესები -(СНиП-ნაწილი 2); 2. ტექნიკური რეგლამენტი „მისაწვდომობის ეროვნული სტანდარტების დამტკიცების თაობაზე“ (საქართველოს მთავრობის 2020 წლის 20 დეკემბერის დადგენილება N 732). 3. ტექნიკური რეგლამენტი (საქართველოს მთავრობის 2016 წლის 28 იანვარის დადგენილება N41); 4. საქართველოს ტერიტორიაზე სამშენებლო სფეროს მარეგულირებელი ტექნიკური რეგლამენტები (საქართველოს მთავრობის 2014 წლის 15 იანვრის დადგენილებაში N71) 5. MEP-TP-G06.6 - ინსპექტირების მეთოდები და პროცედურები.
9	პროექტის კონსტრუქციული ნაწილის (სამრეწველო და სამოქალაქო შენობა-ნაგებობების, ხიდების, გვირაბების, ჰიდროტექნიკური ნაგებობების, საავტომობილო გზების, აეროდრომების, ...) მოქმედ დოკუმენტებთან შესაბამისობის შეფასება/ინსპექტირება	ობიექტის საპროექტო დოკუმენტაციის, ობიექტის პროექტის ნაწილების შესაბამისობის დადგენა ტექნიკურ დავალებასთან ან/და დადგენილ მოთხოვნებთან.	1. სამშენებლო ნორმები და წესები -(СНиП-ნაწილი 1); 2. სამშენებლო ნორმები და წესები -(СНиП-ნაწილი 2); 3. სამშენებლო ნორმები და წესები -(СНиП-ნაწილი 3); 4. საქართველოს ტერიტორიაზე სამშენებლო სფეროს მარეგულირებელი ტექნიკური რეგლამენტები (საქართველოს მთავრობის 2014 წლის 15 იანვრის დადგენილებაში N71); 5. საქართველოს ეროვნული სტანდარტი სსტ 72:2009 „ გზები საავტომობილო და საერთო სარგებლობის. გეომეტრიული და სტრუქტურული მოთხოვნები“; 6. MEP-TP-G06.1 - ინსპექტირების მეთოდები და პროცედურები.
10	პროექტის საინჟინრო ქსელების: ელ. მომარაგება 1000 ვ-მდე და 1000 ვ-ს ზევით, და მათი	ობიექტის საპროექტო დოკუმენტაციის, ობიექტის პროექტის ნაწილების შესაბამისობის დადგენა ტექნიკურ	1. სამშენებლო ნორმები და წესები -(СНиП-ნაწილი 2); 2. ტექნიკური რეგლამენტი: „ელექტრო-სადგურებისა და ქსელების ტექნიკური ექსპლუატაციის წესების

	ტექნოლოგიური ნაწილის მოქმედ დოკუმენტებთან შესაბამისობის შეფასება/ინსპექტირება	დავალებასთან ან/და დადგენილ მოთხოვნებთან.	შესახებ) (საქართველოს მთავრობის დადგენილება №434, 2013 წლის 31 დეკემბერი); 3. ტექნიკური რეგლამენტი: „ ელექტრო დანადგარების ექსპლუატაციისას უსაფრთხოების წესების შესახებ“ (საქართველოს მთავრობის დადგენილება №340, 2013 წლის 17 დეკემბერი); 4. ელექტროდანადგართა მოწყობის წესები (ПУЭ); 5. ტექნიკური რეგლამენტი „ელექტრული ქსელების ხაზობრივი ნაგებობების დაცვის წესისა და მათი დაცვის ზონების დადგენის შესახებ“ (საქართველოს მთავრობის 2013 წლის 24 დეკემბრის N366 დადგენილება); 6. MEP-TP-G06.2 - ინსპექტირების მეთოდები და პროცედურები.
11	პროექტის საინჟინრო ქსელების: სუსტი დენების და მათი ტექნოლოგიური ნაწილის მოქმედ დოკუმენტებთან შესაბამისობის შეფასება/ინსპექტირება		1. სამშენებლო ნორმები და წესები - (СНиП-ნაწილი 2); 2. საუწყებო სამშენებლო ნორმები (ВСН); 3. ტექნიკური რეგლამენტი (საქართველოს მთავრობის 2016 წლის 28 იანვარის დადგენილება N41); 4. ელექტროდანადგართა მოწყობის წესები (ПУЭ); 5. MEP-TP-G06.2 - ინსპექტირების მეთოდები და პროცედურები.
12	პროექტის საინჟინრო ქსელების: წყალმომარაგება, კანალიზაცია, წყალარინება და მათი ტექნოლოგიური ნაწილის მოქმედ დოკუმენტებთან	ობიექტის საპროექტო დოკუმენტაციის, ობიექტის პროექტის ნაწილების შესაბამისობის დადგენა ტექნიკურ დავალებასთან ან/და დადგენილ მოთხოვნებთან.	1. სამშენებლო ნორმები და წესები (СНиП - ნაწილი 2); 2. სამშენებლო ნორმები და წესები (СНиП - ნაწილი 3); 3. საქართველოს ტერიტორიაზე სამშენებლო სფეროს მარეგულირებელი ტექნიკური რეგლამენტები (საქართველოს მთავრობის 2014 წლის 15 იანვრის დადგენილებაში N71); 4. ტექნიკური რეგლამენტი (საქართველოს მთავრობის 2016 წლის 28 იანვარის დადგენილება

	შესაბამისობის შეფასება/ინსპექტირება		N41); 5. MEP-TP-G06.4 - ინსპექტირების მეთოდები და პროცედურები.
13	პროექტის საინჟინრო ქსელების: ვენტილაცია, კონდიცირება, გათბობა და მათი ტექნოლოგიური ნაწილის მოქმედ დოკუმენტებთან შესაბამისობის შეფასება/ინსპექტირება	ობიექტის საპროექტო დოკუმენტაციის, ობიექტის პროექტის ნაწილების შესაბამისობის დადგენა ტექნიკურ დავალებასთან ან/და დადგენილ მოთხოვნებთან.	1. სამშენებლო ნორმები და წესები (СНиП - ნაწილი 2); 2. ტექნიკური რეგლამენტი (საქართველოს მთავრობის 2016 წლის 28 იანვარის დადგენილება N41); 3. საქართველოს ტერიტორიაზე სამშენებლო სფეროს მარეგულირებელი ტექნიკური რეგლამენტები (საქართველოს მთავრობის 2014 წლის 15 იანვრის დადგენილებაში N71); 4. MEP-TP-G06.3 - ინსპექტირების მეთოდები და პროცედურები.
14	პროექტის საინჟინრო ქსელების: გაზმომარაგება და მათი ტექნოლოგიური ნაწილის მოქმედ დოკუმენტებთან შესაბამისობის შეფასება/ინსპექტირება	ობიექტის საპროექტო დოკუმენტაციის, ობიექტის პროექტის ნაწილების შესაბამისობის დადგენა ტექნიკურ დავალებასთან ან/და დადგენილ მოთხოვნებთან.	1. სამშენებლო ნორმები და წესები (СНиП - ნაწილი 1); 2. სამშენებლო ნორმები და წესები (СНиП - ნაწილი 2); 3. ტექნიკური რეგლამენტი: „გაზის სისტემების უსაფრთხოების ზოგადი მოთხოვნები“ (საქართველოს მთავრობის N101 დადგენილება 2014 წლის 22 იანვარი); 4. ტექნიკური რეგლამენტი „მაგისტრალური გაზსადენის უსაფრთხო ექსპლუატაციის შესახებ“. საქართველოს მთავრობის დადგენილება №257. 2014 წლის 26 მარტი. 5. MEP-TP-G06 - ინსპექტირების მეთოდები და პროცედურები.

15	პროექტის სახანძრო უსაფრთხოების ნაწილის მოქმედ დოკუმენტებთან შესაბამისობის შეფასება/ინსპექტირება	ობიექტის საპროექტო დოკუმენტაციის, ობიექტის პროექტის ნაწილების შესაბამისობის დადგენა ტექნიკურ დავალებასთან ან/და დადგენილ მოთხოვნებთან.	1. სამშენებლო ნორმები და წესები (СНиП - ნაწილი 2); 2. ტექნიკური რეგლამენტი - „სახანძრო უსაფრთხოების წესების და პირობების შესახებ“ - საქართველოს მთავრობის დადგენილება N370; 3. ელექტროდანადგართა მოწყობის წესები (ПУЭ); 4. ტექნიკური რეგლამენტი (საქართველოს მთავრობის 2016 წლის 28 იანვარის დადგენილება N41); 5. MEP-TP-G06.8 - ინსპექტირების მეთოდები და პროცედურები.
16	პროექტის შრომის უსაფრთხოების ნაწილის მოქმედ დოკუმენტებთან შესაბამისობის შეფასება/ინსპექტირება	ობიექტის საპროექტო დოკუმენტაციის, ობიექტის პროექტის ნაწილების შესაბამისობის დადგენა ტექნიკურ დავალებასთან ან/და დადგენილ მოთხოვნებთან.	1. სამშენებლო ნორმები და წესები -(СНиП-ნაწილი 3); 2. ტექნიკური რეგლამენტი: „მშენებლობის უსაფრთხოების შესახებ“ (საქართველოს მთავრობის 2014 წლის 27 მაისის დადგენილება, N 361); 3. ტექნიკური რეგლამენტი: “ სიმაღლეზე მუშაობის უსაფრთხოების მოთხოვნები“ (საქართველოს მთავრობის 2017 წლის 27 ოქტომბრის დადგენილება N 477) 4. ტექნიკური რეგლამენტი (საქართველოს მთავრობის 2016 წლის 28 იანვარის დადგენილება N41); 5. საქართველოს ტერიტორიაზე სამშენებლო სფეროს მარეგულირებელი ტექნიკური რეგლამენტები (საქართველოს მთავრობის 2014 წლის 15 იანვრის დადგენილებაში N71); 6. MEP-TP-G06.7 - ინსპექტირების მეთოდები და პროცედურები.

ნასყიდობის ხელშეკრულება

ქ. თბილისი

29 ივნისი 2023 წ.

ერთი მხრივ, **სსიპ - სახელმწიფო ქონების ეროვნული სააგენტო,** (შემდეგში, **„გამყიდველი“**) წარმოდგენილი იურიდიული დეპარტამენტის სამართლებრივი უზრუნველყოფის სამსახურის წამყვანი სპეციალისტის ანა ჭეიშვილის (პ/ნ: 60001154386) სახით, მოქმედი სსიპ - სახელმწიფო ქონების ეროვნული სააგენტოს თავმჯდომარის მიერ 2023 წლის 26 ივნისს გაცემული №4/34586 მინდობილობით მინიჭებული უფლებამოსილების საფუძველზე და ფარგლებში და

მეორე მხრივ, **შპს - ვერტექსი (ს/ნ: 405071265)** (შემდეგში, **„მყიდველი“**) წარმოდგენილი დირექტორის გელა ხიზანიშვილის (პ/ნ 20001010955) სახით,

შემდეგში თითოეული წოდებული, როგორც „მხარე“, ხოლო ერთობლივად, როგორც „მხარეები“,

„სახელმწიფო ქონების შესახებ“ საქართველოს კანონის, „სახელმწიფო ქონების პირდაპირი მიყიდვის ფორმით პრივატიზების შესახებ დებულების დამტკიცების თაობაზე“ საქართველოს ეკონომიკისა და მდგრადი განვითარების მინისტრის 2010 წლის 16 სექტემბრის №1-1/1537 ბრძანებისა და „სახელმწიფო საკუთრებაში არსებული უძრავი ქონების შპს „ვერტექსისათვის“ პირდაპირი მიყიდვის ფორმით პრივატიზების შესახებ“ საქართველოს მთავრობის 2023 წლის 29 მაისის №1017 განკარგულების საფუძველზე, ვდებთ წინამდებარე ხელშეკრულებას (შემდეგში, „ხელშეკრულება“) შემდეგზე:

მუხლი 1. ხელშეკრულების საგანი

„გამყიდველი“ გადასცემს, ხოლო „მყიდველი“ საკუთრებაში იღებს სახელმწიფო საკუთრებაში არსებულ, ქ. თბილისში, ელგუჯა ამაშუკელის ქუჩაზე მდებარე 3904 კვ/მ არასასოფლო-სამეურნეო დანიშნულების მიწის ნაკვეთს (მიწის (უძრავი ქონების) ს/კ: 01.14.16.015.516) (შემდეგში, „ქონება“), „ხელშეკრულებით“ გათვალისწინებული ვალდებულებების შესრულების პირობით.

მუხლი 2. საპრივატიზებო თანხა და მისი გადახდის წესი

2.1 „მყიდველი“ ვალდებულია უზრუნველყოს საპრივატიზებო თანხის, 6 000 000 (ექვსი მილიონი) ლარის (შემდეგში, "საპრივატიზებო თანხა") გადახდა „ხელშეკრულების“ გაფორმებიდან არაუმეტეს 12 (თორმეტი) თვის ვადაში;

2.2 "საპრივატიზებო თანხის" გადახდა „მყიდველის" მიერ განხორციელდება უნაღდო ანგარიშსწორების ფორმით, შემდეგ საბანკო ანგარიშზე ჩარიცხვის გზით:

სალარე ანგარიში:
ანგარიშის დასახელება (მიმღები): სსიპ „სახელმწიფო ქონების ეროვნული სააგენტო"
ანგარიშის ნომერი: GE50BG0000000655067100 / ანგარიშის ვალუტა: ლარი
მიმღები ბანკი: სს „საქართველოს ბანკი"; მიმღები ბანკის კოდი: №BAGAGE22

2.3 „საპრივატიზებო თანხა" გადახდილად ჩაითვლება მისი „გამყიდველის" ანგარიშზე ასახვის მომენტიდან.

2.4 „მყიდველმა" „საპრივატიზებო თანხის" გადახდისას უნდა მიუთითოს „ხელშეკრულების" ამ პუნქტში გათვალისწინებული ერთ-ერთი რეკვიზიტი იმგვარად, რომ გადახდის დამადასტურებელი დოკუმენტის მეშვეობით დგინდებოდეს თანხის გადახდის მიზნობრიობა:

1. „ხელშეკრულების" გაფორმების თარიღი;
2. „მხარის" სახელწოდება და საიდენტიფიკაციო კოდი;
3. „ქონების" საკადასტრო კოდი.

2.5 ხელშეკრულების 2.2 მუხლში მითითებული საბანკო ანგარიშის რეკვიზიტების ცვლილების შემთხვევაში, „გამყიდველი" წერილობით აცნობებს „მყიდველს".

მუხლი 3. „მხარეთა" უფლება-მოვალეობები

3.1„მყიდველი" ვალდებულია:

3.1.1 „ხელშეკრულების" გაფორმებიდან არაუმეტეს 36 (ოცდათექვსმეტი) თვის ვადაში, პირადად ან მესამე პირის მეშვეობით უზრუნველყოს, „ქონების" ან მისი ნაწილის განვითარების (რაც მოიცავს (მაგრამ შესაძლოა, არ შემოიფარგლებოდეს) „ხელშეკრულების" გაფორმებიდან არაუმეტეს 12 (თორმეტი) თვის ვადაში „ქონებაზე" საინჟინრო-გეოლოგიური/გეოტექნიკური კვლევის მომზადებას და გამაგრებითი სამუშაოების (ასეთის საჭიროების შემთხვევაში) განხორციელებას) მიზნით, არანაკლებ 5 350 000 (ხუთი მილიონ სამას ორმოცდაათი ათასი) ლარის ინვესტიციის (დამატებული ღირებულების გადასახადის გათვალისწინების გარეშე) განხორციელება. ამასთან, ყოველგვარი ბუნდოვანების აღმოფხვრის მიზნით, ზუსტდება, რომ ამ მუხლის შესაბამისად გაწეულ ინვესტიციად მიიჩნევა „ქონების" განვითარების მიზნით „ქონებაზე" გაწეული კაპიტალიზებადი ხარჯი. ამასთანავე, მანქანა-დანადგარების/მოწყობილობების შეძენის მიზნით გაწეული ხარჯები, განსახორციელებელ

ინვესტიციაში ჩაითვლება მხოლოდ იმ შემთხვევაში, თუკი შესაბამისი მანქანა-დანადგარები/მოწყობილობები განთავსებული/არსებითად დაკავშირებული იქნება „ქონებასთან“.

3.1.2 „ხელშეკრულების“ 3.1.1 მუხლით დადგენილი ვალდებულების შესრულების დადასტურების მიზნით, ამავე მუხლით განსაზღვრული ვადის ამოწურვიდან არაუგვიანეს 45 (ორმოცდახუთი) კალენდარული დღისა „გამყიდველს“ წარუდგინოს „ხელშეკრულების“ 4.4 მუხლით განსაზღვრული აუდიტორული დასკვნა;

3.1.3 „გამყიდველის“ მოთხოვნისთანავე, მაგრამ არაუგვიანეს ასეთი მოთხოვნის მიღებიდან 30 (ოცდაათი) კალენდარული დღისა, „გამყიდველს“ წარუდგინოს ინფორმაცია „ხელშეკრულებით“ ნაკისრი ვალდებულებების შესრულების მდგომარეობის შესახებ. ამასთან, ყოველგვარი ბუნდოვანების აღმოფხვრის მიზნით, ზუსტდება, რომ „გამყიდველისათვის“ წინამდებარე მუხლით გათვალისწინებული ინფორმაციის წარდგენის ვალდებულება „მყიდველს“ ეკისრება „ხელშეკრულებით“ ნაკისრი ვალდებულებების შესრულების, „გამყიდველის“ მიერ სრულად დადასტურებამდე;

3.1.4 დაფაროს „ქონებაზე“ საკუთრების უფლების და „ხელშეკრულებით“ ნაკისრი ვალდებულებების სსიპ - საჯარო რეესტრის ეროვნულ სააგენტოში (შემდეგში - „საჯარო რეესტრი“) რეგისტრაციის, აგრეთვე, „ხელშეკრულების“ გაფორმებასთან დაკავშირებული სხვა ხარჯ(ებ)ი.

3.2 „გამყიდველი“ ვალდებულია „მყიდველის“ მიერ „ხელშეკრულებით“ გათვალისწინებული შესაბამისი ვალდებულების შესრულების დამადასტურებელი დოკუმენტის წარმოდგენის შემთხვევაში, 30 (ოცდაათი) კალენდარული დღის ვადაში წერილობით დაადასტუროს ვალდებულების სრულად ან მისი ნაწილის შესრულების მიღება, რაც „საჯარო რეესტრში“ შესაბამისი ვალდებულების მოხსნის ან მასში ცვლილების რეგისტრაციის საფუძველია.

მუხლი 4. „ხელშეკრულების“ განსაკუთრებული პირობები

4.1 „მყიდველს“ „ქონებაზე“ საკუთრების უფლება გადაეცემა „ხელშეკრულების“ გაფორმების და საკუთრების უფლების „საჯარო რეესტრში“ რეგისტრაციის მომენტიდან. ამასთან, „ქონებაზე“ საკუთრების უფლება „მყიდველს“ გადაეცემა „ხელშეკრულებით“ ნაკისრი ვალდებულებების შესრულების პირობით.

4.2 „ქონებაზე“ საკუთრების უფლებასთან ერთად „საჯარო რეესტრში“ რეგისტრირდება ხელშეკრულებით გათვალისწინებული ვალდებულებები, მათ შორის „საპრივატიზებო თანხის“ გადახდის ვალდებულება.

4.3 „ხელშეკრულებით“ ნაკისრი ვალდებულებები შესრულებულად ითვლება „გამყიდველის“ მიერ მათი შესრულების წერილობით დადასტურების მომენტიდან.

4.4 „ხელშეკრულების“ 3.1.1 მუხლით გათვალისწინებული ვალდებულებების შესრულების დადასტურება განხორციელდება შესაბამისი აუდიტორული დასკვნის საფუძველზე, რომელიც უნდა შეიცავდეს რწმუნებას შესაბამისი ვალდებულების შესრულების თაობაზე და გაცემული უნდა იყოს „ბუღალტრული აღრიცხვის, ანგარიშგებისა და აუდიტის შესახებ“ საქართველოს კანონის მე-14 მუხლის მე-7 პუნქტით განსაზღვრული აუდიტორული ფირმის მიერ.

4.5 „მყიდველის“ მიერ „ხელშეკრულებით“ განსაზღვრული „საპრივატიზებო თანხის“ გადახდის შემდეგ, „ხელშეკრულების“ მოქმედების პერიოდში „მყიდველის“ მიერ „ქონების“ გასხვისების შემთხვევაში, „მყიდველი” ვალდებულია „ქონება“ ახალ მესაკუთრეზე გაასხვისოს იმავე პირობებით, რაც გათვალისწინებული იყო „ხელშეკრულებით“. ახალი მესაკუთრე სრულად ჩაენაცვლება „მყიდველს“ „ხელშეკრულებაში“. ამასთან, „ქონების“ გასხვისებამდე ახალი მესაკუთრის მიერ „გამყიდველს“ უნდა წარედგინოს შესაბამისი საბანკო გარანტია. „ქონების“ გასხვისების შესახებ წერილობით უნდა ეცნობოს „გამყიდველს“.

4.6 „მყიდველის“ მიერ „ხელშეკრულებით“ განსაზღვრული „საპრივატიზებო თანხის“ გადახდის შემდეგ, „ხელშეკრულების“ მოქმედების პერიოდში „მყიდველის“ მიერ „ქონების“ ნაწილობრივ გასხვისების შემთხვევაში, „მყიდველი“ ვალდებულია ქონების ნაწილი ახალ მესაკუთრეზე გაასხვისოს იმავე პირობებით, რაც გათვალისწინებულია „ხელშეკრულებით“. ასეთ შემთხვევაში, ახალი მესაკუთრე „მყიდველთან“ ერთად სოლიდარულად აგებს პასუხს „ხელშეკრულებით“ ნაკისრი ვალდებულებების შესრულებისათვის. ამასთან, „ქონების“ ნაწილობრივ გასხვისებამდე „გამყიდველს“ უნდა წარედგინოს შესაბამისი საბანკო გარანტია, რომლითაც „მყიდველთან“ ერთად პრინციპალად განსაზღვრული იქნება ახალი მესაკუთრე ან შესაბამისი გარანტის წერილობითი დასტური, რომ საბანკო გარანტიის საფუძველზე „გამყიდველის“ (ბენეფიციარის) მიერ მოთხოვნის დაყენების შემთხვევაში, „მყიდველის“ (პრინციპალის) სოლიდარული პასუხისმგებლობის მიუხედავად, გარანტი შეასრულებს „გამყიდველის“ (ბენეფიციარის) მოთხოვნას სრულად. „ქონების“ ნაწილის გასხვისების შესახებ წერილობით უნდა ეცნობოს „გამყიდველს“.

4.7 „მყიდველი“ უფლებამოსილია „გამყიდველის“ წერილობითი თანხმობის არსებობის შემთხვევაში, საპრივატიზებო ვალდებულებების შესრულების მიზნით, იპოთეკით დატვირთოს „ქონება“. ამასთან, „ქონების“ იპოთეკით დატვირთვის შემთხვევაში, იპოთეკარის მიმართ იპოთეკით უზრუნველყოფილი მოთხოვნის შეუსრულებლობის გამო იპოთეკით დატვირთული ქონების იპოთეკარის საკუთრებაში გადასვლისას ან „სააღსრულებო წარმოებათა შესახებ“ საქართველოს კანონით ან საქართველოს სამოქალაქო კოდექსით დადგენილი წესით რეალიზაციისას (მიუხედავად ასეთი რეალიზაციის ფორმისა) ახალ და ყოველ შემდგომ მესაკუთრეზე სრულად გადადის „ხელშეკრულებით“ გათვალისწინებული „მყიდველის“ ვალდებულებები.

4.8 „მყიდველის“ მიერ „ხელშეკრულებით“ განსაზღვრული „საპრივატიზებო თანხის“ გადახდამდე, „მყიდველს“ არ აქვს უფლება „ქონება“ ან მისი ნაწილი გაასხვისოს, გასცეს სარგებლობის უფლებით ან სხვაგვარად დატვირთოს „ხელშეკრულების“ 4.7 მუხლით გათვალისწინებული შემთხვევის გარდა.

4.9 „მყიდველის“ მიერ „ხელშეკრულებით“ განსაზღვრული „საპრივატიზებო თანხის“ გადახდის შემდეგ, „ხელშეკრულების“ მოქმედების პერიოდში „მყიდველს“ უფლება არ აქვს „გამყიდველთან“ შეთანხმების გარეშე „ქონება“ გასცეს სარგებლობაში ან სხვაგვარად დატვირთოს.

4.10 „მყიდველი“ არ თავისუფლდება „ხელშეკრულებით“ გათვალისწინებული შესაბამისი პასუხისმგებლობისაგან „ხელშეკრულებით“ ნაკისრი შესაბამისი ვალდებულებების შესასრულებლად გამოყენებული მესამე პირ(ებ)ის იმ ქმედებ(ებ)ისათვის, რამაც გამოიწვია აღნიშნული ვალდებულებების დარღვევა.

მუხლი 5. საბანკო გარანტია

5.1 „მყიდველის“ მიერ წარმოდგენილი სს საქართველოს ბანკის (ს/კ: 204378869) მიერ 2023 წლის 28 ივნისს გაცემული №PE1046025-23 საბანკო გარანტია (შემდეგში, „საბანკო გარანტია“), მისი მოქმედების პერიოდში უზრუნველყოფს „ხელშეკრულების“ 2.1 და 3.1.1 მუხლებით განსაზღვრული ვალდებულებების შესრულებას, მათ შორის, მათი შეუსრულებლობისათვის „ხელშეკრულების“ საფუძველზე დაკისრებული პირგასამტეხლოს გადახდას.

5.2 „მყიდველი“ ვალდებულია „საბანკო გარანტიის“ თანხის ოდენობის შემცირების შემთხვევაში, 1 (ერთი) თვის ვადაში შეავსოს იგი მის სრულ ოდენობამდე.

5.3 „მყიდველის“ მიერ „ხელშეკრულებით“ ნაკისრი ვალდებულებ(ებ)ის შეუსრულებლობის შედეგად „გამყიდველის“ მხრიდან, „ხელშეკრულების“ 6.7 მუხლის შესაბამისად „ხელშეკრულების“ მოშლის/ავტომატურად შეწყვეტის შემთხვევაში „საბანკო გარანტიის“ თანხა სრულად ირიცხება შესაბამის ბიუჯეტში.

მუხლი 6. „მხარეთა“ პასუხისმგებლობა და „ხელშეკრულების“ შეწყვეტა

6.1 „ხელშეკრულებით“ ნაკისრი ვალდებულებების შეუსრულებლობის შემთხვევაში, „მყიდველი“ იღებს გაფრთხილებას წერილობითი სახით, სადაც მიეთითება დარღვევის გამოსწორების ვადა (რომლის ხანგრძლივობა არ უნდა აღემატებოდეს „ხელშეკრულებით“ გათვალისწინებული ვალდებულებ(ებ)ის შესრულების (მათ შორის, პირგასამტეხლოს

გადახდის) უზრუნველსაყოფად წარმოდგენილი მოქმედი საბანკო გარანტიის ვადას, ხოლო, „ხელშეკრულების“ 2.1 ან/და 3.1.1 მუხლ(ებ)ით გათვალისწინებული ვალდებულების დარღვევის შემთხვევაში, ასევე, შესაბამისი ვალდებულების შესრულების ვადის ამოწურვიდან/ვალდებულების დარღვევიდან 1 წელს), პირგასამტეხლოს გადახდის ვალდებულების შესახებ და საბანკო ანგარიშის რეკვიზიტები, რომელზეც პირგასამტეხლოს თანხა უნდა იქნეს გადახდილი.

6.2 „ხელშეკრულების“ 2.1 მუხლით განსაზღვრული „საპრივატიზებო თანხის“ გადახდის ვალდებულების შეუსრულებლობის ან არაჯეროვანი შესრულების შემთხვევაში, „მყიდველს“ ეკისრება პირგასამტეხლო გადაუხდელი თანხის 0.1%-ის ოდენობით, დარღვევის დღიდან ყოველ ვადაგადაცილებულ დღეზე.

6.3 „ხელშეკრულების“ 3.1.1 მუხლით განსაზღვრული ვალდებულების შეუსრულებლობის ან არაჯეროვანი შესრულების შემთხვევაში, მყიდველს ეკისრება პირგასამტეხლო დარჩენილი განსახორციელებელი ინვესტიციის თანხის 0,05%-ის ოდენობით დარღვევის დღიდან ყოველ ვადაგადაცილებულ დღეზე.

6.4 „ხელშეკრულების“ 3.1.2 მუხლით განსაზღვრული ვალდებულების შეუსრულებლობის ან არაჯეროვანი შესრულების შემთხვევაში, „მყიდველს“ ეკისრება პირგასამტეხლო 50 (ორმოცდაათი) ლარის ოდენობით, დარღვევის დღიდან ყოველ ვადაგადაცილებულ დღეზე.

6.5 „ხელშეკრულების“ 3.1.3 მუხლით განსაზღვრული ვალდებულების თითოეულ ჯერზე შეუსრულებლობის შემთხვევაში „მყიდველს“ ეკისრება ერთჯერადი პირგასამტეხლო 500 (ხუთასი) ლარის ოდენობით.

6.6 „ხელშეკრულების“ 5.2 მუხლით განსაზღვრული ვალდებულების შეუსრულებლობის ან არაჯეროვანი შესრულების შემთხვევაში, „მყიდველს“ ეკისრება პირგასამტეხლო საბანკო გარანტიის შესავსები თანხის 0.1%-ის ოდენობით, დარღვევის დღიდან ყოველ ვადაგადაცილებულ დღეზე.

6.7 „მყიდველის“ მიერ „ხელშეკრულებით“ გათვალისწინებული ვალდებულებების განმეორებით (დამატებით ვადაში) შეუსრულებლობის ან/და დაწესებულ ვადაში პირგასამტეხლოს გადაუხდელობის შემთხვევაში, „გამყიდველს“ უფლება აქვს ცალმხრივად მოშალოს „ხელშეკრულება“, ამასთან, „ხელშეკრულების“ 2.1 ან/და 3.1.1 მუხლ(ებ)ით გათვალისწინებული ვალდებულების დარღვევიდან ერთწლიანი პერიოდის ამოწურვის თარიღიდან „ხელშეკრულება“ წყდება ავტომატურად. წინამდებარე მუხლის შესაბამისად „ხელშეკრულების“ მოშლის ან ავტომატურად შეწყვეტის შემთხვევაში „ქონება“ ბრუნდება

სახელმწიფო საკუთრებაში. „მყიდველს“ არ უნაზღაურდება გადახდილი თანხები და გაწეული დანახარჯები, ხოლო, „ქონებაზე“ რეგისტრირებული მესამე პირის (პირთა) იპოთეკის უფლება (უფლებები) უქმდება.

6.8 „ხელშეკრულების“ მოქმედების პერიოდში, დაკისრებული პირგასამტეხლოს გადახდა არ ათავისუფლებს „მყიდველს“ „ხელშეკრულებით“ ნაკისრი ვალდებულებების შესრულებისგან.

მუხლი 7. ფორს-მაჟორი

7.1 „მხარეები“ თავისუფლდებიან პასუხისმგებლობისგან „ხელშეკრულებით“ განსაზღვრული ვალდებულებების შეუსრულებლობის ან არაჯეროვნად შესრულების გამო, თუ ამგვარი შეუსრულებლობა ან არაჯეროვანი შესრულება გამოწვეული იყო ფორს-მაჟორული გარემოებით. „ხელშეკრულების“ მიზნებისთვის ფორს-მაჟორულ გარემოებად ჩაითვლება გარემოება ან მოვლენა, რომელიც სცდება „გამყიდველის“ ან „მყიდველის“ კონტროლის ფარგლებს და შესაბამის „მხარეს“ არ შეეძლო მისი წინასწარ განჭვრეტა, თავიდან აცილება და რომლის დადგომაც „ხელშეკრულებით“ გათვალისწინებული ვალდებულებების შესრულებას შეუძლებელს ხდის. „ხელშეკრულების“ მიზნებისათვის ფორს-მაჟორული გარემოება მოიცავს, მაგრამ არ შემოიფარგლება სტიქიური უბედურებებით, გაფიცვებით, საბოტაჟით და სხვა სახის წარმოების შეფერხებით, სამოქალაქო არეულობით, ომით (გამოცხადებული თუ გამოუცხადებელი), ან სხვა სამხედრო, ტერორისტული ან პარტიზანული მოქმედებებით, ბლოკადით, აჯანყებით, მიწისძვრებით, ზვავებით ან სხვა მოვლენით.

7.2 „მხარე”, რომელიც ვერ ასრულებს მის ვალდებულებებს ფორს-მაჟორული გარემოების ან მოვლენის გამო, ვალდებულია, აცნობოს მეორე „მხარეს” ხსენებული გარემოების ან მოვლენის როგორც დადგომის, ასევე შეწყვეტის შესახებ არაუგვიანეს 10 (ათი) დღისა მისი დადგომიდან ან შეწყვეტიდან. წინააღმდეგ შემთხვევაში, „მხარე” კარგავს უფლებას, მიუთითოს აღნიშნულ მოვლენებზე და გარემოებებზე, როგორც ვალდებულებების შეუსრულებლობის ან არაჯეროვანი შესრულების გამო პასუხისმგებლობისგან გათავისუფლების საფუძველზე. აღნიშნულ შეტყობინებაში მითითებული უნდა იყოს ფორს-მაჟორული მოვლენის ან გარემოების აღწერა და მათი ზეგავლენა ამ „მხარის” მიერ „ხელშეკრულებით” განსაზღვრული ვალდებულებების შესრულებაზე, ისევე, როგორც ასეთი ვალდებულებების შესრულების დაგვიანების მოსალოდნელი ვადა.

7.3 ფორს-მაჟორული გარემოებების არსებობის და მათი დადასტურების შემთხვევაში „მხარეების” მიერ სახელშეკრულებო ვალდებულებების შესრულების ვადა გადაიდება ფორს-მაჟორული გარემოების ხანგრძლივობის შესაბამისად.

7.4 ვადის ათვლა განახლდება იმ ფორს-მაჟორული გარემოების მოქმედების შეწყვეტის დღიდან, რომელიც წარმოადგენდა სახელშეკრულებო ვალდებულებების შესრულების

შეჩერების საფუძველს. ვადის დარჩენილი ნაწილი გადაიწევს შეჩერების ხანგრძლივობის შესაბამისად.

7.5 ფორს-მაჟორული გარემოებების 3 (სამი) თვეზე მეტი ხნით გაგრძელების შემთხვევაში, „მხარეები" უფლებამოსილნი არიან განიხილონ „ხელშეკრულების" შეწყვეტის საკითხი.

მუხლი 8. შეტყობინებები

8.1 ნებისმიერი შეტყობინება და მიმოწერა „მხარეებს" შორის უნდა განხორციელდეს წერილობით, ქართულ ენაზე და გადაცემულ უნდა იქნეს პირადად ან კურიერის მეშვეობით, ქვემოთ მითითებულ მისამართებზე ან სხვა მისამართზე წინასწარი შეტყობინებით.

8.2 „ხელშეკრულების" მიზნებისათვის, „მხარეთა" რეკვიზიტებია:

8.2.1 „გამყიდველის" შემთხვევაში:

სსიპ - სახელმწიფო ქონების ეროვნული სააგენტო
მისამართი: ილია ჭავჭავაძის გამზ. №49ა, ქ. თბილისი, საქართველო
ტელ: 14 20

8.2.2 „მყიდველის" შემთხვევაში:

შპს „ვერტექსი"
მისამართი: თბილისი, ალ. ყაზბეგის 14 ბ.
ტელ: 577 38 04 20

8.3 „მყიდველი" ვალდებულია, შეატყობინოს „გამყიდველს" მის საიდენტიფიკაციო მონაცემებში ნებისმიერი ცვლილების, მათ შორის, მისამართის ცვლილების შესახებ, ამგვარი ცვლილების განხორციელებიდან არაუგვიანეს 10 (ათი) კალენდარული დღისა. წინააღმდეგ შემთხვევაში, „გამყიდველის" მიერ „მყიდველის" ძველ მისამართზე გაგზავნილი ნებისმიერი კორესპონდენცია, მათ შორის, წერილობითი გაფრთხილება, ჩაითვლება ჩაბარებულად.

8.4 „ხელშეკრულების" 8.3 მუხლით გათვალისწინებული შემთხვევის გარდა, თუ ზედიზედ ორჯერ ვერ მოხდება „გამყიდველის" მიერ „მყიდველის" მისამართზე გაგზავნილი შეტყობინების ჩაბარება, კორესპონდენცია ჩაითვლება „მყიდველისათვის" ჩაბარებულად მისი „გამყიდველისათვის" ხელმეორედ დაბრუნების დღიდან.

მუხლი 9. მარეგულირებელი კანონმდებლობა და დავების გადაწყვეტა

9.1 „ხელშეკრულება" რეგულირდება და განიმარტება საქართველოს კანონმდებლობის შესაბამისად.

9.2 „მხარეთა“ შორის დავის არსებობის შემთხვევაში, დავას წყვეტს საქართველოს საერთო სასამართლოები საქართველოს კანონმდებლობის შესაბამისად.

მუხლი 10. სხვა დებულებები

10.1 „ხელშეკრულებაში“ ნებისმიერი ცვლილების ან/და დამატების შეტანა დასაშვებია მხარეთა წერილობითი თანხმობით, „ხელშეკრულებაში“ ცვლილების შეტანის გზით, რომლისთვისაც დაცული უნდა იყოს იგივე ფორმა, რაც გათვალისწინებულია „ხელშეკრულებისთვის“.

10.2 „ხელშეკრულების“ ყველა ცვლილება/დამატება და/ან დანართი წარმოადგენს „ხელშეკრულების“ განუყოფელ ნაწილს.

10.3 სათაურები „ხელშეკრულებაში“ მოცემულია მითითების გაადვილების მიზნით და არ იქონიებს ზემოქმედებას რაიმე სახით მოცემული პირობების ინტერპრეტაციაზე.

10.4 „ხელშეკრულება“ გაფორმებულია ქართულ ენაზე, თანაბარი იურიდიული ძალის მქონე 3 (სამი) ეგზემპლარად, რომლებიც გადაეცემა „მხარეებს“ და „საჯარო რეესტრს“.

10.5 „ხელშეკრულება“ გაფორმებულად ითვლება „მხარეთა“ მიერ მისი ხელმოწერის მომენტიდან.

„გამყიდველი“	„მყიდველი“
სსიპ „სახელმწიფო ქონების ეროვნული სააგენტო“	**შპს „ვერტექსი“**
წარმომადგენელი: ანა ჭეიშვილი	წარმომადგენელი: გელა ხიზანიშვილი

სსიპ სახელმწიფო ქონების ეროვნული სააგენტო

49ა ილია ჭავჭავაძის გამზირი
0179 თბილისი, საქართველო
ტელ:1420
info@nasp.gov.ge

14 / სექტემბერი / 2023 წ.

KA021768304155923

№ **6/50348**

შპს "ვერტექსის" დირექტორს
ბატონ გელა ხიზანიშვილს
მის: ქ. თბილისი, ალ. ყაზბეგის გამზ. N14ბ
gelakhizanishvili@gmail.com

სსიპ - სახელმწიფო ქონების ეროვნულ სააგენტოში (შემდგომში - "სააგენტო") წარმოდგენილია 2023 წლის 1 სექტემბრის N01/01/09/23/ წერილი (სააგენტოში რეგისტრაციის N119147/04), რომლითაც მოთხოვნილია სააგენტოს დადებითი პოზიციის წარმოდგენა ქ. თბილისში, ელგუჯა ამაშუკელის ქუჩაზე მდებარე 3904 კვ.მ არასასოფლო-სამეურნეო დანიშნულების მიწის ნაკვეთზე (ს/კ: 01.14.16.015.516) სპეციალური ზონალური შეთანხმების გაცემის თაობაზე.

აღნიშნულ საკითხთან დაკავშირებით გაცნობებთ, რომ ქ. თბილისში, ელგუჯა ამაშუკელის ქუჩაზე მდებარე 3904 კვ.მ არასასოფლო-სამეურნეო დანიშნულების მიწის ნაკვეთის (ს/კ: 01.14.16.015.516) პირდაპირი მიყიდვის ფორმით პრივატიზება განხორციელდა შემდეგი საპრივატიზებო პირობებით:

ა) საპრივატიზებო თანხის, 6 000 000 (ექვსი მილიონი) ლარის გადახდა შესაბამისი ხელშეკრულების გაფორმებიდან არაუმეტეს 12 (თორმეტი) თვის ვადაში;
ბ) შესაბამისი ხელშეკრულების გაფორმებიდან არაუმეტეს 36 (ოცდათექვსმეტი) თვის ვადაში, პირადად ან მესამე პირის მეშვეობით, საპრივატიზებო უძრავი ქონების ან მისი ნაწილის განვითარების (რაც მოიცავს (მაგრამ შესაძლოა, არ შემოიფარგლებოდეს) შესაბამისი ხელშეკრულების გაფორმებიდან არაუმეტეს 12 (თორმეტი) თვის ვადაში, ამავე უძრავ ქონებაზე საინჟინრო-გეოლოგიური/გეოტექნიკური კვლევის მომზადებას და გამაგრებითი სამუშაოების (ასეთის საჭიროების შემთხვევაში) განხორციელებას) მიზნით არანაკლებ 5 350 000 (ხუთი მილიონ სამას ორმოცდაათი ათასი) ლარის ინვესტიციის (დამატებული ღირებულების გადასახადის გათვალისწინების გარეშე) განხორციელება.

აღნიშნულის გათვალისწინებით, განაშენიანების სპეციალური ზონალური შეთანხმების გაცემა უნდა განხორციელდეს იმგვარად, რომ უზრუნველყოფილ იქნეს კომპანიის მიერ ნაკისრი ვალდებულების ჯეროვნად შესრულება და ტერიტორიის ნებისმიერი განვითარება თანხვედრაში უნდა იყოს აღნიშნულ ვალდებულებებთან.

სსიპ-სახელმწიფო ქონების ეროვნული სააგენტოს თავმჯდომარე

ხელმოწერილია/ შტამპდასმულია ელექტრონულად

გიორგი დუგლაძე

ქალაქ თბილისის მუნიციპალიტეტის საჯარო სამართლის იურიდიული პირი – ქალაქ თბილისის მუნიციპალიტეტის ტრანსპორტისა და ურბანული განვითარების სააგენტო

წერილის ნომერი: **01232902673**
თარიღი: **17/10/2023**

ადრესატი: ნიკოლოზ გოგეშვილი
პირადი ნომერი: 01011076175
მისამართი: საქართველო, ქალაქი თბილისი, შალვა ნუცუბიძის ქუჩა, N 217, ბინა 30

განცხადების ნომერი: 012327610-67
განცხადების თარიღი: 03/10/2023

მიწის ნაკვეთ(ებ)ი/ობიექტ(ებ)ი

მიწის ნაკვეთ(ებ)ი/ობიექტ(ებ)ი
- საკადასტრო კოდი :01.14.16.015.516
- მისამართი : ქ. თბილისი, ელგუჯა ამაშუკელის ქუჩა

განმცხადებელი-დამკვეთი :ნიკოლოზ გოგეშვილი
პირადი ნომერი :01011076175
მისამართი :საქართველო, ქალაქი თბილისი, შალვა ნუცუბიძის ქუჩა, N 217, ბინა 30

ნომენკლატურა :სპეციალური (ზონალური) შეთანხმება საგამონაკლისოდ დასაშვები ფუნქციური დანიშნულების სახეობა /

თქვენი განცხადების შესაბამისად, გიგზავნით ქალაქ თბილისის მუნიციპალიტეტის მერიის ტრანსპორტისა და ურბანული განვითარების სააგენტოს დასკვნასა და ქალაქ თბილისის მუნიციპალიტეტის მერის ბრძანებას

ვიქტორ წილოსანი

სააგენტოს უფროსი

გამოყენებულია კვალიფიციური ელექტრონული ხელმოწერა/ ელექტრონული შტამპი

ქალაქ თბილისის მუნიციპალიტეტის საჯარო სამართლის იურიდიული პირი – ქალაქ თბილისის მუნიციპალიტეტის ტრანსპორტისა და ურბანული განვითარების სააგენტო

წერილის ნომერი: **დ16.01232901**
თარიღი: **17/10/2023**

დასკვნა

სპეციალური (ზონალური) შეთანხმების გაცემის თაობაზე

შედეგი:	თანხმობა
განაცხადი	
განცხადების ნომერი:	012327610-67
განცხადების თარიღი:	03/10/2023
ნომენკლატურა :	სპეციალური (ზონალური) შეთანხმება საგამონაკლისოდ დასაშვები ფუნქციური დანიშნულების სახეობა /
მიწის ნაკვეთ(ებ)ი/ობიექტ(ებ)ი	
საკადასტრო კოდი :	01.14.16.015.516
მისამართი :	ქ. თბილისი, ელგუჯა ამაშუკელის ქუჩა
მესაკუთრეები :	შპს "ვერტექსი",
განმცხადებელი-დამკვეთი	
განმცხადებელი :	ნიკოლოზ გოგეშვილი
პირადი ნომერი :	01011076175
მისამართი :	საქართველო, ქალაქი თბილისი, შალვა ნუცუბიძის ქუჩა, N 217, ბინა 30
დამკვეთის ინფორმაცია :	
დამკვეთ(ებ)ის სახელი და გვარი :	გელა ხიზანიშვილი
ტერიტორიის გამოყენების სახეობა :	
ტერიტორიის გამოყენების სახეობა :	მრავალფუნქციური კომპლექსი
კ2 კოეფიციენტის საანგარიშო ფართობი :	4.6
მოთხოვნის შინაარსი :	

მოთხოვნის ტექსტი :	გთხოვთ გასცეთ სპეციალური ზონალური ნებართვა წარმოდგენილი დოკუმენტაციის შესაბამისად. ასევე დამატებით გაცნობებთ, რომ ესკიზური ვარიანტი განახლებულ განმარტებით ბარათთან ერთად არის მიბმული ხოლო მოთხოვნილი გეოლოგია და ხელშეკრულება თავისუფალი ფაილის მიმაგრების ველშია მიბმული.
განმარტებითი ბარათი :	
განმარტებითი ბარათის ტექსტი :	საპროექტო ტერიტორია მდებარეობს ქ.თბილისში, ელგუჯა ამაშუკელის ქუჩაზე (ს/კ:01.14.16.015.516) ტერიტორია გამოირჩევა რთული რელიეფით, რომელიც სამხრეთით ემიჯნება ასფალტირებული საავტომობილო გზა, ხოლო აღმოსავლეთით სამხრეთით და დასავლეთით რეგისტრირებული მიწის ნაკვეთი. ტერიტორიაზე ვრცელდება ხე ნარგავები თუმცა საპროექტო შენობა განთავსდება ისე, რომ დაცული იქნება სამ მეტრიანი რადიუსები. წარმოდგენილი ქალაქთმშენებლობითი დასაბუთება (წინასაპროექტო კვლევა) დამუშავებულია ქალაქ თბილისის მუნიციპალიტეტის საკრებულოს 2016 წლის 24 მაისის #14-39 დადგენილების მე-19 მუხლის პირველი, მე-2 და მე-3 პუნქტების ანალოგიით და შეთანხმების გაცემის მიზანშეწონილობის დასაბუთება, საჯარო და კერძო ინტერესების ჩვენებით (მოცემულ შემთხვევაში 50-100-150 მეტრიან რადიუსში ნაკვეთების ფართობის, სიმჭიდროვის, არსებული შენობების ფუნქციების გათვალისწინებით და სხვა მონაცემები). დღეის მდგომარეობით ქალაქ თბილისის მუნიციპალიტეტის საკრებულოს 2016 წლის 24 მაისის #14-39 დადგენილების შესაბამისად, მრავალფუნქციური შენობის განსათავსებლად რომელშიც 60 % საცხოვრებელი იქნება ხოლო 40 %-ი სხვა ფუნქცია (კომერციული, საოფისე, სპორტულ გამაჯანსაღებელი) საჭიროა სპეციალური ზონალური ნებართვა. საპროექტო ტერიტორიის მიმდებარე არეალის ძირითადი ნაწილი განვითარებულია მაღალი ინტენსივობის ობიექტებით, რომლის კოეფიციენტების მაჩვენებლები აღემატება არსებული ზონებში დასაშვებს. ზემოთხსენებული შენობების ფუნქციების მრავალბინინ საცხოვრებლებს ხოლო მეორე ნაწილი მრავალფუნქციურს საცხოვრებლის უპირატესობით (75 %- 25 %0. მოთხოვნა: გვსურს ჩვენს დაინტერესებაში არსებულ მიწის ნაკვეთზე მრავალფუნქციური შენობის განსათავსებლად სპეციალური ზონალური შეთანხმება შესაბამისი პროცენტულობით 60 % საცხოვრებელი იქნება ხოლო 40 %-ი სხვა ფუნქცია (კომერციული, საოფისე, სპორტულ გამაჯანსაღებელი) .
გადაწყვეტილება :	
საპროექტო ობიექტის ფუნქციური დანიშნულება :	მრავალბინიანი საცხოვრებელი სახლი
	ადმინისტრაციული წარმოების პროცესში დადგინდა, რომ ქალაქ თბილისის მუნიციპალიტეტის საკრებულოს 2019 წლის 15 მარტის N39-18 დადგენილებით დამტკიცებული დედაქალაქის მიწათსარგებლობის გენერალური გეგმის თანახმად, დაინტერესებაში არსებულ მიწის ნაკვეთზე (საკადასტრო კოდი: N01.14.16.015.516 ფართობი 3904. 0კვ.მ.) ვრცელდება საზოგადოებრივ-საქმიანი ზონა-2 (სსზ-2). „ქ. თბილისის მუნიციპალიტეტის ტერიტორიების გამოყენებისა და განაშენიანების რეგულირების წესების დამტკიცების შესახებ“ ქალაქ თბილისის მუნიციპალიტეტის საკრებულოს 2016 წლის 24 მაისის №14–39 დადგენილებით დამტკიცებული წესების მე-15 მუხლის მე-5 პუნქტის „ს“ ქვეპუნქტის შესაბამისად, საზოგადოებრივ-საქმიანი ზონა 2 (სსზ-2) არის მაღალი ინტენსივობის შერეული საზოგადოებრივ- საქმიანი ქვეზონა, რომელიც მოიცავს საქალაქო განაშენიანებული ტერიტორიების საზღვრებში (როგორც წესი გგ-ზე) არსებულ/დაგეგმილ საზოგადოებრივი გამოყენების (და მის დამხმარე) ტერიტორიებს. იმავე განაშენიანების რეგულირების წესების მე-16 მუხლის პირველი პუნქტის ,,ს'' ქვეპუნქტის თანახმად, საზოგადოებრივ-საქამინი ზონა 2 (სსზ-2)-ში განაშენიანების დომინირებულ სახეობას შეადგენს ობიექტები საზოგადოებრივი დანიშნულების ფუნქციებით; შესაძლებელია საზოგადოებრივ-საქმიანი ზონის ფუნქციონირების უზრუნველმყოფი საცხოვრებელი შენობების/სამყოფების, როგორც არადომინირებული სახეობის არსებობა, არაუმეტეს შენობა-ნაგებობის/საპროექტო გადაწყვეტის საერთო ფართობის 25%-ისა, სპეციალური (ზონალური) შეთანხმების საფუძველზე კი არაუმეტეს - 90%-ისა და დადგენილია მიწის ნაკვეთის განაშენიანების რეგულირების შემდეგი პარამეტრები: მიწის ნაკვეთის განაშენიანების მაქსიმალური კოეფიციენტი კ-1= 0,5* / 0,7 მიწის ნაკვეთის განაშენიანების ინტენსივობის მაქსიმალური კოეფიციენტი კ-2= 4.6 მიწის ნაკვეთის გამწვანების მინიმალური კოეფიციენტი კ-3 =0.2/0.3* მიწის ნაკვეთის მინიმალური ფართობი - 700 კვ.მ მიწის ნაკვეთის მინიმალური სიგანე - 20 მ მიწის ნაკვეთის მინიმალური სიღრმე - 30 მ *მრავალბინიანი საცხოვრებელი სახლისთვის ან მრავალბინიანი საცხოვრებელი ფუნქციის შემცველი მრავალფუნქციური შენობა-ნაგებობისთვის, სადაც საცხოვრებელი ფუნქცია აღემატება 25%-ს;

	ამავე მიწათსარგებლობის გენერალური გეგმით საპროექტო მიწის ნაკვეთზე ტერიტორიულ-სტრუქტურული ზონირების თანახმად ვრცელდება დედაქალაქის ტერიტორიების ათვისების საშუალო ხარისხის ნიშნით გამოყოფილი ტერიტორიული ელემენტი - შუალედური ზონა (შზ). საპროექტო წინადადებით მოთხოვნილია მრავალბინიანი საცხოვრებელი სახლის, როგორც მრავალფუნქციური კომპლექსის ერთ - ერთი შემადგენელი ნაწილის ფართობის განსაზღვრა 60%-ით, ხოლო კომერციული ფართის 40%. „ქ. თბილისის მუნიციპალიტეტის ტერიტორიების გამოყენებისა და განაშენიანების რეგულირების წესების დამტკიცების შესახებ“ ქალაქ თბილისის მუნიციპალიტეტის საკრებულოს 2016 წლის 24 მაისის №14–39 დადგენილებით დამტკიცებული წესების დანართი N1-ის მე-7 პუნქტის „ბ“ ქვეპუნქტის შესაბამისად, საზოგადოებრივ - საქმიან ზონა 2-ში (სსზ-2) მრავალბინიანი საცხოვრებელი სახლი წარმოადგენს ტერიტორიების გამოყენებისა და განაშენიანების საგამონაკლისო დასაშვები სახეობებიდან ერთ-ერთს, რომელიც საჭიროებს სპეციალურ (ზონალურ) შეთანხმებას. იმავე განაშენიანების რეგულირების წესების 22-ე მუხლის პირველი პუნქტის შესაბამისად, სპეციალური (ზონალური) შეთანხმება წარმოადგენს ტერიტორიების გამოყენებისა და განაშენიანების რეგულირების საგამონაკლისო წესს და მისი გაცემა დასაშვებია მხოლოდ ამ წესებით განსაზღვრულ შემთხვევებში, ამ მუხლით დადგენილი მოთხოვნების შესაბამისად. ამავე მუხლის მე-2 პუნქტის „ბ“ ქვეპუნქტის თანახმად, სპეციალური (ზონალური) შეთანხმება გაიცემა კონკრეტული მიწის ნაკვეთისათვის გამოყენების ისეთი სახეობის დაშვებაზე, რაც განაშენიანების რეგულირების წესების მოთხოვნებით საჭიროებს სპეციალურ (ზონალურ) შეთანხმებას. საპროექტო ტერიტორიას სამხრეთით ემიჯნება საავტომობილო გზა, ხოლო აღმოსავლეთით, ჩრდილოეთით და დასავლეთით რეგისტრირებული მიწის ნაკვეთები.მიმდებარე ტერიტორია ძირითადად ვითარდება მაღალი ინტენსივობის ობიექტებით. საპროექტო მიწის ნაკვეთი სახელმწიფოს მიერ გაყიდულია ვალდებულებით - ხელშეკრულებით გათვალისწინებული ყველა ვალდებულების შესრულების პირობით. განმცხადებლის მიერ წარმოდგენილია სსიპ სახელმწიფო ქონების ეროვნული სააგენტოს 14/09/2023 წლის N6/50348 წერილი, რომლის თანახმად : „ქ. თბილისში, ელგუჯა ამაშუკელის ქუჩაზე მდებარე 3904 კვ.მ არასასოფლო-სამეურნეო დანიშნულების მიწის ნაკვეთის (ს/კ: 01.14.16.015.516) პირდაპირი მიყიდვის ფორმით პრივატიზება განხორციელდა შემდეგი საპრივატიზებო პირობებით:
გადაწყვეტილების დასაბუთება :	ა) საპრივატიზებო თანხის, 6 000 000 (ექვსი მილიონი) ლარის გადახდა შესაბამისი ხელშეკრულების გაფორმებიდან არაუმეტეს 12 (თორმეტი) თვის ვადაში; ბ) შესაბამისი ხელშეკრულების გაფორმებიდან არაუმეტეს 36 (ოცდათექვსმეტი) თვის ვადაში, პირადად ან მესამე პირის მეშვეობით, საპრივატიზებო უძრავი ქონების ან მისი ნაწილის განვითარების (რაც მოიცავს (მაგრამ შესაძლოა, არ შემოიფარგლებოდეს) შესაბამისი ხელშეკრულების გაფორმებიდან არაუმეტეს 12 (თორმეტი) თვის ვადაში, ამავე უძრავ ქონებაზე საინჟინრო-გეოლოგიური/გეოტექნიკური კვლევის მომზადებას და გამაგრებითი სამუშაოების (ასეთის საჭიროების შემთხვევაში) განხორციელებას) მიზნით არანაკლებ 5 350 000 (ხუთი მილიონ სამას ორმოცდაათი ათასი) ლარის ინვესტიციის (დამატებული ღირებულების გადასახადის გათვალისწინების გარეშე) განხორციელება. აღნიშნულის გათვალისწინებით, განაშენიანების სპეციალური ზონალური შეთანხმების გაცემა უნდა განხორციელდეს იმგვარად, რომ უზრუნველყოფილ იქნეს კომპანიის მიერ ნაკისრი ვალდებულების ჯეროვნად შესრულება და ტერიტორიის ნებისმიერი განვითარება თანხვედრაში უნდა იყოს აღნიშნულ ვალდებულებებთან“. მიწის ნაკვეთი მოქცეულია მაღალი რისკის გეოლოგიურად საშიშ ზონაში. წარმოდგენილია სასამართლო ექსპერტიზის ეროვნული ბიუროს N005606423 ექსპერტის დასკვნა, სადაც ტერიტორიის საინჟინრო-გეოლოგიური კვლევის ანგარიშში ასახულია მონაცემები ტერიტორიის საინჟინრო-გეოლოგიური პირობების შესახებ და შესაბამისი რეკომენდაციები. მათ შორის განმარტებულია,რომ ტერიტორია საინჟინრო-გეოლოგიური პირობების სირთულის მიხედვით, მიეკუთვნება III (რთული) სირთულის კატეგორიას. გარემოს ეროვნული სააგენტოს გეოლოგიური დეპარტამენტის მიერ შედგენილი ანგარიშის მიხედვით, საკვლევი ტერიტორია მოთავსებულია მაღალი რისკის ზონაში. აქედან გამომდინარე, ექსპერტის განმარტებით, მოსალოდნელია გეოდინამიკური მოვლენების განვითარება, რომლის თავიდან აცილების მიზნით, უნდა მოხდეს საინჟინრო საქმიანობის განხორციელებისას სამშენებლო მოედნის და მისი მიმდებარე ფერდობების მდგრადობის გაანგარიშება და შესაბამისი საპროექტო გადაწყვეტილების მიღება. აღნიშნული გარემოება გათვალისწინებულ უნდა იყო პროექტირების ეტაპზე და შემდგომ მშენებლობის პროცესშიც. განმცხადებლის მიერ დამატებით წარმოდგენილია სასამართლო ექსპერტიზის ეროვნული ბიუროს 2023 წლის 11 სექტემბრის N5005834023 წერილი, ბიუროს მიერ გაცემულ საექპერტო დასკვნასთან (N005606423) დაკავშირებით. ბიუროს განმარტებით, აღნიშნულ დასკვნაში ტერიტორიის საინჟინრო-გეოლოგიური პირობები განისაზღვრა ტექნიკური დავალების მოთხოვნის შესაბამისად, რომელიც შედგენილია საკვლევ ტერიტორიაზე მრავალფუნქციური შენობის განთავსებისთვის კონსტრუქციული პროექტის შესადგენად და ამ შენობის დასაპროექტებლად სამშენებლო მოედანზე გავრცელებული გრუნტების ყველა საჭირო პარამეტრების

	განსაზღვრისთვის. ამავე წერილით სასამართლო ექსპერტიზის ეროვნული ბიურო განმარტავს, რომ N01.14.16.015.516 საკადასტრო კოდით რეგისტრირებულ მიწის ნაკვეთზე მრავალფუნქციური შენობის განთავსება შესაძლებელია, ამასთან, აუცილებელია ჩატარებული გეოლოგიური კვლევების შედეგები, რეკომენდაციები, მოსალოდნელი რისკები და სირთულეები გათვალისწინებული იყოს, შენობის კონსტრუქციული და მშენებლობის ორგანიზაციის პროექტის შედგენისას. დასაბუთების ალბომი ასევე მოიცავს შპს „მშენ-ექსპერტი +“-ს (აკრედიტაციის მოწმობა NGAC-IB-0350) ინსპექტირების ანგარიშს (NFT-1172/09/23-I1172) რომელიც შესრულებულია საპროექტო-სამშენებლო სამუშაოებზე ჩატარებული საინჟინრო-გეოლოგიური კვლევის ინსპექტირების მიზნით. აღნიშნული ანგარიშის დასკვნით : გრაფიკული ნაწილის და ლაბორატორიული კვლევების მასალები შესაბამისობაშია ტექსტურ ნაწილში მოყვანილ მონაცემებთან. ქ. თბილისში, ელგუჯა ამაშუკელის ქუჩაზე (ს/კ: 01.14.16.015.516) ჩატარებული საინჟინრო-გეოლოგიური კვლევის მიმართ ინპექტირებას პრეტენზია არ გააჩნია და ეძლევა დადებითი შეფასება. „ქ. თბილისის მუნიციპალიტეტის ტერიტორიების გამოყენებისა და განაშენიანების რეგულირების წესების დამტკიცების შესახებ“ ქალაქ თბილისის მუნიციპალიტეტის საკრებულოს 2016 წლის 24 მაისის N14-39 დადგენილებით დამტკიცებული წესების მე-16 პრიმა მუხლის მიხედვით, განაშენიანების რეგულირების გეგმისა და სპეციალური (ზონალური) შეთანხმების ფარგლებში, საზოგადოებრივ-საქმიან ზონა 1-სა (სსზ-1) და საზოგადოებრივ-საქმიან ზონა 2-ში (სსზ-2) საცხოვრებელი ფუნქციის დასაშვები პროცენტულობის გადამეტებისთვის მაკომპენსირებელ ღონისძიებად განისაზღვროს საპროექტო არეალში/ საპროექტო შენობა-ნაგებობაში არსებული საცხოვრებელი ბინა ერთეულის/ერთეულების ე.წ. თეთრ კარკასულ მდგომარეობაში გადასაცემი ოდენობის შესაბამისი ფასის ქალაქ თბილისის მუნიციპალიტეტისთვის გადახდა, რომელიც დგინდება საბაზრო ღირებულების შესაბამისად, სსიპ – ლევან სამხარაულის სახელობის სასამართლო ექსპერტიზის ეროვნული ბიუროს ექსპერტიზის დასკვნის საფუძველზე. პირველი პუნქტით გათვალისწინებული საცხოვრებელი ბინა ერთეულის/ ერთეულების ფართობი განისაზღვროს აღნიშნული ფუნქციური ზონისათვის კანონმდებლობით დადგენილი განაშენიანების ინტენსივობის კოეფიციენტის (კ-2) ნამატი საცხოვრებელი ფუნქციის საანგარიშო ფართის 4%-ის ოდენობით. განმცხადებლის მიერ დაფიქსირებულია დადებითი პოზიცია მაკომპენსირებელი ღონისძიების გამოყენების თაობაზე. კერძოდ მუნიციპალიტეტისათვის გადასაცემი ფართის ოდენობის შესაბამისი თანხის გადახდის თაობაზე. განაშენიანების რეგულირების წესების შესაბამისად, ქ. თბილისის მუნიციპალიტეტისათვის გადმოსაცემი ფართი შეადგენს - 251.4176 კვ.მეტრს. (ანგარიში: 3 904კვ.მX4.6=17 958.4; 17 958.4X60%/100=10 775.04; 17 958.4X25%/100=4 489.6; 10 775.04 - 4 489.6=6 285.44; 6 285.44X4%/100=251.4176 კვ.მ)
დასკვნა :	„ქ. თბილისის მუნიციპალიტეტის ტერიტორიების გამოყენებისა და განაშენიანების რეგულირების წესების დამტკიცების შესახებ“ ქალაქ თბილისის მუნიციპალიტეტის საკრებულოს 2016 წლის 24 მაისის N14–39 დადგენილებით დამტკიცებული წესების 22-ე მუხლის მე-3 პუნქტის შესაბამისად, უძრავი ობიექტის სპეციალური (ზონალური) შეთანხმებით ნებადართულ სახეობაზე სპეციალური (ზონალური) შეთანხმების გაცემა დასაშვებია, თუ დასაბუთდება ქვემოთ ჩამოთვლილი ყველა გარემოება: ა) გამონაკლისი საჭიროა ტერიტორიის რაციონალური და ეფექტური გამოყენებისთვის; ბ) არ იცვლება მიმდებარე ტერიტორიის საერთო ქალაქგეგმარებითი ხასიათი. საპროექტო მიწის ნაკვეთის მიმდებარე გარემო წარმოადგენს მაღალი ინტენსივობის მრავალბინიანი საცხოვრებელი სახლების განაშენიანებას, შენობათა უმეტესობა წარმოადგენს მრავალფუნქციურ შენობებს (საცხოვრებელი, კომერციული), მოთხოვნილი ფუნქციით ტერიტორიის სამშენებლო განვითარება არ წარმოადგენს გარემო განაშენიანების არსებით ცვლილებას. საპროექტო ტერიტორიის ფართობი და კონფიგურაცია იძლევა საშუალებას მასზე განთავსდეს სრულყოფილი საცხოვრებელი პირობების უზრუნველყოფისთვის საჭირო ინფრასტრუქტურა (ეზო, ბავშვთა სათამაშო სივრცე, სპორტული სივრცე, სარეკრეაციო სივრცე, თავშეყრის ადგილი და სხვ.). აღნიშნულიდან გამომდინარე, სააგენტოს დასაშვებად მიაჩნია მრავალბინიანი საცხოვრებელი სახლის, როგორც მრავალფუნქციური კომპლექსის ერთ-ერთი შემადგენელი ნაწილის, არაუმეტეს შენობის საერთო ფართობის 60 %-ის, განთავსების მიზნით სპეციალური (ზონალური) შეთანხმების გაცემა. პროექტირებისას გათვალისწინებული უნდა იქნას მიმდებარე გარემო, შენობა/ ნაგებობების სართულიანობა და მოცულობა, ასევე მრავალბინიანი საცხოვრებელი სახლის სრულყოფილი ფუნქციონირებისათვის საჭირო ინფრასტრუქტურა (ეზო, ბავშვთა სათამაშო სივრცეები და სხვა). მშენებლობის ნებართვის გაცემის შესაბამის სტადიაზე, გათვალისწინებული იქნას სსიპ სახელმწიფო ქონების ეროვნულ სააგენტოსთან გაფორმებული პირდაპირი მიყიდვის ფორმით პრივატიზების განხორციელების საპრივატიზაციო პირობები. ასევე გათვალისწინებულ უნდა იქნეს სასამართლო ექსპერტიზის ეროვნული ბიუროს დასკვნასა და წერილში მოცემული პირობები, მათ შორის, ექსპერტის განმარტება, რომლის მიხედვით, მოსალოდნელი გეოდინამიკური მოვლენების განვითარების თავიდან აცილების მიზნით, უნდა მოხდეს საინჟინრო საქმიანობის განხორციელებისას სამშენებლო მოედნის და მისი მიმდებარე ფერდობების მდგრადობის გაანგარიშება და

	შესაბამისი საპროექტო გადაწყვეტილების მიღება. აღნიშნული გარემოება გათვალისწინებულ უნდა იყოს პროექტირების ეტაპზე და შემდგომ მშენებლობის პროცესშიც. ამასთან, ექსპერტიზის ბიუროს განმარტებით, აუცილებელია ჩატარებული გეოლოგიური კვლევების შედეგები, რეკომენდაციები, მოსალოდნელი რისკები და სირთულეები გათვალისწინებული იყოს, შენობის კონსტრუქციული და მშენებლობის ორგანიზაციის პროექტის შედგენისას. „ქ. თბილისის მუნიციპალიტეტის ტერიტორიების გამოყენებისა და განაშენიანების რეგულირების წესების დამტკიცების შესახებ“ ქალაქ თბილისის მუნიციპალიტეტის საკრებულოს 2016 წლის 24 მაისის №14–39 დადგენილებით დამტკიცებული წესების მე-16 პრიმა მუხლის, მე-5 პუნქტით განსაზღვრული ვალდებულება: მშენებლობის ნებართვის გაცემის სტადიაზე, უძრავ ნივთებზე უფლებათა რეესტრის ამონაწერში დაფიქსირდეს ვალდებულება: შენობა-ნაგებობის ექსპლუატაციაში მიღების შემდგომ პერიოდში შენობა-ნაგებობაში არსებული საზოგადოებრივი ფუნქციის ცვლილება მისი შემცირების მიზნით დაუშვებელია. შესაბამისად, მშენებლობის ნებართვის გაცემის სტადიაზე, უძრავ ნივთებზე უფლებათა რეესტრის ამონაწერში დაფიქსირდეს ვალდებულება: შენობა-ნაგებობის ექსპლუატაციაში მიღების შემდგომ პერიოდში შენობა-ნაგებობაში არსებული საზოგადოებრივი ფართის დანიშნულების უცვლელად შენარჩუნების პირობით.

გამოყენებულია კვალიფიციური ელექტრონული ხელმოწერა/ელექტრონული შტამპი

სააგენტოს უფროსი

ბრძანება:**ბ01. 012329018**

თარიღი:**17/10/2023**

ქალაქ თბილისში, ელგუჯა ამაშუკელის ქუჩაზე მდებარე მიწის ნაკვეთზე (საკადასტრო კოდი: N01.14.16.015.516) მრავალბინიანი საცხოვრებელი სახლის, როგორც მრავალფუნქციური კომპლექსის ერთ - ერთი შემადგენელი ნაწილის არაუმეტეს შენობის საერთო ფართობის 60%-ის განთავსების მიზნით, სპეციალური (ზონალური) შეთანხმების გაცემის შესახებ

„ქ. თბილისის მუნიციპალიტეტის ტერიტორიების გამოყენებისა და განაშენიანების რეგულირების წესების დამტკიცების შესახებ“ ქალაქ თბილისის მუნიციპალიტეტის საკრებულოს 2016 წლის 24 მაისის №14-39 დადგენილებით დამტკიცებული წესების 16^1 და 22-ე მუხლებისა და ქალაქ თბილისის მუნიციპალიტეტის საჯარო სამართლის იურიდიული პირის - ქალაქ თბილისის მუნიციპალიტეტის ტრანსპორტისა და ურბანული განვითარების სააგენტოს მიერ N012327610-67 განცხადებასთან დაკავშირებით მომზადებული დასკვნის საფუძველზე,

ვ ბ რ ძ ა ნ ე ბ:

1. ქალაქ თბილისში, ელგუჯა ამაშუკელის ქუჩაზე მდებარე მიწის ნაკვეთზე (საკადასტრო კოდი: N01.14.16.015.516) მრავალბინიანი საცხოვრებელი სახლის, როგორც მრავალფუნქციური კომპლექსის ერთ - ერთი შემადგენელი ნაწილის არაუმეტეს შენობის საერთო ფართობის 60%-ის განთავსების მიზნით, გაიცეს სპეციალური (ზონალური) შეთანხმება.

2. მაკომპენსირებელ ღონისძიებად განისაზღვროს საპროექტო არეალში/ საპროექტო შენობა-ნაგებობაში არსებული საცხოვრებელი ბინა ერთეულის/ერთეულების ე.წ. თეთრ კარკასულ მდგომარეობაში გადასაცემი ოდენობის შესაბამისი ფასის გადახდით, რომელიც განისაზღვრება საბაზრო ღირებულების შესაბამისად, სსიპ - ლევან სამხარაულის სახელობის სასამართლო ექსპერტიზის ეროვნული ბიუროს ექსპერტიზის დასკვნის საფუძველზე.

3. საცხოვრებელი ბინა ერთეულის/ერთეულების ფართობი განისაზღვროს აღნიშნული ფუნქციური ზონისათვის კანონმდებლობით დადგენილი განაშენიანების ინტენსივობის კოეფიციენტის (კ-2) ნამატი საცხოვრებელი ფუნქციის საანგარიშო ფართის 4%-ის ოდენობით.

4. დაინტერესებულ პირს დაევალოს ქალაქ თბილისის მუნიციპალიტეტის საჯარო სამართლის იურიდიულ პირს - ქალაქ თბილისის მუნიციპალიტეტის არქიტექტურის სამსახურს მშენებლობის ნებართვის გაცემის მიზნით წარუდგინოს შესაბამისი თანხის გადახდის დამადასტურებელი დოკუმენტი.

5. წინამდებარე ბრძანების მოქმედების ვადაა გამოცემიდან 2 (ორი) წელი.

6. წინამდებარე ბრძანება განხილულ იქნას ქალაქ თბილისის მუნიციპალიტეტის საჯარო სამართლის იურიდიული პირის - ქალაქ თბილისის მუნიციპალიტეტის ტრანსპორტისა და ურბანული

განვითარების სააგენტოს მიერ N012327610-67 განცხადებასთან დაკავშირებით მომზადებულ დასკვნასთან ერთად.

7. კონტროლი ბრძანების შესრულებაზე დაევალოს ქალაქ თბილისის მუნიციპალიტეტის მერის პირველ მოადგილეს (ვიცე - მერს) ირაკლი ხმალაძეს.

8. ამ ბრძანების გასაჩივრება, დაინტერესებული მხარის მიერ, შესაძლებელია მისთვის ბრძანების გაცნობიდან ერთი თვის ვადაში, თბილისის საქალაქო სასამართლოში (მისამართი: ქ. თბილისი, დავით აღმაშენებლის ხეივანი, №64), საქართველოს კანონმდებლობით დადგენილი წესით.

კახა კალაძე

ქალაქ თბილისის მუნიციპალიტეტის მერი

გამოყენებულია კვალიფიციური
ელექტრონული ხელმოწერა/
ელექტრონული შტამპი

№ 0623-0886148 D 14.12.2023

ბატონ გელა ხიზანიშვილს
ელ-ფოსტა: gelakhizanishvili@gmail.com
ტელეფონი: 577380420

ბატონო გელა,

შპს ,,ჯორჯიან უოთერ ენდ ფაუერი“ (შემდგომში „კომპანია“) თქვენი განცხადების („კომპანიაში“ რეგისტრაციის #IN23-0881634; თარიღი 04/12/2023წ., რომლითაც მოთხოვნილია ელგუჯა ამაშუკელის ქუჩაზე ს/კ 01.14.16.015.516 მშენებლობის საპროექტო დოკუმენტაციის შეთანხმება) პასუხად დამატებით გაცნობებთ, რომ თქვენ მიერ წარმოდგენილი პროექტი შეთანხმებულია „კომპანიის“ შესაბამის სამსახურთან, იმ პირობით, რომ წყალსადენ-წყალარინების ქსელების მიმართ დაცული იქნება საქართველოში მოქმედი სამშენებლო ნორმებით და წესებით დადგენილი მოთხოვნები.

ასევე გაცნობებთ, რომ საპროექტო ტერიტორიაზე შესაძლებელია გადიოდეს კერძო მფლობელობაში არსებული წყალსადენ-წყალარინების ქსელები, რომელთა შესახებ ,,კომპანია“ ინფორმაციას არ ფლობს.

ქსელის დაზიანების თავიდან აცილების მიზნით, სამუშაოების დაწყების წინ გთხოვთ, დაუკავშირდეთ ,,კომპანიის“ წარმომადგენელს: ვაკე-საბურთალოს საოპერაციო ცენტრის მენეჯერი თემურ წითლიძე. ტელ: 599 58 98 67.

დანართი: საპროექტო დოკუმენტაცია - 1 (ერთი) ფურცელი

პატივისცემით,

ივანე გაბიტაშვილი

წყალსადენის ქსელების დირექტორის მოადგილე/
საოპერაციო ცენტრების დეპარტამენტის უფროსი

შემსრულებელი: მ. ლოლაძე; ჯ. ჩაჩხალია
ტელეფონი: 293 11 11 (51 13); (11 27)

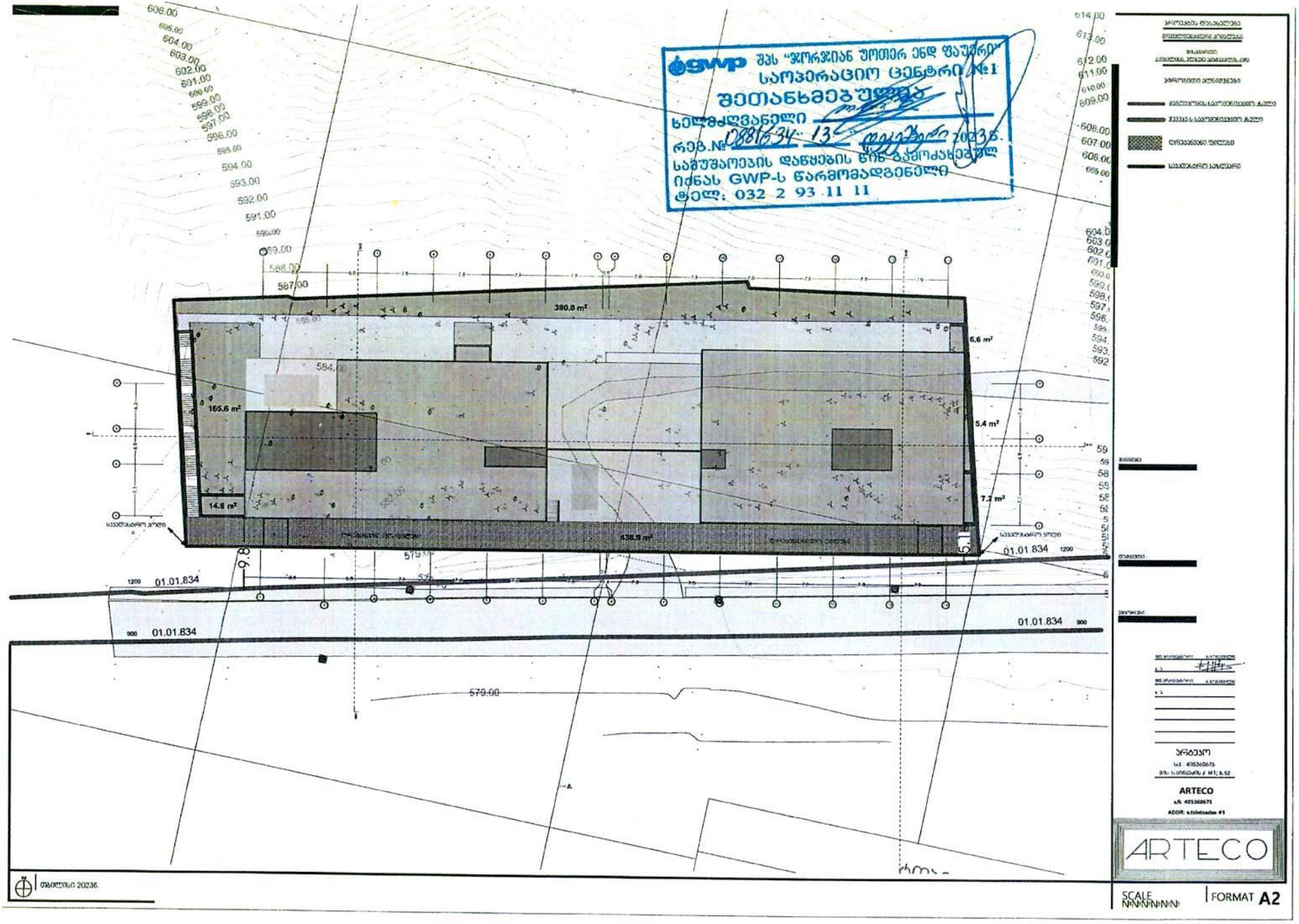
gwp
შპს "ჯორჯიან უოთერ ენდ ფაუერი"
საოპერაციო ცენტრი №1
შეთანხმებულია
ხელმძღვანელი
რეგ.№ 08816/34-13 დეკემბერი 2023წ.
საშუშაოების დაწყების წინ გაფრთხილებულ
იქნას GWP-ს წარმომადგენელი
ტელ: 032 2 93 11 11
390.0 m²
165.6 m²
14.8 m²
438.9 m²
6.6 m²
5.4 m²
7.2 m²
9.8
5.1
01.01.834
ARTECO
SCALE
FORMAT A2