არქიტექტურული პროექტი

კომერციული შენობა-ნაგებობა

ქ. თბილისი, დიდი ლილო

ს/კ 01.81.08.339.343



მთ. არქიტექტორი: ირაკლი დევდარიანი
მთ. კონსტრუქტორი: ავთანდილ ნამგალაძე
დამკვეთი: შპს "პრომეტალ 1"
ტელ: 591 44 55 05
ელ. ფოსტა: info.deinraum@gmail.com

2024 წ.

კომერციული შენობა-ნაგებობა

ქ. თბილისი, დიდი ლილო
ს,კ01.81.08.33.343

ხანძარსაწინააღმდეგო პროექტი

საქართველოს მთავრობის 2016 წლის 28 იანვარის №41
დადგენილებასთან ტექნიკური რეგლამენტის შენობა-ნაგებობის
უსაფრთხოების წესების დამტკიცების თაობაზე შესაბამისობის
ანალიზი

შენობა-ნაგებობის უსაფრთხოების წესებთან შესაბამისობის ანალიზი

გამოყენებული წესები - **„შენობა-ნაგებობის უსაფრთხოების წესები“**

ჩამოთვალეთ შენობის დაკავებულებები და აღწერეთ თითოეული გამოყენება
სავაჭრო ჯგუფი ქვეჯგუფი **სვ** (შოურუმი +/-0,00 ნიშNულზე)
სამრეწვლო ჯგუფის ქვეჯგუფი **სმ-1** (საწარმო+/-0,00 ნიშნულებზე)
საქმიანი ჯგუფი **სქ** (არქივი, საოფისე ფართი +3,80 ნიშნულებზე)

კონსტრუქციის ტიპი:	
განსაზღვრეთ კონსტრუქციის არსებული შენობისთვის: მაგალითი: II-A, II-B, V-A, V-B	
განსაზღვრეთ კონსტრუქციის ტიპი ახალი შენობისთვის: მაგალითი: II-A, II-B, V-A, V-B	II-B
შერეული კონსტრუქციის შემთხვევაში მიუთითეთ ტიპები, რომელიც გამოყენებული იქნება, განსაზღვრეთ ტიპები და მათი მდებარეობა:	

სიმაღლის შეზღუდვები ცხრილი 503 -ის მიხედვით		
დაკავებულობები	**დასაშვები სართულიანობა**	**შემოთავაზებული სართულიანობა**
სავაჭრო ჯგუფი ქვეჯგუფი **სვ**	**4**	**1**
სამრეწვლო ჯგუფის ქვეჯგუფი **სმ-1**	**2**	**1**
საქმიანი ჯგუფი **სქ**	**4**	**1**
	დასაშვები სიმაღლე	**შემოთავაზებული სიმაღლე**
საერთო სიმაღლე =	**16.80**	**7,90**
მიწის ზემოთ სართულის რაოდენობა	**2 სართული**	

ფართობის შეზღუდვები ცხრილი 503 -ის მიხედვით		
დაკავებულობები	**დასაშვები ფართობი**	**შემოთავაზებული ფართობი**
სავაჭრო ჯგუფი ქვეჯგუფი **სვ**	**1160,0**	**300,0მ2**
სამრეწვწლო ჯგუფის ქვეჯგუფი **სმ-1**	**1440**	**1091,0 მ2**
საქმიანი ჯგუფი **სქ**	**2140,0**	**310,0 მ2**
იატაკის საერთო ფართობი =	**1700.0კვ.მ**	
იატაკების რაოდენობა =	**2**	
შენობის საერთო ფართობი =	**1720,0კვ.მ**	

გარე კედლის ცეცხლმედეგობისა და ღიობისადმი მოთხოვნები ცხრილების 602-ის და 705.8 -ის მიხედვით									
გარე კედელი (ღერძებში)	**ხანძარსაწინააღმდეგო მანძილი** (მეტრი)	**ცეცხლმედეგობის ხარისხი** (საათი)		**კედლის ღიობების ფართობი** (კედლის %)					
				დასაშვები			**გათვალისწინებული**		
		მოთხოვნილი	**გათვალისწინებული**	**დაცული**	**დაუცველი საშხეფებით**	**დაუცველი**	**დაცული**	**დაუცველი საშხეფებით**	**დაუცველი**
“1-4“ ღერძებში	4.40	0	0	75%	75%	25%	-	-	**12%**
‘’4-10“ ღერძებში	9 მეტრზე მეტია	0	0	შეუზღუდავია	შეუზღუდავია	შეუზღუდავია			**არ იზღუდება**
“A-E“ ღერძებში	9 მეტრზე მეტია	0	0	შეუზღუდავია	შეუზღუდავია	შეუზღუდავია			**არ იზღუდება**
“E-A“ ღერძებში	0.10-7.0	2-0	2-0	დაუშვებელია-შეუზღუდავია	დაუშვებელია-შეუზღუდავია	45% შეუზღუდავია	-	-	**13%**

ხანძრისაგან დაცვის სისტემებისადმი მოთხოვნები							
დაკავებულობები/სივრცეები/გასასვლელი საშუალებები	ავტოსაშხეფი სისტემა	ალტერნატიული ავტომატური ცეცხლსაქრობი სისტემები	სახანძრო განგაშისა, კვამლაღმომჩენი და ცეცხლაღმომჩენი სისტემები	სახანძრო მილდგარების სისტემები	კვამლის საკონტროლო სისტემები	ხელის ცეცხლმაქრები	საავარიო განგაშის სისტემები
სავაჭრო ჯგუფი ქვეჯგუფი სვ	არა	-	კი	კი II კლასი	--	კი	--
სამრეწვლო ჯგუფის ქვეჯგუფი სმ-1	არა	-	კი	კი II კლასი	--	კი	--
საქმიანი ჯგუფი სქ	არა	-	კი	კი II კლასი	--	კი	--
კიბის უჯრედი	--				კიბის უჯრედი აღჭურვილი მექანიკური განიავების სისტემით		
ლიფტები	--				ლიფტი აღჭურვილი მექანიკური განიავების სისტემით		
დერეფანი	არა				-	-	
სახანძრო-სამაშველო სამსახურის მიერ გამოსაყენებელი მისაერთებლები				კი			
სახანძრო ტუმბოები და წყლის რეზერვუარი				არა			

თითოეული სართულიდან გასასვლელი საშუალება						
სართულები	დაკავებულობა და დაკავებულობა	მოთხოვნილი გასასვლე	გათვალისწინებული გასასვლელების	გასასვლელი საშუალებების სიგანე(მეტრი)		
				გზა-კიბეები	დერაფანი,	გასასვლელის გზა-კარი

	ბის დატვირთვის ჯამური მაჩვენებელი	ლების/გასასვლელთან მისადგომის რაოდენობა	/გასასვლელთან მისადგომის რაოდენობა და ტიპი	მოთხოვნილი	გათვალისწინებული	მოთხოვნილი	გათვალისწინებული	მოთხოვნილი	გათვალისწინებული
0,00 ნიშნული	სმ-1 სვ (დ.დ.-228)	2	5 შენობიდან გამოსასვლელი გზა-კარი					0,82 (თითო გზა-კარი)	მინ. 0.82 (თითო გზა-კარი)
+3,60 ნიშნული	სქ (დ.დ.-28)	1	1 გასასვლელის გზა-კიბე	1,40	1,40			0,82 (თითო გზა-კარი)	მინ. 0.82 (თითო გზა-კარი)

დაკავებულობები/სივრცეები/გასასვლელი საშუალებები	ბუნებრივი განიავება	მექანიკური განიავება
სავაჭრო ჯგუფი ქვეჯგუფი სვ		კი
სამრეწველო ჯგუფი სმ-1		კი
საქმიანი ჯგუფი სქ	კი	
კიბის უჯრედი		კი
ლიფტები		კი
დერეფანი		
ვესტიბიული		--

წყალსადენი სისტემის ფიქსირებული მოწყობილობების რაოდენობა ცხრილი 1602.1-ის მიხედვით													
სართულები	დაკავებულობა და დაკავებულობის დატვირთვის ჯამური მაჩვენებელი	ფიქსირებული მოწყობილობები(ცალი)											
		უნიტაზი		ტუალეტის ხელსაბანები		აბაზანა/შხაპი		სასმელი წყლის ფანტანი		სამომსახურეო ნიჟარა		სამზარეულოს ნიჟარა	
		მოთხოვნილი	გათვალისწინებული	მოთხოვნილი	გათვალისწინებული	მოთხოვნილი	გათვალისწინებული	მოთხოვნილი	გათვალისწინებული	მოთხოვნილი	გათვალისწინებული	მოთხოვნილი	გათვალისწინებული
0,00 ნიშნული	სმ-1 სვ (დ.დ.-228)	1	1	1	1	-	-	1	1	1	1	-	-
+3,60 ნიშნული	სქ (დ.დ.-28)	1	1	1	1	-	-	1	1	1	1	-	-

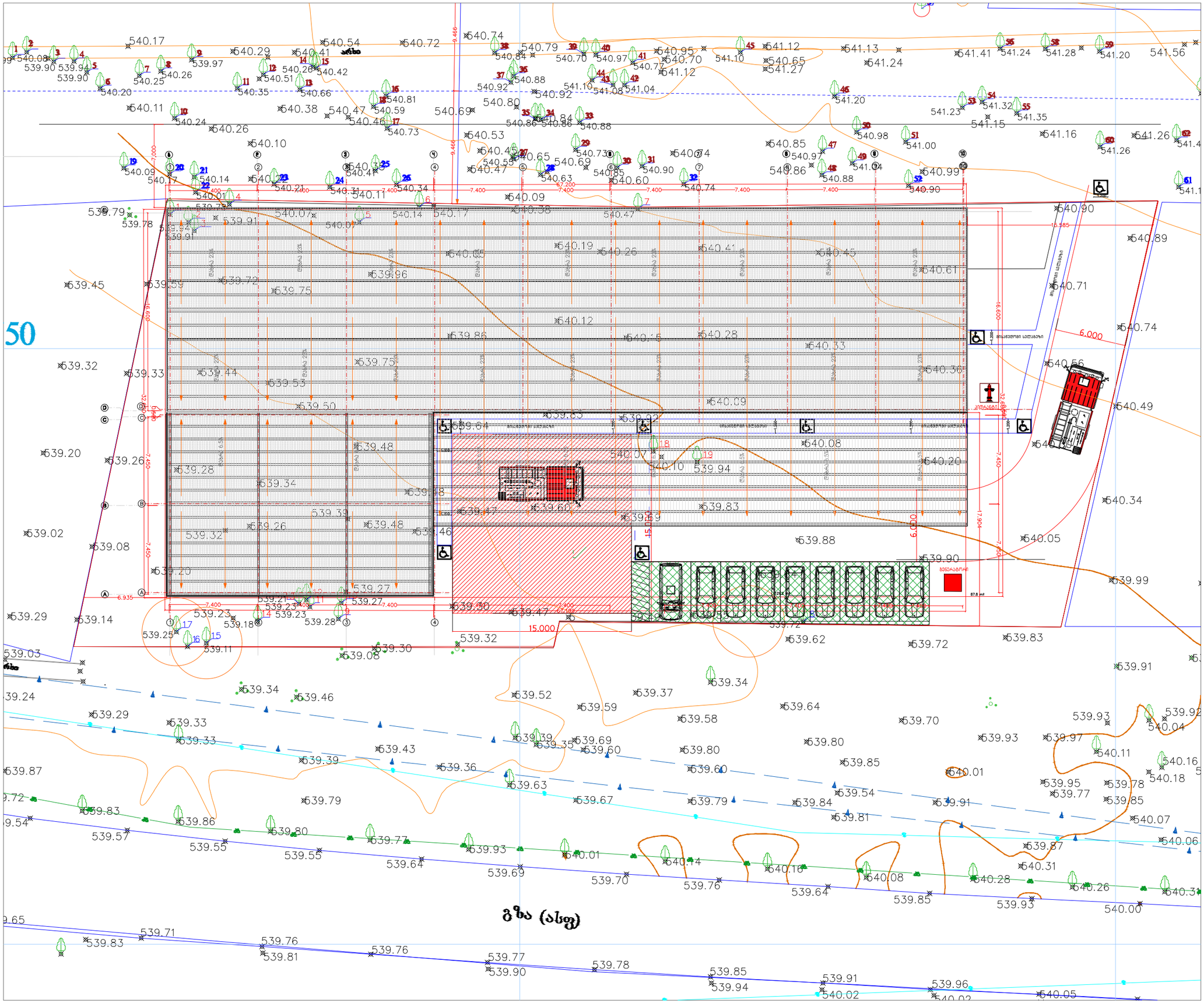
50
ბეტონის ბორდიური
ასფალტის საფარი
ბეტონის ბორდიური
ასფალტის საფარი
6.000
15.000
15.385
16.600
7.450
6.935
67.200
7.400
87.8 m2
ბეტონის ბორდიური
ასფალტის საფარი
ბეტონის ბორდიური
ასფალტის საფარი
ბეტონის ბორდიური
ასფალტის საფარი

I სართულის გეგმა

შოურუმი	
--	300.7მ2
ს3	2.7
დ.დ.111	

საწარმო	
--	1091.0მ2
სმ-1	46.5
დ.დ.117	

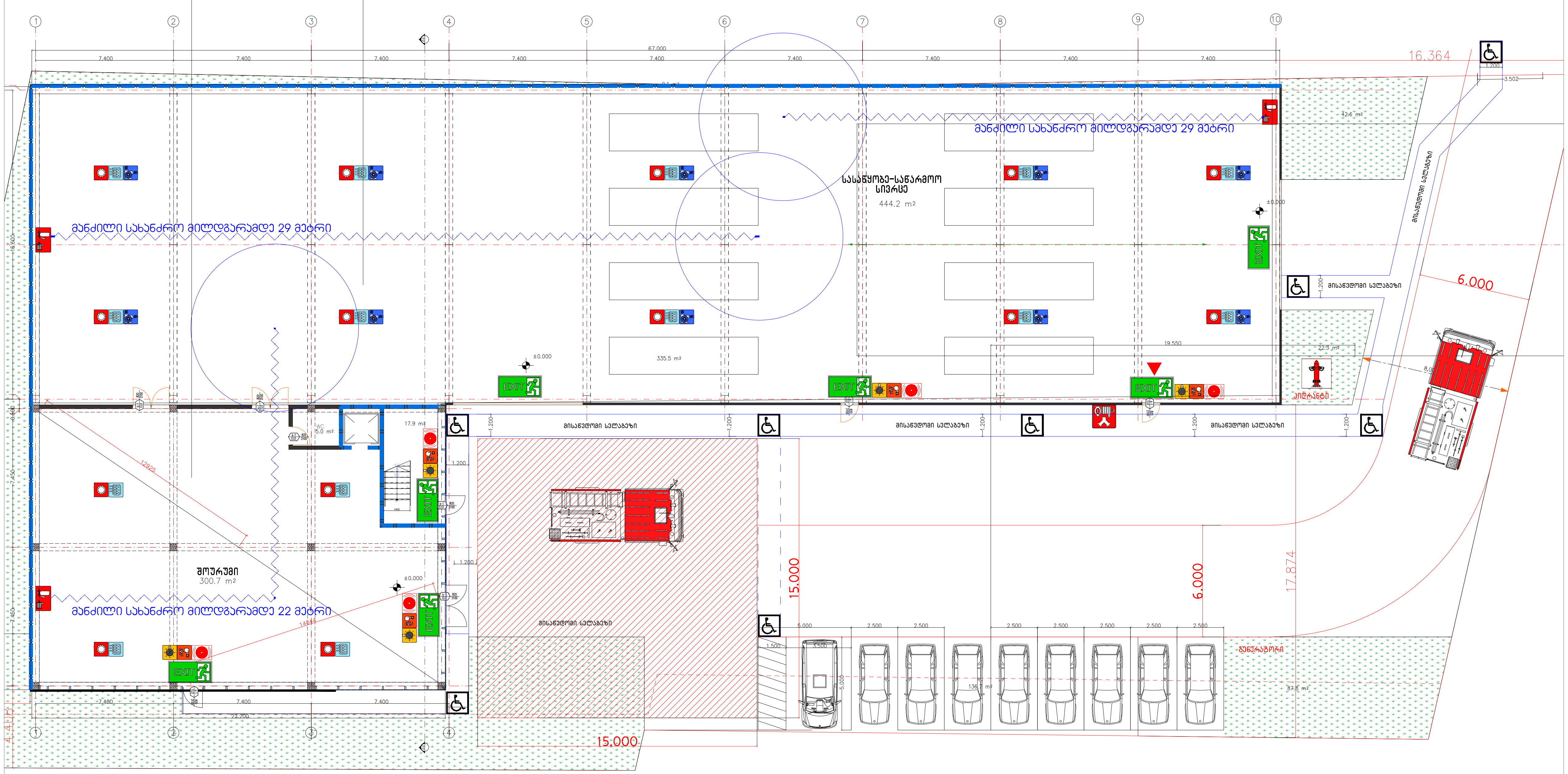

გეგმებზე მოცემული ხანძარსაწინააღმდეგო დაცვის სისტემების,მექანიკური მოწყობილობების, გასასვლელის ნიშნების და სხვა შენობა-ნაგებობის უსაფრთხოების წესებით მოთხოვნილი სისტემების აღნიშვნების განლაგება და რაოდენობა პირობითია.
ხანძარსაწინააღმდეგო დაცვის სისტემების, მექანიკური მოწყობილობების გასასვლელის ნიშნების და სხვა აუცილებელი სისტემების პროექტი უნდა დამუშავდეს და განხორციელდეს შესაბამისი სპეციალისტების მიერ შენობა-ნაგებობის უსაფრთხოების წესებში მითითებული მოთხოვნების და სტანდარტების გამოყენებით.

გეგმებზე მოცუმელი დაკავებულობები, დაკავებულობის ჯგუფები და დაკავებულობის დატვირთვები, ასევე კედლების და კარების ცეცხლმედეგობის ხარისხების შესაბამისი აღნიშვნები, გასასვლელამდე სავალი მანძილები, გასასვლელისკენ სავალი საერთო ბილიკების სიგრძეები და სხვა წესებთან შესაბამისობისთვის აუცილებელი გრაფიკული აღნიშვნები განსაზღვრულია საქართველოს მთავრობის 2016 წლის 28 იანვრის №41 დადგენილების "ტექნიკური რეგლამენტის "შენობა ნაგებობის უსაფრთხოების წესებთან დამტკიცების თაობაზე" მიხედვით და აღნიშნული დადგენილების შემდგომი რედაქციების გათვალისწინებით.

DEIN RAUM

: 591 44 55 05 / 443122256
: info.deinraum@gmail.com

სიმბოლოს სახელწოდება

	ხელის ცეცხლმაქრი
	სახანძრო მილდგარი
	ორმხრივი კავშირის სისტემა
	კვამლზე ავტომატური მორეაგირე მაუწყებელი
	ჰაერის დაწნევის სისტემა
	ავტოსაშხეფი
	კვამლის გაწოვის სისტემა
	სახანძრო განგაშის ღილაკი
	დამკავებელთა შეტყობინების სისტემა(ტექსტური შეტყობინების სისტემა)
	ავარიული განათება
	სახანძრო მისაერთებელი
	სახანძრო ჰიდრანტი
	ხანძრის მართვის ოთახი
	სახანძრო ლიფტი
	სახანძრო მილდგარის კარადა
	ვიზუალური და ხმოვანი განგაშის სისტემა
	მექანიკური განიავების სისტემა

1 საათიანი ხანძარმედეგობის აღმნიშვნელი ხაზი

2 საათიანი ხანძარმედეგობის აღმნიშვნელი ხაზი

82 — კარის თავისუფალი სიგანე
90 წთ — ხანძარმედეგობა
კ1 — კარის ნუმერაცია
235 — კარის თავისუფალი სიმაღლე

დენის გათიშვის შემთხვევაში სათადარიგო ელექტროსისტემა ავტომატურად გაანათებს გასასვლელ საშუალებებს.

/ 01.81.08.339.343

/ 417884711

A3	105	1:250

29/04/2024
21:38

I სართულის გეგმა

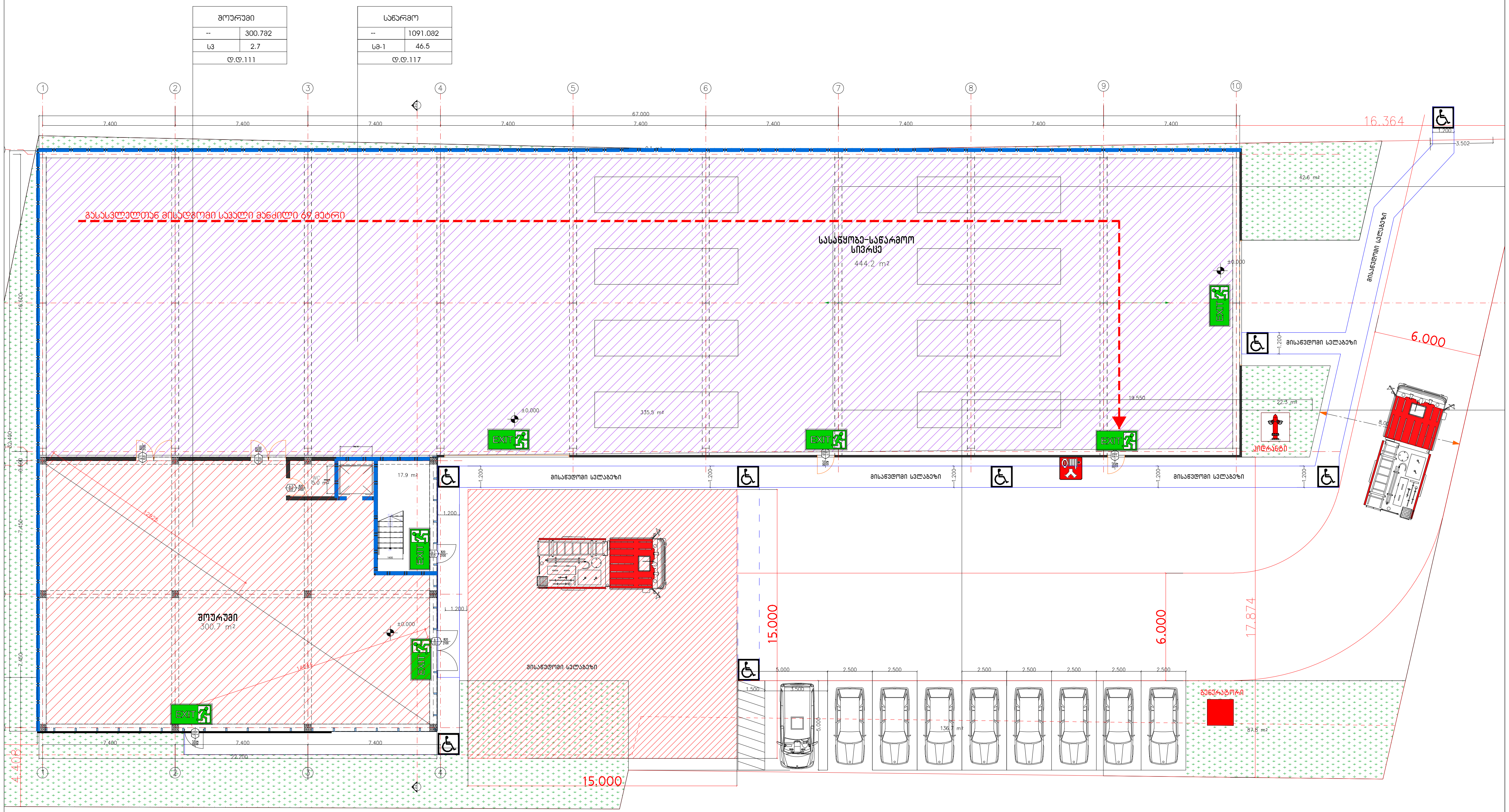

დაკავებულობის ჯგუფები	დაკავებულობის ჯგუფის აღნიშვნა	ფერის კოდი
თავშეყრის ჯგუფი (თვ)		RGB (34,139,34)
საქმიანი ჯგუფი (სქ)		RGB (79,12,187)
საგანმანათლებლო ჯგუფი - (სგ)		RGB (245,99,20)
სამრეწველო ჯგუფი (სმ)		RGB (160,32,240)
დიდი საფრთხის შემცველი ჯგუფი- (დსშ)		RGB (94,8,58)
დაწესებულებითი ჯგუფი (დწ)		RGB (0,0,255)
სავაჭრო ჯგუფი (სვ)		RGB (255,0,0)
საცხოვრებელი ჯგუფი (სც)		RGB (220,185,0)
სასაწყობო ჯგუფი (სწ)		RGB (136,135,134)
დამხმარე ჯგუფი (დს)		RGB (57,57,56)

გასასვლელთან მისადგომი მაქსიმალური სავალი მანძილი

EXIT გასასვლელი აღმნიშვნელი განათებული ნიშანი

1 საათიანი ხანძარმედეგობის აღმნიშვნელი ხაზი

2 საათიანი ხანძარმედეგობის აღმნიშვნელი ხაზი

დაკავებულობის ჯგუფების აღნიშვნები

საწყობი — სივრცის დასახელება
115.5 მ² — მთლიანი ფართი
სც - 2 — ჯგუფი
27.9 — დაკავებულობის დატვირთვის ფაქტორი
დ.დ.7 — დაკავებულობის დატვირთვა

82 — კარის თავისუფალი სიგანე
90 წთ — ხანძარმედეგობა
ქ1 — კარის ნუმერაცია
235 — კარის თავისუფალი სიმაღლე

დენის გათიშვის შემთხვევაში სათადარიგო ელექტროსისტემა ავტომატურად გაანათებს გასასვლელ საშუალებებს.

DEIN RAUM

591 44 55 05 / 443122256
info.deinraum@gmail.com

/ 01.81.08.339.343
/ 417884711

A3 | 105 | 1:250

29/04/2024
21:38

გეგმებზე მოცემული ხანძარსაწინააღმდეგო დაცვის სისტემების,მექანიკური მოწყობილობების, გასასვლელის ნიშნების და სხვა შენობა-ნაგებობის უსაფრთხოების წესებით მოთხოვნილი სისტემების აღნიშვნების განლაგება და რაოდენობა პირობითია.
ხანძარსაწინააღმდეგო დაცვის სისტემების, მექანიკური მოწყობილობების გასასვლელის ნიშნების და სხვა აუცილებელი სისტემების პროექტი უნდა დამუშავდეს და განხორციელდეს შესაბამისი სპეციალისტების მიერ შენობა-ნაგებობის უსაფრთხოების წესებში მითითებული მოთხოვნების და სტანდარტების გამოყენებით.

გეგმებზე მოცემული დაკავებულობები, დაკავებულობის ჯგუფები და დაკავებულობის დატვირთვები, ასევე კედლების და კარების ცეცხლმედეგობის ხარისხების შესაბამისი აღნიშვნები, გასასვლელამდე სავალი მანძილები, გასასვლელისკენ სავალი საერთო ბილიკების სიგრძეები და სხვა წესებთან შესაბამისობისთვის აუცილებელი გრაფიკული აღნიშვნები განსაზღვრულია საქართველოს მთავრობის 2016 წლის 28 იანვრის №41 დადგენილების "ტექნიკური რეგლამენტის "შენობა ნაგებობის უსაფრთხოების წესებთან დამტკიცების თაობაზე" მიხედვით და აღნიშნული დადგენილების შემდგომი რედაქციების გათვალისწინებით.

სახურავის გეგმა

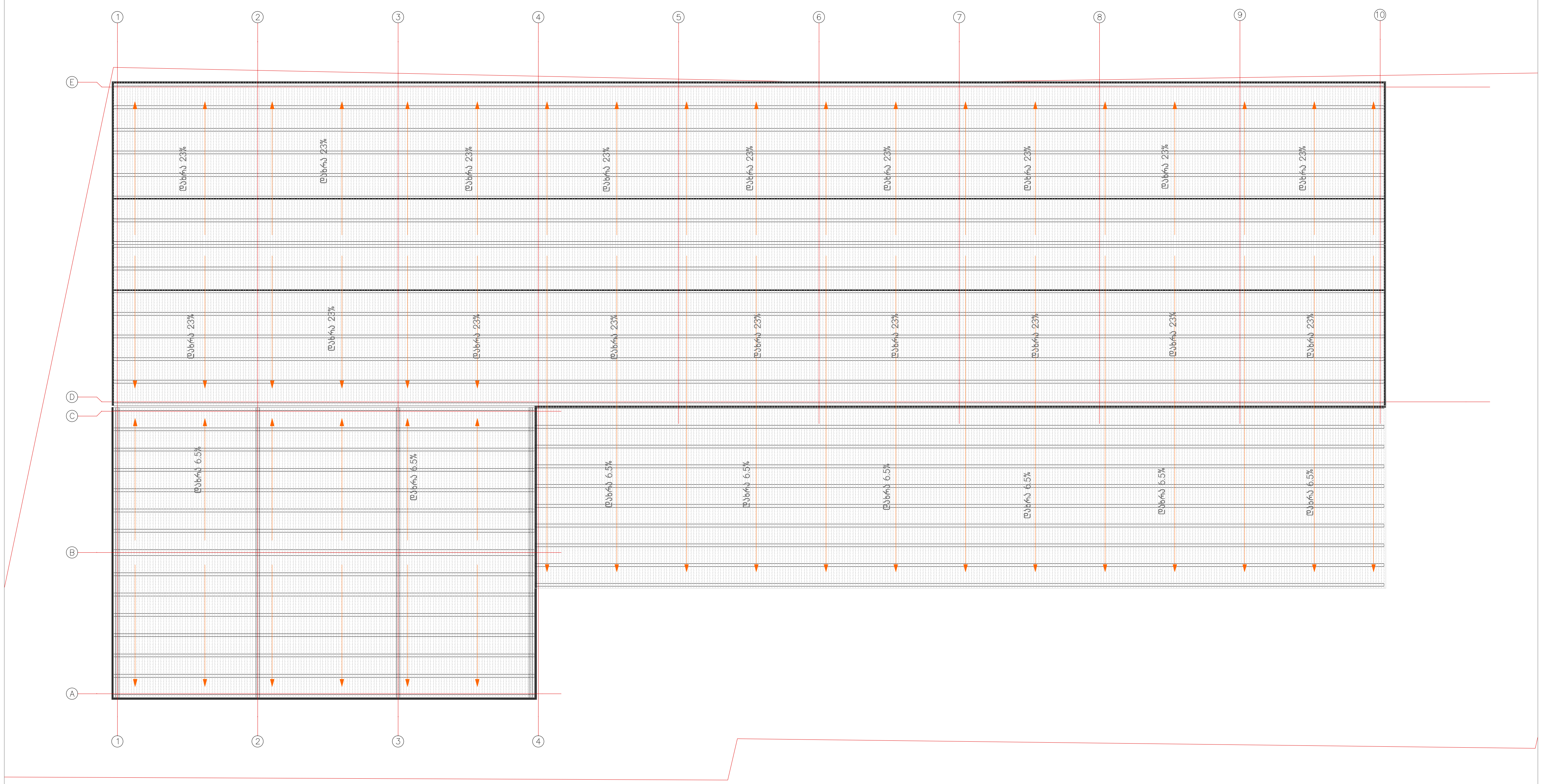

DEIN RAUM

: 591 44 55 05 / 443122256
: info.deinraum@gmail.com

/ 01.81.08.339.343
/ 417884711

A3	105	1: 250

29/04/2024
21:38

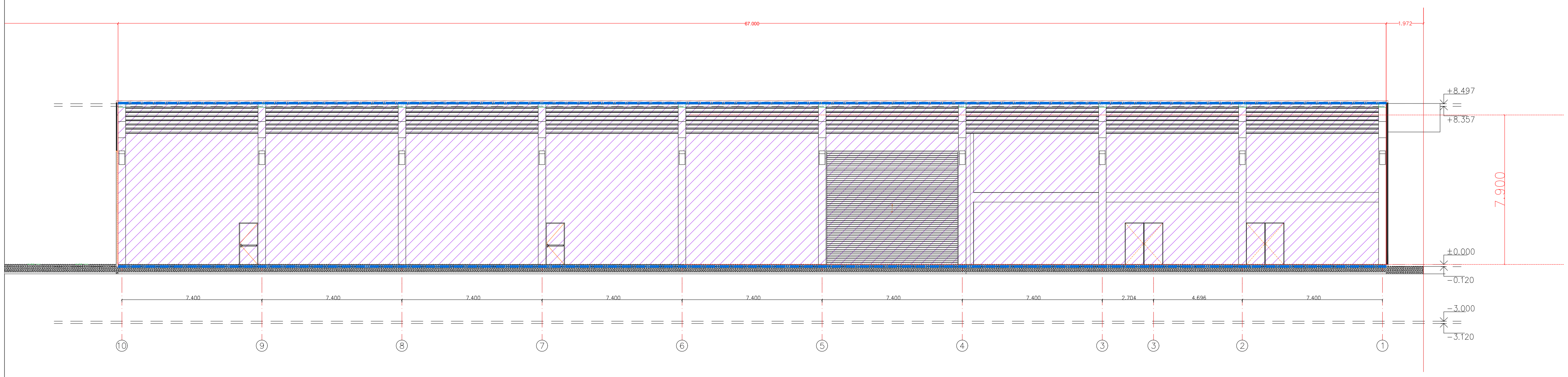

DEIN RAUM

: 591 44 55 05 / 443122256
. : info.deinraum@gmail.com

დაკავებულობის ჯგუფები	დაკავებულობის ჯგუფის აღნიშვნა	ფერის კოდი
თავშეყრის ჯგუფი (თვ)		RGB (34,139,34)
საქმიანი ჯგუფი (სქ)		RGB (79,12,187)
საგანმანათლებლო ჯგუფი - (სგ)		RGB (245,99,20)
სამრეწველო ჯგუფი (სმ)		RGB (160,32,240)
დიდი საფრთხის შემცველი ჯგუფი- (დსშ)		RGB (94,8,58)
დაწესებულებითი ჯგუფი (დწ)		RGB (0,0,255)
სავაჭრო ჯგუფი (სვ)		RGB (255,0,0)
საცხოვრებელი ჯგუფი (სც)		RGB (220,185,0)
სასაწყობო ჯგუფი (სწ)		RGB (136,135,134)
დამხმარე ჯგუფი (დს)		RGB (57,57,56)

1 საათიანი ხანძარმედეგობის აღმნიშვნელი ხაზი

2 საათიანი ხანძარმედეგობის აღმნიშვნელი ხაზი

/ 01.81.08.339.343

" 1"
/ 417884711

A3 | 105 | 1:250

29/04/2024
21:38

გეგმებზე მოცემული ხანძარსაწინააღმდეგო დაცვის სისტემების,მექანიკური მოწყობილობების, გასასვლელის ნიშნების და სხვა შენობა-ნაგებობის უსაფრთხოების წესებით მოთხოვნილი სისტემების აღნიშვნების განლაგება და რაოდენობა პირობითია.
ხანძარსაწინააღმდეგო დაცვის სისტემების, მექანიკური მოწყობილობების გასასვლელის ნიშნების და სხვა აუცილებელი სისტემების პროექტი უნდა დამუშავდეს და განხორციელდეს შესაბამისი სპეციალისტების მიერ შენობა-ნაგებობის უსაფრთხოების წესებში მითითებული მოთხოვნების და სტანდარტების გამოყენებით.

გეგმებზე მოცუმელი დაკავებულობები, დაკავებულობის ჯგუფები და დაკავებულობის დატვირთვები, ასევე კედლების და კარების ცეცხლმედეგობის ხარისხების შესაბამისი აღნიშვნები, გასასვლელამდე სავალი მანძილები, გასასვლელისკენ სავალი საერთო ბილიკების სიგრძეები და სხვა წესებთან შესაბამისობისთვის აუცილებელი გრაფიკული აღნიშვნები განსაზღვრულია საქართველოს მთავრობის 2016 წლის 28 იანვრის №41 დადგენილების "ტექნიკური რეგლამენტის "შენობა ნაგებობის უსაფრთხოების წესებთან დამტკიცების თაობაზე" მიხედვით და აღნიშნული დადგენილების შემდგომი რედაქციების გათვალისწინებით.

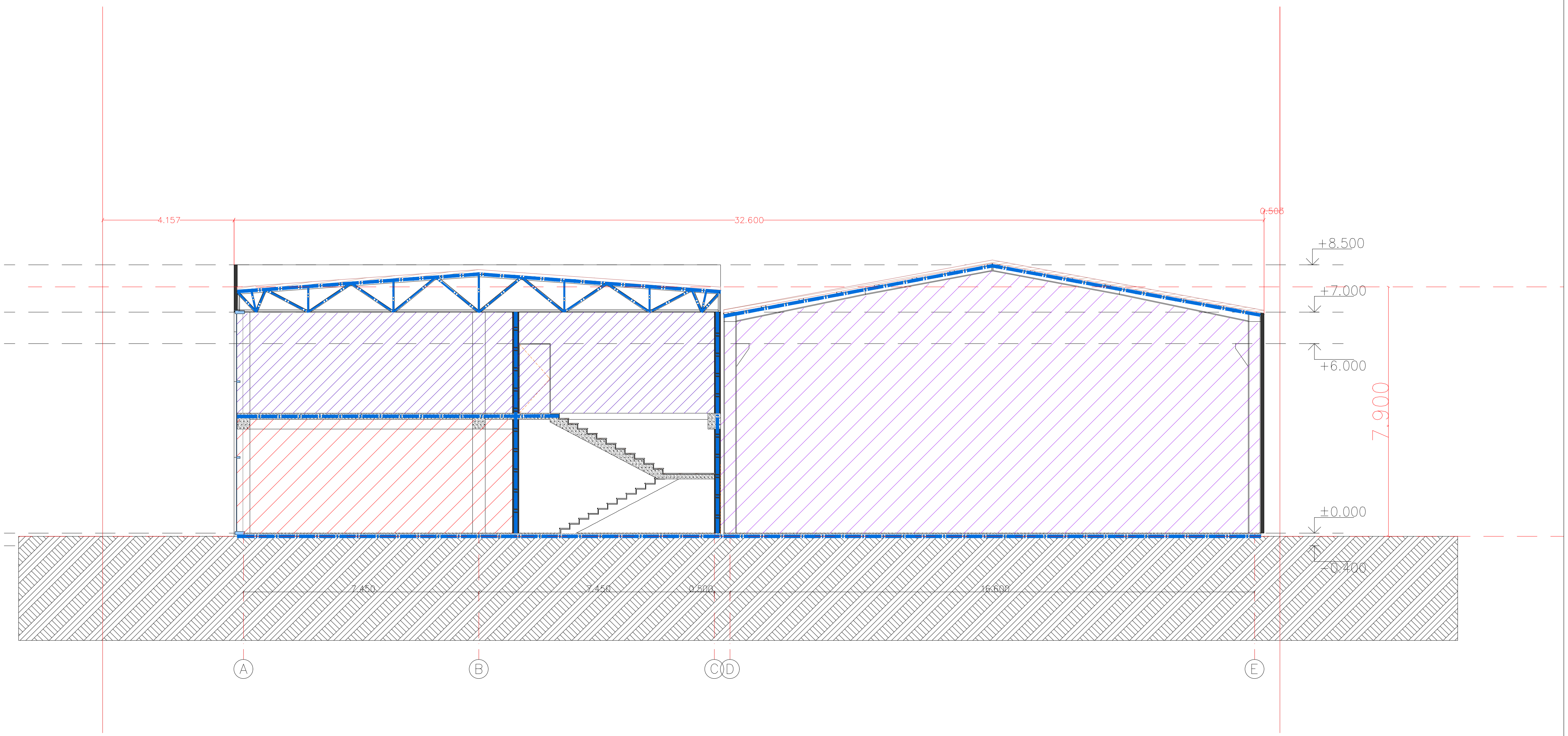

გეგმებზე მოცემული ხანძარსაწინააღმდეგო დაცვის სისტემების,მექანიკური მოწყობილობების, გასასვლელის ნიშნების და სხვა შენობა-ნაგებობის უსაფრთხოების წესებით მოთხოვნილი სისტემების აღნიშვნების განლაგება და რაოდენობა პირობითია.
ხანძარსაწინააღმდეგო დაცვის სისტემების, მექანიკური მოწყობილობების გასასვლელის ნიშნების და სხვა აუცილებელი სისტემების პროექტი უნდა დამუშავდეს და განხორციელდეს შესაბამისი სპეციალისტების მიერ შენობა-ნაგებობის უსაფრთხოების წესებში მითითებული მოთხოვნების და სტანდარტების გამოყენებით.

გეგმებზე მოცუმელი დაკავებულობები, დაკავებულობის ჯგუფები და დაკავებულობის დატვირთვები, ასევე კედლების და კარების ცეცხლმედეგობის ხარისხების შესაბამისი აღნიშვნები, გასასვლელამდე სავალი მანძილები, გასასვლელისკენ სავალი საერთო ბილიკების სიგრძეები და სხვა წესებთან შესაბამისობისთვის აუცილებელი გრაფიკული აღნიშვნები განსაზღვრულია საქართველოს მთავრობის 2016 წლის 28 იანვრის №41 დადგენილების "ტექნიკური რეგლამენტის "შენობა ნაგებობის უსაფრთხოების წესებთან დამტკიცების თაობაზე" მიხედვით და აღნიშნული დადგენილების შემდგომი რედაქციების გათვალისწინებით.

DEIN RAUM

: 591 44 55 05 / 443122
: info.deinraum@gma

დაკავებულობის ჯგუფები	დაკავებულობის ჯგუფის აღნიშვნა	ფერის კო
თავშეყრის ჯგუფი (თვ)		RGB (34,13
საქმიანი ჯგუფი (სქ)		RGB (79,12
საგანმანათლებლო ჯგუფი – (სგ)		RGB (245,9
სამრეწველო ჯგუფი (სმ)		RGB (160,32
დიდი საფრთხის შემცველი ჯგუფი- (დსშ)		RGB (94,8
დაწესებულებითი ჯგუფი (დწ)		RGB (0,0,2
სავაჭრო ჯგუფი (სვ)		RGB (255,
საცხოვრებელი ჯგუფი (სც)		RGB (220,1
სასაწყობო ჯგუფი (სწ)		RGB (136,13
დამხმარე ჯგუფი (დს)		RGB (57,57

1 საათიანი ხანძარმედეგობი აღმნიშვნელი ხაზი

2 საათიანი ხანძარმედეგობი აღმნიშვნელი ხაზი

/ 01.81.08.339.343

" 1"
/ 417884711

A3	105	1:25

29/04/2024
21:38

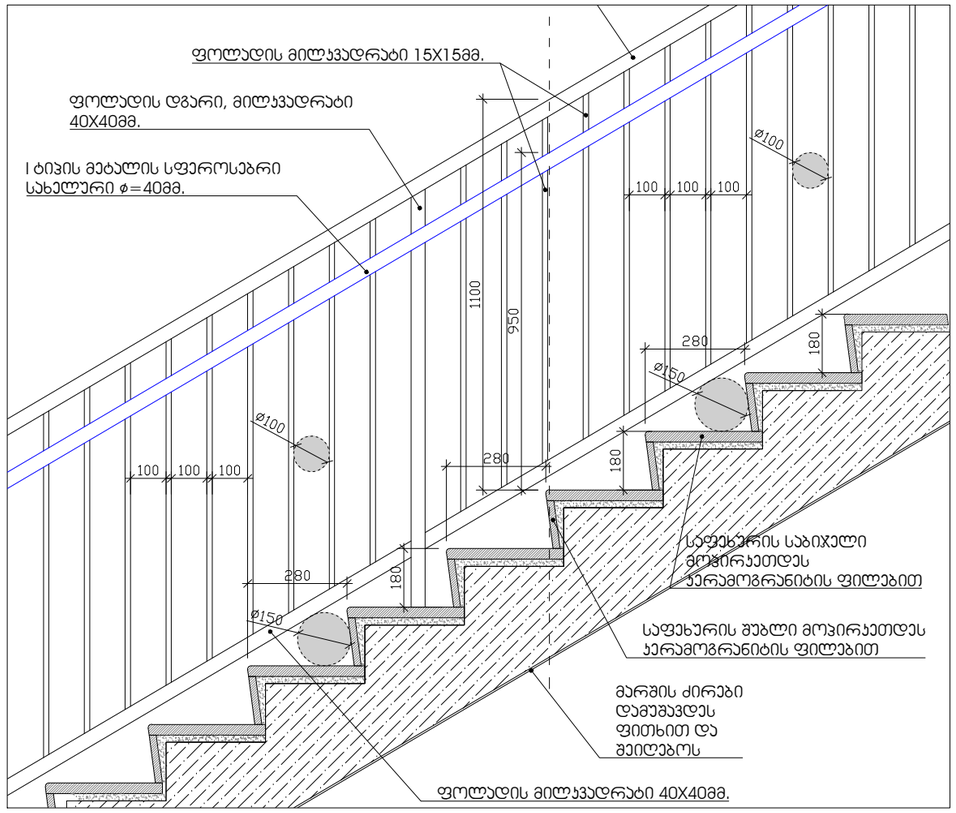

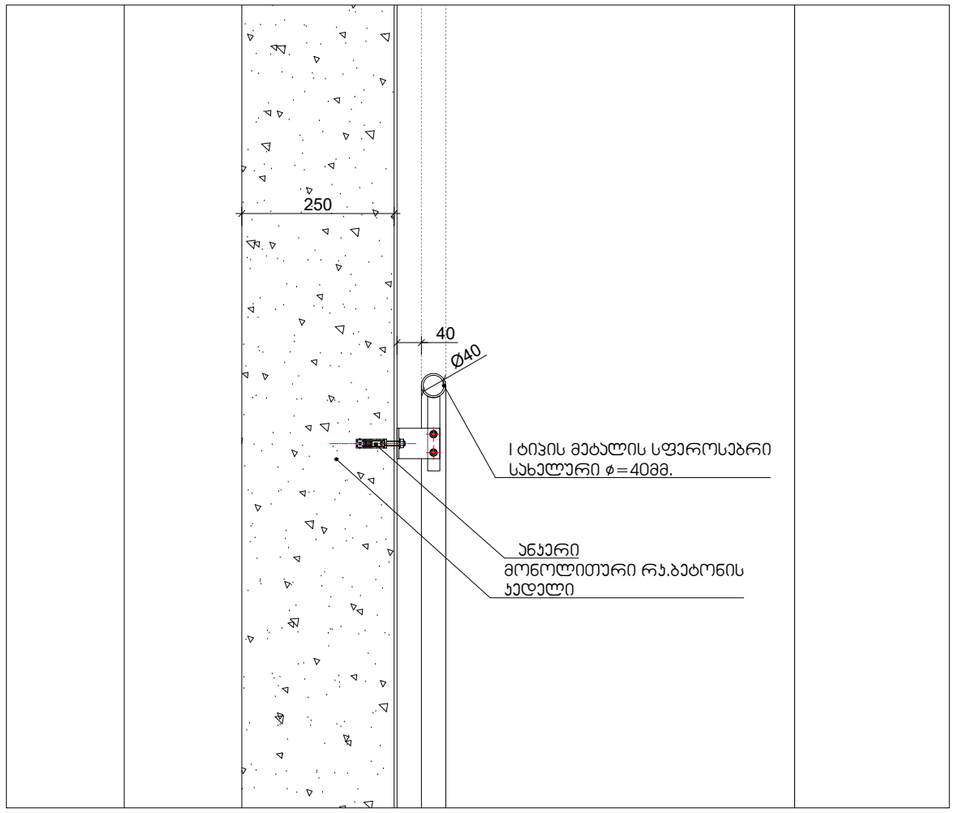

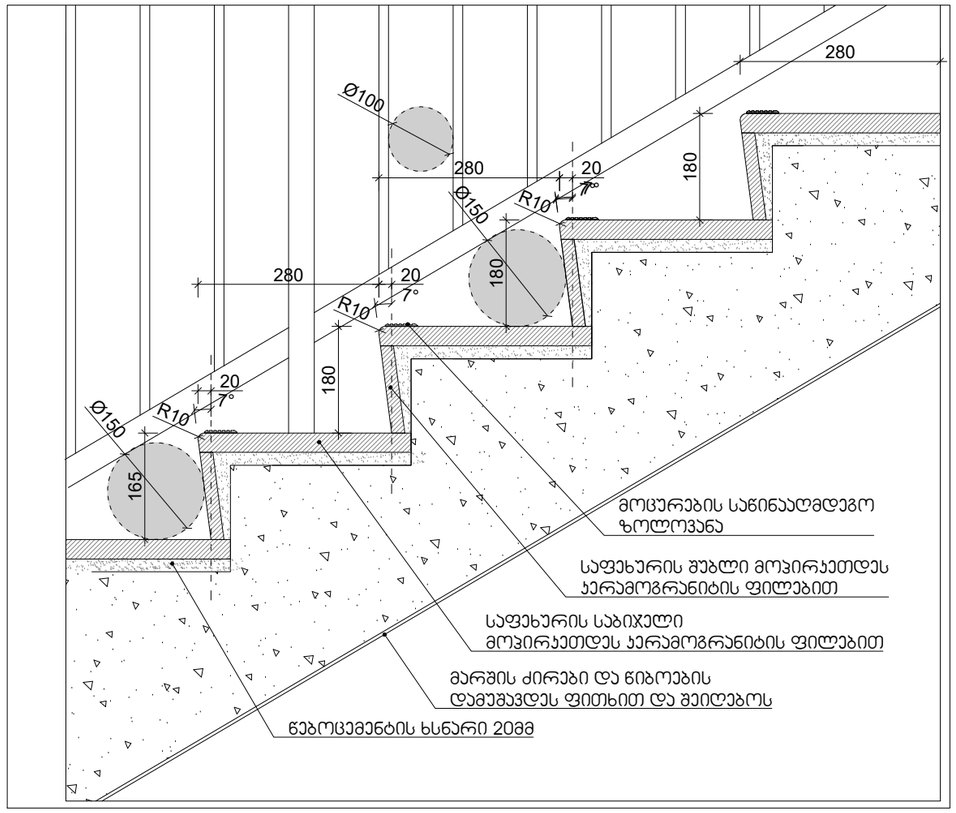

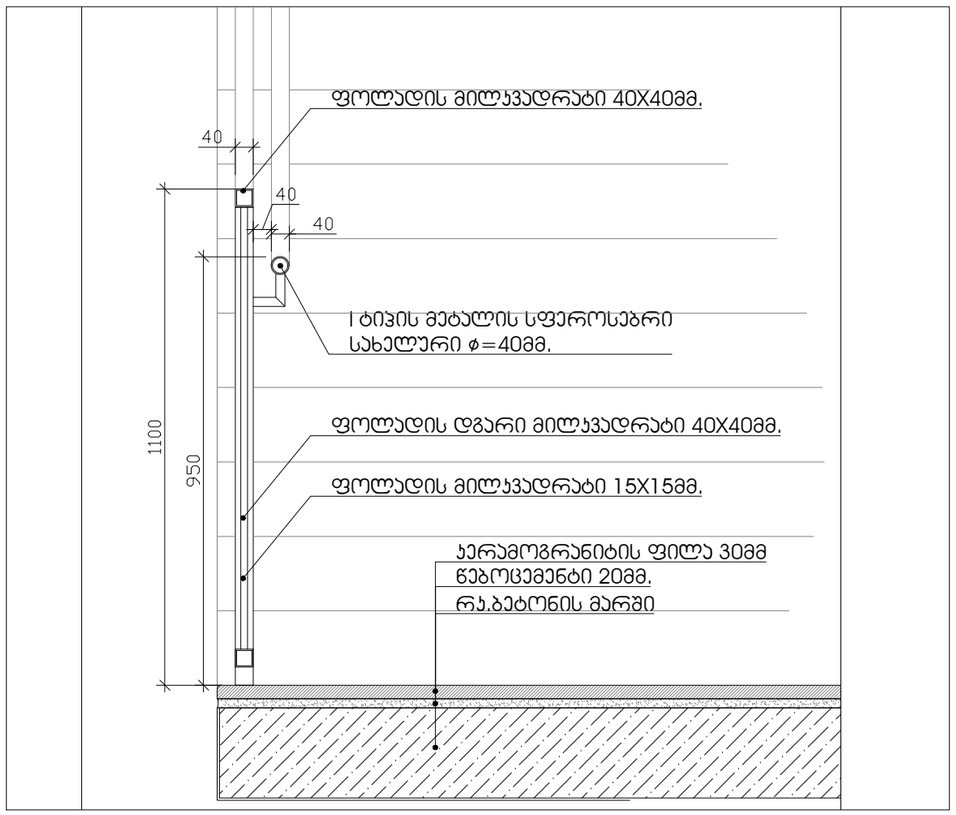

DEIN RAUM
: 591 44 55 05 / 443122256
. : info.deinraum@gmail.com

შენიშვნები:

1. ყველა კიბეს (მათ შორის გარე კიბეს) ყოველი საფეხურის და საბიჯელის 40მმ სავალ ნაწილს, რომელიც იზომება საფეხურის ნაშვერიდან თარაზულად, იქნება ერთგვაროვანი ფერის მკრთე ზედაპირი, რომელთაც საფეხურის დანარჩენი ნაწილისგან მკვეთრად განსხვავებული იქნება (მუქი ლია ფონზე). ხილვადი კონტრასტი გაგრძელდება ყოველი საფეხურის ერთი კიდიდან საფეხურის მეორე კიდემდე.
2.მისაწვდომი გზა-კიბის საზღვრებში იატაკის ზედაპირები იქნება მდგრადი, მყარი და არასრიალა
3. კიბის საფხურების განსხვავებული მონიშვნა იქნება გამძლე
4. შენობის გარეთ მდებარე კიბის საფეხურები და გაკნები ისე დაგეგმარდება, რომ სავალ ზედაპირზე წყალი არ დაგროვდება.
5. გასანათებელი საშუალებები უზრუნველყოფს კიბეების განათებას, რომელიც გაიზომება საბიჯელების ზედაპირების და გაკნების ხელაპირების სენტრში გაზომვისას საფეხურის წინაპირიდან 600მმ-ის საზღვრებში, შემდეგი წესის შესაბამისად:
არაუმცირეს 11 ლუქსი განათება
არაუმცირეს 110 ლუქსის განათება, კიბის სარგებლობის დროს
კიბეების გამოყენებისას 11 ლიქსიდან 110 ლუქსზე გადასვლა შესაძლებელი უნდა იყოს განათების სამართავებით უზრუნველყოფილი ავტომატური მოძრავი სენსორული ტიპის განათების ჩამრთველებით, რომლებიც შეესაბამება ყველა ქვემოთ ჩამოთვლილს:
განათების სამართავი აღჭურვილი იქნება საიმედო ოპერაციული სისტემით და შეფასებული იქნება ამ მიზნით გამოყენებისთვის.
მოძრავი სენსორი გააქტიურდება დამკაკვებლის მოძრაობით საფეხურებზე ან საფეხურების გაკნებზე.
განათების გამააქტიურებლები დაყენებული იქნება არაუმცირეს 15 წუთიანი მოძმედების პირიოდით.
გზა-კიბის განათება ჩაირთვება ავტომატური სენსორული ჩამრთველებით, ასეთის არსებობის შემთხვევაში, ისე რომ შესასვლელში მდებარე განძის მოსაზღვრე თითოეულ კიბის მარშსა და შესასვლელში მდებარე გაკნის ზემოთ და ქვემოთ მდებარე მაკნებზე მე -4 კუნქტით დადგენილი განათებულობის დონე საფეხურის გამოყენებამდე იქნება უზრუნველყოფილი
კიბის სახელურები და ნებისმიერი კედელი ან მათ მომიჯნავედ მდებარე სხვა ზედაპირი არ იქნება ბასრი ან უხეში ელემენტების შემცველი.
კიბის სახელურები არ იტრიალებს მათი ბუდების საზღვრებში

01.81.08.339.343

'' 1''
417884711

A3 | 105 | 1: 250

29/04/2024
21: 38

მისაწვდომობის ეროვნული სტანდარტის შესაბამისი დოკუმენტაცია

ობიექტი: კომერციული შენობა-ნაგებობა
მისამართი: ქ.თბილისი,დიდი ლილო

მიწის (უძრავი ქონების) საკადასტრო კოდი №ს/კ 01.81.08.339.343

"ტექნიკური რეგლამენტის მისაწვდომობის ეროვნული სტანდარტები"-ს საქართველოს მთავრობის 2020 წლის 4 დეკემბრის №732 დადგენილების შესაბამისობის ანალიზი.

თ.ჯინჭარაძე
tatiajincharadze27@gmail.com
მობ:599 730364

04.28.2024წ

მისაწვდომობის მოთხოვნებს არეგულირებს “ტექნიკური რეგლამენტის მისაწვდომობის ეროვნული სტანდარტები“-ს საქართველოს მთავრობის 2020 წლის 4 დეკემბრის #732 დადგენილება.

102.1 ზოგადი. ამ ტექნიკური რეგლამენტის 3-10 თავებსა და 1002, 1003 და 1006 ქვეთავებში წარმოდგენილი ტექნიკური კრიტერიუმები ადგილებს, საშუალებებს, შენობებსა და ელემენტებს იმ ადამიანებისთვის მისაწვდომსა და გამოყენებადს ხდის, რომელთაც ფიზიკური შეზღუდული შესაძლებლობის გამო არ შეუძლიათ გადაადგილება, სიარულისას დამოკიდებულნი არიან დამხმარე საშუალებებზე, არიან უსინათლონი და მცირემხედველნი, ყრუ და სმენადაქვეითებულნი, არ შეუძლიათ კოორდინაცია, არ შეუძლიათ რამესთან მიღწევა და მანიპულაცია/ხელის მტევნისა და თითების მოძრაობა, ნაკლებ ამტანები არიან, უჭირთ გრძნობიერი ინფორმაციის გადმოცემა და მასზე რეაგირება და ახასიათებთ ფიზიკური ზომის უკიდურესობები. ამ ქვეთავების მიზანია, შეზღუდული შესაძლებლობის მქონე პირს შესაძლებლობა მისცეს, დამოუკიდებლად მიუახლოვდეს, შევიდეს და გამოიყენოს ადგილი, საშუალება, შენობა ან ელემენტი.

ობიექტი:	კომერციული შენობა-ნაგებობა
მისამართი:	ქ. თბილისი, დიდი ლილო
საკადასტრო კოდი:	01.81.08.339.343
არქიტექტორ(ებ)ი:	ი. დევდარიანი
ექსპერტი(ებ)ი:	თ. ჯინჭარაძე

შ ე ნ ი შ ვ ნ ე ბ ი

▪ საპროექტო დასკვნა წარმოადგენს სანებართვო არქიტექტურული პროექტისა საქართველოს მთავრობის 2020 წლის 4 დეკემბერის დადგენილება №732, ტექნიკური რეგლამენტის – „მისაწვდომობის ეროვნული სტანდარტების“ დამტკიცების თაობაზე შესაბამისობის შეფასებას და არ მოიცავს საქართველოს ტერიტორიაზე მოქმედ, სამშენებლო სფეროში გამოყენებულ სხვა რაიმე დადგენილებასთან შესაბამისობის ანალიზს.

▪ საექსპერტო დასკვნისთვის მოწოდებული დოკუმენტაციის სისწორეზე და რეალობასთან შესაბამისობაზე პასუხისმგებელია მომწოდებელი მხარე.

▪ დამკვეთი ვალდებულია შენობა-ნაგებობის მშენებლობა და შემდგომი ექსპლუატაციის პროცესი განახორციელოს წინამდებარე დასკვნის შესაბამისად და დასკვნაში აღნიშნული შენიშვნა-რეკომენდაციების გათვალისწინებით.

▪ პროექტის რაიმე სახის ცვლილებას მშენებლობის დროს ან ექსპლუატაციის მიღების შემდგომ ავტომატურად გამოიწვევს გაცემული საექსპერტო დასკვნის გაუქმებას.

▪ საპროექტო შენობის არქიტექტურული დოკუმენტაციის ისეთი კორექტირება, რომელიც შეუსაბამობაში მოდის წინამდებარე დასკვნის ნაწილებთან, შეთანხმებული უნდა იყოს ექსპერტთან.

▪ ექსპერტი პასუხს აგებს მხოლოდ არქიტექტურული პროექტის რეგლამენტთან შესაბამისობაზე და არა მის განხორციელებაზე მშენებლობის პროცესში.

დაგეგმარების საფუძველი და მიზნის აღწერა:

საპროექტო შენობის დაგეგმარების საფუძველს წარმოადგენს, ქ.თბილისის არქიტექტურის სამსახურის მიერ გაცემული მიწის ნაკვეთის სამშნებლოდ გამოყენების პირობების გაპის რეკვიზიტები: # 6810427 თარიღი 19/12/2023. პროექტის მიზანია სავაჭრო ობიექტის გეგმარება მოქმედი კანონმდებლობის დაცვით, თანამედროვე გეგმარების პრინციპების და შენობა-ნაგებობის უსაფრთხოების ნორმების გამოყენებით.

მიწის ნაკვეთის მდებარეობა და აღწერა:

საპროექტო მიწის ნაკვეთი, რომლის ფართია 3002 კვ/მ მდებარეობს ქ. თბილისის, დიდ ლილოში, ნაკვეთის ს/კ 01.81.08.339.343, ტერიტორია თავისუფალია ყოველგვარი განაშენიანებისგან, გვხვდება რამდენიმე ხე-მცენარეე. ნაკვეთის ჩრდილოეთის მხარეს ესაზღვრება საზოგადოებრივი სივრცე.. ტერიტორიას ახასიათებს მცირე ქანობით სამხრეთ-დასავლეთიდან ჩრდილო აღმოსავლეთით. შენობის განთავსება ხორციელდება გაპი-ის შესაბამისად წინასწარ განსაზღვრულ არეალში.

პროექტის კონცეფცია, იდეა:

პროექტის იდეა და კონცეფცია სივრცით-მოცულობითი გადაწყვეტისას განპირობებულია კომერციული გარემოებების გათვალისწინებით.

პროექტის შნაარსობრივი აღწერა:

საპროექტო შენობა წარმოადგენს სავაჭრო ობიექტს, სადაც განთავსებული იქნება სივრცეები გასაყიდი საქონლის შოურუმებისათვის. შენობის გარკვეულ ნაწილს დაიკავებს დამხამრე სივრცე, სადაც დასაწყობდება შოურუმებში გამოსატანი ძირითადი მასალა, მანქანადანადგარები და ა.შ. ეზოში გათვალისიწებულია სვლაგეზი ქვეითისათვის, საპარკინგე სივრცეები და გამწვანებული ტერიტორიები არსებული და ახალი ხე-ნარგავებისათვის.

შენობის ძირითადი სტრუქტურული სისტემი აღწერა:

შენობის ძირითად სტრუქტურულ სისტემას წარმოადგენს ხისტკვანძოვან მონოლითურ კარკასს, რომელიც წერტილოვანი საძირკველზეა დაფუძნებული, სახურავი ქანობიანი გადახურვისაა. გარე კედლები 10 სმ სენდვიჩური პანელი .

შენობის დაგეგმარებისას გამოყენებული კანონმდებლობის აღწერა:

"მშენებლობის ნებართვის გაცემის წესისა და სანებართვო პირობების შესახებ"

საქართველოს მთავრობის #255 დადგენილება.

ტექნიკური რეგლამენტი „მისაწვდომობის ეროვნული სტანდარტები“ -ის შესაბამისობის ანალიზი მოიცავს შემდეგი პარამეტრების შეფასებას:

1. მისაწვდომი სვლაგეზი:
- მისაწვდომი სვლაგეზის სავალი ზედაპირები;
- თითოეული კარი და კართან მანევრირებისთვის საჭირო სივრცეები;
- პანდუსები;
- ლიფტები;

2. ადგილისა და შენობის ზოგადი ელემენტები:
- მისაწვდომი ავტოსადგომი სივრცეები;
- მისაწვდომი გზაკიბეები;
- ფანჯრები;

3. წყალსადენის ელემენტები და მოწყობილობები”
- ტუალეტების ოთახები:
- უნიტაზები;
- ხელსაბანები;

4. საკომუნიკაციო ელემენტები და ფუნქციები:
- ნიშნები;

1. მისაწვდომი სვლა გეზი:

საპროექტო მიწის ნაკვეთსა და საპროექტო შენობაში მისაწვდომი სვლაგეზები შეესაბამება ტექნიკური რეგლამენტი - „მისაწვდომობის ეროვნული სტანდარტები“-ს მე-4 თავის დებულებებს. მისაწვდომი სვლაგეზი მოიცავს არაუმეტეს 1:20 დახრილ სავალ ზედაპირებს, კარებს, პანდუსს და ლიფტს, რაც შეესაბამება 402.2 ქვეთავის მოთხოვნებს.

მისაწვდომი სვლაგეზის სავალი ზედაპირები შეესაბამება 403 ქვეთავის მოთხოვნებს:

▪ იატაკის ზედაპირები არის მდგრადი, მყარი და არასრიალა, რაც შეესაბამება 302 ქვეთავის მოთხოვნას.
▪ საზოგადოებრივი სივრციდან საპროექტო მიწის ნაკვეთის გავლით მოწყობილი სავალი ზედაპირის დახრილი სვლა არ არის 1:20-ზე მეტად დახრილი, ხოლო სავალი ზედაპირის განივი დახრა არ აღემატება 1:48-ს, თანახმად 403.3 ქვეთავისა.
▪ იატაკის ზედაპირებზე დონე არ იცვლება, შესაბამისად დაკმაყოფილებულია 303-ე ქვეთავის მოთხოვნა.
▪ მისაწვდომი სვლაგეზის მინიმალური თავისუფალი სიგანე შენობაში უტოლდება 900 მმ-ს, ხოლო შენობის გარეთ - 1200 მმ-ს, რაც შეესაბამება 403.5.1 ქვეთავის მოთხოვნას.
▪ სადაც მისაწვდომი სვლაგეზი აკეთებს 180 გრადუსიან ბრუნს (სავაჭრო ფართში, თაროებს შორის), თავისუფალი სიგანე მოსატრიალებელთან მიახლოებისას და მოსატრიალებლიდან მოშორებისას აკმაყოფილებს 403.5.2.1 ქვეთავით განსაზღვრულ ყველა კრიტერიუმს.
▪ სადაც მისაწვდომი სვლაგეზი აკეთებს 90 გრადუსიან ბრუნს, თავისუფალი სიგანე მოსატრიალებელთან მიახლოებისას და მოსატრიალებლიდან მოშორებისას აკმაყოფილებს 403.5.3.1 ქვეთავით განსაზღვრულ ყველა კრიტერიუმს.
▪ საპროექტო შენობაში მისაწვდომი სვლაგეზები მოიცავს გვერდასავლელ სივრცეებს, რაც შეესაბამება 403.5.4.1 ქვეთავის მოთხოვნას.

კარები და გზა-კარები, რომლებიც მისაწვდომი სვლაგეზის ნაწილია შეესაბამება 404 ქვეთავის მოთხოვნებს:

▪ მისაწვდომ სვლაგეზზე არსებული ყველა გზა-კარების თავისუფალი სიგანე არ არის 820 მმ-ზე ნაკლები, რაც შეესაბამება 404.2.2 ქვეთავის მოთხოვნას.
▪ მისაწვდომ სვლაგეზზე არსებულ ყველა კართან და გზა-კართან უზრუნველყოფილია მანევრირებისათვის თავისუფალი სივრცე 404.2.3.2 ცხრილის შესაბამისად. მანევრირებისთვის აუცილებელ თავისუფალ სივრცეში, იატაკის ზედაპირი შეესაბამება 302-ე ქვეთავს და მათი ზედაპირი არ არის 1:48-ზე მეტად დახრილი. ყოველივე აღნიშნული შეესაბამება 404.2.3 და 404.2.3.1 ქვეთავების მოთხოვნებს.
▪ გზა-კარების ზღურბლების სიმაღლე არაუმეტეს 13 მმ-ია, რაც შეესაბამება 404.2.4 ქვეთავის მოთხოვნას. რაც შეეხება ამავე ქვეთავით განსაზღვრულ იატაკის დონეებს შორის ცვლილების საკითხს, კარებთან იატაკის დონეები უცვლელია. ტექნიკური რეგლამენტი „მისაწვდომობის ეროვნული სტანდარტები“
▪ კარების კავეულის სიმაღლე მდებარეობს არაუმცირეს 860 მმ და არაუმეტეს 1200 მმ სიმაღლეზე, რაც შეესაბამება 404.2.6.1 ქვეთავის მოთხოვნას.
▪ იატაკიდან 250 მმ-ის საზღვრებში, შვეულად გაზომვისას, კარების ზედაპირები

გლუვია მიწოლის მხარეს და ასეთი გლუვი ზედაპირები კარის მთელ სიგანეზე გრძელდება. კარის კავეული და ნებისმიერი სხვა შემაფერხებელი ან გამოშვერილი ნაწილი, არ არის მოწყობილი იატაკიდან 250 მმ- ის საზღვრებში. ყოველივე აღნიშნული აკმაყოფილებს 404.2.9 ქვეთავის მოთხოვნებს.
მისაწვდომ სვლაგეზზე არსებული ბორდიურის პანდუსი, რომელიც წარმოდგენილი პროექტის მიხედვით მდებარეობს საპროექტო ტერიტორიის ცენტრალური შესასვლელის ნაწილში, საზოგადოებრივ სივრცესთან, შეესაბამება 406 ქვეთავის მოთხოვნებს, კერძოდ:
▪ საფეხმავლო ბილიკის გასწვრივ, ბორდიურის პანდუსის ბაქნის სიგრძე უტოლდება 1500 მმ-ს, ხოლო სიგანე 1200 მმ-ს, რაც შეესაბამება 406.2.1 ქვეთავს.
▪ ბორდიურის პანდუსის დახრა განისაზღვრება 1:20 თანაფარდობით, რაც შეესაბამება 406.2.2 ქვეთავს.
▪ ბორდიურის პანდუსის სიგანე შეადგენს 1200 მმ-ს, რაც შეესაბამება 406.5.1 ქვეთავს.
▪ დონის წყვეტისადმი მოთხოვნები შეესაბამება 406.5.2 ქვეთავს.
▪ ბორდიურის პანდუსის განივი დახრა არის სწორი, რაც აკმაყოფილებს 406.5.3 ქვეთავის მოთხოვნას.
▪ პანდუსის ბოლოში, ავტომობილების სამოძრაო გზის მიღმა, მოწყობილია თავისუფალი სივრცე 1200 მმ X 1200 მმ-ის სახით, თანახმად 406.5.5 ქვეთავისა.
▪ ბორდიურის პანდუსის მდებარეობა შეესაბამება 406.5.7 და 406.5.8 ქვეთავების მოთხოვნას.
▪ 705-ე ქვეთავის შესაბამისი ამოცნობადი გამაფრთხილებლები განთავსებულია ქვეითთა გზაზე გადასასვლელთან არსებულ ბორდიურის პანდუსთან, რაც შეესაბამება 406.6.2 ქვეთავის 1-ლი პუნქტის მოთხოვნას. ამოცნობადი გამაფრთხილებლები მოწყობილია შემდეგი ნორმების დაცვით:
▪ ამოცნობადი გამაფრთხილებლების კონტრასტი სხვა ზედაპირებისაგან შესაბამისობაშია 705.3 ქვეთავთან.
▪ თავწაკვეთილი გუმბათების პარამეტრები შესაბამისობაშია 705.5.1 – 705.5.4 ქვეთავებთან.
▪ ამოცნობადი გამაფრთხილებლების სიღრმე და სიგანე შეესაბამება 705.6 ქვეთავს.
▪ ამოცნობადი გამაფრთხილებლები განთავსებულია ბორდიურის უკან, პანდუსის ზედაპირზე, ქვედა დონის ცვლილების ხაზიდან ერთი გუმბათის ფარგლებში, თანახმად 705.7.1 ქვეთავის მე- 2 პუნქტისა.

ტექნიკური რეგლამენტი „მისაწვდომობის ეროვნული სტანდარტები“ საპროექტო შენობაში წარმოდგენილი პროექტის მიხედვით მოწყობილია 407.4.1 ქვეთავის შესაბამისი ლიფტი, რომელიც მისაწვდომი სვლაგეზის ნაწილია უნდა შეესაბამებოდეს „მისაწვდომობის ეროვნული სტანდარტები“-ს მოთხოვნებს და ASMEA17.1/CSA B44 სტანდარტს. იმის გათვალისწინებით, რომ ამ ეტაპისათვის შერჩეული არარის ლიფტის ზუსტი სახეობა და არ არის დადგენილი ლიფტის ზუსტი სპეციფიკაციები,წარმოდგენილი დასკვნის საფუძველზე შეფასდა 407 ქვეთავის ძირითადი მოთხოვნებთან შესაბამისობის საკითხი (407 ქვეთავის მოთხოვნები სრულად უნდა იქნას გათვალისწინებული ლიფტის სახეობის და მწარმოებელი კომპანიის შერჩევისას, აღნიშნული კომპანიის მიერ ლიფტის სპეციფიკაციის და პარამეტრების დაზუსტებისას და ლიფტების დამონტაჟებამდე, პროექტში ასახული შენიშვნების შესაბამისად):

▪ კაბინის კარი მდებარეობს ცენტრში და მისი სუფთა სიგანე განსაზღვრულია 900 მმ-ით, რაც შესაბამისობაშია 407.4.1 ქვეთავთან.
▪ ლიფტის კაბინის შიგნით გვერდიდან გვერდამდე 1300 მმ, უკანა კედლიდან წინა კედლამდე 1550 მმ, ხოლო შახტის სუფთა ზომებია 1540 X1780 მმ.

2. ადგილის და შენობის ელემენტები:

საპროექტო მიწის ნაკვეთზე მისაწვდომი ავტოსადგომი სივრცეების რაოდენობა და ტიპი დარეგულირებულია საქართველოს მთავრობის 28.01.2016 წლის #41-ე დადგენილების საფუძველზე. ასეთი მისაწვდომი ავტოსადგომებისადმი მოთხოვნები კი შეესაბამება ტექნიკური რეგლამენტი - „მისაწვდომობის ეროვნული სტანდარტები“-ს მე-5 თავის დებულებებს:

▪ მისაწვდომი მსუბუქი ავტომობილის გასაჩერებელი სივრცის სიგანე უტოლდება 2500 მმ-ს, ხოლო მიკროავტობუსის - 3500 მმ-ს, რაც პასუხობს 502.2 ქვეთავის მოთხოვნას.
▪ მსუბუქი ავტომობილის და მიკროავტობუსის გასაჩერებელი სივრცე დახაზულია, თანახმად 502.3 ქვეთავისა.
▪ -მსუბუქი ავტომობილის და მიკროავტობუსის გასაჩერებელ სივრცეს ესაზღვრება მისაწვდომი გასავლელი. მისაწვდომი გასავლელი ესაზღვრება მისაწვდომ სვლაგეზს. მისაწვდომი გასავლელი არ ფარავს საავტომობილო გზას. მისაწვდომი ავტოსადგომების გასაჩერებელი სივრცის მისაწვდომი გასავლელის სიგანე უტოლდება 1500 მმ-ს, ხოლო მათი სიგრძე გრძელდება იმ ავტოსადგომი სივრცის მთელ სიგრძეზე, რომელსაც ის ემსახურება. მისაწვდომი გასავლელები აღნიშნულია გრაფიკულად, გასავლელებში პარკინგის თავიდან ასაცილებლად. ყოველივე აღნიშნული აკმაყოფილებს 502.4 – 502.4.4 ქვეთავის მოთხოვნებს.
▪ ავტოსადგომი სივრცეები და მისაწვდომი გასავლელები შეესაბამება 302 ქვეთავს და მათი ზედაპირებები არ არის 1:48-ზე მეტად დახრილი. მისაწვდომი გასავლელები იმ ავტოსადგომი სივრცის დონეზე მდებარეობდეს, რომლისთვისაც ის განკუთვნილია, რაც შეესაბამება 502.5 ქვეთავის მოთხოვნას.
▪ მისაწვდომი მსუბუქი ავტომობილის და მიკროავტობუსის ავტოსადგომ სივრცეებს ემსახურება ნიშანი, რომელიც შეიცავს 703.6.3.1 ქვეთავის შესაბამის მისაწვდომობის საერთაშორისო სიმბოლოს და მიკროავტობუსის ავტოსადგომისათვის ასეთი ნიშანი დამატებით შეიცავს წარწერას - ტექნიკური რეგლამენტი „მისაწვდომობის ეროვნული სტანდარტები“
▪ „მისაწვდომია მიკროავტობუსებისთვის“/“VAN ACCESSIBLE”. ასეთი ნიშნების ქვედაპირი მდებარეობს ავტოსადგომი სივრცეებს იატაკიდან არაუმცირეს, 1500 მმ სიმაღლეზე. ყოველივე აღნიშნული შეესაბამება 502.7 ქვეთავის მოთხოვნას.
▪ მისაწვდომი ავტოსადგომებისათვის განკუთვნილი გასაჩერებელი სივრცეები და ამ სივრცეების მომსახურე მისაწვდომი გასასვლელები არ ხერგავს მომიჯნავე მისაწვდომი სვლაგეზებისათვის განკუთვნილ აუცილებელ თავისუფალ სიგანეს, რაც აკმაყოფილებს 502.8 ქვეთავის მოთხოვნას.

საპროექტო შენობაში მისაწვდომი კიბის ვალდებულების საკითხი დარეგულირებულია საქართველოს მთავრობის 28.01.2016 წლის #41-ე დადგენილების საფუძველზე. ასეთი მისაწვდომი კიბისადმი მოთხოვნები ასევე შეესაბამება ტექნიკური რეგლამენტი - „მისაწვდომობის ეროვნული სტანდარტები“-ს მე-5 თავის დებულებებს:

▪ კიბის მარშის საზღვრებში არ არის მოწყობილი ღია შუბლები, რაც შეესაბამება 504.3 ქვეთავს.
▪ საფეხურის საბიჯელები შეესაბამება 302-ე ქვეთავს და დაქანება არ არის 1:48-ზე მეტი.
▪ კიბის ყოველი საფეხურის და საბიჯელის 40 მმ სავალ ნაწილს, რომელიც იზომება საფეხურის ნაშვერიდან თარაზულად, აქვს ერთგვაროვანი ფერის მქონე ზედაპირი, რომელიც საფეხურის დანარჩენი ნაწილისგან მკვეთრად განსხვავებულია (მუქი ღია ფონზე). ხილვადი კონტრასტი გრძელდება ყოველი საფეხურის ერთი კიდიდან საფეხურის მეორე კიდემდე.
▪ კიბის საზღვრებში მოწყობილია 505 ქვეთავის შესაბამისი სახელურები.
▪ ამოწეული სიმბოლოებითა და ბრაილის ასოებით შექმნილი, ნიშანი, წარწერით -
▪ „გასასვლელი/EXIT“ გასასვლელის გზა-კიბეში შესასვლელ ყველა კართან არის განთავსებული და ასეთივე ნიშანი განთავსებულია კიბის უჯრედიდან გარეთ გამავალ კართან. აღნიშნული ნიშანი შეესაბამება 703.3 და 703.4 ქვეთავების მოთხოვნებს.
▪ სართულის ამოსაცნობად, შიგა გასასვლელის გზაკიბის საზღვრებში, თითოეული სართულის ბაქანთან, დერეფანში გამავალი კარის მომიჯნავედ განთავსებულია 703.3 და 703.4 ქვეთავების შესაბამისი ნიშნები. სართულის აღმნიშვნელი ნიშანი ამობურცულია და იგი გამეორებულია ბრაილში, თანახმად 703.3.1 ქვეთავისა. ბრაილის ტექსტი შეესაბამება 703.4 ქვეთავს. ასევე აღსანიშნავია, რომ ამობურცული სიმბოლოების და ბრაილის შემცველი ნიშანი განთავსებულია კარის გასწვრივ საკეტიან მხარეს. ამობურცული სიმბოლოების და ბრაილის შემცველი ნიშნები ისეა განთავსებული, რომ კარის 45 გრადუსით გაღებისას, ნიშნის წინ შენარჩუნებულია 450X450 მმ იატაკის თავისუფალი სივრცე, თანახმად 703.3.11 ქვეთავისა.

3. წყალსადენის ელემენტები და მოწყობილობები:

საპროექტო ფართში განთავსებული ტუალეტები შეესაბამება 603 ქვეთავის მოთხოვნებს:
ტექნიკური რეგლამენტი „მისაწვდომობის ეროვნული სტანდარტები“

▪ ტუალეტის ოთახებში უზრუნველყოფილია საპროექტო შენობებისათვის განკუთვნილი T-ს ფორმის მოსატრიალებელი სივრცე, რაც შეესაბამება 603.2.1 ქვეთავის მოთხოვნას.
▪ ტუალეტის ოთახების კარის გაღებისას, ისინი არ იჭრებიან მოწყობილობებისათვის განკუთვნილ იატაკის თავისუფალ სივრცეებში, რაც შეესაბამება 603.2.2 ქვეთავს.ტუალეტის ოთახებში განთავსებული უნიტაზები შეესაბამება 604 ქვეთავის მოთხოვნებს:
▪ უნიტაზის განთავსებულია კედელთან ახლოს და უნიტაზის ცენტრიდან კედლის

ზედაპირამდე მანძილი განსაზღვრულია 450 მმ-ით, რაც შეესაბამება 604.2 ქვეთავის მოთხოვნას.
▪ უნიტაზთან მოწყობილია იატაკის თავისუფალი სივრცე 1400 მმ სიღრმისა და 1500 მმ სიგანის სახით, სადაც არ იჭრება რაიმე სახის დეტალი, რაც აკმაყოფილებს 604.3 ქვეთავის მოთხოვნას.
▪ უნიტაზის დასაჯდომის სიმაღლე განთავსებულია 450 მმ-ზე იატაკის ზედაპირიდან, რაც შეესაბამება 604.4 ქვეთავს.
▪ უნიტაზთან მოწყობილია ხელჩასაჭიდი ძელები 604.5 ქვეთავის მოთხოვნების დაცვით.
▪ უნიტაზთან მოწყობილი ძელები შეესაბამება 609 ქვეთავის მოთხოვნებს.
ტუალეტის ოთახებში განთავსებული ხელსაბანები შეესაბამება 606 ქვეთავის მოთხოვნებს:
▪ ხელსაბანთან მოწყობილია იატაკის თავისუფალი სივრცე, 606.2 ქვეთავის შესაბამისად.
▪ ხელსაბანის განთავსების სიმაღლე შესაბამისობაშია 606.3 ქვეთავის მოთხოვნასთან. ტექნიკური რეგლამენტი „მისაწვდომობის ეროვნული სტანდარტები“

4. საკომუნიკაციო ელემენტები და ფუნქციები:

საპროექტო შენობაში დაკმაყოფილებულია საქართველოს მთავრობის 28.01.2016 წლის #41-ე დადგენილების მოთხოვნები შენობებში მისაწვდომობის ნიშნების მოწყობისა და ადგილმდებარეობის თაობაზე და ყველა ასეთი ნიშანი შეესაბამება ტექნიკური რეგლამენტი -„მისაწვდომობის ეროვნული სტანდარტები“-ს მოთხოვნებს, ნიშნები მოწყობილია ქვემოთ ჩამოთვლილ ადგილებში:

▪ გასასვლელის გზა-კიბეში შესასვლელ ყველა კართან, კიბის უჯრედიდან გარეთ გამავალ კართან და 0.00 ნიშნულზე გარეთ გამავალ ყველა კართან მოწყობილია ნიშანი ამოწეული სიმბოლოებითა და ბრაილის ასოებით, წარწერით - „გასასვლელი/EXIT“ აღნიშნული ნიშანი შეესაბამება 703.3 და 703.4 ქვეთავების მოთხოვნებს, ამობურცულ სიმბოლოებსა და ბრაილთან მიმართებაში.
▪ სართულის ამოსაცნობად, შიგა გასასვლელის გზაკიბის საზღვრებში, თითოეული სართულის ბაქანთან, დერეფანში გამავალი კარის მომიჯნავედ განთავსებულია იატაკის დონის ამოსაცნობი ნიშანი. აღნიშნული ნიშანი შეესაბამება 703.3 და 703.4 ქვეთავების მოთხოვნებს, ამობურცულ სიმბოლოებსა და ბრაილთან მიმართებაში.
▪ თითოეულ კარზე, რომელიც უზრუნველყოფს მისაწვდომს თავშესაფრის ფართობთან მომიჯნავე იატაკის ფართობიდან მოწყობილია ნიშანი წარწერით „თავშესაფრის ფართობი“ მისაწვდომობის საერთაშორისო სიმბოლოთი, ასეთი ნიშანი შეესაბამება 703.2 ქვეთავს ვიზუალურ სიმბოლოებთან დაკავშირებით და ასეთი ნიშანი არის განათებული.
▪ მისაწვდომობის საერთაშორისო სიმბოლო მოწყობილია საზოგადოებრივ სივრცეებში განთავსებულ ყველა მისაწვდომ ერთადგილიან ტუალეტის ოთახთან. ნიშანი შეესაბამება 703.6.3 და 703.2 ქვეთავებს.
▪ მისაწვდომობის საერთაშორისო სიმბოლო მოწყობილია მისაწვდომი მსუბუქი ავტომობილის და მიკროავტობუსის ავტოსადგომ სივრცეებში. ნიშანი შეესაბამება 703.6.3 და 703.2 ქვეთავებს.

ტექნიკური რეგლამენტი „მისაწვდომობის ეროვნული სტანდარტები“ ზემოაღნიშნულ ნიშნებში გამოყენებული ვიზუალური სიმბოლოები შეესაბამება 703.2 ქვეთავის მოთხოვნებს:

- სიმბოლოებს ტრადიციული ფორმა აქვთ. სიმბოლოები არ არის დაწერილი იტალიკით, დახრილად, გაკრული შრიფტით, მეტისმეტად დეკორატიულად ან სხვა უჩვეულო ფორმით.
- სიმბოლოების ზომა, სიგანე, შტრიხის სიგანე, სიმბოლოებს და სტრიქონებს შორის დაშორება შეესაბამება 703.2.4 – 703.2.8 ქვეთავების მოთხოვნებს.
- ვიზუალური სიმბოლოების იატაკიდან განთავსების სიმაღლე შეესაბამება 703.2.4 ცხრილს.
- სიმბოლოებისა და მათი ფონის ზედაპირი არ კაშკაშებს. სიმბოლოები ფონისგან განირჩევა, ანუ სიმბოლო სიმბოლო მუქი ფერისაა, ფონი კი ღია ფერის, რაც შეესაბამება 703.2.10 ქვეთავის მოთხოვნას.

ზემოაღნიშნულ ნიშნებში გამოყენებული ამობურცული სიმბოლოები შეესაბამება 703.3 ქვეთავის მოთხოვნებს:

- ამობურცული სიმბოლოები უკანა სიბრტყიდან ამობურცულია 703.3.2 ქვეთავის შესაბამისად.
- ლათინური სიმბოლოები ასახულია დიდი ასობგერებით, თანახმად 703.3.3 ქვეთავისა.
- ლათინური სიმბოლოებისთვის გამოყენებულია „SANS SERIF“-ის ტიპის შრიფტი. სიმბოლოები არ არის შესრულებული იტალიკით, დახრილად, ხელნაწერის სახით, მეტისმეტად დეკორატიულად ან სხვა უჩვეულო ფორმით, თანახმად 703.3.4 ქვეთავისა.
- შრიფტის ყველა სიმბოლოს დასაშვები სიმაღლე, სიგანე, სიმბოლოებს შორის დაშორება, სტრიქონებს შორის დაშორება განსაზღვრულია 703.3.5 – 703.3.9 ქვეთავების შესაბამისად.
- სიმბოლოების იატაკის დონიდან განთავსების სიმაღლე შეესაბამება 703.3.10 ქვეთავის მოთხოვნას.
- ამობურცული სიმბოლოების და ბრაილის შემცველი ნიშანების განთავსების არეალები შეესაბამება 703.3.11 ქვეთავის მოთხოვნებს.
- სიმბოლოები ფონისგან განირჩევა (მუქი ფერის სიმბოლოებს ღია ფერის ფონი აქვთ), თანახმად 703.3.12 ქვეთავისა.

ზემოაღნიშნულ ნიშნებში გამოყენებული ბრაილი შეესაბამება 703.4 ქვეთავის მოთხოვნებს:

- ნიშნებზე გამოყენებულია მე-2 ხარისხის ბრაილი, თანახმად 703.4.1 ქვეთავისა.
- ბრაილის წერტილებს აქვს გუმბათისებური ფორმა და ისინი უნდა შეესაბამება 703.4.3 ცხრილს.
- ბრაილის განთავსების პოზიცია შეესაბამება 703.4.4 ქვეთავს.
- ბრაილის იატაკიდან განთავსების სიმაღლე შეესაბამება 703.4.5 ქვეთავს.

ტექნიკური რეგლამენტი „მისაწვდომობის ეროვნული სტანდარტები“ ზემოაღნიშნულ ნიშნებში გამოყენებული მისაწვდომობის სიმბოლო შეესაბამება 703.6 ქვეთავის მოთხოვნებს:

- მისაწვდომობის სიმბოლოები მკვეთრად განირჩევა ფონისგან, ანუ მუქი ფერის სიმბოლო მოწყობილია ღია ფერის ფონზე, თანახმად 703.6.2 ქვეთავისა.
- მისაწვდომობის საერთაშორისო სიმბოლო შეესაბამება 703.6.3.1 სურათს.
- მისაწვდომობის სიმბოლოები და მათი ფონები არ არის ამრეკლ

დ ა ს კ ვ ნ ა

ქ. თბილისი, დიდი ლილო

მიწის (უძრავი ქონების) საკადასტრო კოდია # 01.81.08.339.343.საპროექტო ტერიტორიის დაზუსტებული ფართი 3002.00 კვ.მ. დაპროექტებული კომერციული შენობა-ნაგებობა, სრულად შესაბამისობაშია საქართველოს მთავრობის 2020 წლის 4 დეკემბერის №732 დადგენილებასთან. ტექნიკური რეგლამენტის – „მისაწვდომობის ეროვნული სტანდარტების“ დამტკიცების თაობაზე. ასევე ვადასტურებ დოკუმენტაცია შედგენილია კარგ ტექნიკურ დონეზე და მოიცავს სტანდარტებთან შესაბამისობისთვის ყველა საჭირო ინფორმაციას. საექსპერტო დასკვნის საფუძველზე პროექტს ეძლევა დადებითი შეფასება

ექსპერტი:  თამარ ჯინჭარაძე

29 აპრილი 2024 წელი

გენერალური გეგმა
მისაწვდომი სვლაგეზი

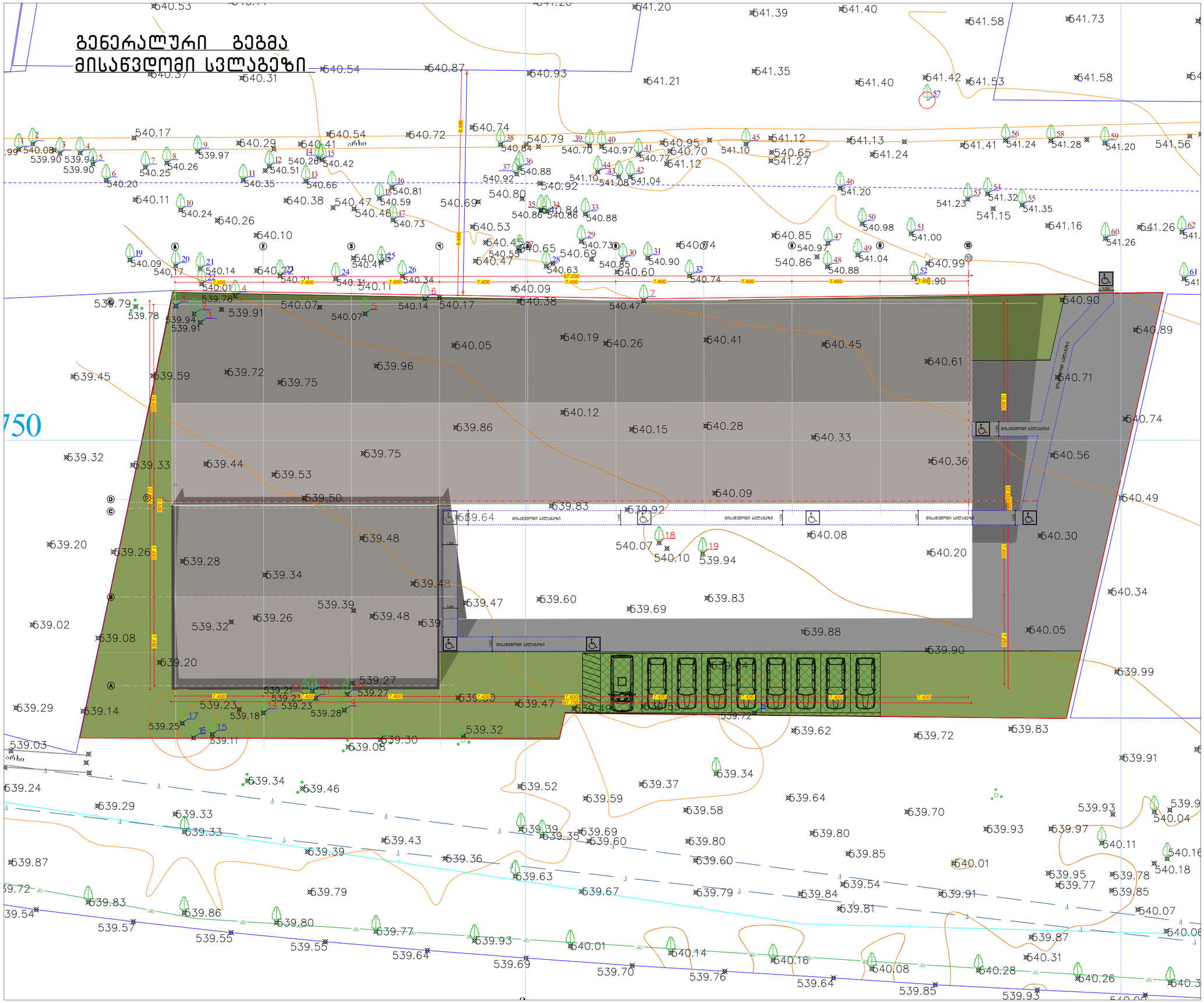

DEIN RAUM

ტელ: 591 44 55 05 ს/ნ 443122256
ელ. ფოსტა: info.deinraum@gmail.com

ექსპლიკაცია:

პროექტის დასახელება:

კომერციული მენობა-ნაგებობა

პროექტის მისამართი:

ქ. თბილისი, დიდი ლილო
ს/კ 01.81.08.339.343

დამკვეთი	შპს "პრომეტალ 1" ს/ნ 417884711

თანამდებობა	სახელი გვარი	ხელმოწერა
დირექტორი	ნ. ლონდარიძე	
მთ. არქიტექტორი	ი. დევდარიანი	
პრ. ავტორი	ი. დევდარიანი	
კონსტრუქტორი	ა. ნამგალაძე	
შემსრულებელი	ი. დევდარიანი	

ნახაზის დასახელება:

გენერალური გეგმა

ფურცელი	ინდექსი	მასშტაბი
A3	502	1:300

შესრულების თარიღი
29/04/2024
5:57 AM

I სართულის გეგმა
მისაწვდომი სვლაგეზი

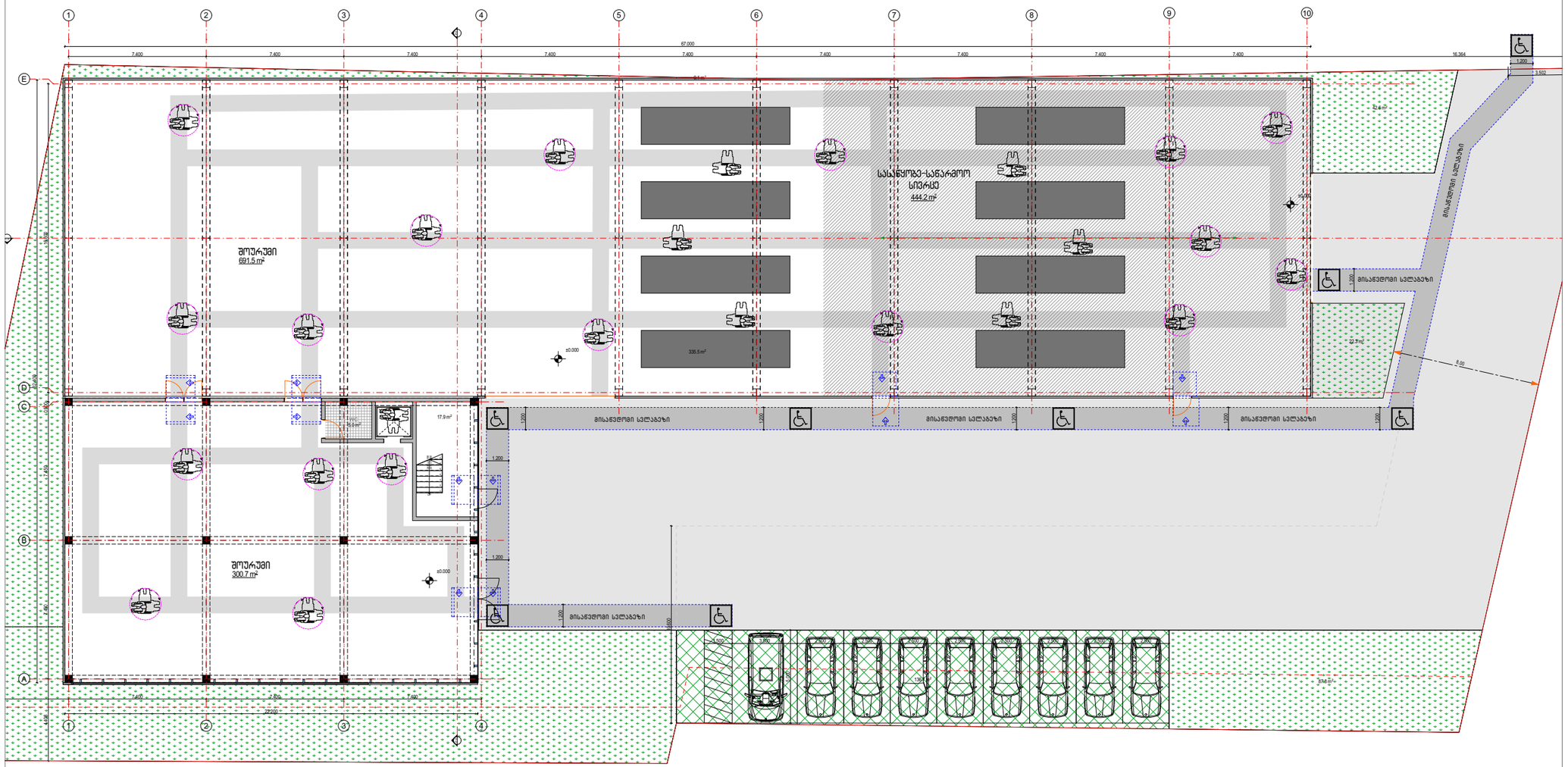

საპროექტო შენობაში გამოყენებული თავისუფალი სივრცეები კართან მანევრირებისთვის

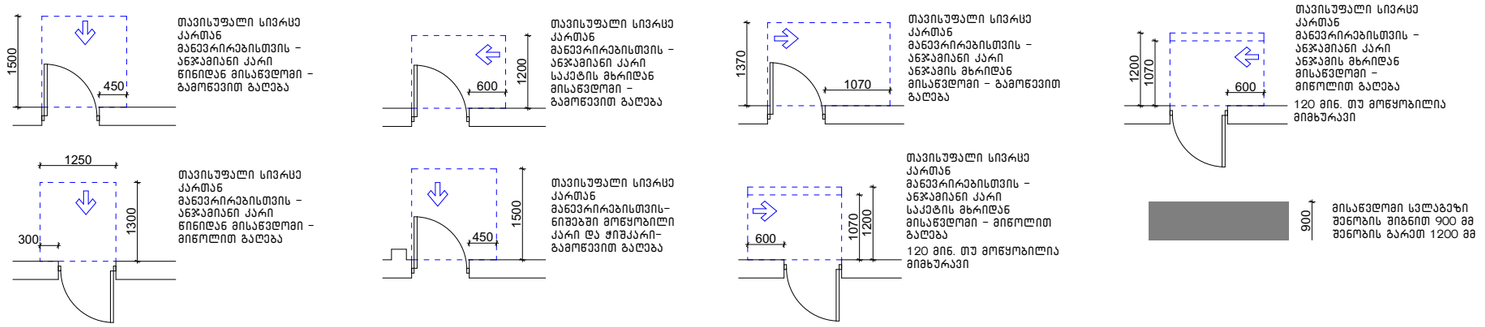

შენობაში გამოყენებული ბლოკები

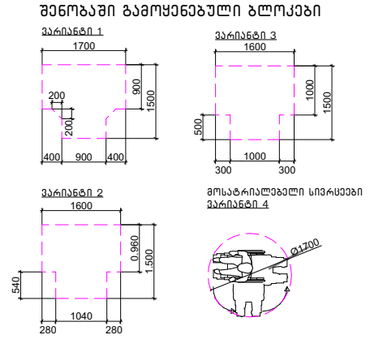

DEIN RAUM

ტელ: 591 44 55 05 ს/ნ 443122256
ელ. ფოსტა: info.deinraum@gmail.com

ექსპლიკაცია:

პროექტის დასახელება:

კომერციული მენობა-ნაგებობა

პროექტის მისამართი:

ქ. თბილისი, დიდი ლილო

ს/კ 01.81.08.339.343

დამკვეთი	შპს "პრომეტალ 1" ს/ნ 417884711

თანამდებობა	სახელი გვარი	ხელმოწერა
დირექტორი	ნ. ლონდარიძე	
მთ. არქიტექტორი	ი. დევდარიანი	
პრ. ავტორი	ი. დევდარიანი	
კონსტრუქტორი	ა. ნამგალაძე	
შემსრულებელი	ი. დევდარიანი	

ნახაზის დასახელება:

პირველი სართულის გეგმა

ფურცელი	ინდექსი	მასშტაბი
A3	105	1:250

შესრულების თარიღი
29/04/2024
6:25 AM

II სართულის გეგმა
მისაწვდომი სვლაგეზი

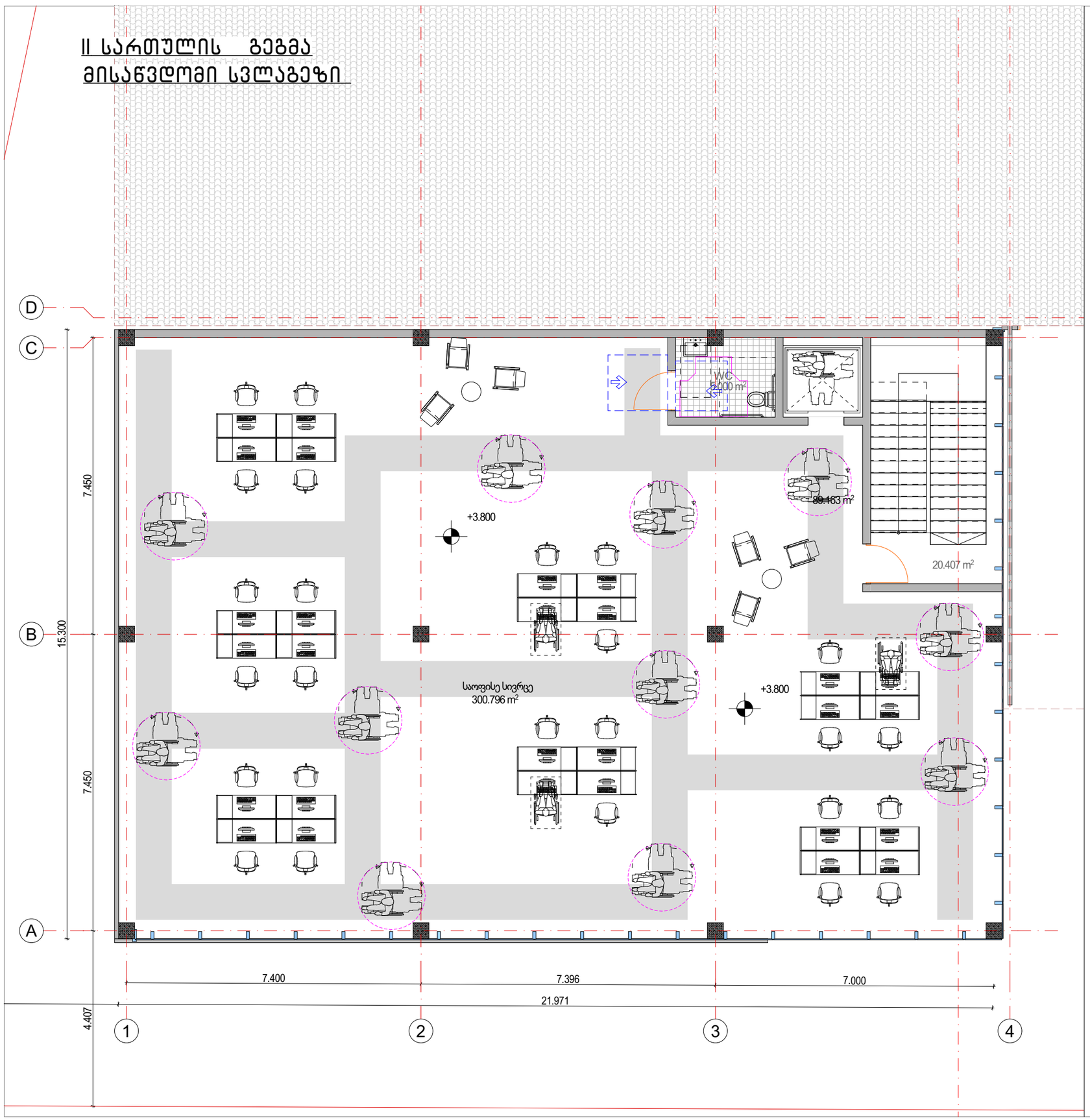

საპროექტო შენობაში გამოყენებული თავისუფალი სივრცეები კართან მანევრირებისთვის

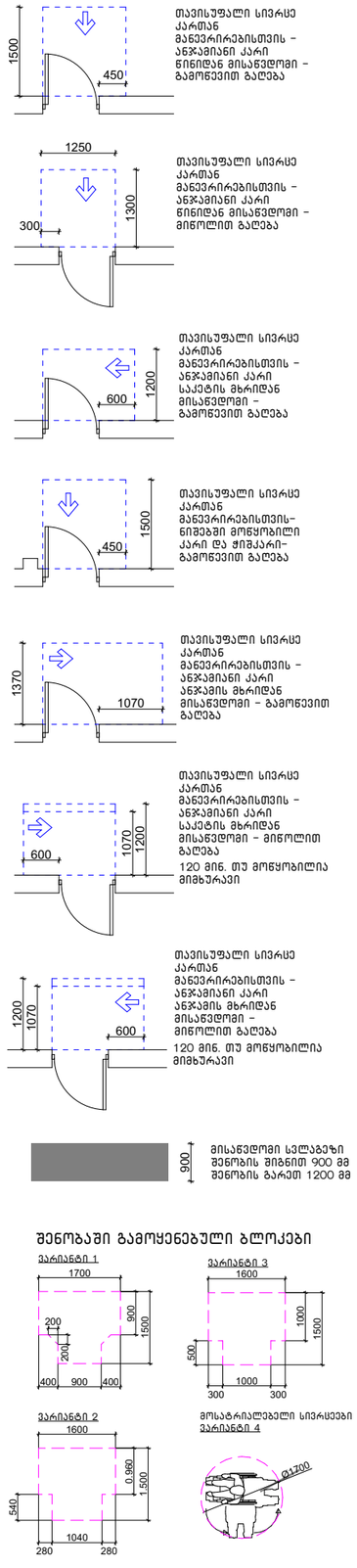

შენობაში გამოყენებული ბლოკები

DEIN RAUM

ტელ: 591 44 55 05 ს/ნ 443122256

ელ. ფოსტა: info.deinraum@gmail.com

ექსპლიკაცია:

შენიშვნა

.იატაკის ზედაპირები უნდა იყოს მდგრადი,მყარი, და არასასრიალო და უნდა შეესაბამებოდეს 302-ქვეთავს,

.იატაკის ზედაპირებზე დონის ცვლილება უნდა შეესაბამებოდეს 303-ე ქვეთავს

.ავტომატურად მოძრავი კარი უნდა შეესაბამებოდეს 404.3 ქვეთავის მოთხოვნებს

.საკომუტაციო დოკუმენტაციის ცვლილება ან მშენებლობის დროს განხორციელებული რამე სახის ცვლილება,რომელიც იქნება აღნიშნულ არქიტექტურულ პროექტთან შეუსაბამო, ავტომატურად გამოიწვევს წარმოდგენილი შეფასების გაუქმებას, ასევე გახდის არქიტექტურული პროექტის კორექტირებას და ახალი სამშენებლო ნებართვის მიღების აუცილებლობას.

პროექტის დასახელება:

კომერციული შენობა-ნაგებობა

პროექტის მისამართი:

ქ. თბილისი, დიდი ლილო

ს/კ 01.81.08.339.343

დამკვეთი	შპს "პრომეტალ 1" ს/ნ 417884711	
თანამდებობა	სახელი გვარი	ხელმოწერა
დირექტორი	ნ. ლონდარიძე	
მთ. არქიტექტორი	ი. დევდარიანი	
პრ. ავტორი	ი. დევდარიანი	
კონსტრუქტორი	ა. ნამგალაძე	
შემსრულებელი	ი. დევდარიანი	

ნახაზის დასახელება:

მეორე სართულის გეგმა

ფურცელი	ინდექსი	მასშტაბი
A3	106	1:100

შესრულების თარიღი

28/04/2024

4:30 PM

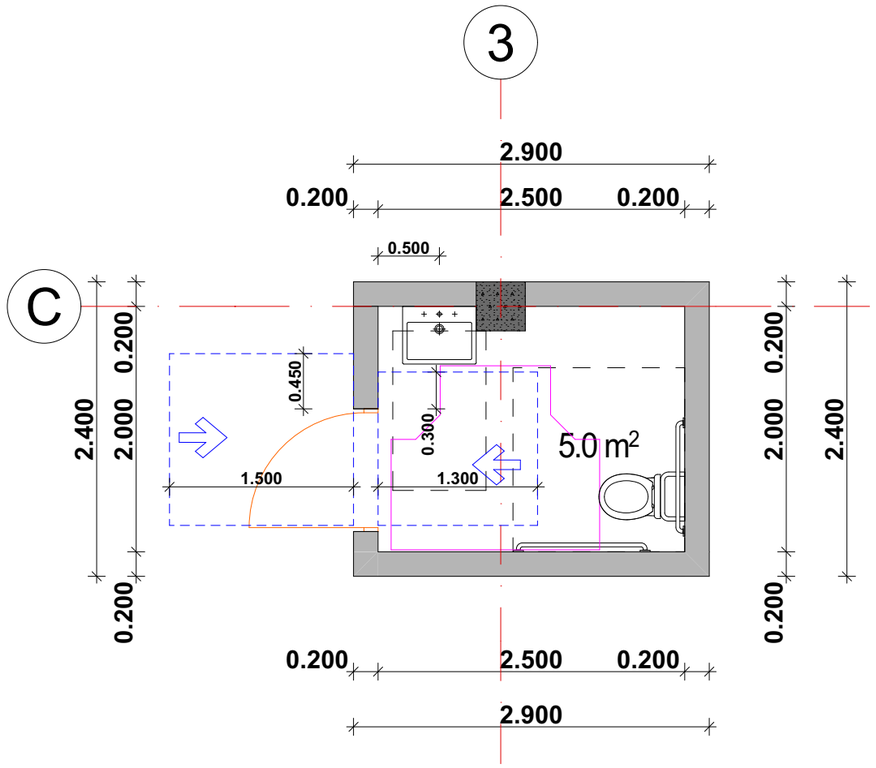

მისაწვდომი ტუალეტი +3.800 ნიშნულზე
საპროექტო ერთეულში გამოყენებული ბლოკი

მოსატრიალებელი სივრცეები
ვარიანტი 1

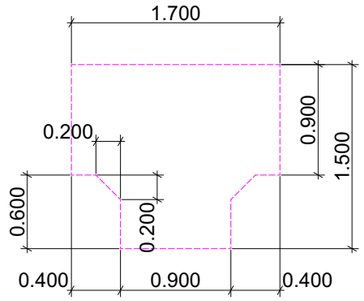

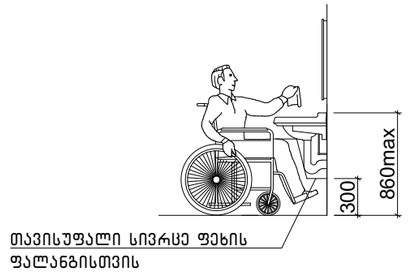

ხელსაბანის მდებარეობა

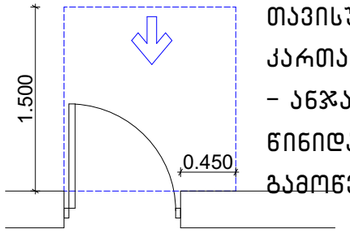

თავისუფალი სივრცე კართან მანევრირებისთვის – ანჯამიანი კარი წინიდან მისაწვდომი – გამოწევით გაღება

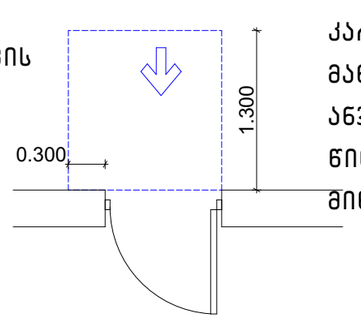

თავისუფალი სივრცე კართან მანევრირებისთვის – ანჯამიანი კარი წინიდან მისაწვდომი – მიწოლით გაღება

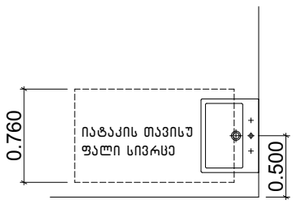

604.7.1 (ა) დისპენსერის მდებარეობა
გამოშვერილი დისპენსერი

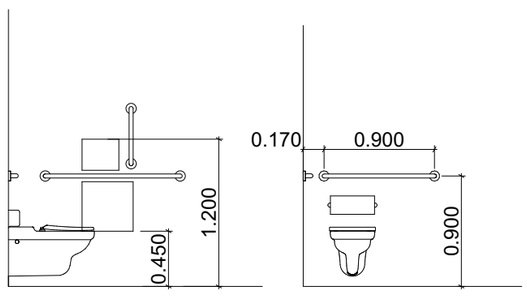

604.11.7 დისპენსერის მდებარეობა
გამოშვერილი დისპენსერი

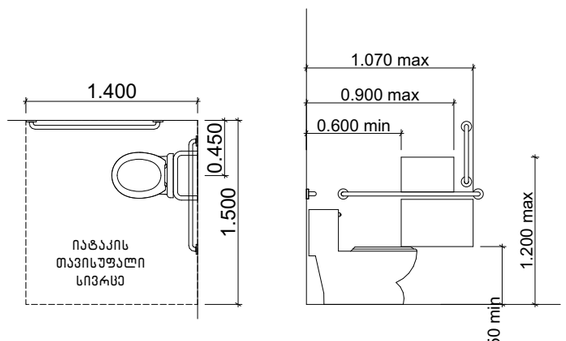

აბაზანის კაბინაზე მიწვდომა

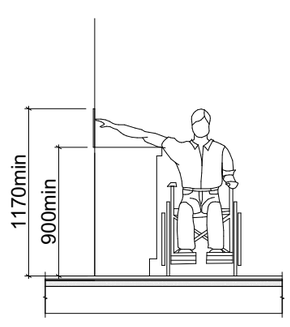

შენიშვნა
. იატაკის ზედაპირები უნდა იყოს მდგრადი, მყარი, და არასასრიალო და უნდა შეესაბამებოდეს 302-ქვეთავს, იატაკის ზედაპირებზე დონის ცვლილება უნდა შეესაბამებოდეს 303-ე ქვეთავს
. საპროექტო დოკუმენტაციის ცვლილება ან მშენებლობის დროს განხორციელებული რაიმე სახის ცვლილება, რომელიც იქნება აღნიშნულ არქიტექტურულ პროექტთან შეუსაბამო, ავტომატურად გამოიწვევს წარმოდგენილი შეფასების გაუქმებას, ასევე გახდის არქიტექტურული პროექტის კორექტირებას და ახალი სამშენებლო ნებართვის მიღების აუცილებლობას.

DEIN RAUM
ტელ: 591 44 55 05 ს/ნ 443122256
ელ. ფოსტა: info.deinraum@gmail.com

ექსპლიკაცია:

პროექტის დასახელება:

კომერციული შენობა-ნაგებობა

პროექტის მისამართი:

ქ. თბილისი, დიდი ლილო

ს/კ 01.81.08.339.343

დამკვეთი	შპს "პრომეტალ 1" ს/ნ 417884711

თანამდებობა	სახელი გვარი	ხელმოწერა
დირექტორი	ნ. ლონდარიძე	
მთ. არქიტექტორი	ი. დევდარიანი	
პრ. ავტორი	ი. დევდარიანი	
კონსტრუქტორი	ა. ნამგალაძე	
შემსრულებელი	ი. დევდარიანი	

ნახაზის დასახელება:
ტუალეტის დეტალიზაცია

ფურცელი	ინდექსი	მასშტაბი
A3	107	1:50

შესრულების თარიღი
28/04/2024
4:30 PM

მისაწვდომი ნიშნები მ. 1:50

ნიშანი, ამობურცული ნიშნებით და ბრაილით გათავსდება მისაწვდომ ტუალეტებთან კარის მომიჯნავედ.

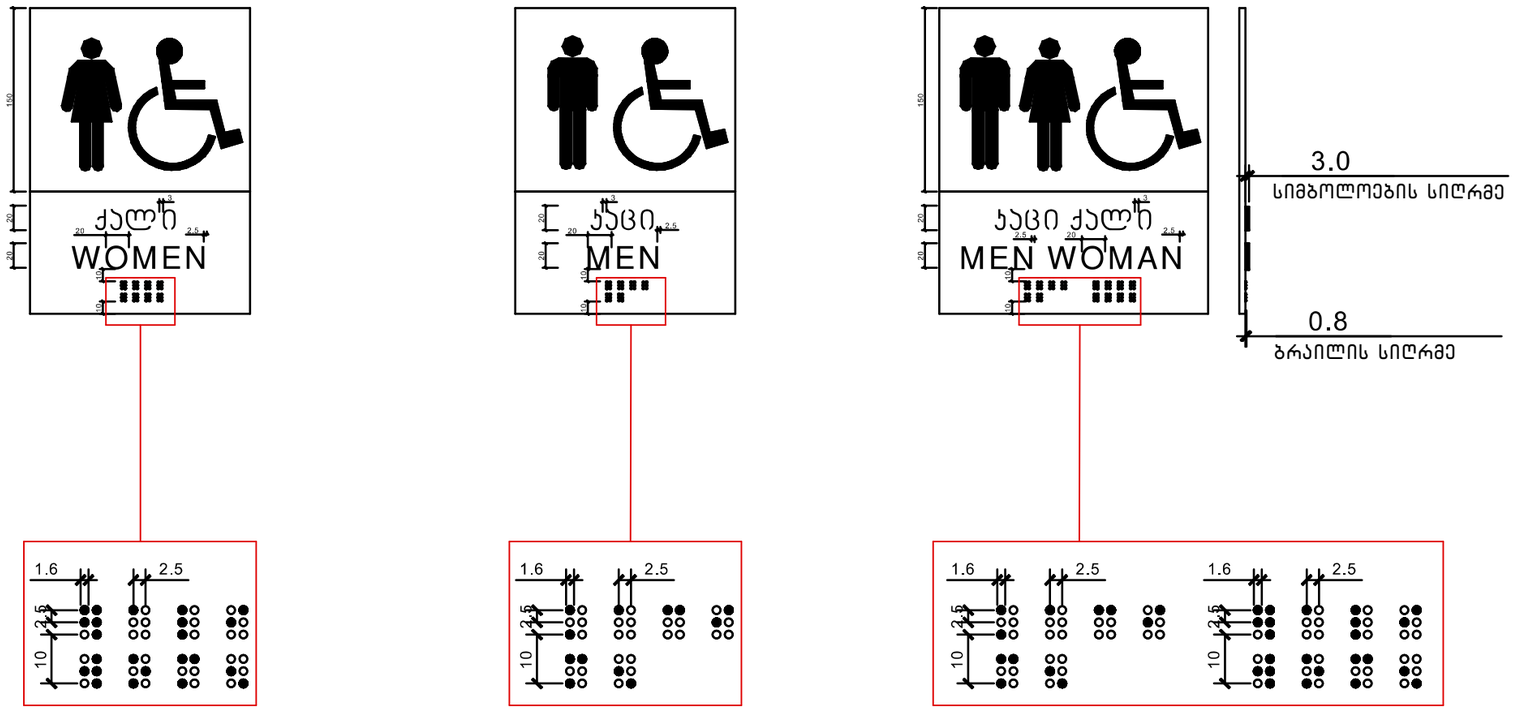

p1000.ge
Mail : info@p1000.ge

საპროექტო სტუდია
შპს "პ 1000"
ტელ: 591 945 252

პროექტის დასახელება:

კომერციული შენობა-ნაგებობა

პროექტის მისამართი:

ქ.თბილისი, დიდი ლილო
ს/კ 01.81.08.338.343

დამკვეთი :

შპს "პრომეალ 1"
ს/ნ 417884711

შენიშვნა

პროექტის სტატუსი

პროექტის შეთანხმება
მშენებლობის ნებართვის აღება

თანამდებობა	სახელი გვარი	ხელმოწერა
დირექტორი	გ. ტატიშვილი	
მთ. არქიტექტორი	ვ. შამანაური	
პრ. ავტორი	გ. მეგრელიშვილი	
კონსტრუქტორი	კ. ნადირაძე	
მემსრულებელი	ი. დევდარიანი	

ნახაზის დასახელება:
ნიშნები და მათი განთავსების ადგილები

ფურცელი	ინდექსი	მასშტაბი
A3	---	1:50

შესრულების თარიღი
28/04/2024

საპროექტო შენობაში გამოყენებული თავისუფალი სივრცეები კართან მანევრირებისთვის მ1:50

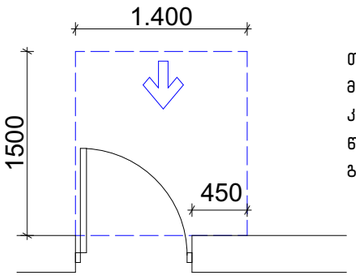

თავისუფალი სივრცე კართან მანევრირებისთვის – ანჯამიანი კარი
წინიდან მისაწვდომი – გამოწევით გაღება

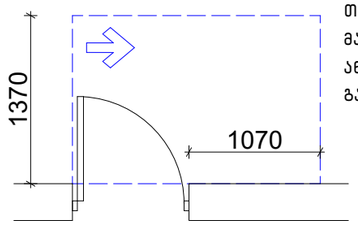

თავისუფალი სივრცე კართან მანევრირებისთვის – ანჯამიანი კარი
ანჯამის მხრიდან მისაწვდომი – გამოწევით გაღება

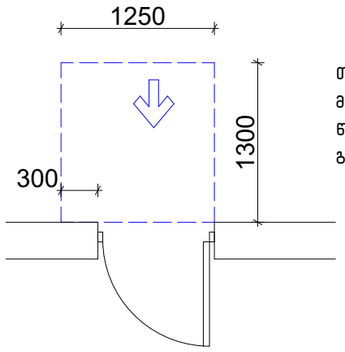

თავისუფალი სივრცე კართან მანევრირებისთვის – ანჯამიანი კარი
წინიდან მისაწვდომი – მიწოლით გაღება

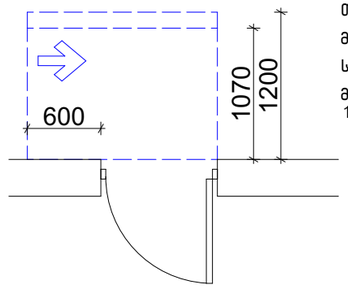

თავისუფალი სივრცე კართან მანევრირებისთვის – ანჯამიანი კარი
საკეტის მხრიდან მისაწვდომი – მიწოლით გაღება
120 მინ. თუ მოწყობილია მიმბურავი

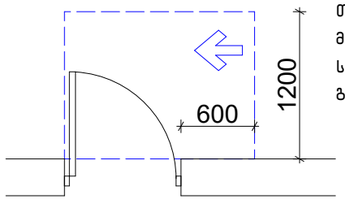

თავისუფალი სივრცე კართან მანევრირებისთვის – ანჯამიანი კარი
საკეტის მხრიდან მისაწვდომი – გამოწევით გაღება

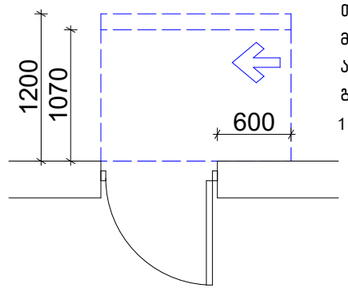

თავისუფალი სივრცე კართან მანევრირებისთვის – ანჯამიანი კარი
ანჯამის მხრიდან მისაწვდომი – მიწოლით გაღება
120 მინ. თუ მოწყობილია მიმბურავი

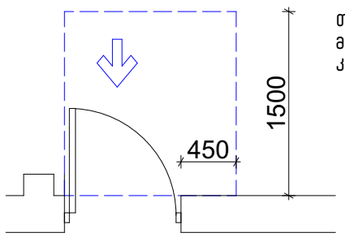

თავისუფალი სივრცე კართან მანევრირებისთვის-ნიშებში მოწყობილი კარი და ჭიშკარი-გამოწევით გაღება

იატაკის თავისუფალი სივრცე

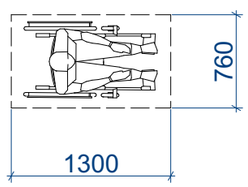

მოსატრიალებელი სივრცეები
ვარიანტი 4

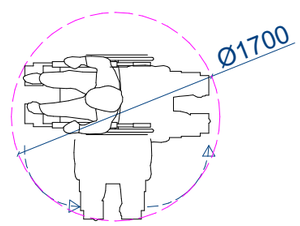

შენობაში გამოყენებული ბლოკები

ვარიანტი 1

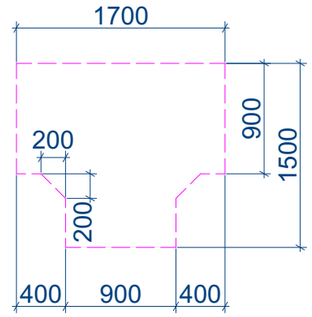

ვარიანტი 2

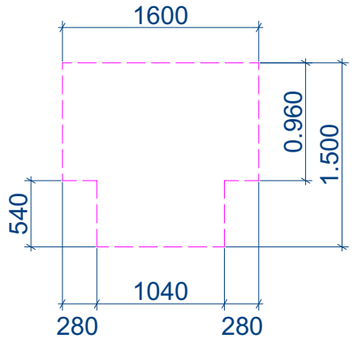

ვარიანტი 3

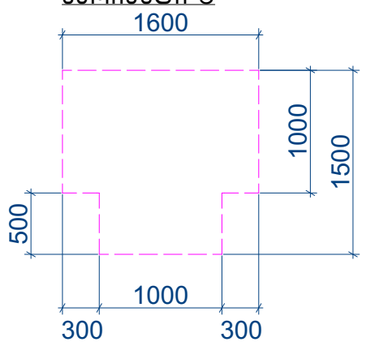

p1000.ge
Mail : info@p1000.ge

საპროექტო სტუდია
შპს "პ 1000"
ტელ: 591 945 252

პროექტის დასახელება:

კომერციული შენობა-ნაგებობა

პროექტის მისამართი:

ქ.თბილისი, დიდი ლილო
ს/კ 01.81.08.338.343

დამკვეთი :

შპს "პრომეალ 1"
ს/ნ 417884711

შენიშვნა

პროექტის სტატუსი

პროექტის მეთანხმება
მშენებლობის ნებართვის აღება

თანამდებობა	სახელი გვარი	ხელმოწერა
დირექტორი	გ. ტატიშვილი	
მთ. არქიტექტორი	ვ. შამანაური	
პრ. ავტორი	გ. მეგრელიშვილი	
კონსტრუქტორი	კ. ნადირაძე	
შემსრულებელი	ი. დევდარიანი	

ნახაზის დასახელება:

თავისუფალი სივრცეები

ფურცელი	ინდექსი	მასშტაბი
A3	---	1:50

შესრულების თარიღი
28/04/2024

კარების დეტალიზაცია მ. 1:50

კ-1 კარი ზღურბლის გარეშე მიმხურავით

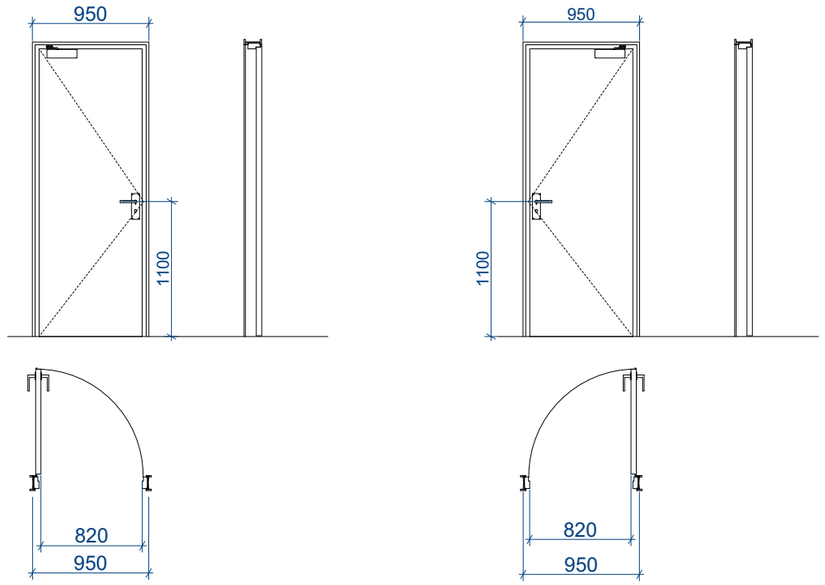

კ-2 კარი ზღურბლით მიმხურავის გარეშე

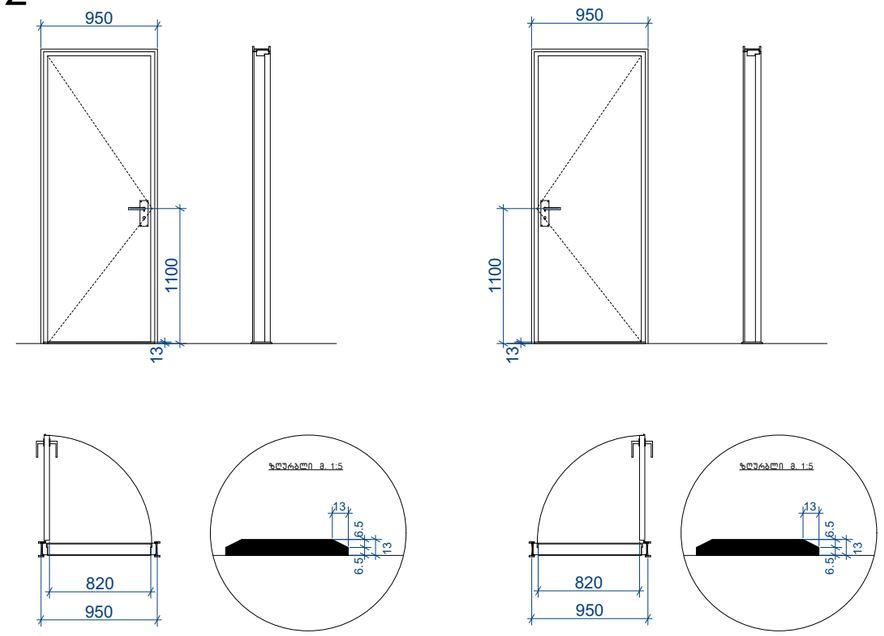

კ-3 კარი ზღურბლის და მიმხურავის გარეშე

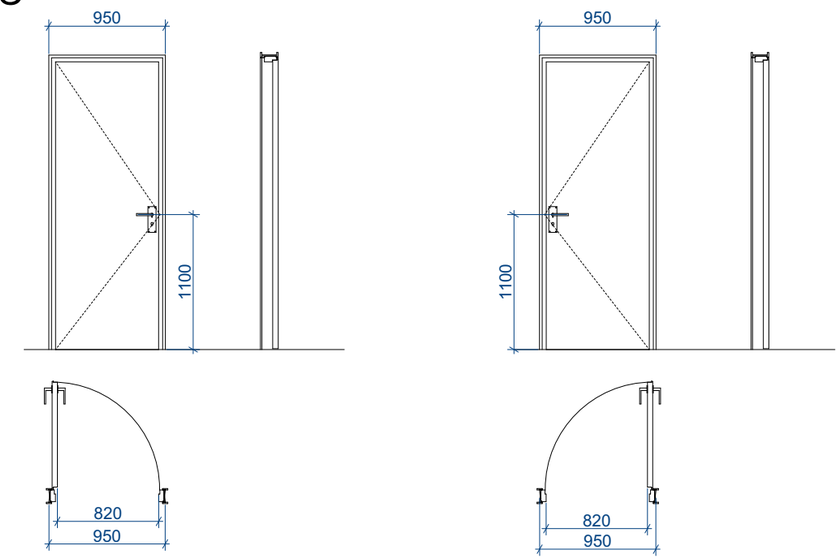

შენიშვნები:

• კარის ზედაპირი უნდა იყოს გლუვი იატაკიდან მინიმუმ 250 მმ-ის საზღვრებში.

• სახელურები, ჩამოსაწევი სახელურები, საკეტები, რაზები და მისაწვდომი კარის სხვა სამართავები ისეთი ფორმის იქნება, რომ ადვილად შეიძლებოდეს ერთი ხელით მოჭიდება და მის ასამუშავებლად საჭირო არ იქნება მაგრად მოჭიდება, წვალება ან მაჯის ტრიალი.

• დახურული კარის კავეულის გასაღები ნაწილები და გაღებისათვის განკუთვნილი ძალა შესაბამისობაში იქნება

შემდეგთან:

1. წინიდან მისაწვდომობისას, გამოწევით ან მიწოლით გაღებადი, არაუმეტეს 66.7 ნიუტონი.
2. ბრუნვითი მოძრაობით გასაღები, არაუმეტეს 315 ნიუტონი სმ.

• გასასვლელის კომპონენტებს (გზა-კიბე და ვესტიბიული) ემსახურება მიმხურავით აღჭურვილი კარებები.

• კარის მიმხურავები ისე მოეწყობა, რომ 90 გრადუსით, ღია მდგომარეობიდან 12 გრადუსით გაღებულ მდგომარეობამდე კარის მისახურად საჭირო დრო არაუმცირეს 5 წამი იქნება.

• კარის ზამბარიანი ანჯამები ისე მოეწყობა, რომ 70 გრადუსით ღია მდგომარეობიდან დახურულ მდგომარეობამდე კარი არაუმცირეს 1.5 წამში გადავა.

• ცეცხლმედეგი კარისგან განსხვავებული კარის მიწოლით ან გამოწევით გაღებისათვის საჭირო ძალა შესაბამისობაში

იქნება შემდეგთან:

1. შენობაში განთავსებული ანჯამიანი კარი: არაუმეტეს 22.2 ნიუტონი.

• კარებების ცეცხლმედეგობა მითითებულია ხანძარსაწინააღმდეგო გეგმებზე.

• კარებების გაღების მიმართულება მითითებულია გეგმებზე.

• კერის ზღურბლი მითითბულია გეგმებზე

• არცერთი კარის სუფთა სიმაღლე არ იქნება 2,05 მეტრზე

p1000.ge

Mail : info@p1000.ge

საპროექტო სტუდია

შპს "პ 1000"

ტელ: 591 945 252

პროექტის დასახელება:

კომერციული შენობა-ნაგებობა

პროექტის მისამართი:

ქ.თბილისი, დიდი ლილო

ს/კ 01.81.08.338.343

დამკვეთი :

შპს "პრომეალ 1"

ს/ნ 417884711

შენიშვნა

პროექტის სტატუსი

პროექტის შეთანხმება მშენებლობის ნებართვის აღება

თანამდებობა	სახელი გვარი	ხელმოწერა
დირექტორი	გ. ტატიშვილი	
მთ. არქიტექტორი	ვ. შამანაური	
პრ. ავტორი	გ. მეგრელიშვილი	
კონსტრუქტორი	კ. ნადირაძე	
შემსრულებელი	ი. დევდარიანი	

ნახაზის დასახელება:

კარების დეტალიზაცია

ფურცელი	ინდექსი	მასშტაბი
A3	---	1:50

შესრულების თარიღი

28/04/2024

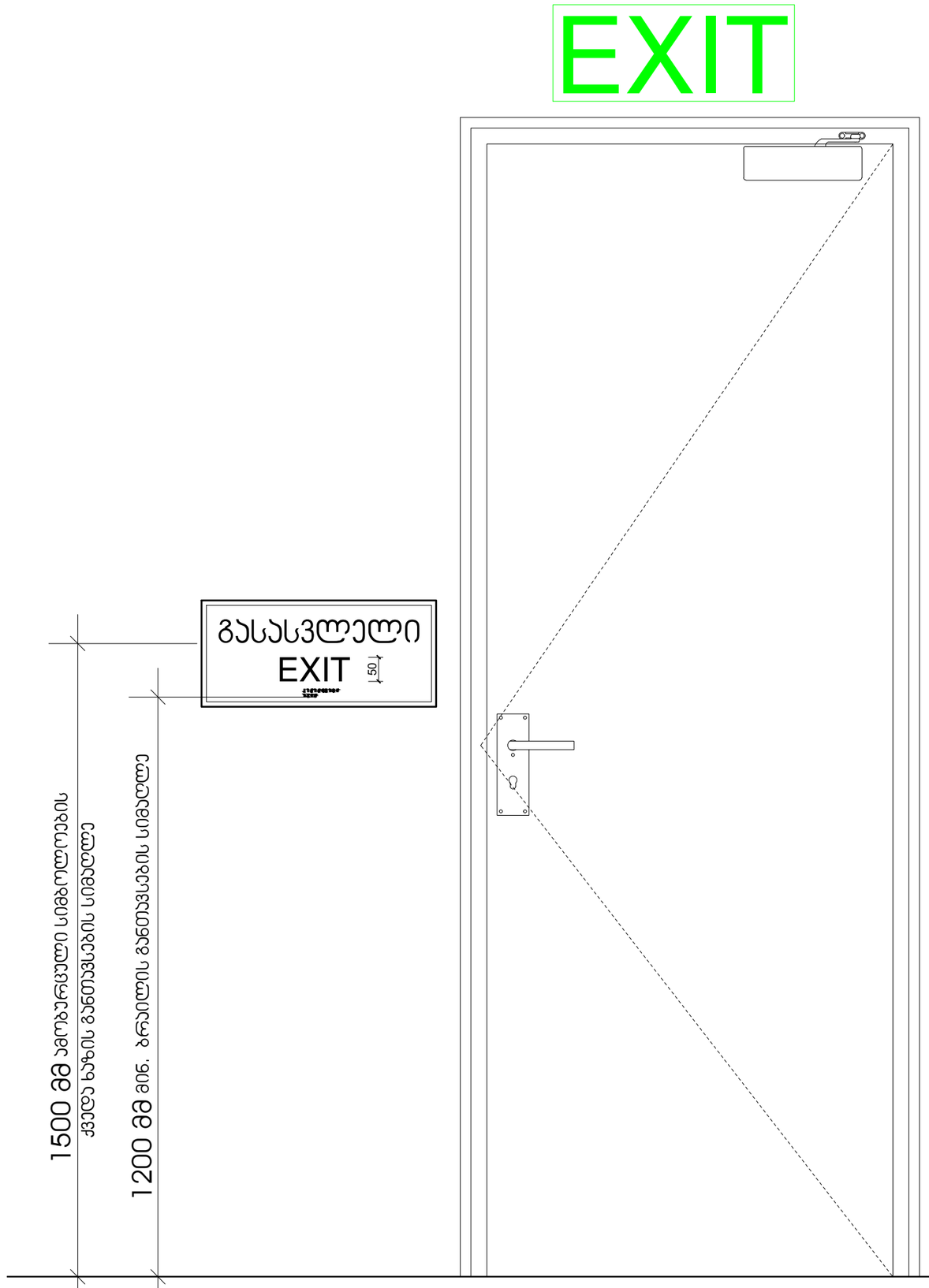

p1000.ge

Mail : info@p1000.ge

საპროექტო სტუდია

შპს "პ 1000"

ტელ: 591 945 252

პროექტის დასახელება:

კომერციული შენობა-ნაგებობა

პროექტის მისამართი:

ქ.თბილისი, დიდი ლილო
ს/კ 01.81.08.338.343

დამკვეთი :

შპს "პრომეალ 1"
ს/ნ 417884711

შენიშვნა

პროექტის სტატუსი

პროექტის შეთანხმება
მშენებლობის ნებართვის აღება

თანამდებობა	სახელი გვარი	ხელმოწერა
დირექტორი	გ. ტატიშვილი	
მთ. არქიტექტორი	ვ. მამანაური	
პრ. ავტორი	გ. მეგრელიშვილი	
კონსტრუქტორი	კ. ნადირაძე	
შემსრულებელი	ი. დევდარიანი	

ნახაზის დასახელება:
ნიშნები და მათი განთავსების ადგილები

ფურცელი	ინდექსი	მასშტაბი
A3	---	1:10

შესრულების თარიღი
28/04/2024

ნიშანი ამობურცული სიმბოლოებით და ბრაილით გზა-ჯიბის შესასვლელთან და გარეთ გამავალ ყველა კართან

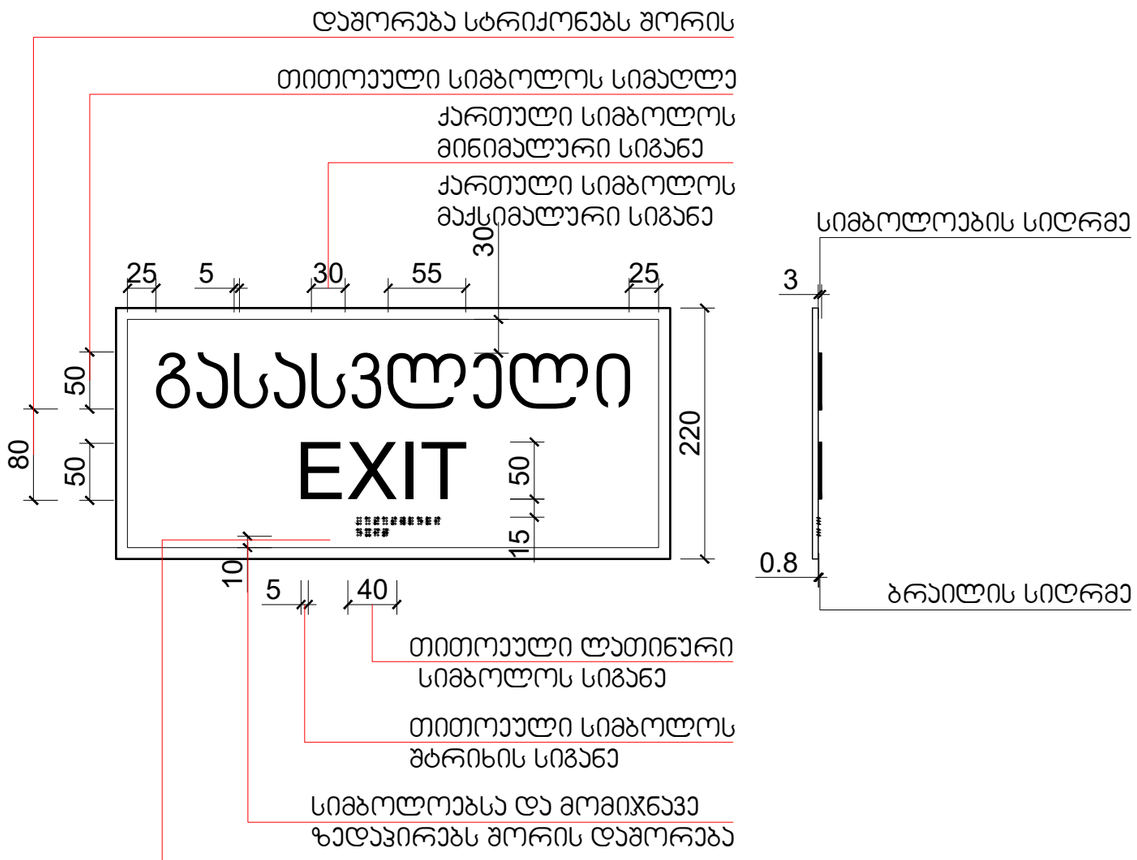

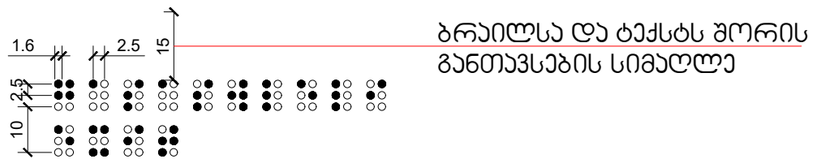

გასასვლელის განათებული ნიშანი

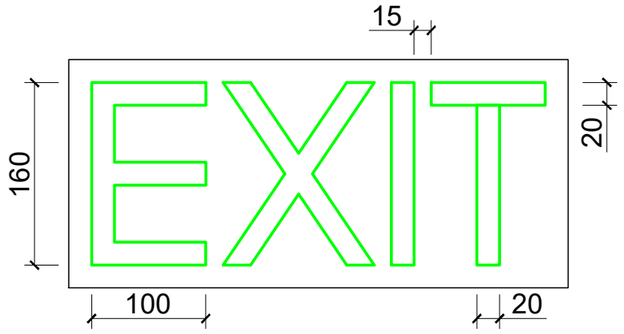

p1000.ge
Mail : info@p1000.ge

საპროექტო სტუდია
შპს "პ 1000"
ტელ: 591 945 252

პროექტის დასახელება:

კომერციული შენობა-ნაგებობა

პროექტის მისამართი:

ქ.თბილისი, დიდი ლილო

ს/კ 01.81.08.338.343

დამკვეთი :

შპს "პრომეალ 1"

ს/ნ 417884711

შენიშვნა

პროექტის სტატუსი

პროექტის შეთანხმება მშენებლობის ნებართვის აღება

თანამდებობა	სახელი გვარი	ხელმოწერა
დირექტორი	გ. ტატიშვილი	
მთ. არქიტექტორი	ვ. მამანაური	
პრ. ავტორი	გ. მეგრელიმვილი	
კონსტრუქტორი	კ. ნადირაძე	
შემსრულებელი	ი. დევდარიანი	

ნახაზის დასახელება:
ნიშნები და მათი განთავსების ადგილები

ფურცელი	ინდექსი	მასშტაბი
A3	---	1:5

შესრულების თარიღი
28/04/2024

სასწრაფო სამედიცინო დახმარების საერთაშორისო სიმბოლო
(სიცოცხლის ვარსკვლავი) განთავსდება ლიფტის ჩარჩოს ორივე მხარეს

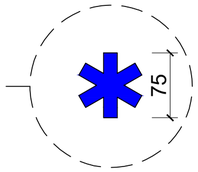

ნიშანი განთავსდება ლიფტის გამოსაძახებელ ღილაკთან



p1000.ge
Mail : info@p1000.ge

საპროექტო სტუდია
შპს "პ 1000"
ტელ: 591 945 252

პროექტის დასახელება:

კომერციული შენობა-ნაგებობა

პროექტის მისამართი:

ქ.თბილისი, დიდი ლილო
ს/კ 01.81.08.338.343

დამკვეთი :

შპს "პრომეალ 1"
ს/ნ 417884711

შენიშვნა

პროექტის სტატუსი

პროექტის შეთანხმება
მშენებლობის ნებართვის აღება

თანამდებობა	სახელი გვარი	ხელმოწერა
დირექტორი	გ. ტატომვილი	
მთ. არქიტექტორი	ვ. მამანაური	
პრ. ავტორი	გ. მეგრელიმვილი	
კონსტრუქტორი	კ. ნადირაძე	
შემსრულებელი	ი. დევდარიანი	

ნახაზის დასახელება:
ნიშნები და მათი განთავსების ადგილები

ფურცელი	ინდექსი	მასშტაბი
A2	---	1:5

შესრულების თარიღი
28/04/2024

ცხრილი 407.4.7.1.3 - სამართავი ღილაკის ამოცნობა

სამართავი ღილაკის ტიპი	ამობურცული ნიშანი	ბრაილის შეტყობინება	თანაფარდობა (გახსნილი რკალები აღნიშნავს გამოყენებელ წერტილებს ბრაილის თითოეულ უჯრაში)
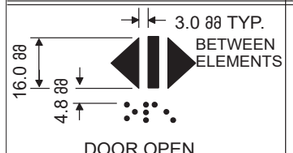 DOOR OPEN		 op“en”	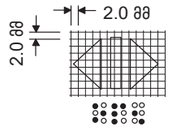
 REAR/SIDE DOOR OPEN		 op“en”	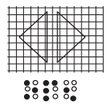
 DOOR CLOSE		 close	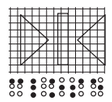
 REAR/SIDE DOOR CLOSE		 close	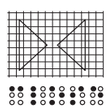
 MAIN		 ma“in”	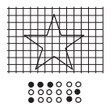
 ALARM		 al“ar”m	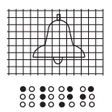
 PHONE		 ph“one”	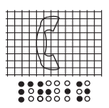
 EMERGENCY STOP (WHEN PROVIDED) X on face of octagon is not required to be tactile		 “st”op	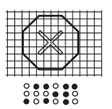

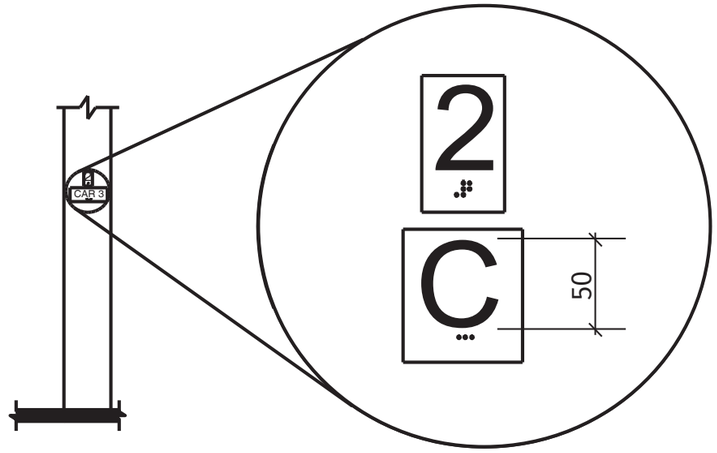

სურ. 407.2.3.2
სართულის მიმთითებელ ეკრანიანი ლიფტების აღმნიშვნელები

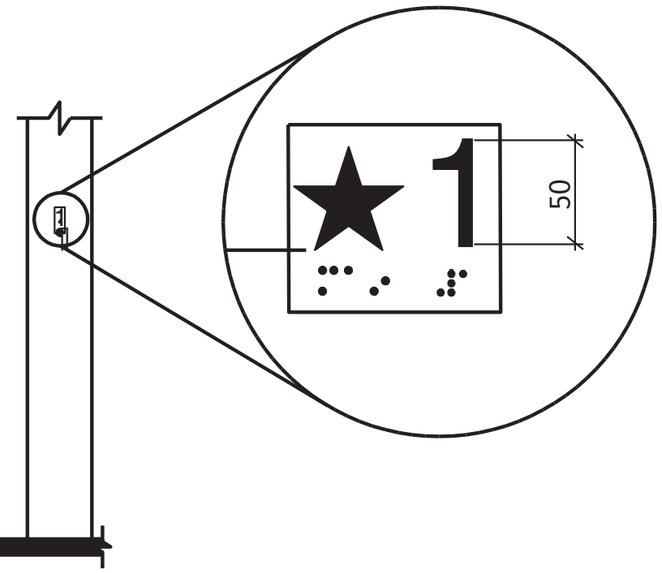

სურ. 407.2.3.1
სართულის აღნიშვნა

შენიშვნები:

შენობაში გამოყენებულია 407-ე ქვეთავის შესაბამისი ლიფტი.

*ლიფტი შესაბამისობაში იქნება ASME A17.1/CSA B44 სტანდარტთან

*ლიფტის გამოსაძახებელი ღილაკები და კლავიშები შესაბამისობაში იქნება 407.2.1 ქვეთავთან

*ფოიეს სიგნალები შესაბამისობაში იქნება 407.2.2 ქვეთავთან

*ლიფტის შახტებთან განთავსებული ნიშნები შესაბამისობაში იქნება 407.2.3 ქვეთავთან

*ლიფტის კაბინის ბალანსირება შესაბამისობაში იქნება 407.4.4 -ე ქვეთავთან

*ლიფტის კაბინის განათება შესაბამისობაში იქნება 407.4.5-ე ქვეთავთან

*ლიფტის კაბინის სამართავები შესაბამისობაში იქნება 407.4.6-ე ქვეთავთან მართვის პანელები ანთავსდება გვერდითა კედლის ცენტრში

*კაბინის სამართავების აღნიშვნები და მითითებები შესაბამისობაში იქნება 407.4.7 -ე ქვეთავთან

*კაბინაში მოეწყობა 407.4.10-ე ქვეთავის შესაბამისი საავარიო სიგნალიზაციის მექანიზმები.

p1000.ge
Mail : info@p1000.ge

საპროექტო სტუდია
შპს "პ 1000"
ტელ: 591 945 252

პროექტის დასახელება:

კომერციული შენობა-ნაგებობა

პროექტის მისამართი:

ქ.თბილისი, დიდი ლილო
ს/კ 01.81.08.338.343

დამკვეთი :

შპს "პრომპალ 1"
ს/ნ 417884711

შენიშვნა

პროექტის სტატუსი

პროექტის მეთანხმება
მშენებლობის ნებართვის აღება

თანამდებობა	სახელი გვარი	ხელმოწერა
დირექტორი	გ. ტატიშვილი	
მთ. არქიტექტორი	ვ. შამანაური	
პრ. ავტორი	გ. მეგრელიშვილი	
კონსტრუქტორი	კ. ნადირაძე	
შემსრულებელი	ი. დევდარიანი	

ნახაზის დასახელება:
ლიფტის დეტალიზაცია

ფურცელი	ინდექსი	მასშტაბი
A3	---	1:--

შესრულების თარიღი
28/04/2024

საპროექტო ლიფტი და მისი გაბარიტული ზომები მ1:50

ჭრილი 1-1

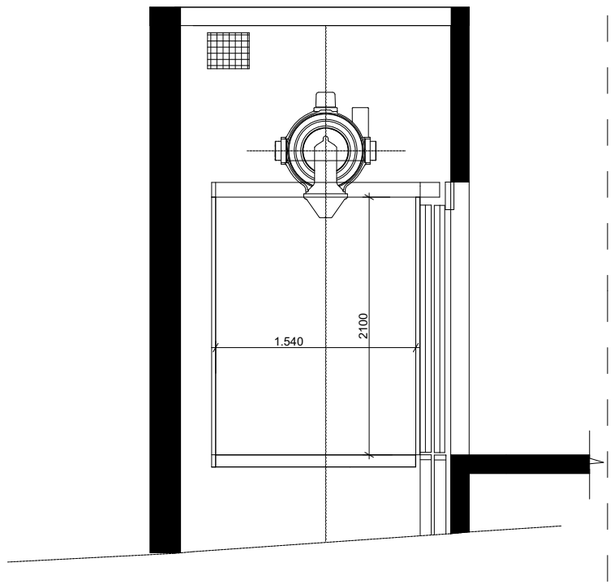

გეგმა მისაწვდომი სვლაბეზი
სურ.407.4.1.(გ)
ლიფტის კაბინის გაბარიტები 1.500X1.500

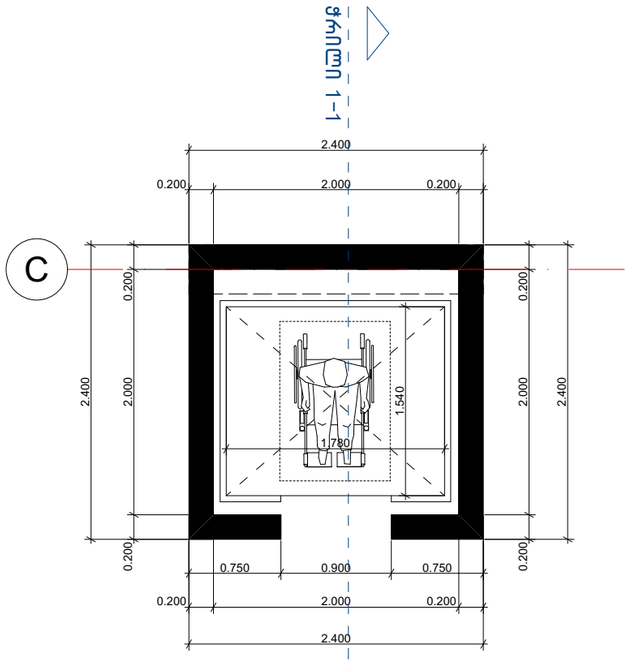

ლიფტის ღილული სიგნალების სიმაღლე
სურ.407.2.2.2(ა)

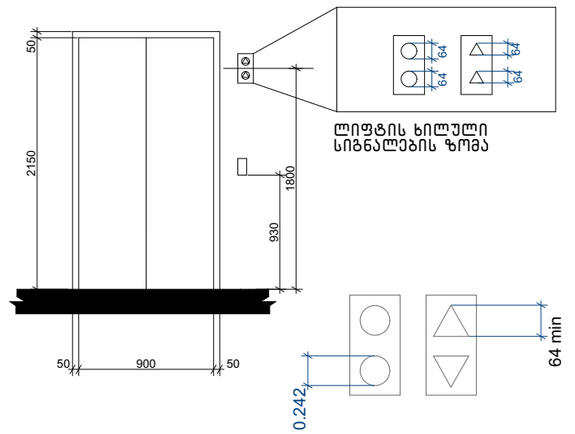

ბრაილის ზომები სურ.703.4.3
ბრაილის გაზომვა

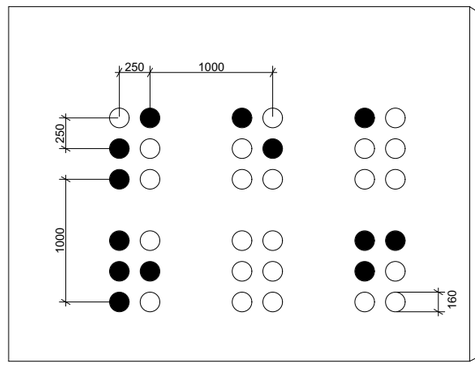

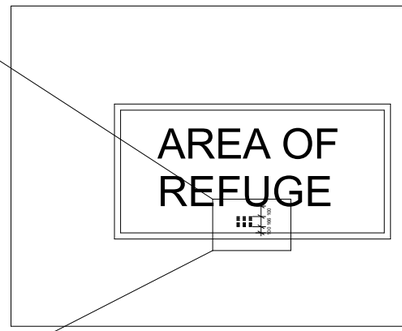

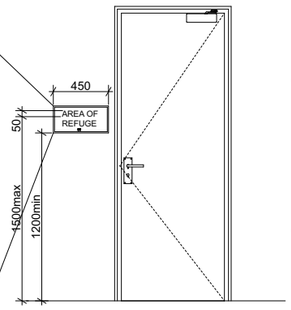

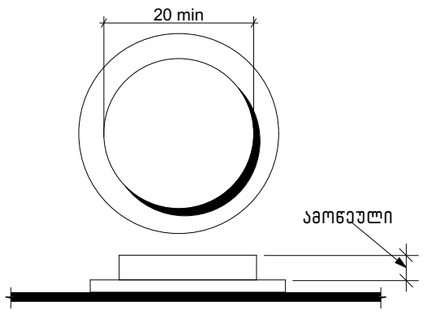

სურ 407.4.6.2
კაბინი სამართავი ღილაკი

შენიშვნები:

შენობაში გამოყენებულია 407-ე ქვეთავის შესაბამისი ლიფტი.
*ლიფტი შესაბამისობაში იქნება ASME A17.1/CSA B44 სტანდარტთან
*ლიფტის გამოსაძახებელი ღილაკები და კლავიშები შესაბამისობაში იქნება 407.2.1 ქვეთავთან
*ფოიეს სიგნალები შესაბამისობაში იქნება 407.2.2 ქვეთავთან
*ლიფტის შახტებთან განთავსებული ნიშნები შესაბამისობაში იქნება 407.2.3 ქვეთავთან
*ლიფტის კაბინის ბალანსირება შესაბამისობაში იქნება 407.4.4 -ე ქვეთავთან
*ლიფტის კაბინის განათება შესაბამისობაში იქნება 407.4.5-ე ქვეთავთან
*ლიფტის კაბინის სამართავები შესაბამისობაში იქნება 407.4.6-ე ქვეთავთან მართვის პანელები ანთავსდება გვერდითა კედლის ცენტრში
*კაბინის სამართავების აღნიშვნები და მითითებები შესაბამისობაში იქნება 407.4.7 -ე ქვეთავთან
*კაბინაში მოეწყობა 407.4.10-ე ქვეთავის შესაბამისი საავარიო სიგნალიზაციის მექანიზმები.

p1000.ge
Mail : info@p1000.ge

საპროექტო სტუდია
შპს "პ 1000"
ტელ: 591 945 252

პროექტის დასახელება:

კომერციული შენობა-ნაგებობა

პროექტის მისამართი:

ქ.თბილისი, დიდი ლილო
ს/კ 01.81.08.338.343

დამკვეთი :

შპს "პრომეალ 1"
ს/ნ 417884711

შენიშვნა

პროექტის სტატუსი

პროექტის შეთანხმება
მშენებლობის ნებართვის აღება

თანამდებობა	სახელი გვარი	ხელმოწერა
დირექტორი	გ. ტატიშვილი	
მთ. არქიტექტორი	ვ. შამანაური	
პრ. ავტორი	გ. მეგრელიშვილი	
კონსტრუქტორი	კ. ნადირაძე	
შემსრულებელი	ი. დევდარიანი	

ნახაზის დასახელება:
ლიფტის დეტალიზაცია

ფურცელი	ინდექსი	მასშტაბი
A3	---	1:50

შესრულების თარიღი
28/04/2024

ბორდიურის კანდუსი მ.1:25

გარე ტერიტორიის მოწყობის დროს გათვალისწინებული
იქნას ბორდიულის კანდუსების სწორად მოწყობის ნორმები.

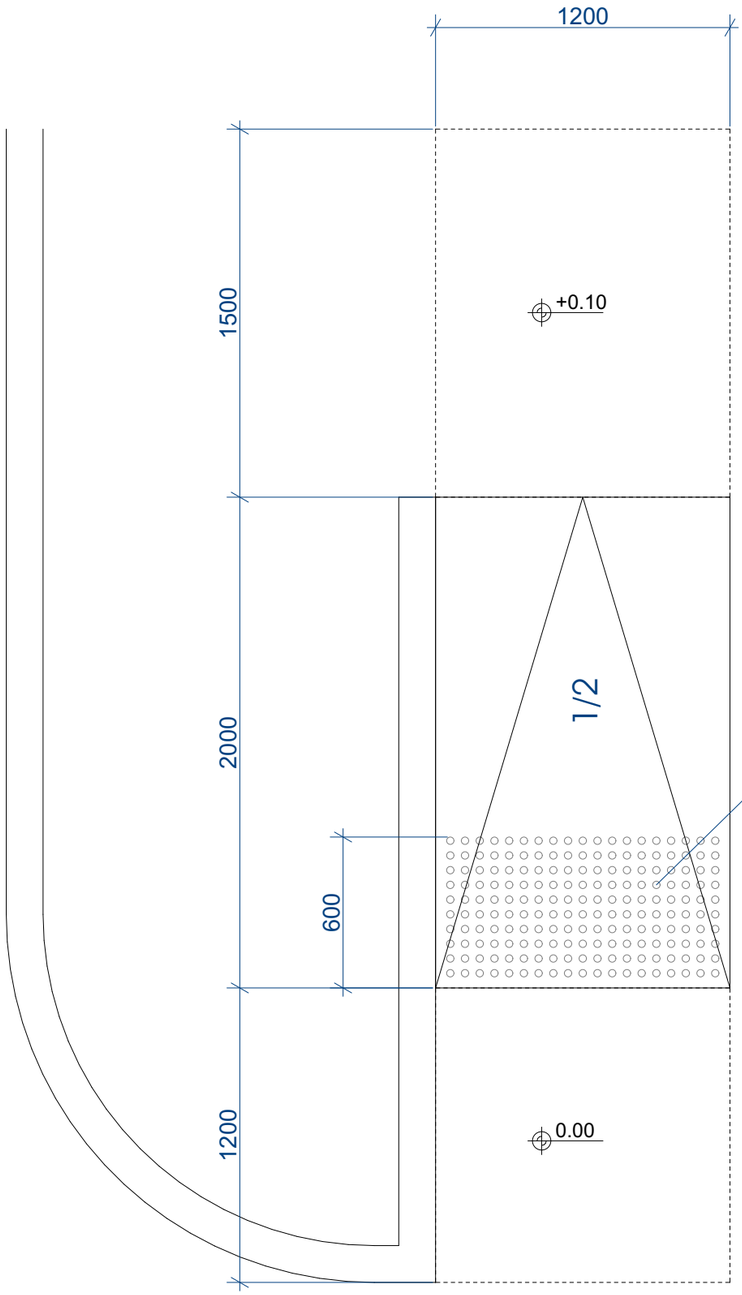

ამოცნობადი გამაფრთხილებელის დეტალიზაცია

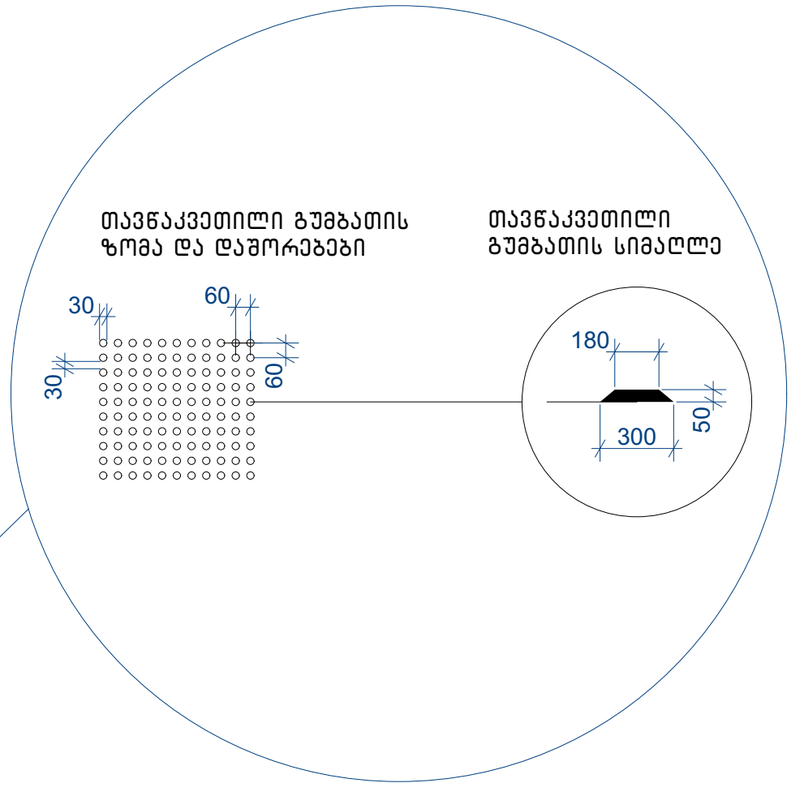

შენიშვნები:

- პანდუსების და ბაქნების ზედაპირი იქნება მდგრადი, მყარი და არასრიალა.
- პანდუსების სახელურები არ იტრიალებს მათი ბუდეების საზღვრებში.
- სახელურები და ნებისმიერი კედელი ან მათ მომიჯნავედ მდებარე სხვა ზედაპირი არ შეიცავს ბასრ ან უხეშ ელემენტებს.
- შენობის გარეთ მდებარე პანდუსები ისე დაგეგმარდება, რომ სავალ ზედაპირზე წყალი არ დაგროვდება.
- პანდუსის და ბაქნების განივი კვეთის დახრა არ აღემატება 1/48-ს. ამოცნობადი გამაფრთხილებლების ზედაპირები ვიზუალურად უნდა განსხვავდებოდეს მომიჯნავე ზედაპირებისგან და უნდა იყოს ღია ფერზე მუქი ან მუქ ფერზე ღია.
- გამაფრთხილებლებს უნდა ჰქონდეს თავწაკვეთილი გუმბათის ფორმა და უნდა შეესაბამებოდეს შემდეგ მოთხოვნებს:
- თავწაკვეთილი გუმბათები კვადრატული ბაღის სახით უნდა იყოს დალაგებული.
- თავწაკვეთილი გუმთათების ფუძის დიამეტრი უნდა იყოს,არაუმცირეს 23 მმ და, არაუმეტეს, 36 მმ, ხოლო წვეროს დიამეტრი ფუძი დიამეტრის, არაუმცირეს 50% და,არაუმეტეს, 65%.
- თავწაკვეთილი გუმბათების სიმაღლე უნდა იყოს 5,0 მმ.
- თავწაკვეთილი გუმბათების ცენტრიდან ცენტრამდე დაშორება უნდა იყოს, არაუმცირეს, 40 მმ და, არაუმეტეს, 60 მმ, ხოლო ფუძიდან ფუძემდე დაშორება, არაუმცირეს, 16,5 მმ დაფაზე ყველაზე ახლოს მდებარე გუმბათებს შორის გაზომვისას.
- თავწაკვეთილი გუმბათები კვადრატული ბაღის სახით უნდა იყოს დალაგებული.

p1000.ge
Mail : info@p1000.ge

საპროექტო სტუდია
შპს "პ 1000"
ტელ: 591 945 252

პროექტის დასახელება:

კომერციული შენობა-ნაგებობა

პროექტის მისამართი:

ქ.თბილისი, დიდი ლილო
ს/კ 01.81.08.338.343

დამკვეთი :

შპს "პრომეალ 1"
ს/ნ 417884711

შენიშვნა

პროექტის სტატუსი

პროექტის მეთანხმება
მშენებლობის ნებართვის აღება

თანამდებობა	სახელი გვარი	ხელმოწერა
დირექტორი	გ. ტატიშვილი	
მთ. არქიტექტორი	ვ. შამანაური	
პრ. ავტორი	გ. მეგრელიშვილი	
კონსტრუქტორი	კ. ნადირაძე	
შემსრულებელი	ი. დევდარიანი	

ნახაზის დასახელება:

ბორდიულის კანდუსი

ფურცელი	ინდექსი	მასშტაბი
A3	---	1:25

შესრულების თარიღი
28/04/2024

ნიშანი განთავსდება
გზა-ჯიხის საზღვრებში ჯარის მომიჯნავედ

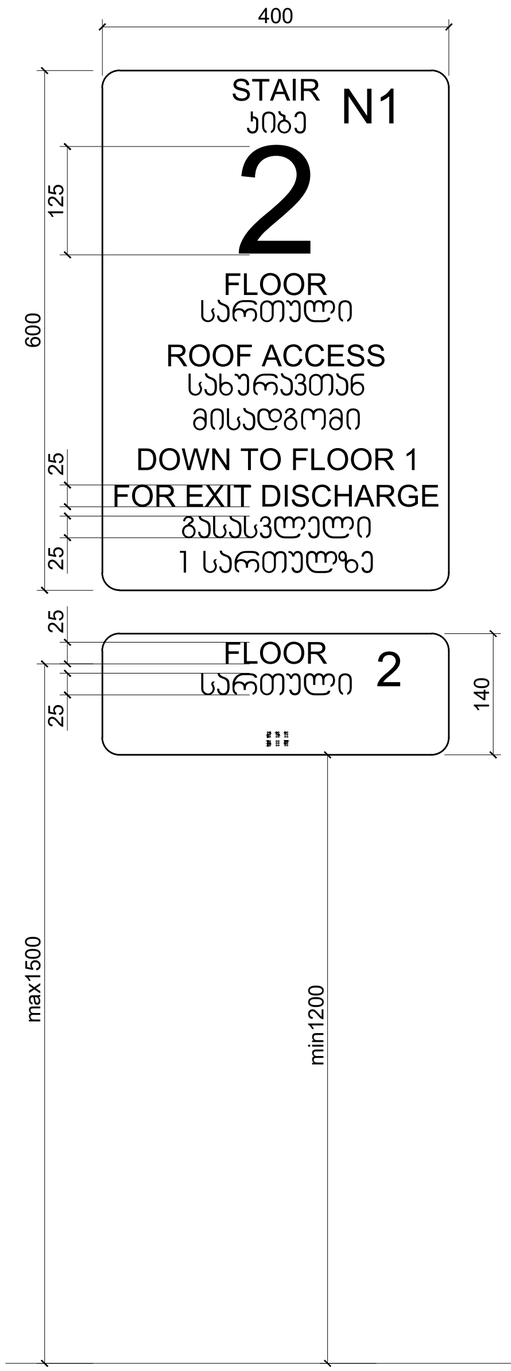

ნიშანი განთავსდება
გარე მისაწვდომ ავტოსადგომთან

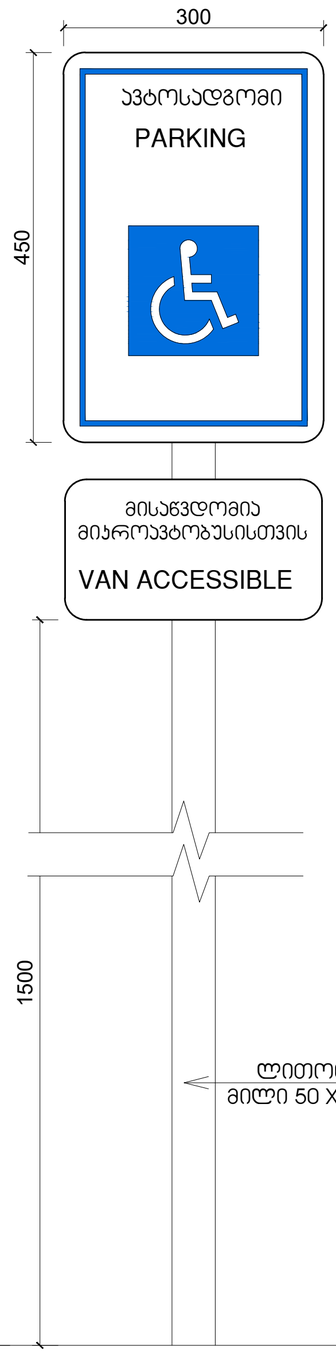

ნიშანი განთავსდება
შიგა მისაწვდომ ავტოსადგომთან

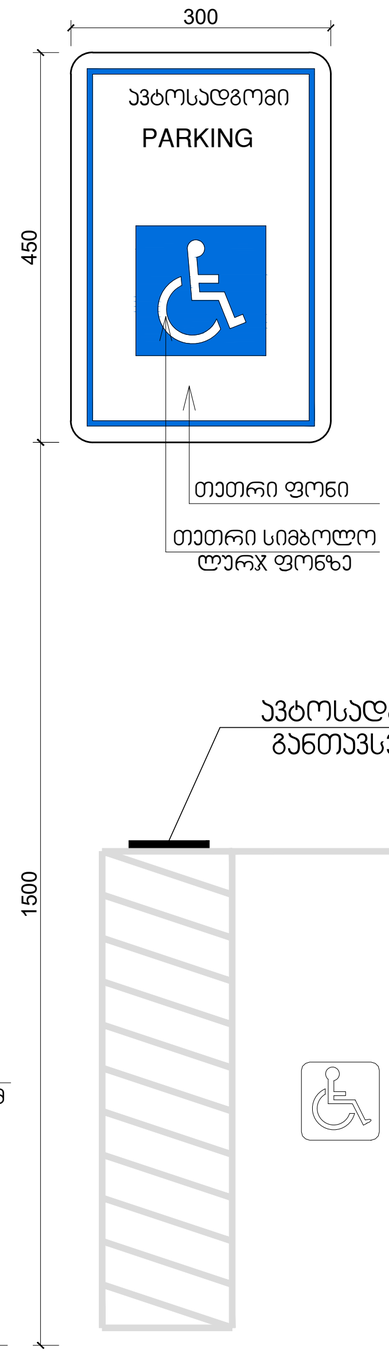

p1000.ge
Mail : info@p1000.ge

საპროექტო სტუდია
შპს "პ 1000"
ტელ: 591 945 252

პროექტის დასახელება:

კომერციული შენობა-ნაგებობა

პროექტის მისამართი:

ქ.თბილისი, დიდი ლილო
ს/კ 01.81.08.338.343

დამკვეთი :

შპს "პრომეკალ 1"
ს/ნ 417884711

შენიშვნა

პროექტის სტატუსი

პროექტის შეთანხმება
მშენებლობის ნებართვის აღება

თანამდებობა	სახელი გვარი	ხელმოწერა
დირექტორი	გ. ტატიშვილი	
მთ. არქიტექტორი	ვ. მამანაური	
პრ. ავტორი	გ. მეგრელიშვილი	
კონსტრუქტორი	კ. ნადირაძე	
შემსრულებელი	ი. დევდარიანი	

ნახაზის დასახელება:
ნიშნები და მათი განთავსების ადგილები

ფურცელი	ინდექსი	მასშტაბი
A2	---	1:10

შესრულების თარიღი
28/04/2024

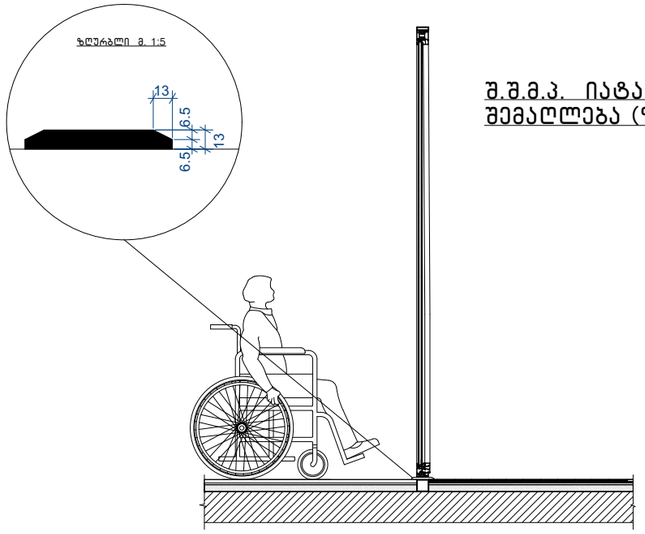

შ.შ.მ.პ. იატაკის შვეული შემაღლება (ზღურბლი)



შ.შ.მ.პ. ვიტრაჟის სახელურის სიმაღლე

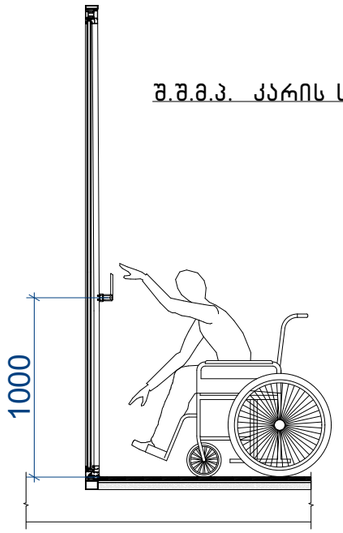

შ.შ.მ.პ. კარის სახელურის სიმაღლე

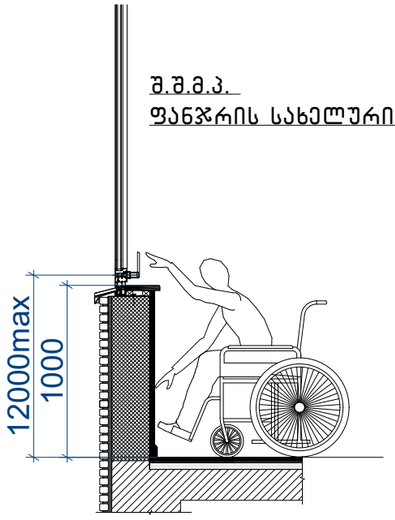

შ.შ.მ.პ.
ფანჯრის სახელურის სიმაღლე

შენიშვნა:

- იტაკის ზედაპირები მოეწყობა ისე, რომ იქნება მდგრადი, მყარი და არასრიალა 302 ქვეთავის შესაბამისად
- იატაკის ზედაპიზე დონის შეცვა უნდა მოხდეს 303-ე ქვეთავის შესაბამისად.
- როდესაც ელემენტის ქვემოთ არსებული სივრცე მიჩნეულია ელემენტთან მდებარე იატაკის თავისუფალი სივრცის, ელემენტთან არსებული თავისუფალი სივრცის ან მოსატრიალებელი სივრცის ნაწილად, სივრცე უნდა შეესაბამებოდეს 306-ე ქვეთავს. ელემენტის ქვემოთ დასაშვებია დამატებითი სივრცე მუხლის სიმაღლემდე და ფეხის ფალანგისთვის.
- მიწვდომის დიაპაზონი უნდა შეესაბამებოდეს 308-ე ქვეთავს.

p1000.ge
Mail : info@p1000.ge

საპროექტო სტუდია
შპს "პ 1000"
ტელ: 591 945 252

პროექტის დასახელება:

კომერციული შენობა-ნაგებობა

პროექტის მისამართი:

ქ.თბილისი, დიდი ლილო
ს/კ 01.81.08.338.343

დამკვეთი :

შპს "პრომეალ 1"
ს/ნ 417884711

შენიშვნა

პროექტის სტატუსი

პროექტის შეთანხმება
მშენებლობის ნებართვის აღება

თანამდებობა	სახელი გვარი	ხელმოწერა
დირექტორი	გ. ტატიშვილი	
მთ. არქიტექტორი	ვ. შამანაური	
პრ. ავტორი	გ. მეგრელიმვილი	
კონსტრუქტორი	კ. ნადირაძე	
მემსრულებელი	ი. დევდარიანი	

ნახაზის დასახელება:
შ.შ.მ.პ სივრცეები

ფურცელი	ინდექსი	მასშტაბი
A3	---	1:--

შესრულების თარიღი
28/04/2024

GEORGIAN TECHNICAL UNIVERSITY

DIPLOMA

STU N 000511

This is to certify that Mr./Ms. Tamar Jincharadze was enrolled in 2000 and in 2005 completed Georgian Technical University the full study programme of the Faculty of Architecture with a major in Architecture

By the decision of the Qualification Commission 11.30. 2005 (Month, Day, Year) was awarded an Academic Degree of Certified Specialist and the qualification of Architect

Seal

Rector R. Khurodze

Dean

City Tbilisi

Registration No 00601

საქართველოს ტექნიკური უნივერსიტეტი

დიპლომი

STU N 000511

ეძლევა თამარ ჯინჭარაძეს

მასზედ, რომ იგი 2000 წელს ჩაირიცხა და 2005 წელს დაამთავრა

საქართველოს ტექნიკური უნივერსიტეტის არქიტექტურის ფაკულტეტის

დიპლომირებული სპეციალისტის სრული კურსი არქიტექტურის სპეციალობით

საკვალიფიკაციო კომისიის 2005 30. 11 (წელი, რიცხვი, თვე) გადაწყვეტილებით

თამარ ჯინჭარაძეს მიენიჭა

დიპლომირებული სპეციალისტის აკადემიური ხარისხი და

არქიტექტორის კვალიფიკაცია

ბ.ა.

რექტორი

დეკანი

ქ. თბილისი

სარეგისტრაციო N 00601


Georgia
IDENTITY CARD
მოქალაქის პირადობის მოწმობა
საქართველო
GEO
სახელი / FIRST NAME
თამარ
TAMAR
გვარი / LAST NAME
ჯინჭარაძე
JINCHARADZE
მოქ. / CIT
GEO
სქესი / SEX
მდ / F
პირადი No / PERSONAL No
01003009688
დაბადების თარიღი
DATE OF BIRTH
27.01.1982
მოქმედების ვადა
DATE OF EXPIRY
04.09.2024
ხელმოწერა
SIGNATURE

თბ. ზ.საკანდელიძის ქ.3
ტ- (99532) 2915257
Email: info@artstudio.ge

არტსტუდიო პროექტი

3. Z.Sakandelidze st, Tbilisi
Tel (99532) 2915257
Email: <info@artstudio.ge>

02.02.2022

ც ნ ო ბ ა

ეძლევა მოქალაქე თამარ ჯინჭარაძეს (პირადი №01003009688) მასზედ, რომ 2005-2009 წლებში ის მუშაობდა შპს "არტსტუდიო-პროექტში" (ს/ნ 204489393) არქიტექტორის თანამდებობაზე.

ცნობა ეძლევა დანიშნულების ადგილზე წარსადგენად.

ირენე სკალვინი

შპს "არტსტუდიო-პროექტი"-ს დირექტორი

Industrial
Construction
Engineering
Solutions

08.02.2022 წ.

ც ნ ო ბ ა

ცნობა ეძლევა ჯინჭარაძე თამარს (პირადი #01003009688), რომ იგი ნამდვილად მუშაობდა შპს "აი-სი-ი-ეს" ICES -ში (ს/ნ 236 094 677) არქიტექტორის თანამდებობაზე 2009 წლის 11 ნოემბრიდან 2017 წლის 1 აპრილამდე.

შპს აი-სი-ი-ეს ICES-ის
დირექტორი: /ლევან მეხრიშვილი/

Phone/Fax (995 32) 240 00 60
E-mail: info@ices.ge
www.ices.ge

03.02.2022

ცნობა

ეძლევა თამარ ჯინჭარაძეს (პ.ნ. 01003009688) მასზედ, რომ იგი 2016-2018 წლებში მუშაობდა შპს ,,ეკოჰაუსში“ (ს.კ.**400154104**) არქიტექტორის თანამდებობაზე.

ცნობა ეძლევა დანიშნულების ადგილზე წარსადგენად.

დირექტორი დავით მორჩილაძე

სარჩევი

ფურცლის №	ფურცლის დასახელება	ჯგუფის №
101	თავფურცელი	100
102	სარჩევი და ნიშნები	100
103	განმარტებითი ბარათი	100
105	პირველი სართულის გეგმა	100
106	მეორე სართულის გეგმა	100
107	გადახურვის გეგმა	100
201	ჭრილი 1-1	200
202	სპეციფიკაცია	200
202	ჭრილი 2-2	200
301	ფასადი 1-ყ	300
302	ფასადი დ-ა	300
304	ფასადი ა-გ	300
305	კარ-ფანჯრების სპეციფიკაცია	300
401	ვიზუალიზაცია	400
402	ვიზუალიზაცია	400
403	ვიზუალიზაცია	400
404	ვიზუალიზაცია	400
404	ფოტომონტაჟი	400
501	გენერალური გეგმა	500
502	გენერალური გეგმა	500
601	სიმაღლის განსაზღვრის გეგმა	600
602	სიმაღლის განსაზღვრის სქემა	600
701	თავფურცელი	700
702	განმარტებითი ბარათი	700
703	ტერიტორიის გეგმა	700
704	კალენდარული გრაფიკი	700
801	არსებული მდგომარეობა	800
802	საინფორმაციო ბანერი	800

პირობითი აღნიშნები

- რკინა-ბეტონი
- ბლოკის კედელი
- სერვიტუტი
- უკანა ეზოს მიჯნა
- გრუნტი
- გაზონი
- საცხოვრებელი
- სველი წერილი
- ჰოლი და კიბის უჯრედი

საკადასტრო ხაზი

ღერძს ხაზი

ჭრილის ხაზი

±0,000 არქ. ნიშნული

±0,000 ზედა კონსტრუქციული ნიშნული

±0.000 / 850,00 აბსოლიტური ნიშნული ნიშნული

-0,180 ქვედა კონსტრუქციული ნიშნული

დ-1 / კვანძი არქ. კვანძი

DEIN RAUM

ტელ: 591 44 55 05 ს/ნ 443122256

ელ. ფოსტა: info.deinraum@gmail.com

ექსპლიკაცია:

პროექტის დასახელება:

კომერციული შენობა-ნაგებობა

პროექტის მისამართი:

ქ. თბილისი, დიდი ლილო

ს/კ 01.81.08.339.343

დამკვეთი	შპს "პრომედალ 1" ს/ნ 417884711

თანამდებობა	სახელი გვარი	ხელმოწერა
დირექტორი	ნ. ლონდარიძე	
მთ. არქიტექტორი	ი. დევდარიანი	
პრ. ავტორი	ი. დევდარიანი	
კონსტრუქტორი	ა. ნამგალაძე	
შემსრულებელი	ი. დევდარიანი	

ნახაზის დასახელება:
სარჩევი და ნიშნები

ფურცელი	ინდექსი	მასშტაბი
A3	102	1:0,60

შესრულების თარიღი
08/05/2024
15:48

დაგეგმარების საფუძველი და მიზნის აღწერა:

საპროექტო შენობის დაგეგმარების საფუძველს წარმოადგენს, ქ.თბილისის არქიტექტურის სამსახურის მიერ გაცემული მიწის ნაკვეთის სამშენებლოდ გამოყენების პირობების გაპის რეკვიზიტები: № 6810427 თარიღი 19/12/2023. პროექტის მიზანია სავაჭრო ობიექტის გეგმარება მოქმედი კანონმდებლობის დაცვით, თანამედროვე გეგმარების პრინციპების და შენობა-ნაგებობის უსაფრთხოების ნორმების გამოყენებით.

მიწის ნაკვეთის მდებარეობა და აღწერა:

საპროექტო მიწის ნაკვეთი, რომლის ფართია 3002 კვ/მ მდებარეობს ქ. თბილისის, დიდ ლილოში, ნაკვეთის ს/კ 01.81.08.339.343, ტერიტორია თავისუფალია ყოველგვარი განაშენიანებისგან, გვხვდება რამდენიმე ხე-მცენარეე. ნაკვეთის ჩრდილოეთის მხარეს ესაზღვრება საზოგადოებრივი სივრცე.. ტერიტორიას ახასიათებს მცირე ქანობით სამხრეთ-დასავლეთიდან ჩრდილო აღმოსავლეთით. შენობის განთავსება ხორციელდება გაპი-ის შესაბამისად წინასწარ განსაზღვრულ არეალში.

პროექტის კონცეფცია, იდეა:

პროექტის იდეა და კონცეფცია სივრცით-მოცულობითი გადაწყვეტისას განპირობებულია კომერციული გარემოებების გათვალისწინებით.

პროექტის შნაარსობრივი აღწერა:

საპროექტო შენობა წარმოადგენს სავაჭრო ობიექტს, სადაც განთავსებული იქნება სივრცეები გასაყიდი საქონლის შოურუმებისათვის. შენობის გარკვეულ ნაწილს დაიკავებს დამხმარე სივრცე, სადაც დასაწყობდება შოურუმებში გამოსატანი ძირითადი მასალა, მანქანადანადგარები და ა.შ. ეზოში გათვალისწებულია სვლაგეზი ქვეითისათვის, საპარკინგე სივრცეები და გამწვანებული ტერიტორიები არსებული და ახალი ხე-ნარგავებისათვის.

შენობის ძირითადი სტრუქტურული სისტემი აღწერა:

შენობის ძირითად სტრუქტურულ სისტემას წარმოადგენს ხისტკვანძოვან მონოლითურ კარკასს, რომელიც წერტილოვანი საძირკველზეა დაფუძნებული, სახურავი ქანობიანი გადახურვისაა. გარე კედლები 10 სმ სენდვიჩური პანელი .

შენობის დაგეგმარებისას გამოყენებული კანონმდებლობის აღწერა:

"მშენებლობის ნებართვის გაცემის წესისა და სანებართვო პირობების შესახებ"
საქართველოს მთავრობის №255 დადგენილება.

DEIN RAUM
ტელ: 591 44 55 05 ს/ნ 443122256
ელ. ფოსტა: info.deinraum@gmail.com

ექსპლიკაცია:

პროექტის დასახელება:

კომერციული შენობა-ნაგებობა

პროექტის მისამართი:
ქ. თბილისი, დიდი ლილო
ს/კ 01.81.08.339.343

დამკვეთი	შპს "პრომედალ 1" ს/ნ 417888711	
თანამდებობა	სახელი გვარი	ხელმოწერა
დირექტორი	ნ. ლონდარიძე	
მთ. არქიტექტორი	ი. დევდარიანი	
პრ. ავტორი	ი. დევდარიანი	
კონსტრუქტორი	ა. ნამგალაძე	
შემსრულებელი	ი. დევდარიანი	

ნახაზის დასახელება:
განმარტებითი ბარათი

ფურცელი	ინდექსი	მასშტაბი
A3	103	

შესრულების თარიღი
08/05/2024
15:48

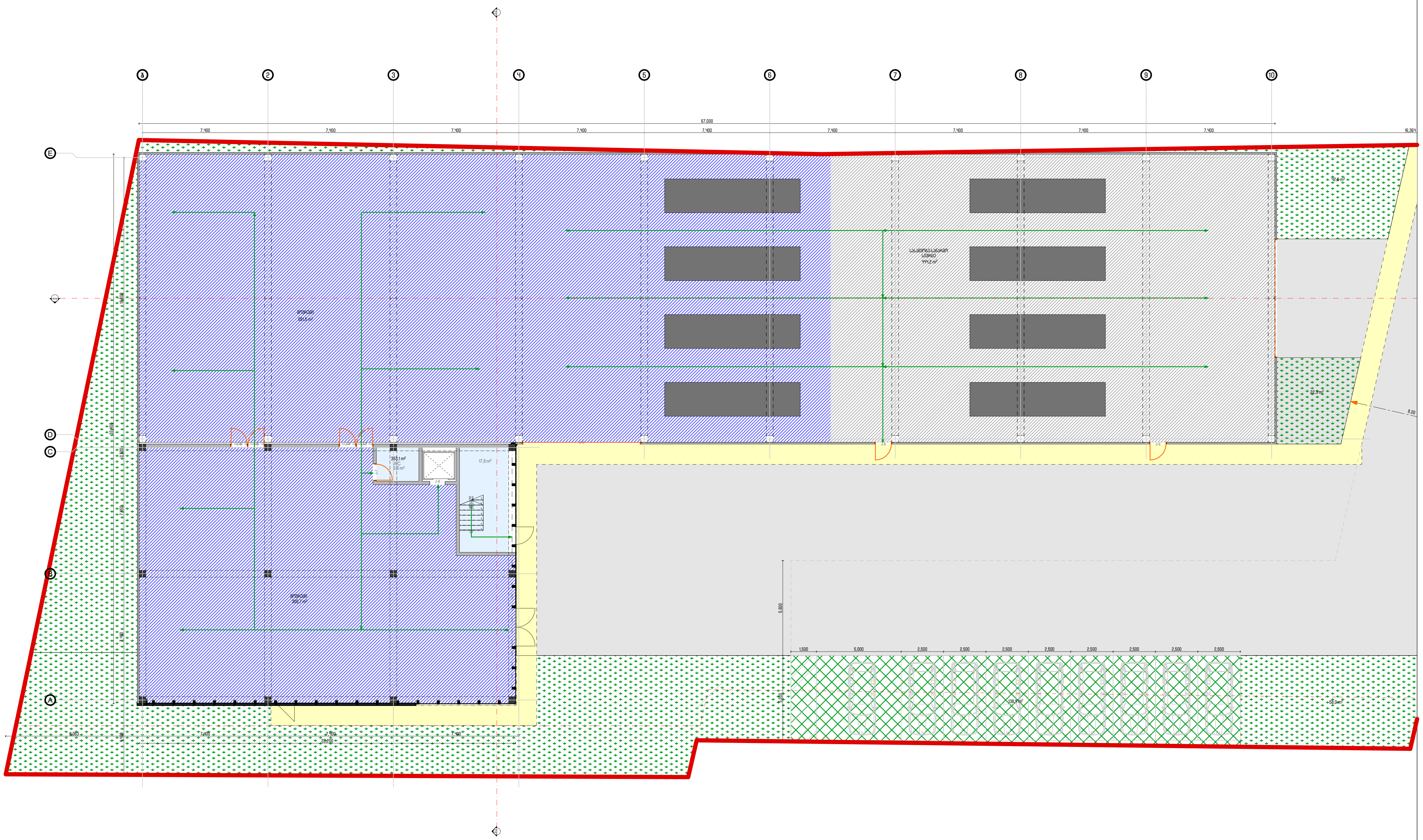

DEIN RAUM

ტელ: 591 44 55 05 ს/ნ 443122256
ელ. ფოსტა: info.deinraum@gmail.com

ექსპლიკაცია:

პროექტის დასახელება:

კომერციული შენობა-ნაგებობა

პროექტის მისამართი:
ქ. თბილისი, დიდი ლილო
ს/კ 01.81.08.339.343

დამკვეთი	შპს "პრომეტალ 1" ს/ნ 417884711	
თანამდებობა	სახელი გვარი	ხელმოწერა
დირექტორი	ნ. ლონდარიძე	
მთ. არქიტექტორი	ი. დევდარიანი	
პრ. ავტორი	ი. დევდარიანი	
კონსტრუქტორი	ა. ნამგალაძე	
შემსრულებელი	ი. დევდარიანი	

ნახაზის დასახელება:
პირველი სართულის გეგმა

ფურცელი	ინდექსი	მასშტაბი
A3	105	1:250

შესრულების თარიღი
08/05/2024
15:48

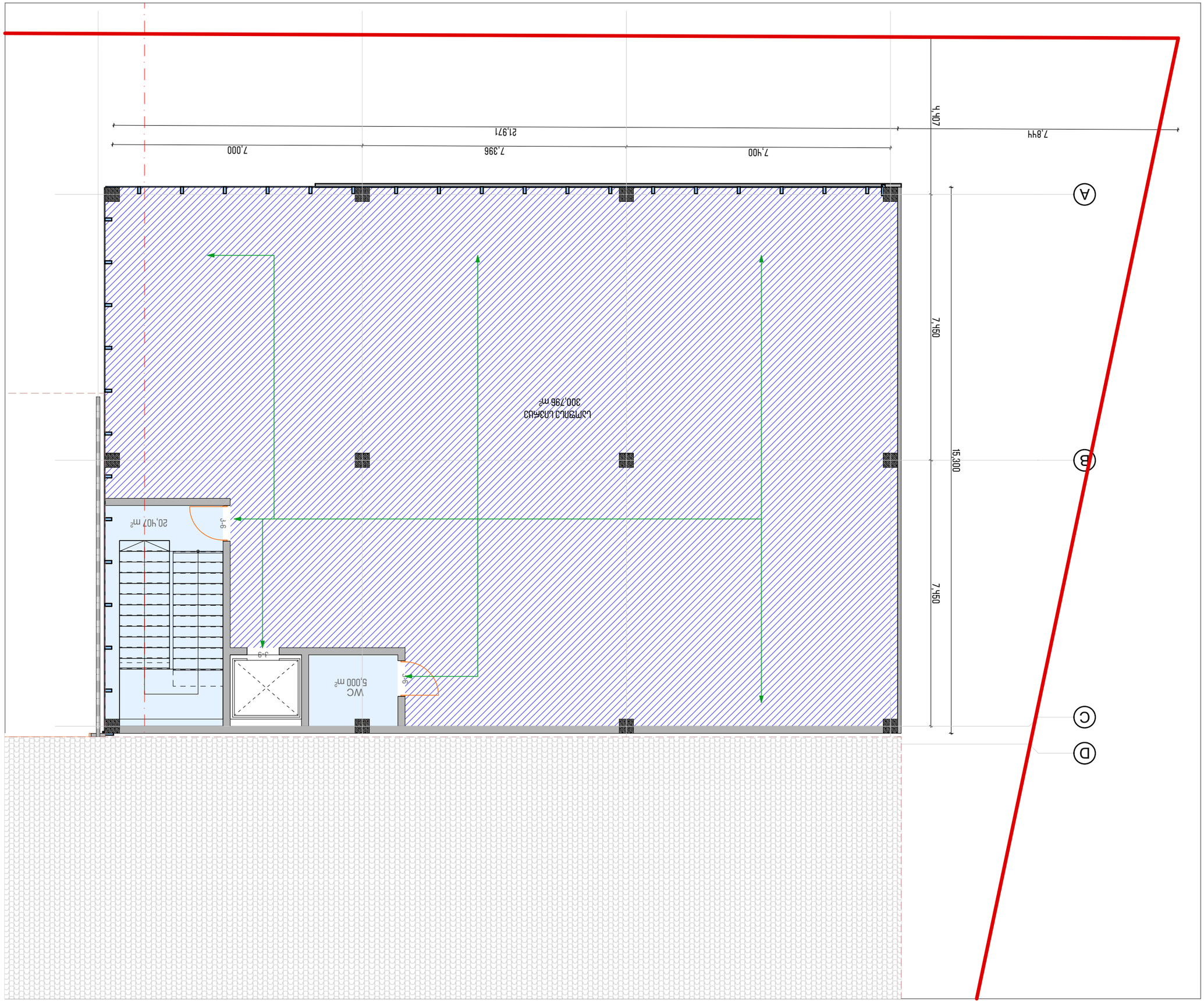

Maßstab	1:100
Größe	A3
Datum	08/05/2024

Grundriss Variante 3

Projektbezeichnung:

Neubau Lagerhalle mit Büro

Projektadresse:

Musterstraße 123, 12345 Musterstadt

Gemarkung Musterstadt, Flur 1, Flurstück 456/7

Bauherr:

Max Mustermann

Musterstraße 123

12345 Musterstadt

Tel.: 0123 456789

Entwurfsverfasser:

Architekturbüro Beispiel

Beispielweg 1

54321 Musterstadt

Tel.: 0987 654321

E-Mail: info@beispiel-architekt.de

Planverfasser:

DEIN RAUM

Tel.: 591 44 55 05 0176 44312256

E-Mail: info.deinraum@gmail.com

Unterschrift Bauherr

Unterschrift Entwurfsverfasser

Unterschrift Planverfasser

Datum

Grundriss Erdgeschoss

Grundriss Obergeschoss

Ansicht Nord

Ansicht Ost

Ansicht Süd

Ansicht West

Schnitt A-A

Schnitt B-B

Schnitt C-C

Schnitt D-D

Detail Fundament

Detail Wandaufbau

Detail Dachaufbau

Detail Fensteranschluss

Detail Türanschluss

Detail Sockelausbildung

Detail Attikaausbildung

Detail Dachrinne

Detail Fallrohr

Detail Lichtschacht

Detail Kellerfenster

Detail Kellertür

Detail Treppe

Detail Geländer

Detail Handlauf

Detail Rampe

Detail Stufe

Detail Podest

Detail Balkon

Detail Loggia

Detail Terrasse

Detail Markise

Detail Rolladen

Detail Jalousie

Detail Lamelle

Detail Sonnenschutz

Detail Vordach

Detail Überdachung

Detail Carport

Detail Garage

Detail Tor

Detail Zaun

Detail Hecke

Detail Bepflanzung

Detail Begrünung

Detail Dachbegrünung

Detail Fassadenbegrünung

Detail Innenbegrünung

Detail Außenbegrünung

Detail Gartenteich

Detail Pool

Detail Sauna

Detail Whirlpool

Detail Kamin

Detail Ofen

Detail Heizung

Detail Lüftung

Detail Klimaanlage

Detail Solaranlage

Detail Photovoltaikanlage

Detail Blitzschutz

Detail Erdung

Detail Potentialausgleich

Detail Elektroinstallation

Detail Sanitärinstallation

Detail Gasinstallation

Detail Wasserinstallation

Detail Abwasserinstallation

Detail Regenwasserinstallation

Detail Brandschutz

Detail Schallschutz

Detail Wärmeschutz

Detail Feuchtigkeitsschutz

Detail Abdichtung

Detail Dämmung

Detail Putz

Detail Anstrich

Detail Tapete

Detail Fliesen

Detail Bodenbelag

Detail Estrich

Detail Trockenbau

Detail Innenwand

Detail Außenwand

Detail Tragwerk

Detail Stahlbeton

Detail Mauerwerk

Detail Holzbau

Detail Stahlbau

Detail Verbindung

Detail Anschluss

Detail Auflager

Detail Lager

Detail Gelenk

Detail Stütze

Detail Balken

Detail Decke

Detail Dach

Detail Wand

Detail Fundament

Detail Bodenplatte

Detail Kellerwand

Detail Kellerdecke

Detail Kellerboden

Detail Kellerfenster

Detail Kellertür

Detail Treppe

Detail Geländer

Detail Handlauf

Detail Rampe

Detail Stufe

Detail Podest

Detail Balkon

Detail Loggia

Detail Terrasse

Detail Markise

Detail Rolladen

Detail Jalousie

Detail Lamelle

Detail Sonnenschutz

Detail Vordach

Detail Überdachung

Detail Carport

Detail Garage

Detail Tor

Detail Zaun

Detail Hecke

Detail Bepflanzung

Detail Begrünung

Detail Dachbegrünung

Detail Fassadenbegrünung

Detail Innenbegrünung

Detail Außenbegrünung

Detail Gartenteich

Detail Pool

Detail Sauna

Detail Whirlpool

Detail Kamin

Detail Ofen

Detail Heizung

Detail Lüftung

Detail Klimaanlage

Detail Solaranlage

Detail Photovoltaikanlage

Detail Blitzschutz

Detail Erdung

Detail Potentialausgleich

Detail Elektroinstallation

Detail Sanitärinstallation

Detail Gasinstallation

Detail Wasserinstallation

Detail Abwasserinstallation

Detail Regenwasserinstallation

Detail Brandschutz

Detail Schallschutz

Detail Wärmeschutz

Detail Feuchtigkeitsschutz

Detail Abdichtung

Detail Dämmung

Detail Putz

Detail Anstrich

Detail Tapete

Detail Fliesen

Detail Bodenbelag

Detail Estrich

Detail Trockenbau

Detail Innenwand

Detail Außenwand

Detail Tragwerk

Detail Stahlbeton

Detail Mauerwerk

Detail Holzbau

Detail Stahlbau

Detail Verbindung

Detail Anschluss

Detail Auflager

Detail Lager

Detail Gelenk

Detail Stütze

Detail Balken

Detail Decke

Detail Dach

Detail Wand

Detail Fundament

Detail Bodenplatte

Detail Kellerwand

Detail Kellerdecke

Detail Kellerboden

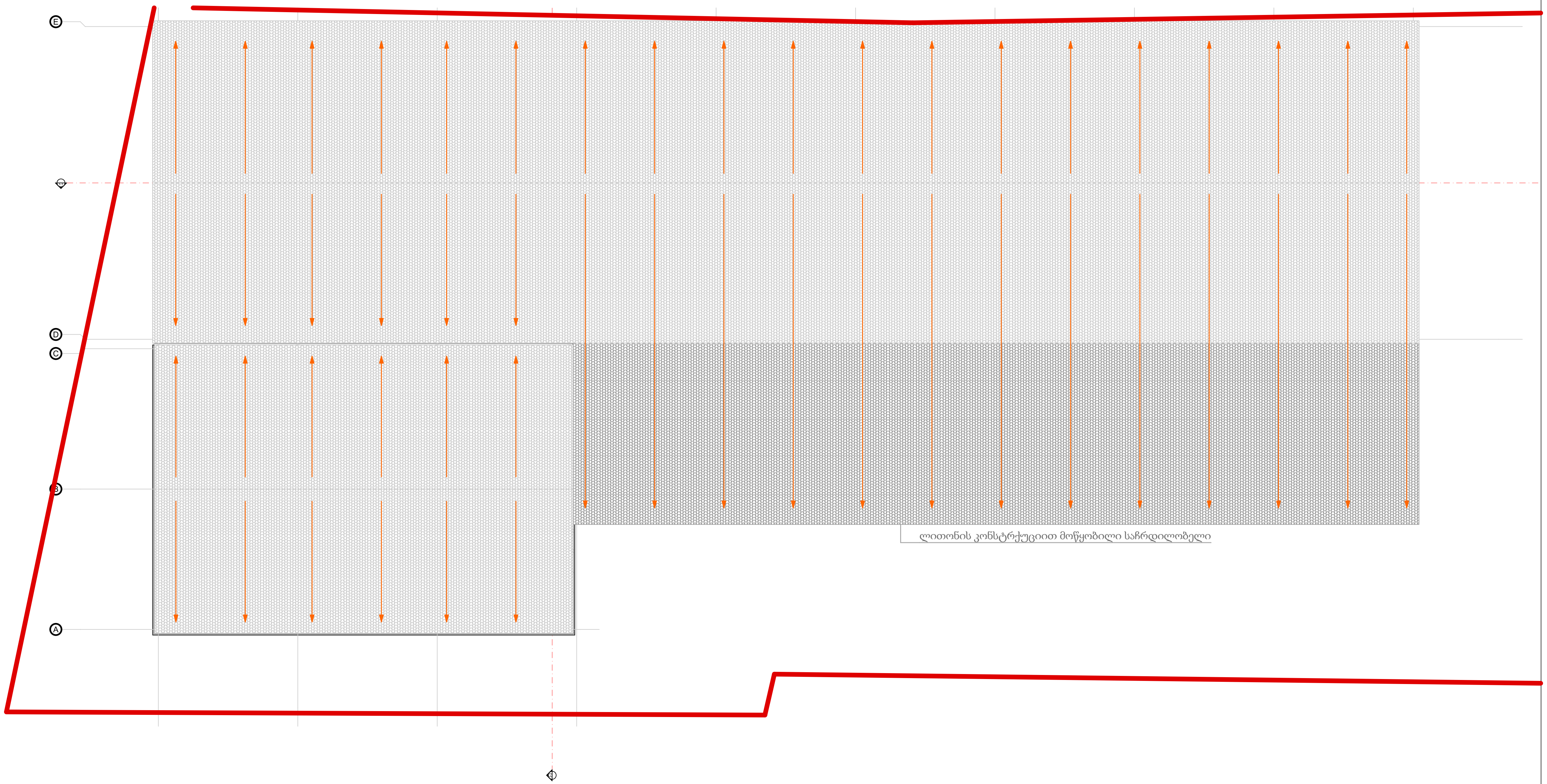

DEIN RAUM

ტელ: 591 44 55 05 ს/ნ 443122256
ელ. ფოსტა: info.deinraum@gmail.com

ექსპლიკაცია:

პროექტის დასახელება:

კომერციული შენობა-ნაგებობა

პროექტის მისამართი:

ქ. თბილისი, დიდი ლილო

ს/კ 01.81.08.339.343

დამკვეთი	შპს "პრომეტალ 1" ს/ნ 417884711

თანამდებობა	სახელი გვარი	ხელმოწერა
დირექტორი	ნ. ლონდარიძე	
მთ. არქიტექტორი	ი. დევდარიანი	
პრ. ავტორი	ი. დევდარიანი	
კონსტრუქტორი	ა. ნამგალაძე	
შემსრულებელი	ი. დევდარიანი	

ნახაზის დასახელება:
გადახურვის გეგმა

ფურცელი	ინდექსი	მასშტაბი
A3	107	1:250

შესრულების თარიღი
08/05/2024
15:48