შენობა-ნაგებობის უსაფრთხოების წესებთან შესაბამისობის ანალიზი

გამოყენებული წესები - „შენობა-ნაგებობის უსაფრთხოების წესები“

ჩამოთვალეთ შენობის დაკავებულებები და აღწერეთ თითოეული გამოყენება
სასაწყობო ჯგუფის ქვეჯგუფი სწ-2 (შემოზღუდული ავტოსადგომი გარაჟი, სატუმბი დანადგარების და მექანიკური მოწყობილობების, დამხმარე ოთახები (-12.60, -9.10, -5.60, +/-0.00 ნიშნულებზე)
თავშეყრის ჯგუფის ქვეჯგუფი თვ-3 (ტერასა -5.60 ნიშნულზე)
თავშეყრის ჯგუფის ქვეჯგუფი თვ-2 (კაფეტერია / კაფეტერიას ტერასა/ სამზარეულო -5.60 +/-0.00 ნიშნულზე)
სავაჭრო ჯგუფი სვ (სავაჭრო, კომერციული ფართობები -5.60 და +/-0.00 ნიშნულზე)
საქმიანი ჯგუფი სქ (ადმინისტრაციული ოფისები -5.60 და +/-0.00 ნიშნულზე)

კონსტრუქციის ტიპი:	
განსაზღვრეთ კონსტრუქციის არსებული შენობისთვის: მაგალითი: II-A, II-B, V-A, V-B	
განსაზღვრეთ კონსტრუქციის ტიპი ახალი შენობისთვის: მაგალითი: II-A, II-B, V-A, V-B	I-A
შერეული კონსტრუქციის შემთხვევაში მიუთითეთ ტიპები, რომელიც გამოყენებული იქნება, განსაზღვრეთ ტიპები და მათი მდებარეობა:	

სიმაღლის შეზღუდვები ცხრილი 503 -ის მიხედვით		
დაკავებულობები	დასაშვები სართულიანობა	შემოთავაზებული სართულიანობა
სასაწყობო ჯგუფის ქვეჯგუფი სწ-2 (პარკირება)	შეუზღუდავი	2 (-12.60, -9.10 ნიშნულები)
სასაწყობო ჯგუფის ქვეჯგუფი სწ-2 (ტექნიკური / დამხმარე ფართობები)	შეუზღუდავი	4 (-12.60, -9.10, -5.60, +/-0.00 ნიშნულები)
თავშეყრის ჯგუფის ქვეჯგუფი თვ-3 (ტერასა / მოსაწევი სივრცე)	შეუზღუდავი	1 (-5.60 ნიშნული)
თავშეყრის ჯგუფის ქვეჯგუფი თვ-2 (კაფეტერია/ სამზარეულო / კაფეტერიას ტერასა)	შეუზღუდავი	2 (-9.10 და +/-0.00 ნიშნული)

სავაჭრო ჯგუფი სვ	შეუზღუდავი	2 (-5.60 და +0.00 ნიშნულები)
საქმიანი ჯგუფი სქ	შეუზღუდავი	2 (-5.60 და +/-0.00 ნიშნული)
	დასაშვები სიმაღლე	შემოთავაზებული სიმაღლე
შენობის სიმაღლე =	შეუზღუდავი	9 მეტრი (+/-0,00 - მიწის დონის ნიშნული)
მიწის დონის ზემოთ სართულ(ებ)ის რაოდენობა =	1 სართული	
მიწის დონის ქვემოთ სართულ(ებ)ის რაოდენობა =	3 სართული	

ფართობის შეზღუდვები ცხრილი 503 -ის მიხედვით

დაკავებულობები	დასაშვები ფართობი (სართულზე)	შემოთავაზებული ფართობი (კვ.მ სართულზე)
სასაწყობო ჯგუფის ქვეჯგუფი სწ-2 (პარკირება-12.60 ნიშნულზე)	შეუზღუდავი	6249.4
სასაწყობო ჯგუფის ქვეჯგუფი სწ-2 (ტექნიკური/დამხმარე ფართობები -12.60 ნიშნულზე)	შეუზღუდავი	189.8
სასაწყობო ჯგუფის ქვეჯგუფი სწ-2 (პარკირება-9.10 ნიშნულზე)	შეუზღუდავი	4681.4
სასაწყობო ჯგუფის ქვეჯგუფი სწ-2 (ტექნიკური/დამხმარე ფართობები -9.10 ნიშნულზე)	შეუზღუდავი	1614.4
თავშეყრის ჯგუფის ქვეჯგუფი თვ-2 (სამზარეულო -5.60 ნიშნულზე)	შეუზღუდავი	119.5
თავშეყრის ჯგუფის ქვეჯგუფი სვ (კომერციული -5.60 ნიშნულზე)	შეუზღუდავი	3842.3
თავშეყრის ჯგუფის ქვეჯგუფი თვ-3 (ტერასა / მოსაწევი სივრცე -5.60 ნიშნულზე)	შეუზღუდავი	181.3
თავშეყრის ჯგუფის ქვეჯგუფი სქ (ადმინისტრაციული ოფისი -5.60 ნიშნულზე)	შეუზღუდავი	80.2
თავშეყრის ჯგუფის ქვეჯგუფი სწ-2 (ტექნიკური/დამხმარე ფართობები -5.60 ნიშნულზე)	შეუზღუდავი	525.0
თავშეყრის ჯგუფის ქვეჯგუფი სვ (კომერციული +/- 0.00 ნიშნულზე)	შეუზღუდავი	2043.5
თავშეყრის ჯგუფის ქვეჯგუფი სქ (ადმინისტრაციული ოფისი +/-0.00 ნიშნულზე)	შეუზღუდავი	115.9

თავშეყრის ჯგუფის ქვეჯგუფი თვ-2 (კაფეტერია / სამზარეულო / კაფეტერიას ტერასა +/-0.00 ნიშნულზე)	შეუზღუდავი	115.8
თავშეყრის ჯგუფის ქვეჯგუფი სწ-2 (ტექნიკური/დამხმარე ფართობები +/-0.00 ნიშნულზე)	შეუზღუდავი	217.2
შემოთავაზებული ფართობების ჯამი =	19975.7 კვ.მ	
სართულების რაოდენობა =	4	

გარე კედლის ცეცხლმედეგობისა და ღიობისადმი მოთხოვნები ცხრილების 602-ის და 705.8 -ის მიხედვით									
გარე კედელი	ხანძარსაწინააღმდეგო მანძილი (მეტრი)	ცეცხლმედეგობის ხარისხი (საათი)		კედლის ღიობების ფართობი (კედლის %)					
		მოთხოვნილი	გათვალისწინებული	დასაშვები			გათვალისწინებული		
				დაცული	დაუცველი საშხეფებით	დაუცველი	დაცული	დაუცველი საშხეფებით	დაუცველი
“1-27” ღერძებში	9 მეტრზე მეტი	0	-	შეუზღუდავი	შეუზღუდავი	შეუზღუდავი	2%	-	-
“F-A” ღერძებში	9 მეტრზე მეტი	0	-	შეუზღუდავი	შეუზღუდავი	შეუზღუდავი	0%	-	-
“27-1” ღერძებში	9 მეტრზე მეტი	0	-	შეუზღუდავი	შეუზღუდავი	შეუზღუდავი	43%	-	2.7%
“A-F” ღერძებში	9 მეტრზე მეტი	0	-	შეუზღუდავი	შეუზღუდავი	შეუზღუდავი	5%	-	-

ხანძრისაგან დაცვის სისტემებისადმი მოთხოვნები							
დაკავებულობები/ სივრცეები/გასასვლელი საშუალებები	ავტოსაშხეფი სისტემა	ალტერნატიული ავტომატური ცეცხლსაქრობი სისტემები	სახანძრო განგაშისა, კვამლაღმოჩენი და ცეცხლაღმოჩენი სისტემები	სახანძრო მილდგარების სისტემები	კვამლის საკონტროლო სისტემები	ხელის ცეცხლმაქრები	საავარიო განგაშის სისტემები
სასაწყობო ჯგუფის ქვეჯგუფი სწ-2	კი	-	კი	კი	კი	კი	კი
თავშეყრის ჯგუფის ქვეჯგუფი თვ-3 (ტერასა)	-	-	-	-	-	-	კი

თავშეყრის ჯგუფის ქვეჯგუფი თვ-2	კი	-	კი	კი	კი	კი	კი
სავაჭრო ჯგუფი სვ	კი	-	კი	კი	კი	კი	კი
საქმიანი ჯგუფი სქ	კი	-	კი	კი	კი	კი	კი
კიბის უჯრედი	-	-	-	კი	კი (დაწნევის სისტემა)	-	-
ლიფტები	-	-	-	-	კი (დაწნევის სისტემა)	-	-
დერეფანი	კი	-	კი	კი	კი	კი	კი
სახანძრო-სამაშველო სამსახურის მიერ გამოსაყენებელი მისაერთებლები				კი			
სახანძრო ტუმბოები და წყლის რეზერვუარი (-5.60 ნიშნულზე)				კი			

განიავებისადმი მოთხოვნები		
დაკავებულობები/სივრცეები/გასასვლელი საშუალებები	ბუნებრივი განიავება	მექანიკური განიავება
სასაწყობო ჯგუფის ქვეჯგუფი სწ-2	-	კი
თავშეყრის ჯგუფის ქვეჯგუფი თვ-3	კი (ტერასა)	კი

თავშეყრის ჯგუფის ქვეჯგუფი თვ-2	კი (ტერასა)	კი
სავაჭრო ჯგუფი სვ	-	კი
საქმიანი ჯგუფი სქ	-	კი
კიბის უჯრედი	-	კი (დაწნევა)
ლიფტები	-	კი (დაწნევა)
დერეფანი	-	კი

თითოეული სართულიდან გასასვლელი საშუალება										
სართულები	დაკავებულობა და დაკავებულობის დატვირთვის ჯამური მაჩვენებელი	მოთხოვნილი გასასვლელების/გასასვლელთან მისადგომის რაოდენობა	გათვალისწინებული გასასვლელების/გასასვლელთან მისადგომის რაოდენობა და ტიპი	გასასვლელი საშუალებების სიგანე(მეტრი)						
				გზა-კიბეები		დერაფანი,		გასასვლელის გზაკარი		
				მოთხოვნილი	გათვალისწინებული	მოთხოვნილი	გათვალისწინებული	მოთხოვნილი	გათვალისწინებული	
-3 სართული -12.60 ნიშნული	სწ-2 დ.დ=336. (პარკირება)	2	მინ.4	1.10მ	1.30მ	3მ	3მ	0.90მმ (თითო)	მინ. 0.95 (თითო)	
	სწ-2 დ.დ=10. (ტექნიკური)	2	მინ.4	1.10მ	1.30მ	3მ	3მ	0.90მმ (თითო)	მინ. 0.95 (თითო)	
-2 სართული -9.10 ნიშნული	სწ-2 დ.დ=251. (პარკირება)	2	მინ.4	1.10მ	1.30მ	3მ	3მ	0.90მმ (თითო)	მინ. 0.95 (თითო)	
	სწ-2 დ.დ=60. (ტექნიკური)	2	მინ.4	1.10მ	1.30მ	3მ	3მ	0.90მმ (თითო)	მინ. 0.95 (თითო)	
-1 სართული -5.60 ნიშნული	სვ დ.დ=691	3	მინ.4	1.10მ	1.30მ	3მ	3მ	0.90მმ (თითო)	მინ. 0.95 (თითო)	
	სწ-2 დ.დ=21. (ტექნიკური)	2	მინ.4	1.10მ	1.30მ	3მ	3მ	0.90მმ (თითო)	მინ. 0.95 (თითო)	
	სქ დ.დ=9	2	მინ.4	1.10მ	1.30მ	3მ	3მ	0.90მმ (თითო)	მინ. 0.95 (თითო)	
	თვ-3 დ.დ=130	2	მინ.4	1.10მ	1.30მ	3მ	3მ	0.90მმ (თითო)	მინ. 0.95 (თითო)	
	თვ-2 დ.დ=6	2	მინ.4	1.10მ	1.30მ	3მ	3მ	0.90მმ (თითო)	მინ. 0.95 (თითო)	
პირველი სართული +0,00	სვ დ.დ=755	3	მინ.4	1.10მ	1.30მ	3მ	3მ	0.90მმ (თითო)	მინ. 0.95 (თითო)	

ნიშნული	თვ-2 დ.დ=415	2	მინ.4	1.10მ	1.30მ	3მ	3მ	0.90მმ (თითო)	მინ. 0.95 (თითო)
	სქ დ.დ=13. (ტექნიკური)		მინ.4	1.10მ	1.30მ	3მ	3მ	0.90მმ (თითო)	მინ. 0.95 (თითო)
	სწ-2 დ.დ=11. (ტექნიკური)		მინ.4	1.10მ	1.30მ	3მ	3მ	0.90მმ (თითო)	მინ. 0.95 (თითო)

წყალსადენი სისტემის ფიქსირებული მოწყობილობების რაოდენობა
ცხრილი 1602.1-ის მიხედვით

სართულები	დაკავებულობა და დაკავებულობის დატვირთვის ჯამური მაჩვენებელი	ფიქსირებული მოწყობილობები(ცალი)											
		უნიტაზი		ტუალეტის ხელსაბანები		აბაზანა/შხაპი		სასმელი წყლის ფანტანი		სამომსახურეო ნიჟარა		სამზარეულოს ნიჟარა	
		მოთხოვნილი	გათვალისწინებული	მოთხოვნილი	გათვალისწინებული	მოთხოვნილი	გათვალისწინებული	მოთხოვნილი	გათვალისწინებული	მოთხოვნილი	გათვალისწინებული	მოთხოვნილი	გათვალისწინებული
მიწის დონის ქვედა სართული -12.60 და -9.10 ნიშნული (პარკირება)	სწ-2	-	-	-	-	-	-	-	-	-	-	-	-
მიწის დონის ქვედა სართული -5.60 ნიშნული	თვ-2 დ.დ.=6												
	თვ-3 დ.დ.=130	-	-	-	-	-	-	-	-	-	-	-	-
	სვ დ.დ=714 კომერციული ფართობი (მაღაზია)	3	30	3	22	-	-	2	4	2	4	-	-
	სქ დ.დ=9 კომერციული ფართობი (მაღაზია)	1	2	1	2	-	-	2	4	1	1	-	-
პირველი სართული +0,00 ნიშნული	სქ დ.დ=13	1	2	1	2	-	-	2	4	1	1	-	-
	სვ დ.დ=755	3	30	3	22	-	-	2	4	2	4	-	-
	თვ-2/თვ-3 დ.დ=421												

ბანკომატი
ბანკომატი
ბანკომატი

ობიექტი	ვაკის პარკის მიმდებარე ტერიტორიის კეთილმოწყობა
მისამართი	ქ. თბილისი, ვაკის პარკის მიმდებარე ტერიტორია
დამკვეთი	შპს „ლაინ ჯორჯია“
საკადასტრო კოდი	01.12.21.001.210
ფართობი	46814 მ²
ნაგებობის კლასი	II კლასი
ფუნქციური დანიშნულება	საინჟინრო ნაგებობა
პროექტის ეტაპი	ტექნიკური პროექტი
პროექტის ავტორი	ნ. ბერიძე
პროექტის ხელმძღვანელი	ნ. ბერიძე
პროექტის მთავარი ინჟინერი	ნ. ბერიძე
პროექტის მთავარი არქიტექტორი	ნ. ბერიძე
კონსტრუქციული ნაწილის მთავარი ინჟინერი	ნ. ბერიძე
ელექტრომოწყობილობების მთავარი ინჟინერი	ნ. ბერიძე
სანიტარული ქსელების მთავარი ინჟინერი	ნ. ბერიძე
გენერალური გეგმის მთავარი ინჟინერი	ნ. ბერიძე
ტრანსპორტის მთავარი ინჟინერი	ნ. ბერიძე
ხარჯთაღრიცხვის მთავარი ინჟინერი	ნ. ბერიძე
ნახაზის დასახელება	გენერალური გეგმა
ნახაზის ნომერი	A.01.2
მასშტაბი	1:250
თარიღი	30 აპრილი 2024 წ.

შპს „ Line Georgia“

01 12 მზიური ტექნოლოგიების ცენტრი

ბაქოს ქუჩა №6

ტექნიკური ზედამხედველი	ა.ა.ს ეკონომიკის სამინისტრო 400237463
ავტორის ზედამხედველობა	ავტორის ზედამხედველი ხუთკუთხედი
პროექტის ხელმძღვანელი	პროექტის ხელმძღვანელ

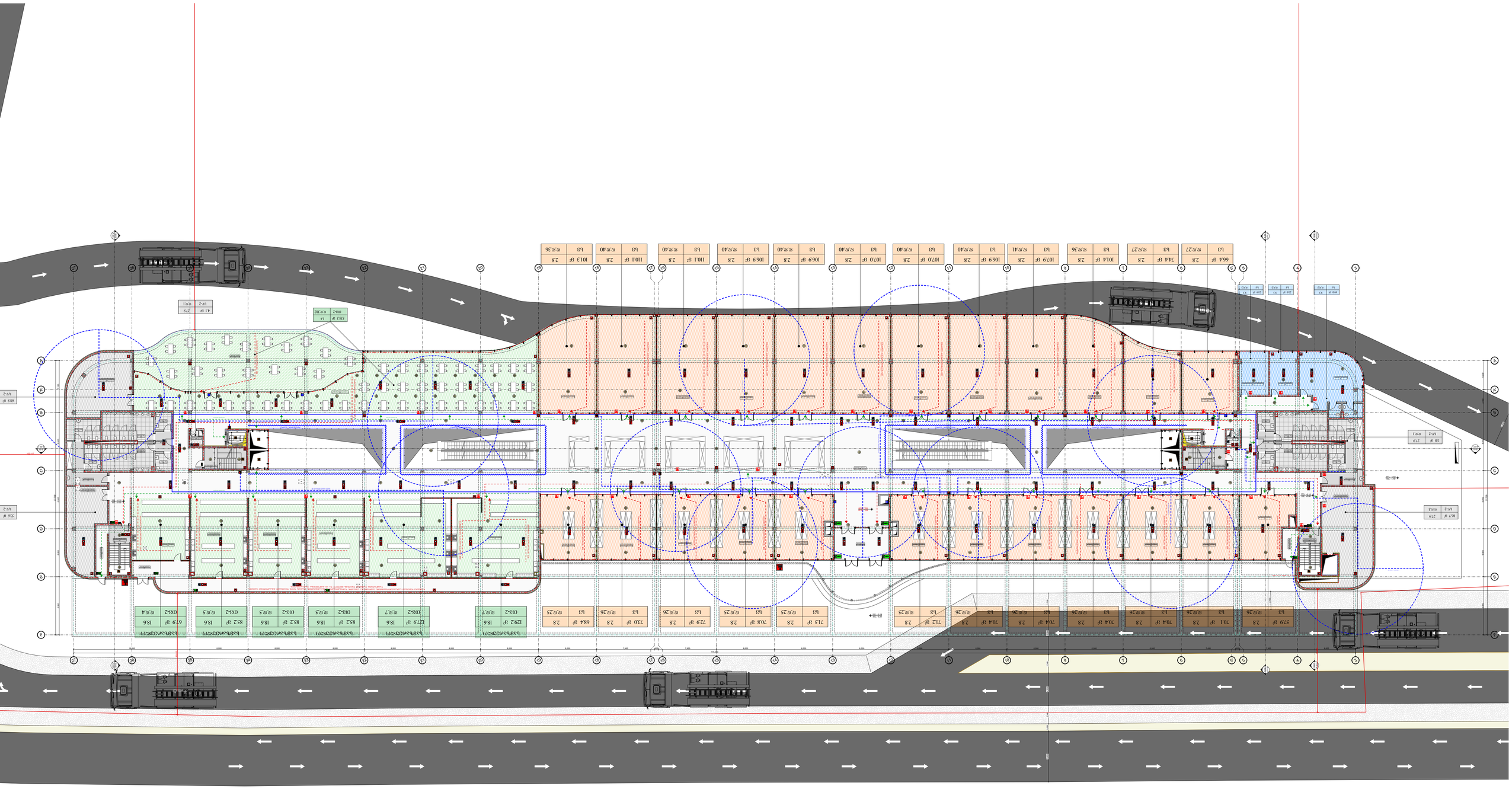

პროექტის დასახელება	ქ. ბათუმში, ნ. ლორთქიფანიძის ქუჩაზე, ნაკვეთი №1-ში, მრავალფუნქციური კომპლექსის მშენებლობა
პროექტის მისამართი	ქ. ბათუმი, ნ. ლორთქიფანიძის ქუჩა, ნაკვეთი №1
ობიექტის კატეგორია	კატეგორია IV
საკადასტრო კოდი	05.32.01.001.210
ნაკვეთის ფართობი	0,00 ჰექტარი
ნაკვეთის საკუთრების ფორმა	ქალაქ ბათუმის მუნიციპალიტეტის საკუთრება
ნაკვეთის სამართლებრივი საფუძველი	ქალაქ ბათუმის მუნიციპალიტეტის საკრებულოს 2021 წლის 30 დეკემბრის №7 გადაწყვეტილება
ნაკვეთის ფუნქციური ზონა	საკომერციო ზონა
ნაკვეთის ფუნქციური დანიშნულება	ბიზნეს ცენტრი
ნაკვეთის განაშენიანების ინტენსივობა	3,0
ნაკვეთის განაშენიანების სიმჭიდროვე	70%
ნაკვეთის განაშენიანების სიმაღლე	40 მეტრი
ნაკვეთის განაშენიანების ტიპი	ღია
ნაკვეთის მიმდებარე ტერიტორიის კეთილმოწყობა	ქალაქ ბათუმის მუნიციპალიტეტის საკრებულოს 2021 წლის 30 დეკემბრის №7 გადაწყვეტილება
ნაკვეთის მიმდებარე ტერიტორიის კეთილმოწყობის ვალდებულება	ქალაქ ბათუმის მუნიციპალიტეტის საკრებულოს 2021 წლის 30 დეკემბრის №7 გადაწყვეტილება
ნაკვეთის მიმდებარე ტერიტორიის კეთილმოწყობის ვალდებულების ვადა	ქალაქ ბათუმის მუნიციპალიტეტის საკრებულოს 2021 წლის 30 დეკემბრის №7 გადაწყვეტილება
ნაკვეთის მიმდებარე ტერიტორიის კეთილმოწყობის ვალდებულების ფორმა	ქალაქ ბათუმის მუნიციპალიტეტის საკრებულოს 2021 წლის 30 დეკემბრის №7 გადაწყვეტილება
ნაკვეთის მიმდებარე ტერიტორიის კეთილმოწყობის ვალდებულების ფართობი	ქალაქ ბათუმის მუნიციპალიტეტის საკრებულოს 2021 წლის 30 დეკემბრის №7 გადაწყვეტილება
ნაკვეთის მიმდებარე ტერიტორიის კეთილმოწყობის ვალდებულების ღირ

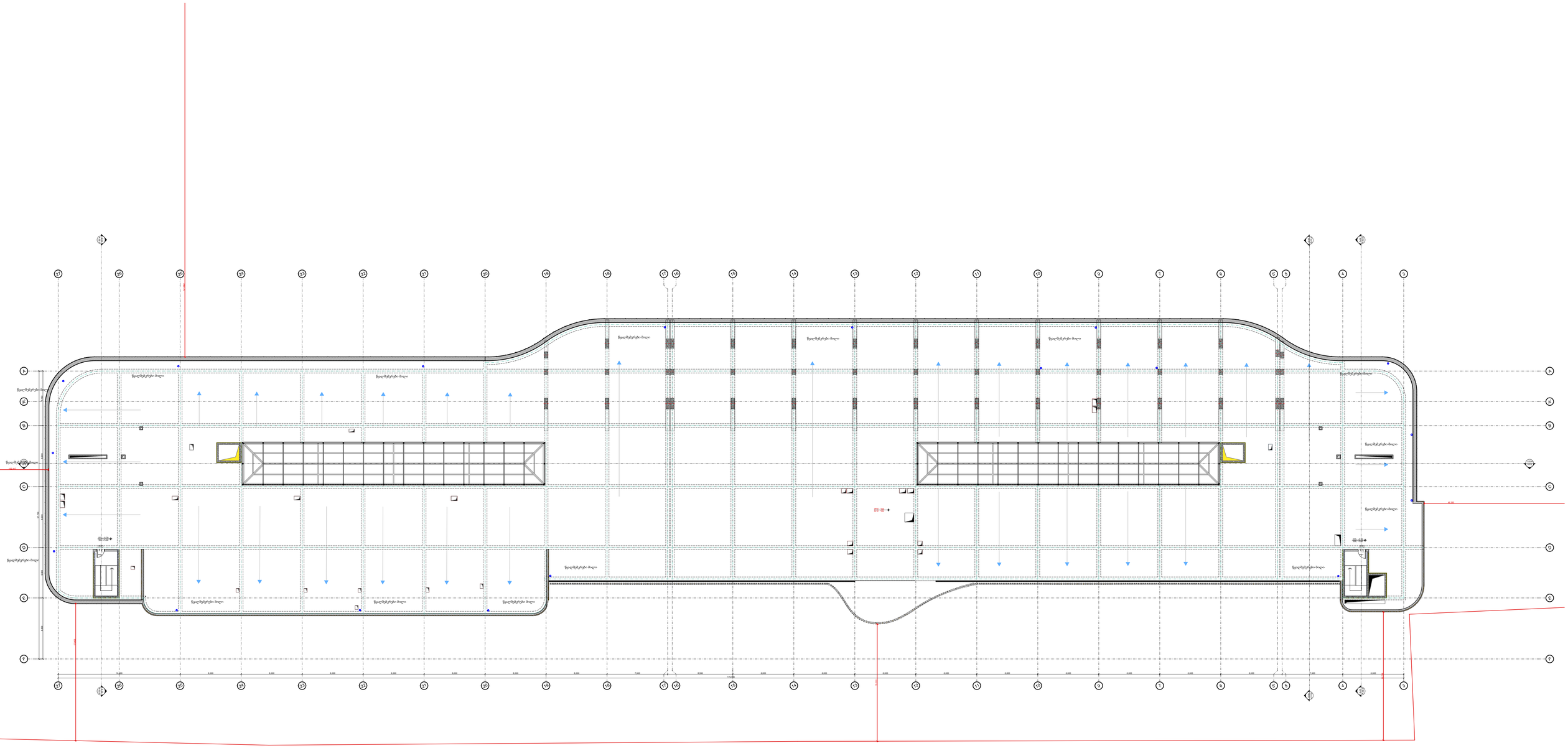

ობიექტის დასახელება	ქ. ბათუმში, ზ. ზედაზნელის ქუჩის N 1-ში მდებარე ნაკვეთზე მრავალბინიანი საცხოვრებელი სახლის მშენებლობა
ობიექტის მისამართი	ქ. ბათუმი, ზ. ზედაზნელის ქუჩა N 1
ობიექტის საკადასტრო კოდი	05.01.12.021.001
დამკვეთი	შპს „ბათუმის ბულვარი“
პროექტის ავტორი	ირაკლი ბერიძე
პროექტის ტიპი	ახალი მშენებლობა
ნაგებობის კლასი	II კლასი
ნაგებობის ტიპი	მრავალბინიანი საცხოვრებელი სახლი
ნაგებობის ფუნქციური დანიშნულება	საცხოვრებელი
ნაგებობის ფუნქციური ქვეკლასი	მრავალბინიანი საცხოვრებელი სახლი
ნაგებობის ფუნქციური ქვეკლასის კოდი	1220
ნაგებობის ფუნქციური ქვეკლასის დასახელება	მრავალბინიანი საცხოვრებელი სახლი
ნაგებობის ფუნქციური ქვეკლასის აღწერა	მრავალბინიანი საცხოვრებელი სახლი
ნაგებობის ფუნქციური ქვეკლასის ფართი	3 ბ.ე. ეზო 1 ერთ. 4002374.63
ნაგებობის ფუნქციური ქვეკლასის ფართის ერთეული	კვ.მ
ნაგებობის ფუნქციური ქვეკლასის ფართის ტიპი	საერთო ფართი
ნაგებობის ფუნქციური ქვეკლასის ფართის აღწერა	საერთო ფართი
ნაგებობის ფუნქციური ქვეკლასის ფართის ფორმულა	საერთო ფართი
ნაგებობის ფუნქციური ქვეკლასის ფართის ფორმულის აღწერა	საერთო ფართი
ნაგებობის ფუნქციური ქვეკლასის ფართის ფორმულის ცვლადები	საერთო ფართი
ნაგებობის ფუნქციური ქვეკლასის ფართის ფორმულის ცვლადების აღწერა	საერთო ფართი
ნაგებობის ფუნქციური ქვეკლასის ფართის ფორმულის ცვლადების მნიშვნელობა	საერთო ფართი
ნაგებობის ფუნქციური ქვეკლასის ფართის ფორმულის ცვლადების მნიშვნელობის აღწერა	საერთო ფართი
ნაგებობის ფუნქციური ქვეკლასის ფართის ფორმულის ცვლადების მნიშვნელობის წყარო	საერთო ფართი
ნაგებობის ფუნქციური ქვეკლასის ფართის ფორმულის ცვლადების მნიშვნელობის წყაროს აღწერა	საერთო ფართი
ნაგებობის ფუნქციური ქვეკლასის ფართის ფორმულის ცვლადების მნიშვნელობის წყაროს ტიპი

-შენიშვნები

- არ გაზომოთ ნახაზები
- ყველა ზომა უნდა გადამოწმდეს ადგილზე
- ნახაზებს შორის ნებისმიერი უზუსტობა დაუყონებლივ უნდა ეცნობოს საპროექტო კომპანიის უზუსტობის ხარისხის შესაფასებლად
- ყველა ნახაზი განხილული უნდა იყოს, როგორც მთლიანი პროექტის ალბომის ნაწილი, ყველა მნიშვნელოვანი დოკუმენტის, კონსტრუქციული ნახაზების, შიდა და გარე სისტემების ნახაზების და დეტალური სამშენებლო ნახაზების გათვალისწინებით
- დოკუმენტაციის გამოყენება დაუშვებელია პროექტის მენეჯერ ორგანიზაციასთან შეთანხმების გარეშე
- სახანძრო სისტემები პროექტში ასახულია პირობითად. მათი ადგილმდებარეობა და რაოდენობა დაზუსტდება შესაბამის სტანდარტს მორგებული სახანძრო სისტემების საინჟინრო პროექტის დამუშავების სტადიზე.
- შენობის ყველა ნაშვერი იქნება არაწვადი

ავტოსადგომის ფართი	საცხოვრებელი ფართი	საზაფხულო ფართი	დამხმარე ფართი	კომერციული ფართი	საოფისე ფართი	კიბის უჯრედის ფართი	დემკვეთი შ.პ.ს ეკო ინვესტი 400237463	მთავარი არქიტექტორი მაცაცო ჯინჭარაშვილი	პროექტის ავტორები გურამი სიჭინავა	სათაური სავაჭრო ცენტრი	მისამართი ქალაქი თბილისი, უცნობ გმირთა ქუჩა №7 ს.კ 01.12.21.001.210	პროექტის სტადია არქიტექტურული ნაწილი	ნახაზის სახელწოდება სახურავის გეგმა +7.90 ნიშნულზე	მასშტაბი 1:250	Code A.01.6	თარიღი მარტი 2024 წ.

შპს: " *Line Georgia* "

0112 თბილისი, საქართველო
მტკვრის ქუჩა №6

პროექტის დასახელება	ქ. ბათუმში, ზ. ჭავჭავაძის ქუჩაზე, ნაკვეთი №7-ის, 3 ცალი 16 სართულიანი საცხოვრებელი კორპუსის მშენებლობა
პროექტის მისამართი	ქ. ბათუმი, ზ. ჭავჭავაძის ქუჩა, ნაკვეთი №7
საკადასტრო კოდი	05.21.01.001.210
ნაკვეთის ფართობი	3,000.00 კვ.მ
ნაკვეთის მფლობელი	შპს „ლაინ ჯორჯია“
საიდენტიფიკაციო კოდი	405237463
ნაკვეთის სამშენებლო ზონა	ზონა „ა“
ნაკვეთის ფუნქციური ზონა	საცხოვრებელი ზონა
ნაკვეთის ფუნქციური ქვე

პროექტის დასახელება	ქ. ბათუმში, ზღვისპირა ტერიტორიაზე, ნაკვეთი №1-ში, ბულვარ-სანაპირო ზოლის მიმდებარედ, ბინათმშენებლობის პროექტი
პროექტის მისამართი	ქ. ბათუმი, ზღვისპირა ტერიტორიაზე, ნაკვეთი №1
ობიექტის ტიპი	ბინათმშენებლობა
ობიექტის კლასი	ბ კლასი
ობიექტის ფუნქციური დანიშნულება	საცხოვრებელი
ობიექტის ფუნქციური ქვეკლასი	მრავალბინიანი საცხოვრებელი სახლი
ობიექტის ფუნქციური ქვეკლასის დახასიათება

პროექტის დასახელება	ქ. ბათუმში, ზ. ჭავჭავაძის ქუჩაზე, ნაკვეთი N7-ის განაშენიანების გეგმის შედგენა
პროექტის მისამართი	ქ. ბათუმი, ზ. ჭავჭავაძის ქუჩა N7
დამკვეთი	შპს „ბათუმის ტურისტული ცენტრი“
საიდენტიფიკაციო კოდი	405237463
მისამართი	ქ. ბათუმი, ზ. ჭავჭავაძის ქუჩა N7
ტელეფონი	+995 577 20 20 20
ელ-ფოსტა	info@batumitc.ge
დირექტორი	ნინო ბერიძე
ტელეფონი	+995 577 20 20 20
ელ-ფოსტა	info@batumitc.ge
მთავარი არქიტექტორი	ლევან ჯაფარიძე
ტელეფონი	+995 599 45 67 89
ელ-ფოსტა	l.japaridze@urbanlab.ge
მთავარი ინჟინერი (კონსტრუქციები)	გიორგი ქავთარაძე
ტელეფონი	+995 599 78 12 34
ელ-ფოსტა	g.kavtaradze@urbanlab.ge
მთავარი ინჟინერი (ელექტრომოწყობილობები)	ნიკოლოზ ჯანელიძე
ტელეფონი	+995 599 33 90 15
ელ-ფოსტა	n.janelidze@urbanlab.ge
მთავარი ინჟინერი (სანტექნიკა)	ანა ხარაძე
ტელეფონი	+995 599 61 44 08
ელ-ფოსტა	a.kharadze@urbanlab.ge
ლანდშაფტის არქიტექტორი	მარიამ ლომთაძე
ტელეფონი	+995 599 82 06 73
ელ-ფოსტა	m.lomtadze@urbanlab.ge
ინტერიერის დიზაინერი	ეკატერინე ბოლქვაძე
ტელეფონი	+995 599 50 27 61
ელ-ფოსტა	e.bolkvadze@urbanlab.ge
ვიზუალიზაციის სპეციალისტი	დავით ნოზაძე
ტელეფონი	+995 599 74 39 58
ელ-ფოსტა	d.nozadze@urbanlab.ge
პროექტის მენეჯერი	თამარ ხუციშვილი
ტელეფონი	+995 599 12 88 40
ელ-ფოსტა	t.khutsishvili@urbanlab.ge
ადმინისტრატორი	ანა ფირცხალავა
ტელეფონი	+995 577 31 05 92
ელ-ფოსტა	a.pirtskhalava@urbanlab.ge
ბუღალტერი	ლია ჩიქოვანი
ტელეფონი	+995 599 26 14 77
ელ-ფოსტა	l.chikovani@urbanlab.ge
იურისტი	ნათია ბერიშვილი
ტელეფონი	+995 599 88 03 51
ელ-ფოსტა	n.berishvili@urbanlab.ge
ტექნიკური მდივანი	ეკა მელაძე
ტელეფონი	+995 577 64 18 29
ელ-ფოსტა	e.meladze@urbanlab.ge
ოფისის მისამართი	ქ. თბილისი, ვაკის რაიონი, ი. ჭავჭავაძის გამზ. N25, ბიზნეს ცენტრი „ვერა პლაზა“, მე-4 სართული
ოფისის ტელეფონი	+995 322 45 10 00
ოფისის ელ-ფოსტა	office@urbanlab.ge
ვებგვერდი	www.urbanlab.ge

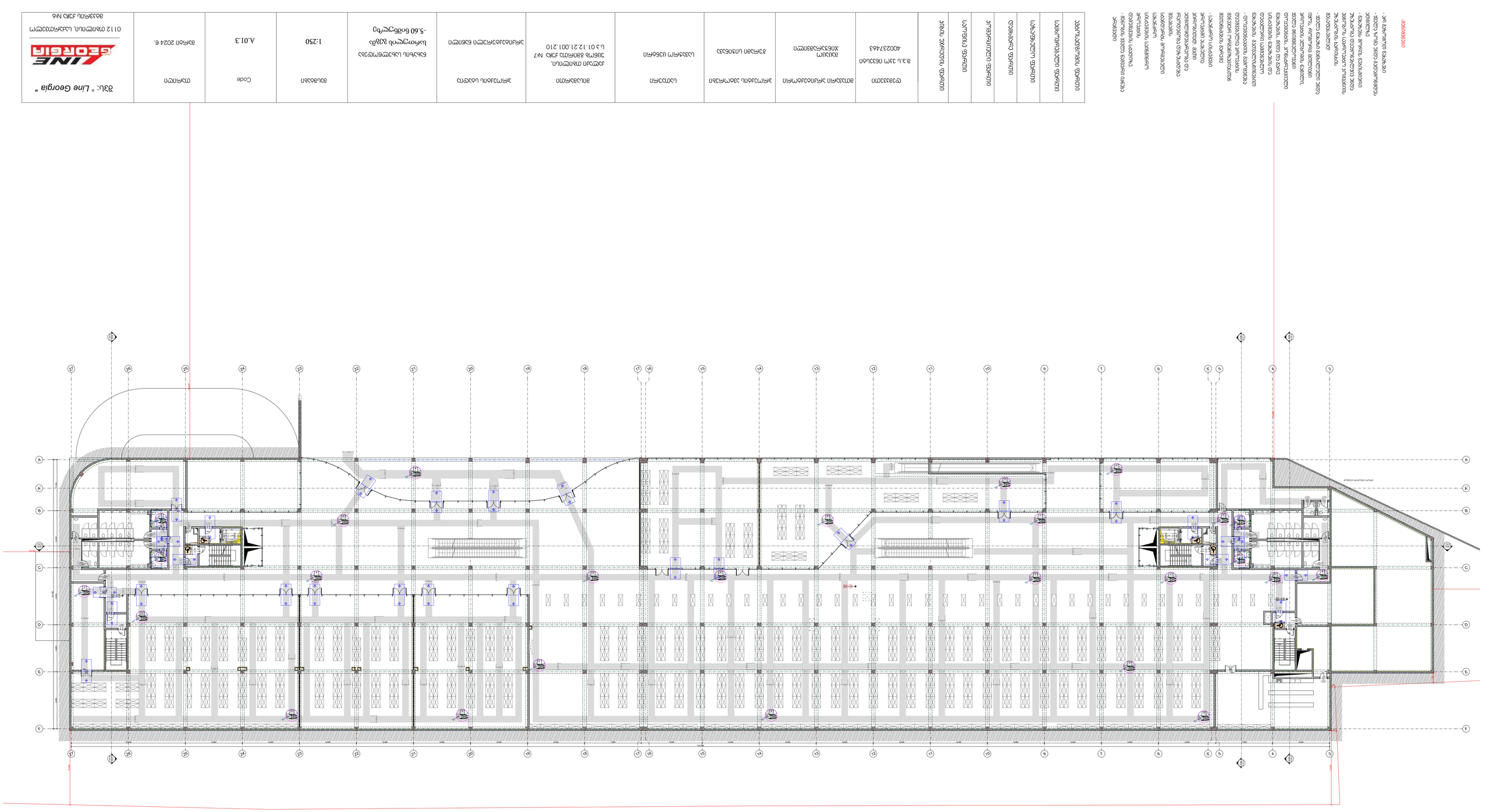

პროექტის დასახელება	ქ. ბათუმში, ზ. ჭავჭავაძის ქუჩაზე, ნაკვეთი N7-ის განაშენიანების გეგმის შედგენა
ობიექტის მისამართი	ქ. ბათუმი, ზ. ჭავჭავაძის ქუჩა N7
ნახაზის დასახელება	ზედა ფარდული სახურავის გეგმა
ნახაზის ნომერი	A-01.3
მასშტაბი	1:250
თარიღი	30 აპრილი 2024 წ.
შემსრულებელი	შპს „Line Georgia“
საიდენტიფიკაციო კოდი	01 12 მზრდელობა, სპორტი და ტურიზმი
ავტორი	გიორგი ლომთაძე
ტელეფონი	+995 599 41 72 36
ელ-ფოსტა	g.lomtadze@linegeorgia.ge
ვერსია	2.0
ფორმატი	A1
ნახაზის N	06

-შენიშვნები

- არ გაზომოთ ნახაზები
- ყველა ზომა უნდა გადამოწმდეს ადგილზე
- ნახაზებს შორის ნებისმიერი უზუსტობა დაუყონებლივ უნდა ეცნობოს საპროექტო კომპანიის უზუსტობის ხარისხის შესაფასებლად
- ყველა ნახაზი განხილული უნდა იყოს, როგორც მთლიანი პროექტის ალბომის ნაწილი, ყველა მნიშვნელოვანი დოკუმენტის, კონსტრუქციული ნახაზების, შიდა და გარე სისტემების ნახაზების და დეტალური სამშენებლო ნახაზების გათვალისწინებით
- დოკუმენტაციის გამოყენება დაუშვებელია პროექტის მენეჯერ ორგანიზაციასთან შეთანხმების გარეშე
- სახანძრო სისტემები პროექტში ასახულია პირობითად. მათი ადგილმდებარეობა და რაოდენობა დაზუსტდება შესაბამის სტანდარტს მორგებული სახანძრო სისტემების საინჟინრო პროექტის დამუშავების სტადიზე.
- შენობის ყველა ნაშვერი იქნება არაწვადი

ავტოსადგომის ფართი
საცხოვრებელი ფართი
საზოგადოებრივი ფართი
ტემარე ფართი
კომერციული ფართი
საოფისე ფართი
კიბის უჯრედის ფართი

დემკვეთი	მთავარი არქიტექტორი	პროექტის ავტორები	სათაური	მისამართი	პროექტის სტადია		მასშტაბი	Code	თარიღი	შპს: " Line Georgia "
შ.პ.ს ეკო ინვესტი 400237463	მაცაცო ჯინჭარაშვილი	გურამი სიჭინავა	სავაჭრო ცენტრი	ქალაქი თბილისი, უცნობ გმირთა ქუჩა №7 ს.კ 01.12.21.001.210	არქიტექტურული ნაწილი	ნახაზის სახელწოდება სართულის გეგმა 0,00 ნიშნულზე	1:250	A.01.4	მარტი 2024 წ.	LINE GEORGIA 0112 თბილისი, საქართველო მტკვრის ქუჩა №6

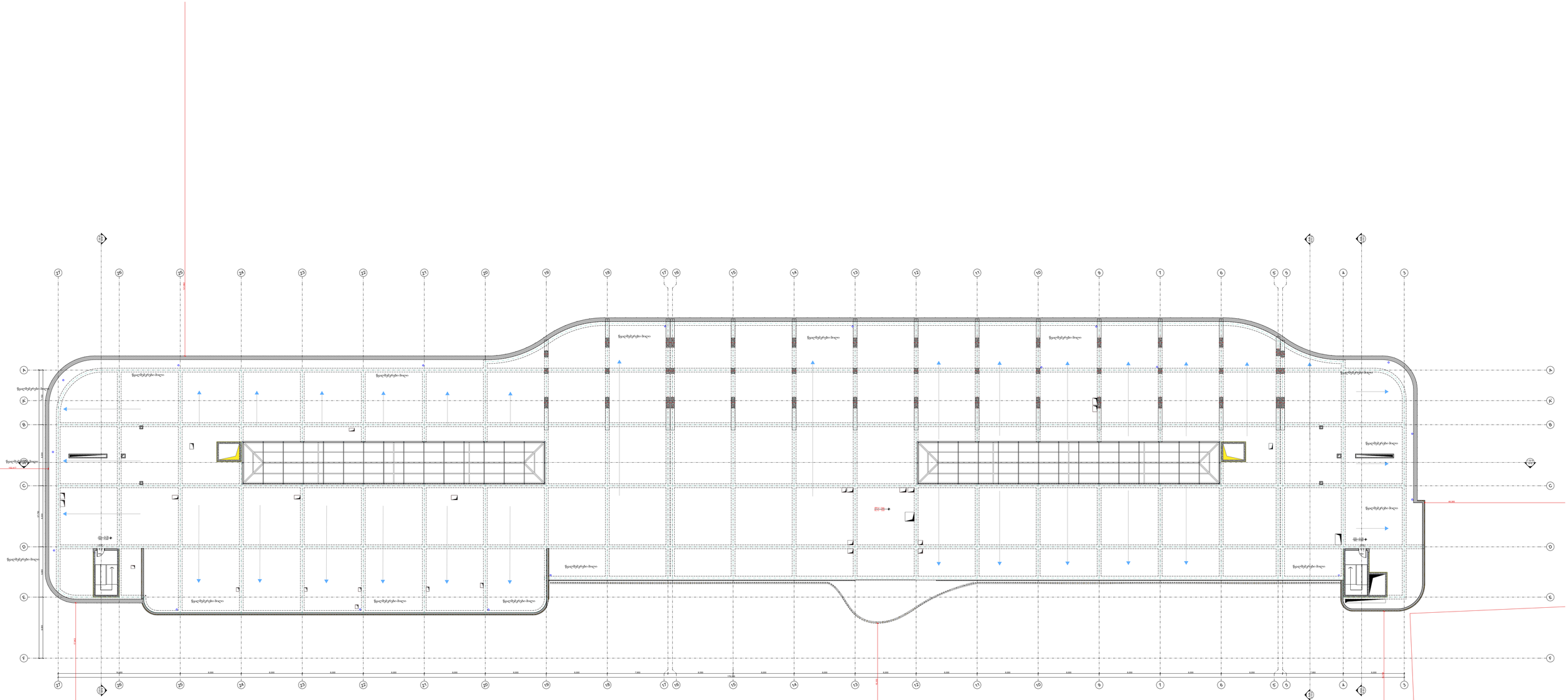
წვიმისწყლების მილი
წვიმისწყლების მილი
წვიმისწყლების მილი

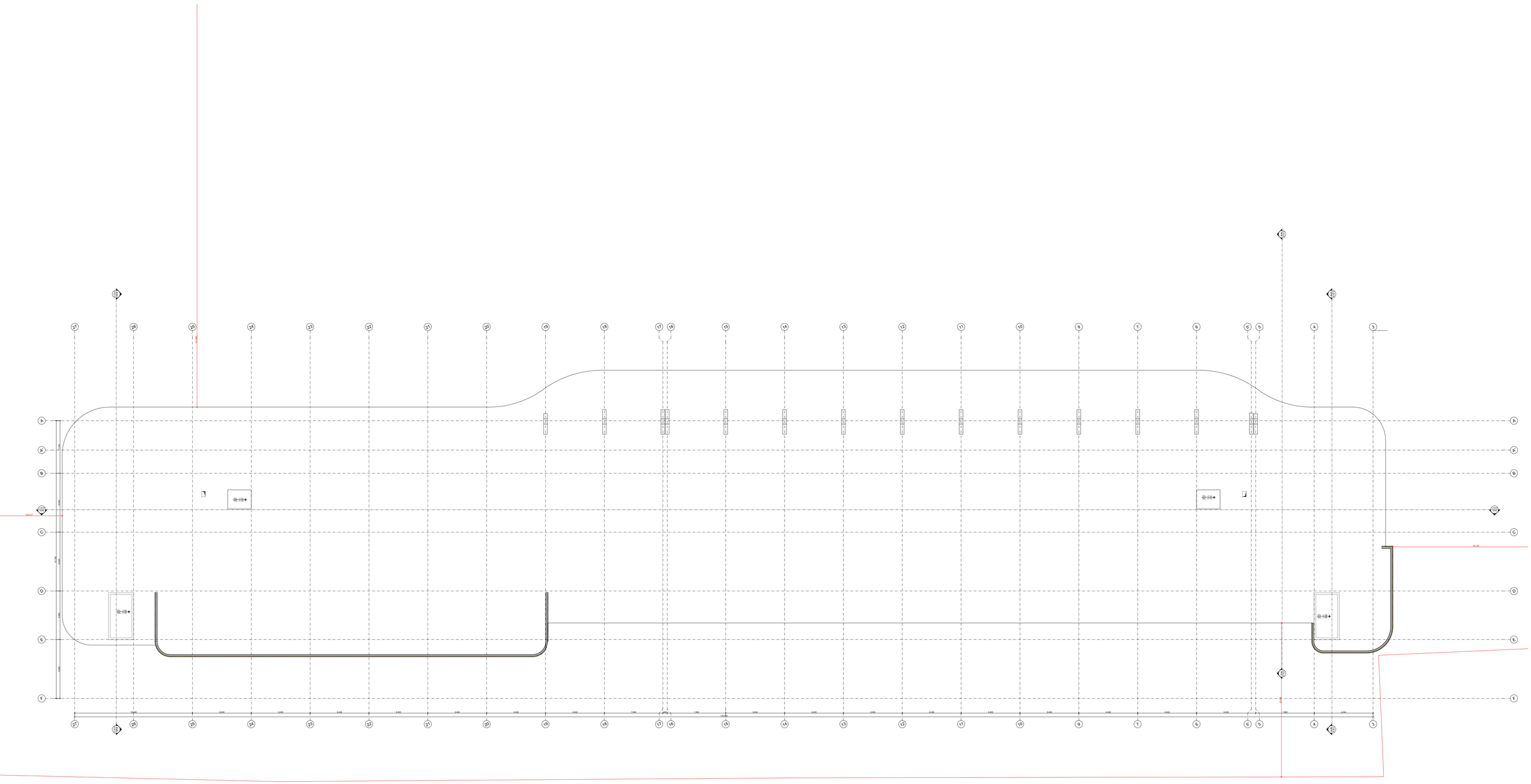

პროექტის დასახელება	ქ. ბათუმში, ზ. ჭავჭავაძის ქუჩის (ნაწილი) და ზ. ჭავჭავაძის ქუჩის (ნაწილი) - ნ. ლორთქიფანიძის ქუჩის (ნაწილი) რეაბილიტაცია
პროექტის ავტორი	შპს „ლაინ ჯორჯია“
ავტორის ხელმოწერა	
ავტორის სახელი, გვარი	ალექსანდრე ბარბაქაძე
ავტორის სტატუსი	მთავარი არქიტექტორი
ავტორის ელ. ფოსტა	a.barbakadze@line.ge
ავტორის ტელეფონის ნომერი	+995 599 20 20 20
ავტორის მისამართი	ქ. თბილისი, ვაჟა-ფშაველას გამზირი N71
პროექტის ეტაპი	ტენდერული დოკუმენტაცია
პროექტის ნომერი	2024-01
პროექტის მასშტაბი	1:250
ფურცლის ზომა	A0
ფურცლის დასახელება	გენერალური გეგმა
ფურცლის ნომერი	GP-01
ფურცლის ვერსია	1.0
ფურცლის თარიღი	01.12.2024
ფურცლის ავტორი	შპს „ლაინ ჯორჯია“
ფურცლის ავტორის ელ. ფოსტა	info@line.ge
ფურცლის ავტორის ტელეფონის ნომერი	+995 322 00 00 00
ფურცლის ავტორის მისამართი	ქ. თბილისი, ვაჟა-ფშაველას გამზირი N71

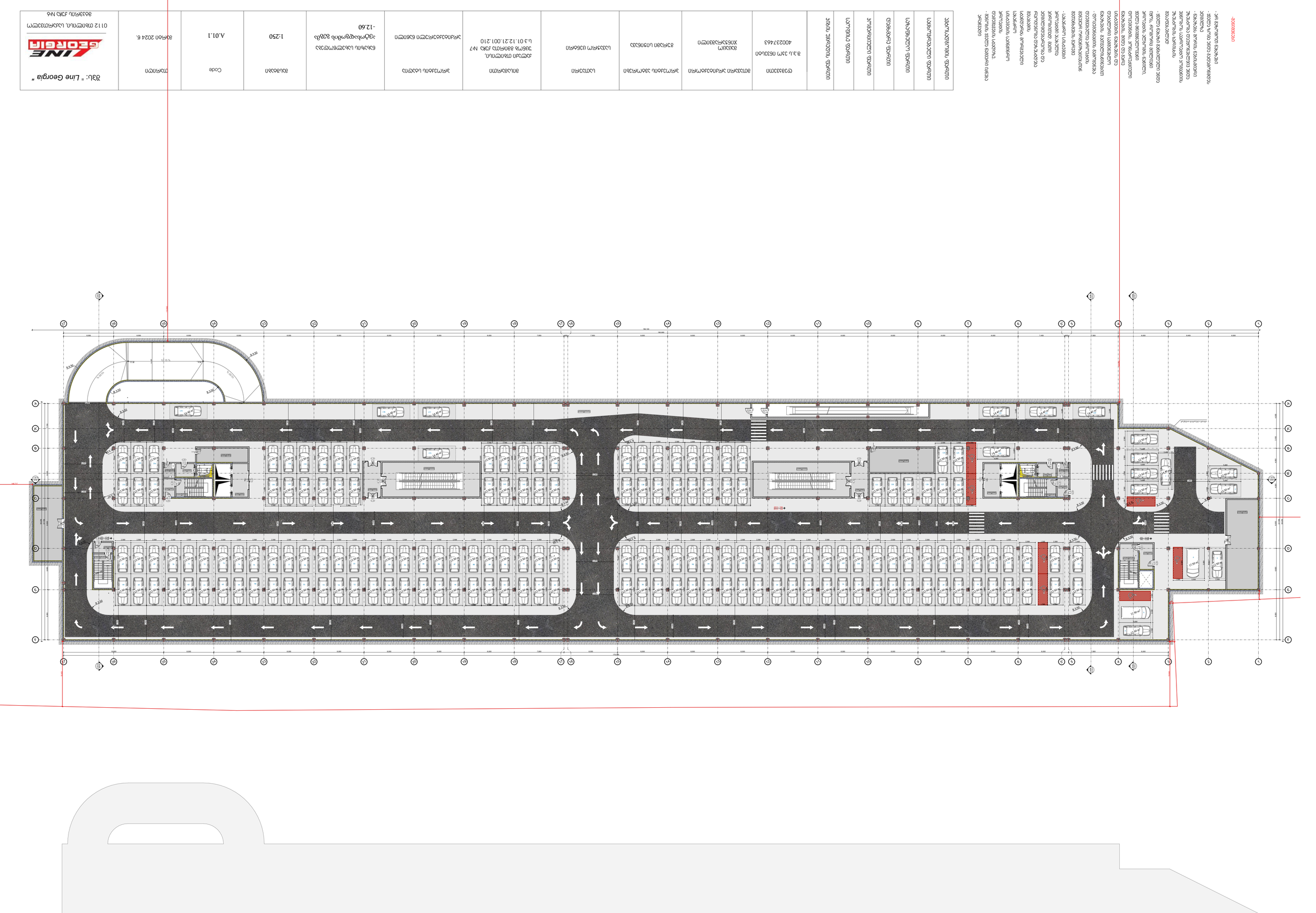

პროექტის დასახელება	ქ. ბათუმში, ზ. ჭავჭავაძის ქუჩის N7 ნაკვეთის მიმდებარედ, ტერიტორიაზე მრავალფუნქციური კომპლექსის მშენებლობა
პროექტის მისამართი	ქ. ბათუმი, ზ. ჭავჭავაძის ქუჩა N7 ნაკვეთი
საკადასტრო კოდი	05.21.12.001.210
ნაკვეთის ფართობი	12.60 ჰა
ნაკვეთის მესაკუთრე	შპს "ბათუმის ტურისტული ცენტრი"
ნაკვეთის მფლობელი	შპს "ბათუმის ტურისტული ცენტრი"
ნაკვეთის სამართლებრივი საფუძველი	ქონების უსასყიდლო მართვის ხელშეკრულება
ნაკვეთის სამართლებრივი საფუძველის ნომერი	400237463
ნაკვეთის სამართლებრივი საფუძველის თარიღი	3.3.ს. ეროვნული სააგენტო
ნაკვეთის სამართლებრივი საფუძველის გამცემი	2024 წლის 6 მარტი
ნაკვეთის სამართლებრივი საფუძველის ვადა	49 წელი
ნაკვეთის სამართლებრივი საფუძველის ტიპი	ქონების უსასყიდლო მართვა
ნაკვეთის სამართლებრივი საფუძველის სტატუსი	მოქმედი
ნაკვეთის სამართლებრივი საფუძველის დამატებითი ინფორმაცია	-

პროექტის დასახელება	ქ. ბათუმში, ზ. ჭავჭავაძის ქუჩის N7 მიმდებარედ, 3ზ9ზ0 ქ.მ. ფართობის მქონე მიწის ნაკვეთზე, ბიზნეს ცენტრის მშენებლობა
ობიექტის მისამართი	ქ. ბათუმი, ზ. ჭავჭავაძის ქუჩის N7 მიმდებარედ, 3ზ9ზ0 ქ.მ. ფართობის მქონე მიწის ნაკვეთი
საკადასტრო კოდი	05.12.21.001.ბ.3
დამკვეთი	შპს „ჯორჯიან ბიზნეს ჰოლდინგი“
საიდენტიფიკაციო კოდი	405237463
მისამართი	ქ. ბათუმი, ზ. ჭავჭავაძის ქუჩა N7
ტელეფონი	+995 577 00 00 00
ელ-ფოსტა	info@georgianbusinessholding.ge
ვებ-გვერდი	www.georgianbusinessholding.ge
პროექტის ავტორი	შპს „ლაინ ჯორჯია“
საიდენტიფიკაციო კოდი	405633263
მისამართი	ქ. ბათუმი, ზ. ჭავჭავაძის ქუჩა N7
ტელეფონი	+995 577 00 00 00
ელ-ფოსტა	info@georgianbusinessholding.ge
ვებ-გვერდი	www.georgianbusinessholding.ge
პროექტის ხელმძღვანელი	ნიკოლოზ ბერიძე
პროექტის ინჟინერი	ნიკოლოზ ბერიძე
პროექტის არქიტექტორი	ნიკოლოზ ბერიძე
პროექტის კონსტრუქტორი	ნიკოლოზ ბერიძე
პროექტის ინჟინერ-ტექნოლოგი	ნიკოლოზ ბერიძე
პროექტის ინჟინერ-ელექტრიკოსი	ნიკოლოზ ბერიძე
პროექტის ინჟინერ-სანტექნიკოსი	ნიკოლოზ ბერიძე
პროექტის ინჟინერ-ვენტილაციის სპეციალისტი	ნიკოლოზ ბერიძე
პროექტის ინჟინერ-სახანძრო უსაფრთხოების სპეციალისტ

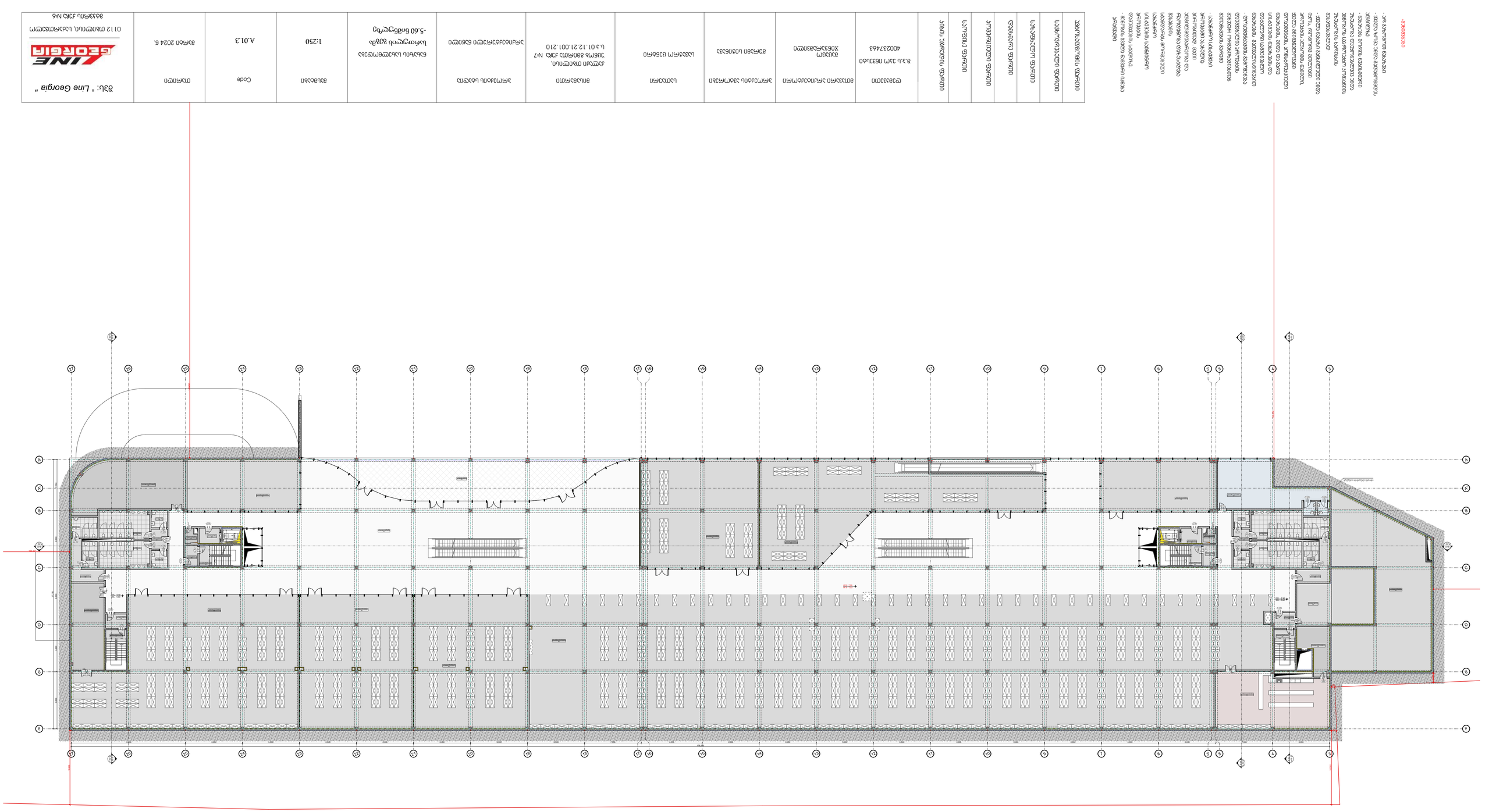

პროექტის დასახელება	ქ. ბათუმში, ზ. ჭავჭავაძის ქუჩაზე, №1 ნაკვეთზე, მრავალფუნქციური კომპლექსის მშენებლობა
პროექტის ავტორი	შპს „ლაინ ჯორჯია“
ავტორის ხელმოწერა	
ავტორის ხელმოწერის ნიმუში	
ავტორის ხელმოწერის ნიმუში	
ავტორის ხელმოწერის ნიმუში

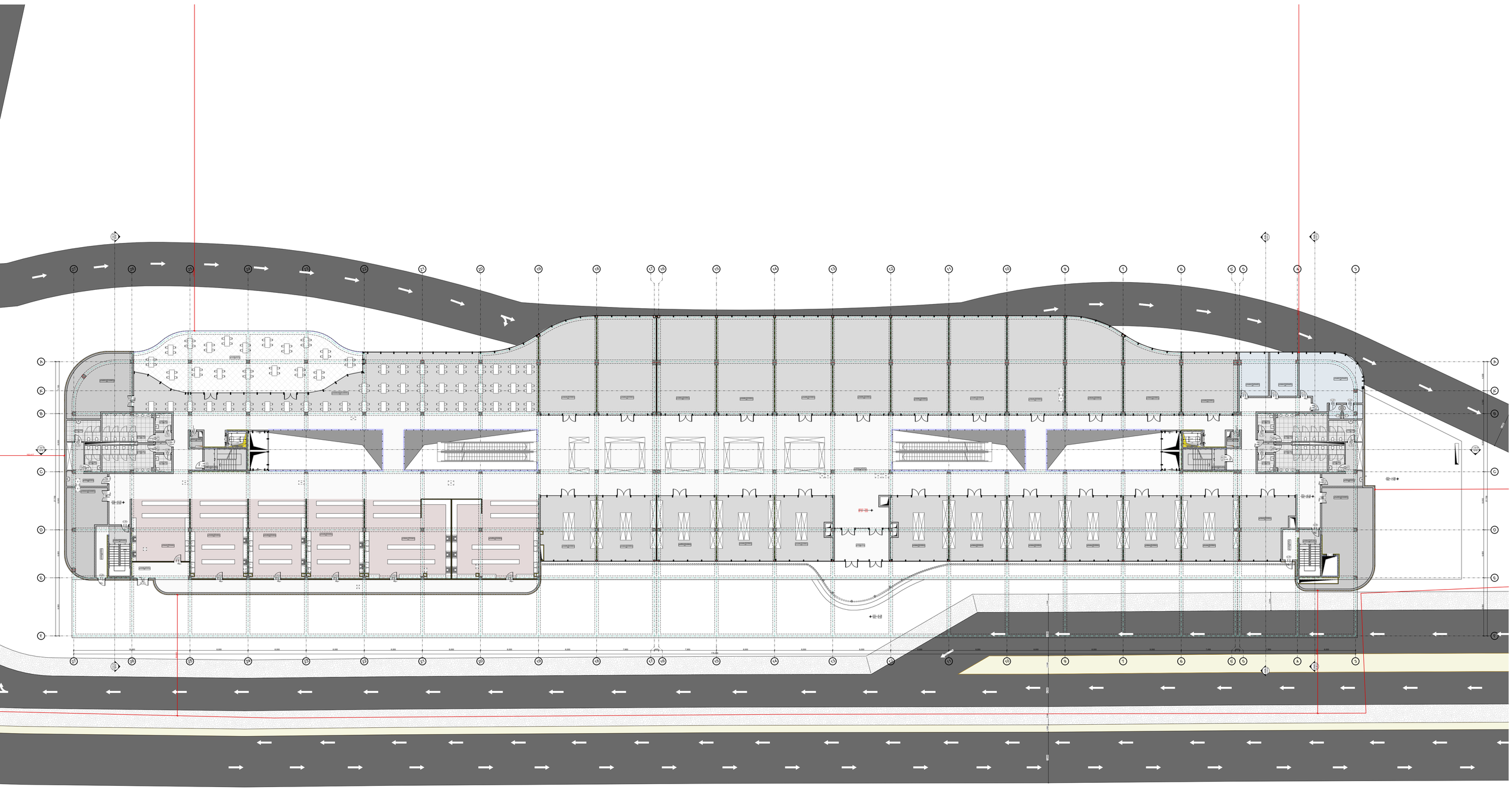

151.94 m²
K2 =50.6

70.67 m²

პროექტის დასახელება	- ზუგდიდის მუნიციპალიტეტის სოფელ ჯიხაშის ტერიტორიაზე მდებარე ნაკვეთზე ავტოფარეხის მშენებლობა
ობიექტის მისამართი	ზუგდიდის მუნიციპალიტეტის სოფელ ჯიხაშის ტერიტორიაზე მდებარე ნაკვეთი
დამკვეთი	შპს „Line Georgia“
საკადასტრო კოდი	01.12.21.001.210
ნაკვეთის ფართობი	3,000 მ²
ნაკვეთის სამშენებლო ფართობი	1,000 მ²
ნაკვეთის სამშენებლო ფართობის კოეფიციენტი	0.33
ნაკვეთის სამშენებლო ფართობის კოეფიციენტის მაქსიმალური ნორმა	0.33
ნაკვეთის სამშენებლო ფართობის კოეფიციენტის მინიმალური ნორმა	0.00

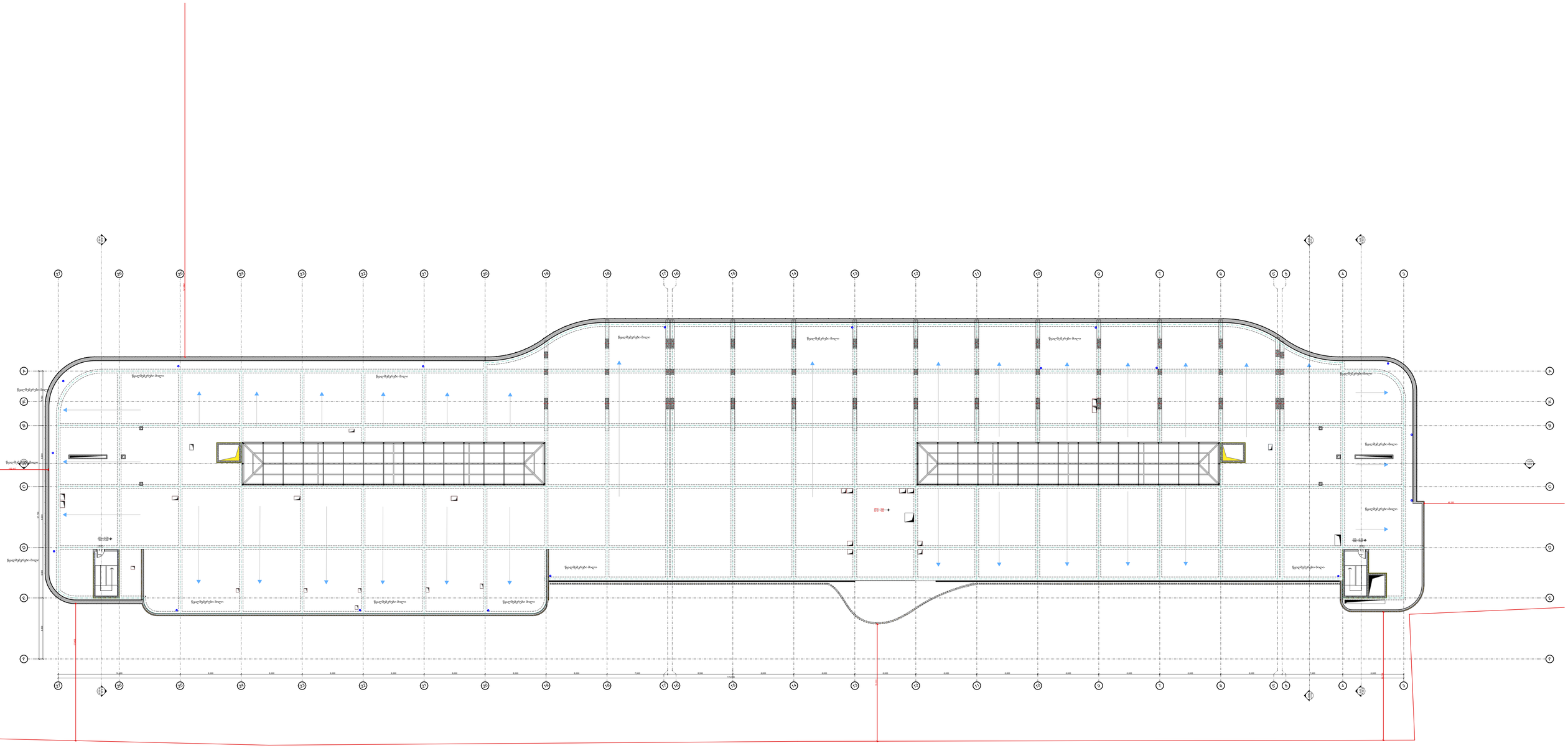

ობიექტის დასახელება	ქ. ბათუმში, ზ. ზედაზნელის ქუჩის N 1-ში მდებარე ნაკვეთზე მრავალბინიანი საცხოვრებელი სახლის მშენებლობა
ობიექტის მისამართი	ქ. ბათუმი, ზ. ზედაზნელის ქუჩა N 1
ობიექტის საკადასტრო კოდი	05.01.12.021.001
დამკვეთი	შპს „ბათუმის ბულვარი“
პროექტის ავტორი	ირაკლი ბერიძე
პროექტის ტიპი	ახალი მშენებლობა
ნაგებობის კლასი	II კლასი
ნაგებობის ტიპი	მრავალბინიანი საცხოვრებელი სახლი
ნაგებობის ფუნქციური დანიშნულება	საცხოვრებელი
ნაგებობის ფუნქციური ქვეკლასი	მრავალბინიანი საცხოვრებელი სახლი
ნაგებობის ფუნქციური ქვეკლასის კოდი	1220
ნაგებობის ფუნქციური ქვეკლასის დასახელება	მრავალბინიანი საცხოვრებელი სახლი
ნაგებობის ფუნქციური ქვეკლასის აღწერა	მრავალბინიანი საცხოვრებელი სახლი
ნაგებობის ფუნქციური ქვეკლასის ფართი	3 ბ.ე. ეზო 1 ერთ. 4002374.63
ნაგებობის ფუნქციური ქვეკლასის ფართის ერთეული	კვ.მ
ნაგებობის ფუნქციური ქვეკლასის ფართის ტიპი	საერთო ფართი
ნაგებობის ფუნქციური ქვეკლასის ფართის აღწერა	საერთო ფართი
ნაგებობის ფუნქციური ქვეკლასის ფართის ფორმულა	საერთო ფართი
ნაგებობის ფუნქციური ქვეკლასის ფართის ფორმულის აღწერა	საერთო ფართი
ნაგებობის ფუნქციური ქვეკლასის ფართის ფორმულის ცვლადები	საერთო ფართი
ნაგებობის ფუნქციური ქვეკლასის ფართის ფორმულის ცვლადების აღწერა	საერთო ფართი
ნაგებობის ფუნქციური ქვეკლასის ფართის ფორმულის ცვლადების მნიშვნელობა	საერთო ფართი
ნაგებობის ფუნქციური ქვეკლასის ფართის ფორმულის ცვლადების მნიშვნელობის აღწერა	საერთო ფართი
ნაგებობის ფუნქციური ქვეკლასის ფართის ფორმულის ცვლადების მნიშვნელობის წყარო	საერთო ფართი
ნაგებობის ფუნქციური ქვეკლასის ფართის ფორმულის ცვლადების მნიშვნელობის წყაროს აღწერა	საერთო ფართი
ნაგებობის ფუნქციური ქვეკლასის ფართის ფორმულის ცვლადების მნიშვნელობის წყაროს ტიპი

-შენიშვნები

- არ გაზომოთ ნახაზი
- ყველა ზომა უნდა გადამოწმდეს ადგილზე
- ნახაზებს შორის ნებისმიერი უზუსტობა დაუყოვნებლივ უნდა ეცნობოს საპროექტო კომპანიის უზუსტობის ხარისხის შესაფასებლად
- ყველა ნახაზი განხილული უნდა იყოს, როგორც ერთი მთლიანი პროექტის აუცილებელი ნაწილი, ყველა მნიშვნელოვანი დოკუმენტის, კონსტრუქციული ნახაზების, შიდა და გარე სისტემების ნახაზების და დეტალური სამშენებლო ნახაზების მითითებებით
- დოკუმენტაციის გამოყენება დასაშვებია პროექტის მენეჯერ ორგანიზაციასთან შეთანხმების გარეშე
- სამშენებლო სისტემები პროექტში ასახულია პირობითად. მათი ადგილმდებარეობა და რაოდენობა დაზუსტდება შესაბამის სტანდარტის მოთხოვნილი სახანძრო სისტემების საინჟინრო პროექტის დამუშავების სტადიაზე.
- შენობის ყველა ნაწილი იქნება არსებული

ავტოსადგომის ფართი	საცხოვრებელი ფართი	საზოგადო ფართი	დამხმარე ფართი	კომერციული ფართი	საოფისე ფართი	კიბის უჯრედის ფართი	დემკვეთი	მთავარი არქიტექტორი	პროექტის ავტორები	სათაური	მისამართი	პროექტის სტადია	ნახაზის სახელწოდება	მასშტაბი	Code	თარიღი	შპს: " *Line Georgia* "
							შ.პ.ს ეკო ინვესტი 400237463	მაცაცო ჯინჭარაშვილი	გურამი სიჭინავა	სავაჭრო ცენტრი	ქალაქი თბილისი, უცნობ გმირთა ქუჩა №7 ს.კ 01.12.21.001.210	არქიტექტურული ნაწილი	სახურავის გეგმა +7.90 ნიშნულზე	1:250	A.01.6	მარტი 2024 წ.	0112 თბილისი, საქართველო მტკვრის ქუჩა №6

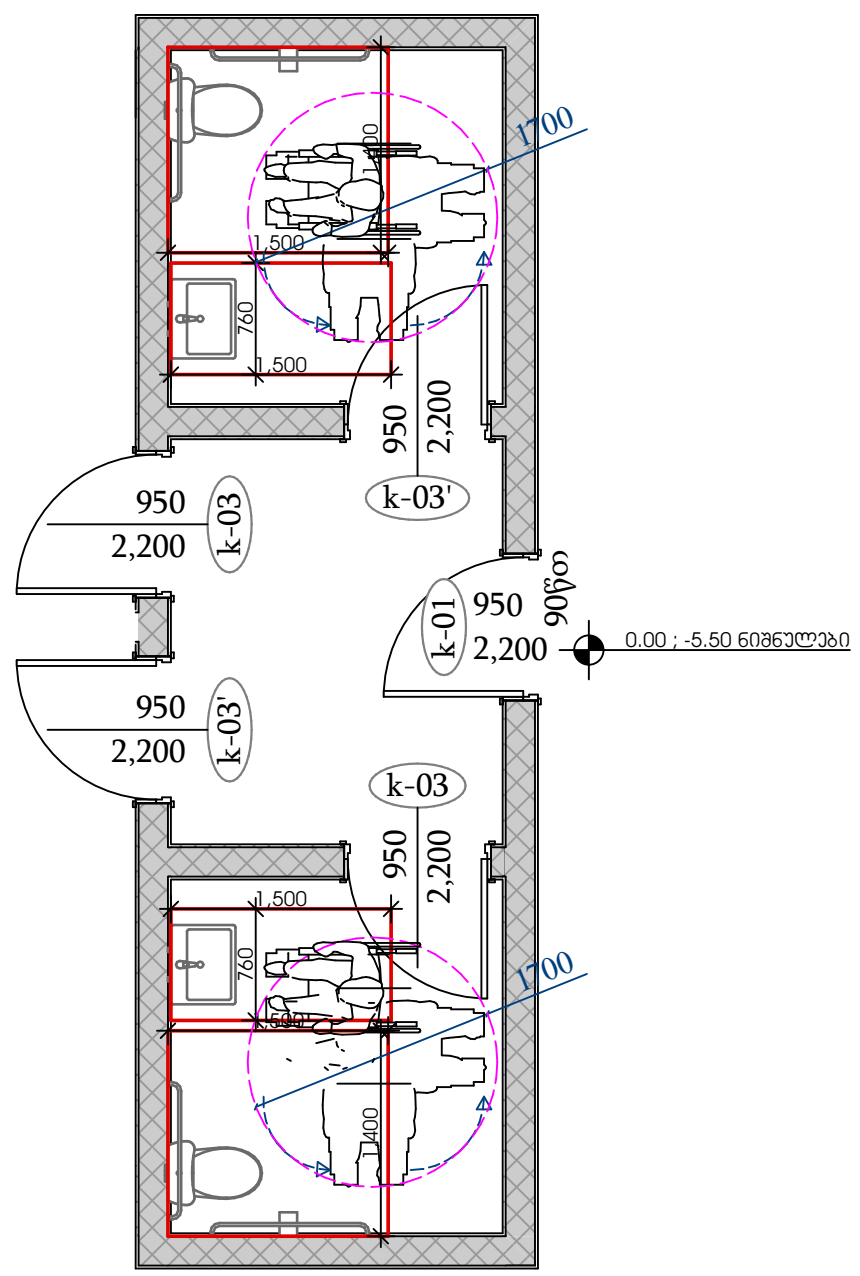

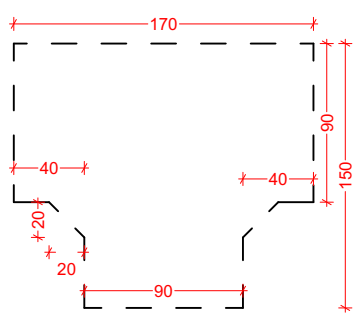

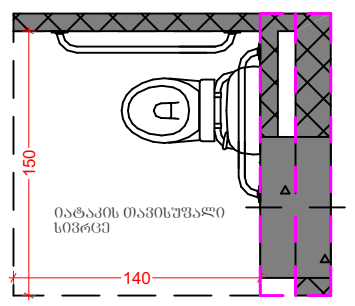

გეგმა

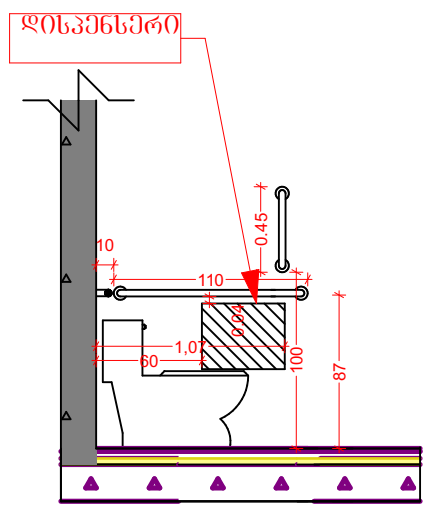

გვერდხედი

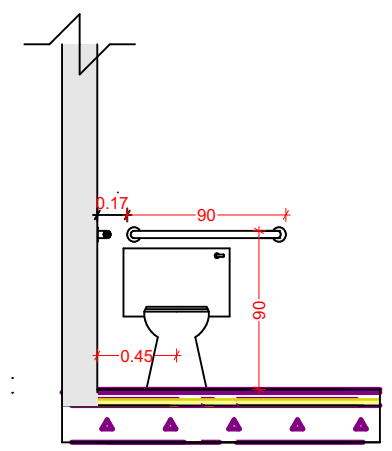

წინხედი

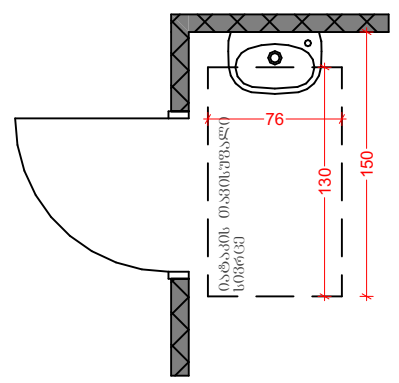

გეგმა

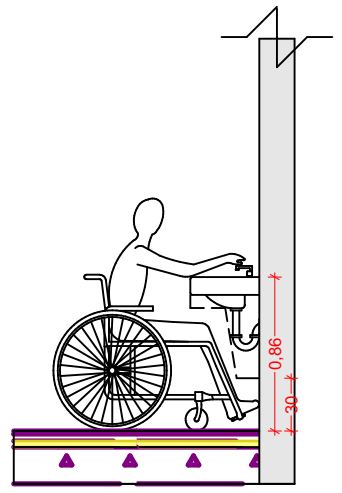

გვერდხედი

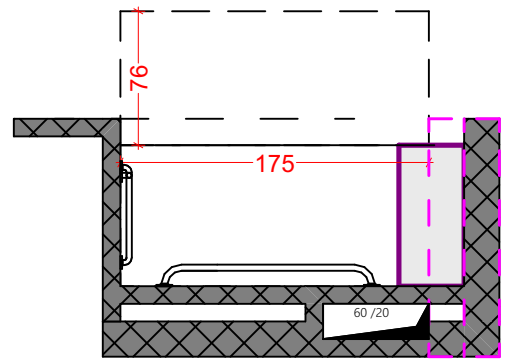

გეგმა

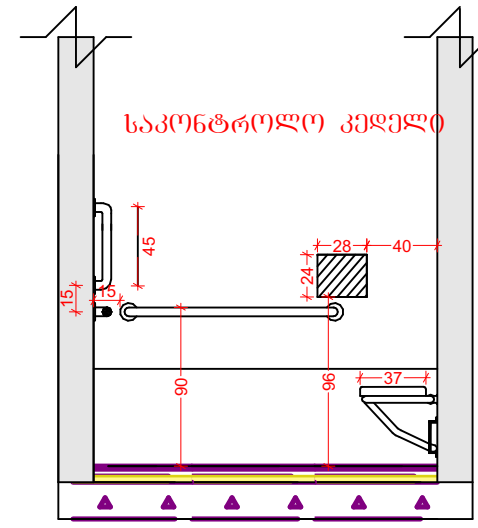

გვერდხედი

კარ-ფანჯრების სპეციფიკაცია									
კოდი	კ-01	კ-01	კ-03	კ-03	კ-04	კ-04	კ-05	კ-05	კ-09
რაოდენობა	7	15	15	16	8	3	24	12	1
ზომები	950×2,200	950×2,200	950×2,200	950×2,200	800×2,200	800×2,200	950×2,200	950×2,200	950×1,900
გაღების მიმართულება	ღ		ღ		ღ		ღ		ღ
იატაკიდან აწევა	100	100	100	100	100	100	100	100	100
გეგმა									
აქსონომეტრია		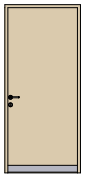		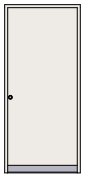				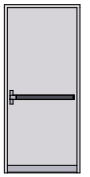	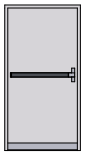

კარ-ფანჯრების სპეციფიკაცია						
კოდი	კ-09	კ-10	კ-11	-12	-12	-13
რაოდენობა	1	13	3	4	10	3
ზომები	950×1,900	2,300×2,600	3,000×2,600	1,500×2,200	1,500×2,200	1,500×2,200
გაღების მიმართულება				ღ		ღ
იატაკიდან აწევა	100	100	100	100	100	100
გეგმა						
აქსონომეტრია	