

ՀԱՐԿԱՅԻՆ ԱԿԱՆՆԵՐ

ԵՐԵՎԱՆ:

ՀԱՄԱՐՈՒ	1:100	ՕՐԱԿԱՐԳ	2023

ՀԱՄԱՐ

ԳԱՂԱՓԱՐ

ԱՇԽԱՏԱՆՔՆԵՐԻ ԱՐԴՅՈՒՆՔՈՒՄ ՍՏԱՑՎԱԾ ՏԵՂԵԿԱՏՎԱԿԱՆ ՆՅՈՒԹԵՐ

#	ԱՆՎԱՆ, ԱԶԳԱՆՈՒՆ	ՕՐԱՆԱՇԱՐ
1		
2		

ՀԱՏԱԿԱՑՈՒ

ՊԱՏՎԻՐԱՏՈՒ	ՆԱԽԱԳԻԾ
ԳԼԽԱՎՈՐ ՃԱՐՏԱՐԱՊԵՏ	

ՀԱՄԱՁԱՅՆԱԳՐՈՒԹՅՈՒՆ

ՀԱՄԱՁԱՅՆԱԳՐՈՒԹՅԱՆ ՀԱՄԱՐ ՊԱՏԱՍԽԱՆԱՏՎՈՒ ԱՆՁԸ

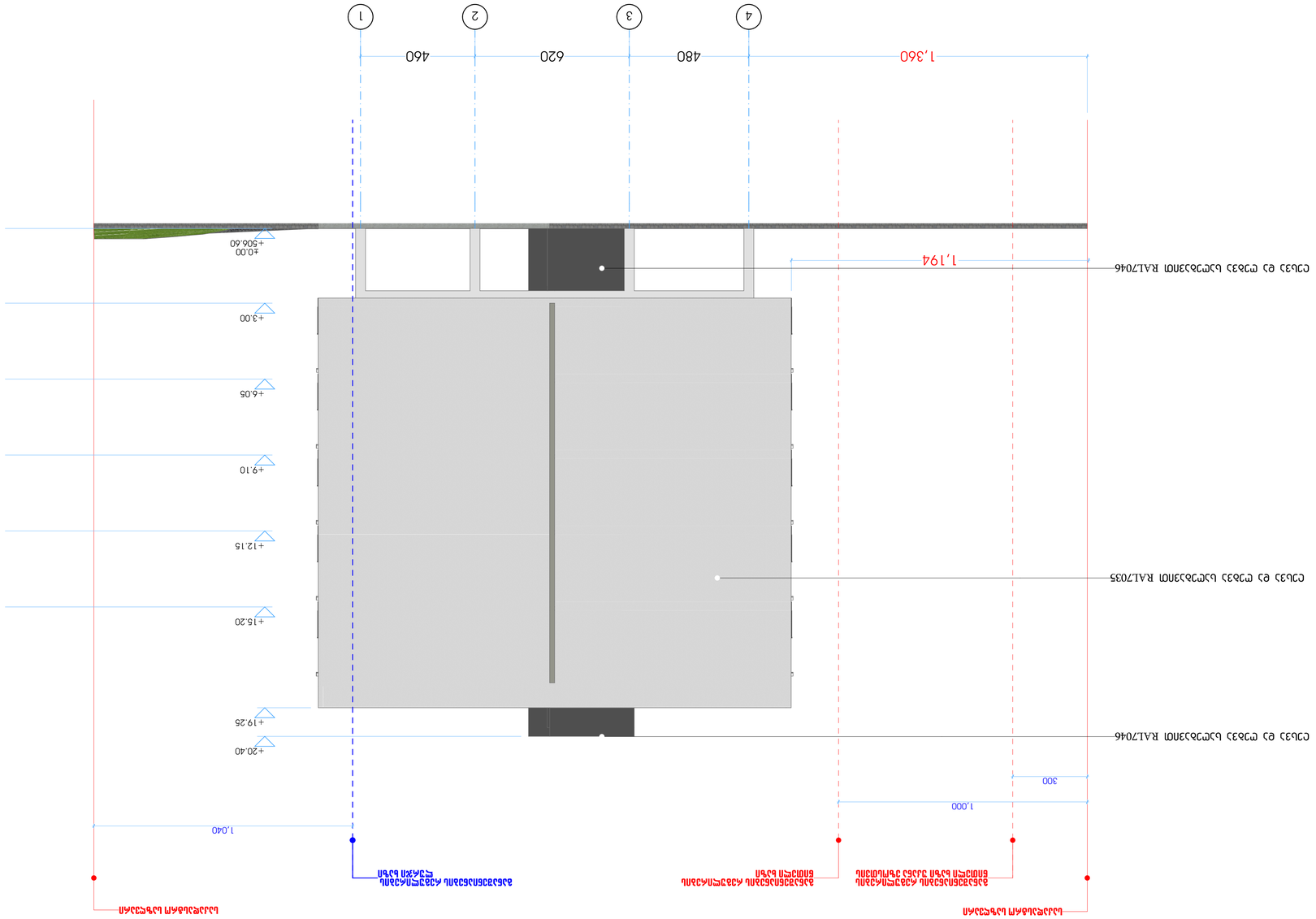
1,360
480
620
460
1
2
3
4
+0.00
+506.60
+3.00
+6.05
+9.10
+12.15
+15.20
+19.25
+20.40
1,040
1,000
300
1,194
ՊԱՏՎԱՍՏԱՆՎՈՂ ԱԼՅՈՒՄԻՆԻ ՊՐՈՖԻԼ RAL7046
ՊԱՏՎԱՍՏԱՆՎՈՂ ԱԼՅՈՒՄԻՆԻ ՊՐՈՖԻԼ RAL7035
ՊԱՏՎԱՍՏԱՆՎՈՂ ԱԼՅՈՒՄԻՆԻ ՊՐՈՖԻԼ RAL7046
ՊԱՏՎԱՍՏԱՆՎՈՂ ԱԼՅՈՒՄԻՆԻ ՊՐՈՖԻԼ ԳՈՒՅՆԸ ՍԵՎ ՄԱՏՎԱԾ ՇԱՐԺԱԿԱՆ ՍԱՀՄԱՆԱՓԱԿԻՉՈՎ


ՊԱՏՎԱՍՏԱՆ ԱՅԳԵՀԱՐԿ ՍԱՀՄԱՆԱՓԱԿՈՒՄ
ՊԱՏՎԱՍՏԱՆ ԱՅԳԵՀԱՐԿ ՍԱՀՄԱՆԱՓԱԿՈՒՄ
ՊՎՀ ՍՊԻՏԱԿ ՊԱՏԿԵՐԱՑՄԱՆ ՀԱՄԱԿԱՐԳ

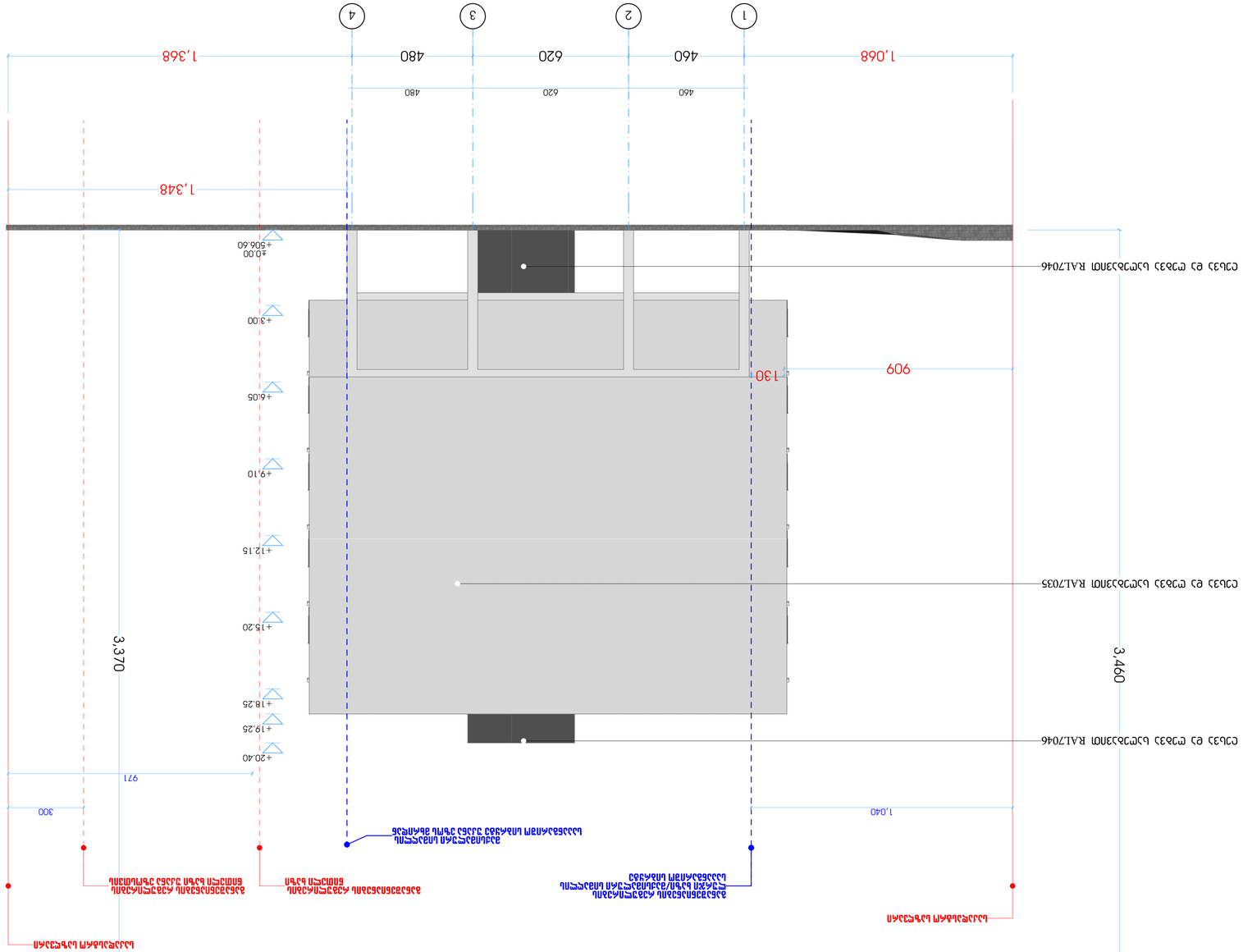

ფურცლის დასახელება	ტიპური #	პროექტის #	ფურცლის #
			A-1

ზომების ცხრილი

პროექტის ეტაპი

ტექნიკური პირობების ნომერი

ტექნიკური პირობების ვადა

ტექნიკური პირობების ავტორ

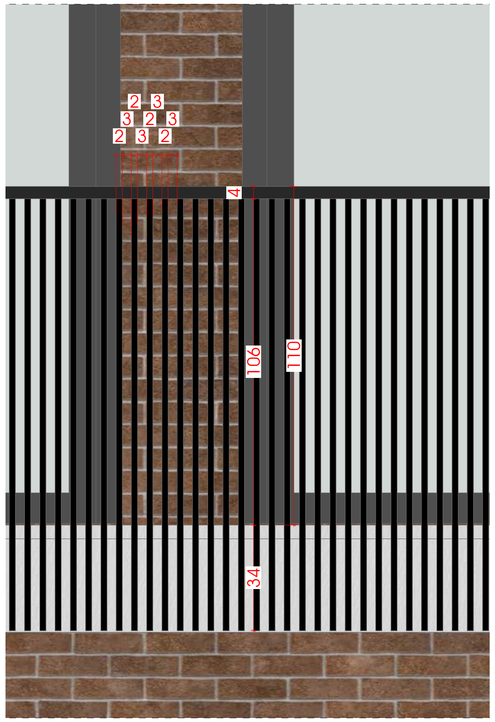

მოაჯირი 1:10

გარე სივრცესთან შეხებაში მყოფი კედელი

საფასადე კედელი (აგურით მოპირკეთებული)

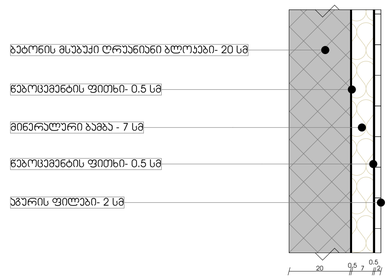

საფასადე კედელი (ცემენტის ფითხით მოპირკეთებული)

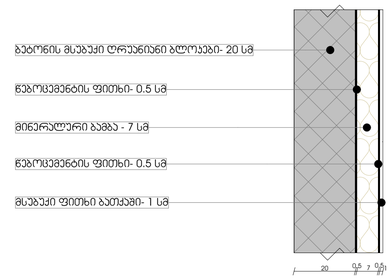

ფორმატი	დაჯგუფება #	პროექტი #	ფაილის სახელი
A-1			

პიქტოგრამული აღნიშვნები

საკადასტრო საზღვარი

წყლის გადასვლის მიმართულება

საერთო ოთახი

საძინებელი ოთახი

სანიტარული კვანძი

შენიშვნები

1.ნახაზზე ყველა ცვლილება მშენებლობისას შეთანხმებული უნდა იყოს პროექტის ავტორთან
2.ფასადის პროექტირებით ავტომატურად უძღვება ნინა ვეხიანტი
3.პან-ფენარის და ვიტრაჟების სპეციფიკაცია იხ. პროექტის შესაბამის ნაწილში

სიტუაციური სქემა



პროექტი: მრავალბინიანი სასტუმროსებელი სახლის პროექტირება

მისამართი: ქ. თბილისი, სოფელი დიღომი, დავით ბატონიშვილის ქუჩა N18[3]

საკადასტრო კოდი: 01.72.14.042.330

თანამდებობა	ბეჭდი	ხელმოწერა
დირექტორი		
მთ.პროექტორი	ლ.ჭყონდე	
თანაავტორი	ლ.ჯიქია მ.ჯინჭარაძე	
დამეშვე	ლ.ჭყონდე	
	ლ.ჯიქია	

დამყვეთი:

ბაღი შანთაძე

არქიტექტორი ნანილი

მასშტაბი	1:100	თარიღი	2023

ბლოკი			
ნახაზი			
	ახალი მშენებლობა		
	#	პროექტ.	თარიღი
	1		
	2		
სტადია	ინდექსი		ფურცელი
საპროექტო ნახაზები			

3-1

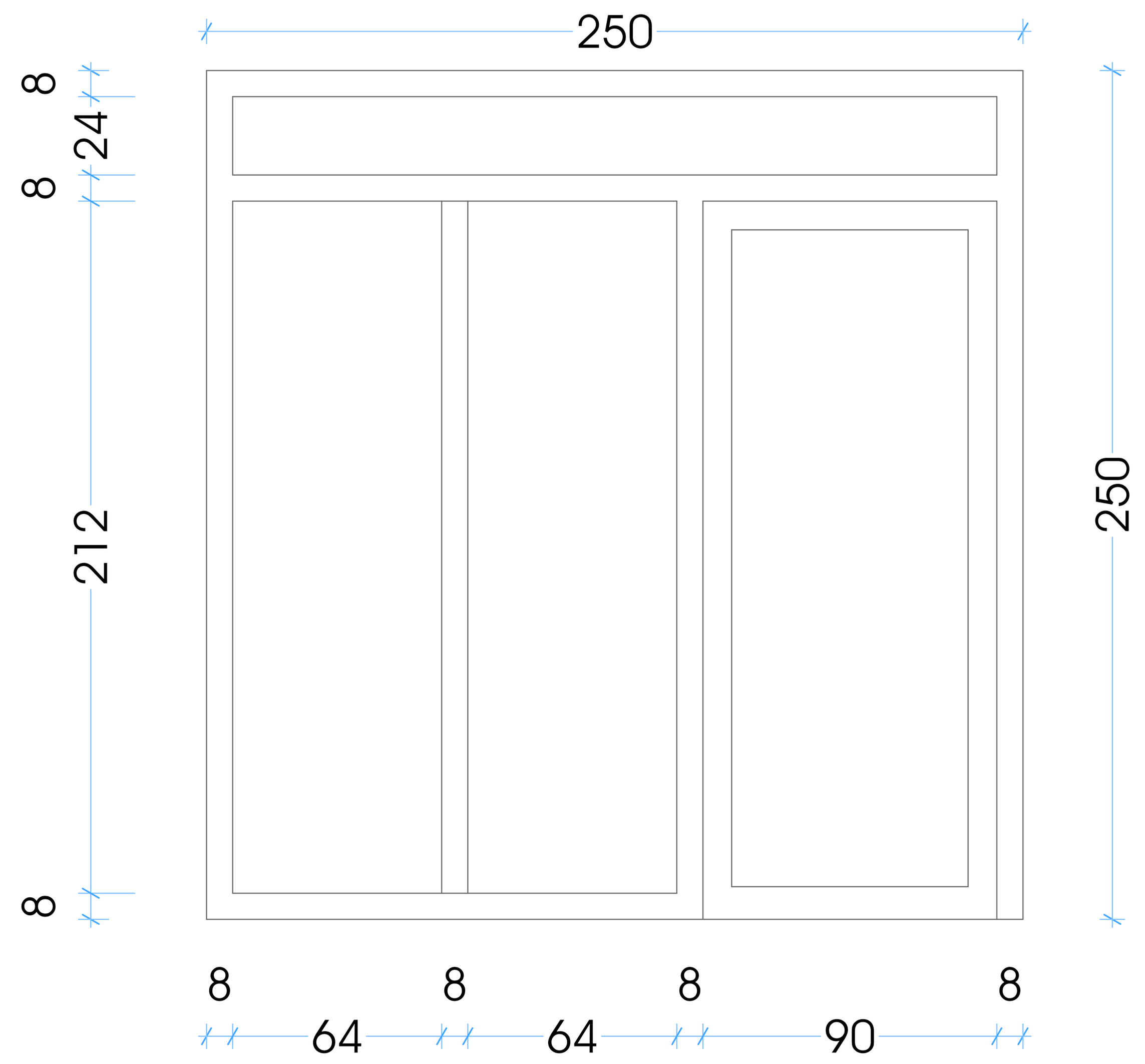

მასალა: მეტალოპლასტმასი

ფერი: ნაცრისფერი

3-2

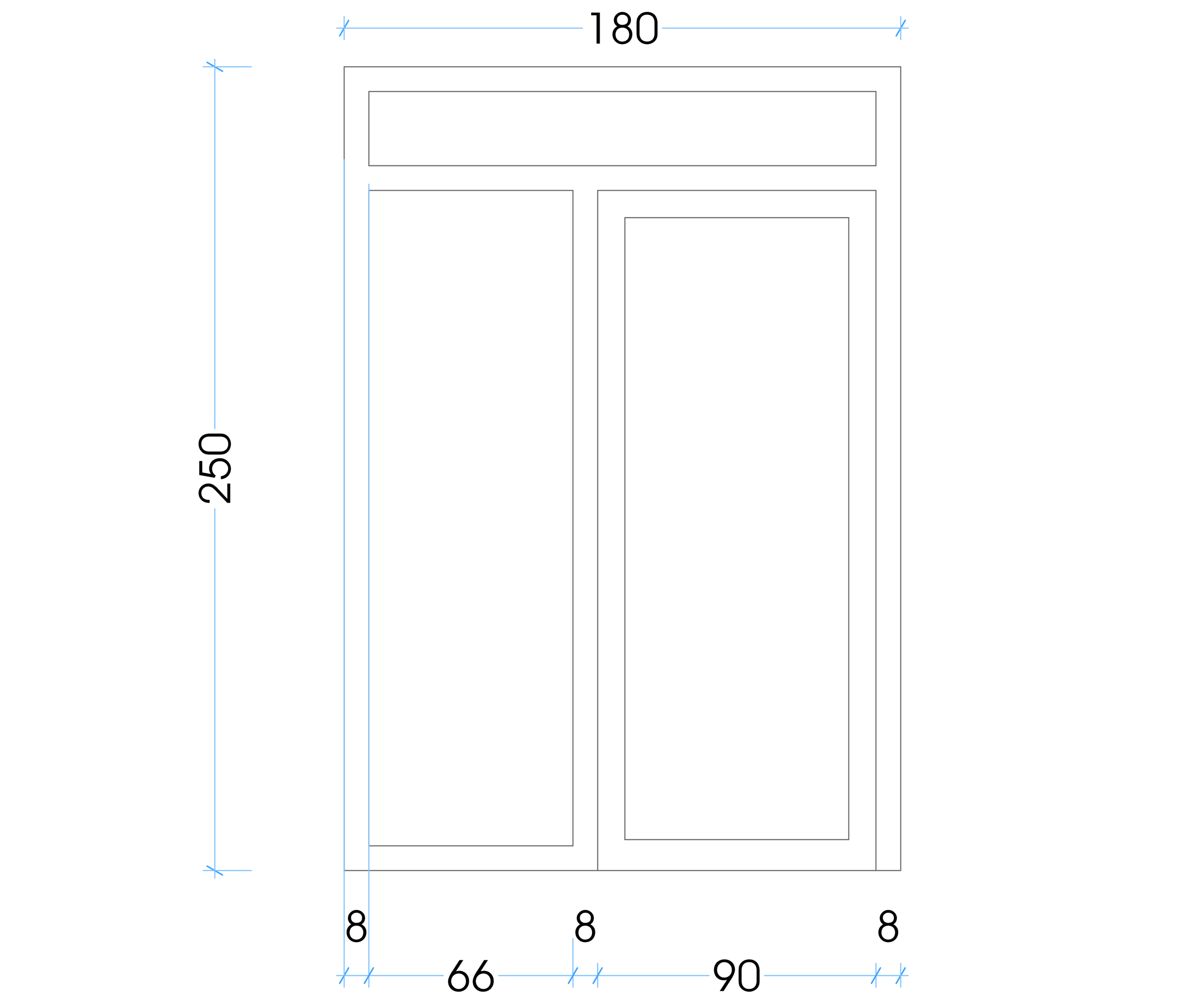

მასალა: მეტალოპლასტმასი

ფერი: ნაცრისფერი

3-3

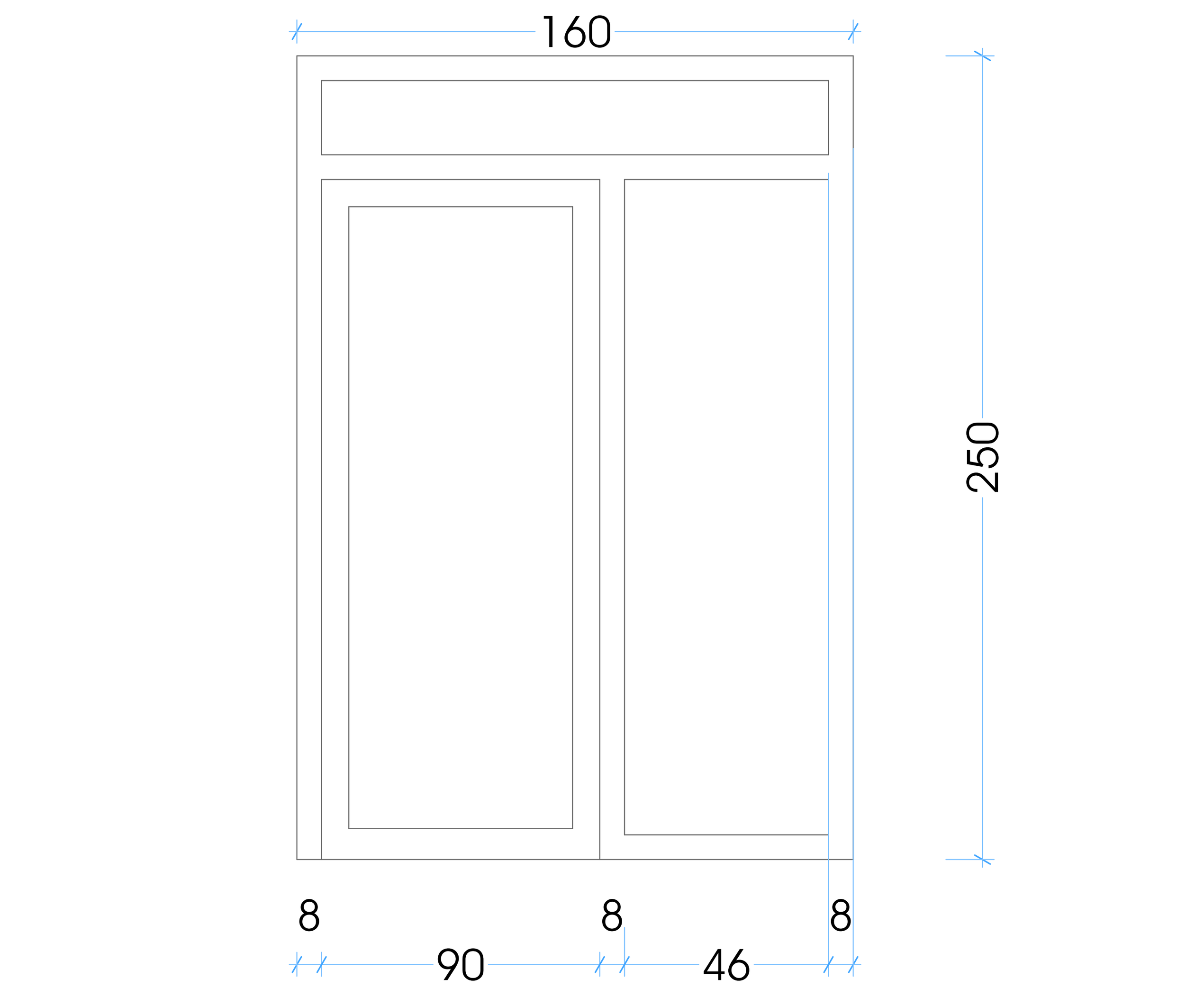

მასალა: მეტალოპლასტმასი

ფერი: ნაცრისფერი

3-4

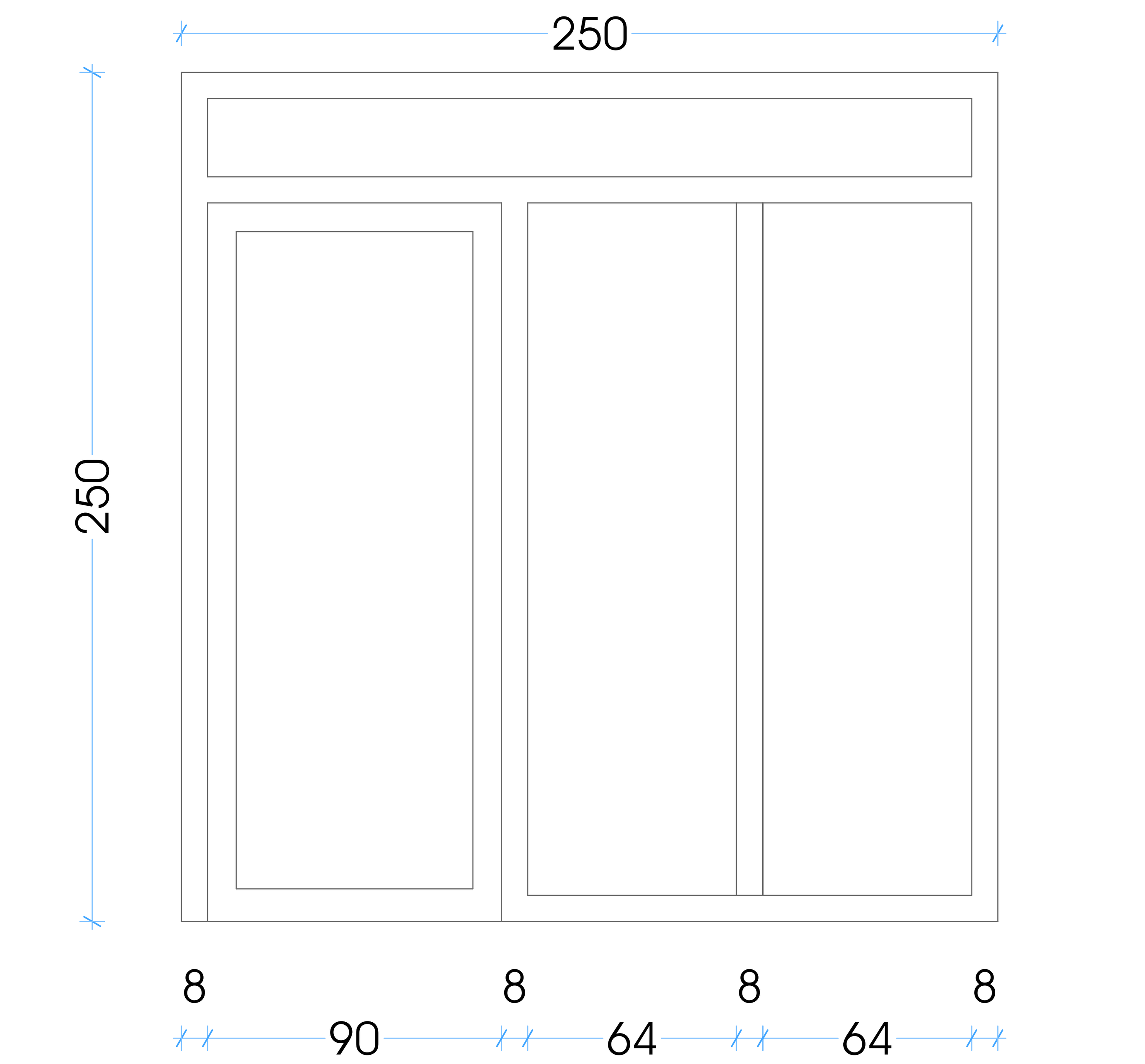

მასალა: მეტალოპლასტმასი

ფერი: ნაცრისფერი

3-5

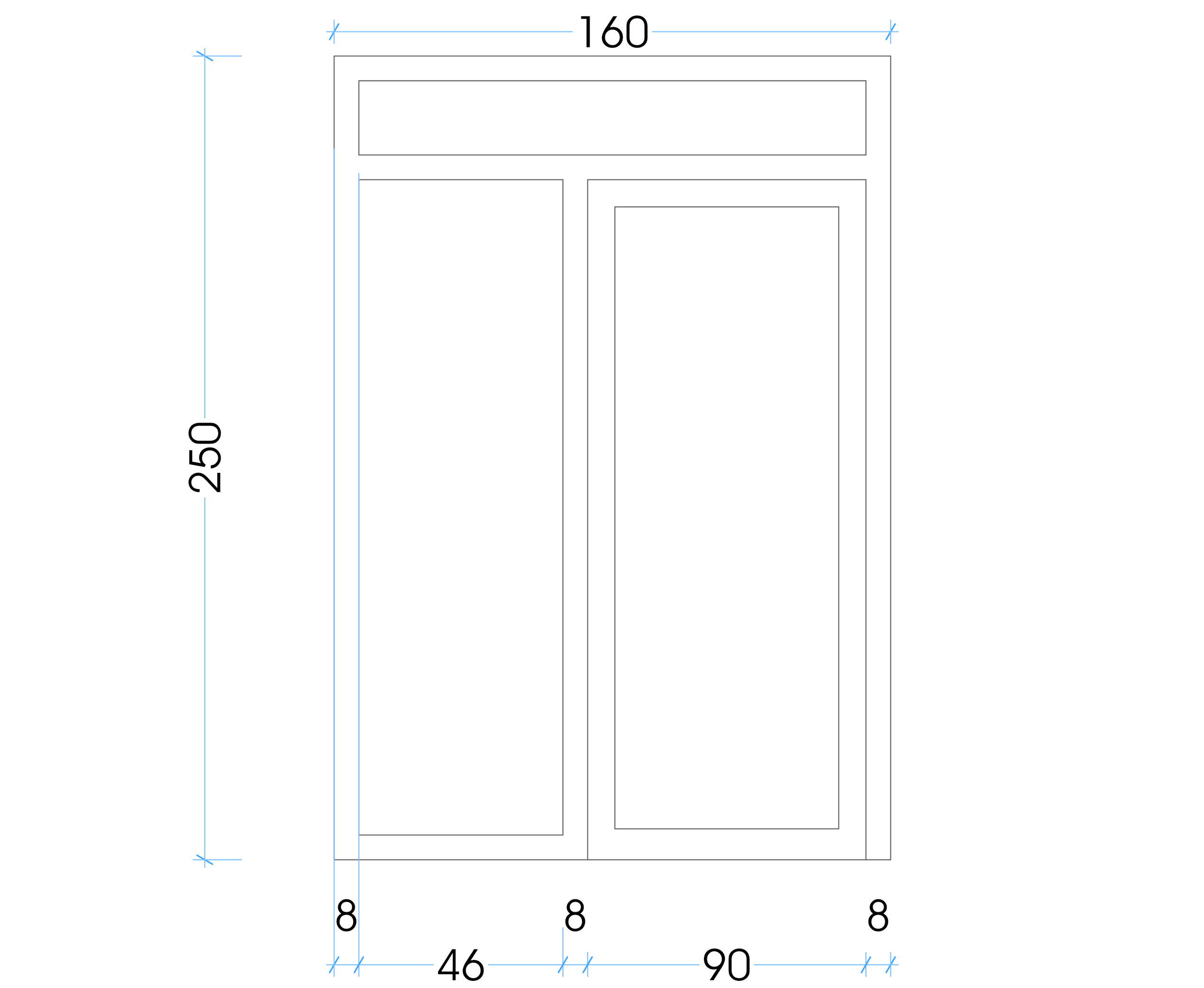

მასალა: მეტალოპლასტმასი

ფერი: ნაცრისფერი

3-6

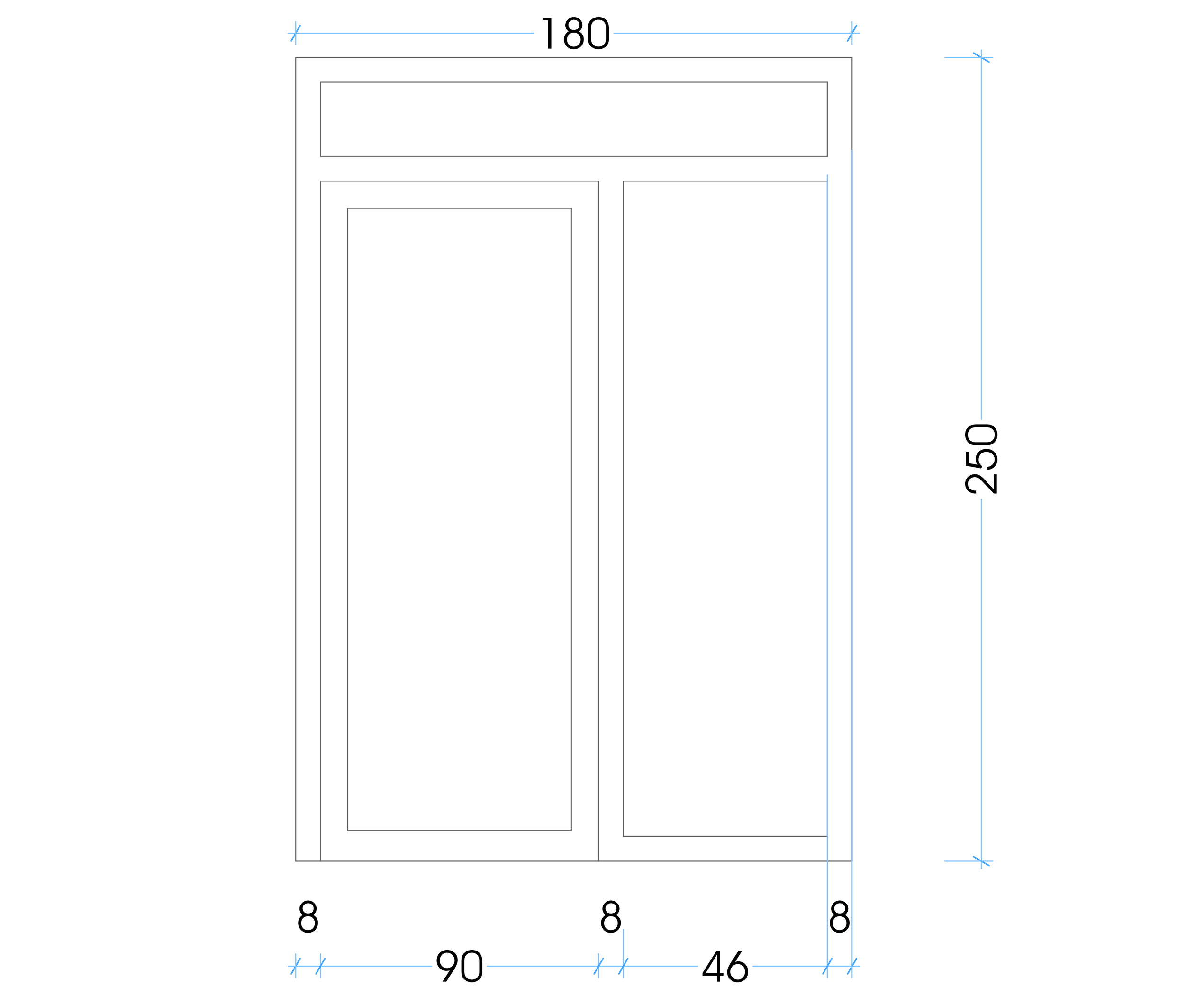

მასალა: მეტალოპლასტმასი

ფერი: ნაცრისფერი

ფორმატი	დაკვეთა #	პროექტი #	ფაილის სახელი
A-1			

პირობითი აღნიშვნები

- საკადასტრო საზღვარი
- წყლის გადასვლის მიმართულება
- საერთო ოთახი
- საძინებელი ოთახი
- სანიტარული კვანძი

შენიშვნები

1.ნახაზზე ყველა ცვლილება მშენებლობისას შეთანხმებული უნდა იყოს პროექტის ავტორთან
2.ფურცლის კორექტირებით ავტომატურად უქმდება წინა ვარიანტი
3.კარ-ფანჯრის და ვიტრაჟების სპეციფიკაცია იხ. პროექტის შესაბამის ნაწილში

სიტუაციური სქემა



პროექტი: მრავალბინიანი საცხოვრებელი სახლის არქიტექტურული პროექტი

მისამართი: ქ. თბილისი, სოფელი დიღომი. დავით ბატონიშვილის ქუჩა N18ა

საკადასტრო კოდი: 01.72.14.042.330

თანამდებობა	გვარი	ხელმოწერა
დირექტორი		
მთ.არქიტექტორი	ლ.ჭკადუა	
თანაავტორი	ლ.ჯიქია მ.ჯინჭარაძე	
დაამუშავა	ლ.ჭკადუა	
	ლ.ჯიქია	

დამკვეთი:

ბადრი შანთაძე

არქიტექტურული ნაწილი

მასშტაბი	1:100	თარიღი	2023
ბლოკი			
ნახაზი			

ახალი მშენებლობა

#	კორექტ.	თარიღი
1		
2		

სტადია	ინდექსი	ფურცელი
საპროექტო ნახაზები		