# ჭრილი 1-1 ( 1 : 25)

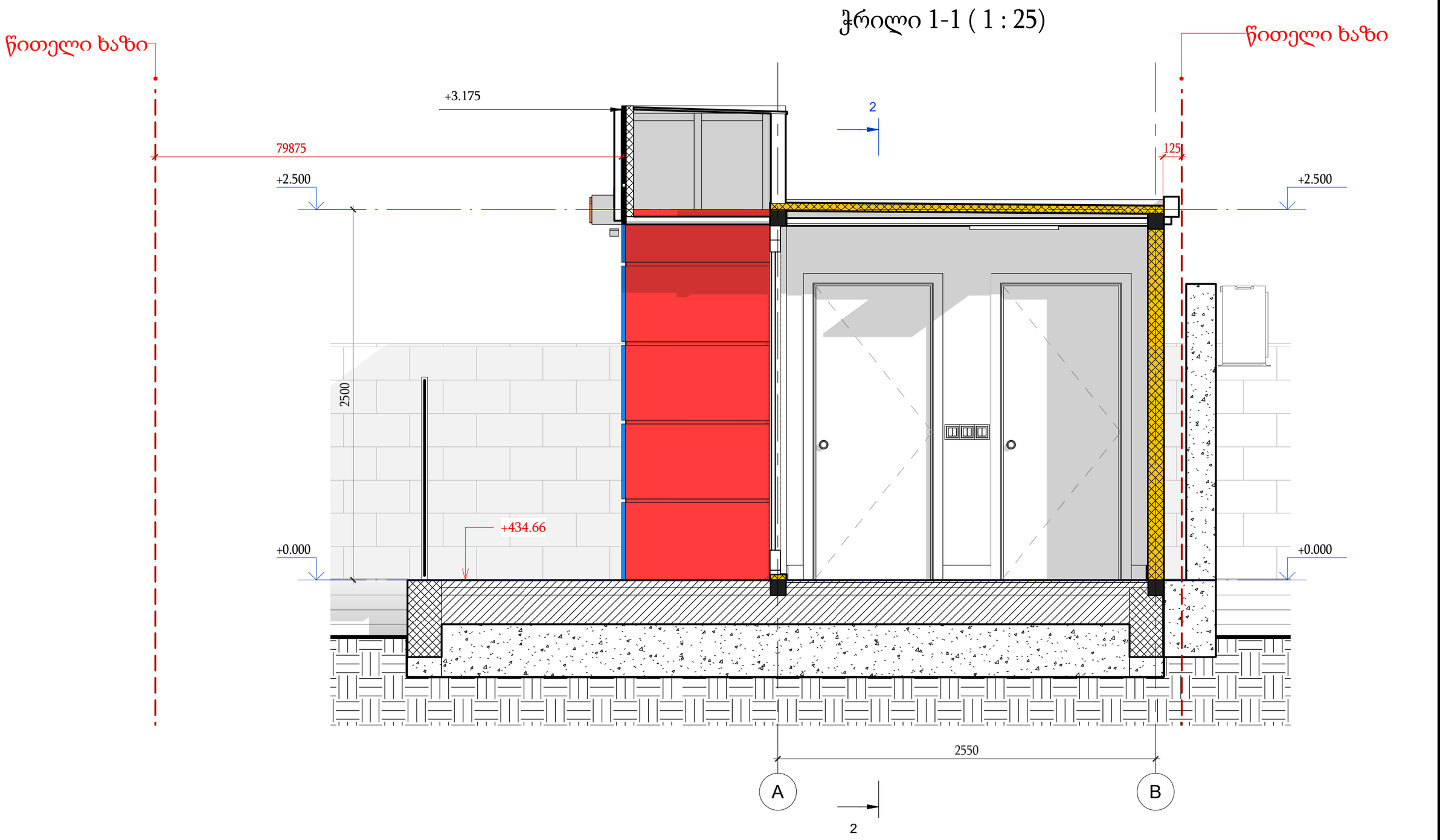


დამკვეთი:

## შ.პ.ს. "ჯი-თი გრუპ "

| | | | | | |
|---|---|---|---|---|---|
| არქიტექტურული პროექტი | | | ჭრილი 1-1 | მასშტაბი | გვერდი | ფურცლები |
| | | | | | 18 | |
| ოფისი | | | | დავით აღმაშენებლის ხეივანი N216. საკადასტრო კოდი:01.72.14.014.613 | | |
| მთ.არქიტექტორი | ი.ბურძგლა | | | | | |
| შეასრულა | შ.ბედინეიშვილი | | | | | |

# ჭრილი 2-2 ( 1 : 50)

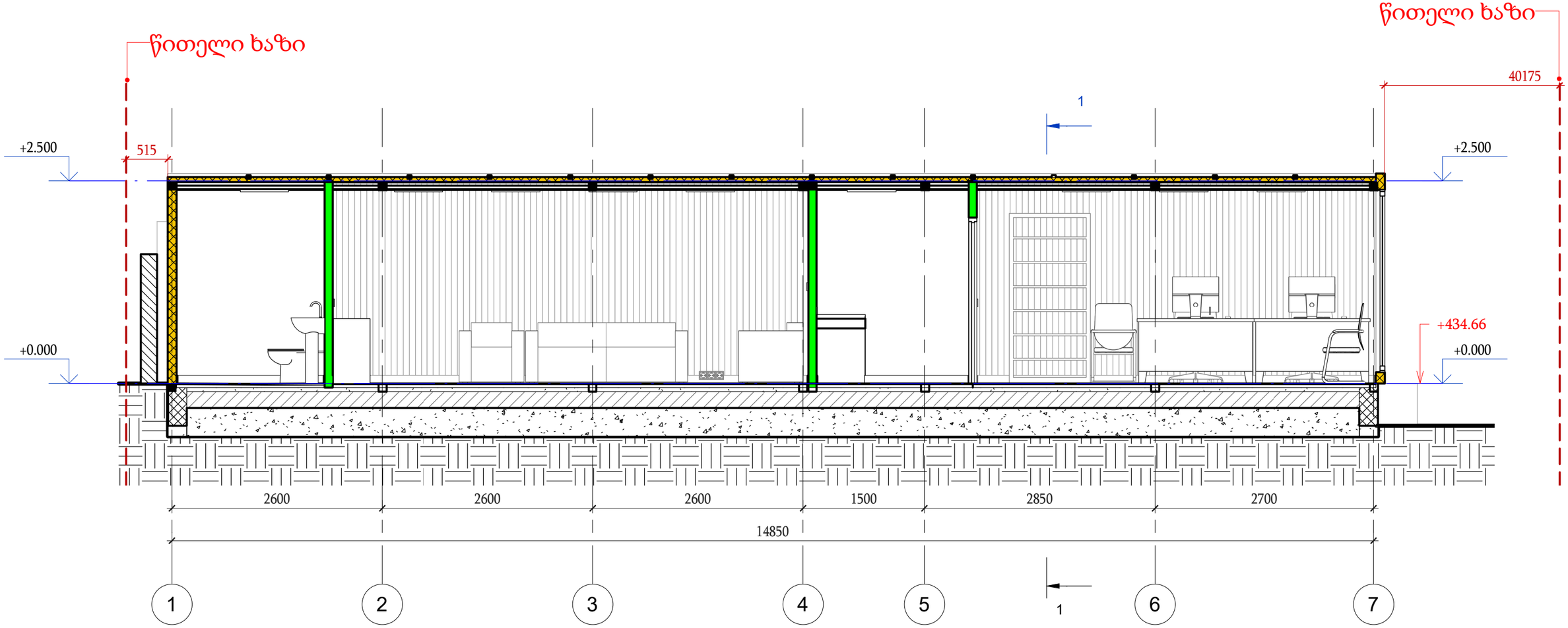


დამკვეთი:

შ.პ.ს. "ჯი-თი გრუპ "

| | | | | | |
|---|---|---|---|---|---|
| არქიტექტურული პროექტი | | | | მასშტაბი | გვერდი | ფურცლები |
| ოფისი | | | | | 17 | |
| მთ.არქიტექტორი | ი.ბურძგლა | | ჭრილი 2-2 | დავით აღმაშენებლის ხეივანი N216. საკადასტრო კოდი:01.72.14.014.613 | | |
| შეასრულა | შ.ბედინეიშვილი | | | | | |

# შ/ნ B (ჭრილი B-B) ( 1 : 50)

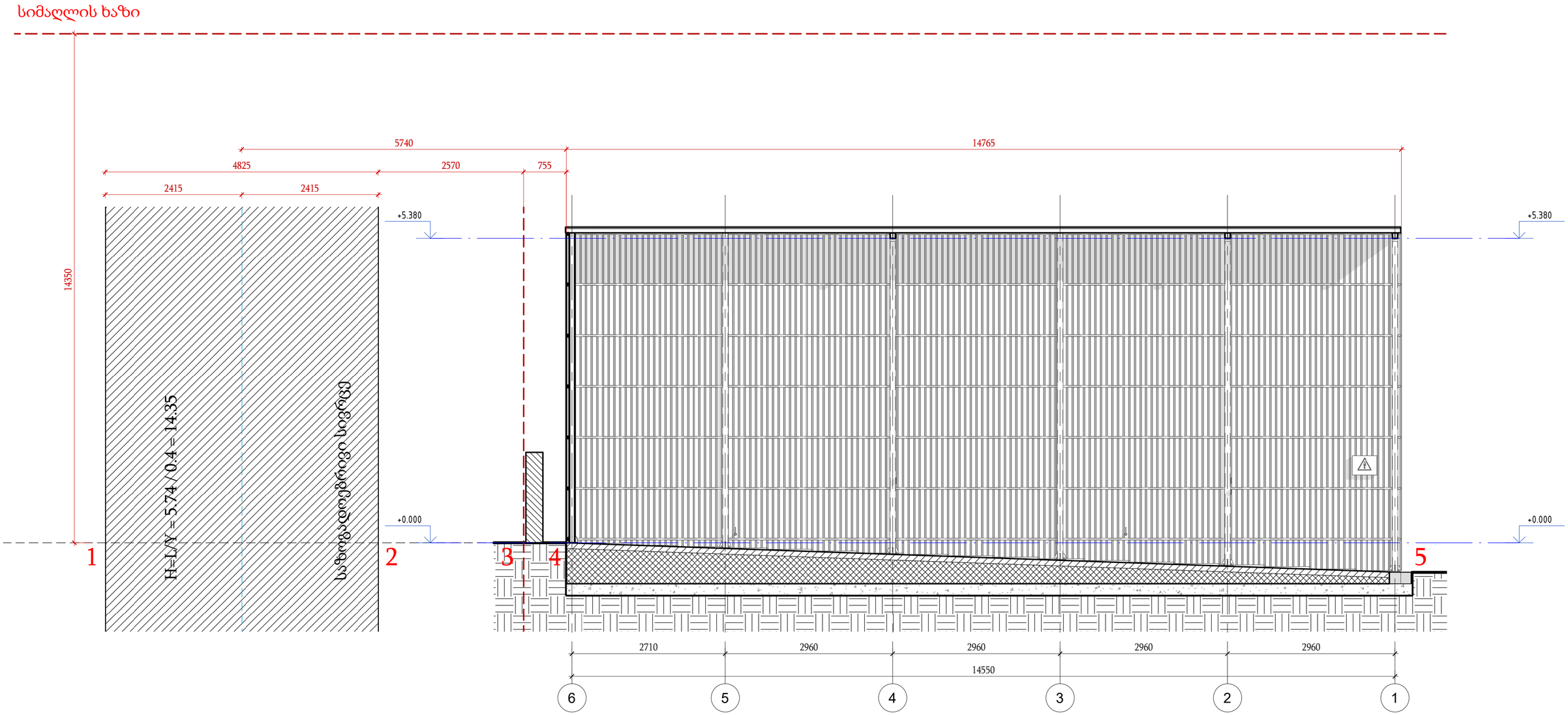


დამკვეთი:

შ.პ.ს. "ჯი-თი გრუპ "

| | | | | | |
|---|---|---|---|---|---|
| არქიტექტურული პროექტი | | სიმაღლის სხივი შ/ნ B (რილი B-B) | მასშტაბი | გვერდი | ფურცლები |
| | | | | 28 | |
| ოფისი | | | დავით აღმაშენებლის ხეივანი N216. საკადასტრო კოდი:01.72.14.014.613 | | |
| მთ.არქიტექტორი | ი.ბურძგლა | | | | |
| შეასრულა | შ.ბედინეიშვილი | | | | |

## ჭრილი 2-2 ( 1 : 50)

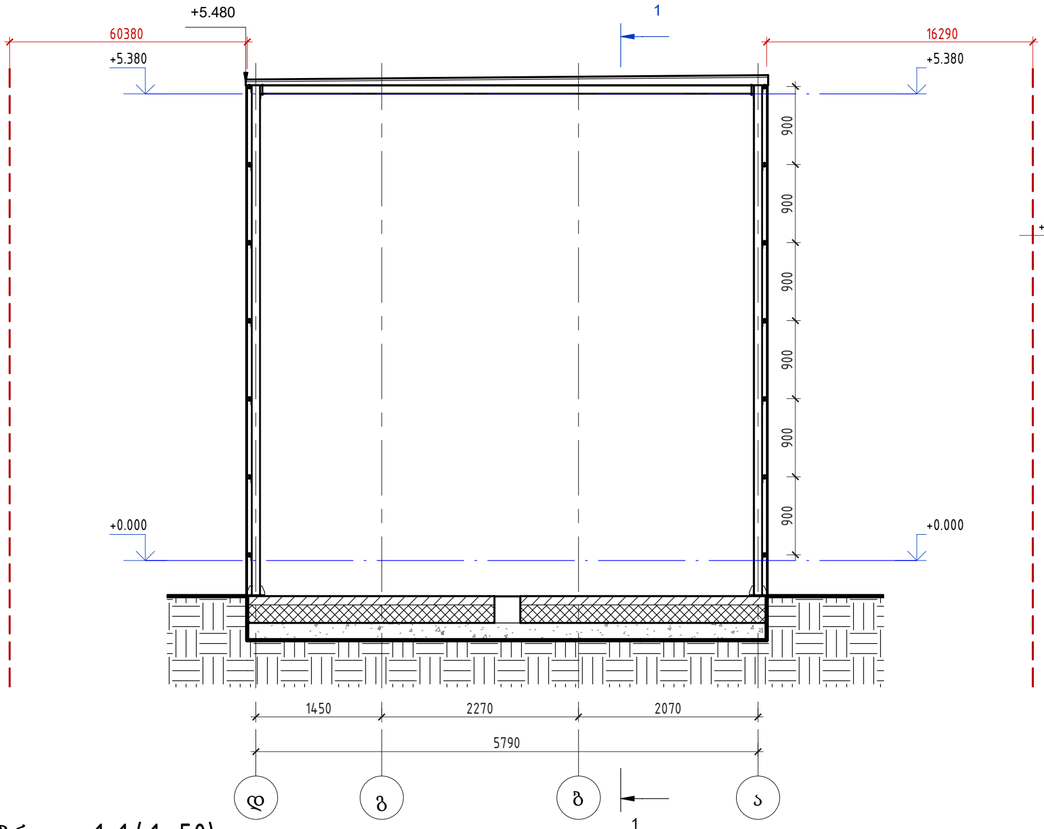


## ჭრილი 3-3 ფრაგმენტი 1 (1 : 3)

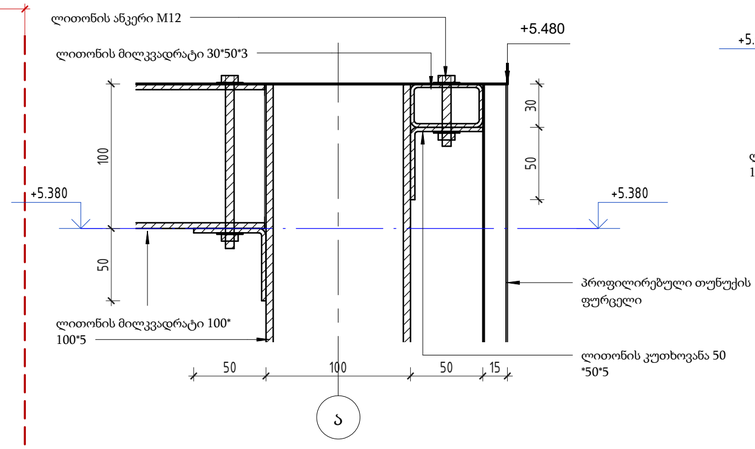


## ჭრილი 3-3 ფრაგმენტი 2 (1 : 3)

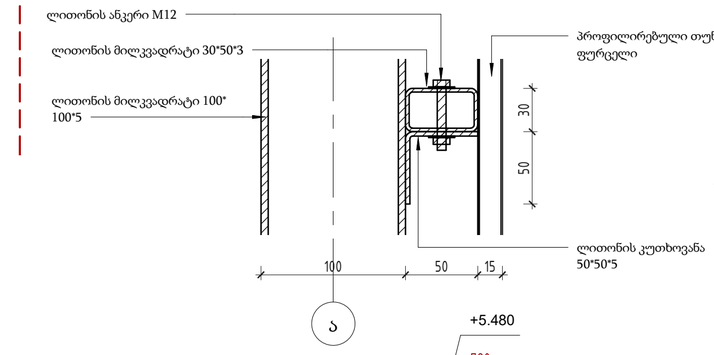


## ჭრილი 3- (1 : 6)

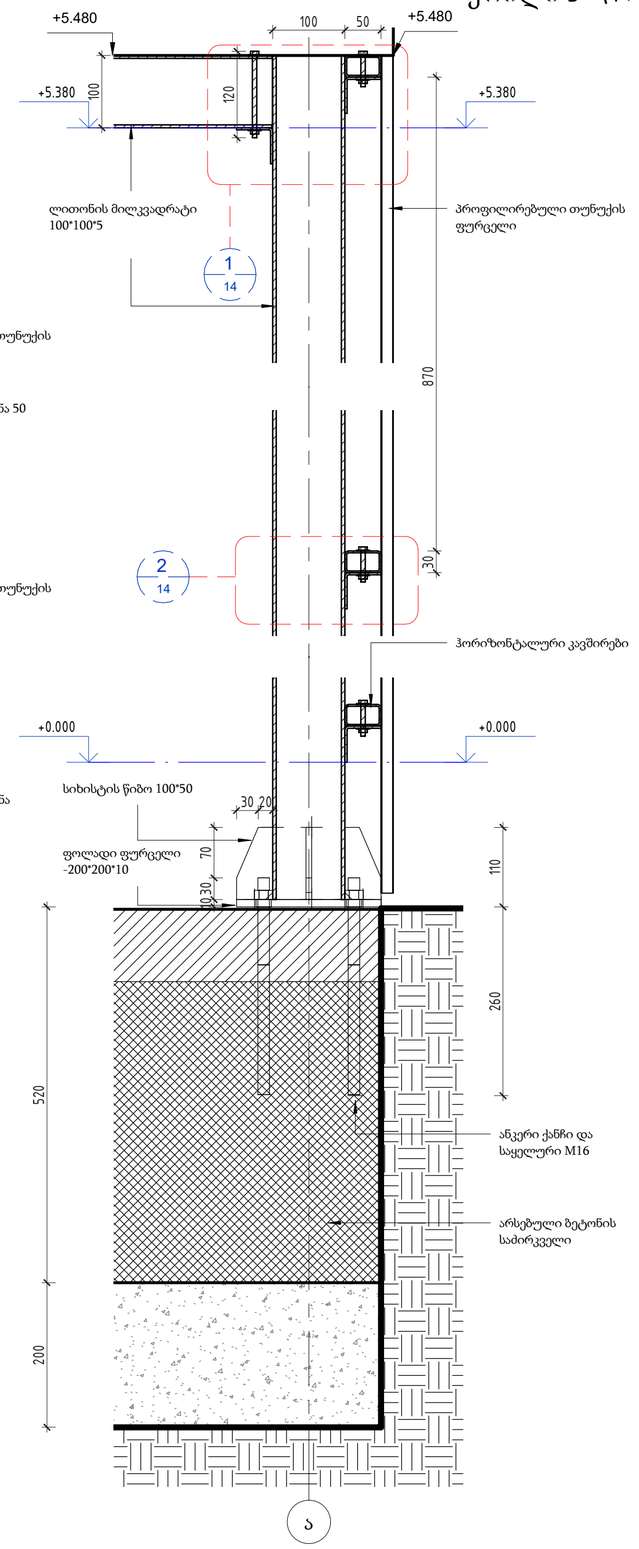


## ჭრილი 1-1 ( 1 : 50)

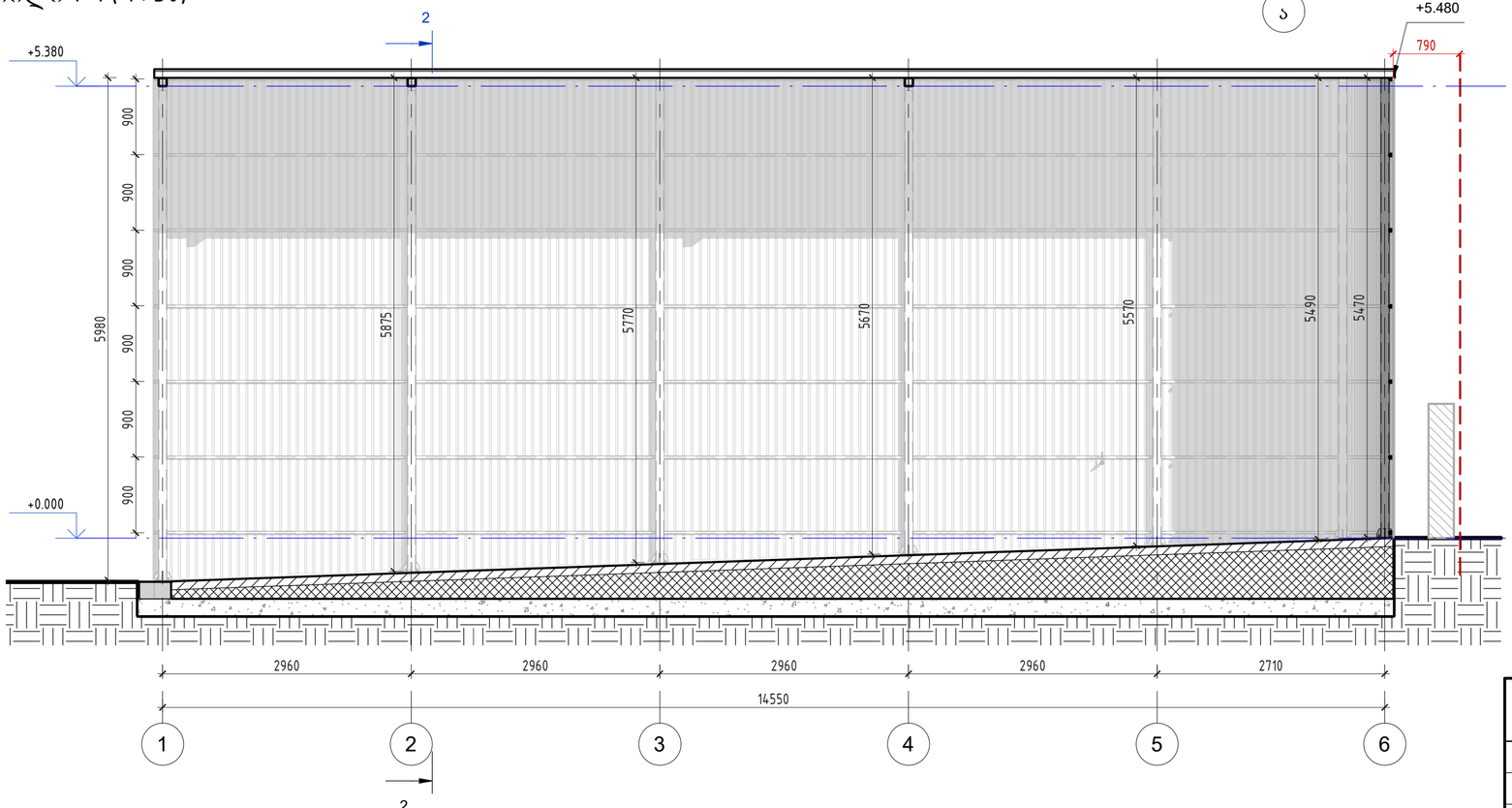


დამკვეთი:

შ.პ.ს. "ჯი-თი გრუპ "

| | | | | | |
|---|---|---|---|---|---|
| არქიტექტურული პროექტი | | | | მასშტაბი | გვერდი | ფურცლები |
| | | | | | 14 | |
| სამრეცხაო | | | | დავით აღმაშენებლის ხეივანი N216. საკადასტრო კოდი:01.72.14.014.613 | | |
| მთ.არქიტექტორი | ი.ბურძგლა | | ჭრილები | | | |
| შეასრულა | Разработал | | | | | |