**ქ.თბილისი, დავით გურამიშვილის გამზირი №192,**
**ქ.თბილისი, დავით გურამიშვილის გამზირი №194,**
**ქ.თბილისი, დავით გურამიშვილის გამზირი №76,**
**ქ.თბილისი, დავით გურამიშვილის გამზირი №75,**
**მიმდებარედ ს.კ. 01.11.04.026.148**

**არსებული შენობა-ნაგებობების**

# დასაშლელი სამუშაოთა პროექტი

შემსრულებელი  ვ. მაისაშვილი

ქ.თბილისი 2024წ.

ქ.თბილისი, დავით გურამიშვილის გამზირი №192,
ქ.თბილისი, დავით გურამიშვილის გამზირი №194,
ქ.თბილისი, დავით გურამიშვილის გამზირი №76,
ქ.თბილისი, დავით გურამიშვილის გამზირი №75,
მიმდებარედ ს.კ. 01.11.04.026.148
არსებული შენობა-ნაგებობების
დემონტაჟის სამუშაოთა ორგანიზაციის პროექტი

სამუშაოთა ორგანიზაციის პროექტის შედგენას საფუძვლად დაედო საკადასტრო გეგმა, ამონაწერი საჯარო რეესტრიდან, ტერიტორიის დათვალიერება და შესწავლა. დასაშლელია ერთ (1); ორ (2); სამ (3) და ხუთ (5) სართულიანი შენობები, შენობის საერთო ფართია 2602.0 კვ.მ. და მოცულობით 7025.4 კუბ.მ. შენობა-ნაგებობები ქალაქ თბილისი საგარეუბნო განაშენიანებაში მდებარეობს. რომელიც მოცემულ საკადასტრო გეგმაზე 01/2; 02/5; 03/1; 04/1; 05/1; 06/1; 07/1; 08/1 და 09/1 ნომრით არის აღნიშნული. მასთან სამანქანო მისასვლელი გზა არსებობს, რაც წარმოდგენილია დემონტაჟის პროექტის გენგეგმაზე. დასაშლელ სამუშაოთა წარმართვა სასურველია ძირითადად ხელით და საავტომობილო ამწის მეშვეობით, რაც არ გამოიწვევს მომიჯნავეთ განთავსებულ შენობებზე კონსტრუქციული დაზიანებას. დემონტაჟის პროექტი დამუშავებულია დამოუკიდებლად და სამშენებლო გრაფიკში ასახულია ყველა ობიექტის სადემონტაჟო ქმედებები.

## დემონტაჟის სამუშაოების ეტაპები

1. **ტერიტორიის შემოღობვა**
2. **ფარდულების დაშლა**
3. **შენობის კარფანჯრების მოხსნა**
4. **შენობის სახურავის დაშლა**
5. **შენობის შიდა ტიხრების და კედლების დაშლა**
6. **საწვავის რეზერუარების და საძირკვლების დაშლა**
7. **ტერიტორიის დასუფთავება**

დაშლილი სამშენებლო მასალებისა და ნაგვის დასატვირთად გამოყენებულ იქნას თვითმცლელ ავტოტრანსპორტი. უბანი ხასიათდება შემდეგი კლიმატური და სეისმური ფაქტორებით: ქარის დაწოლა - 85კგმ$^2$; თოვლის საფარის წონა - 50კგმ$^2$, დასაშლელი სამუშაოების წარმოების პერიოდში დროებითი ღობის ფარგლებში უნდა მოხდეს გადარჩენული მასალა-ნაკეთობების (აგურის, ხის, მასალის და სხვა.) დაშტაბელება. სამშენებლო ნარჩენებისა და ნაგვის გატანა ნაყარში გათვალისწინებულია თვითმცლელი ავტოტრანსპორტით. მათი ნუსხა მოყვანილია ცხრილში მომდევნო ფურცელზე. სამუშაოთა წარმოების დროს აუცილებელია შრომის უსაფრთხოების წესების დაცვა, აგრეთვე შენობის დაშლის დროს სელიტებურ ზონაში მტვრის გაფანტვისაგან დამცავი ღონისძიებების უზრუნველყოფა. შენობების დაშლის სამუშაოები აუცილებელია წარიმართოს შორმის ტექნიკური უსაფრთხოების ინჟინრის მეთვალყურეობის ქვეშ. სამშენებლო მოედანზე შექმნილი უნდა იქნას შრომუის უსაფრხოების ჟურნალი. დაშლის სამუშაოებზე დამკვეთის მიერ დადგენილია გეგმიური ხანგრძლივობა 6 თვის პერიოდში.

# შენობის დასაშლელ სამუშაოთა წარმოების პროექტის შესადგენი ნორმატივები

- საქართველოს ორგანული კანონი " შრომის უსაფრთხოების შესახებ".
- საქართველოს ორგანული კანონი " შრომის კოდექსი"
- ტექნიკური რეგლამენტი 477. "სიმაღლეზე მუშაობის უსაფრთხოების მოთხოვნების შესახებ".
- საქართველოს მთავრობის 27.05.2014წ. დადგენილება 361 "ტექნიკური რეგლამენტი მშენებლობის უსაფრთხოების შესახებ".
- თექნიკური რეგლამენტი" შენობა-ნაგებობის უსაფრთხოების წესები" დამტკიცებულია საქართველოს მტავრობის 20.01.2016წ.41 დადგენილება.
- საქართველოს ოკუპირებული ტერიტორიებიდან დევნილთა შრომის, ჯამრთელობისა და სოციალური დაცვის მინისტრის ბრძანება "სამუშაო დროის აღრიცხვის ფორმისა და მისი წარმოების წესის დამტკიცების თაობაზე". (ქ. თბილისი).
- საქართველოს ოკუპირებული ტერიტორიებიდან დევნილთა შრომის, ჯამრთელობის და სოციალური დაცვის მინისტრის №01-15/ნ ბრძანება "სამუშაო სივრცეში რისკის შეფასების წესის დამტკიცების თაობაზე". (ქ.თბილისი. ცვლილება 01-21/ნ).
- საქართველოს მთავრობის №429 დადგენილება ტექნიკური რეგლამენტი "ამწე მოწყობილობების მოწყობისა და უსაფრთხო ექსპლუატაციის შესახებ ტექნიკური რეგლამენტის დამტკიცების თაობაზე".
- საქართველოს შრომის, ჯამრთელობისა და სოციალური დაცვის მინისტრის ბრძანება №127/ნ (2003 წლის 6 ივნისი ქ.თბილისი). "საქართველოს ტერიტორიის სანიტარული დაცვის წესების დამტკიცების შესახებ".
- საქართველოს მთავრობის №370 დადგენილება (2015წლის 23 ივლისი ქ.თბილისი). "სახანძრო უსაფრთხოების წესებისა და პირობების შესახებ ტექნიკური რეგლამენტის დამტკიცების თაობაზე".
- საქართველოს მთავრობის დადგენილება №17 "გარემოს დაცვითი ტექნიკურირეგლამენტი დამტკიცების თაობაზე".
- საქართველოს მთავრობის №457 დადგენილება (2022 წლის 16

სექტემბერი ქ.თბილისი). "სამუშაო სივრცეში უსაფრთხოების ან/და ჯამრთელობის დაცვასთან დაკავშირებული ნიშნების განთავსების მინიმალური მოთხოვნები". (დადგენილების ამოქმედების ვადა- 2023 წლის 1 იანვარი).

- საქართველოს მთავრობის №590 დადგენილება (2022წლის 23 დეკემბერი ქ.თბილისი). "ტექნიკური რეგლამენტის – სამუშაო სივრცეში ინდივიდუალური დაცვის საშუალებების გამოყენებისას უსაფრთხოებისა და ჯამრთელობის დაცვასთან დაკავშირებული მინიმალური მოთხოვნების დამტკიცების თაობაზე".

## დასაშლელი ობიექტის დახასიათება

სადემონტაჟო შენობა ერთ, ორ და ხუთ სართულიანია. კედლები აგურით, ტუფის ბლოკით და სააშენებლო ბლოკით არის ამუყვანილი. შენობების საძირკვლები სხვადასხვა ტიპისს. ასევე გადახურვა სხვადასხვა ტიპისაა მაგ. რკინა-ბეტონის ფილა, ორ ქანობიანი ხის სანინვნივე კოჭებზე, დაფარული საბურველით.

## მითითებები სამუშაოთა წარმოების თაობაზე

როგორც აღნიშნა დასაშლელი სამუშაოების წარმართვა უნდა მოხდეს ძირითადად ხელით და საავტომობილო ამწის გამოყენებით.

სამუშაოები იწყება სახურავის მოხსნით. მოხსნილი მასალები გასუფთავდეს, გაიწმინდოს, დახარისხდეს და შტაბელებად დაეწყოს დროებითი ღობის ფარგლებში.

# დაშლის ხანგრძლივობის შესახებ

შენობა-ნაგებობების დაშლა დამკვეთის მიერ განსაზღვრულია 6 თვის ვადაში.

გეგმიურად დადგენილი ხანგრძლივობის დაცვა შენობების დაშლაზე 6 თვის პერიოდში შესაძლებელია უწყვეტი ფინანსირების პერიოდში, რასაც ხელი უნდა შეუწყოს ქალაქ თბილისი ზომიერმა კლიმატურმა პირობებმაც.

სამუშაოთა შესრულების ვადების დაცვა უწყვეტ ფინანსირებაზეა დამოკიდებული, რაც უნდა გაითვალისწინოს დამკვეთმა.

# სამშენებლო მანქანა-მექანიზმების, დანადგარებისა და ინსტრუმენტების ჩამონათვალი

| № | დასახელება | მარკა | რაოდენ. ცალი |
|---|---|---|---|
| 1 | 2 | 3 | 4 |
| 1 | თვითმცლელი ძარიანი და სპეც-დანიშნულების ავტოტრანსპორტი სამშენებლო ტვირთის გადასატანად | სხვადასხვა | 4 |
| 2 | გადასატანი კომპრესორი | სო-48 | 3 |
| 3 | ელექტროშესადუღებელი საჭრელი აგრეგატი | კომპ. | 3 |
| 4 | ავტოკენური შედუღების და ჭრის აპარატი | კომპ. პკუ-35 | 3 |
| 5 | ლითონის სახარაჩო სექციები 100 მ$^2$ ფართობისათვის და სიმაღლით 7მ. | კომპ. | 3 |
| 6 | საავტომობილო ამწე | - | 1 |
| 7 | ხელის ელექტრო პნევმატური ჩაქუჩი | კომპ. | 4 |

# მომუშავეთა შორის უსაფრთხოების წესების დაცვის თაობაზე

სადემონტაჟო სამუშაოების დაწყებამდე შრომის სერტიფიცირებული უსაფრთხოების სპეციალისტის მიერ მოხდეს საფრთხეებიას იდენტიფიცირება, რისკების შეფასება და პრევენციული ზომების შემუშავება.

მომუშავეთა შრომის უსაფრთხოების პირობების დაცვა შენობათა სამშენებო ცალკეულ ეტაპებზე აუცილებელია სნ და წ III-4-80* "უსაფრთხოების ტექნიკა მშენებლობაზე" და სხვა ნორმატულ-საკანონმდებლო დოკუმენტების შესაბამისობით. მათგან ყურადღებას გამახვილებთ შემდეგზე:

სამუშაო ადგილები მუშაობის პირობებისა და ტექნოლოგიურობის გათვალისწინებით უზრუნველყოფილი უნდა იყოს კოლექტიური დაცვისა და სიგნალიზაციის საშუალებით.

ელექტრო უსაფრთხოების წესები ჩამოყალიბებულია სახელმწიფო სტანდარტში 12.013-88 ელექტრო კარადა ყოველთვის უნდა იყოს ჩაკეტილ მდგომარეობაში, ელექტრო კაბელები, ელექრტო სადენები და ელექტრო მოწყობილობები კი უნდა იმყოფებოდეს იზოლირებულ მდგომარეობაში. "გაშიშვლებული სადენების გამოყენება აკრძალულია სამუშაო გარემოში".

ელექტრო საწევლას მუშაობის პერიობში დაუშვებელია უცხო პირთა, დაუსაქმებელ მუშა-მომსახურეთა ყოფნა, სამშემებლო გენგეგმაზე შემოფარგლული ელექტროსაწევლას მოქმედების სახიფათო ზონის ფარგლებში.

ღამის პერიოდში აუცილებლად უნდა განთავსდეს უსაფრთხოების ზონის აღმნიშვნელი ფირნიშები და განათდეს.

სამუშაოთა უწყვეტობისა და ტექნოლოგიურობის, აგრეთვე შრომის უსაფრთხოების უზრუნველყოფად აუცილებელია სადემონტაჟო ცხრილში მოცემული და ჩვენს მიერ რეკომენდირებული მანქანა-მექანიზმებით, ინსტრუმენტებითა და დანადგარ-სამარჯვეებით აღჭურვა. ცხადია შესაძლებელია მათი შეცვლაც უფრო თანამედროვეთი.

სამუშაო ოპერაციების განმახორციელებელი მუშაკები/დასაქმებულები არჭურვილნი უნდა იყვნენ ინდივიდუალური დაცვის საშუალებებით (ჩაფხუტები, დამცავი ქამრები, სპეც ფეხსაცმელი, დამცავი სათვალეები, სამშენებლო რესპერატორები, ხმაურდამხშობი საყურეები, დამცავი ხელთათმანები) საქართველოს მთავრობის №590 დადგენილების შესაბამისად.

დაუშვებელია მანქანების, ხელსაწყოებისა და მოწყობილობების დატოვება ჩართულ მდგომარეობაში ზედამხედველობის გარეშე. ცხადია მათი ტექნიკური მომსახურეობაც უნდა მოხდეს ძრავის გამორთვის შემდეგ. ლითონის ელემენტების ჩაჭრას ელექტრო ან აიროვანი აპარატებით 5 მეტრის რადიუსში ფართობები უნდა გავანთავისუფლოთ წვადიმასალებისაგან, ხოლო 10 მეტრის რადიუსში ასაფეთქებელი (მაგალითად ჟანგბადის ბალონები) მასალებისაგან სამშენებლო სამუშაოებზე დასაქმებულია ყველა მუშაკმა (როგორც მუშამ, ასევე მოსამსახურემ) უნდა შეისწავლოს შრომის უსაფრთხოების წესები, გაიაროს ინსტრუქტაჟი, ჩააბაროს გამოცდა სპეციალურ ჟურნალში ხელმოწერის დაფიქსირებით.

# ბუნების დაცვითი და ჰაერის დაბინძურების საწინააღმდეგო ღონისძიებები

შენობა-ნაგებობები მდებარეობს ქ.თბილისის საგარეუბნო განაშენიანებაში. აღნიშნულის გამო აუცილებელია შენობის მშენებლობის პერიოდში შემდეგი ღონისძიებების დაცვა.

გარემოს დაცვის სამსახურის ნებართვის გარეშე იკრძალება მრავალწლიანი ხეებისა და ნარგავების მოჭრა, ამოძირკვა ან განადგურება.

მონოლითური რკინა-ბეტონის, კედლების, ტიხრების, იატაკის მშენებლობის პროცესში მოსალოდნელია მტვრის გაფანტვა გარე სივრცეში, რის გამოც შენობას უნდა ჩამოეფაროს ფარდა ანდა სამუშაოები განხოციელდეს დახურულ სივრცეში ვენტილაციის მოწყობით.

იკრძალება სამშენებლო ნაგვისა და ნარჩენების ღია წესით გადატანა და ჩამოყრა. სასურველია სამშენებლო ნაგვის პირდაპირ თვითმცლელი მანქანების ძარებში ჩაყრა. დიდი ზომის სამშენებლო ნარჩენები ან მოხსნილი ნაკეთობები უნდა ჩამოვუშვათ ამწის საშუალებით. აქაც სასურველია მაშინვე მოხდეს მათი ავტომანქანების ძარებში ჩატვირთვა და ნაგავსაყრელზე ან დამკვეთის მიერ მითითებულ ადგილზე მიტანა შესაბამისი სამსახურებთან შეთანხმების შემდეგ.

დაუშვებელია არსებული საკანალიზაციო ჭების დანაგვიანება სამშენებლო ნარცენებით. ასევე დაუშვებელია ამოსახაპი ორმოების მოწყობა. ინვენტარული საყოფაცხოვრებო ვაგონეტიდან საკანალიზაციო ჩადინება უნდა მოეწყოს უშუალოდ საქალაქო საკანალიზაციო წებში. გენგეგმაზე მათ მოსაწყობად მითითებული ადგილები შესაძლებელია შეიცვალოს საკანალიზაციო ჭების სიახლოვეს მათი განთავსებით ელექტრო საწეველას მოქმედების სახიფათო ზონების საზღვრების გათვალისწინებით. სამშენებლო ნაგვის ტრანსპორტირება ფხვიერ მდგომარეობაში რეკომენდირებული არ არის. ავტომანქანების ძარებში ჩატვირთვის შემდეგ მათი ზედაპირი დაინამოს.

მიწის (უძრავი ქონების) საკადასტრო კოდი **N 01.11.04.026.148**

# ამონაწერი საჯარო რეესტრიდან

**განცხადების რეგისტრაცია**
**N 892023141489 - 17/10/2023 17:26:02**

**მომზადების თარიღი**
**23/10/2023 09:27:52**

## საკუთრების განყოფილება

| ზონა | სექტორი | კვარტალი | ნაკვეთი |
|---|---|---|---|
| თბილისი | გლდანი | | |
| **01** | **11** | **04** | **026/148** |

**მისამართი: ქალაქი თბილისი, დავით გურამიშვილის გამზირი, N 192, ქალაქი თბილისი, დავით გურამიშვილის გამზირი, N 194, ქალაქი თბილისი , გამზირი გურამიშვილი , N 76 , მიმდებარედ, ქალაქი თბილისი , გურამიშვილის გამზირი N75-ის მიმდებარედ**

**ნაკვეთის საკუთრების ტიპი:** საკუთრება

**ნაკვეთის დანიშნულება:** არასასოფლო სამეურნეო

**დაზუსტებული ფართობი:** 6051.00 კვ.მ.

ნაკვეთის წინა ნომერი:**01.11.04.026.089; 01.11.04.026.088; 01.11.04.026.130; 01.11.04.026.092; 01.11.04.026.015; 01.11.04.026.016; 01.11.04.026.122;**

**შენობა-ნაგებობის ჩამონათვალი:** N1 საერთო ფართით 670.49 კვ.მ. N2 საერთო ფართით 1309.32 კვ.მ. N3 საერთო ფართით 337.25 კვ.მ., N4 საერთო ფართით 99.18 კვ.მ., N5, N6; N7 საერთო ფართით 39 კვ.მ. N8 საერთო ფართით 48.75 კვ.მ. N9

## მესაკუთრის განყოფილება

**განცხადების რეგისტრაცია : ნომერი 882019743796 , თარიღი 11/09/2019 09:36:24**
**უფლების რეგისტრაცია: თარიღი 11/09/2019**

**უფლების დამადასტურებელი დოკუმენტი:**

- უძრავი ნივთი ნასყიდობის ხელშეკრულება , დამოწმების თარიღი:11/09/2019 , საქართველოს იუსტიციის სამინისტროს საჯარო რეესტრის ეროვნული სააგენტო
- უძრავი ქონების ნასყიდობის ხელშეკრულება , დამოწმების თარიღი:11/09/2019 , საქართველოს იუსტიციის სამინისტროს საჯარო რეესტრის ეროვნული სააგენტო
- შპს "იმედი 2"-ის დამფუძნებლის გადაწყვეტილება N191264056 , დამოწმების თარიღი:16/10/2019 ,ნოტარიუსი ლ. გზირიშვილი
- ქ. თბილისის არქიტექტურისა და ქალაქის პერსპექტიული განვითარების საქმეთა დეპარტამენტის მიერ 1999 წლის 1 დეკემბერს გაცემული მიწის ნაკვეთის გეგმა.
- შპს "იმედი 2"-ის დამფუძნებლის გადაწყვეტილება N191264056 , დამოწმების თარიღი:16/10/2019 ,ნოტარიუსი ლ. გზირიშვილი
- ქ. თბილისის მუნიციპალიტეტის კაბინეტის 1995 წლის 8 სექტემბრის N20.33.986 დადგენილება.
- ქ. თბილისის გლდანი-ნაძალადევის რაიონული სასამართლოს 2000 წლის 12 ივნისის N2/737 გადაწყვეტილება.
- სანოტარო წესით 2001 წლის 5 ოქტომბერს დამოწმებული ხელშეკრულება მიწის ნაკვეთის გამიჯვნის შესახებ. (რეგისტრირებულია რეესტრში N3-3405, ნოტარიუსი მ. რაზმაძე).
- შპს "ალკოჰოლიანი სასმელების სამეცნიერო-ტექნიკური ცენტრი" "-ის დამფუძნებლის გადაწყვეტილება N191264074, დამოწმების თარიღი:16/10/2019 ,ნოტარიუსი ლ. გზირიშვილი
- სანოტარო წესით 2001 წლის 24 სექტემბერს დამოწმებული ნასყიდობის ხელშეკრულება (რეესტრის N2ნ-384; ნოტარიუსი მ. რაზმაძე).

**მესაკუთრეები:**
**შპს "იმედი 2"** , ID ნომერი:200015107

**მესაკუთრე:**
**შპს "იმედი 2"**

**აღწერა:**

## იპოთეკა

**საგადასახადო გირავნობა:**

**რეგისტრირებული არ არის**

## შეზღუდული სარგებლობა

**განცხადების რეგისტრაციის ნომერი 882011219718 თარიღი 11/05/2011 15:48:22**

მიწის ნაკვეთზე ფართით 70 კვ.მ. ვრცელდება სერვიტუტის უფლება;

**წერილი , N06-8/5021 , გაფორმების თარიღი:10/05/2011 ,სსიპ " ქონების მართვის სააგენტო" ,**

**უფლების რეგისტრაცია: თარიღი 16/05/2011**

## ვალდებულება

**განცხადების რეგისტრაციის ნომერი 882012022824 თარიღი 18/01/2012 19:06:05**

**გამყიდველი: ქ. თბილისის თვითმმართველი ერთეული;**
საგანი:მიწის-ნაკვეთი ფართით 70.00 კვ.მ.;
(შეზღუდვა - მშენებლობის უფლების გარეშე);

**საკუთრების დამადასტურებელი მოწმობა N665 , დამოწმების თარიღი:18/01/2012 , ქალაქ თბილისის მერიის საჯარო სამართლის იურიდიული პირი ქონების მართვის სააგენტო,**

**უფლების რეგისტრაცია: თარიღი 24/01/2012**

**აუქციონში გამარჯვების დამადასტურებელი ოქმი (ადმინისტრაციული დაპირება) Nე 35-13-820 , დამოწმების თარიღი:19/07/2011 , ქალაქ თბილისის მერიის საჯარო სამართლის იურიდიული პირი ქონების მართვის სააგენტო,**

**ყადაღა/აკრძალვა:**

**რეგისტრირებული არ არის**

**მოვალეთა რეესტრი:**

**რეგისტრირებული არ არის**

"ფიზიკური პირის მიერ 2 წლამდე ვადით საკუთრებაში არსებული მატერიალური აქტივის რეალიზაციისას, აგრეთვე საგადასახადო წლის განმავლობაში 1000 ლარის ან მეტი ღირებულების ქონების საჩუქრად მიღებისას საშემოსავლო გადასახადი გადახდას ექვემდებარება საანგარიშო წლის მომდევნო წლის 1 აპრილამდე, რის შესახებაც აღნიშნული ფიზიკური პირი იმავე ვადაში წარუდგენს ლეკლარაციას საგადასახადო ორგანოს. აღნიშნული ვალდებულების შეუსრულებლობა წარმოადგენს საგადასახადო სამართალდარღვევას, რაც იწვევს პასუხისმგებლობას საქართველოს საგადასახადო კოდექსის XVIII თავის მიხედვით."

- დოკუმენტის ნამდვილობის გადამოწმება შესაძლებელია საჯარო რეესტრის ეროვნული სააგენტოს ოფიციალურ ვებ–გვერდზე www.napr.gov.ge;
- ამონაწერის მიღება შესაძლებელია ვებ–გვერდზე www.napr.gov.ge, ნებისმიერ ტერიტორიულ სარეგისტრაციო სამსახურში, იუსტიციის სახლებსა და სააგენტოს ავტორიზებულ პირებთან;
- ამონაწერში ტექნიკური ხარვეზის აღმოჩენის შემთხვევაში დაგვიკავშირდით: 2 405405 ან პირადად შეავსეთ განაცხადი ვებ–გვერდზე;
- კონსულტაციის მიღება შესაძლებელია იუსტიციის სახლის ცხელ ხაზზე 2 405405;
- საჯარო რეესტრის თანამშრომელთა მხრიდან უკანონო ქმედების შემთხვევაში დაგვიკავშირდით ცხელ ხაზზე: 2 405405
- თქვენთვის საინტერესო ნებისმიერ საკითხთან დაკავშირებით მოგვწერეთ ელ-ფოსტით: info@napr.gov.ge

# საკადასტრო გეგმა

**საჯარო რეესტრის ეროვნული სააგენტო**

| | | | |
|---|---|---|---|
| საკადასტრო კოდი: | **01.11.04.026.148** | ნაკვეთის დანიშნულება: | **არასასოფლო სამეურნეო** |
| განცხადების ნომერი: | **882020172420** | ფართობი: | **6051 კვ.მ (WGS 84 / UTM zone 38N)** |
| მომზადების თარიღი: | **09/03/2020** | ვალდებულების ფართობი : | **70 კვ.მ (WGS 84 / UTM zone 38N)** |

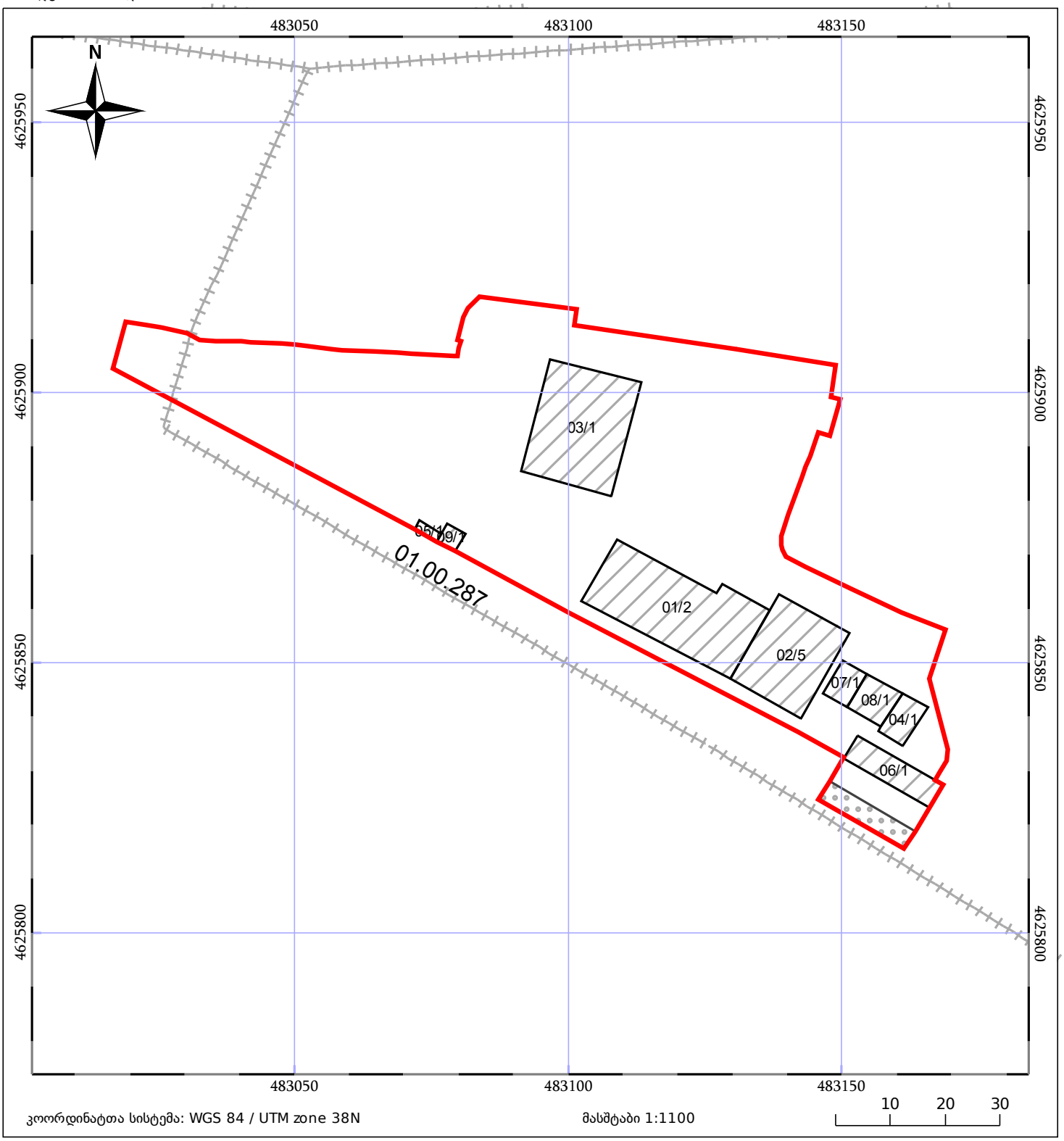


05/25 მშენებარე ნაგებობა

05/25 შენობა/ნაგებობა

ტყის ფონდი

ნაკვეთის საკადასტრო საზღვარი

ხაზობრივი ნაგებობა

ვალდებულება


01/2
30/04/2024


01/2
30/04/2024

| | | | |
|---|---|---|---|
| | | | |
| | | | |
| | | | |


01/2
30/04/2024


01/2
30/04/2024

| | |
|---|---|
| | |
| | |
| | |


30/04/2024
01/2


30/04/2024
01/2

| | | |
|---|---|---|
| | | |
| | | |
| | | |


30/04/2024
02/5

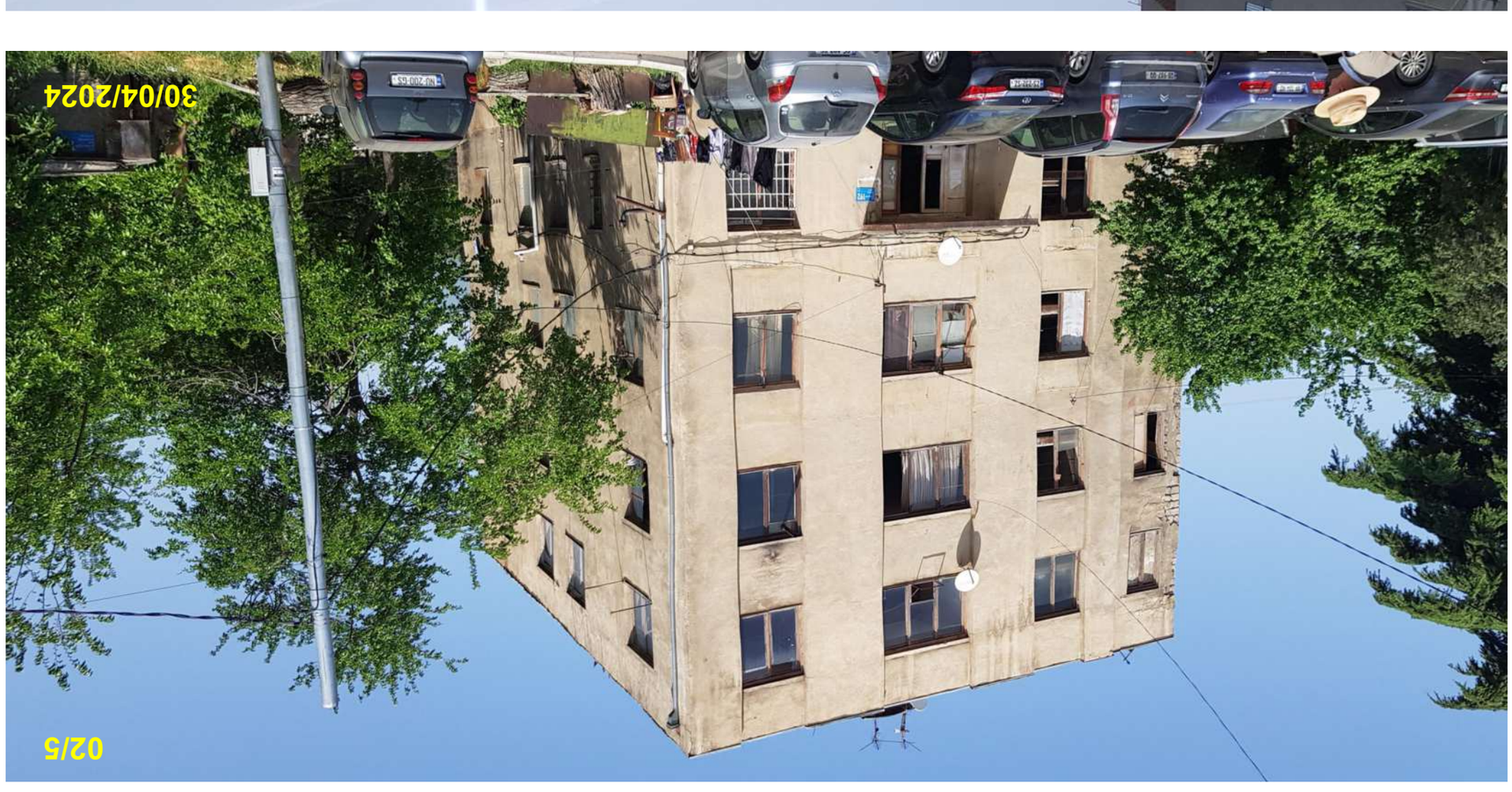
30/04/2024
02/5

| | | | |
|---|---|---|---|
| | | | |
| | | | |
| | | | |







**A-3**

ექსპლიკაცია

პიროგითი ნიშნები

| | | |
|---|---|---|
| დირექტორი | | |
| შეასრულა | | ვ. მაისაშვილი |
| | | |
| | | |
| | | |
| | | |

ქ.თბილისი, დავით ბურჯანაძის ბაგრატიონის №192, ქ.თბილისი, დავით ბურჯანაძის ბაგრატიონის №194, ქ.თბილისი, დავით ბურჯანაძის ბაგრატიონის №76, ქ.თბილისი, დავით ბურჯანაძის ბაგრატიონის №75, მიმდებარედ ს.კ. 01.11.04.026.148

2024წ.

| | | | |
|---|---|---|---|
| დემონტაჟის ორგანიზაციის პროექტი | სტადია | ფურ-ლი | სულ |
| | მ.ო. | | |

არსებული სიტუაციის ფოტომასალა




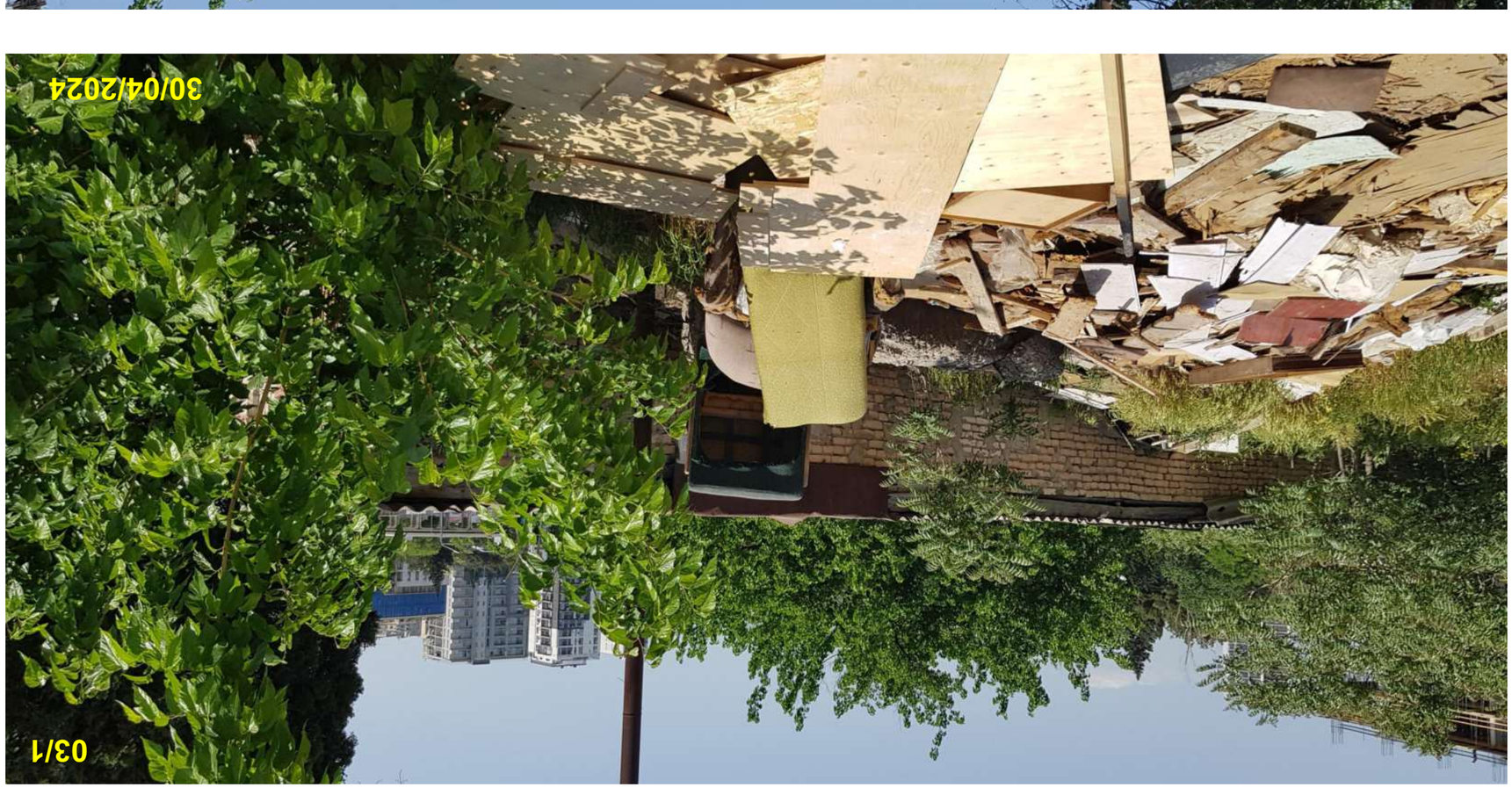


| | | | |
|---|---|---|---|
| Арх. № | Подпись и дата | Инв. № подл. | Взам. инв. № |
| Изм. | Кол. уч. | Лист | № док. |
| Разраб. | | | |
| Пров. | | | |
| Т. контр. | | | |
| Н. контр. | | | |
| ГИП | | | |
| Согласовано | | | |
| Инв. № подл. | Подпись и дата | Взам. инв. № | |
| Копировал | | Формат А3 | |

| | | | |
|---|---|---|---|
| Разработано | | Стадия | Лист | Листов |
| | | Р | | |
| Проверено | | | | |
| Н. контр. | | | | |
| ГИП | | | | |

| | | | |
|---|---|---|---|


30/04/2024
03/1


30/04/2024
03/1

| | | | |
|---|---|---|---|
| | | | |
| | | | |
| | | | |


20/04/2024
04/1

| | | |
|---|---|---|
| | | |
| | | |
| | | |


30/04/2024
04/1

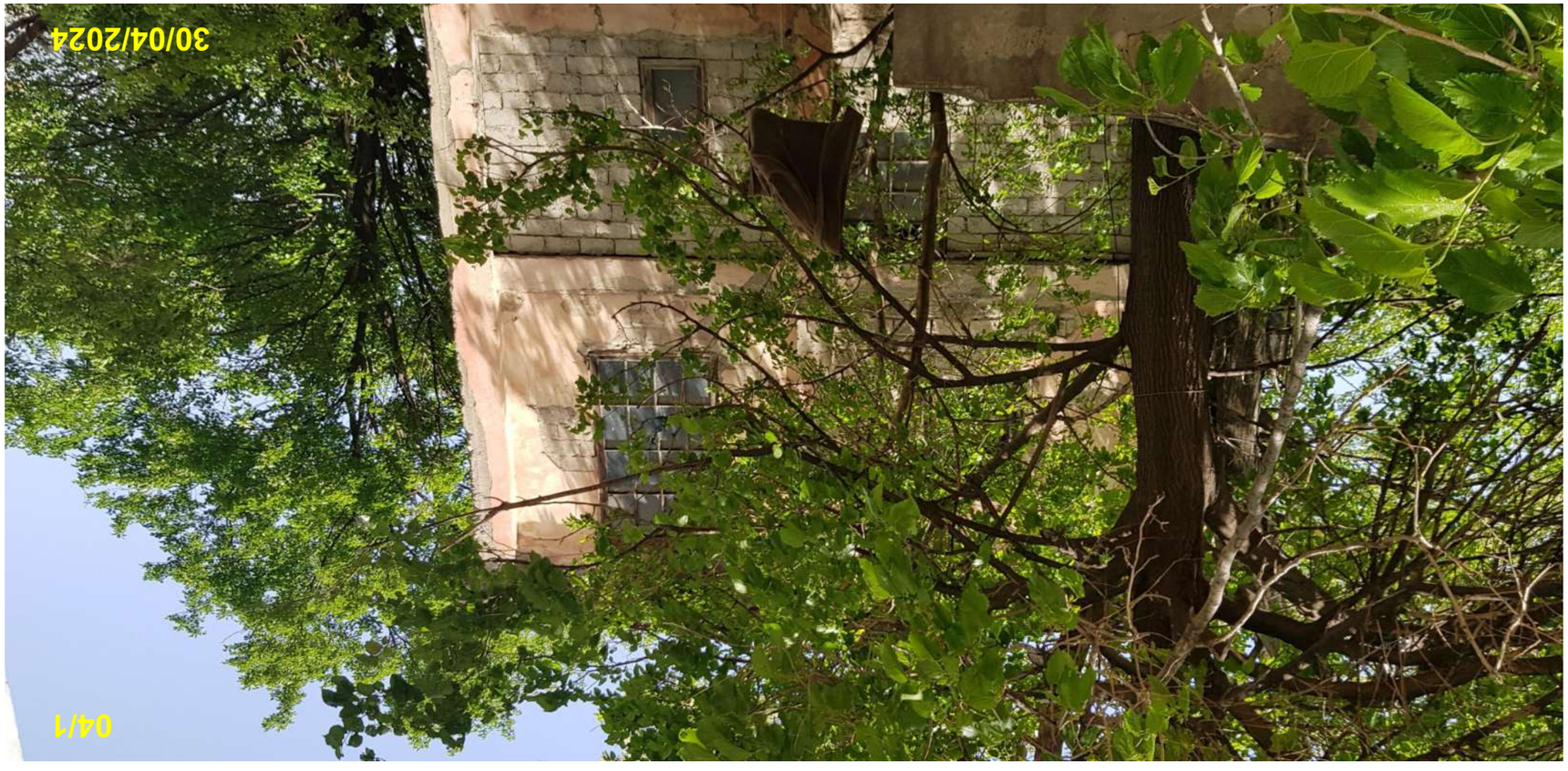
30/04/2024
04/1

| | | |
|---|---|---|
| | | |
| | | |
| | | |







**A-3**

ექსპლიკაცია

პიროგითი ნიშნები

| | | |
|---|---|---|
| დირექტორი | | |
| შეასრულა | | ვ. მაისაშვილი |
| | | |
| | | |
| | | |
| | | |

ქ.თბილისი, დავით აღმაშენებლის გამზირი №192, ქ.თბილისი, დავით აღმაშენებლის გამზირი №194, ქ.თბილისი, დავით აღმაშენებლის გამზირი №76, ქ.თბილისი, დავით აღმაშენებლის გამზირი №75, მიმდებარედ ს.კ. 01.11.04.026.148 — 2024წ.

| დემონტაჟის ორგანიზაციის პროექტი | სტადია | შურ-ლი | სულ |
|---|---|---|---|
| | მ.ო. | | |

არსებული სიტუაციის ფოტომასალა




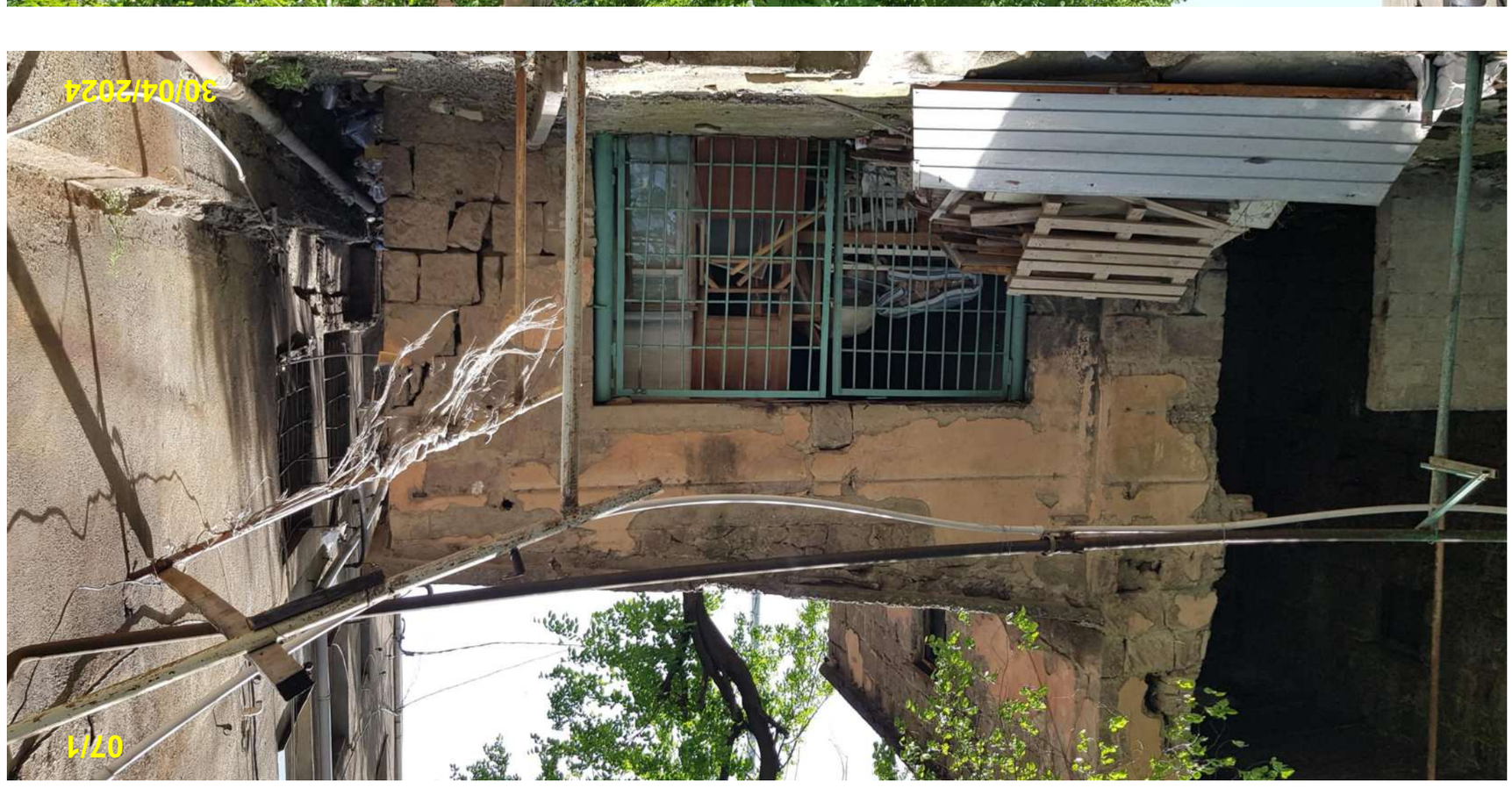


| | | | |
|---|---|---|---|
| ՀԱՄԱՁԱՅՆԱԿԱՆ ՄԱՍՆԱԿՑՈՒԹՅԱՆ ՏԱՐԱԾՔԻ ՀԱՏԱԿԱԳԾԱՅԻՆ ՊԼԱՆ | | | |
| ԱՇԽԱՏԱՆՔԱՅԻՆ ՄԱՍԻ ՀԱՏԱԿԱԳԾԱՅԻՆ ՊԼԱՆ | ԱԶ. | | |
| ՀԱՍԱՐԱԿԱԿԱՆ ՇԵՆՔԵՐԻ ՀԱՍՑԱՅԻՆ ՊԼԱՆ | ՀԱՍՑ-ՄՕ | ՀՀՄ | |
| ՀՀ, ԱՐԱՐԱԾՈՏՆԻ ՄԱՐԶ, ԱՐԱԳԱԾՈՏՆ ՀԱՄԱՅՆՔԻ ԱՐԱԳԱԾՈՏՆ ՔԱՂԱՔԻ ՀԱՍՑԵ ԹԻՎ 1 ՆԱՍՏԱՐԱՆԻ ՀՈՂԱՄԱՍ ԹԻՎ 1 ՀԱՍՑԵՈՒՄ ԳՏՆՎՈՂ ՀՈՂԱՄԱՍԵՐԻ ԱՌԱՆՁՆԱՑՎԱԾ ՀԱՏԱԿԱԳԾԱՅԻՆ ՊԼԱՆ | |




| | | |
|---|---|---|
| ᐯᑎᔑᔕᑐᓂᐤ | | |
| ᑎᑎᒪᓂᔑᓇ | ᐃ. ᐊᔑᑲᔨᑎᐃᐣ | |
| | | |
| | | |
| | | |
| | | |
| | | |
| | | |
| | | |
| ᔑᑎᔑᔨᑐᐃᐣ, ᔕᔨᐤᐣ ᑕᒋᔨᔑᐧᑎᐃᐣᑐᑲᑎ ᐃᔑᖅᑎᓂ Nᖄ192, ᔑᑎᔑᔨᑐᐃᐣ, ᔕᔨᐤᐣ ᑕᒋᔨᔑᐧᑎᐃᐣᑐᑲᑎ ᐃᔑᖅᑎᓂ Nᖄ194, ᔑᑎᔑᔨᑐᐃᐣ, ᔕᔨᐤᐣ ᑕᒋᔨᔑᐧᑎᐃᐣᑐᑲᑎ ᐃᔑᖅᑎᓂ N᙮76, ᐁᑎᔑᔨᑐᐃᐣ, ᔕᔨᐤᐣ ᑕᒋᔨᔑᐧᑎᐃᐣᑐᑲᑎ ᐃᔑᖅᑎᓂ N᙮75, ᐁᑎᔑᔨᑐᐃᐣ ᑲᒍᔕᐤᐣᔑᐧ ᑲᒍ. 01.11042026.148 | 2024᙮ | | |
| ᔕᑐᑕᑎᑲᔑᐧᐣ ᑲᑕᔑᐧᑎᐃᐣᑐᑲᑎ ᐃᔑᖅᑎᓂ | ᒪᑲᔕᐤᐃᔨ | ᐁᑎᒋᓂ-ᔕᑐ | ᑲᑎᒋ |
| ᔑᑎᔑᔨᑐᐃᐣ | ᐄ.ᑫ. | | |
| ᔕᑐᑕᑎᑲᔑᐧᐣ ᑲᑕᔑᐧᑎᐃᐣᑐᑲᑎ ᐃᔑᖅᑎᓂ | | | |


30/04/2024
05/1 09/1


30/04/2024
05/1 09/1

| | | | |
|---|---|---|---|
| | | | |
| | | | |
| | | | |

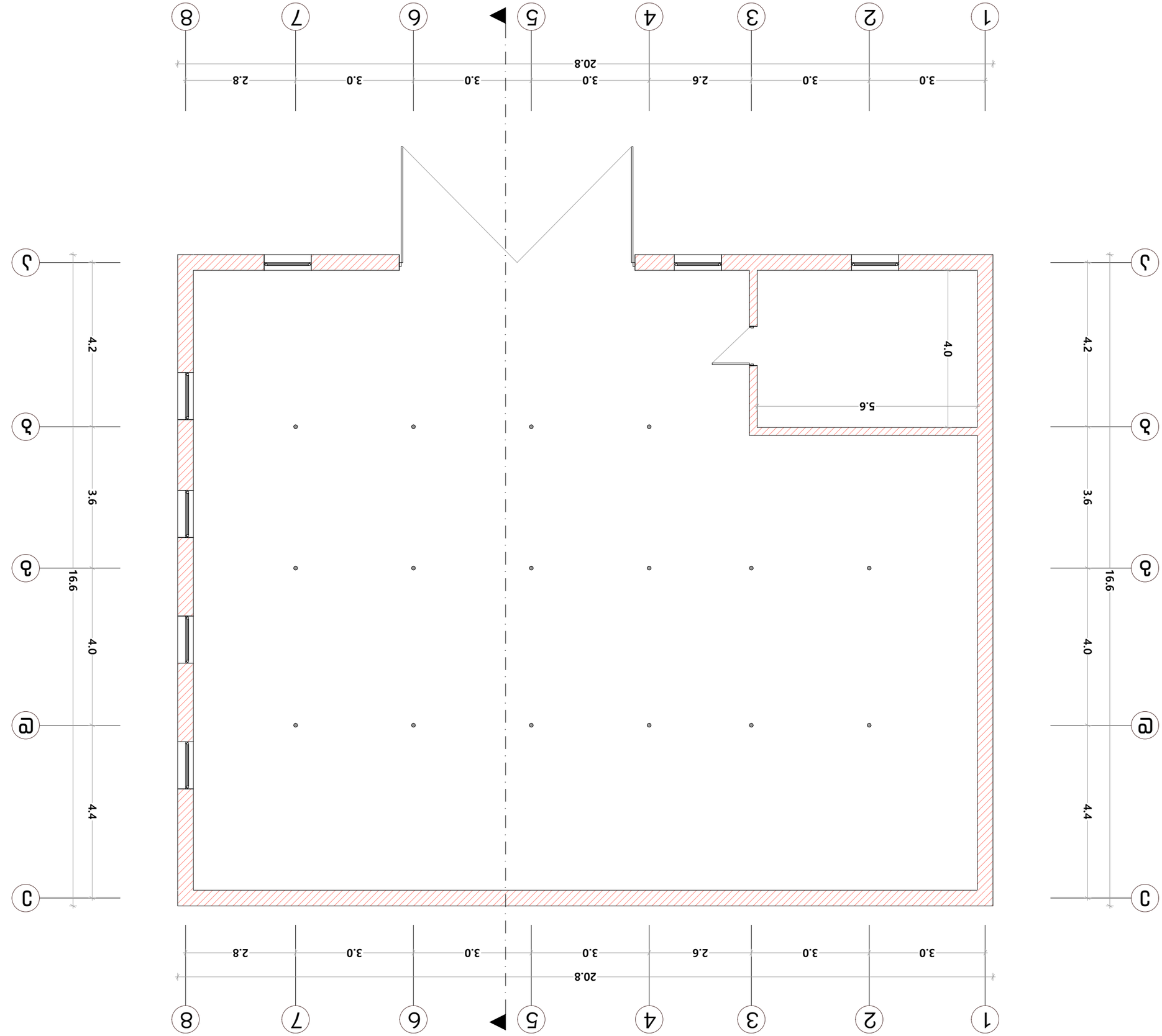


| | | |
|---|---|---|
| ҚОҒАЛҒАҚТЫҚ | | |
| ӘЗІЛЕҢДІҢ | Ә. ӘЗІЛБАЗАЛОҒЫ | |
| | | |
| | | |
| | | |
| | | |

| | | |
|---|---|---|
| ДОКУМЕНТ, ҚАЗІОІ ӘЗІЛЕҢДІҢ ЗАҢЫНА№192, ДОКУМЕНТ, ҚАЗІОІ ӘЗІЛЕҢДІҢ ЗАҢЫНА№194, ДОКУМЕНТ, ҚАЗІОІ ӘЗІЛЕҢДІҢ ЗАҢЫНА№76, ДОКУМЕНТ, ҚАЗІОІ ӘЗІЛЕҢДІҢ ЗАҢЫНА№75, ЭЛЕКТРОНДЫҚ ҚҰЖАТ БЖ. 01110402626148 | | 2024Ү. |
| ҚҰЛЫҚТАҒАН (ӨКІЛДІКТІҢ ЗАҢДЫ ТҰЛҒАНЫҢ АТЫ-ЖӨНІ | ЫҚШАМЫ | ТҰЛҒА |
| | | Ә.(Ө). |

ТАПСЫРЫС 03/1
ЗАҢ0ЖО

**А-3**

ЭЛЕКТРОНДЫҚ ҚҰЖАТ

ЗӨЛЕМЕЛІК ЖОБА

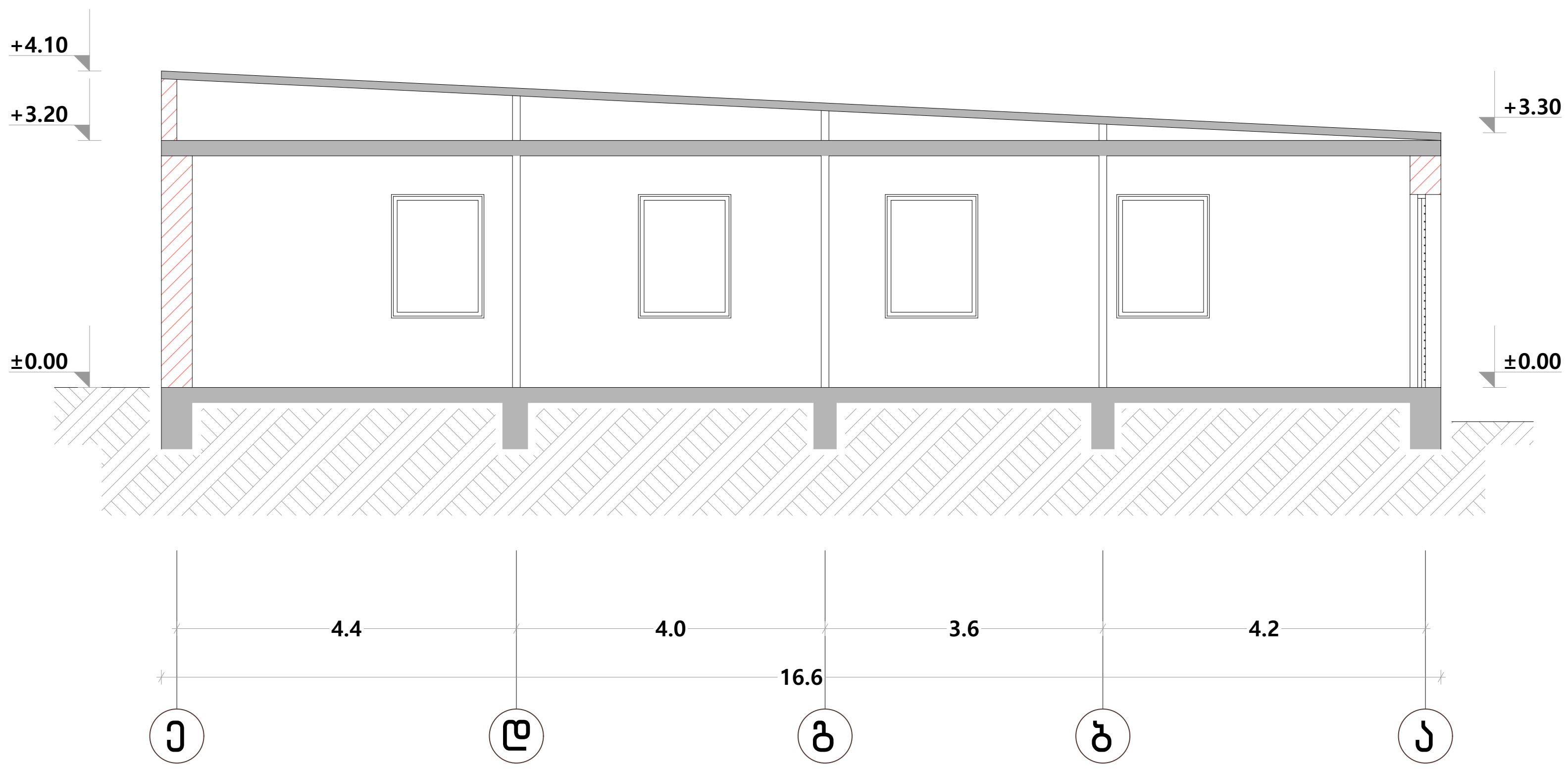


**A-3**

ექსპლიკაცია

პირობითი ნიშნები

| | | | |
|---|---|---|---|
| დირექტორი | | | |
| შეასრულა | | ვ. მაისაშვილი | |
| ქ.თბილისი, დავით გურამიშვილის გამზირი №192, ქ.თბილისი, დავით გურამიშვილის გამზირი №194, ქ.თბილისი, დავით გურამიშვილის გამზირი №76, ქ.თბილისი, დავით გურამიშვილის გამზირი №75, მიმდებარედ ს.კ. 01.11.04.026.148 | | 2024წ. | |
| დემონტაჟის ორგანიზაციის პროექტი | სტადია | ფურ-ლი | სულ |
| | მ.ო. | | |
| შენობა 03/1 ჭრილი | | | |

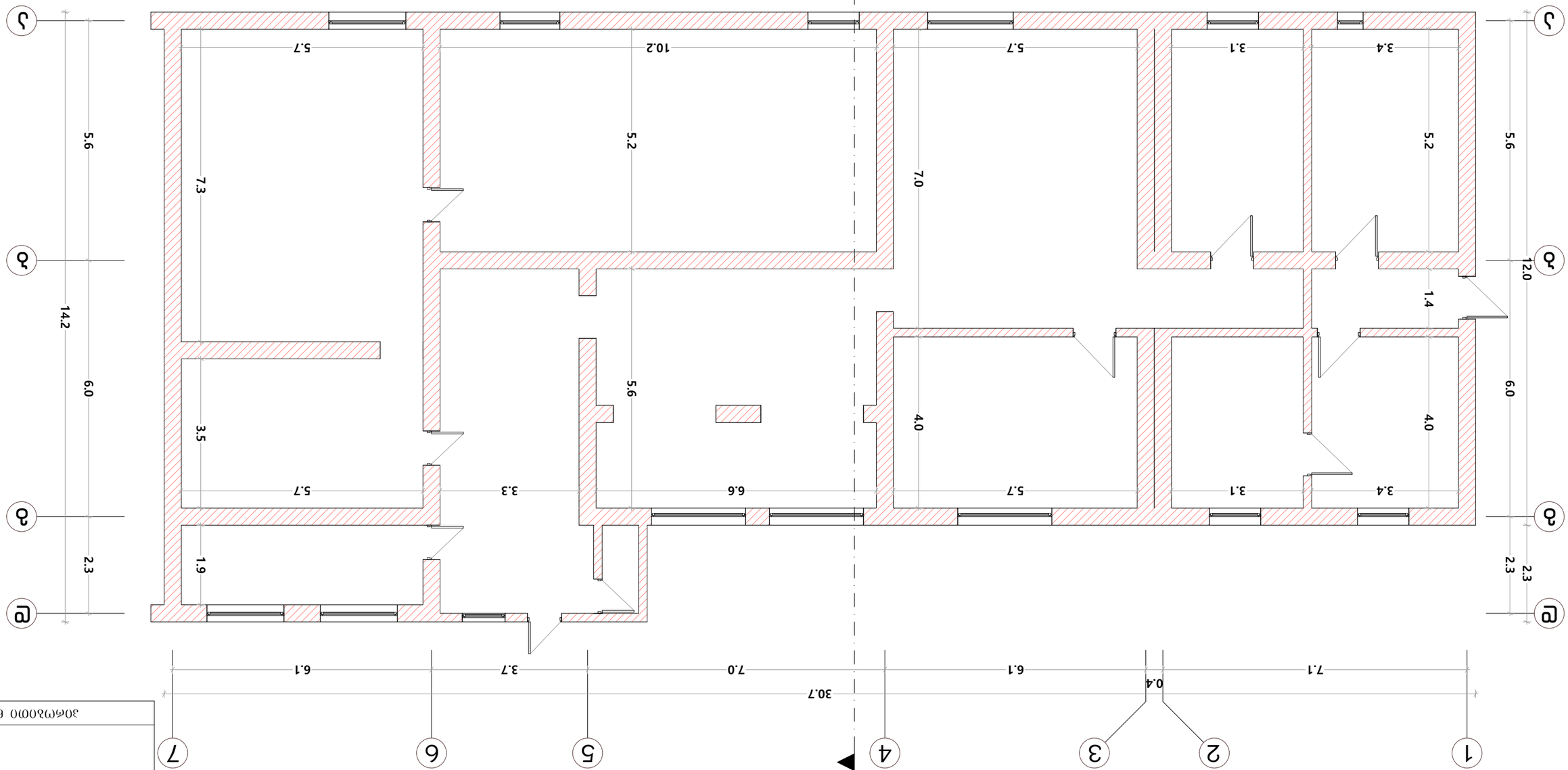


| | | |
|---|---|---|
| Ведомость рабочих чертежей основного комплекта | | |
| Главный архитектор проекта | | З. Азольская |
| | | |
| | | |
| | | |
| | | |
| | | |

Дом жилой. Участок 37 в 37 квартале. Кадастровый №192.
Дом жилой. Участок 37 в 37 квартале. Кадастровый №194.
Дом жилой. Участок 37 в 37 квартале. Кадастровый №76.
Дом жилой. Участок 37 в 37 квартале. Кадастровый №75.
Жилой район Б.З. 01.1104.026.148

2024г.

| | | | |
|---|---|---|---|
| Разработчик проекта (название, подпись, дата) | | Шифр | Лист |
| Главный инженер проекта | | | |
| | | Стадия | Листов |
| | | Р | 1 |

Здание 01/2
Жилое

| |
|---|
| А-3 |
| Генеральный план |
| |
| Экземпляр 60 |

**A-3**

ექსპლიკაცია

პირობითი ნიშნები

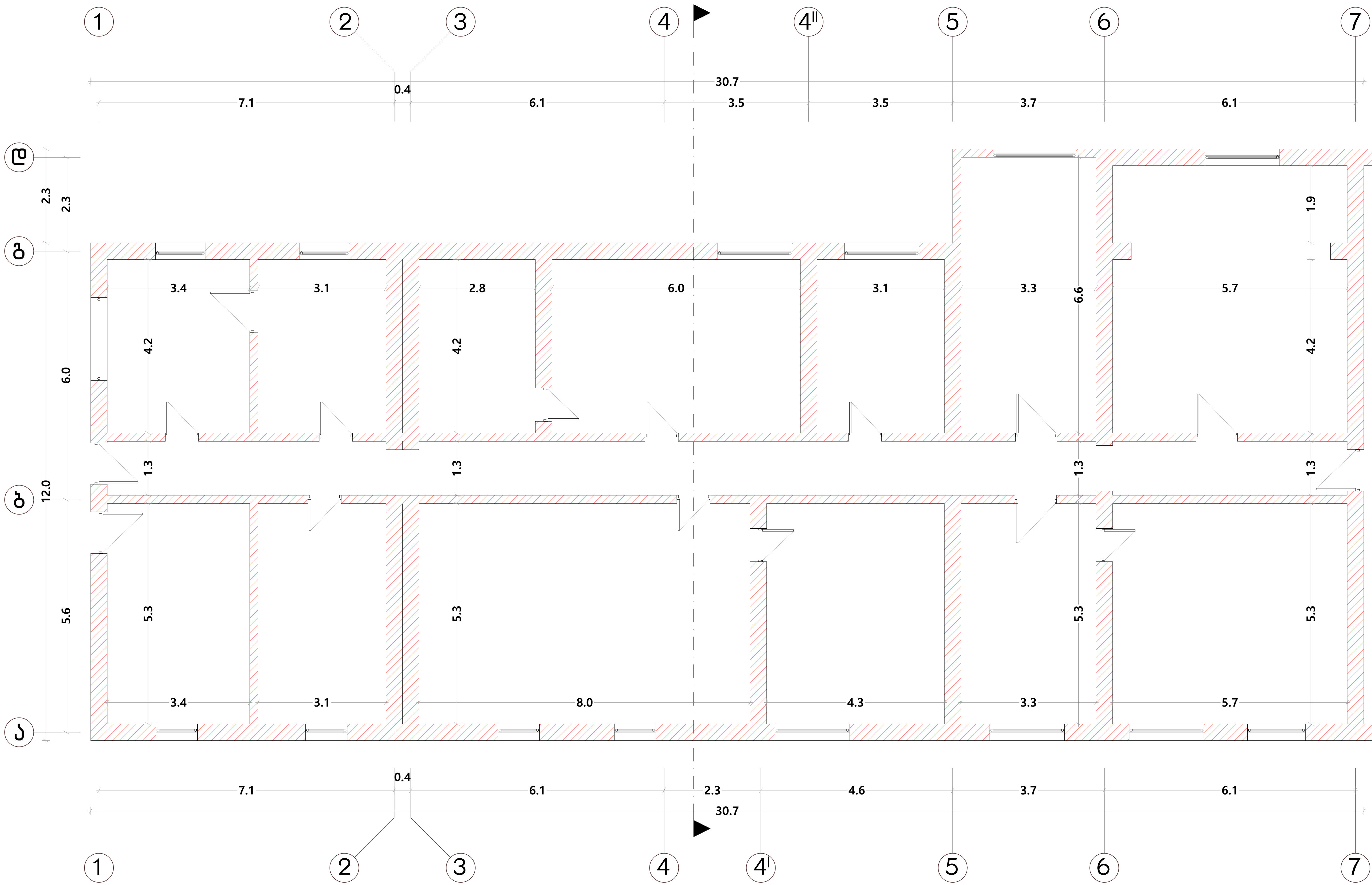


| | | |
|---|---|---|
| დირექტორი | | |
| შეასრულა | | ვ. მაისაშვილი |
| | | |
| | | |
| | | |

| | | | |
|---|---|---|---|
| ქ.თბილისი, დავით გურამიშვილის გამზირი №192,<br>ქ.თბილისი, დავით გურამიშვილის გამზირი №194,<br>ქ.თბილისი, დავით გურამიშვილის გამზირი №76,<br>ქ.თბილისი, დავით გურამიშვილის გამზირი №75,<br>მიმდებარედ ს.კ. 01.11.04.026.148 | 2024წ. | | |
| დემონტაჟის ორგანიზაციის პროექტი | სტადია | ფურ-ლი | სულ |
| | მ.ო. | | |
| შენობა 01/2<br>გეგმა | | | |

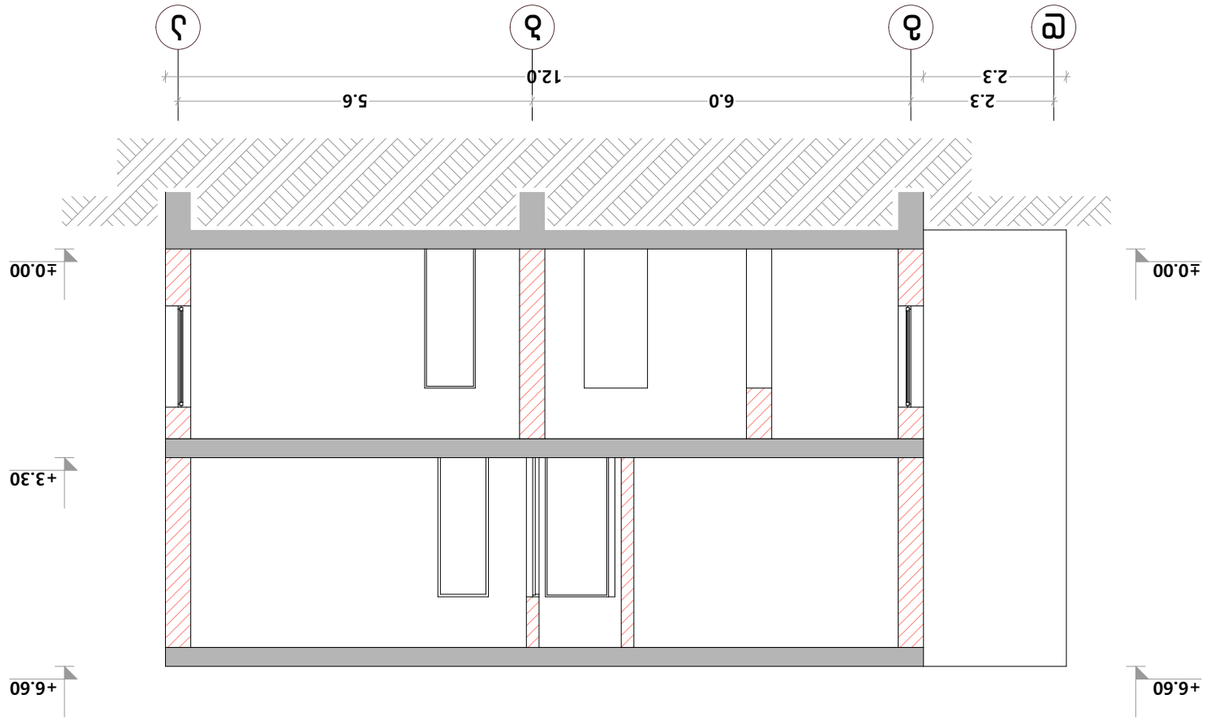


| | | |
|---|---|---|
| ფუნქციონალური ზონირების სქემა | | |
| ნახატები: | | |
| ცვლილება №1-ის შესაბამისად | | |
| | | |
| | | |
|

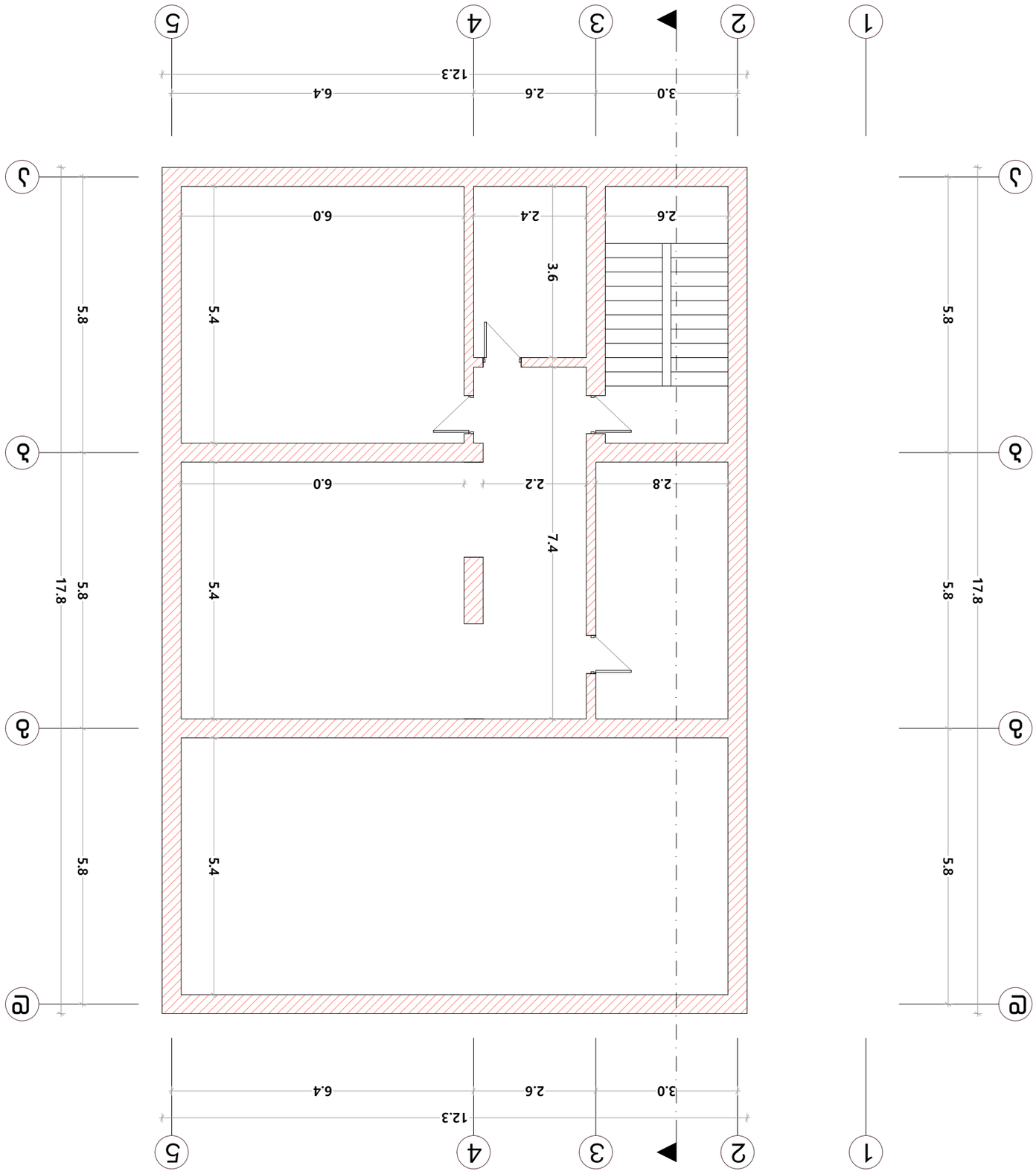


| | | |
|---|---|---|
| ГИП | | З. Зэлъэгъэпсэ |
| | | |
| | | |
| | | |
| | | |
| | | |

| | | |
|---|---|---|
| Дэлъхьэныкъо, къэзэк гъэнэфагъэхэр зэрыхэлъ №192, Дэлъхьэныкъо, къэзэк гъэнэфагъэхэр зэрыхэлъ №194, Дэлъхьэныкъо, къэзэк гъэнэфагъэхэр зэрыхэлъ №76, Дэлъхьэныкъо, къэзэк гъэнэфагъэхэр зэрыхэлъ №75, Зоныгъуэ къ.ш. 01:11:04:026:148 | | 2024ґ. |

| | | |
|---|---|---|
| Цыхьэ зэрэлъэгъурэ гъэнэфагъэхэр зэрыхэлъ зэгъэпэщакъэ | ц.(м). | Іэрыхьэ |
| Зэгъэпэщакъэм и фэеплъ | | |

Зэгъэпэщакъэ 02/5
Зэгъэзэн

| | |
|---|---|
| Зэгъэпэщакъэм и фэеплъ | |
| Зэгъэпэщакъэ | |

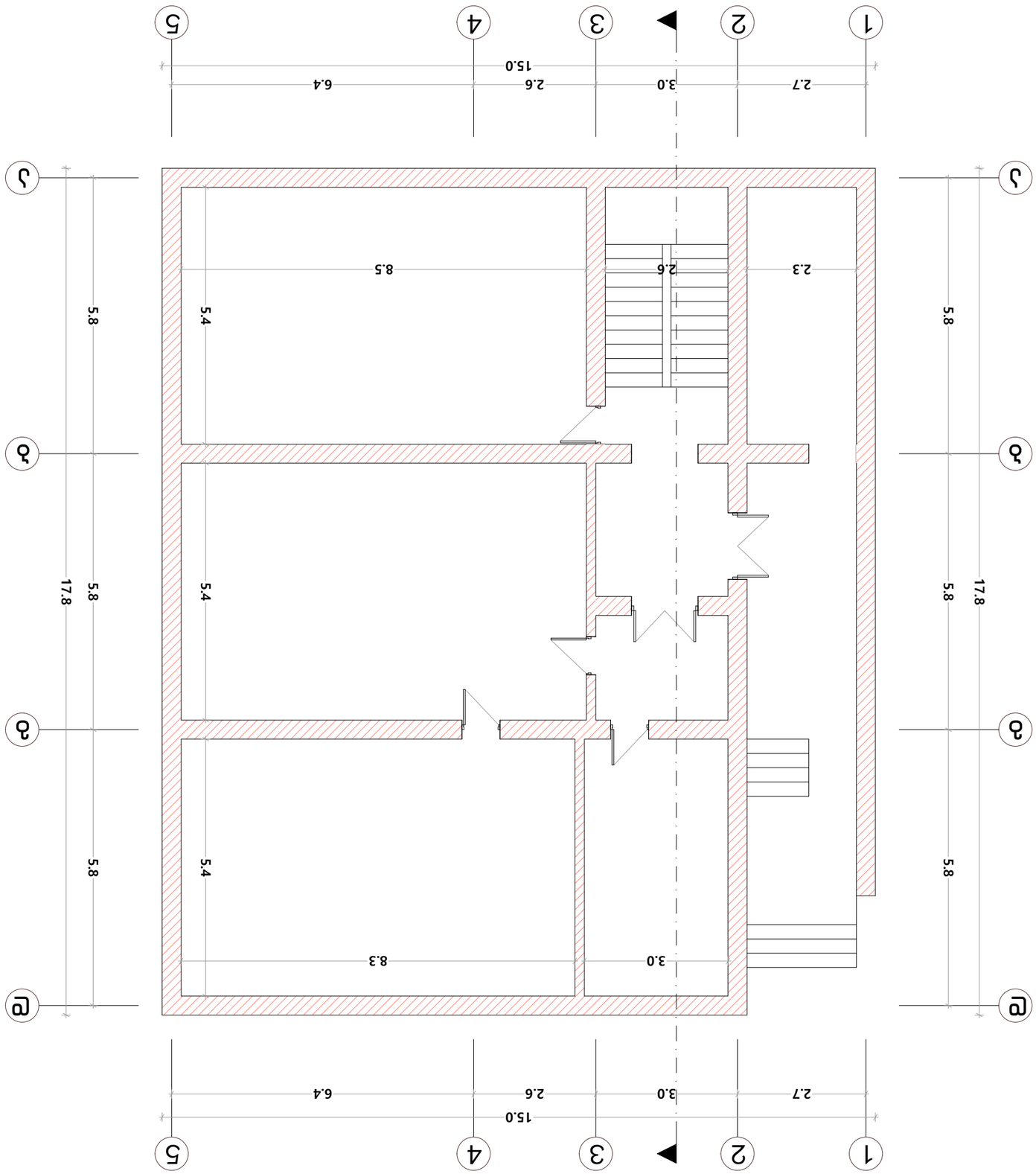


| | | |
|---|---|---|
| Ведомость рабочих чертежей основного комплекта | | |
| Ведомость ссылочных и прилагаемых документов | | |
| Изм. | Кол.уч. | Лист |
| Разработал | | |
| Проверил | | |
| Н.контр. | | |
| ГИП | | |
| Заказ 02/5 | | |
| Альбом | | |
| Ведомость рабочих чертежей основного комплекта. Альбом №192, Альбом №194, Альбом №76, Альбом №75. | | |
| Ведомость ссылочных и прилагаемых документов. Альбом №192, Альбом №194, Альбом №76, Альбом №75. | | |
| 2024г. | | |
| 20240226.148 | | |
| Ведомость рабочих чертежей основного комплекта | | |
| Ведомость ссылочных и прилагаемых документов | | |
| Изм. | Кол.уч. | Лист |
| Разработал | | |
| Проверил | | |
| Н.контр. | | |
| ГИП | | |
| Заказ 02/5 | | |
| Альбом | | |

| | |
|---|---|
| | А-3 |
| Ведомость рабочих чертежей основного комплекта | |
| Ведомость ссылочных и прилагаемых документов | |

**A-3**

ექსპლიკაცია

პირობითი ნიშნები

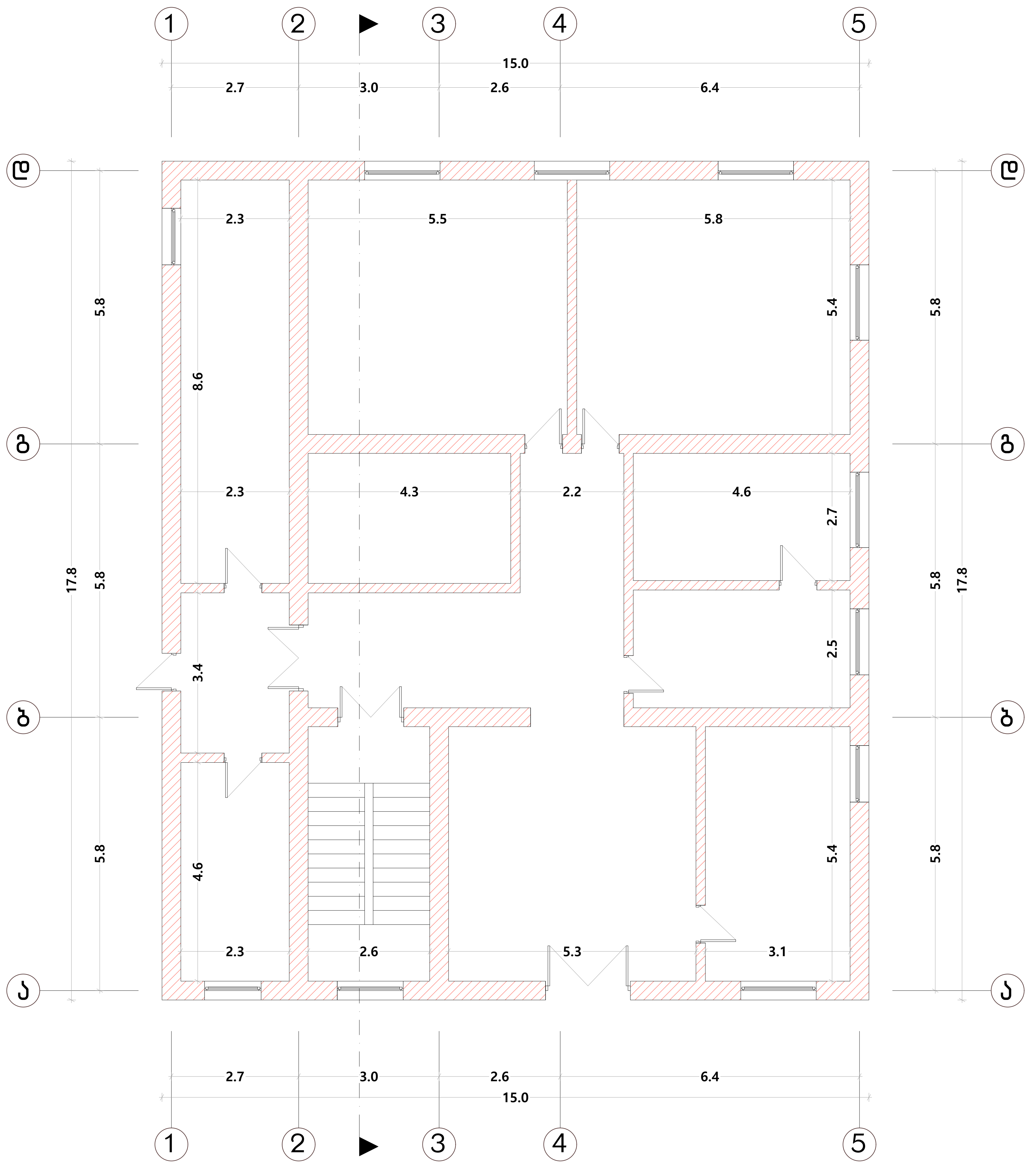


| | | |
|---|---|---|
| დირექტორი | | |
| შეასრულა | | ვ. მაისაშვილი |

ქ.თბილისი, დავით გურამიშვილის გამზირი №192,
ქ.თბილისი, დავით გურამიშვილის გამზირი №194,
ქ.თბილისი, დავით გურამიშვილის გამზირი №76,
ქ.თბილისი, დავით გურამიშვილის გამზირი №75,
მიმდებარედ ს.კ. 01.11.04.026.148

2024წ.

| დემონტაჟის ორგანიზაციის პროექტი | სტადია | ფურ-ლი | სულ |
|---|---|---|---|
| | მ.ო. | | |

შენობა 02/5
გეგმა

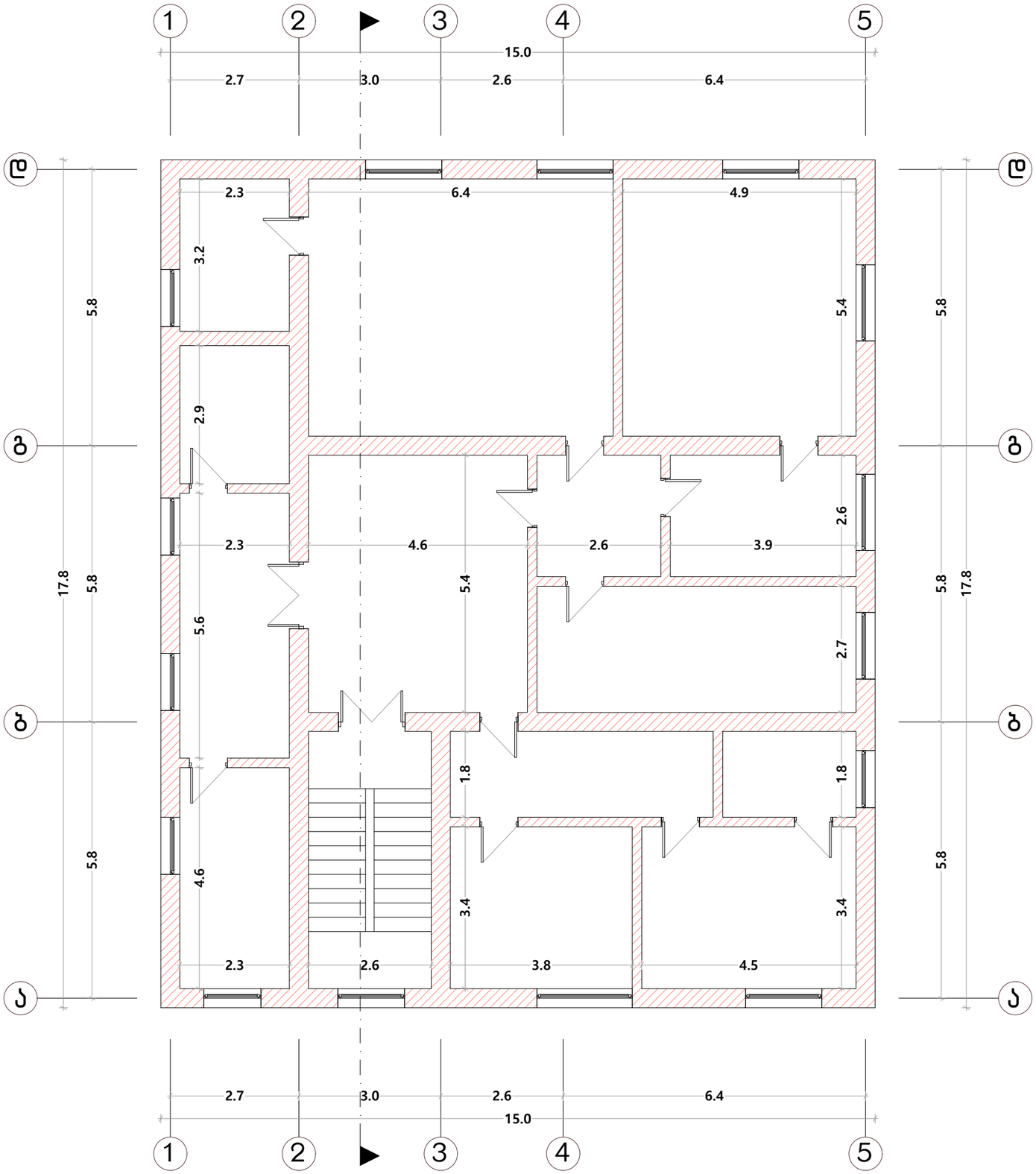


**A-3**

ექსპლიკაცია

პირობითი ნიშნები

| | | |
|---|---|---|
| დირექტორი | | |
| შეასრულა | | ვ. მაისაშვილი |

ქ.ბათილისი, დავით აღმაშენებლის გამზირი №192, ქ.ბათილისი, დავით აღმაშენებლის გამზირი №194, ქ.ბათილისი, დავით აღმაშენებლის გამზირი №76, ქ.ბათილისი, დავით აღმაშენებლის გამზირი №75, მიმდებარედ ს.კ. 01.11.04.026.148

2024წ.

| დემონტაჟის ორგანიზაციის პროექტი | სტადია | შურ-ლი | სულ |
|---|---|---|---|
| | მ.ო. | | |

შენობა 02/5
გეგმა

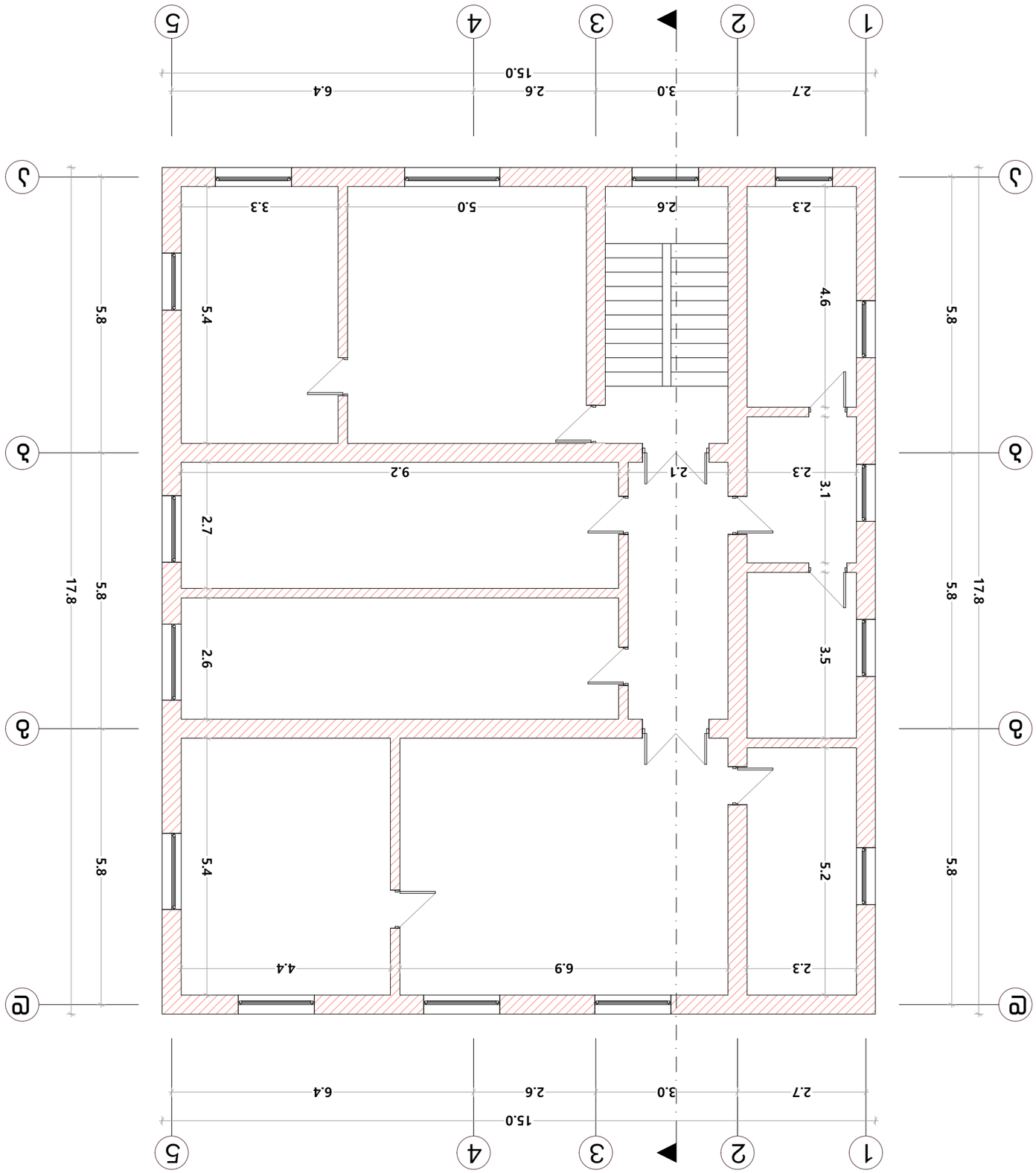


| | | | |
|---|---|---|---|
| Ф.И.О. | Подпись | Дата | |
| Разработал | | | |
| Проверил | | | |
| Н. контроль | | | |
| ГИП | | | |

Жилой дом по ул. Ленина, 42 в г. Заречье

**А-3**

План 1-го этажа

Масштаб 1:100

Изм. Кол.уч. Лист № док. Подп. Дата

Разработано в программе AutoCAD 2024

Инв. № подл. | Подп. и дата | Взам. инв. №

Заказчик: ООО «Заречье-Строй», ул. Ленина, 42, г. Заречье, тел. 8 (495) 210-44-18

Шифр 02/5

Лист 3

Листов 5

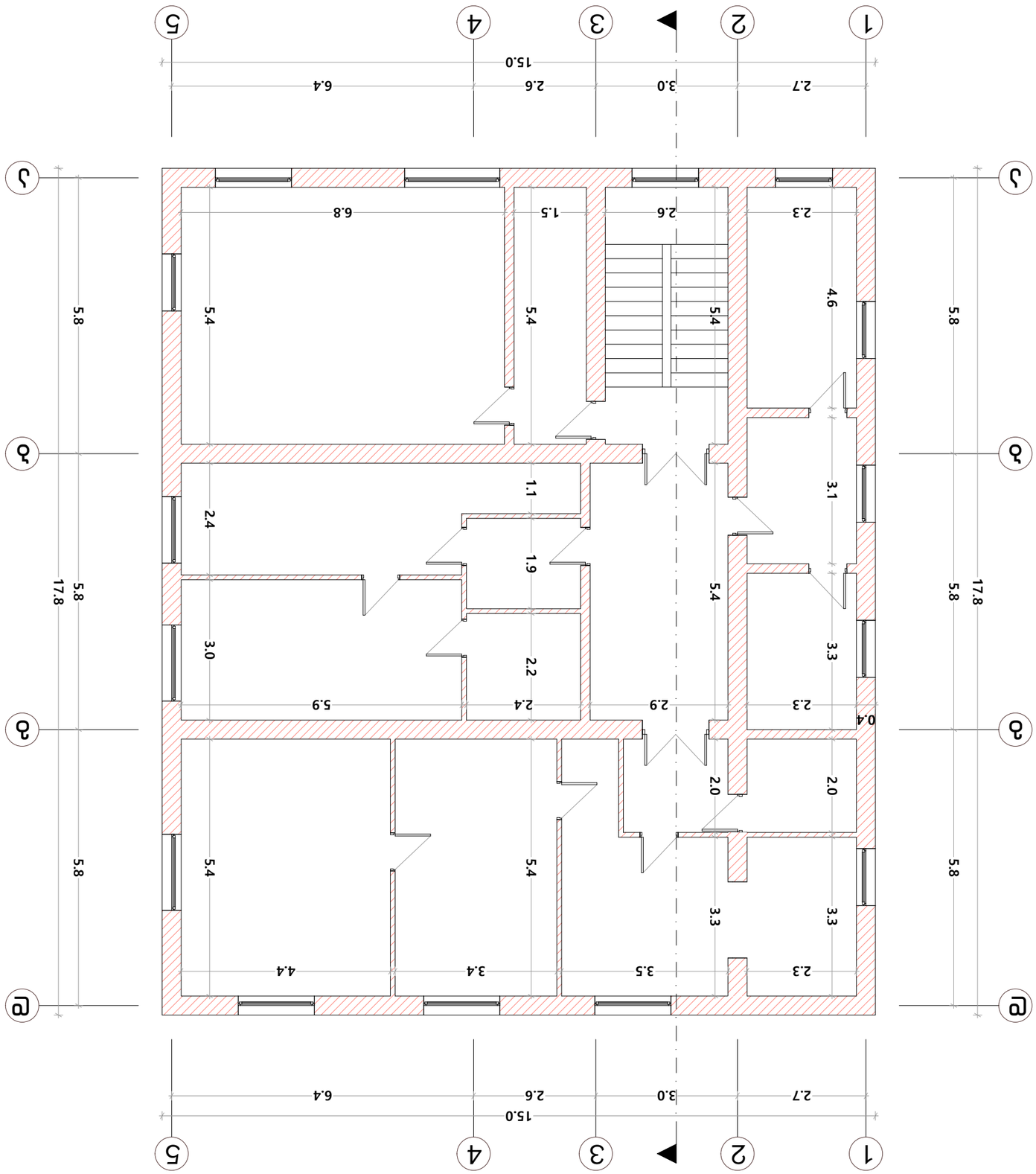


| | | | |
|---|---|---|---|
| ФОРМАТ А3 | | | |
| ГИП | З. ЗАЛЫГИНОВ | | |
| | | | |
| | | | |
| | | | |
| | | | |
| Дом жилой, 3этаж, 6секц, 36кварт, Кв192, Дом жилой, 3этаж, 6секц, 36кварт, Кв194, Дом жилой, 3этаж, 6секц, 36кварт, Кв196, Дом жилой, 3этаж, 6секц, 36кварт, Кв198 | | 2024г. | |
| 80ВЕЗАЛЬНЫЕ Б.Э. 01.11.04.026.18 | | | |
| Разработал (Инженер) ЗАЛЫГИНОВ | Цвет | Масса | Масштаб |
| Проверил ЗАЛЫГИНОВ | | Б. | 1:100 |
| Лист 02/5 Листов | | | |

ЗДАНИЕ ОБЩЕЖИТИЯ

**А-3**

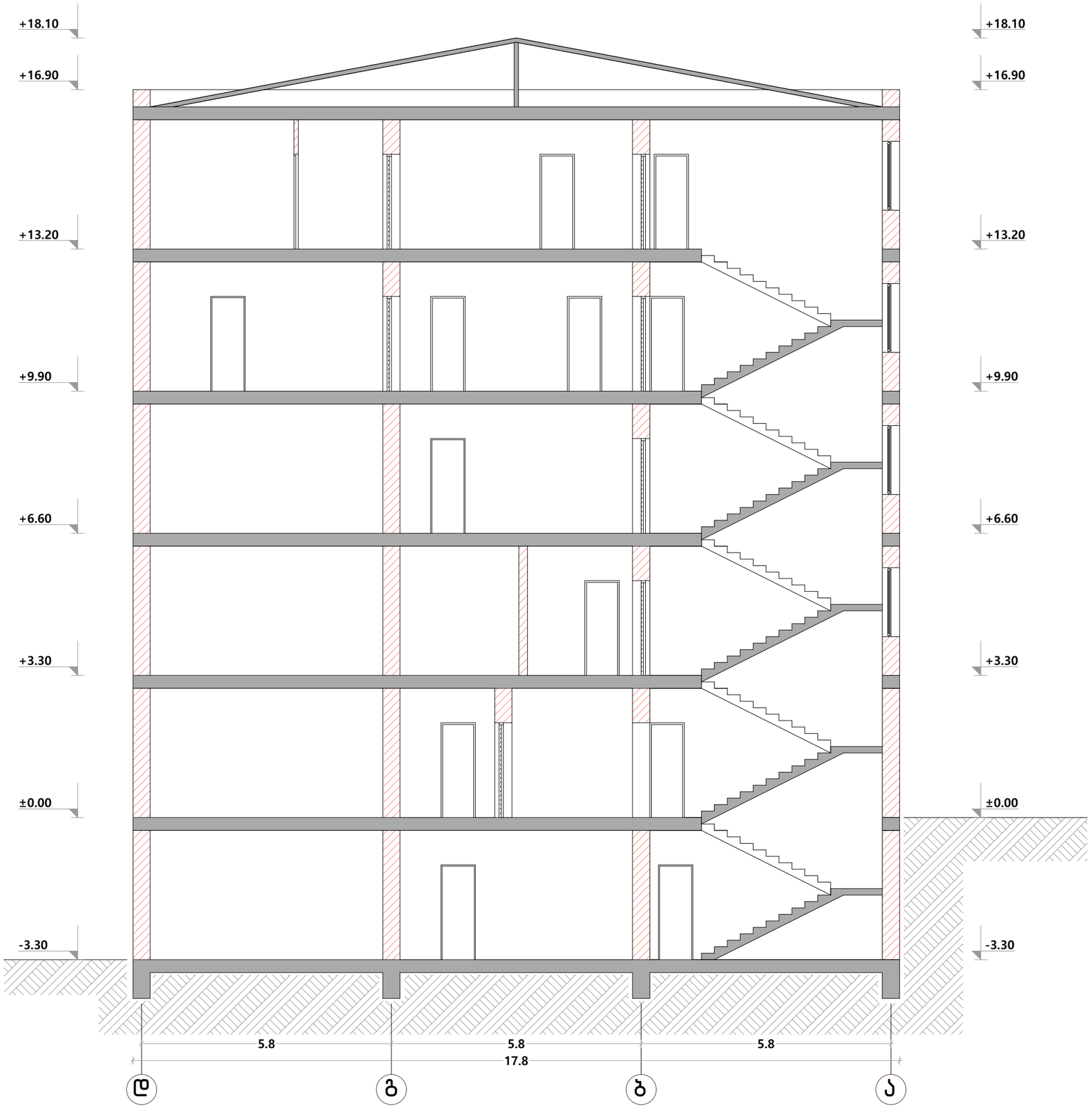


**A-3**

ექსპლიკაცია

პიროგითი ნიშნები

| | | |
|---|---|---|
| დირექტორი | | |
| შეასრულა | | ვ. მაისაშვილი |

ქ.თბილისი, დავით აღმაშენებლის გამზირი №192, ქ.თბილისი, დავით აღმაშენებლის გამზირი №194, ქ.თბილისი, დავით აღმაშენებლის გამზირი №76, ქ.თბილისი, დავით აღმაშენებლის გამზირი №75, მიმდებარედ ს.კ. 01.11.04.026.148

2024წ.

| დემონტაჟის ორგანიზაციის პროექტი | სტადია | ფურ-ლი | სულ |
|---|---|---|---|
| | მ.ო. | | |

შენობა 02/5
ჭრილი

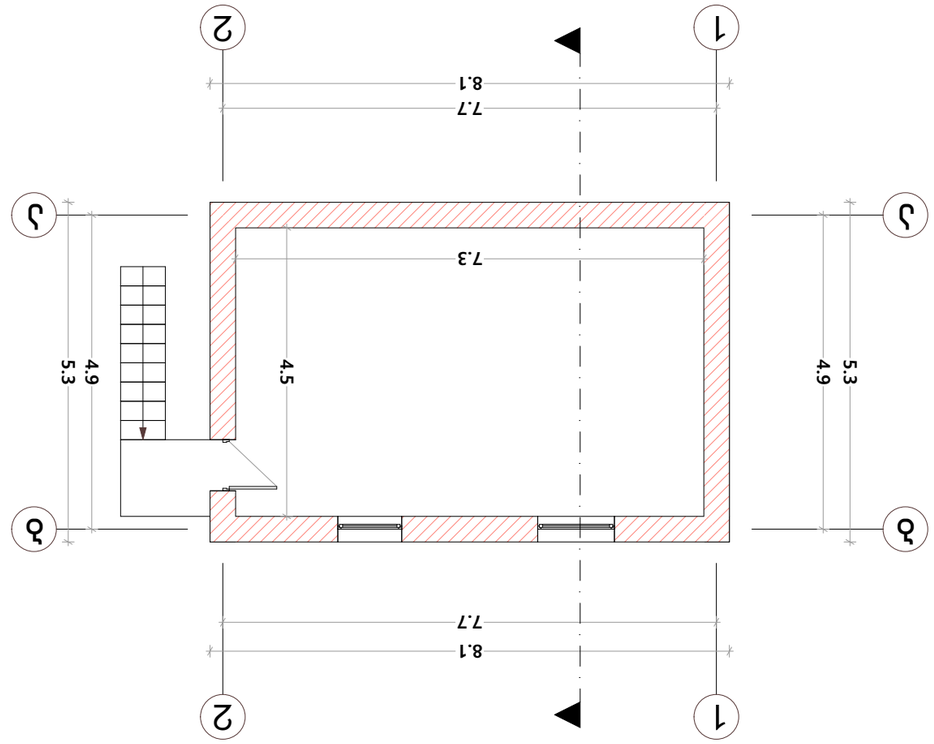
1
2
Б
Ґ
8.1
7.7
7.3
4.5
4.9
5.3

| | | |
|---|---|---|
| | | |
| | | |
| | | |

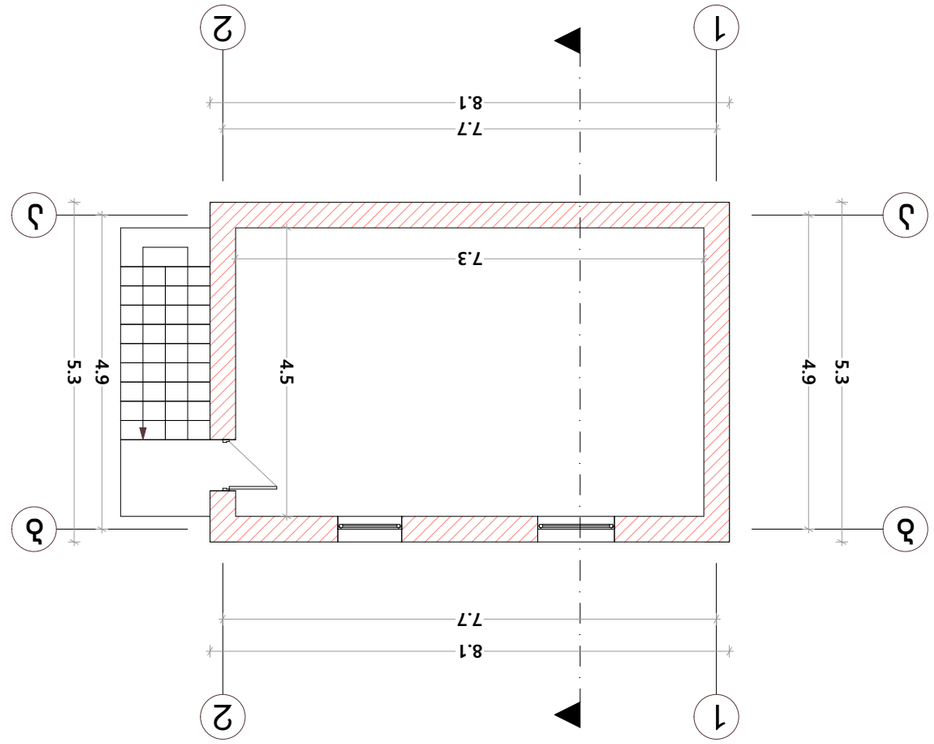


| | | |
|---|---|---|
| Ъ.ЭЭ | Ъ.ЭЭ-ЯЄО | Ы.ЭЭЯЄОЗ |
| | | |

| | |
|---|---|
| ЯЄЭЭМЪЫЭЭЛОЬ ЧЯЯЗЯЪЫЭЧЪЫЭООЬ<br>ЭЯЧЭЛЭЯЭО | Ы.<br>ЗЗЭЯЗ |
| ЧЭЛЭЯЭЧЭЯЭЧЭЯЭЧ

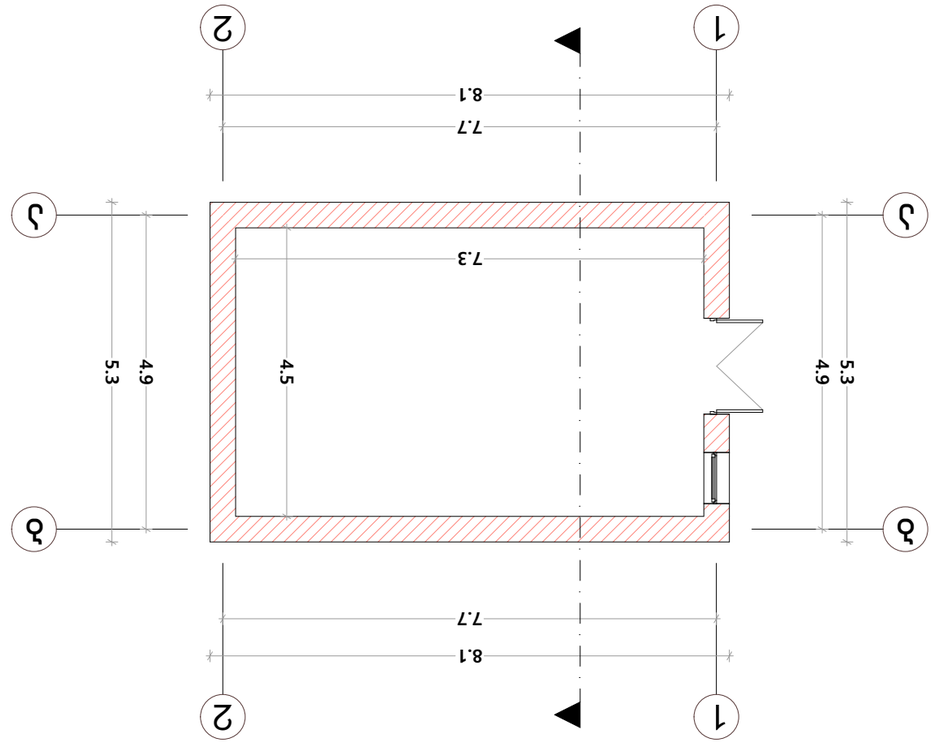


| | | |
|---|---|---|
| Дом жилой. Усадьба №192, Дом жилой. Усадьба №194, Дом жилой. Усадьба №76, Дом жилой. Усадьба №75, | 2024г. | |
| 202ФЕ.ДЖ. 01.1104.026.НВ | Цвет фасада | Этажность |
| Фасад главный (по ул.Ленина) | 8.(т). | |
| Фасад | Лист 04/1 | |
| | Листов 5 | |

| | | |
|---|---|---|
| Разработал | | |
| Проверил | | |
| Н.контр. | | |
| ГИП | З. Азольская | |

А-3

Эскизный проект

Основной комплект

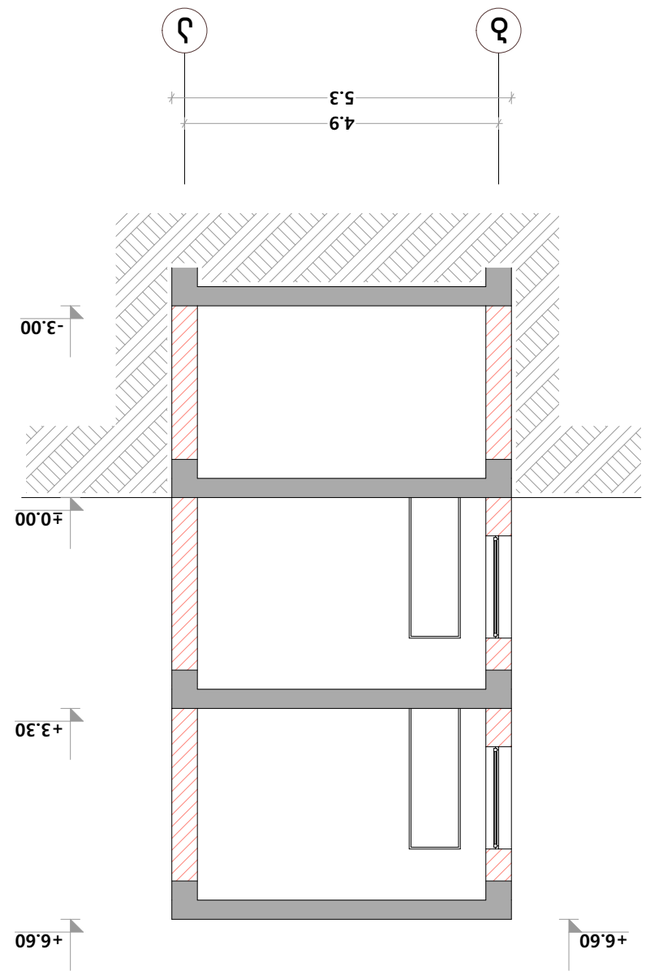


| | | |
|---|---|---|
| Ф.И.О. | подпись | дата |
| Разработал | | З. Азольская |
| | | |
| | | |
| | | |
| | | |
| | | |

| | | | |
|---|---|---|---|
| Изм. | Кол.уч. | Лист | №док. |
| Подп. | | | Дата |

Двухквартирный жилой дом в г. Ростов-на-Дону

Фасад 1-2

Стадия: Р | Лист: 4 | Листов: 4

ООО "Архитектурная мастерская "Ростовпроект"

Копировал | Формат А3

A-3

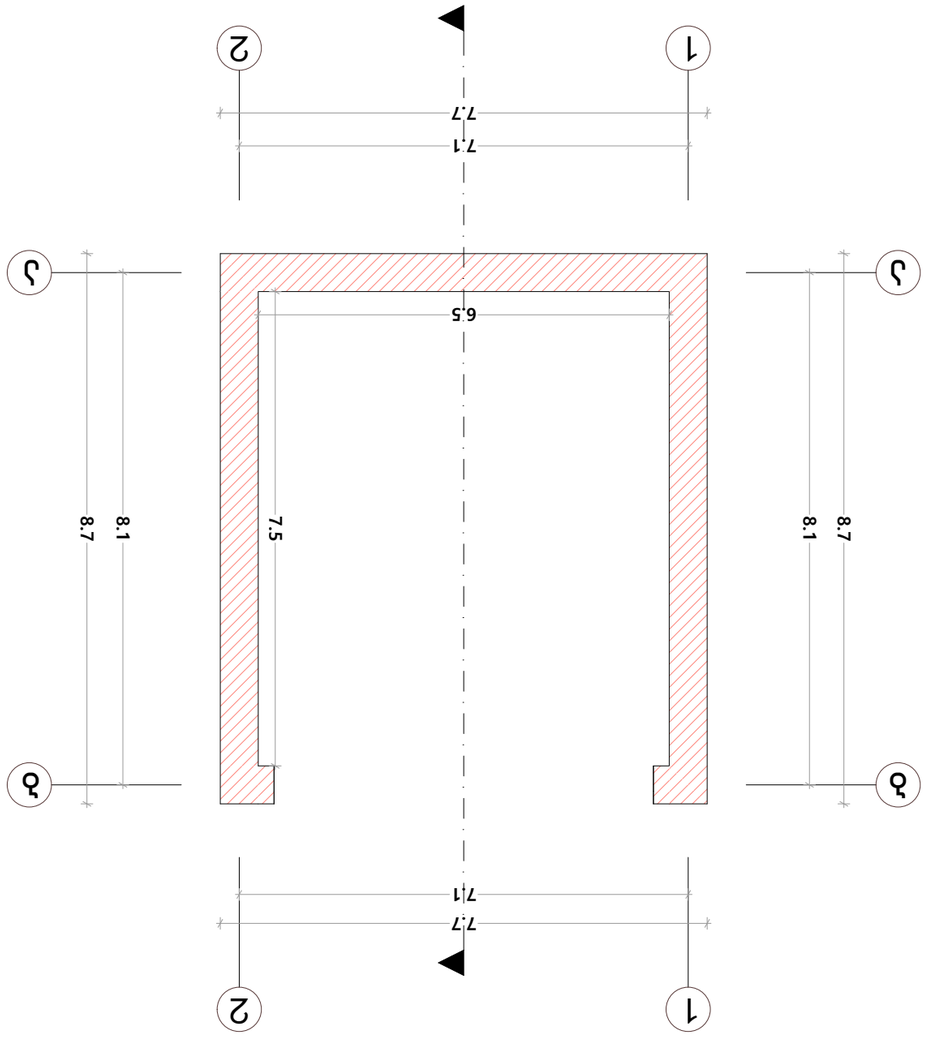
1
2
7.1
7.7
6.5
7.5
8.1
8.7
а
б
в

| | | |
|---|---|---|
| | | |
| | | |
| | | |

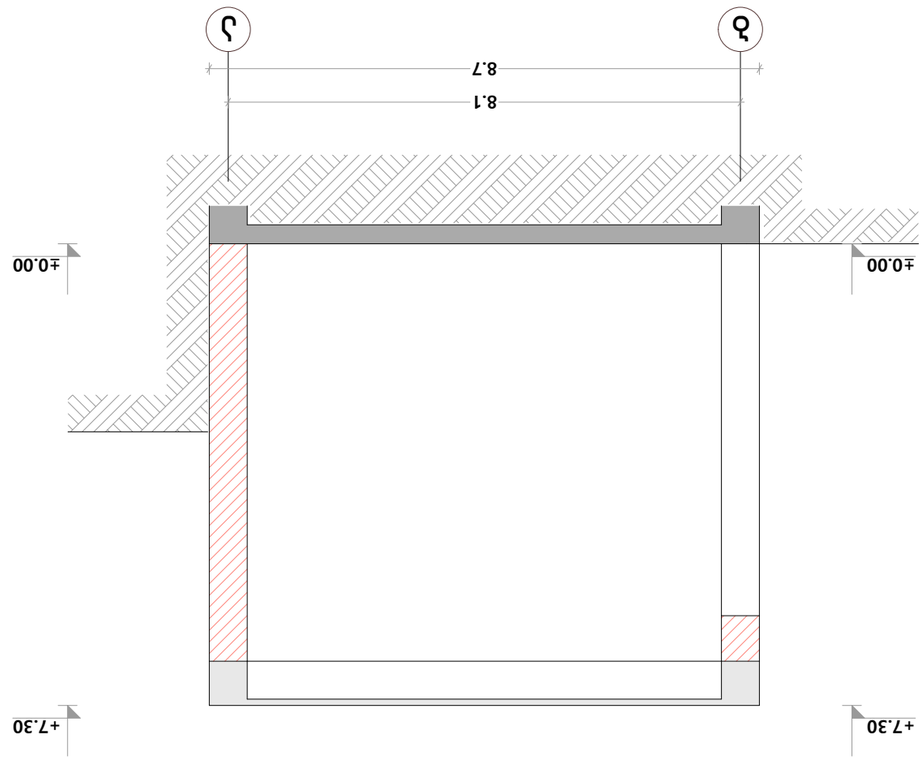
8
1
8.1
8.7
±0.00
±0.00
+7.30
+7.30

| | | | | |
|---|---|---|---|---|
| | | | | |
| | | | | |
| | | | | |

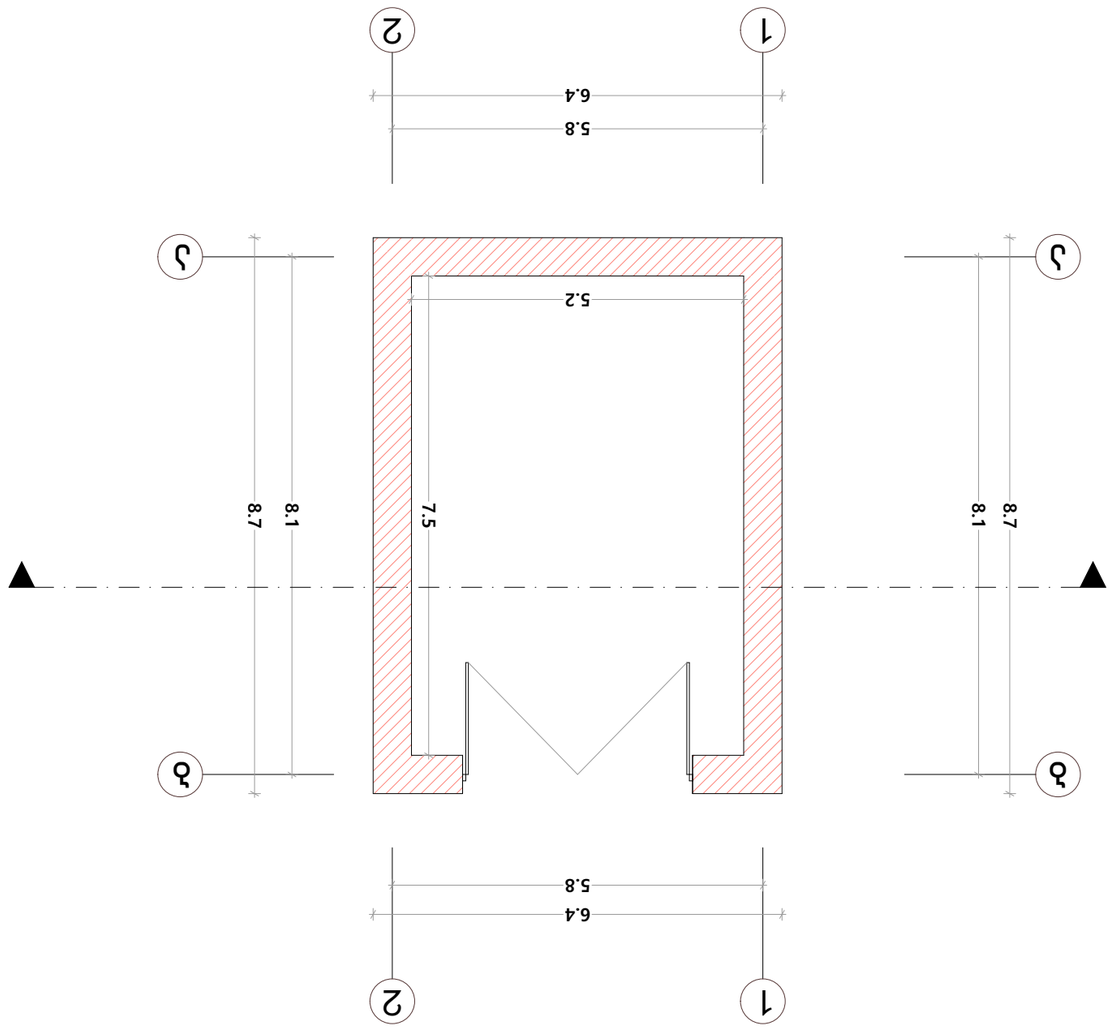
1
2
5.8
6.4
Б
Б
8.7
8.1
7.5
5.2
8.1
8.7
1
2
5.8
6.4

| | | | |
|---|---|---|---|
| | | | |
| | | | |
| | | | |

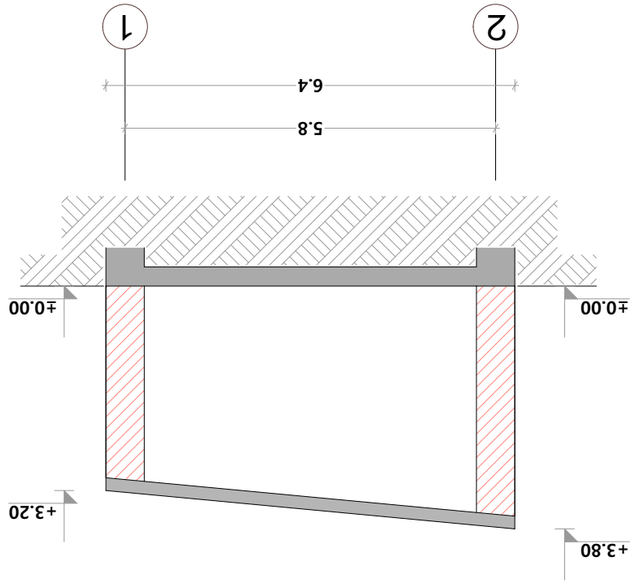


| | | |
|---|---|---|
| Инв.№подл. | Подпись и дата | Взам.инв.№ |
| Инв.№дубл. | | |
| Взам.инв.№ | | |
| Подпись и дата | | |
| Инв.№подл. | Подпись и дата | Взам.инв.№ №192, №194, №76, №75. |

| | | | |
|---|---|---|---|
| Изм. | Кол.уч. | №док. | Подп. |

| | | |
|---|---|---|
| ГИП | | Э. Эльбрусович |
| Разраб. | | |
| Пров. | | |
| Н.контр. | | |
| Утв. | | |

| | | |
|---|---|---|
| Стадия | Лист | Листов |
| Р | | |

| |
|---|
| Копировал |
| Формат А-3 |

| |
|---|
| Согласовано |
| Инв.№подл. |
| Подпись и дата |
| Взам.инв.№ |
| Инв.№дубл. |
| Подпись и дата |

| |
|---|
| Инв.№подл. |
| Подпись и дата |
| Взам.инв.№ |
| Инв.№дубл. |
| Подпись и дата |

| |
|---|
| А-3 |

| |
|---|
| Согласовано |

| |
|---|
| Инв.№подл. |
| Подпись и дата |
| Взам.инв.№ |
| Инв.№дубл. |
| Подпись и дата |

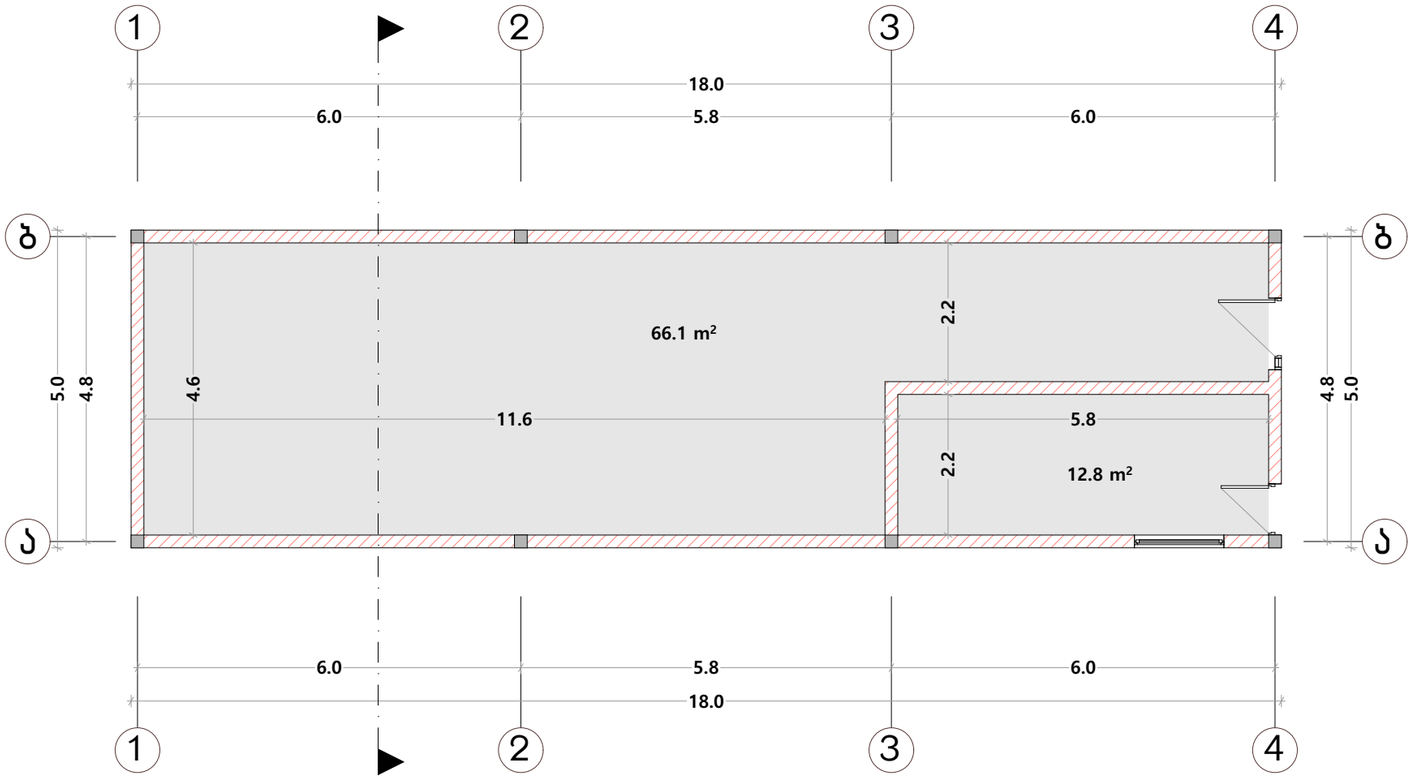


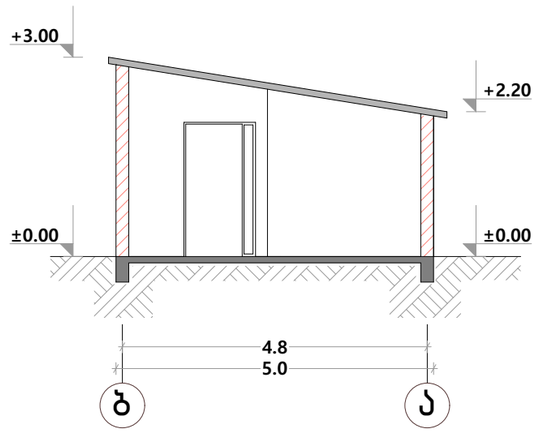


A-3

ექსპლიკაცია

პირობითი ნიშნები

| | | |
|---|---|---|
| დირექტორი | | |
| შეასრულა | | ვ. მაისაშვილი |

ქ.თბილისი, დავით აღმაშენებლის გამზირი №192, ქ.თბილისი, დავით აღმაშენებლის გამზირი №194, ქ.თბილისი, დავით აღმაშენებლის გამზირი №76, ქ.თბილისი, დავით აღმაშენებლის გამზირი №75, მიმდებარედ ს.კ. 01.11.04.026.148

2024წ.

| დემონტაჟის ორგანიზაციის პროექტი | სტადია | ფურ-ლი | სულ |
|---|---|---|---|
| | მ.ო. | | |

შენობა 06/1
გეგმა და ჭრილი

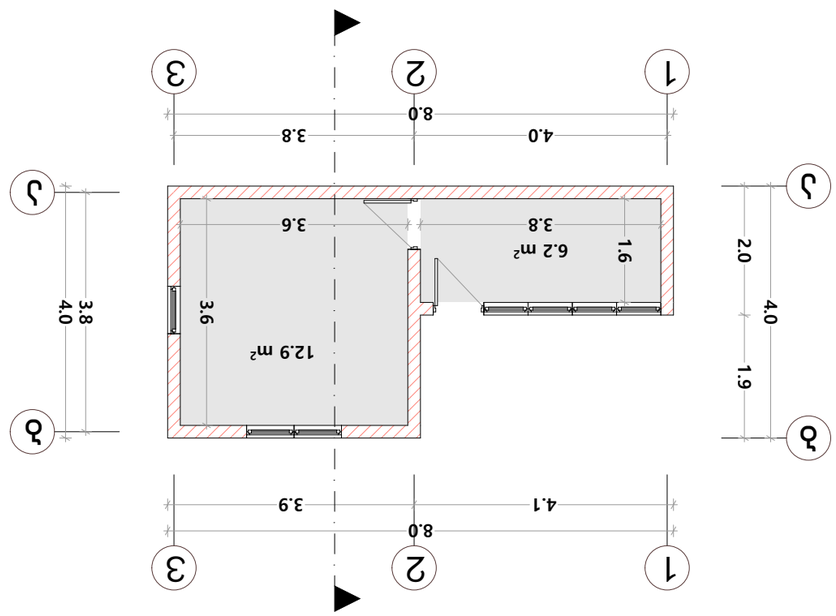
1
2
3
А
Б
4.0
3.8
8.0
4.1
3.9
12.9 m²
6.2 m²
3.6
3.8
1.6
1.9
2.0
4.0
3.8
4.0

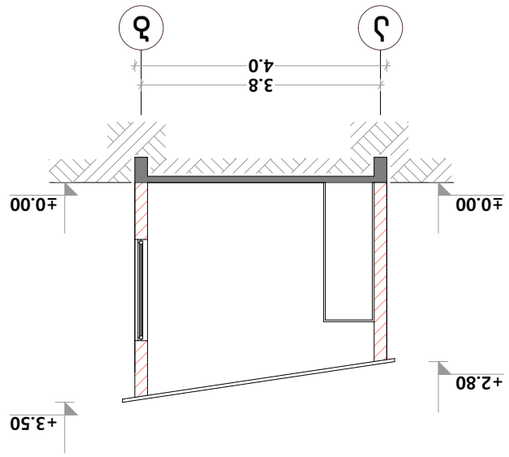
А
Б
3.8
4.0
±0.00
±0.00
+2.80
+3.50

| | | | |
|---|---|---|---|
| | | | |
| | | | |
| | | | |

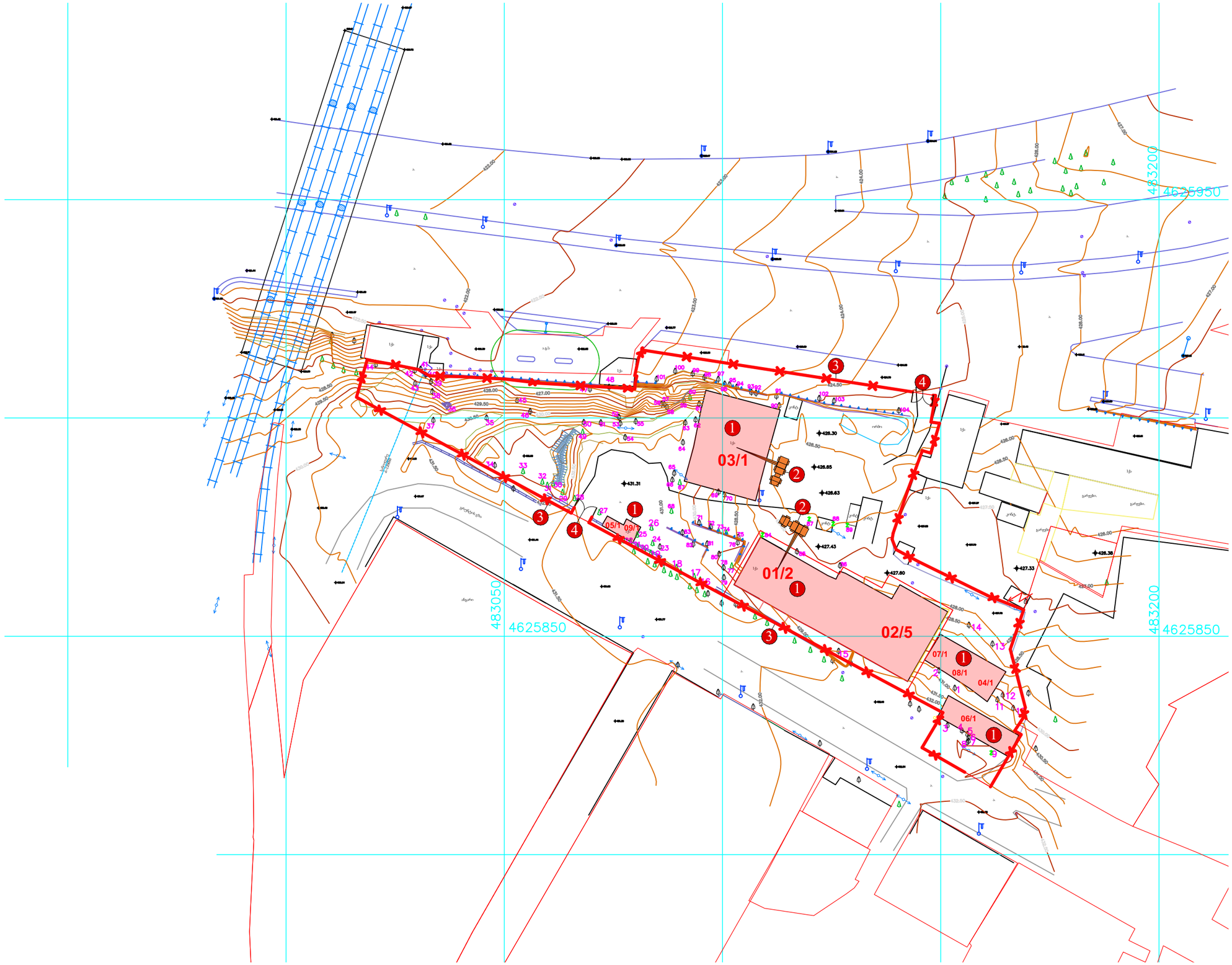


# A-3

ექსპლიკაცია

1. დასაშლელი შენობა
2. ავტოამწე
3. ღობე
4. ჭიშკარი

პირობითი ნიშნები

- დასაშლელი შენობა
- ღობე
- ხელის საწევლა
- ჭიშკარი

| | | |
|---|---|---|
| დირექტორი | | |
| შეასრულა | | ვ. მაისაშვილი |

ქ.თბილისი, დავით აღმაშენებლის გამზირი №192, ქ.თბილისი, დავით აღმაშენებლის გამზირი №194, ქ.თბილისი, დავით აღმაშენებლის გამზირი №76, ქ.თბილისი, დავით აღმაშენებლის გამზირი №75, მიმდებარედ ს.კ. 01.11.04.026.148

2024წ.

| დემონტაჟის ორგანიზაციის პროექტი | სტადია | ფურ-ლი | სულ |
|---|---|---|---|
| | მ.ო. | | |
| დემონტაჟის გენგეგმა | | | |

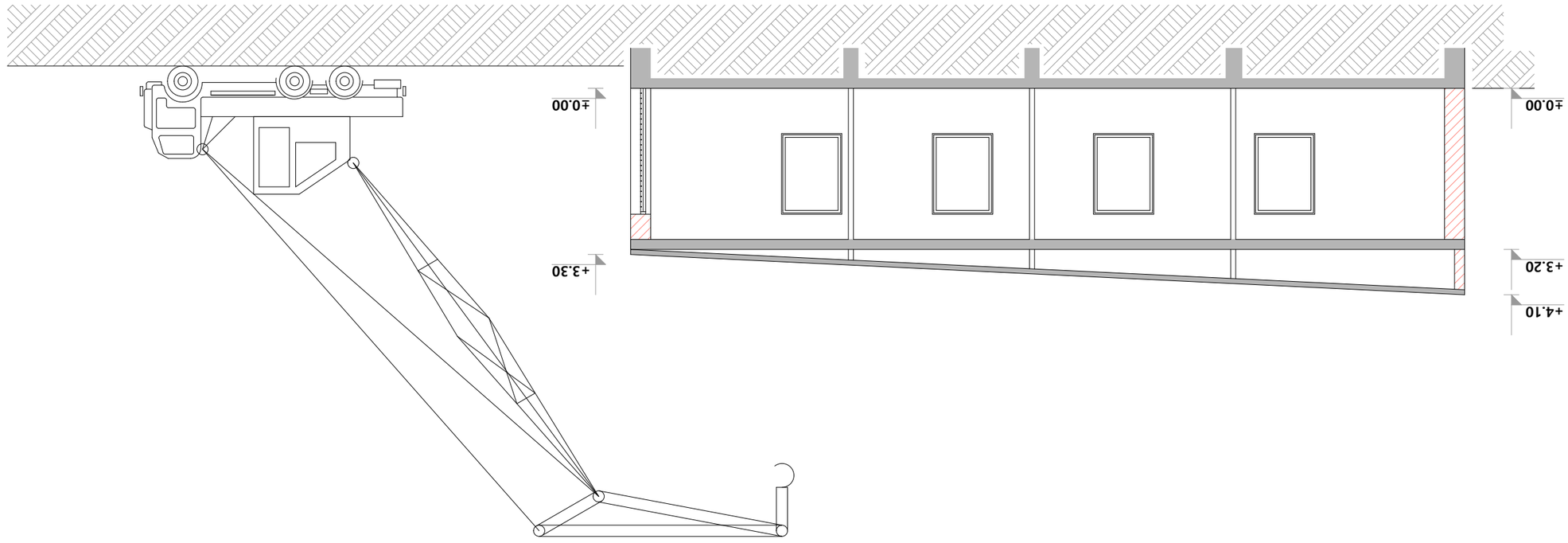


| | | | |
|---|---|---|---|
| Ведомость рабочих чертежей основного комплекта | | | |
| Главный архитектор проекта | З. Зиновьева | | |
| | | | |
| | | | |
| | | | |
| | | | |
| Д.0126СО1ю, вл.3001 Зтм.Зд03Зэ0СО1ю Изм.№192, Д.0126СО1ю, вл.3001 Зтм.Зд03Зэ0СО1ю Изм.№194, Д.0126СО1ю, вл.3001 Зтм.Зд03Зэ0СО1ю Изм.№76, Д.0126СО1ю, вл.3001 Зтм.Зд03Зэ0СО1ю Изм.№75. 809вс32ьсбзж Ь.З. 01.11.04.026.148 | | | 2024г. |
| Изм. | Кол.уч. | Лист | №док. |
| Разработано (подпись, фамилия) | | | |
| Проверил | | 3. | |
| Н.контроль | | | |
| ГИП | | | |

| |
|---|
| Разработано (подпись, фамилия) |
| Проверил |
| Н.контроль |
| ГИП |
| Зтм.Зд03Зэ0СО1ю Изм.№192, Д.0126СО1ю, вл.3001 Зтм.Зд03Зэ0СО1ю Изм.№194, Д.0126СО1ю, вл.3001 Зтм.Зд03Зэ0СО1ю Изм.№76, Д.0126СО1ю, вл.3001 Зтм.Зд03Зэ0СО1ю Изм.№75. 809вс32ьсбзж Ь.З. 01.11.04.026.148 |
| Изм. Кол.уч. Лист №док. |
| Ведомость рабочих чертежей основного комплекта |
| Главный архитектор проекта З. Зиновьева |
| Ведомость ссылочных и прилагаемых документов |
| Ведомость основных комплектов рабочих чертежей |
| **А-3** |

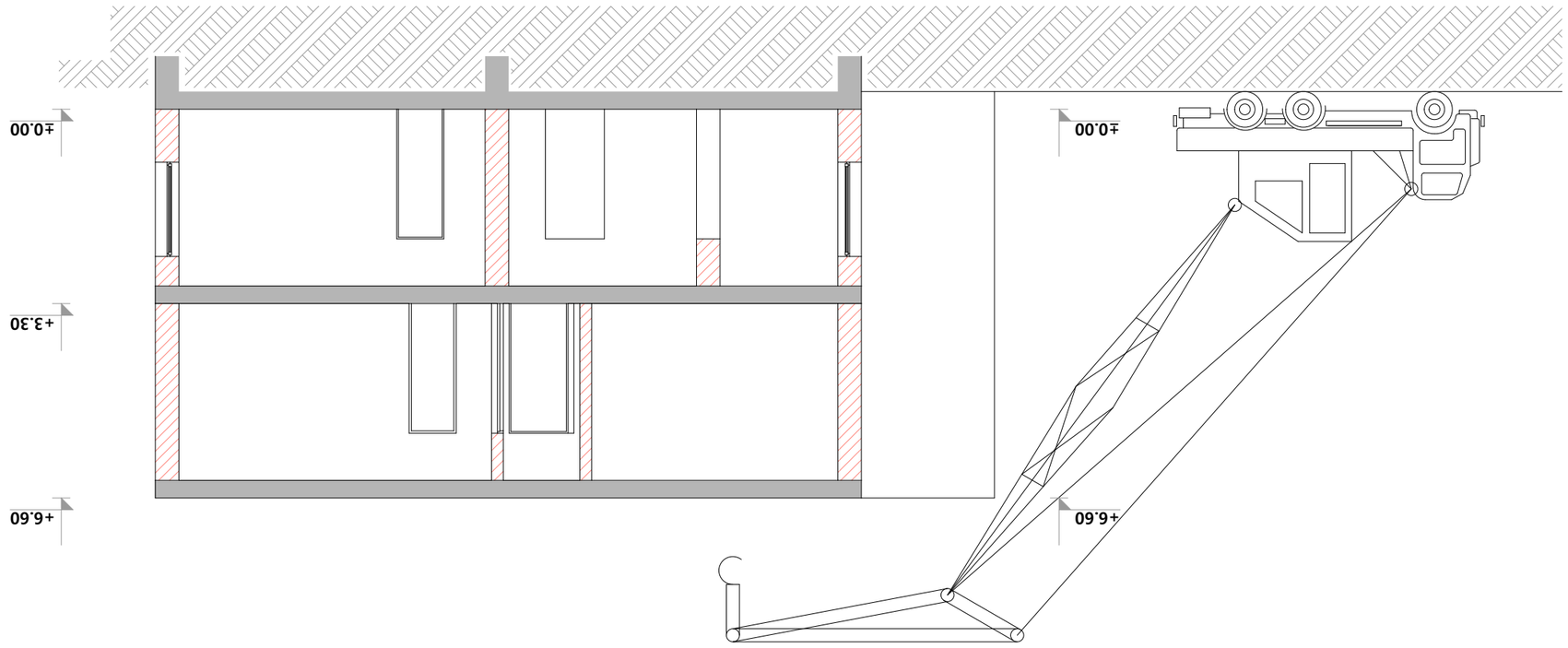


| | | |
|---|---|---|
| ᲐᲠᲥᲘᲢᲔᲥᲢᲣᲠᲐ | | |
| ᲒᲐᲜᲐᲬᲘᲚᲔᲑᲐ | ა. ჩაბაკაშვილი | |
| | | |
| | | |
| | | |
| | | |
| | | |
| | | |

| | | |
|---|---|---|
| ქალაქი ბათუმის მუნიციპალიტეტის საკუთრების უფლების №192, ქალაქ ბათუმში, ჭავჭავაძის ქუჩა №194, ქალაქ ბათუმში, ჭავჭავაძის ქუჩა №76, ქალაქ ბათუმში, ჭავჭავაძის ქუჩა №75, მიწის ნაკვეთზე ს.კ. 01.11.04.026.148 | | |
| ᲐᲠᲥᲘᲢᲔᲥᲢᲣᲠᲣᲚᲘ ᲜᲐᲬᲘᲚᲘ | ᲒᲕᲔᲠᲓᲘ-ᲜᲝ | ᲚᲘᲡᲢᲘ |
| ᲐᲮᲐᲚᲘ ᲨᲔᲜᲝᲑᲘᲡ ᲛᲝᲬᲧᲝᲑᲘᲚᲝᲑᲘᲡ ᲐᲜᲒᲐᲠᲘᲨᲘ | ᲐᲮᲐᲚᲘ | |
| | | |

2024წ.

ᲐᲠᲥᲘᲢᲔᲥᲢᲣᲠᲣᲚᲘ ᲜᲐᲬᲘᲚᲘᲡ ᲐᲕᲢᲝᲠᲘ

ᲐᲠᲥᲘᲢᲔᲥᲢᲣᲠᲣᲚᲘ ᲜᲐᲬᲘᲚᲘᲡ ᲞᲠᲝᲔᲥᲢᲘᲡ ᲐᲕᲢᲝᲠᲘ

**A-3**

ᲐᲠᲥᲘᲢᲔᲥᲢᲣᲠᲣᲚᲘ ᲜᲐᲬᲘᲚᲘᲡ ᲓᲐᲒᲔᲒᲛᲐᲠᲔᲑᲘᲡ ᲡᲥᲔᲛᲐ

# დემონტაჟის გრაფიკი

| | სამუშაოთა ჩამონათვალი | I თვე | | | | | | II თვე | | | | | | IIIთვე | | | | | | IV თვე | | | | | | V თვე | | | | | | VIთვე | | | | | |
|---|---|---|---|---|---|---|---|---|---|---|---|---|---|---|---|---|---|---|---|---|---|---|---|---|---|---|---|---|---|---|---|---|---|---|---|---|---|
| | | 5 | 10 | 15 | 20 | 25 | 30 | 5 | 10 | 15 | 20 | 25 | 30 | 5 | 10 | 15 | 20 | 25 | 30 | 5 | 10 | 15 | 20 | 25 | 30 | 5 | 10 | 15 | 20 | 25 | 30 | 5 | 10 | 15 | 20 | 25 | 30 |
| 1 | ტერიტორიის შემოღობვა | | 10 | | | | | | | | | | | | | | | | | | | | | | | | | | | | | | | | | | |
| 2 | ფარდულების დაშლა | | | | | | | | | | | | 50 | | | | | | | | | | | | | | | | | | | | | | | | |
| 3 | შენობის კარფანჯრების მოხსნა | | | | | | | | | | | | | | 20 | | | | | | | | | | | | | | | | | | | | | | |
| 4 | შენობის სახურავის დაშლა | | | | | | | | | | | | | | | | | 20 | | | | | | | | | | | | | | | | | | | |
| 5 | შენობის შიდა ტიხრების და კედლების დაშლა | | | | | | | | | | | | | | | | | | | | | | | | | 65 | | | | | | | | | | | |
| 6 | საწვავის რეზერუარების და საძირკვლების დაშლა | | | | | | | | | | | | | | | | | | | | | | | | | | | | | | | 65 | | | | | |
| 7 | ტერიტორიის დასუფთავება | | | | | | | | | | | | | | | | | | | | | | | | | | | | | | | | | | | | 60 |

თუნუქის ღობე სიმღლით 2.15მ.

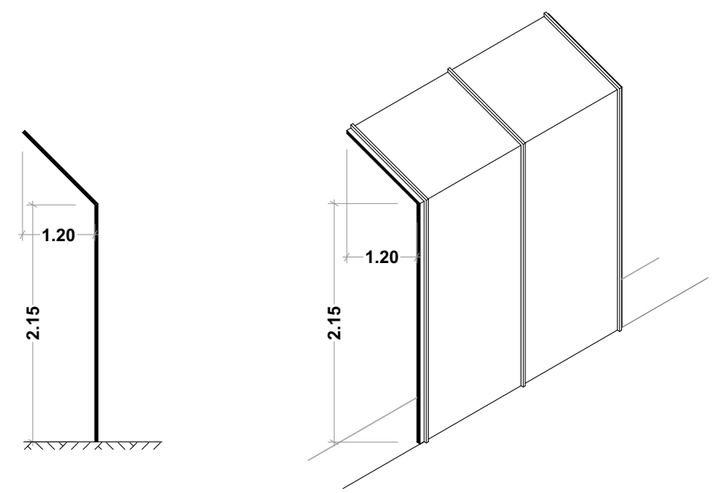


ტერიტორიის შემოსაღობად გამოყენებულ იქნსა №361 დადგენილებით მე-2 მუხლის თანახმად დროებითი ღობე.

A-3

ექსპლიკაცია

პიროგითი ნიშნები

| | | |
|---|---|---|
| დირექტორი | | |
| შეასრულა | | ვ. მაისაშვილი |

ქ.თბილისი, დავით აღმაშენებლის გამზირი №192, ქ.თბილისი, დავით აღმაშენებლის გამზირი №194, ქ.თბილისი, დავით აღმაშენებლის გამზირი №76, ქ.თბილისი, დავით აღმაშენებლის გამზირი №75, მიმდებარედ ს.კ. 01.11.04.026.148

2024წ.

| დემონტაჟის ორგანიზაციის პროექტი | სტადია | ფურ-ლი | სულ |
|---|---|---|---|
| | მ.ო. | | |
| დემონტაჟის გრაფიკი | | | |