საბაზო სადგური “საბურთალო პეკინი 41ა“

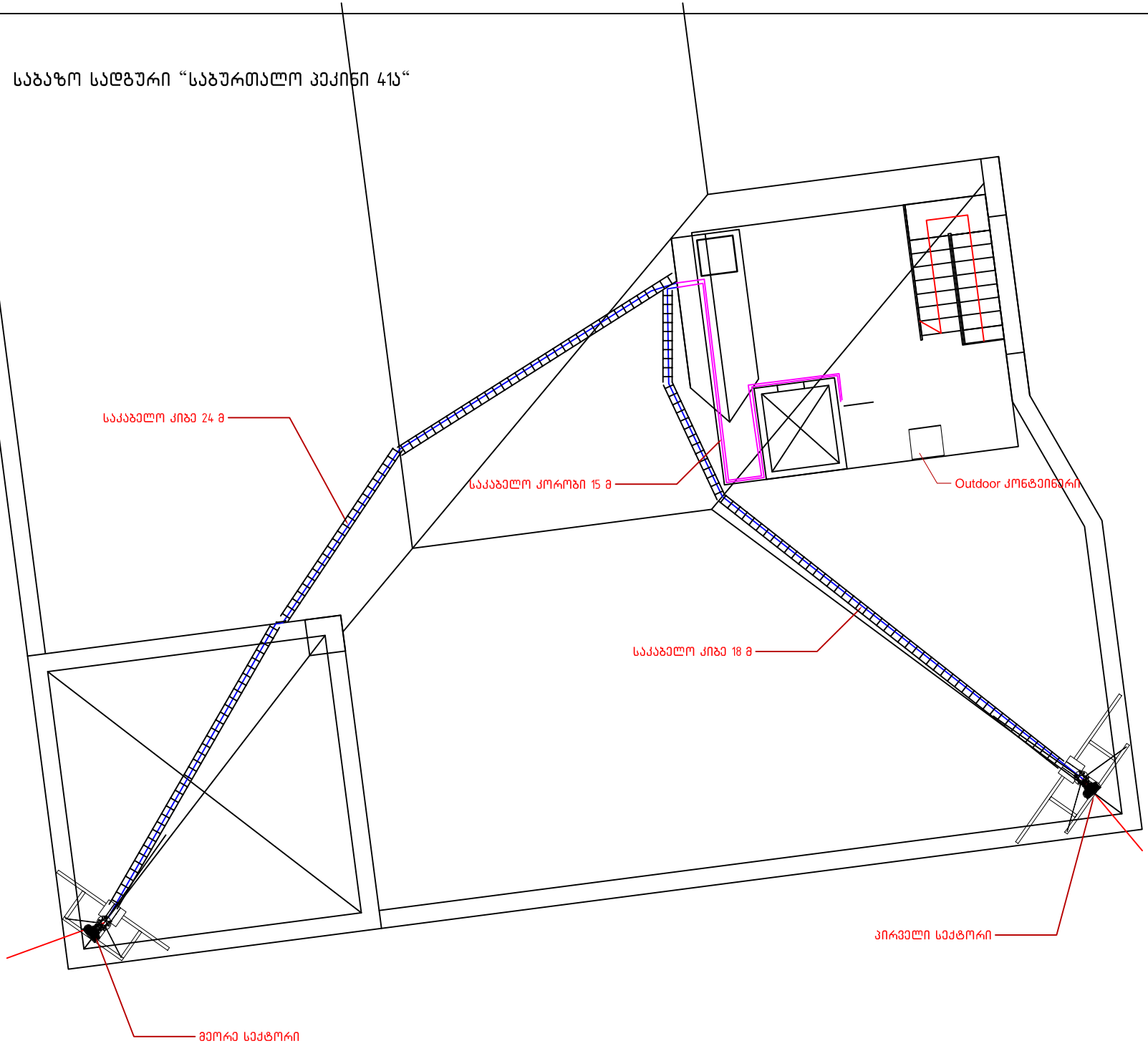

საბაზო სადგური “საბურთალო პეკინი 41ა“
პირველი სექტორი



საბაზო სადგური "საბურთალო პეკინი 413"
მეორე სექტორი

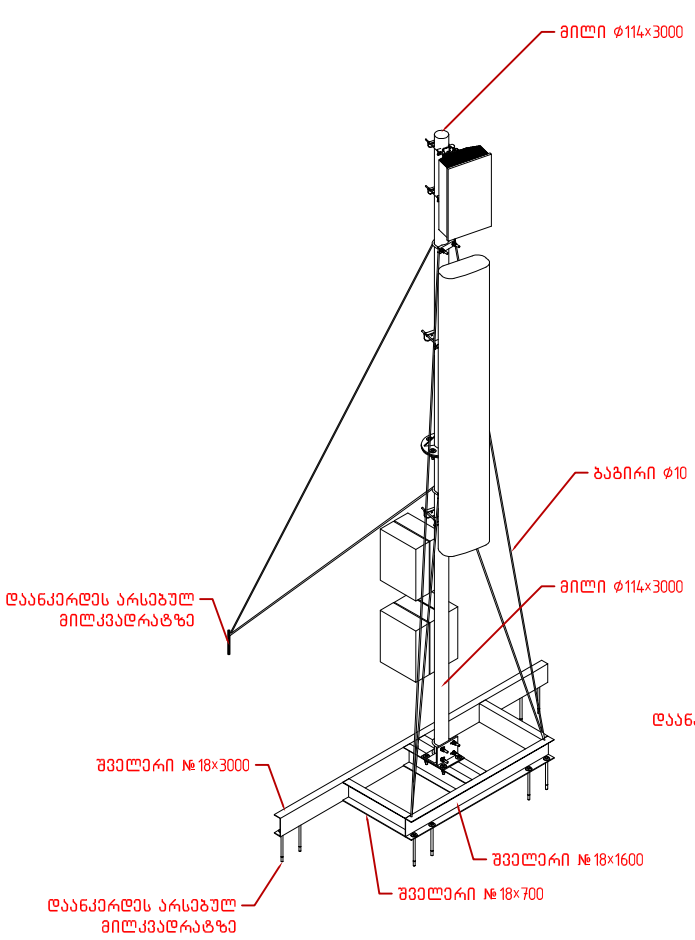

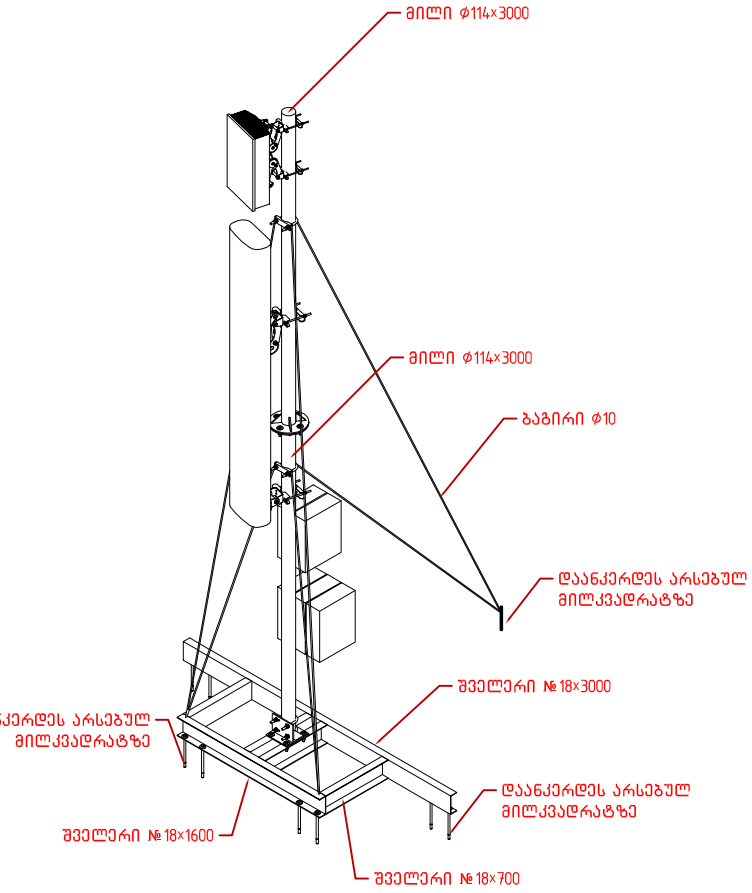

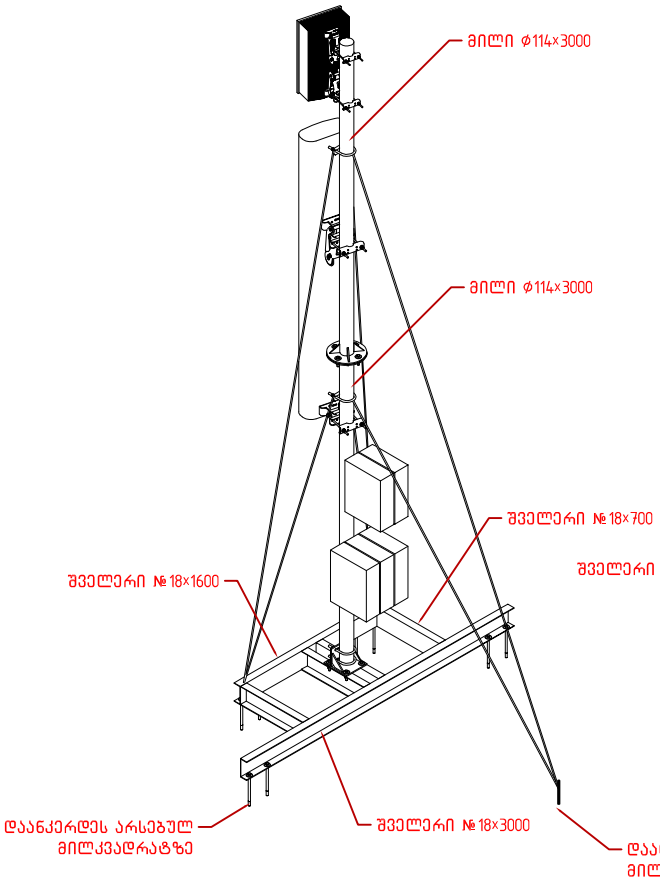

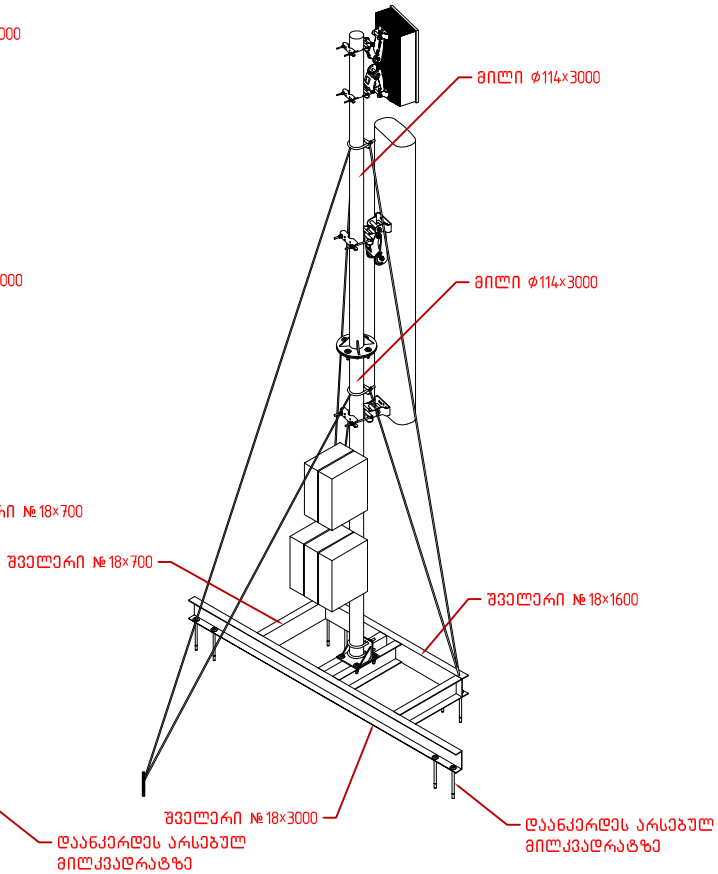

საბაზო სადგური “საბურთალო პეკინი 413“
მეორე სექტორი



საბაზო სადგური “საბურთალო კეკინი 41ა“
პირველი სექტორი

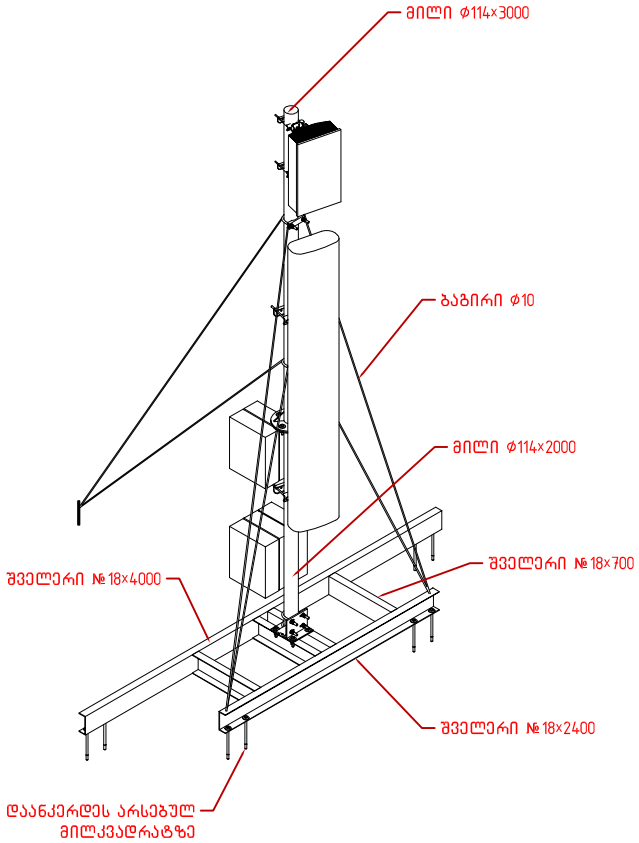

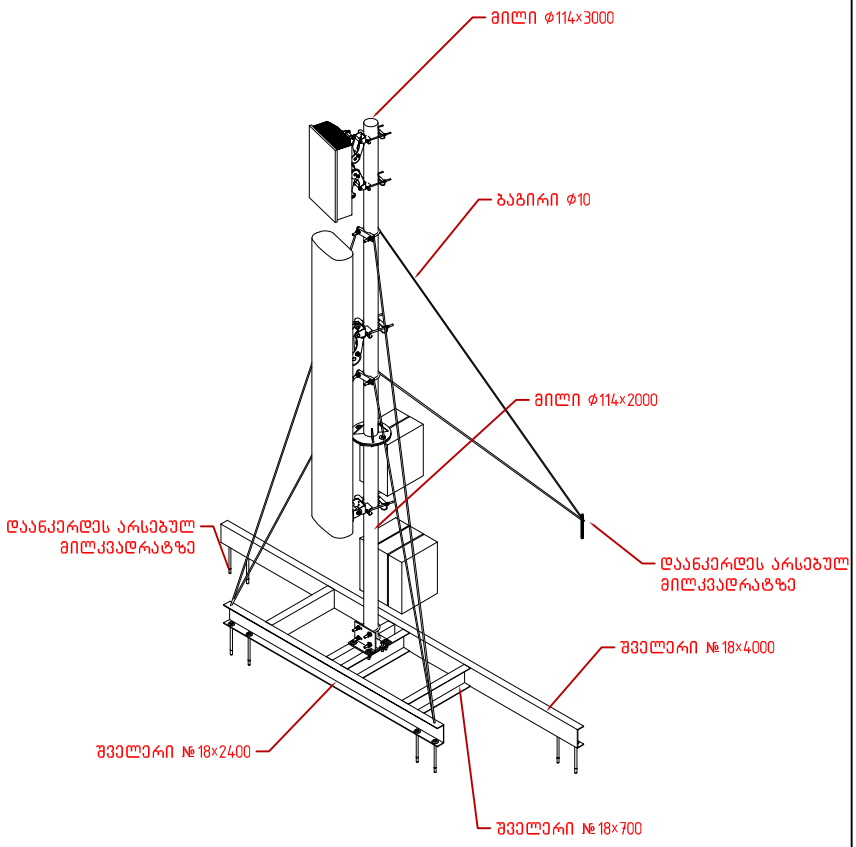

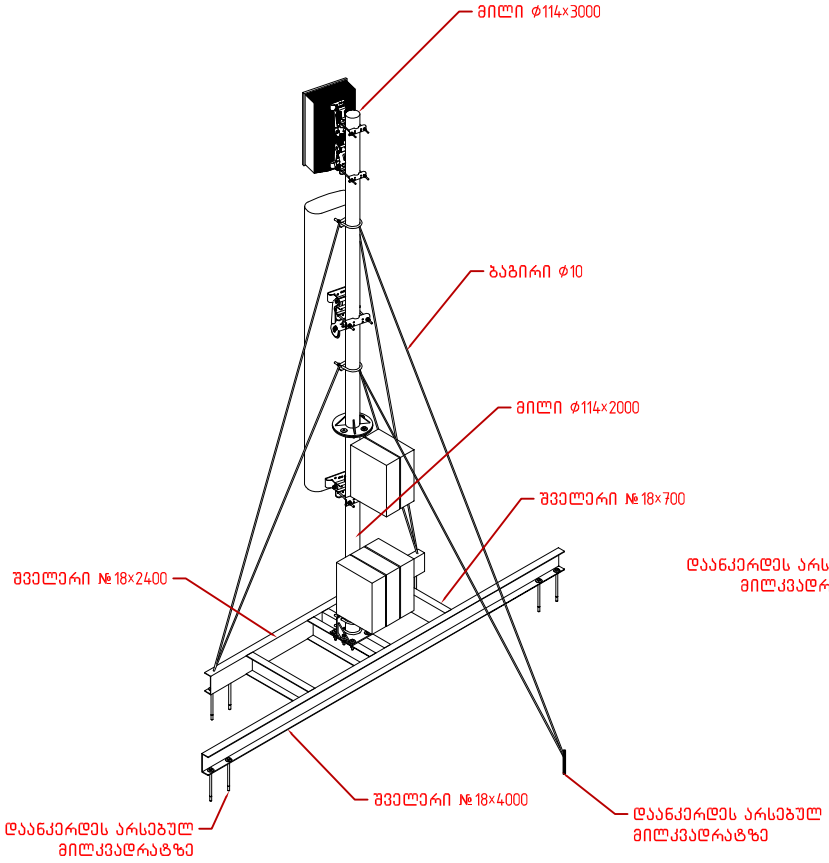

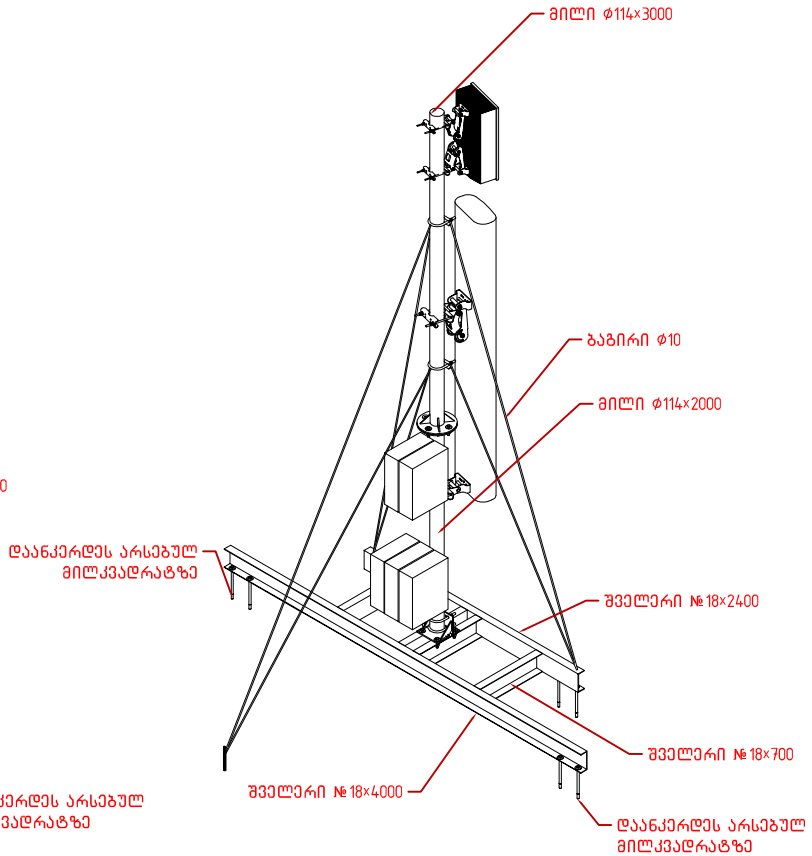

ანტენა. მიმართულება 140°

+16.00

ანტენა. მიმართულება 250°

+19.00

±0.00

24.04.2024

მაგთიკომი MAGTICOM	შპს "მაგთიკომი" -ს საბაზო სადგური		
	Saburtalo_Pekini41a	თარიღი	საპროექტო ფოტომონტაჟი
საპრ. ჯგ. ხელმძ			
არქიტექტორი	ბ. ბუაძე	2024	
			მასშტაბი
			ფურცელი №1

ანტენა, მიმართულება 250°

ანტენა, მიმართულება 140°

19.00

16.00

24.04.2024

მაგთიკომი MAGTICOM	შპს "მაგთიკომი" -ს საბაზო სადგური		
	Saburtalo_Pekini41a		თარიღი
არქიტექტორი	ბ. ბუაძე		2024

საპროექტო ფოტომონტაჟი

მასშტაბი

ფურცელი №1