

1 A-100/A-500 საზღვრე-დასავლეთი ფასადი
1 : 100



2 A-100/A-500 ჩრდილო-აღმოსავლეთი ფასადი
1 : 100

შენიშვნა:
ფასადზე გამოსაყენები მინანქრების სქემა იხილეთ A-601 ფასადების ინფორმაციის სანახავად იხილეთ A-102 ფასადები.

ფასადის მოსაპირკეთებელი მასალა:

F-01	ბეტონ ფაქრიკანტული პანარის ფილები
F-02	ბეტონ ფაქრიკანტული პანარის ფილები
F-03	ბეტონი

მშენებლობის:	მ.პ.ს. ში-პროექტი ქ.თბილისი ვაკე-საბურთალოს რ-ნი, პეკინის ქუჩა №10 ტელ: 226 61 05
შემკვეთი:	მ.პ.ს. "კინოლა პლუსი"
პროექტი:	მრავალფუნქციური საცხოვრებელი კომპლექსის მშენებლობა
მისამართი:	ქ. თბილისი, ნაცვლიშვილის ქუჩა
ფილიალი:	

ავტორი:	გ. ინასარიძე
შემოწმება:	გ. ინასარიძე გ. ფირცხალავა ნ. ბაბაევა
სამშენებლო ნებართვა:	მშენებლობის ნებართვის გაცემაზე პასუხისმგებელი ორგანიზაციის
თარიღი:	2021.05.23
ფორმატი:	A0
ნახაზის სახელი:	ფასადები
ნახაზის ნომერი:	A-500

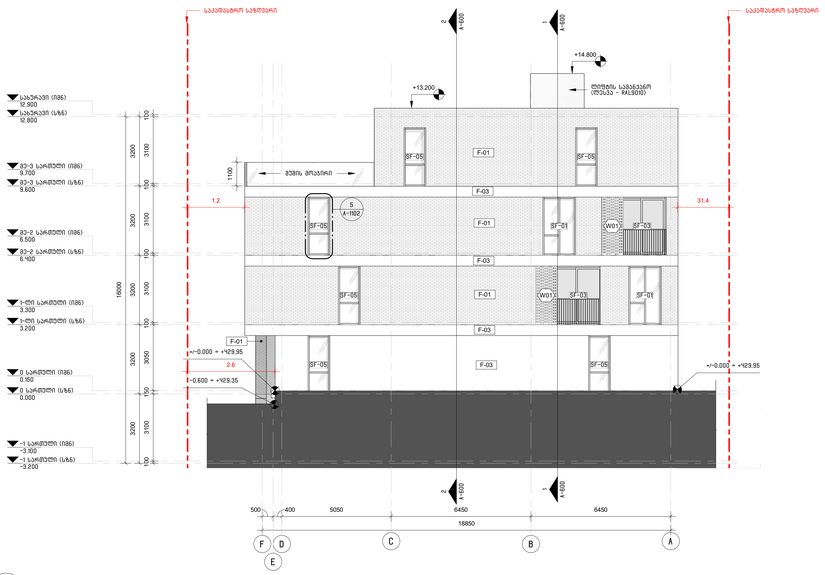

1 ჩრდილოეთ-დასავლეთი ფასადი
A-100/A-501 1 : 100

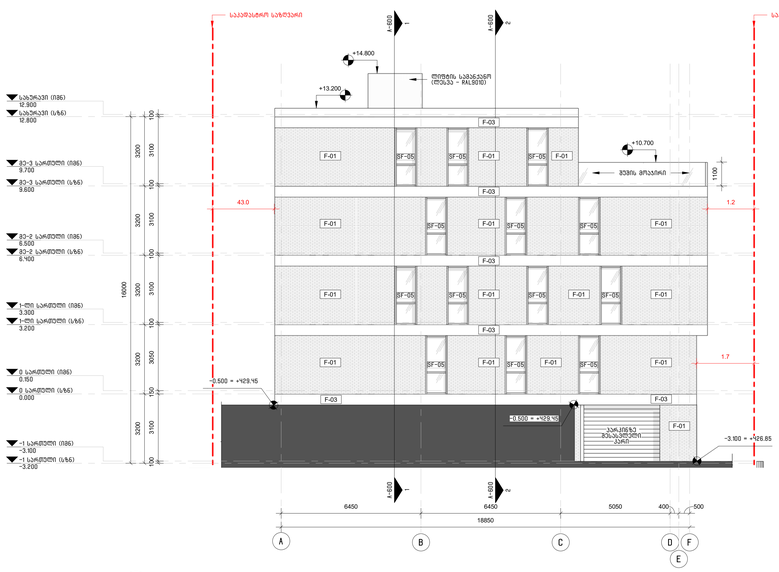

3 სამხრეთ-აღმოსავლეთი ფასადი
A-100/A-501 1 : 100

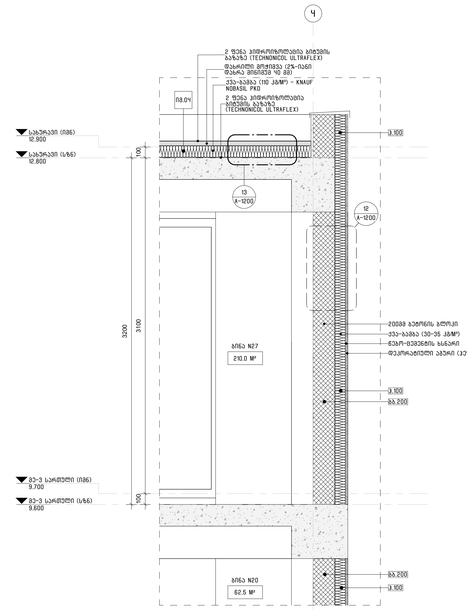

6 ფასადისა და სახერავის ფრაგმენტის ჭრილები
A-600/A-501 1 : 20

შენიშვნა:
1. ფასადისა და სახერავის ფრაგმენტის ჭრილები ბრიფინგი ბისაში და ფასადის ზედაპირზე ფერი შეირჩევა
2. ტიპიური და ნებისმიერ ფენაში მონაკვეთებისა ნებართვისა და ნებართვისა ნებართვისა ნებართვისა

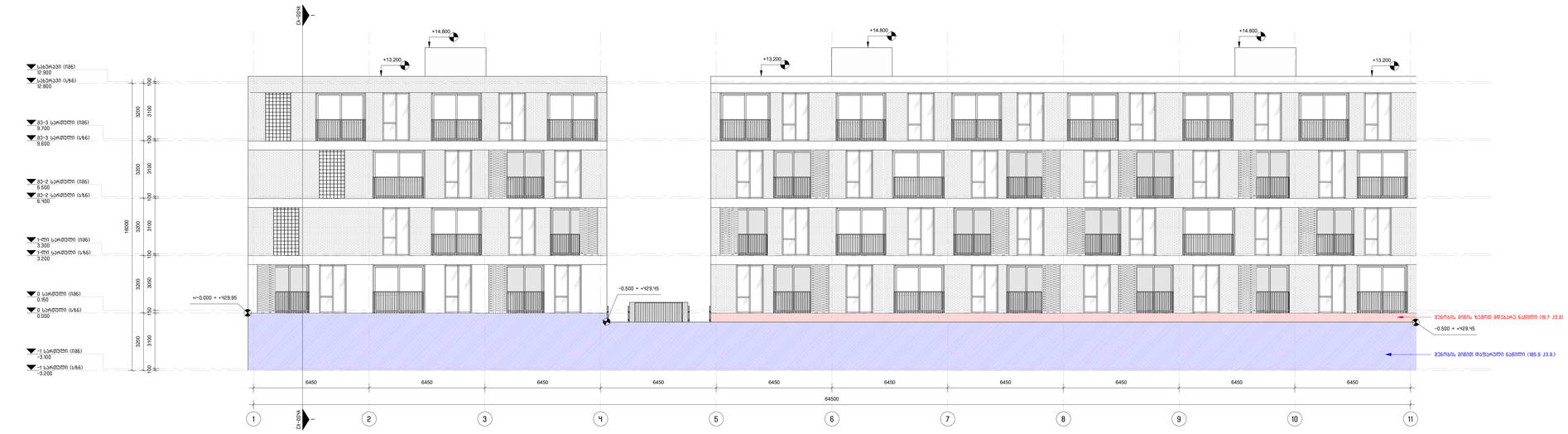

1 სახნრეთ-დასავლეთი ფასადი (სართულის განსაზღვრის სქემა)
A-103/A-502 1 : 100

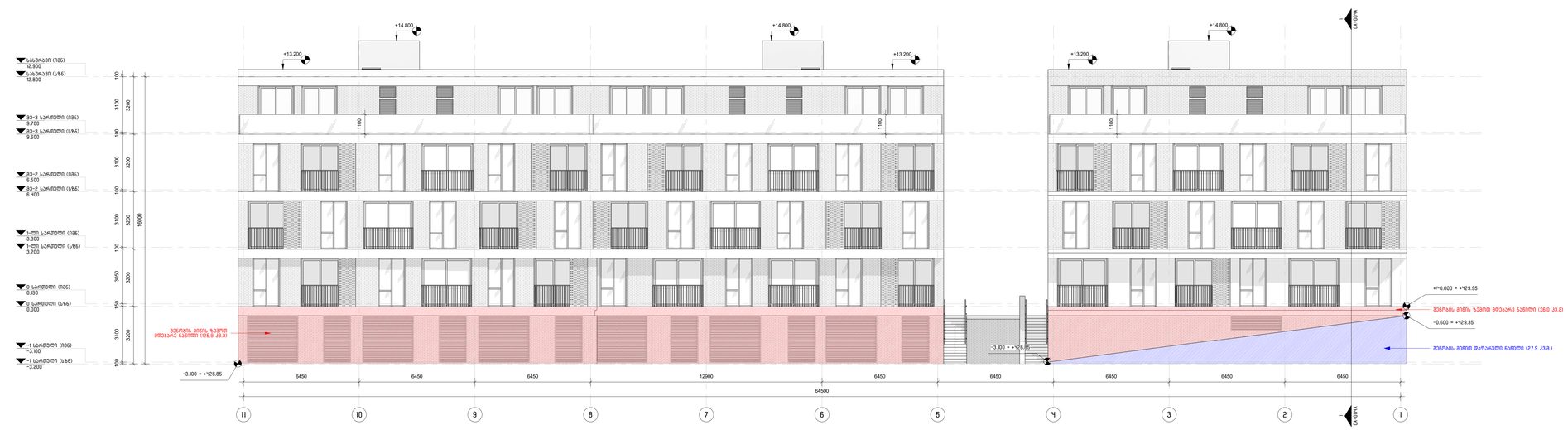

2 ჩრდილო-აღმოსავლეთი ფასადი (სართულის განსაზღვრის სქემა)
A-103/A-502 1 : 100

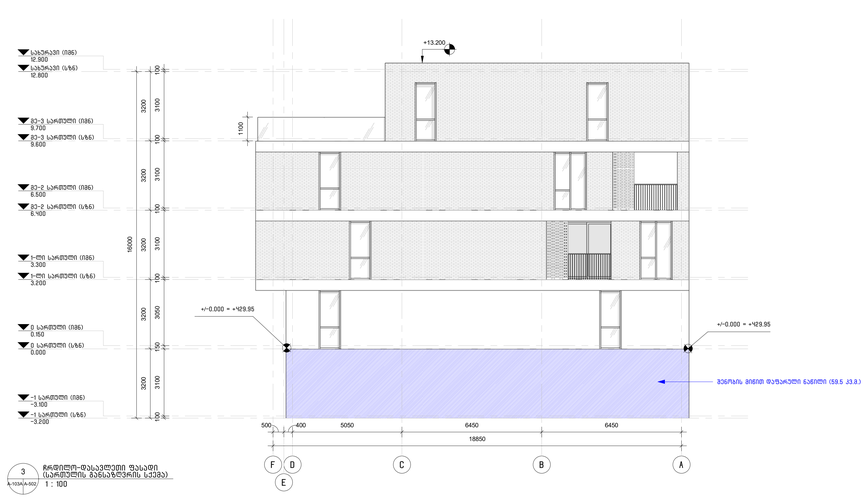

3 ჩრდილო-დასავლეთი ფასადი (სართულის განსაზღვრის სქემა)
A-103/A-502 1 : 100

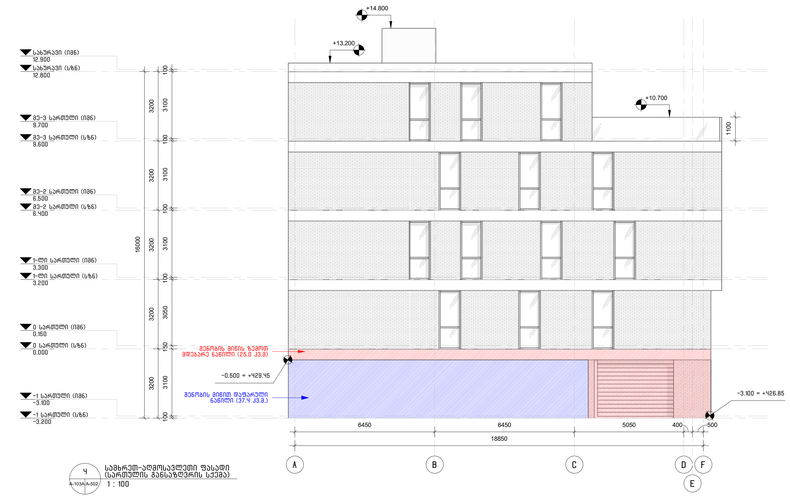

4 სამხრეთ-აღმოსავლეთი ფასადი (სართულის განსაზღვრის სქემა)
A-103/A-502 1 : 100

1. სართულის მიწის/ჭერის ნაგებობის ფართობი - 19.7+125.9+36.0+25.0+17.0+15.8=239.4

2. სართულის პარამეტრი - 166.7

კრიტერიუმები - 239.4 / 166.7=1.4 (>1.8-ზე)

შენიშვნა: შესაბამისი ინფორმაციის მიმართ შეხედულია თანხმობა

შემსრულებელი:	შ.პ.ს. შ-არქიტექტ ა.მამალაძის 23.03-ში/შპმუთხოვნა ო-60, პარტალის ჩიხი №10 ტელ: 225 61 05
შემკვეთი:	შ.პ.ს. "კინოპარკ ჯორჯია"
პროექტი:	მრავალფუნქციური საცხოვრებელი კომპლექსის მშენებლობა ვაკის ნ.3
მისამართი:	ქ. თბილისი, ვაკის რაიონის კუნძული
ფირმის:	

პროექტის:	ბ. ინასარიძე
შემკვეთმა:	ბ. ინასარიძე ნ. ჩუხუაშვილი დ. ნიშნიანიძე
სპეციალისტები:	მენეჯმენტორგანიზაციის საკონსულტაციო ფირმა
თარიღი:	2024.05.23
ფორმატი:	**A0**
ნახაზის სახელი:	ფასადები (სართულის განსაზღვრა)
ნახაზის ნომერი:	**A-502**

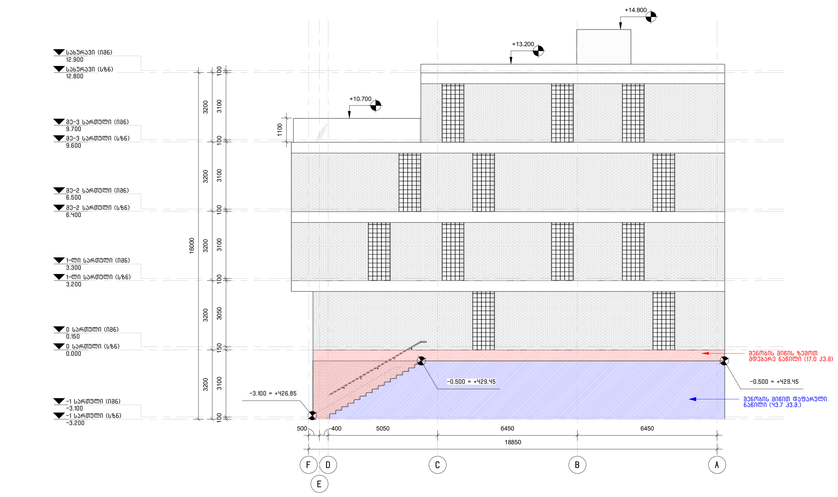

2 ჩრდილოეთ-დასავლეთი ფასადი (მიწის ნაწილი) (სარდლის განსაზღვრის სქემა)
A-103/A-503 1 : 100

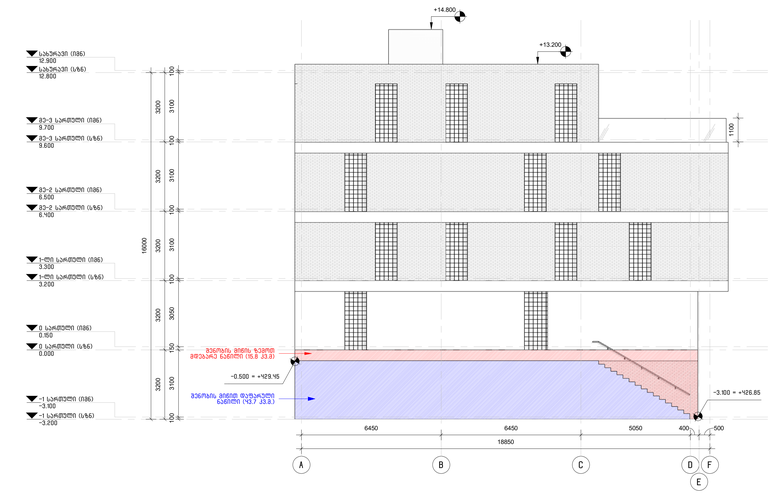

Ч სამხრეთ-აღმოსავლეთი ფასადი (მიწის ნაწილი) (სარდლის განსაზღვრის სქემა)
A-103/A-503 1 : 100

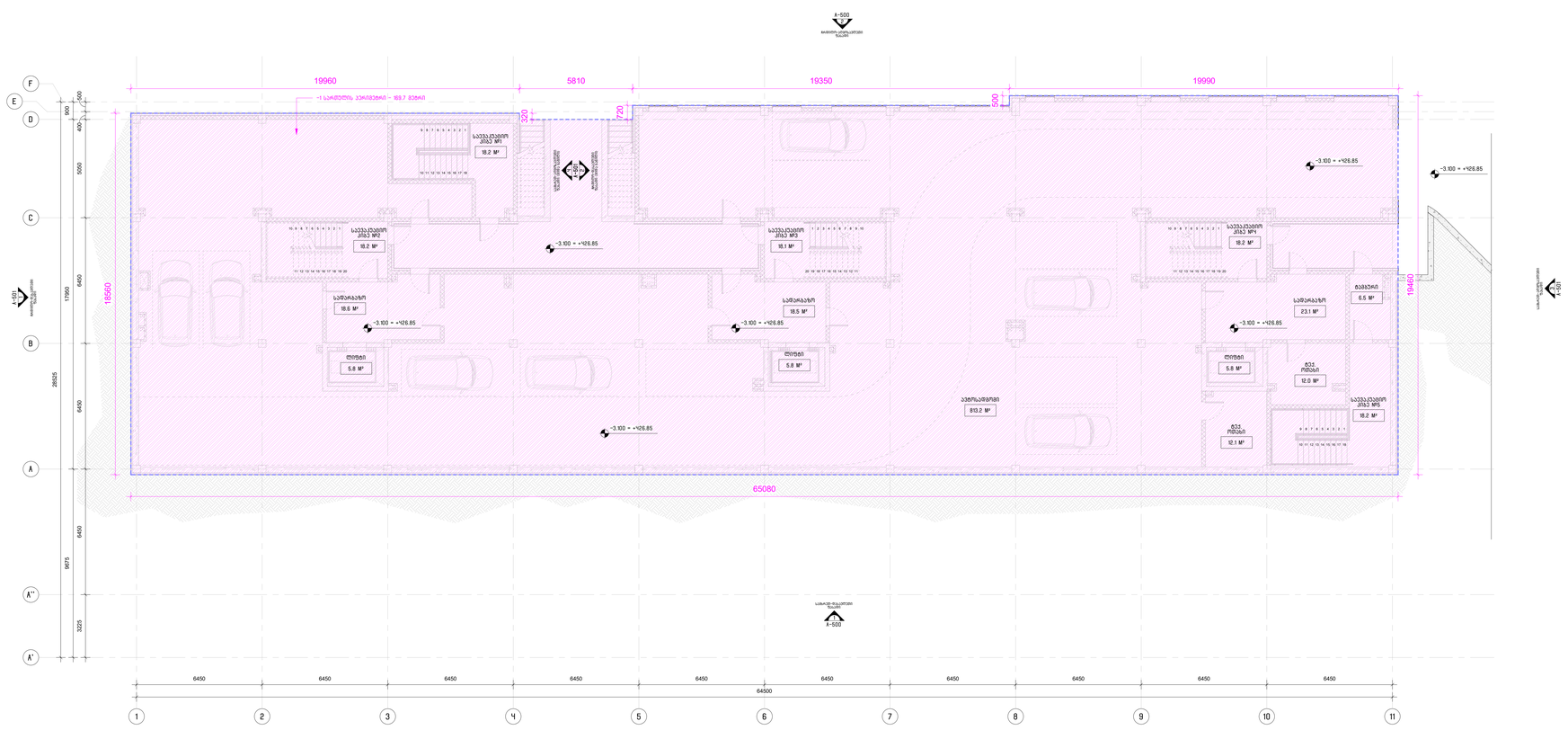

5 -1 სართულის გეგმა (სარდლის ჯერიმეტრის კრული)
A-500/A-503 1 : 100

მშენებლობები:	მ.პ. ფ-ა კონტრაქტი ქ.თბილისი ვაკე-საბურთალოს რ-ნი, ა(ა)იპ "ბავშვთა ბაზი ორი" ბეტ: 225 81 05
დამკვეთი:	მ.პ. "კინოლა ბავშვი"
პროექტი:	მრავალფუნქციანი საცხოვრებელი კომპლექსის მშენებლობა ლისის ტბის ქუჩა
მისამართი:	ქ. თბილისი, ლისის ტბის ქუჩა
შენიშვნა:	

1. სართულის მიწის/ზემო ნაწილის ზედაპირი - 19.7+125.9+36.0+25.0+17.0+15.8=239.4
2. სართულის ჯამური ფართი - 166.7

კრეტინი(ნაწილი - 239.4 / 169.7=1.4 (+1.0-ზე)

შენიშვნა: შესაბამისი ინფორმაცია იხილოთ პასპორტში

არქიტექტონი:	მ.პ.
კონსტრუქციები:	მ.პ.
ინჟინერია:	მ.პ.
ელექტრომომარაგება:	მ.პ.
სანიტარია:	მ.პ.
ლანდშაფტი:	მ.პ.
ავტორი:	მ. ინასარიძე
შემსრულებელი:	მ. ინასარიძე მ. ჩარხალაძე ფ. ჩიქობავა
სამშენებლოდ:	მნიშვნელოვანია ნებისმიერი ცვლილებამდე შეთანხმება ავტორთან
თარიღი:	2024.05.23
ფორმატი:	A0
ნახაზის სახელი:	ფასადები (სარდლის განსაზღვრა)
ნახაზის ნომერი:	A-503

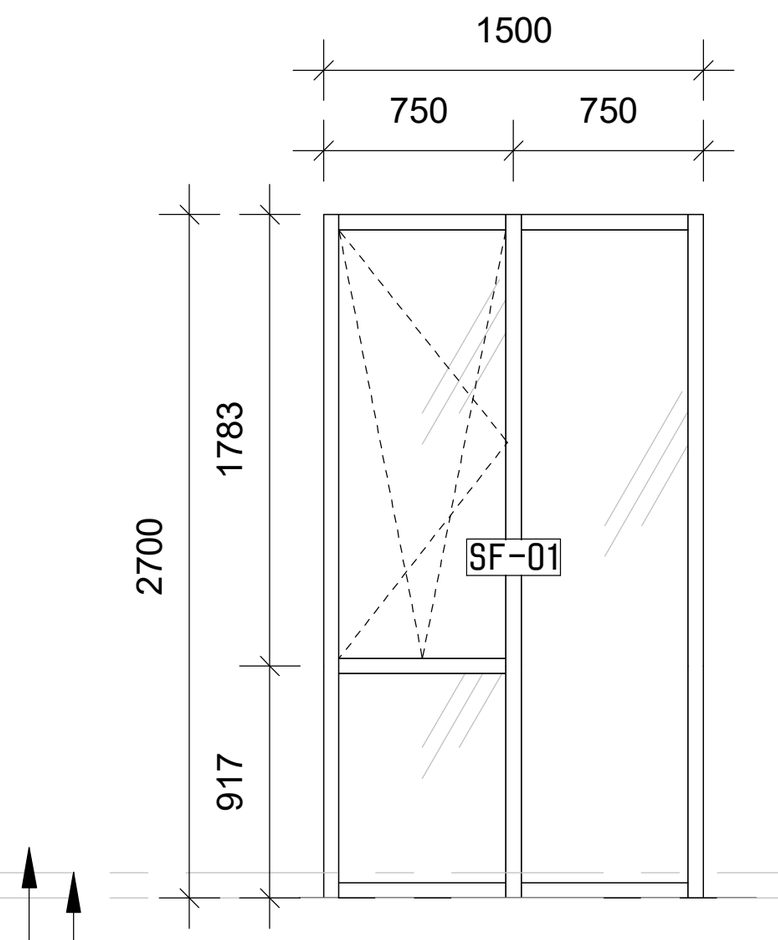

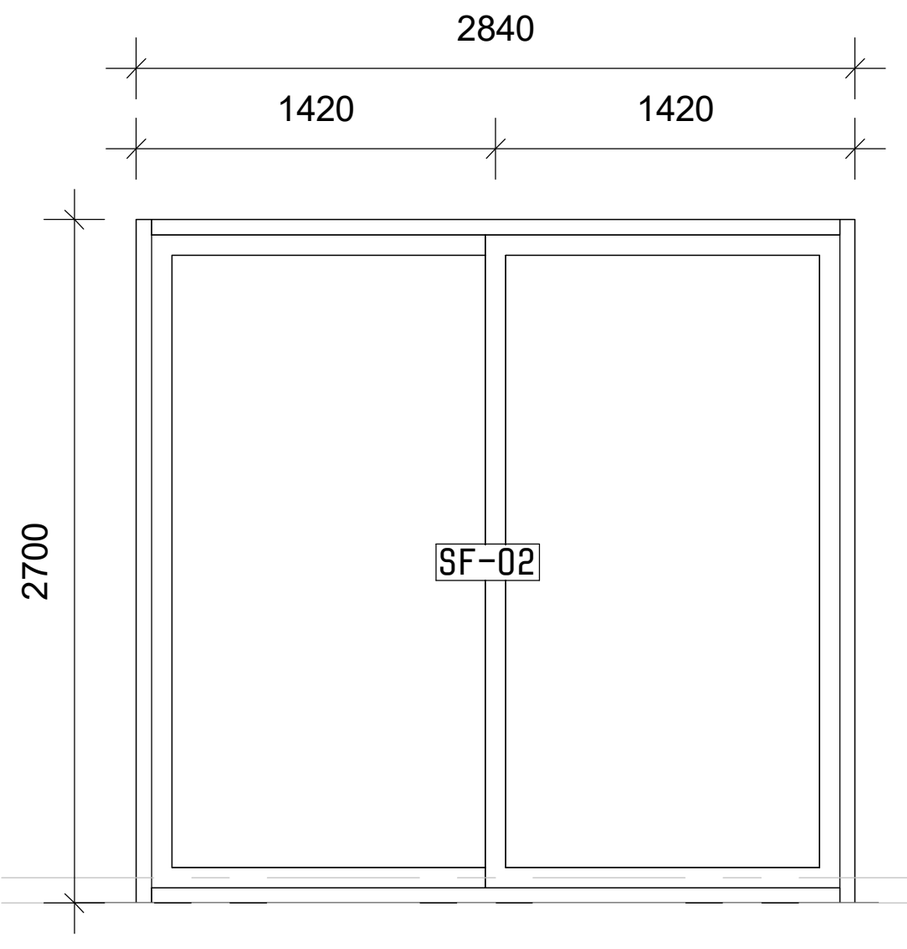

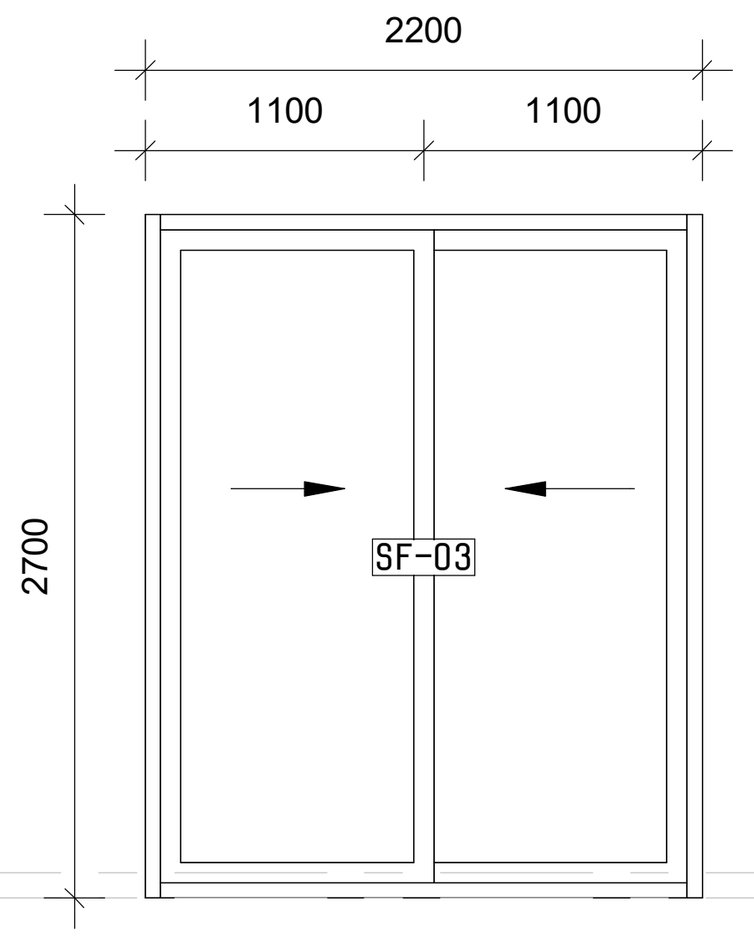

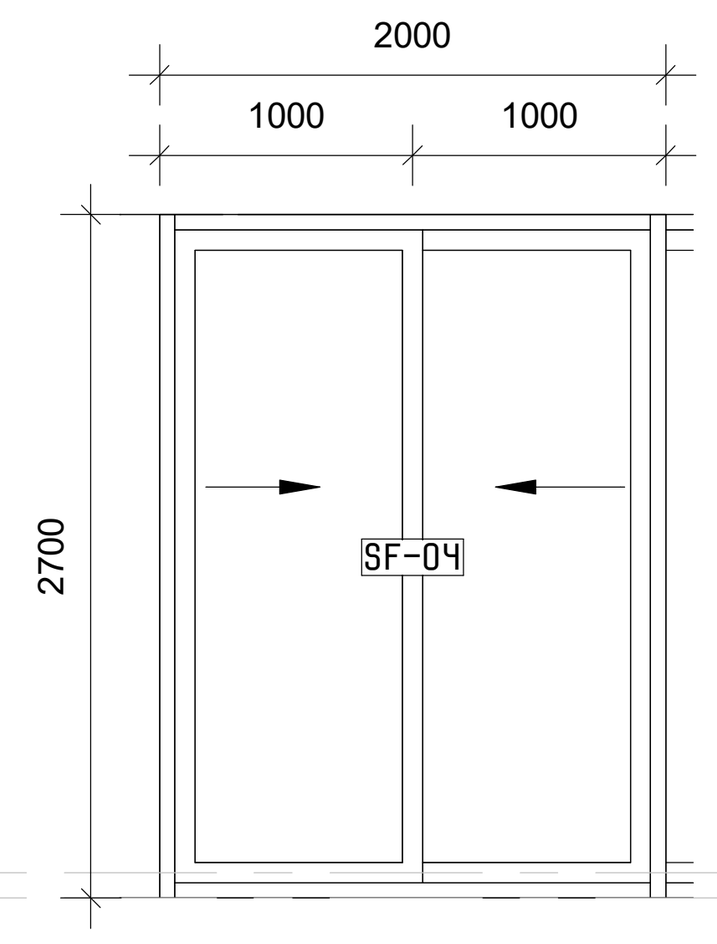

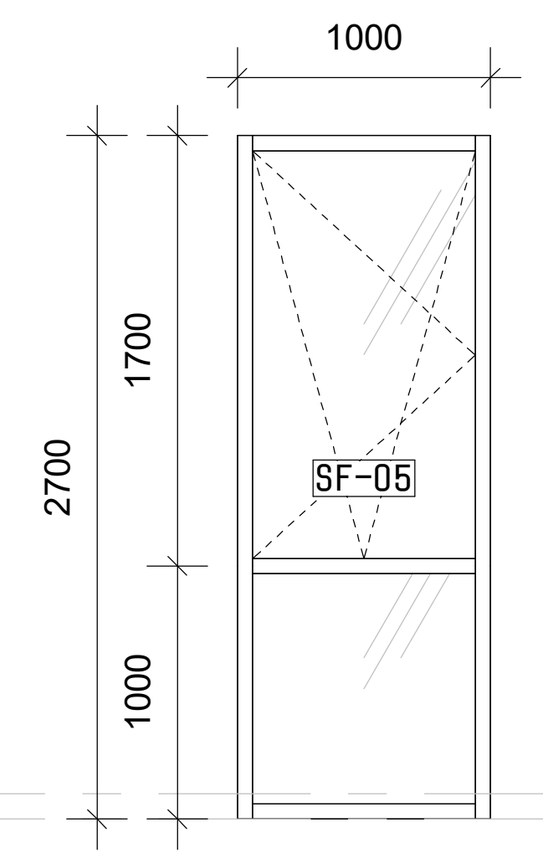

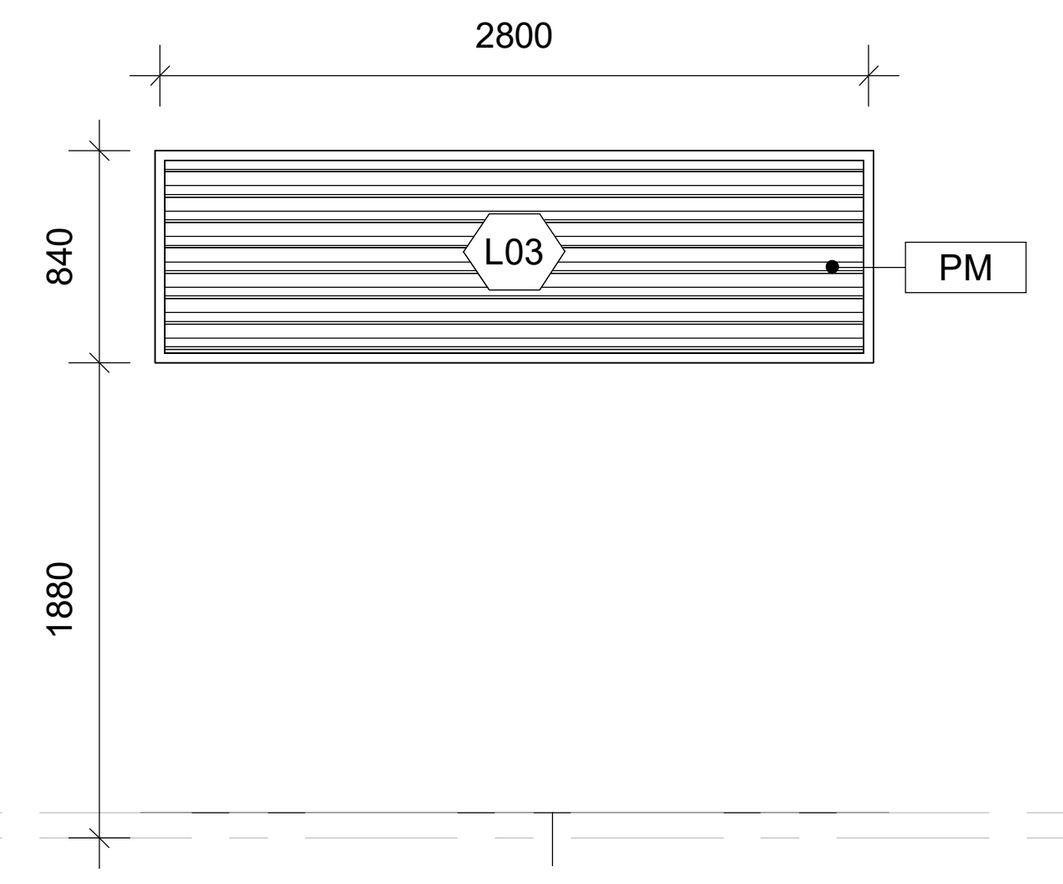

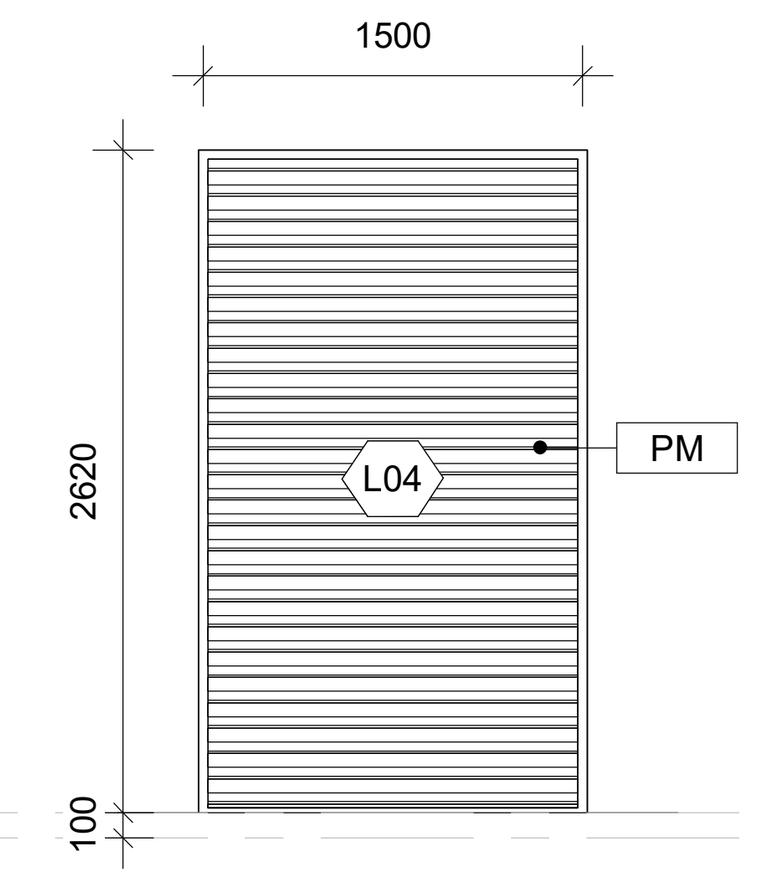

კონსტრუქციული ნიშნული
არქიტექტურული ნიშნული

1 A-500 A-1102 ვიტრაჟი - SF-01
1 : 50

2 A-500 A-1102 ვიტრაჟი - SF-02
1 : 50

3 A-500 A-1102 ვიტრაჟი - SF-03
1 : 50

4 A-500 A-1102 ვიტრაჟი - SF-04
1 : 50

5 A-501 A-1102 ვიტრაჟი - SF-05
1 : 50

6 A-500 A-1102 ცხაური - L03
1 : 50

7 A-500 A-1102 ცხაური - L04
1 : 50

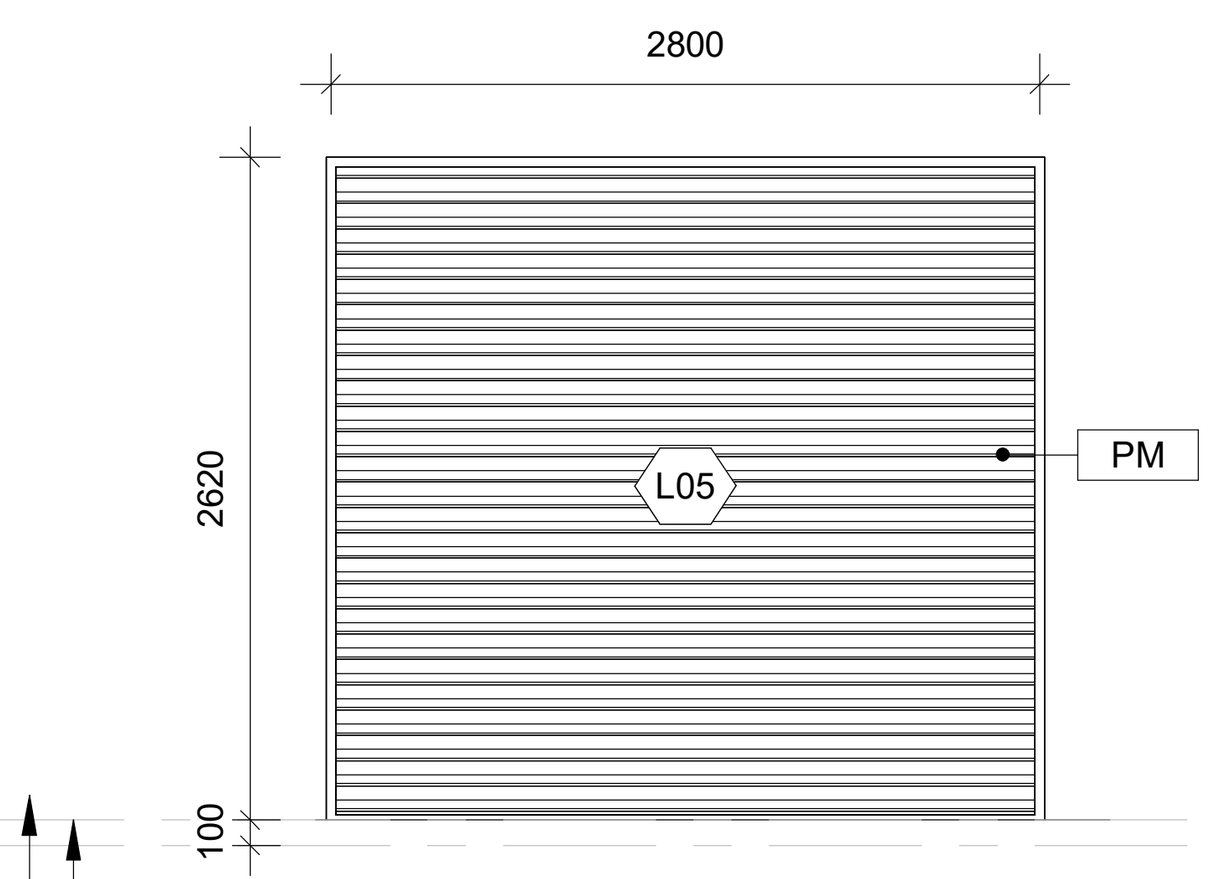

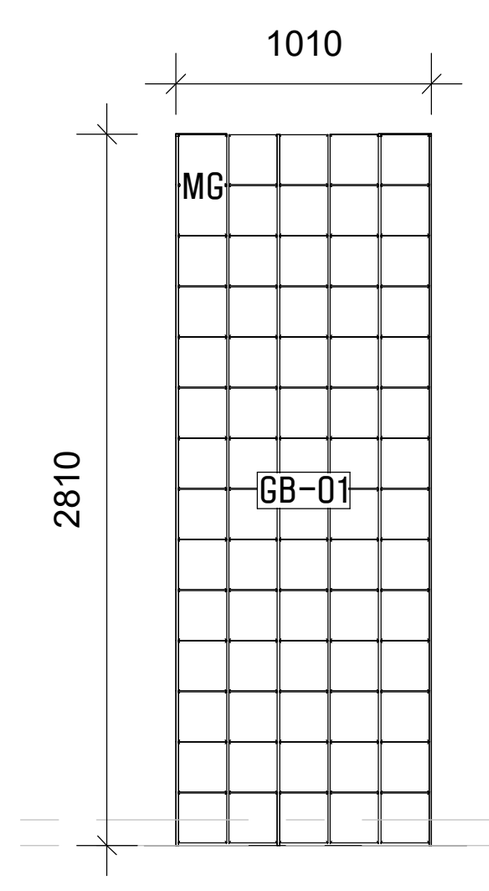

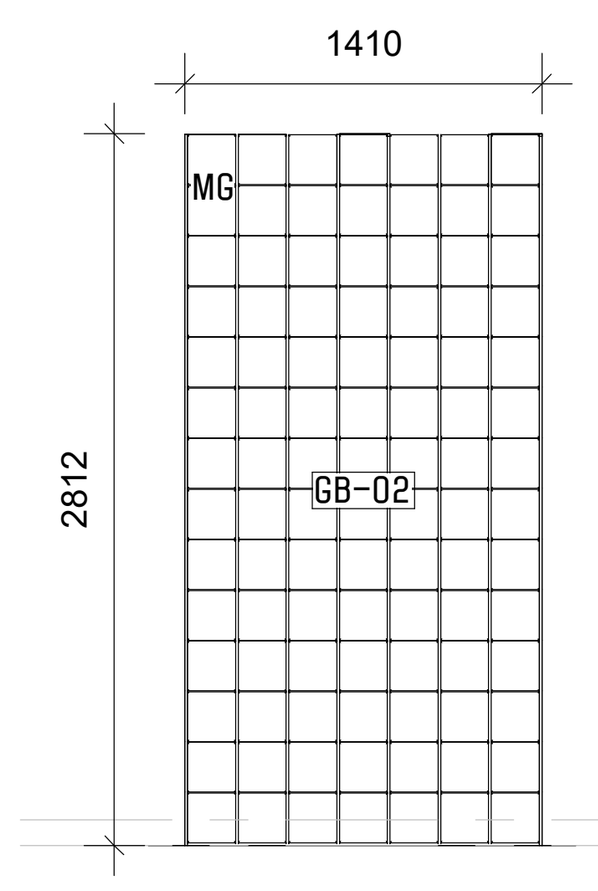

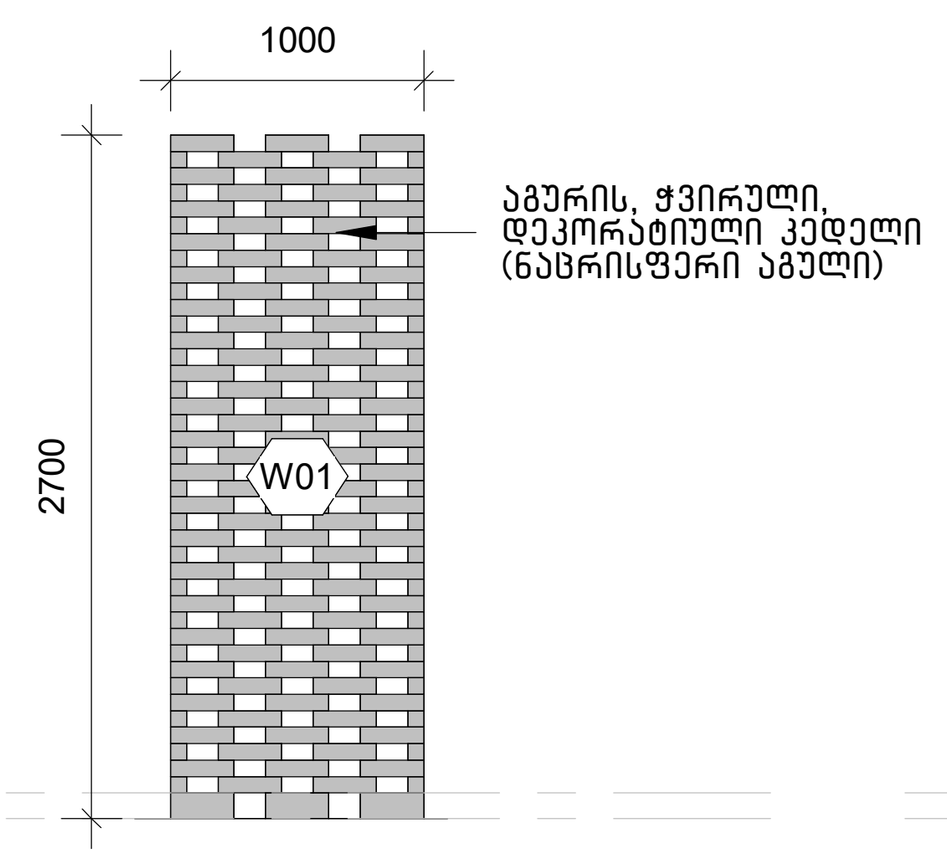

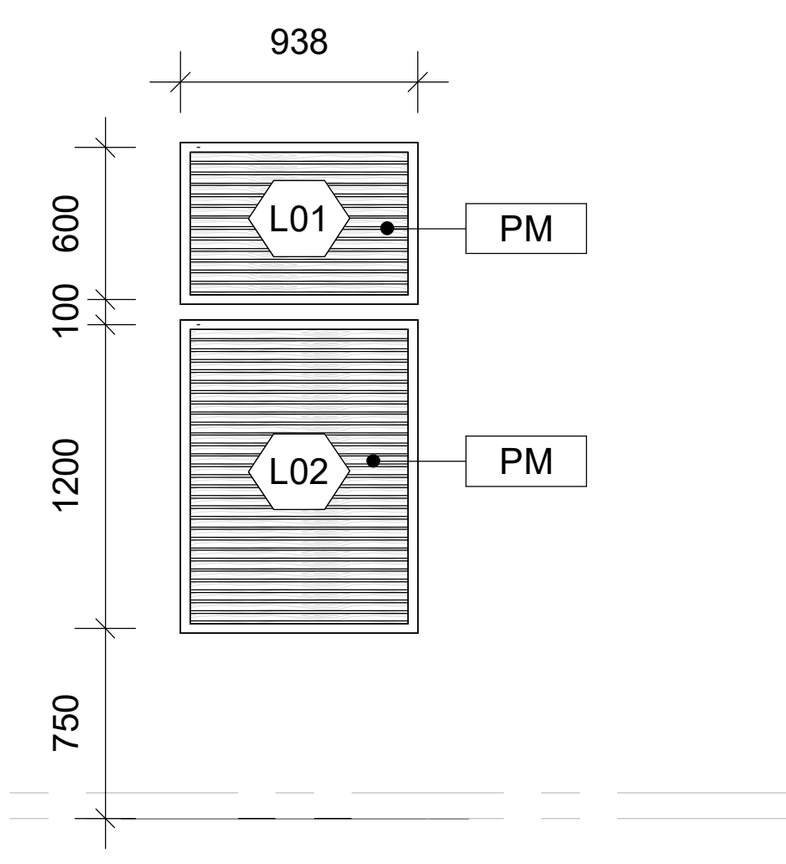

კონსტრუქციული ნიშნული
არქიტექტურული ნიშნული

8 A-500 A-1102 ცხაური - L05
1 : 50

9 A-501 A-1102 მინა-ბლოკი - GB-01
1 : 50

10 A-500 A-1102 მინა-ბლოკი - GB-02
1 : 50

11 A-500 A-1102 აგურის დეკორატიული კედელი - W01
1 : 50

12 A-500 A-1102 ცხაური - L01 და L02
1 : 50

შენიშვნები:

1. ყველა ვიტრაჟი ან/და კარ-ფანჯარა, რომელიც ფასადზე გამოდის არის ალუმინის (ფერი - RAL 7016). ხოლო შემინვა არის ნაწრთობი მინის, დაბალემისიური, ორმაგი მინა-პაკეტი (თეთრი, გამჭვირვალე).
2. MG - გაუმჭვირვალე/უფერო მინა (მინა-ბლოკი)
3. PM - ნაცრისფრად შეღებილი ლითონი (RAL 7016)

შემსრულებელი: შ.პ.ს. თ-არქიტექტს

ქ.თბილისი,
ვაკე-საბურთალოს რ-ნი,
აბულაძის ჩიხი №10

ტელ: 225 81 05

დამკვეთი: შ.პ.ს. "პილარ ჯგუფი"

პროექტი: მრავალბინიანი საცხოვრებელი შენობა ლისზე

მისამართი: ქ. თბილისი, ლაშა ლაშხიას ქუჩა

დიაგრამა:

ავტორი: გ. ინასარიძე

დაამუშავა: გ. ინასარიძე
ნ. მაისურაძე
დ. ცანავა

სტატუსი/ეტაპი: მუნიციპალიტეტთან შესათანხმებელი დოკუმენტაცია

თარიღი: 2024.05.23

ფორმატი: A1

ნახაზის სახელი:

ვიტრაჟები, ვიტრაჟების ცხრილები და სპეციფიკაციები

ნახაზის ნომერი: A-1102

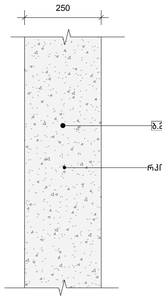

კ.250

ცეცხლმედეგობა - 120+

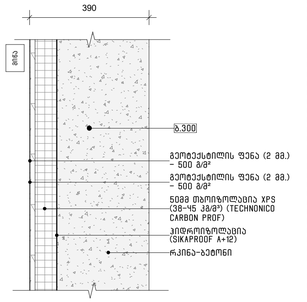

კ.300

ცეცხლმედეგობა - 120+

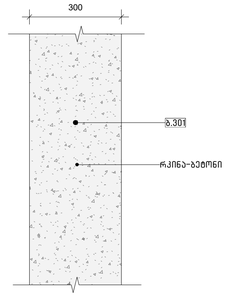

კ.301

ცეცხლმედეგობა - 120+

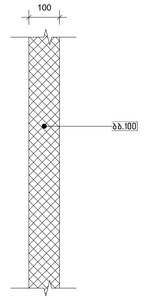

კბ.100

ცეცხლმედეგობა - 120+

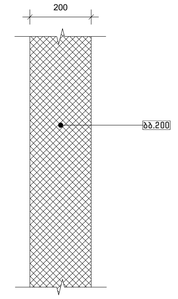

კბ.200

ცეცხლმედეგობა - 120+

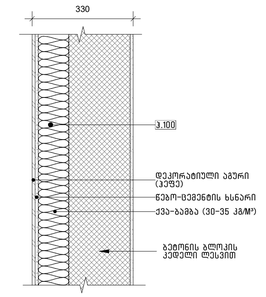

კ.100 (კვეხვი)

ცეცხლმედეგობა - N/A

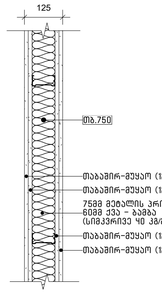

თბ.750

ცეცხლმედეგობა - F30

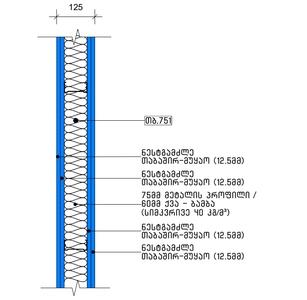

თბ.751

ცეცხლმედეგობა - F30

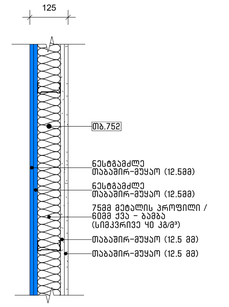

თბ.752

ცეცხლმედეგობა - F30

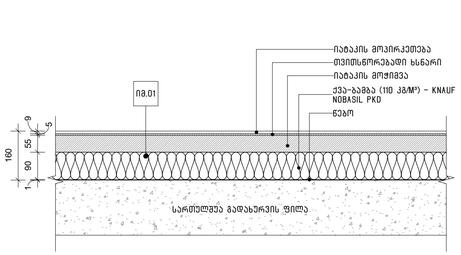

იმ.01

ინტერიერის სტანდარტული მოჭიმვა

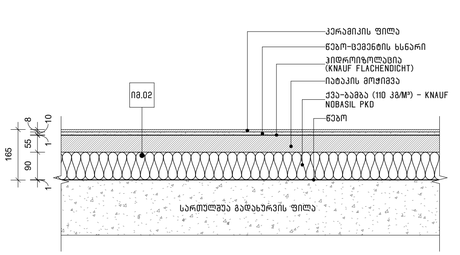

იმ.02

სველი ჭერმილებისა და ლოჯიების სტანდარტული მოჭიმვა

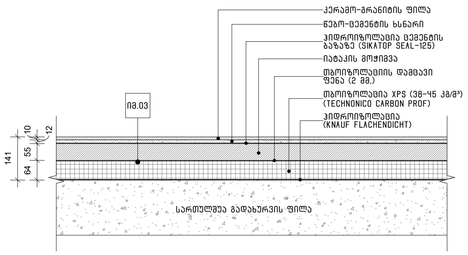

იმ.03

ტერასის მოჭიმვა

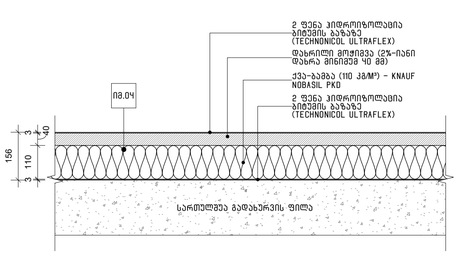

იმ.04

სახურავი

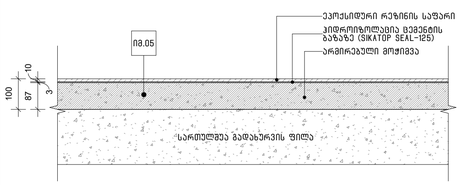

იმ.05

სარდაფის იატაკის მოჭიმვა

შენიშვნები:

კედლის ცეცხლმედეგობის დასადგენად იხილეთ ყ1-ე დადგენილების მიხედვით გმომზადებული ნახაზები. იხილეთ ენერგოეფექტურობის დეკლარაციაც.

მშენებელი: შ.პ.ს. მ-არქიტექს

ქ.თბილისი, ვაჟა-ფშაველას ჩ-ნი, აბუსაძის ჩიხი №10

ტელ: 225 81 05

დამკვეთი: შ.პ.ს. "პილარ ჯგუფი"

პროექტი: მრავალფუნქციანი საცხოვრებელი შენობა ლისზე

მისამართი: ქ. თბილისი, ლისზე ლაზნიას ქუჩა

ფილიალები:

ავტორი: გ. ინასარიძე

დაკმაყოფილება: გ. ინასარიძე
ნ. მესხიშვილი
დ. ცანავა

სტანდარტი/ტიპაჟი: მენიციპალიტეტთან შესათანხმებელი დოკუმენტებისა

თარიღი: 2024.05.23

ფორმატი: A1

ნახაზის სახელი:

კედლის და იატაკის ტიპები

ნახაზის ნომერი: A-1200

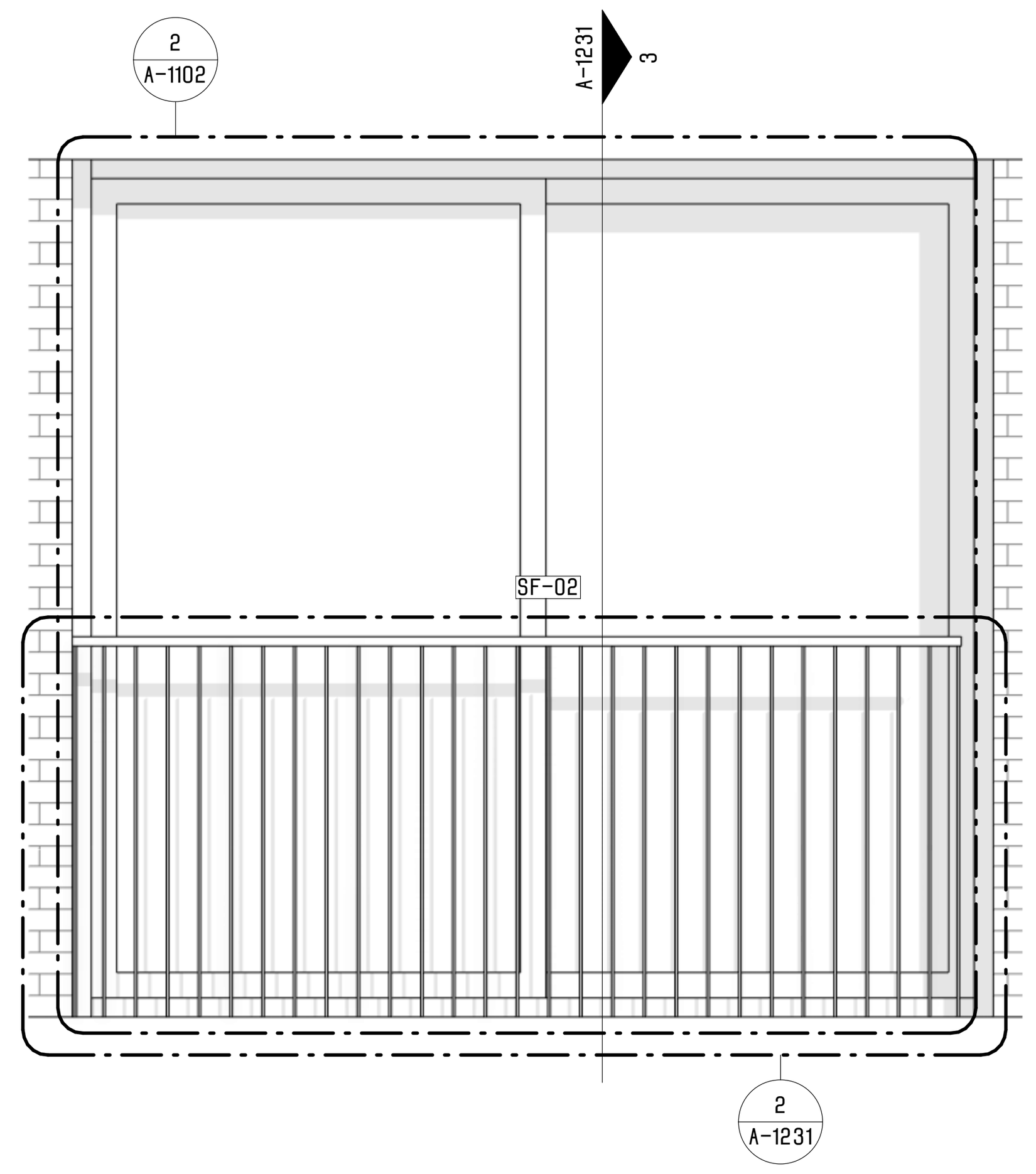

1 A-500 A-1231 მოაჯირისა და ვიტრაჟის მოწყობის დეტალი
1 : 25

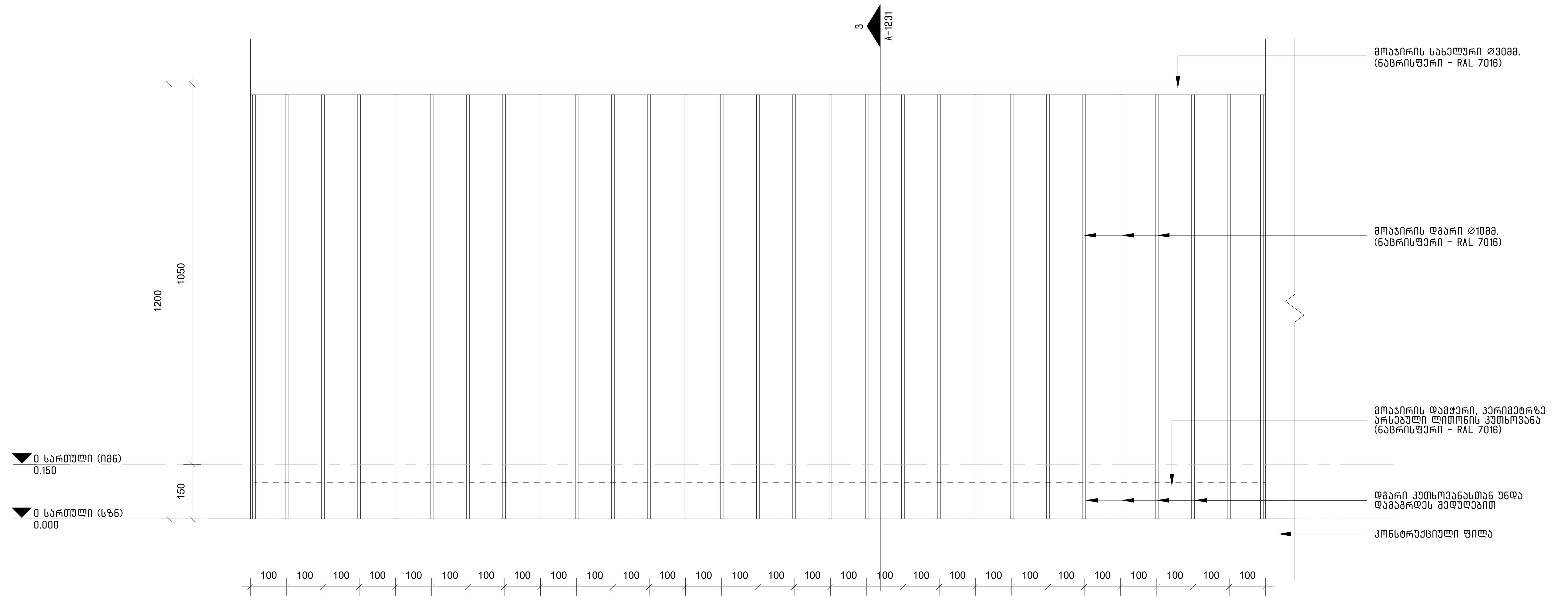

2 A-500 A-1231 აივნის მოაჯირის მოწყობის ტიპური დეტალი
1 : 10

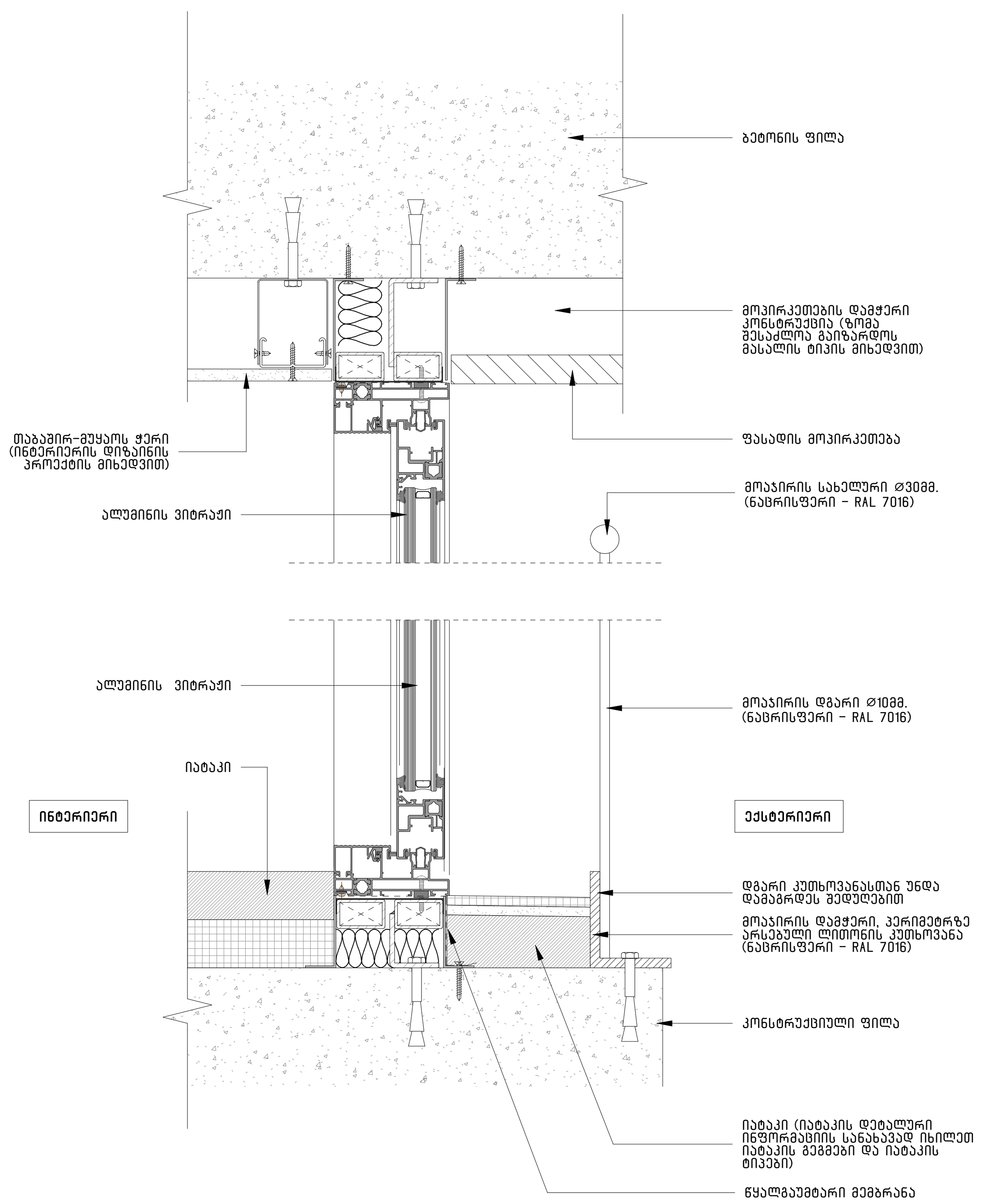

3 A-823 A-1231 ვიტრაჟის მონტაჟის დეტალი
1 : 5

შემსრულებელი: შ.პ.ს. თ-არქიტექტს
ქ.თბილისი,
ვაკე-საბურთალოს რ-ნი,
აბულაძის ჩიხი №10
ტელ: 225 81 05

დამკვეთი: შ.პ.ს. "პილარ ჯგუფი"

პროექტი: მრავალბინიანი საცხოვრებელი შენობა ლისზე

მისამართი: ქ. თბილისი, ლაშა ლაშხიას ქუჩა

დიაგრამა:

ავტორი: გ. ინასარიძე

დაამუშავა: გ. ინასარიძე
ნ. მაისურაძე
დ. ცანავა

სტატუსი/ეტაპი: მუნიციპალიტეტთან შესათანხმებელი დოკუმენტაცია

თარიღი: 2024.05.23

ფორმატი: **A1**

ნახაზის სახელი:

შეერთების კვანძები (ტიპური)

ნახაზის ნომერი: **A-1231**