მიწის ნაკვეთის საკადასტრო საზღვარი

+X.XX

იატაკის მოპირკეთების ნიშნული

3

ღერძის ხაზი

1

ჭრილის ხაზი

N

ჩრდილოეთის აღმნიშვნელი ნიშანი

კარის თავისუფალი სიგანე

0.92
2.20

20წთ

ხანძარმედეგობა (წთ)

კარის თავისუფალი სიმაღლე

კარის აღნიშვნა

ბინა №6

104.8 მ²

სც-2

დ.დ-6

ოთახის/სივრცის ნომერი

ოთახის/სივრცის საერთო ფართობი

დაკავებულობის ჯგუფი (ძვეჯგუფი)

დაკავებულობის დატვირთვა

ოთახის/სივრცის აღნიშვნა

კედლის ცეცხლმედეგობა (ერთსაათიანი)

კედლის ცეცხლმედეგობა (ორსაათიანი)

სასაწყობო დაკავებულობის ჯგუფის ძვეჯგუფი სწ-2

საცხოვრებელი დაკავებულობის ჯგუფის ძვეჯგუფი სც-2

სერვიტუტი



გასასვლელი



ხელის ცეცხლმაქრი



სახანძრო მილდგარი



სახანძრო განგაშის ხელით სამართავი სისტემა



ხმოვანი განგაშის სისტემა



სახანძრო-სამაშველო სამსახურის მიერ გამოსაყენებელი მისაერთებელი - ჰიდრანტი



კვამლის ავტომატური აღმომჩენი



კვამლზე მორეაგირე მაუწყებლის 1 და მრავალბლოკიანი მაუწყებელი



საევაკუაციო განათება

გასასვლელამდე სავალი მანძილი



ღიობი ფილაში



რკინა-ბეტონის სტრუქტურული ელემენტი: სვეტი, დიაფრაგმა, კოჭი, ფილა 2 საათზე მეტი ცეცხლმედეგობით



ბეტონის ბლოკის წყობა

შენობა-ნაგებობის უსაფრთხოების წესებთან შესაბამისობის ანალიზი

გამოყენებული წესები - „შენობა-ნაგებობის უსაფრთხოების წესები“

ჩამოთვალეთ შენობის დაკავებულებები და აღწერეთ თითოეული გამოყენება
1. სასაწყობე ჯგუფი სწ-2 (ავტოფარეხი ±0.00 ნიშნულზე)
2. საცხოვრებელი ჯგუფი სც-2 (საცხოვრებელი ბინები +3.00 ნიშნულიდან +19.00 ნიშნულის ჩათვლით)

<u>კონსტრუქციის ტიპი:</u>	
განსაზღვრეთ კონსტრუქციის არსებული შენობისთვის: მაგალითი: II-A, II-B, V-A, V-B	
განსაზღვრეთ კონსტრუქციის ტიპი ახალი შენობისთვის: მაგალითი: II-A, II-B, V-A, V-B	I-B მიწის ზემოთ 7 სართული
შერეული კონსტრუქციის შემთხვევაში მიუთითეთ ტიპები, რომელიც გამოყენებული იქნება, განსაზღვრეთ ტიპები და მათი მდებარეობა:	

სიმაღლის შეზღუდვა ცხრილი 503_ის მიხედვით		
დაკავებულობა	დასაშვები სართულიანობა	შეთავაზებული სართულიანობა
1. სასაწყობე ჯგუფი სწ-2	11 სართული	1 სართული
2. საცხოვრებელი ჯგუფი სც-2	11 სართული	6 სართული
	დასაშვები სიმაღლე	შემოთავაზებული სიმაღლე
შენობის საერთო სიმაღლე =	48.80 მ.	23.40 მ.
მიწის ზემოთ სართულის რაოდენობა =		7
მიწის დონის ქვედა სართულის რაოდენობა =		0

ფართობის შეზღუდვა ცხრილი 503_ის მიხედვით			
დაკავებულობა		დასაშვები ფართობი კვ.მ.	შემოთავაზებული ფართობი კვ.მ.
1. სასაწუბე ჯგუფი სწ-2 (ავტოსადგომი)	± 0.00	7340	142.0
2. საცხოვრებელი ჯგუფი სც-2 (საცხოვრებელი ბინები)	+ 3.00	შეუზღუდავი	164.8
3. საცხოვრებელი ჯგუფი სც-2 (საცხოვრებელი ბინები)	+ 6.20	შეუზღუდავი	283.5
4. საცხოვრებელი ჯგუფი სც-2 (საცხოვრებელი ბინები)	+ 9.40	შეუზღუდავი	285.1
5. საცხოვრებელი ჯგუფი სც-2 (საცხოვრებელი ბინები)	+ 12.60	შეუზღუდავი	284.0
6. საცხოვრებელი ჯგუფი სც-2 (საცხოვრებელი ბინები)	+ 15.80	შეუზღუდავი	285.6
7. საცხოვრებელი ჯგუფი სც-2 (საცხოვრებელი ბინები)	+ 19.00	შეუზღუდავი	316.7
იატაკის საერთო ფართობი =		1761.7	
იატაკის რაოდენობა =		მიწის დონის ზედა 7	
შენობის საერთო ფართობი =		1761.7+31.5(±0.00)+31.4(+3.00)+31.5(+6.20)+31.5(+9.40)+31.5(+12.60)+31.5(+15.80)+31.5(+19.00)=1982.1	

გარე კედლის ცეცხლმედეგობისა და ღიობისადმი მოთხოვნები ცხრილების 602_ის და 705.8_ის მიხედვით									
გარე კედლები	ხანძარსაწინააღმდეგო მანძილი (მეტრი)	ცეცხლმედეგობის ხარისხი (საათი)		კედლის ღიობების ფართობი (კედლის%)					
		მოთხოვნილი	გათვალისწინებული	დასაშვები			გათვალისწინებული		
				დაცული	დაუცველი სამხეფებით	დაუცველი	დაცული	დაუცველი სამხეფებით	დაუცველი
1-3 ღერძებს შორის	0 მეტრი	1	1	დაუშვებელია	დაუშვებელია	დაუშვებელია	-	-	-
დ-ა ღერძებს შორის	8.9 მეტრი	1	1	შეუზღუდავი	შეუზღუდავი	70%	-	-	70%
3-1 ღერძებს შორის	0 მეტრი	1	1	დაუშვებელია	დაუშვებელია	დაუშვებელია	-	-	-
ა-გ ღერძებს შორის	9 მეტრი	0	0	შეუზღუდავი	შეუზღუდავი	შეუზღუდავი	-	-	შეუზღუდავი
ა-დ ფასაზე დ- ღერძთან	8.9 მეტრი	1	1	შეუზღუდავი	შეუზღუდავი	70%	-	-	-

განიავებისადმი მოთხოვნები		
დაკავებულობები/სივრცეები/გასასვლელი საშვალებები	ბუნებრივი განიავება	ხელოვნური განიავება
სასაწყობე ჯგუფი სწ-2	კი	-
საცხოვრებელი ჯგუფი სც-2	კი	-
კიბის უჯრედი	კი	-
დერეფანი	-	კი
ლიფტის შახტა	-	კი

ხანძრისაგან დაცვის სისტემებისადმი მოთხოვნები

დაკავებულობები/ სივრცეები/ გასასვლელი საშვალებები	ავტოსაშ ხეფი სისტემა	ალტერნა ტიული ავტომატური ცეცხლსა ქრობი სისტემა	სახანძრო განგაშისა და ცეცხლაღმომჩენი სისტემა	სახან ძრო მილდ გარების სისტემა	კვამლის საკონ ტროლო სისტემა	ხელის ცეცხლმაქ რები	საავარიო განგაშის სისტემა	ხანძრის მართვის ცენტრი	სახანძრო-სამაშველო სამსახურის მიერ გამოსაყენებელი მისაერთებელი
სასაწყობე ჯგუფი სწ-2 (ავტოფარეხი ±0.00 ნიშნულზე)	-	-	ხმოვანი განგაშის სისტემა	-	-	კი	-	არა	კი (ეზოში)
საცხოვრებელი ჯგუფი სც-2 (საცხოვრებელი ბინები)	-	-	კვამლზე მორეაგირე მაუწყებლის მოწყობილობა	-	-	-	-		
კიბის უჯრედები	-	-	1. კვამლის ავტომა-ტური აღმომჩენი 2 . ხმოვანი განგაშის სისტემა	-	მექანი კური	-	-		
დერეფნები	-	-	1. სახანძრო განგაშის ხელით სამართავი კოლოფი 2 . ხმოვანი განგაშის სისტემა	კი	მექანი კური	-	-		
ლიფტი	-	-	არხის კვამლაღმომჩენი	-	დაწნევის სისსტემა	-	-		
ჰაერის კონდიცირების სისტემა	-	-	არხის კვამლაღმომჩენი	-	-	-	-		

თითოეული სართულიდან და სივრციდან გასასვლელი საშვალება

სართული	დაკავებულობა და დატვირთვის ჯამური მაჩვენებელი	მოთხოვნილი გასასვლელების/ გასასლელთან მისადგმის რაოდენობა	გათვალისწი ნებული გასასვლელების/ გასასვლელთან მისადგომის რაოდენობა და ტიპი	გასასვლელი საშუალებების სიგანე (მეტრი)					
				გზა-კიბეები		დერეფანი		გასასვლელის გზა-კარი	
				მოთხოვ ნილი	გათვალის წინებული	მოთხოვ ნილი	გათვალის წინებული	მოთხოვ ნილი	გათვალის წინებული
± 0.00 ნიშნულზე სართულის ს.დ.დ. 8		1	1 (გზა-კარი)	-	-	1.20	1.60	0.82	0.92
+ 3.00 ნიშნულზე	საცხოვრებელი ჯგუფი სც-2 (საცხოვრებელი ბინები)	1 (თითოეულს)	1 (გზა-კარი) (თითოეულს)	-	-	-	-	0.82	0.92
+ 3.00 ნიშნულზე სართულის ს.დ.დ. 9		1	1 (გზა-კარი)	1.10	1.36	1.20	1.60	0.82	0.92
+ 6.20 ნიშნულზე	საცხოვრებელი ჯგუფი სც-2 (საცხოვრებელი ბინები)	1 (თითოეულს)	1 (გზა-კარი) (თითოეულს)	-	-	-	-	0.82	0.92
+ 6.20 ნიშნულზე სართულის ს.დ.დ. 15		1	1 (გზა-კარი)	1.10	1.36	1.20	1.60	0.82	0.92
+ 9.40 ნიშნულზე	საცხოვრებელი ჯგუფი სც-2 (საცხოვრებელი ბინები)	1 (თითოეულს)	1 (გზა-კარი) (თითოეულს)	-	-	-	-	0.82	0.92
+ 9.40 ნიშნულზე სართულის ს.დ.დ. 16		1	1 (გზა-კარი)	1.10	1.36	1.20	1.60	0.82	0.92
+ 12.60 ნიშნულზე	საცხოვრებელი ჯგუფი სც-2 (საცხოვრებელი ბინები)	1 (თითოეულს)	1 (გზა-კარი) (თითოეულს)	-	-	-	-	0.82	0.92
+ 12.60 ნიშნულზე სართულის ს.დ.დ. 15		1	1 (გზა-კარი)	1.10	1.36	1.20	1.60	0.82	0.92
+ 15.80 ნიშნულზე	საცხოვრებელი ჯგუფი სც-2 (საცხოვრებელი ბინები)	1 (თითოეულს)	1 (გზა-კარი) (თითოეულს)	-	-	-	-	0.82	0.92
+ 15.80 ნიშნულზე სართულის ს.დ.დ. 16		1	1 (გზა-კარი)	1.10	1.36	1.20	1.60	0.82	0.92
+ 19.00 ნიშნულზე	საცხოვრებელი ჯგუფი სც-2 (საცხოვრებელი ბინები)	1 (თითოეულს)	1 (გზა-კარი) (თითოეულს)	-	-	-	-	0.82	0.92
+ 19.00 ნიშნულზე სართულის ს.დ.დ. 16		1	1 (გზა-კარი)	1.10	1.36	1.20	1.60	0.82	0.92

წყალსადენი სისტემის ფიქსირებული მოწყობილობების რაოდენობა													
სართული	დაკავებულობა და დაკავებულობის ჯამური მაჩვენებელი	ფიქსირებული მოწყობილობები (ცალი)											
		უნიტაზი		ტუალეტის ხელსაბანი		აბაზანა/შხაპი		სასმელი წყლის ფანტანი		სამომსახურეო ნიჟარა		სამზარეულოს ნიჟარა	
		მოთხოვნილი	გათვალისწინებული	მოთხოვნილი	გათვალისწინებული	მოთხოვნილი	გათვალისწინებული	მოთხოვნილი	გათვალისწინებული	მოთხოვნილი	გათვალისწინებული	მოთხოვნილი	გათვალისწინებული
± 0.00 ნიშნული	სასაწყობე ჯგუფი სწ-2 დ.დ 8	-	-	-	-	-	-	-	-	-	-	-	-
+ 3.00 ნიშნული	საცხოვრებელი ჯგუფი სც-2	1 (ცალი 1 საცხ. ერთეულზე)	1	1 (ცალი 1 საცხ. ერთეულზე)	1	1 (ცალი 1 საცხ. ერთეულზე)	1	-	-	1	1	1	1
+ 6.20 ნიშნული	საცხოვრებელი ჯგუფი სც-2	1 (ცალი 1 საცხ. ერთეულზე)	1	1 (ცალი 1 საცხ. ერთეულზე)	1	1 (ცალი 1 საცხ. ერთეულზე)	1	-	-	1	1	1	1
+ 9.40 ნიშნული	საცხოვრებელი ჯგუფი სც-2	1 (ცალი 1 საცხ. ერთეულზე)	1	1 (ცალი 1 საცხ. ერთეულზე)	1	1 (ცალი 1 საცხ. ერთეულზე)	1	-	-	1	1	1	1
+ 12.60 ნიშნული	საცხოვრებელი ჯგუფი სც-2	1 (ცალი 1 საცხ. ერთეულზე)	1	1 (ცალი 1 საცხ. ერთეულზე)	1	1 (ცალი 1 საცხ. ერთეულზე)	1	-	-	1	1	1	1
+ 15.80 ნიშნული	საცხოვრებელი ჯგუფი სც-2	1 (ცალი 1 საცხ. ერთეულზე)	1	1 (ცალი 1 საცხ. ერთეულზე)	1	1 (ცალი 1 საცხ. ერთეულზე)	1	-	-	1	1	1	1
+ 19.00 ნიშნული	საცხოვრებელი ჯგუფი სც-2	1 (ცალი 1 საცხ. ერთეულზე)	1	1 (ცალი 1 საცხ. ერთეულზე)	1	1 (ცალი 1 საცხ. ერთეულზე)	1	-	-	1	1	1	1

ბეგმა ნიშნულზე **+0.00(511.60)**
ექსპლიკაცია:
სადარბაზოს ფართობი **31.5** მ²
ღია ავტოსადგომის ფართობი **142.0** მ²



დამკვეთი: შპს "სპი ჰოლდინგი" ს/კ: **400295970** ტელეფონი: **577237044**	შემსრულებელი: შპს "აპ" ს/კ: **401978721** ტელეფონი: **599138412**	პროექტის სახელწოდება	ნახაზების დასახელება		თანამდებობა	სახელი, გვარი	ხელმოწერა
					არქიტექტორი	გ. მირანაშვილი	
მისამართი: ჭალაძი თბილისი, კამანის I ჩიხი, №1 საკ კოდი: **01.14.15.001.173**		მრავალბინიანი საცხოვრებელი სახლი	ბეგმა ნიშნულზე **±0.00(511.60)**		არქიტექტორი	ა. სესიაშვილი	
					მასშტაბი	**1:150**	
					ფორმატი	**A-3**	
					თარიღი	**2022** წ	

გეგმა ნიშნულზე **+3.00**

ექსპლიკაცია:

	საძარბაზოს ფართობი	**31.4** მ²
1	ბინა №1 საერთო ფართობი	**48.0** მ²
	აქედან:	
	საცხოვრებელი ფართობი	**40.3** მ²
	საზაფხულო ფართობი	**7.7** მ²
2	ბინა №2 საერთო ფართობი	**56.9** მ²
	აქედან:	
	საცხოვრებელი ფართობი	**50.0** მ²
	საზაფხულო ფართობი	**6.9** მ²
3	ბინა №3 საერთო ფართობი	**59.9** მ²
	აქედან:	
	საცხოვრებელი ფართობი	**52.7** მ²
	საზაფხულო ფართობი	**7.2** მ²

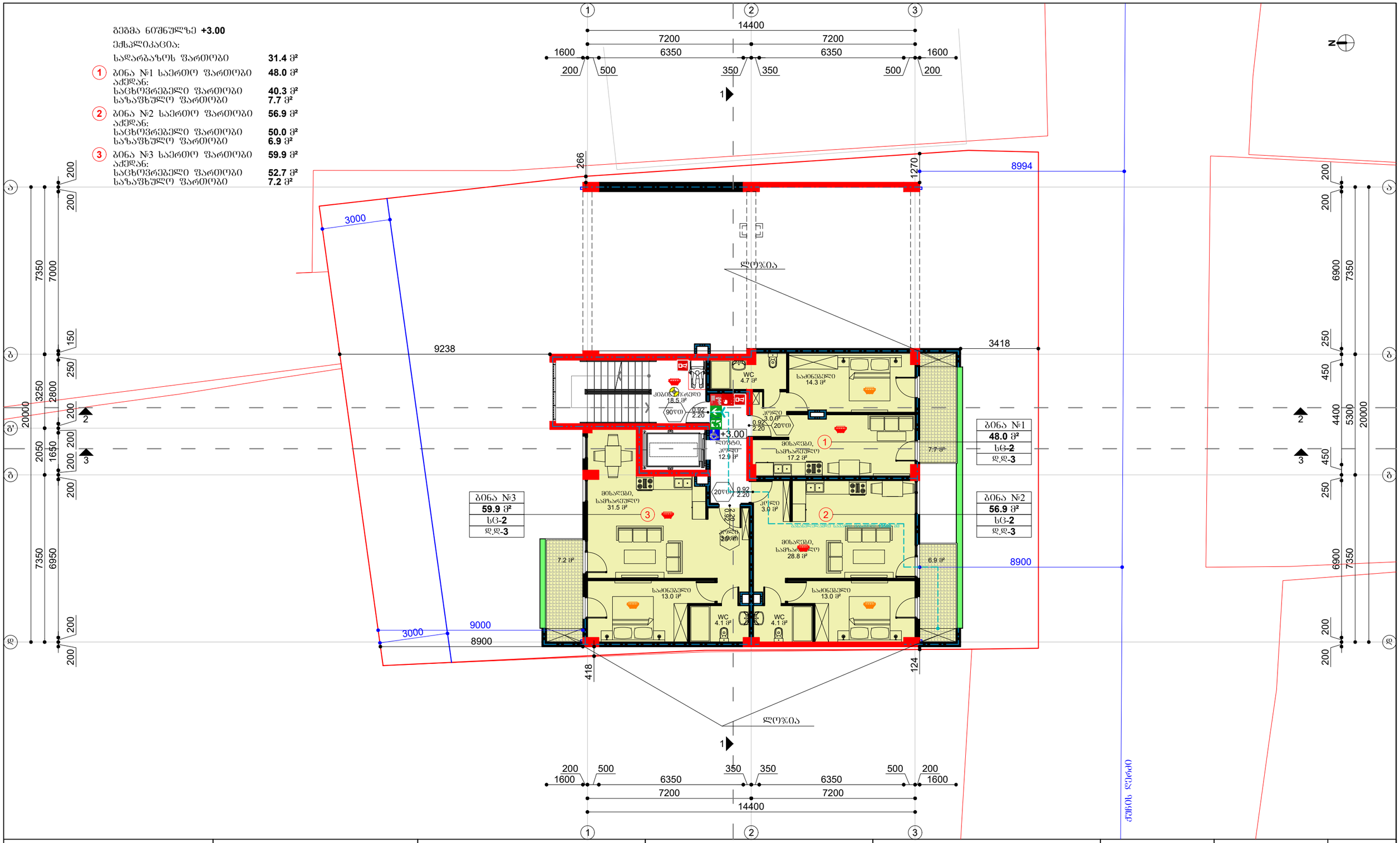

დამკვეთი: შპს "სპი ჰოლდინგი" ს/კ: **400295970** ტელეფონი: **577237044**	შემსრულებელი: შპს "აპ" ს/კ: **401978721** ტელეფონი: **599138412**	პროექტის სახელწოდება	ნახაზების დასახელება		თანამდებობა / სახელი, გვარი / ხელმოწერა
მისამართი: ჭალაძი თბილისი, კამანის I ჩიხი, №1 საკ კოდი: **01.14.15.001.173**		მრავალბინიანი საცხოვრებელი სახლი	გეგმა ნიშნულზე **+3.00**		არქიტექტორი — გ. მირიანაშვილი არქიტექტორი — ა. სესიაშვილი მასშტაბი — **1:150** ფორმატი — **A-3** თარიღი — **2022** წ

გეგმა ნიშნულზე **+6.20**

ექსპლიკაცია:

	საძარბაზოს ფართობი	**31.5** მ²
4	ბინა №4 საერთო ფართობი	**58.6** მ²
	აქედან:	
	საცხოვრებელი ფართობი	**51.4** მ²
	საზაფხულო ფართობი	**7.2** მ²
5	ბინა №5 საერთო ფართობი	**59.7** მ²
	აქედან:	
	საცხოვრებელი ფართობი	**52.8** მ²
	საზაფხულო ფართობი	**6.9** მ²
6	ბინა №6 საერთო ფართობი	**103.2** მ²
	აქედან:	
	საცხოვრებელი ფართობი	**85.7** მ²
	საზაფხულო ფართობი	**17.5** მ²
7	ბინა №7 საერთო ფართობი	**62.5** მ²
	აქედან:	
	საცხოვრებელი ფართობი	**55.3** მ²
	საზაფხულო ფართობი	**7.2** მ²

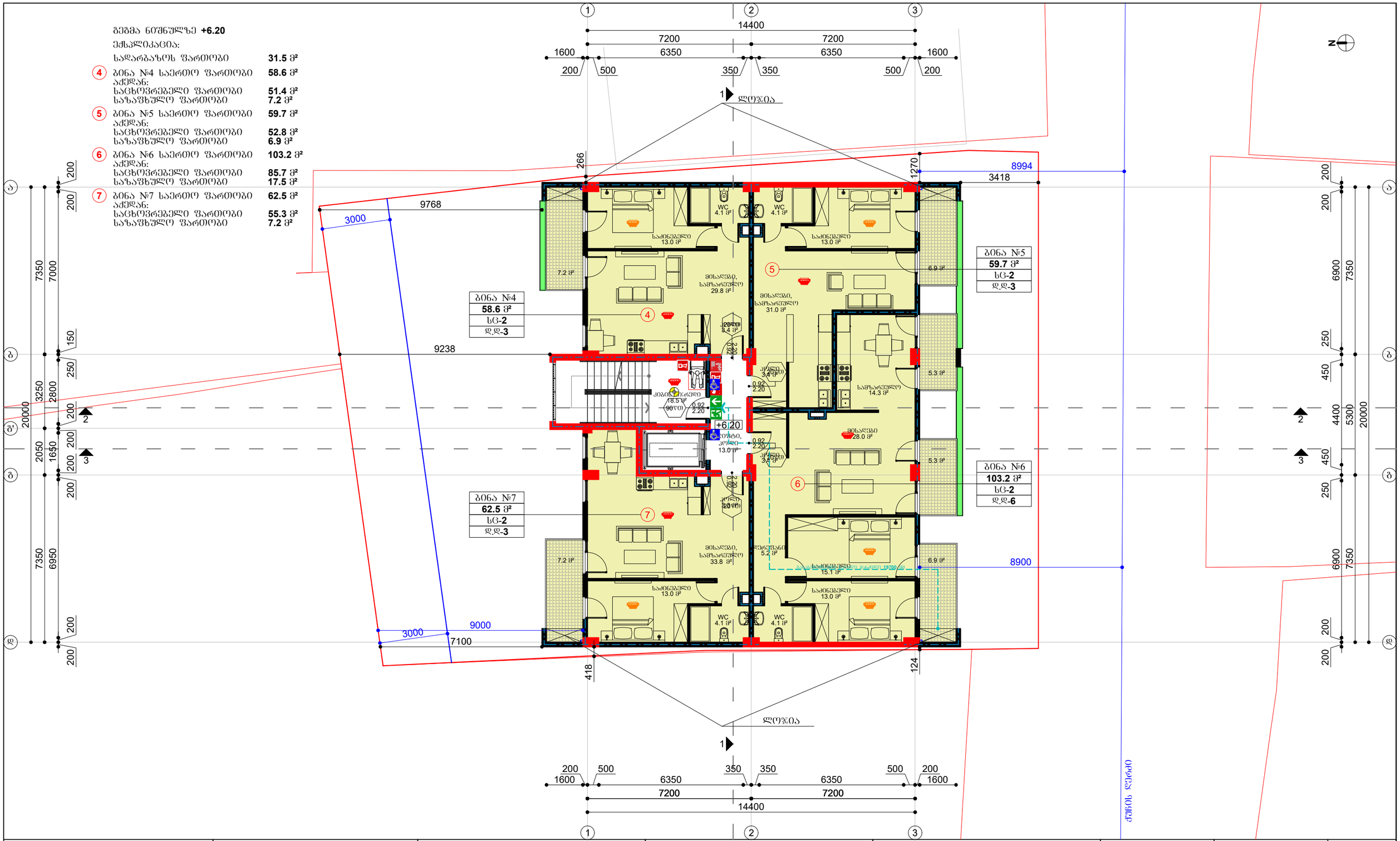

დამკვეთი: შპს "ხბი ჰოლდინგი" ს/კ: **400295970** ტელეფონი: **577237044**	შემსრულებელი: შპს "აპ" ს/კ: **401978721** ტელეფონი: **599138412**	პროექტის სახელწოდება	ნახაზების დასახელება	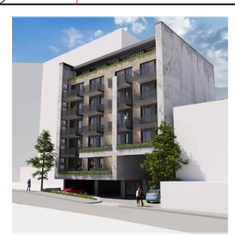	თანამდებობა / სახელი, გვარი / ხელმოწერა
		მრავალბინიანი საცხოვრებელი სახლი	გეგმა ნიშნულზე **+6.20**		არქიტექტორი — გ. მირიანაშვილი არქიტექტორი — ა. სესიაშვილი მასშტაბი — **1:150** ფორმატი — **A-3** თარიღი — **2022** წ
მისამართი: ქალაქი თბილისი, კამანის I ჩიხი, №1 საკ კოდი: **01.14.15.001.173**					

გეგმა ნიშნულზე **+9.40**

ექსპლიკაცია:

	საძარბაზოს ფართობი	**31.5** მ²
8	ბინა №8 საერთო ფართობი	**58.6** მ²
	აქედან:	
	საცხოვრებელი ფართობი	**51.4** მ²
	საზაფხულო ფართობი	**7.2** მ²
9	ბინა №9 საერთო ფართობი	**82.0** მ²
	აქედან:	
	საცხოვრებელი ფართობი	**69.8** მ²
	საზაფხულო ფართობი	**12.2** მ²
10	ბინა №10 საერთო ფართობი	**82.0** მ²
	აქედან:	
	საცხოვრებელი ფართობი	**69.8** მ²
	საზაფხულო ფართობი	**12.2** მ²
11	ბინა №11 საერთო ფართობი	**62.5** მ²
	აქედან:	
	საცხოვრებელი ფართობი	**55.3** მ²
	საზაფხულო ფართობი	**7.2** მ²

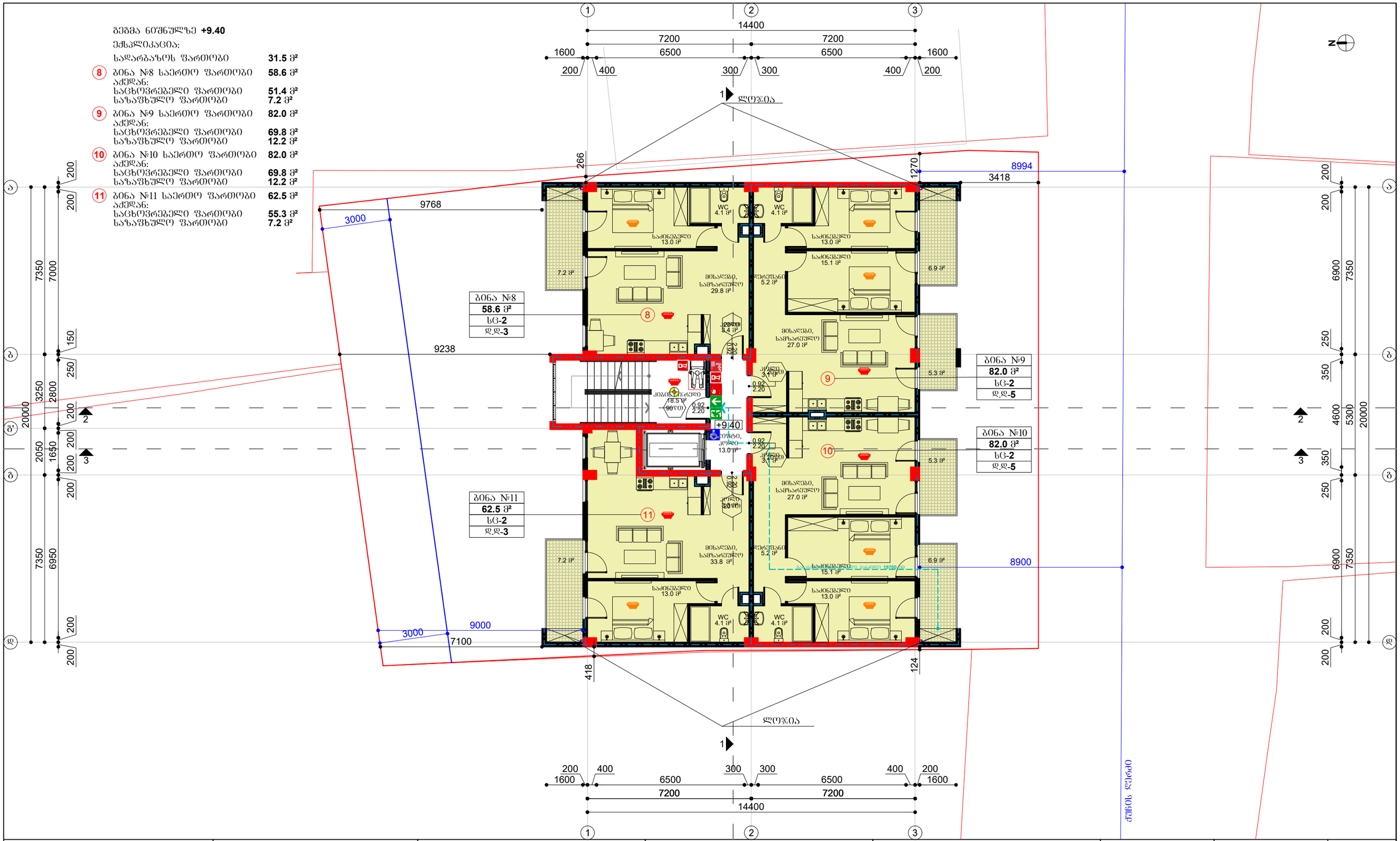

დამკვეთი: შპს "ხბი ჰოლდინგი" ს/კ: **400295970** ტელეფონი: **577237044**	შემსრულებელი: შპს "აპ" ს/კ: **401978721** ტელეფონი: **599138412**	პროექტის სახელწოდება	ნახაზების დასახელება	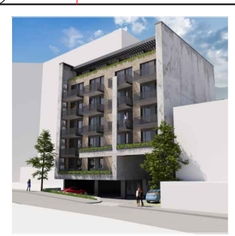	თანამდებობა	სახელი, გვარი	ხელმოწერა
მისამართი: ქალაქი თბილისი, კამანის I ჩიხი, №1 საკ კოდი: **01.14.15.001.173**		მრავალბინიანი საცხოვრებელი სახლი	გეგმა ნიშნულზე **+9.40**		არქიტექტორი	ბ. მირიანაშვილი	
					არქიტექტორი	ა. სესიაშვილი	
					მასშტაბი	**1:150**	
					ფორმატი	**A-3**	
					თარიღი	**2022** წ	

გეგმა ნიშნულზე **+12.60**

ექსპლიკაცია:

	სადარბაზოს ფართობი	**31.5** მ²
12	ბინა №12 საერთო ფართობი	**58.6** მ²
	აქედან:	
	საცხოვრებელი ფართობი	**51.4** მ²
	საბაღნე ფართობი	**7.2** მ²
13	ბინა №13 საერთო ფართობი	**59.7** მ²
	აქედან:	
	საცხოვრებელი ფართობი	**52.8** მ²
	საბაღნე ფართობი	**6.9** მ²
14	ბინა №14 საერთო ფართობი	**103.2** მ²
	აქედან:	
	საცხოვრებელი ფართობი	**85.7** მ²
	საბაღნე ფართობი	**17.5** მ²
15	ბინა №15 საერთო ფართობი	**62.5** მ²
	აქედან:	
	საცხოვრებელი ფართობი	**55.3** მ²
	საბაღნე ფართობი	**7.2** მ²

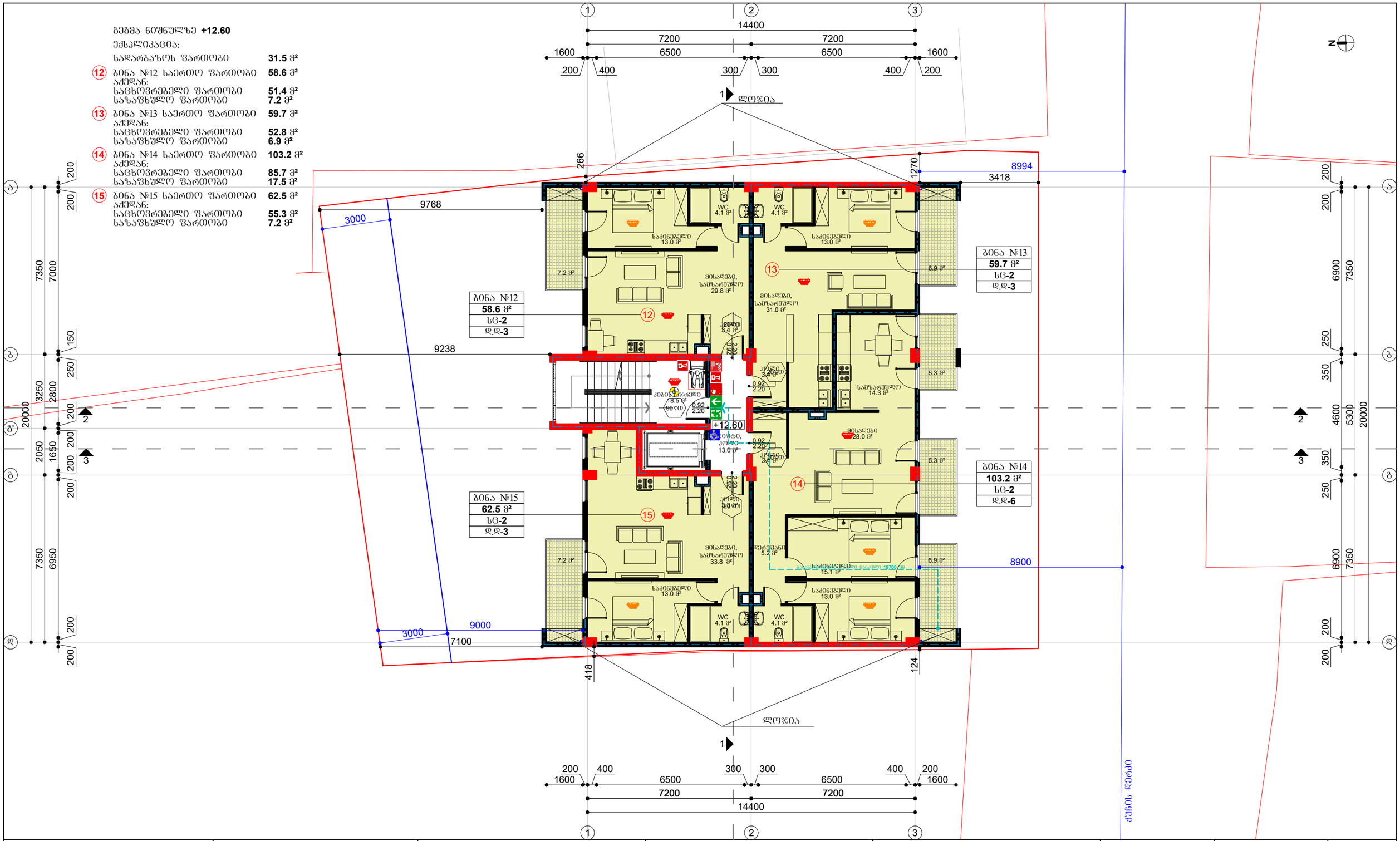

დამკვეთი: შპს "ხბი ჰოლდინგი" ს/კ: **400295970** ტელეფონი: **577237044**	შემსრულებელი: შპს "აპ" ს/კ: **401978721** ტელეფონი: **599138412**	პროექტის სახელწოდება	ნახაზების დასახელება	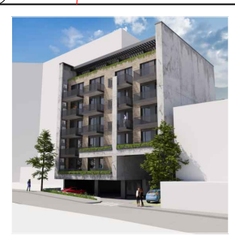	თანამდებობა / სახელი, გვარი / ხელმოწერა
მისამართი: ქალაქი თბილისი, კამანის I ჩიხი, №1 საკ კოდი: **01.14.15.001.173**		მრავალბინიანი საცხოვრებელი სახლი	გეგმა ნიშნულზე **+12.60**		არქიტექტორი — გ. მირიანაშვილი არქიტექტორი — ა. სესიაშვილი მასშტაბი — **1:150** ფორმატი — **A-3** თარიღი — **2022** წ

გეგმა ნიშნულზე **+15.80**

ექსპლიკაცია:

	სადარბაზოს ფართობი	**31.5** მ²
16	ბინა №16 საერთო ფართობი	**65.6** მ²
	აქედან:	
	საცხოვრებელი ფართობი	**51.5** მ²
	საზაფხულო ფართობი	**14.1** მ²
17	ბინა №17 საერთო ფართობი	**87.1** მ²
	აქედან:	
	საცხოვრებელი ფართობი	**69.9** მ²
	საზაფხულო ფართობი	**17.2** მ²
18	ბინა №18 საერთო ფართობი	**87.1** მ²
	აქედან:	
	საცხოვრებელი ფართობი	**69.9** მ²
	საზაფხულო ფართობი	**17.2** მ²
19	ბინა №19 საერთო ფართობი	**73.5** მ²
	აქედან:	
	საცხოვრებელი ფართობი	**55.5** მ²
	საზაფხულო ფართობი	**18.0** მ²

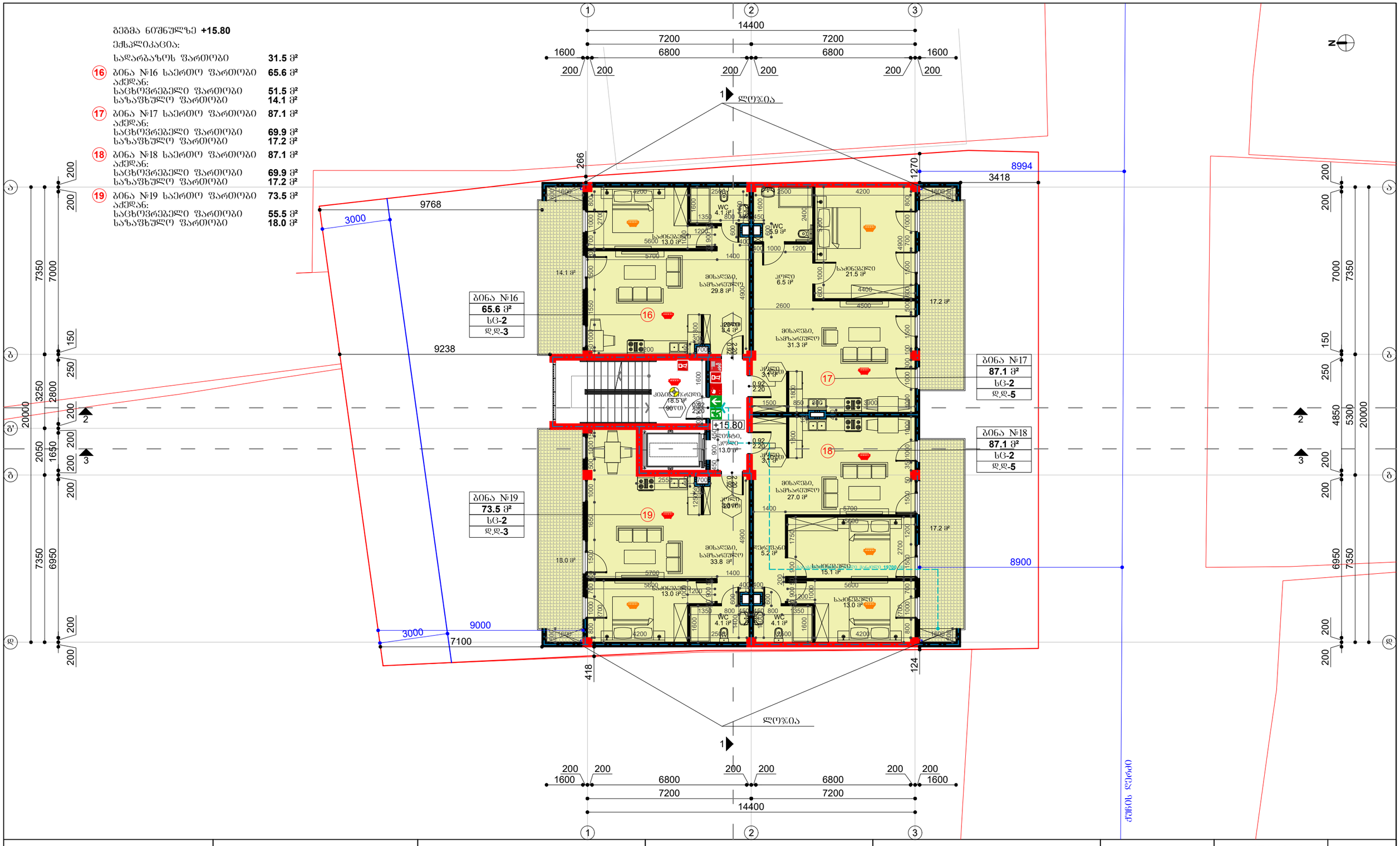

დამკვეთი: შპს "სპი ჯოლდინგი" ს/კ: **400295970** ტელეფონი: **577237044**	შემსრულებელი: შპს "აპ" ს/კ: **401978721** ტელეფონი: **599138412**	პროექტის სახელწოდება	ნახაზების დასახელება		თანამდებობა	სახელი, გვარი	ხელმოწერა
					არქიტექტორი	გ. მირიანაშვილი	
მისამართი: ქალაქი თბილისი, კამანის I ჩიხი, №1 საკ კოდი: **01.14.15.001.173**		მრავალბინიანი საცხოვრებელი სახლი	გეგმა ნიშნულზე **+15.80**		არქიტექტორი	ა. სესიაშვილი	
					მასშტაბი	**1:150**	
					ფორმატი	**A-3**	
					თარიღი	**2022** წ	

ბეჭმა ნიშნულზე **+19.00**

ექსპლიკაცია:

	სადარბაზოს ფართობი	**31.5** მ²
20	ბინა №20 საერთო ფართობი	**154.2** მ²
	აქედან:	
	საცხოვრებელი ფართობი	**70.3** მ²
	სახაფხულო ფართობი	**83.9** მ²
21	ბინა №21 საერთო ფართობი	**162.5** მ²
	აქედან:	
	საცხოვრებელი ფართობი	**70.1** მ²
	სახაფხულო ფართობი	**92.4** მ²

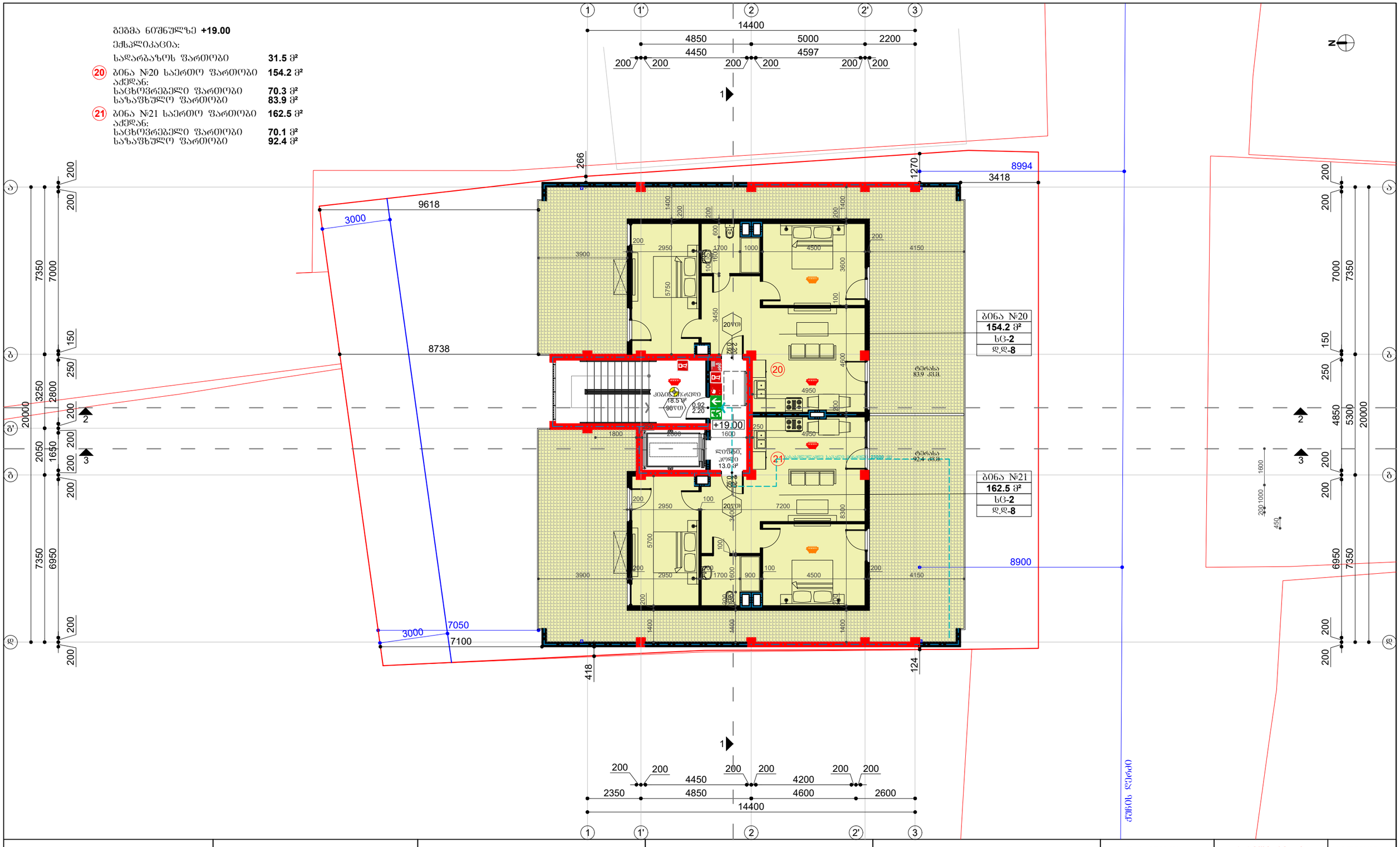

დამკვეთი: შპს "სპი ჰოლდინგი" ს/კ: **400295970** ტელეფონი: **577237044**	შემსრულებელი: შპს "აპ" ს/კ: **401978721** ტელეფონი: **599138412**	პროექტის სახელწოდება	ნახაზების დასახელება		თანამდებობა / სახელი, გვარი / ხელმოწერა
მისამართი: ქალაქი თბილისი, კამანის I ჩიხი, №1 საკ კოდი: **01.14.15.001.173**		მრავალბინიანი საცხოვრებელი სახლი	ბეჭმა ნიშნულზე **+19.00**		არქიტექტორი: გ. მირიანაშვილი არქიტექტორი: ა. სესიაშვილი მასშტაბი: **1:150** ფორმატი: **A-3** თარიღი: **2021** წ

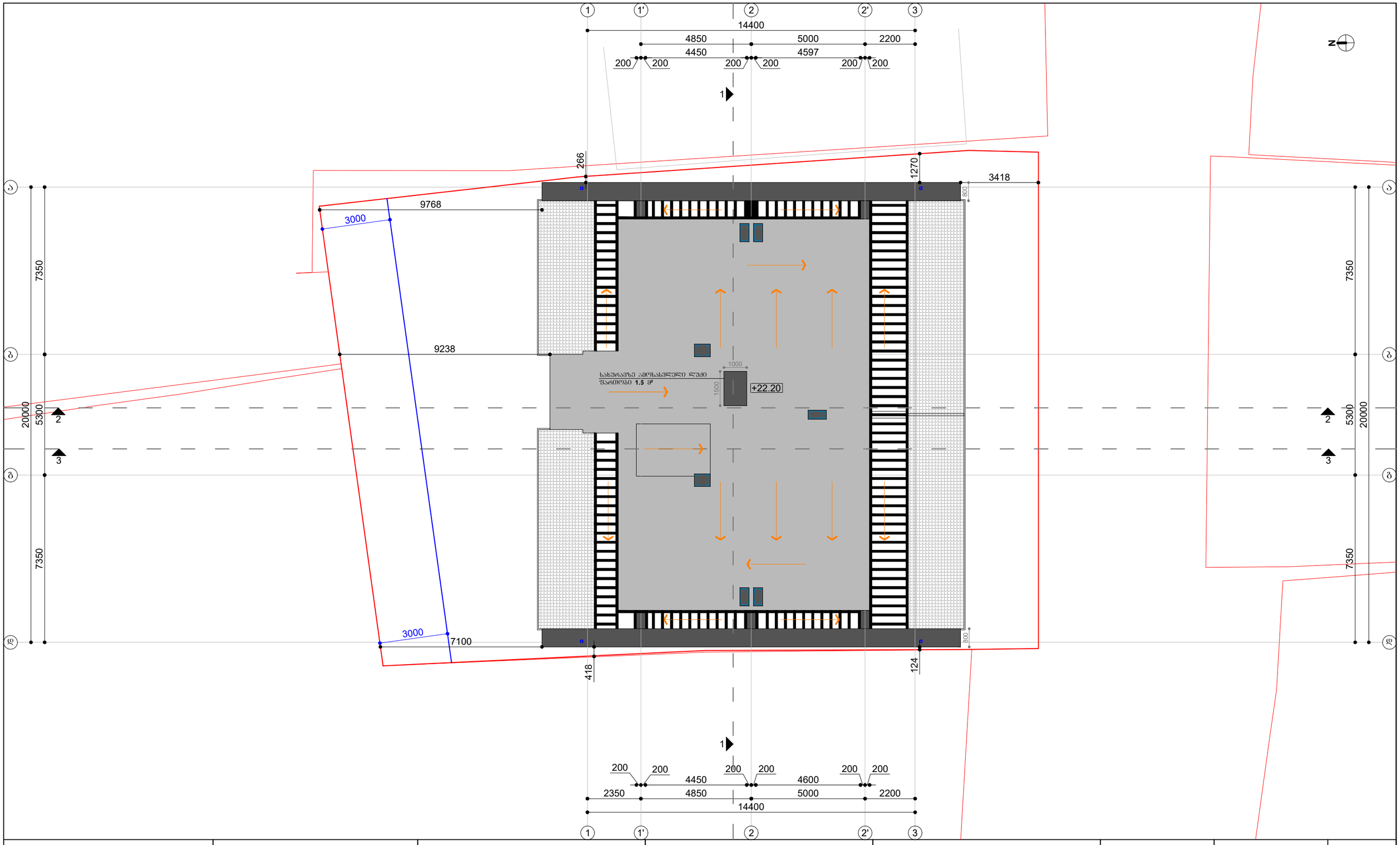

დამკვეთი: შპს "სპი ჯოლდინგი" ს/კ: **400295970** ტელეფონი: **577237044**	შემსრულებელი: შპს "აპ" ს/კ: **401978721** ტელეფონი: **599138412**	პროექტის სახელწოდება	ნახაზების დასახელება		თანამდებობა	სახელი, გვარი	ხელმოწერა
					არქიტექტორი	გ. მირიანაშვილი	
მისამართი: ქალაქი თბილისი, კამანის I ჩიხი, №1 საკ კოდი: **01.14.15.001.173**		მრავალბინიანი საცხოვრებელი სახლი	გადახურვის გეგმა		არქიტექტორი	ა. სესიაშვილი	
					მასშტაბი	**1:150**	
					ფორმატი	**A-3**	
					თარიღი	**2021** წ	

გზა-კიბის დეტალური ნახაზები

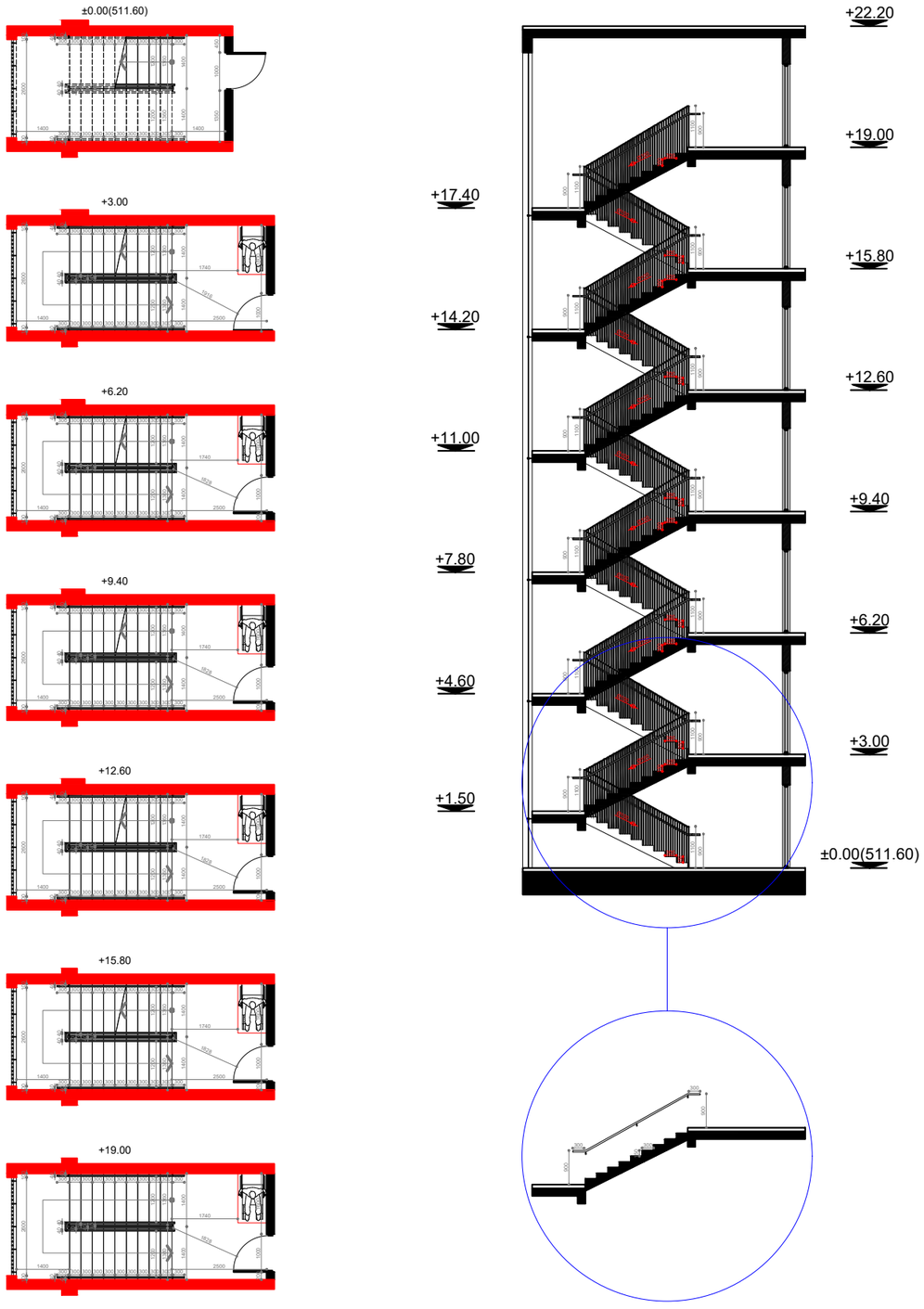

ლიფტის დეტალური ნახაზები

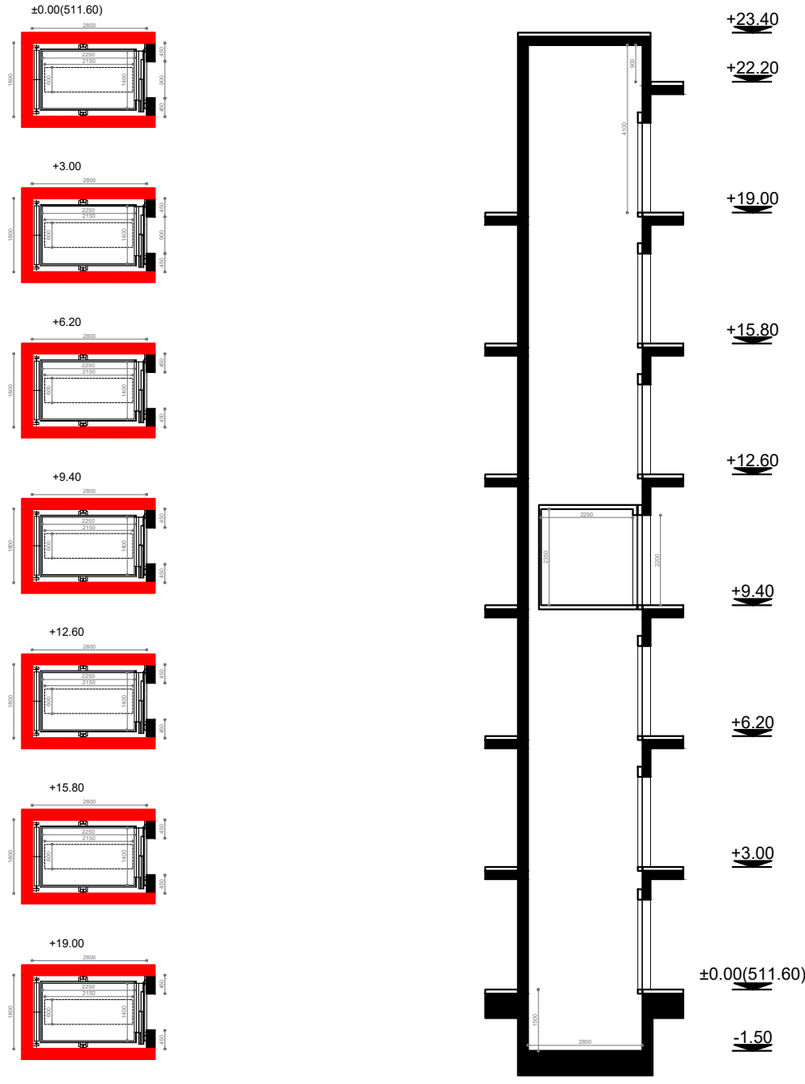

დამკვეთი: შპს "სპი ჰოლდინგი" ს/კ: **400295970** ტელეფონი: **577237044**	შემსრულებელი: შპს "აპ" ს/კ: **401978721** ტელეფონი: **599138412**	პროექტის სახელწოდება	ნახაზების დასახელება		თანამდებობა	სახელი, გვარი	ხელმოწერა
მისამართი: ქალაქი თბილისი, კამანის I ჩიხი, №1 საკ კოდი: **01.14.15.001.173**		მრავალბინიანი საცხოვრებელი სახლი	გზა-კიბის და ლიფტის დეტალური ნახაზები		არქიტექტორი	გ. მირიანაშვილი	
					არქიტექტორი	ა. სესიაშვილი	
					მასშტაბი	1:150	
					ფორმატი	A-3	
					თარიღი	2022 წ	

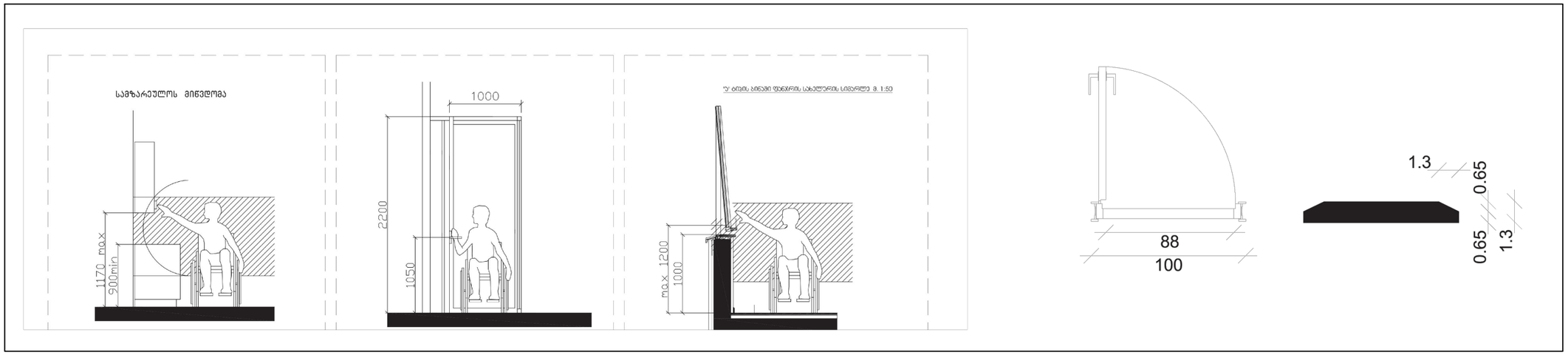

შენიშვნა:
კარის ზედაპირი უნდა იყოს გლუვი, მინიმუმ 250 მმ სახელურები, ჩამოსაწევი სახელურები, საკეტები, რაზები და მისაწვდომი კარის სხვა სამართავები ისეთი ფორმის იქნება, რომ ადვილად შეიძლებოდეს ერთი ხელით მოჭიდება და ასამუშავებლად საჭირო არ იქნება მაბრად მოჭიდება, წვალება ან მაჯის ტრიალი. დახურული კარის კავეული ნაწილები და გაღებისთვის განკუთვნილი ძალა შესაბამისობაში იქნება შემდეგთან:
1. წინიდან მისაწვდომობისას ან მიწოლით გაღებადი, არაუმეტეს 66.7 ნიუტონი
2. ბრუნვითი მოძრაობით გასაღები არაუმეტეს 315 ნიუტონი სმ
3. კარის მომხურავები ისე მოეწყობა, რომ 90 გრადუსით ღია მდგომარეობიდან 12 გრადუსით გაღებულ მდგომარეობამდე კარის მისახურად საჭირო დრო არაუმცირეს 5 წამი იქნება. კარის ზამბარებიანი ანჯამები ისე მოეწყობა, რომ 70 გრადუსით ღია მდგომარეობიდან დახურულ მდგომარეობამდე კარი არაუმცირეს 1.5 წამში გაიაროს.

ცეცხლმედეგი კარისგან განსხვავებული კარის მიწოლით ან გამოწევით გაღებისთვის საჭირო ძალა იქნება არაუმეტეს 22.2 ნიუტონისა

იატაკის თავისუფალი სივრცის ზომა - ახალი შენობა სურ. 305.3.1	თავისუფალი სივრცე კართან მანევრირებისთვის - ანჯამიანი კარი - წინიდან მისაწვდომი - გამოწევით გაღება - ახალი შენობებისურ. 404.2.3.2(ა)	თავისუფალი სივრცე კართან მანევრირებისთვის - ანჯამიანი კარი - წინიდან მისაწვდომი - მიწოლით გაღება - ახალი შენობები სურ. 404.2.3.2(ბ)	თავისუფალი სივრცე კართან მანევრირებისთვის - ანჯამიანი კარი - წინიდან მისაწვდომი - მიწოლით გაღება - ახალი შენობები სურ. 404.2.3.2(ვ)	T-ის ფორმის მოსატრიალებელი სივრცე - ვარიანტი 2 - ახალი შენობები სივრცე. 304.3.2.1(ბ)	გზა-კარის თავისუფალი სიგანე ანჯამიანი კარი სურ. 404.2.2(ა)
შენიშვნა: იატაკის ზედაპირი უნდა იყოს მდგრადი, მყარი და არასრიალა. იატაკის თავისუფალ სივრცეში დონის ცვლილება დაუშვებელია 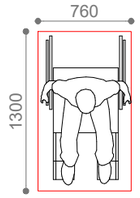	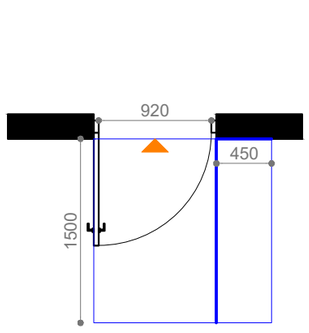	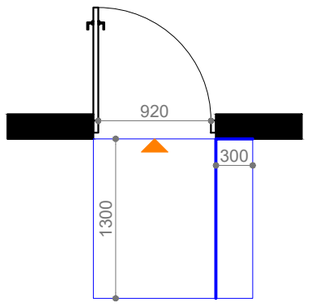	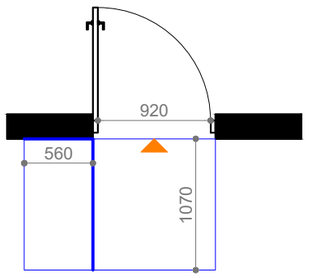	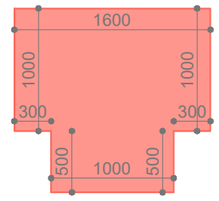	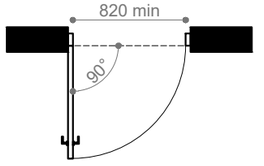

დამკვეთი: შპს "სპი ჰოლდინგი" ს/კ: **400295970** ტელეფონი: **577237044**	შემსრულებელი: შპს "აპ" ს/კ: **401978721** ტელეფონი: **599138412**	პროექტის სახელწოდება	ნახაზების დასახელება		თანამდებობა / სახელი, გვარი / ხელმოწერა
მისამართი: ქალაქი თბილისი, კამანის I ჩიხი, №1 საკ კოდი: **01.14.15.001.173**		მრავალბინიანი საცხოვრებელი სახლი	მოსატრიალებელი სივრცის და კართან მანევრირებისთვის თავისუფალი სივრცის დეტალური ნახაზი		არქიტექტორი: გ. მირიანაშვილი არქიტექტორი: ა. სესიაშვილი მასშტაბი: **1:50** ფორმატი: **A-3** თარიღი: **2022** წ

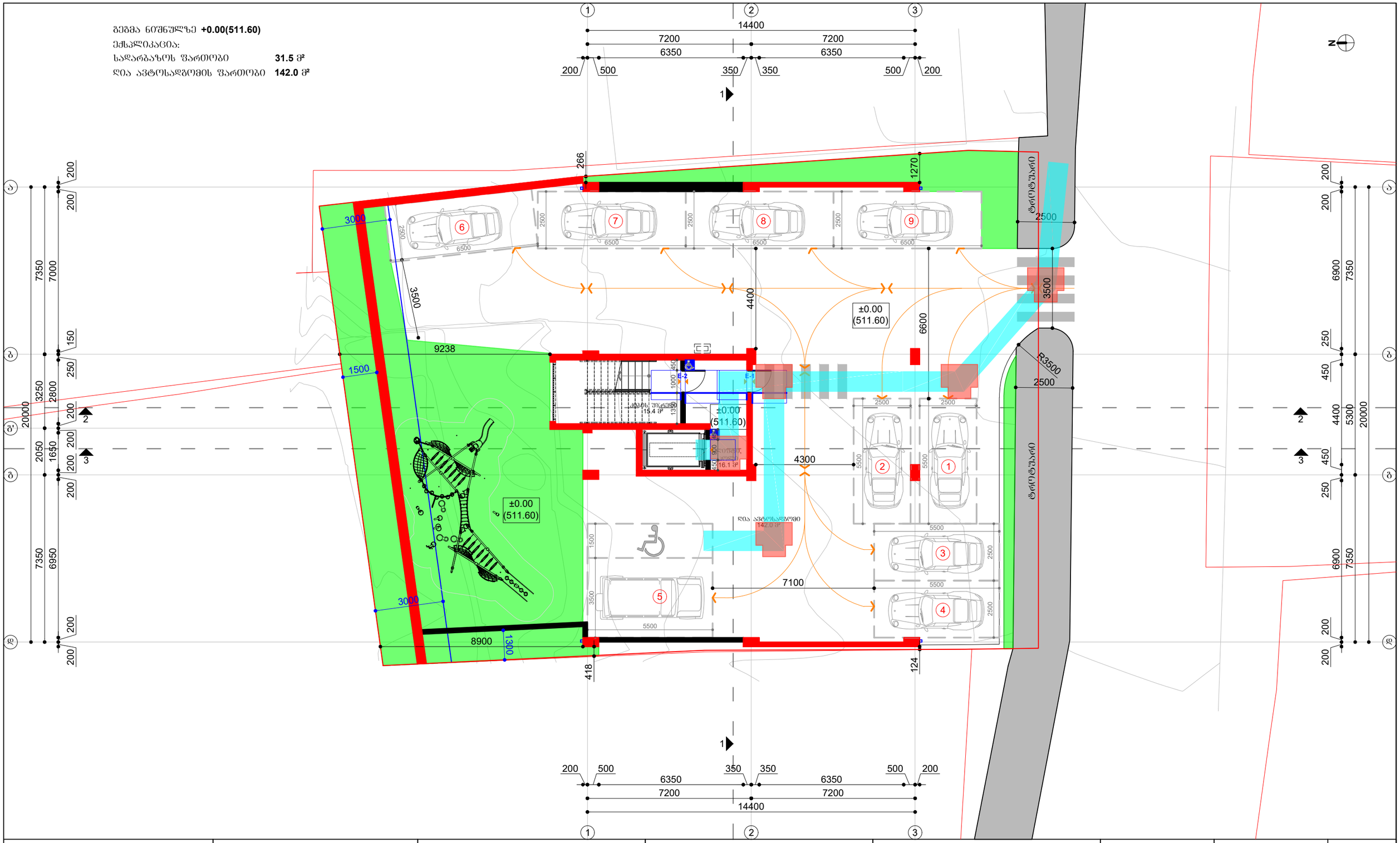

დამკვეთი: შპს "სპი ჯოლდინგი" ს/კ: **400295970** ტელეფონი: **577237044**	შემსრულებელი: შპს "აპ" ს/კ: **401978721** ტელეფონი: **599138412**	პროექტის სახელწოდება	ნახაზების დასახელება		თანამდებობა	სახელი, გვარი	ხელმოწერა
					არქიტექტორი	გ. მირიანაშვილი	
მისამართი: ქალაქი თბილისი, კამანის I ჩიხი, №1 საკ კოდი: **01.14.15.001.173**		მრავალბინიანი საცხოვრებელი სახლი	გეგმა ნიშნულზე **±0.00(511.60)**		არქიტექტორი	ა. სესიაშვილი	
					მასშტაბი	**1:150**	
					ფორმატი	**A-3**	
					თარიღი	**2022** წ	

ბეჭმა ნიშნულზე **+3.00**

ექსპლიკაცია:

	საძარბაზოს ფართობი	**31.4** მ²
1	ბინა №1 საერთო ფართობი	**48.0** მ²
	აქედან:	
	საცხოვრებელი ფართობი	**40.3** მ²
	საზაფხულო ფართობი	**7.7** მ²
2	ბინა №2 საერთო ფართობი	**56.9** მ²
	აქედან:	
	საცხოვრებელი ფართობი	**50.0** მ²
	საზაფხულო ფართობი	**6.9** მ²
3	ბინა №3 საერთო ფართობი	**59.9** მ²
	აქედან:	
	საცხოვრებელი ფართობი	**52.7** მ²
	საზაფხულო ფართობი	**7.2** მ²

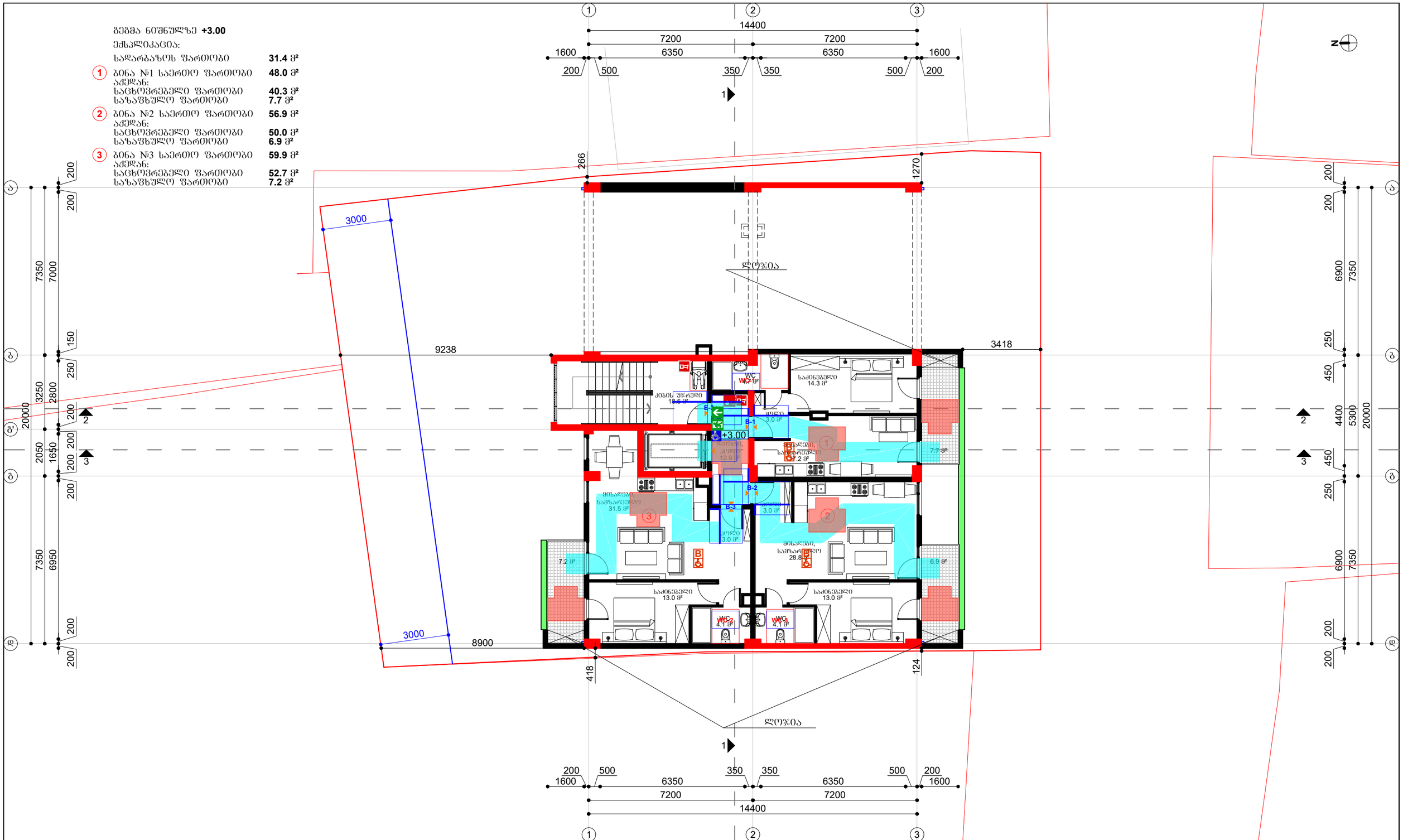
1
2
3
14400
7200
7200
1600
6350
6350
1600
200
500
350
350
500
200
1
266
1270
3000
ლტოვია
9238
3418
WC
WC 1.8 მ²
საძინებელი
14.3 მ²
კიბის უჯრედი
19.5 მ²
B-1
+3.00
კედელი
3.0 მ²
B-2
B-3
კედელი
3.0 მ²
მისაღები, საძინებელი
31.5 მ²
მისაღები, სამზარეულო
28.8 მ²
7.2 მ²
6.9 მ²
საძინებელი
13.0 მ²
საძინებელი
13.0 მ²
WC 4.1 მ²
WC 4.1 მ²
3000
8900
418
124
ლოჯია
1
200
500
1600
6350
350
350
6350
500
200
1600
7200
7200
14400
1
2
3
20000
7350
7000
3250
2800
2050
1650
7350
6950
6900
7350
4400
5300
6900
7350
150
250
200
200
200
200
200
200
200
200
200
200
250
450
250
450
250
200
200
200
200
200
200
200
200
200
200

გეგმა ნიშნულზე **+6.20**

ექსპლიკაცია:

	საღარბაზოს ფართობი	**31.5** მ²
4	ბინა №4 საერთო ფართობი	**58.6** მ²
	აქედან:	
	საცხოვრებელი ფართობი	**51.4** მ²
	საბაღნულო ფართობი	**7.2** მ²
5	ბინა №5 საერთო ფართობი	**59.7** მ²
	აქედან:	
	საცხოვრებელი ფართობი	**52.8** მ²
	საბაღნულო ფართობი	**6.9** მ²
6	ბინა №6 საერთო ფართობი	**103.2** მ²
	აქედან:	
	საცხოვრებელი ფართობი	**85.7** მ²
	საბაღნულო ფართობი	**17.5** მ²
7	ბინა №7 საერთო ფართობი	**62.5** მ²
	აქედან:	
	საცხოვრებელი ფართობი	**55.3** მ²
	საბაღნულო ფართობი	**7.2** მ²



დამკვეთი: შპს "სპი ჰოლდინგი" ს/კ: **400295970** ტელეფონი: **577237044**	შემსრულებელი: შპს "აპ" ს/კ: **401978721** ტელეფონი: **599138412**	პროექტის სახელწოდება	ნახაზების დასახელება	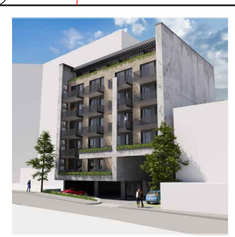	
მისამართი: ქალაქი თბილისი, კამანის I ჩიხი, №1 საკ კოდი: **01.14.15.001.173**		მრავალბინიანი საცხოვრებელი სახლი	გეგმა ნიშნულზე **+6.20**		

თანამდებობა	სახელი, გვარი	ხელმოწერა
არქიტექტორი	გ. მირიანაშვილი	
არქიტექტორი	ა. სესიაშვილი	
მასშტაბი	**1:150**	
ფორმატი	**A-3**	
თარიღი	**2022** წ	

გეგმა ნიშნულზე **+9.40**

ექსპლიკაცია:

	საძარბაზოს ფართობი	**31.5** მ²
8	ბინა №8 საერთო ფართობი	**58.6** მ²
	აქედან:	
	საცხოვრებელი ფართობი	**51.4** მ²
	საბაფხულო ფართობი	**7.2** მ²
9	ბინა №9 საერთო ფართობი	**82.0** მ²
	აქედან:	
	საცხოვრებელი ფართობი	**69.8** მ²
	საბაფხულო ფართობი	**12.2** მ²
10	ბინა №10 საერთო ფართობი	**82.0** მ²
	აქედან:	
	საცხოვრებელი ფართობი	**69.8** მ²
	საბაფხულო ფართობი	**12.2** მ²
11	ბინა №11 საერთო ფართობი	**62.5** მ²
	აქედან:	
	საცხოვრებელი ფართობი	**55.3** მ²
	საბაფხულო ფართობი	**7.2** მ²

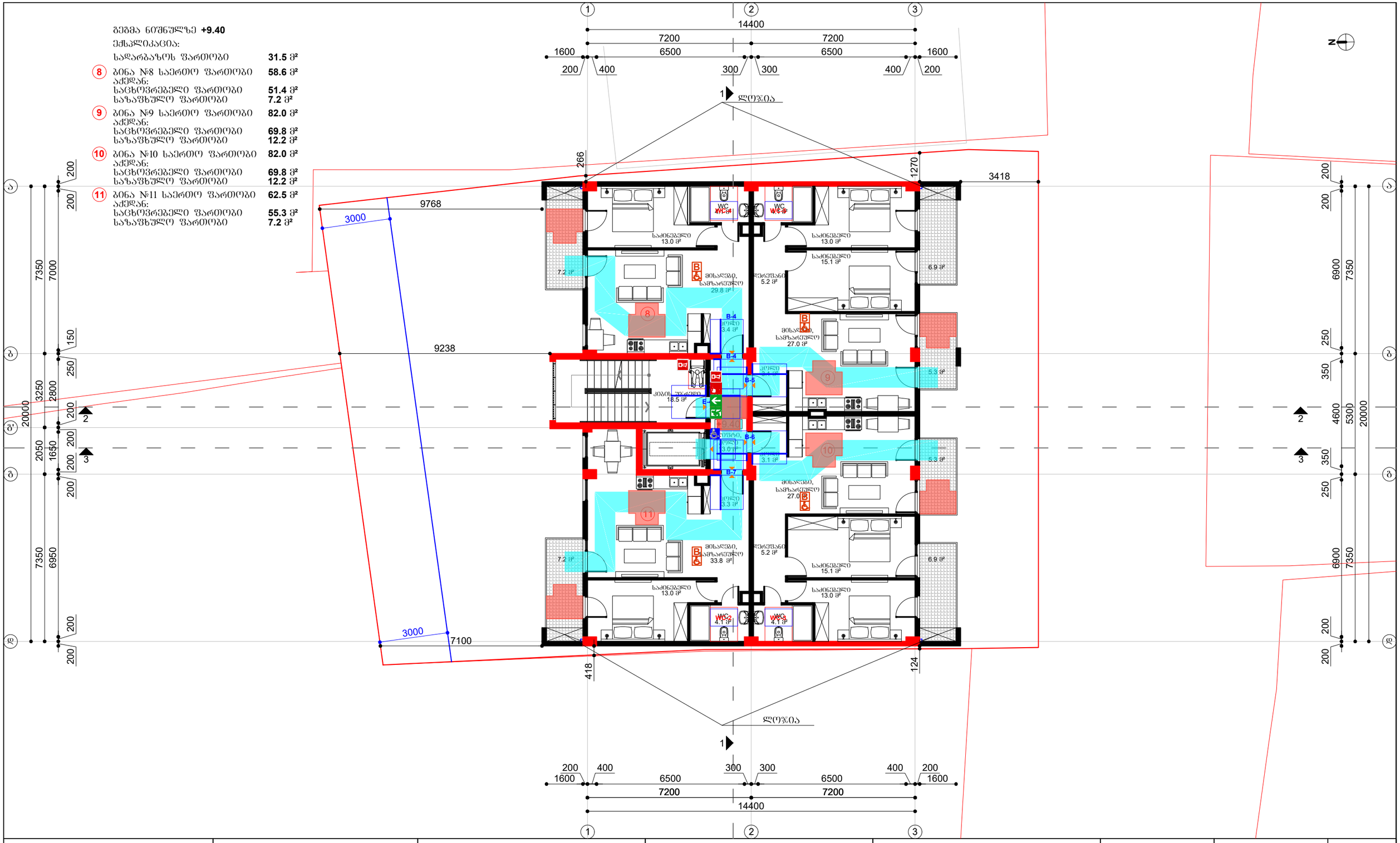

დამკვეთი: შპს "ხბი ჰოლდინგი" ს/კ: **400295970** ტელეფონი: **577237044**	შემსრულებელი: შპს "აპ" ს/კ: **401978721** ტელეფონი: **599138412**	პროექტის სახელწოდება	ნახაზების დასახელება		თანამდებობა	სახელი, გვარი	ხელმოწერა
მისამართი: ქალაქი თბილისი, კამანის I ჩიხი, №1 საკ კოდი: **01.14.15.001.173**		მრავალბინიანი საცხოვრებელი სახლი	გეგმა ნიშნულზე **+9.40**		არქიტექტორი	გ. მირიანაშვილი	
					არქიტექტორი	ა. სესიაშვილი	
					მასშტაბი	**1:150**	
					ფორმატი	**A-3**	
					თარიღი	**2022** წ	

გეგმა ნიშნულზე **+12.60**

ექსპლიკაცია:

	სადარბაზოს ფართობი	**31.5** მ²
12	ბინა №12 საერთო ფართობი	**58.6** მ²
	აქედან:	
	საცხოვრებელი ფართობი	**51.4** მ²
	საზაფხულო ფართობი	**7.2** მ²
13	ბინა №13 საერთო ფართობი	**59.7** მ²
	აქედან:	
	საცხოვრებელი ფართობი	**52.8** მ²
	საზაფხულო ფართობი	**6.9** მ²
14	ბინა №14 საერთო ფართობი	**103.2** მ²
	აქედან:	
	საცხოვრებელი ფართობი	**85.7** მ²
	საზაფხულო ფართობი	**17.5** მ²
15	ბინა №15 საერთო ფართობი	**62.5** მ²
	აქედან:	
	საცხოვრებელი ფართობი	**55.3** მ²
	საზაფხულო ფართობი	**7.2** მ²

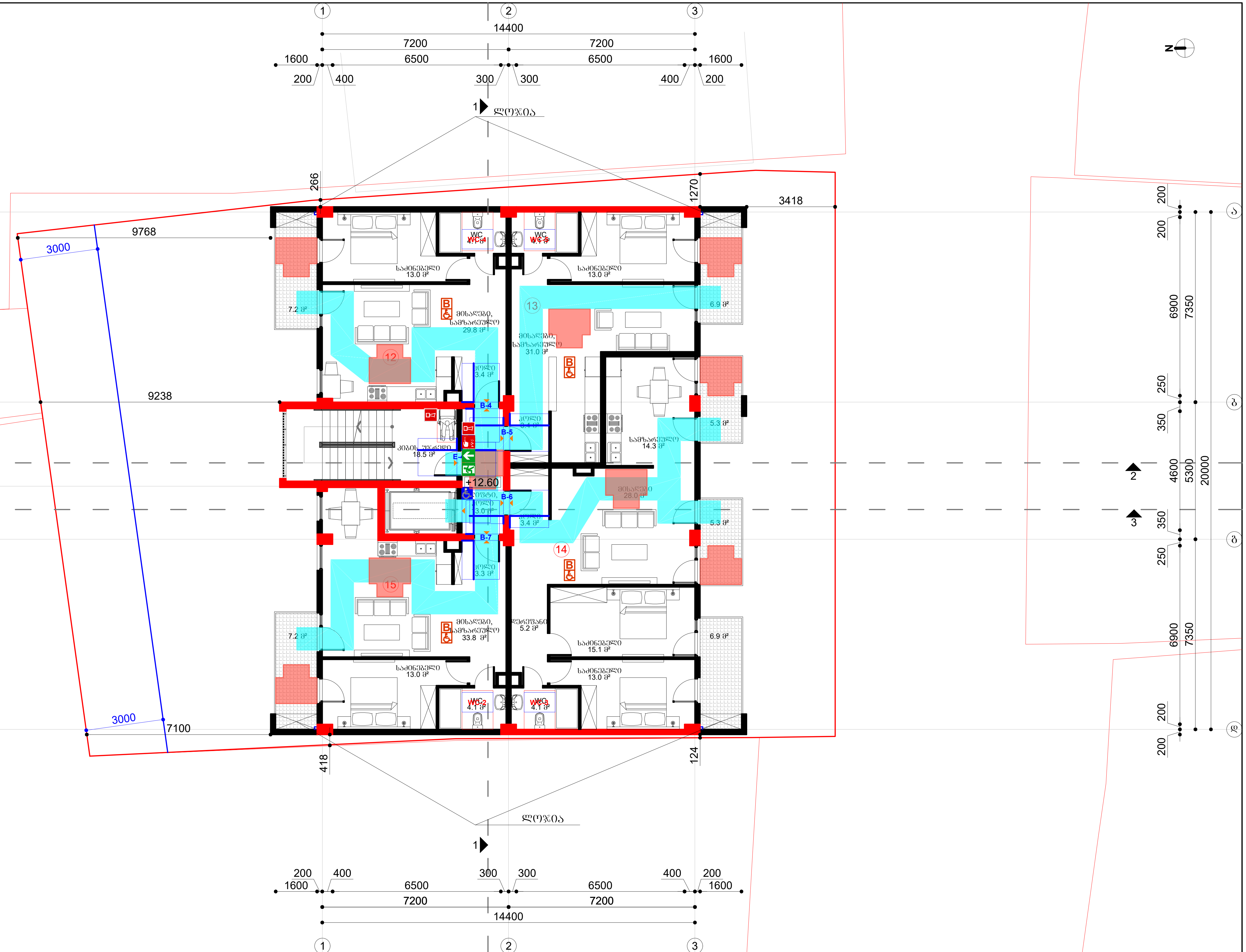

დამკვეთი: შპს "ზბი ჰოლდინგი" ს/კ: **400295970** ტელეფონი: **577237044**	შემსრულებელი: შპს "ა3" ს/კ: **401978721** ტელეფონი: **599138412**	პროექტის სახელწოდება
მისამართი: ქალაქი თბილისი, კამანის I ჩიხი, №1 საკ კოდი: **01.14.15.001.173**		მრავალბინიანი საცხოვრებელი სახლი

ნახაზების დასახელება
გეგმა ნიშნულზე **+12.60**



თანამდებობა	სახელი, გვარი	ხელმოწერა
არქიტექტორი	გ. მირიანაშვილი	
არქიტექტორი	ა. სესიაშვილი	
მასშტაბი	**1:150**	
ფორმატი	**A-3**	
თარიღი	**2022** წ	

გეგმა ნიშნულზე **+15.80**

ექსპლიკაცია:

	საძარბაზოს ფართობი	**31.5** მ²
16	ბინა №16 საერთო ფართობი	**65.6** მ²
	აქედან:	
	საცხოვრებელი ფართობი	**51.5** მ²
	საზაფხულო ფართობი	**14.1** მ²
17	ბინა №17 საერთო ფართობი	**87.1** მ²
	აქედან:	
	საცხოვრებელი ფართობი	**69.9** მ²
	საზაფხულო ფართობი	**17.2** მ²
18	ბინა №18 საერთო ფართობი	**87.1** მ²
	აქედან:	
	საცხოვრებელი ფართობი	**69.9** მ²
	საზაფხულო ფართობი	**17.2** მ²
19	ბინა №19 საერთო ფართობი	**73.5** მ²
	აქედან:	
	საცხოვრებელი ფართობი	**55.5** მ²
	საზაფხულო ფართობი	**18.0** მ²



დამკვეთი: შპს "სპი ჰოლდინგი" ს/კ: **400295970** ტელეფონი: **577237044**	შემსრულებელი: შპს "აპ" ს/კ: **401978721** ტელეფონი: **599138412**	პროექტის სახელწოდება	ნახაზების დასახელება		თანამდებობა	სახელი, გვარი	ხელმოწერა
					არქიტექტორი	გ. მირიანაშვილი	
მისამართი: ქალაქი თბილისი, კამანის I ჩიხი, №1 საკ კოდი: **01.14.15.001.173**		მრავალბინიანი საცხოვრებელი სახლი	გეგმა ნიშნულზე **+15.80**		არქიტექტორი	ა. სესიაშვილი	
					მასშტაბი	**1:150**	
					ფორმატი	**A-3**	
					თარიღი	**2022** წ	

გეგმა ნიშნულზე **+19.00**

ექსპლიკაცია:

	სადარბაზოს ფართობი	**31.5** მ²
20	ბინა №20 საერთო ფართობი	**154.2** მ²
	აქედან:	
	საცხოვრებელი ფართობი	**70.3** მ²
	სახაფხულო ფართობი	**83.9** მ²
21	ბინა №21 საერთო ფართობი	**162.5** მ²
	აქედან:	
	საცხოვრებელი ფართობი	**70.1** მ²
	სახაფხულო ფართობი	**92.4** მ²

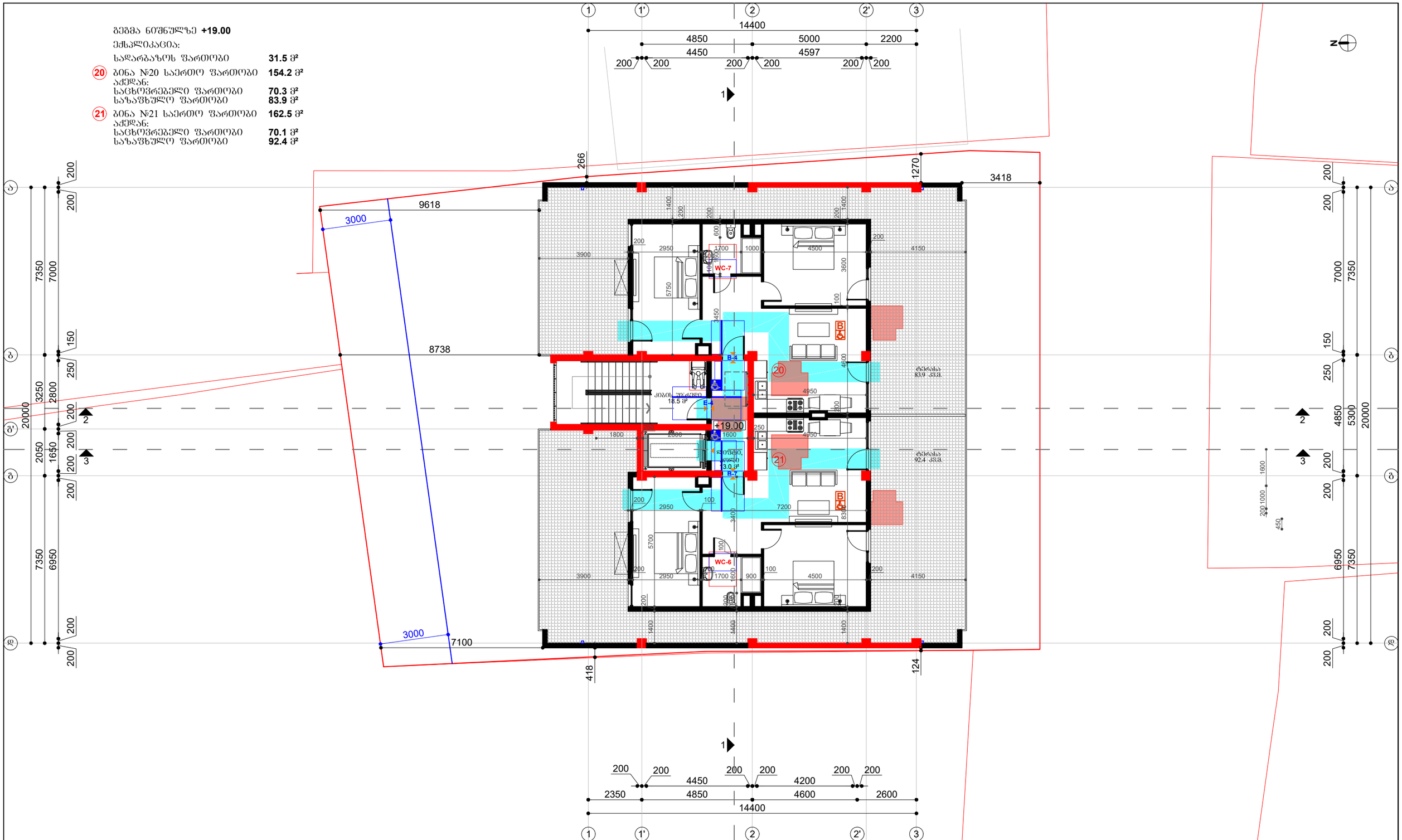

დამკვეთი: შპს "სპი ჯოლდინგი" ს/კ: **400295970** ტელეფონი: **577237044**	შემსრულებელი: შპს "აპ" ს/კ: **401978721** ტელეფონი: **599138412**	პროექტის სახელწოდება	ნახაზების დასახელება		თანამდებობა	სახელი, გვარი	ხელმოწერა
					არქიტექტორი	გ. მირიანაშვილი	
მისამართი: ქალაქი თბილისი, კამანის I ჩიხი, №1 საკ კოდი: **01.14.15.001.173**		მრავალბინიანი საცხოვრებელი სახლი	გეგმა ნიშნულზე **+19.00**		არქიტექტორი	ა. სესიაშვილი	
					მასშტაბი	**1:150**	
					ფორმატი	**A-3**	
					თარიღი	**2021** წ	

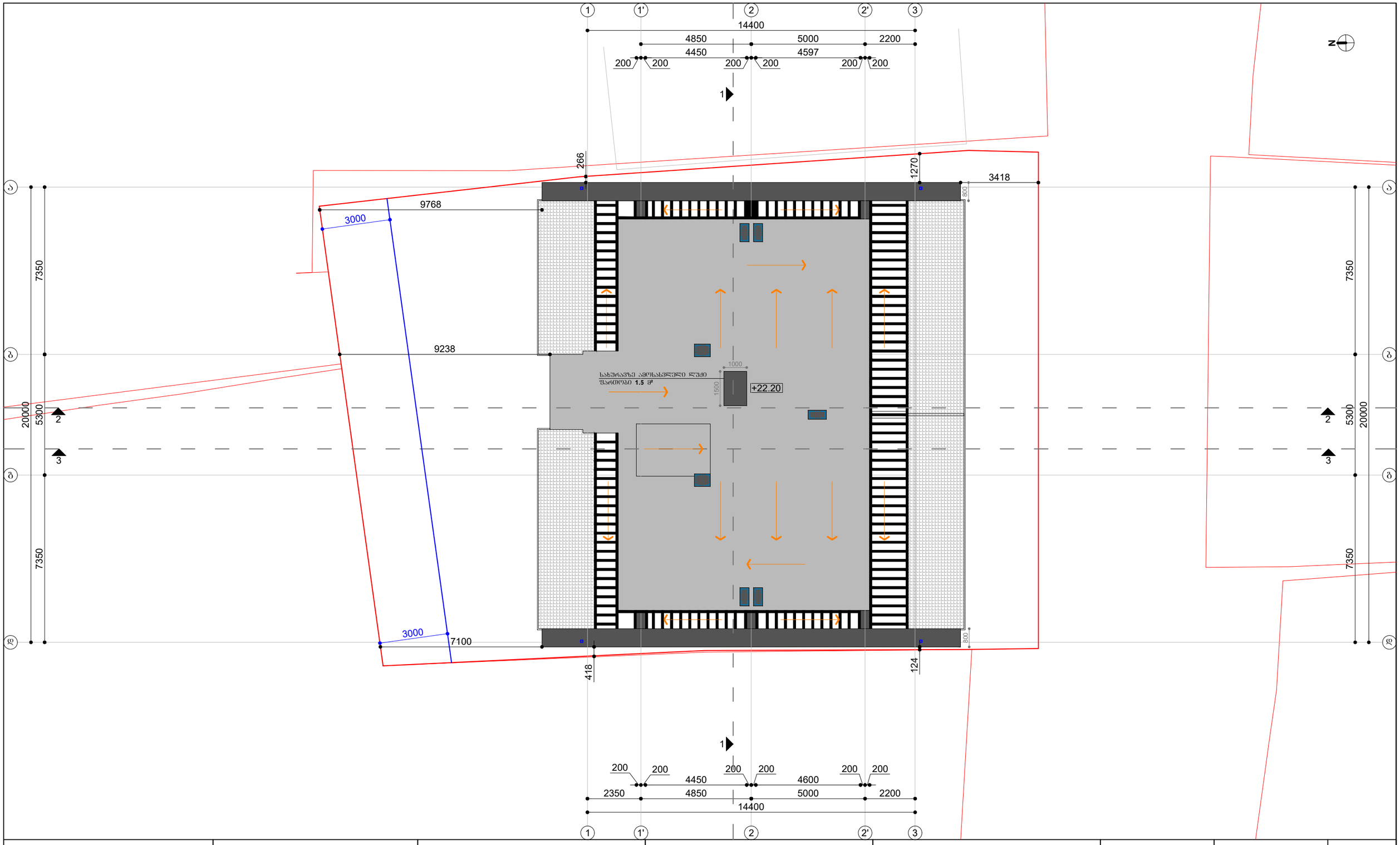

დამკვეთი: შპს "სპი ჯოლდინგი" ს/კ: **400295970** ტელეფონი: **577237044**	შემსრულებელი: შპს "აპ" ს/კ: **401978721** ტელეფონი: **599138412**	პროექტის სახელწოდება	ნახაზების დასახელება		თანამდებობა	სახელი, გვარი	ხელმოწერა
					არქიტექტორი	გ. მირიანაშვილი	
მისამართი: ქალაქი თბილისი, კამანის I ჩიხი, №1 საკ კოდი: **01.14.15.001.173**		მრავალბინიანი საცხოვრებელი სახლი	გადახურვის გეგმა		არქიტექტორი	ა. სესიაშვილი	
					მასშტაბი	**1:150**	
					ფორმატი	**A-3**	
					თარიღი	**2021** წ	

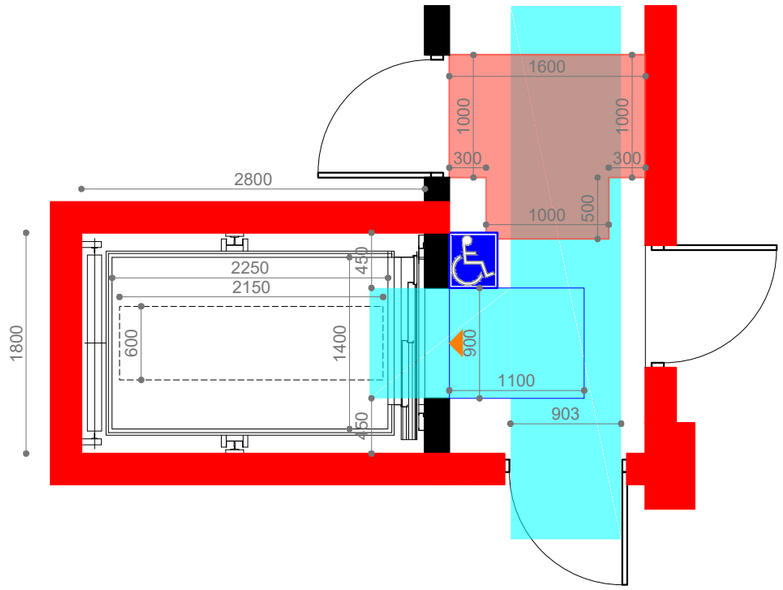

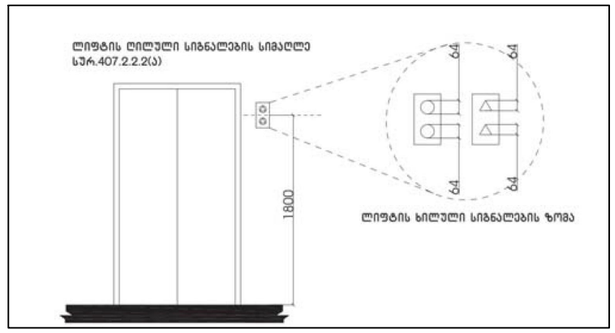

დამკვეთი: შპს "სპი ჯოლდინგი" ს/კ: **400295970** ტელეფონი: **577237044**	შემსრულებელი: შპს "აპ" ს/კ: **401978721** ტელეფონი: **599138412**	პროექტის სახელწოდება	ნახაზების დასახელება		თანამდებობა	სახელი, გვარი	ხელმოწერა
მისამართი: ძალაძი თბილისი, კამანის I ჩიხი, №1 საკ კოდი: **01.14.15.001.173**		მრავალბინიანი საცხოვრებელი სახლი	ლიფტის კაბინის დეტალური ნახაზი		არქიტექტორი	გ. მირიანაშვილი	
					არქიტექტორი	ა. სესიაშვილი	
					მასშტაბი	**1:50**	
					ფორმატი	**A-3**	
					თარიღი	**2022** წ	

სამართავი ღილაკის ტიპი	ამობურცული ნიშანი	ბრაილის შეტყობინება	თანაფარდობა (გახსნილი რკალები აღნიშნავს გამოუყენებელ წერტილებს ბრაილის თითოეულ უჯრაში)
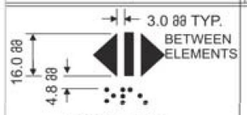 DOOR OPEN		op"en"	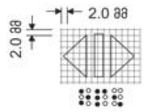
 REAR/SIDE DOOR OPEN		op"en"	
 DOOR CLOSE		close	
 REAR/SIDE DOOR CLOSE		close	
 MAIN		ma"in"	
 ALARM		al"ar"m	
 PHONE		ph"one"	
 EMERGENCY STOP (WHEN PROVIDED) X on face of octagon is not required to be tactile		"st"op	

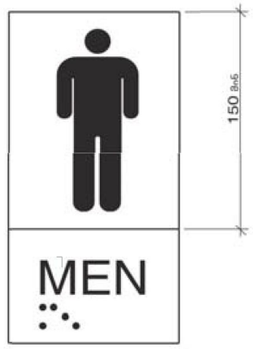

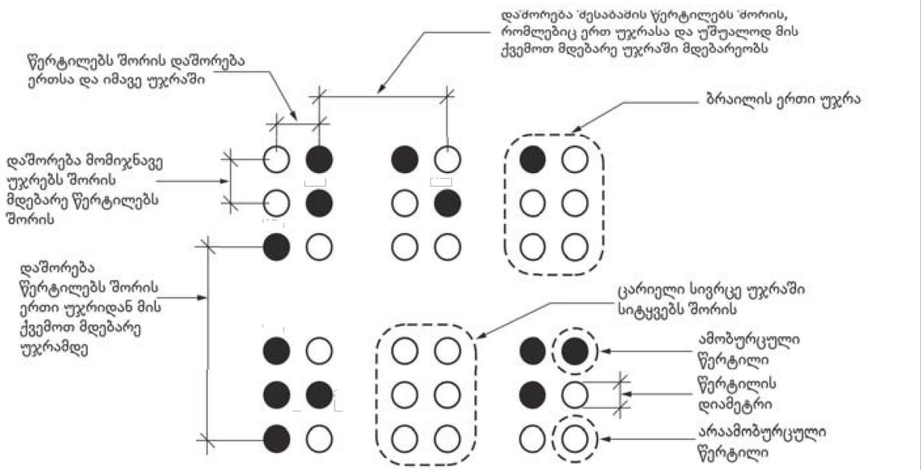

სურათი 703.4.3
ბრაილის გაზომვა

ცხრილი 703.4.3 - ბრაილის ზომები

გაზომვის დიაპაზონი	მინიმალური მმ-ში. მაქსიმალური მმ-ში
წერტილის ფუძის დიამეტრი	1,5 მმ-დან 1,6 მმ-მდე
დაშორება ორ წერტილს შორის ერთსა და იმავე უჯრაში	2,3 მმ-დან 2,5 მმ-მდე
მომიჯნავე უჯრებში მდებარე შესაბამის წერტილებს შორის დაშორება[1]	6,1 მმ-დან 7,6 მმ-მდე
წერტილის სიმაღლე	0,6 მმ-დან 0,9 მმ-ზე
დაშორება შესაბამის წერტილებს შორის ერთი უჯრიდან უშუალოდ ქვემოთ[1]	10,0 მმ-დან 10,2 მმ-მდე

დამკვეთი: შპს "სპი ჯოლდინგი"
ს/კ: **400295970**
ტელეფონი: **577237044**

მისამართი: ჟალაძი თბილისი, კამანის I ჩიხი, №1
საკ კოდი: **01.14.15.001.173**

შემსრულებელი: შპს "აპ"
ს/კ: **401978721**
ტელეფონი: **599138412**

პროექტის სახელწოდება

მრავალბინიანი საცხოვრებელი სახლი

ნახაზების დასახელება

ლიფტის კაბინის დეტალური ნახაზი



თანამდებობა	სახელი, გვარი	ხელმოწერა
არქიტექტორი	გ. მირიანაშვილი	
არქიტექტორი	ა. სესიაშვილი	
მასშტაბი	1:50	
ფორმატი	A-3	
თარიღი	2022 წ	

E-1

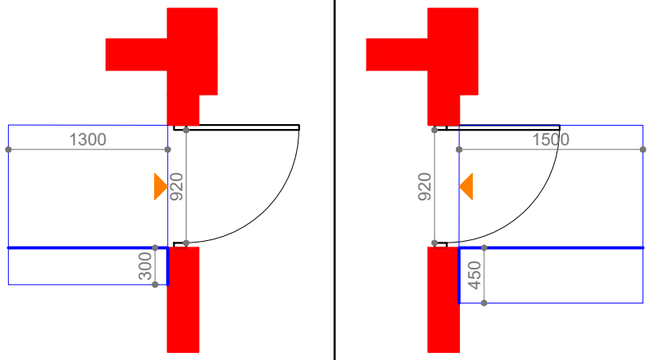

E-2

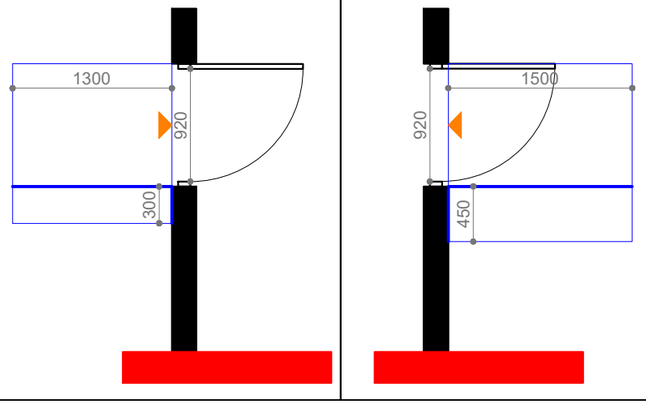

E-3

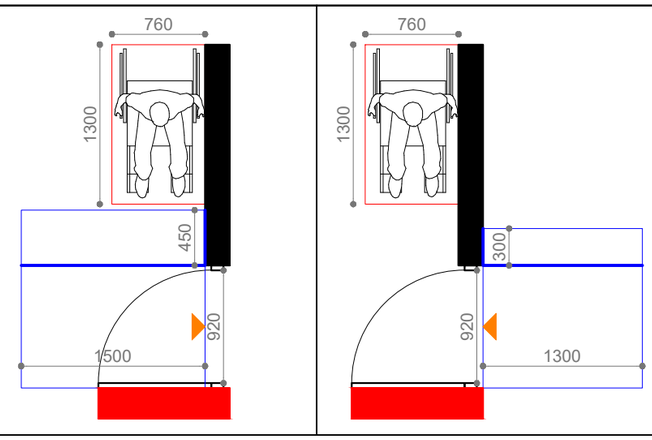

E-4

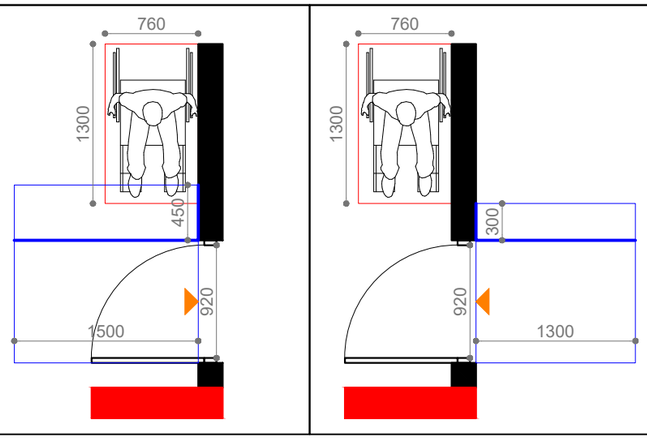

B-1

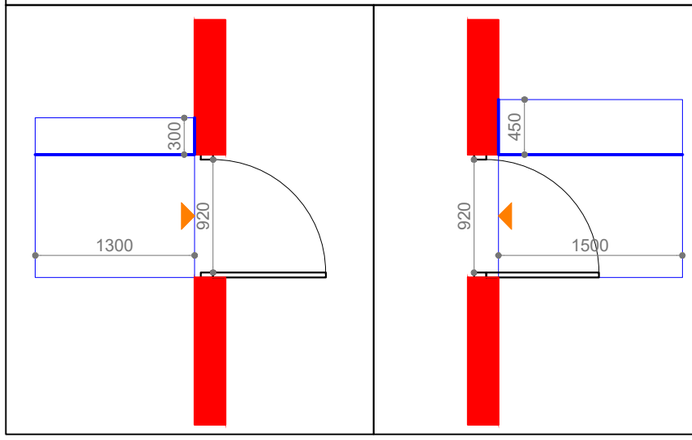

B-2

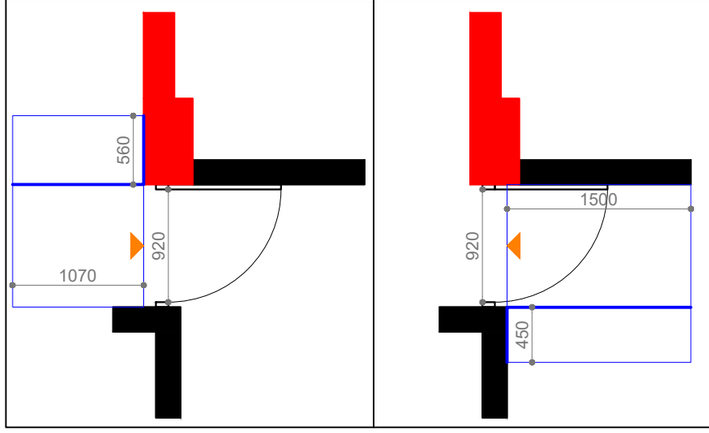

B-3

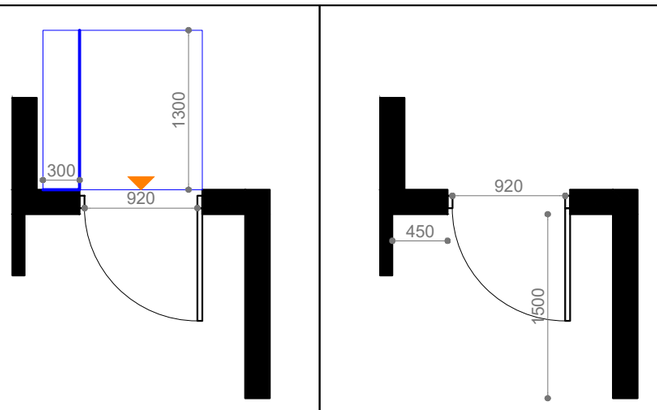

B-4

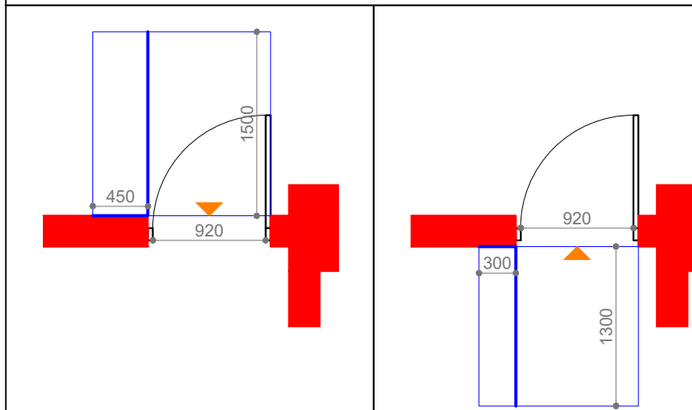

B-5

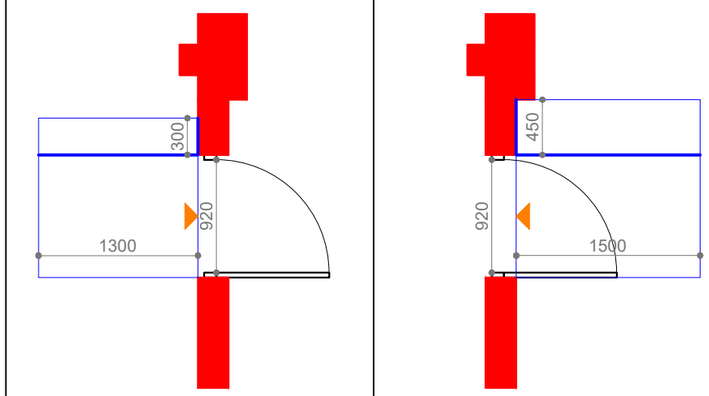

დამკვეთი: შპს "სპი ჯოლდინგი" ს/კ: **400295970** ტელეფონი: **577237044**	შემსრულებელი: შპს "აპ" ს/კ: **401978721** ტელეფონი: **599138412**	პროექტის სახელწოდება	ნახაზების დასახელება		თანამდებობა	სახელი, გვარი	ხელმოწერა
		მრავალბინიანი საცხოვრებელი სახლი	კართან მანევრირებისთვის თავისუფალი სივრცის დეტალური ნახაზი		არქიტექტორი	გ. მირიანაშვილი	
მისამართი: ჟალაძე თბილისი, კამანის I ჩიხი, №1 საკ კოდი: **01.14.15.001.173**					არქიტექტორი	ა. სესიაშვილი	
					მასშტაბი	**1:50**	
					ფორმატი	**A-3**	
					თარიღი	**2022** წ	

B-6

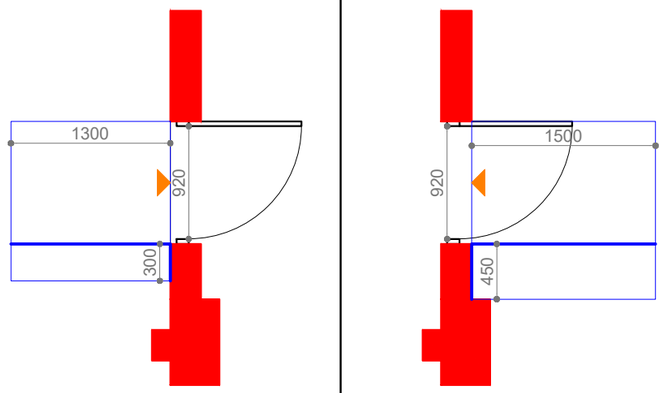

B-7

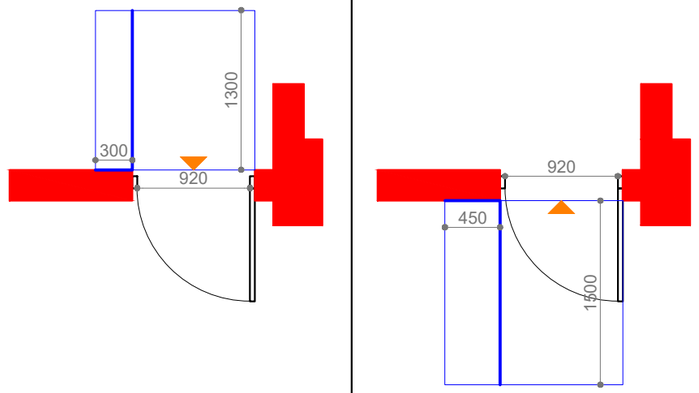

A-1

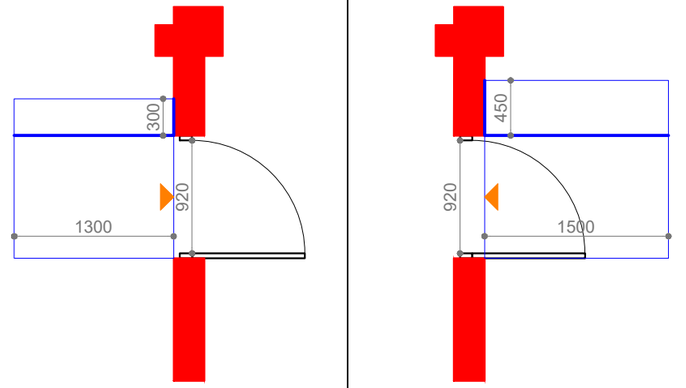

A-2

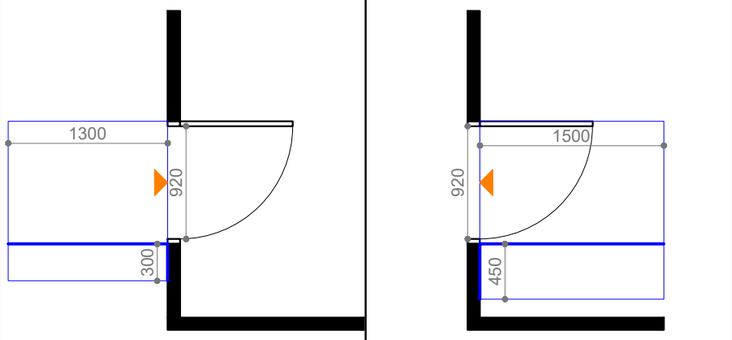

A-3

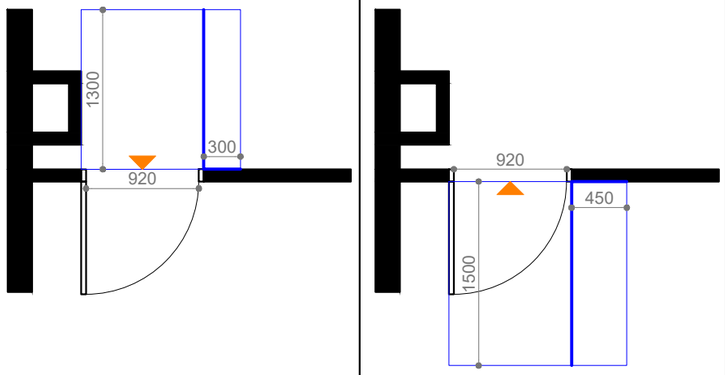

A-4

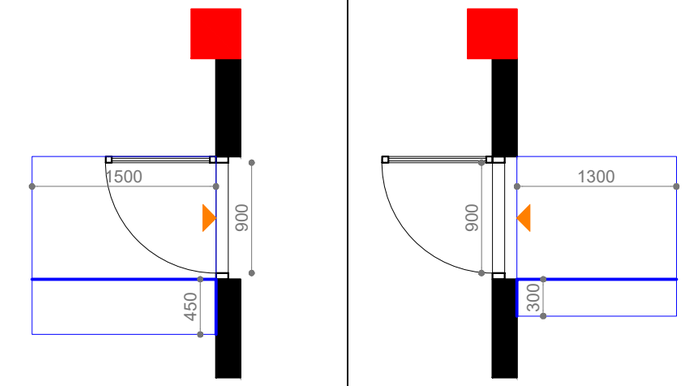

A-5

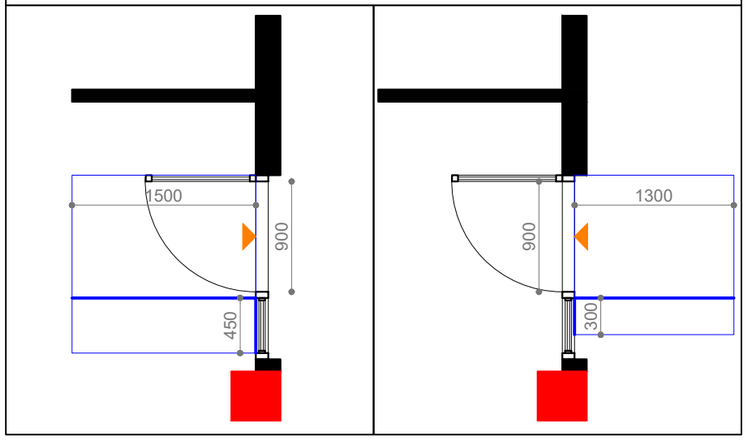

დამკვეთი: შპს "სბი ჰოლდინგი"
ს/კ: **400295970**
ტელეფონი: **577237044**

მისამართი: ჭალაძე თბილისი, კამანის I ჩიხი, №1
საკ კოდი: **01.14.15.001.173**

შემსრულებელი: შპს "აპ"
ს/კ: **401978721**
ტელეფონი: **599138412**

პროექტის სახელწოდება

მრავალბინიანი საცხოვრებელი სახლი

ნახაზების დასახელება

კართან მანევრირებისთვის თავისუფალი სივრცის დეტალური ნახაზი



თანამდებობა	სახელი, გვარი	ხელმოწერა
არქიტექტორი	გ. მირიანაშვილი	
არქიტექტორი	ა. სესიაშვილი	
მასშტაბი	1:50	
ფორმატი	A-3	
თარიღი	2022 წ	

WC-1 (B)

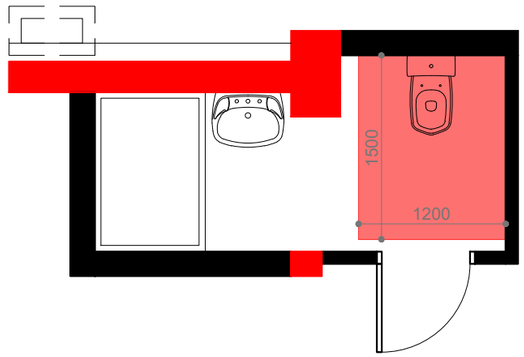

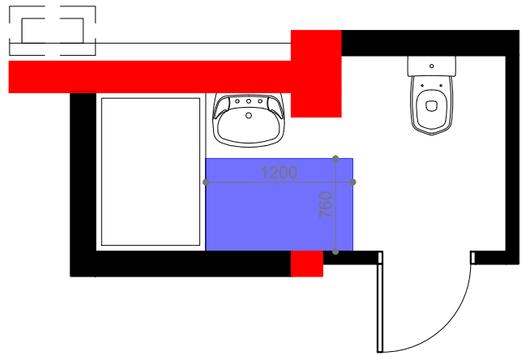

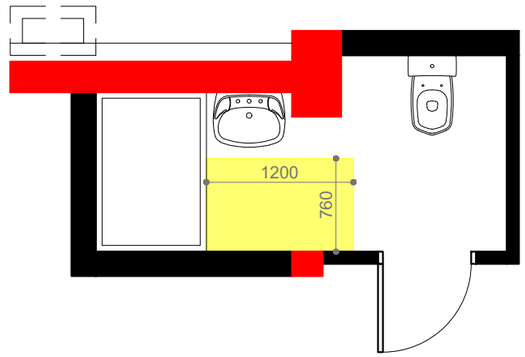

WC-2 (B)

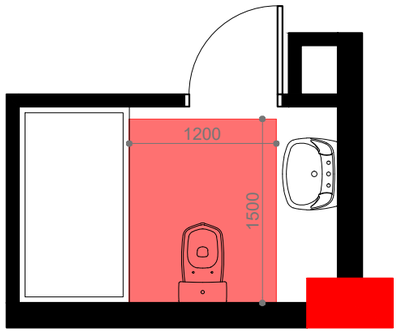

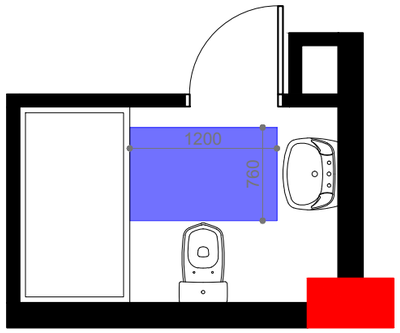

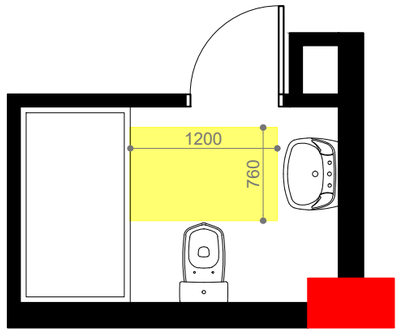

WC-3 (B)

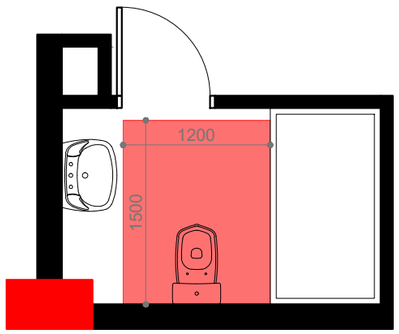

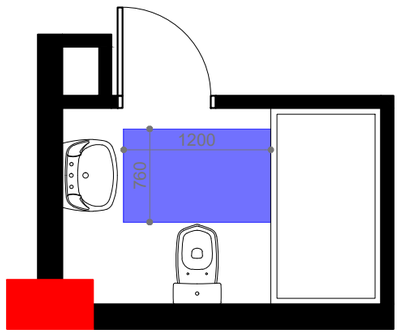

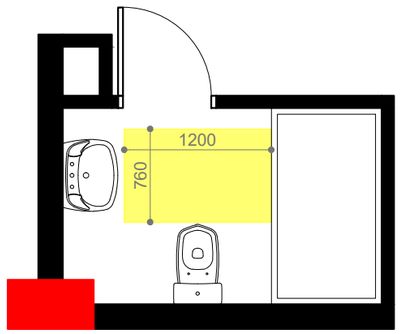

დამკვეთი: შპს "ხბი ჰოლდინგი"
ს/კ: **400295970**
ტელეფონი: **577237044**

მისამართი: ჭალაძე თბილისი, კამანის I ჩიხი, №1
საკ კოდი: **01.14.15.001.173**

შემსრულებელი: შპს "აპ"
ს/კ: **401978721**
ტელეფონი: **599138412**

პროექტის სახელწოდება

მრავალბინიანი საცხოვრებელი სახლი

ნახაზების დასახელება

ბინების მისაწვდომი სველი წერტილების დეტალური ნახაზი



თანამდებობა	სახელი, გვარი	ხელმოწერა
არქიტექტორი	გ. მირიანაშვილი	
არქიტექტორი	ა. სესიაშვილი	
მასშტაბი	1:50	
ფორმატი	A-3	
თარიღი	2022 წ	

WC-4 (B)

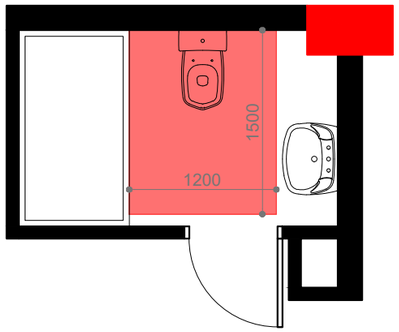

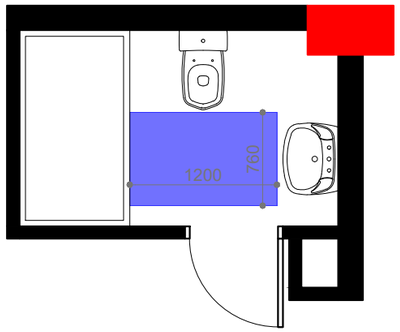

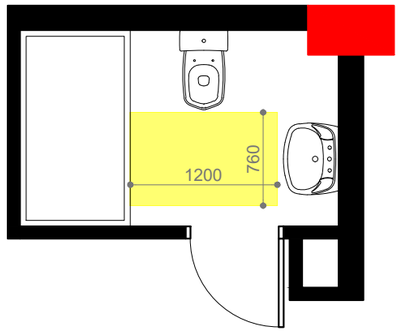

WC-5 (B)

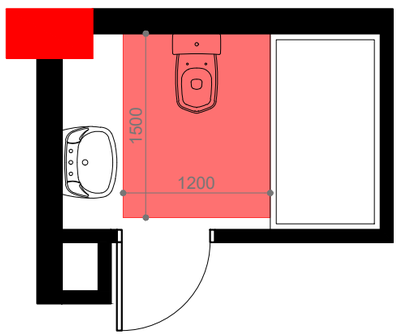

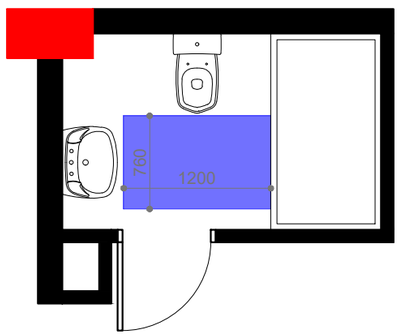

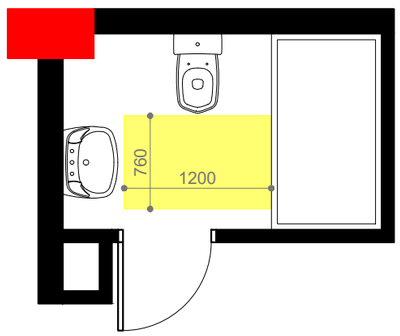

WC-6 (B)

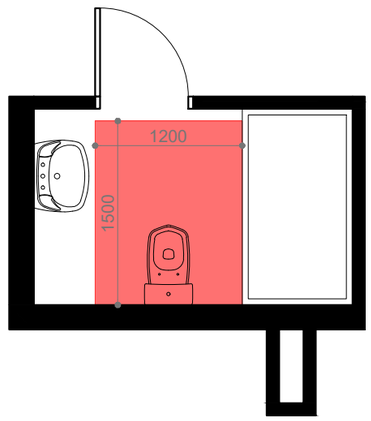

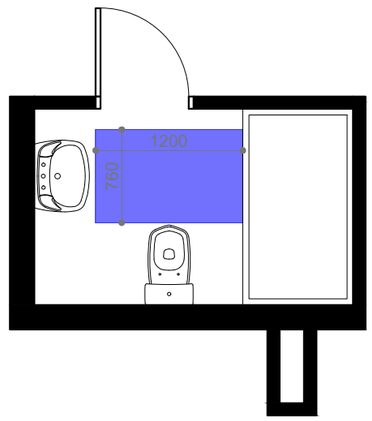

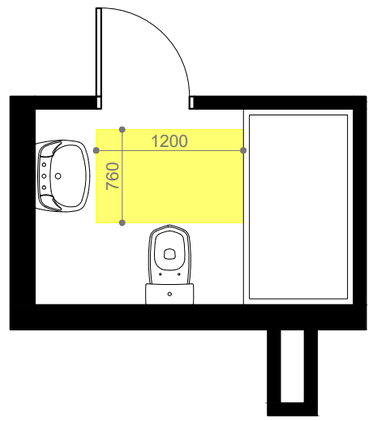

დამკვეთი: შპს "ხბი ჰოლდინგი"
ს/კ: **400295970**
ტელეფონი: **577237044**

მისამართი: ქალაქი თბილისი, კამანის I ჩიხი, №1
საკ კოდი: **01.14.15.001.173**

შემსრულებელი: შპს "აპ"
ს/კ: **401978721**
ტელეფონი: **599138412**

პროექტის სახელწოდება

მრავალბინიანი საცხოვრებელი სახლი

ნახაზების დასახელება

ბინების მისაწვდომი სველი წერტილების დეტალური ნახაზი



თანამდებობა	სახელი, გვარი	ხელმოწერა
არქიტექტორი	გ. მირიანაშვილი	
არქიტექტორი	ა. სესიაშვილი	
მასშტაბი	1:50	
ფორმატი	A-3	
თარიღი	2022 წ	

WC-7 (B)

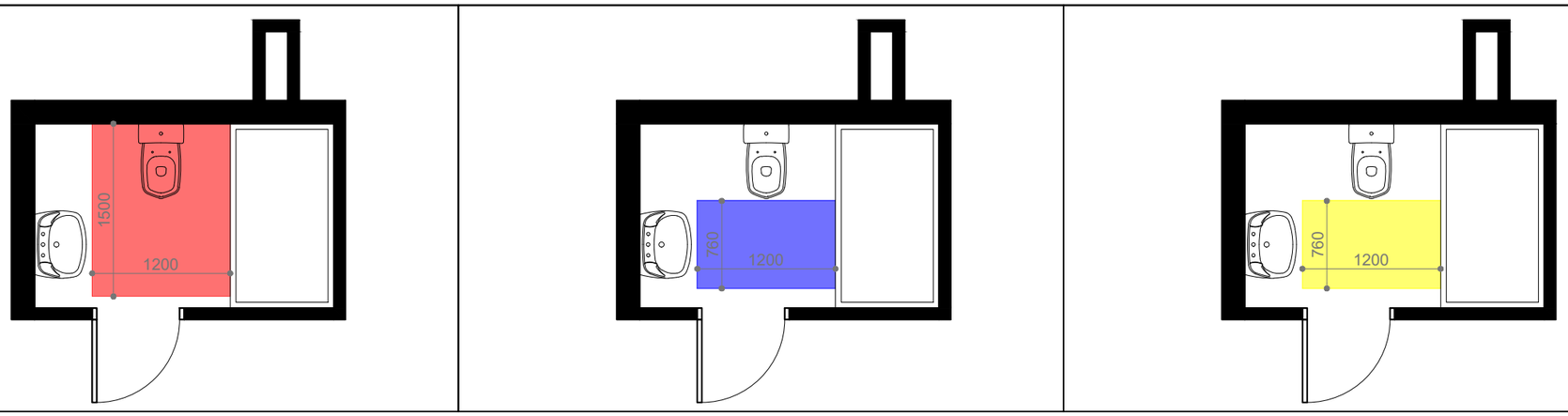

WC-8 (A)

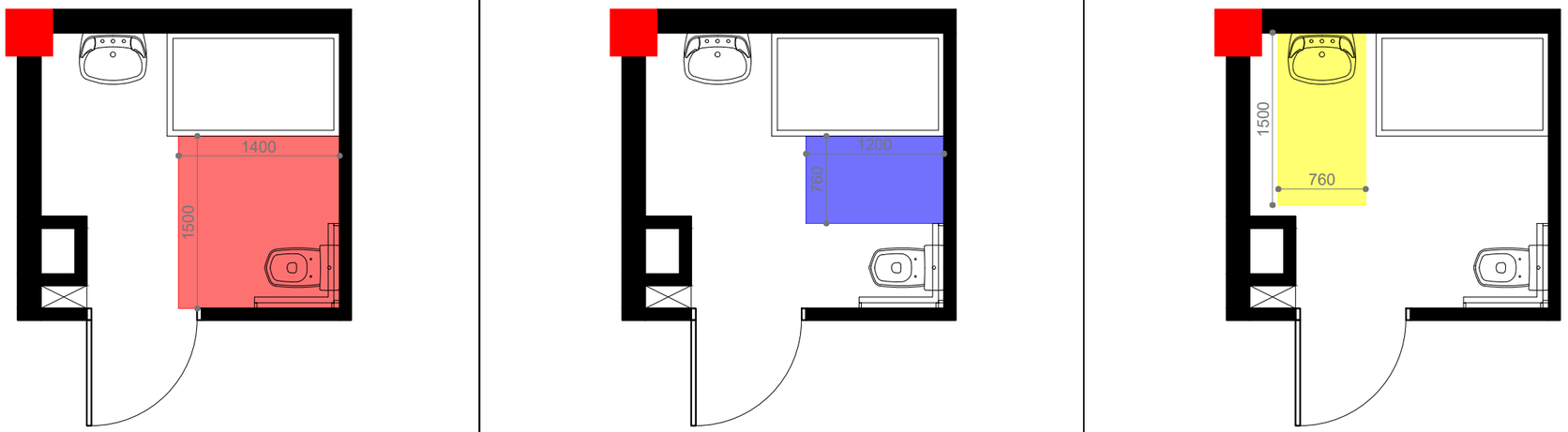

მისაწვდომი სველი წერტილების განშლის დეტალი

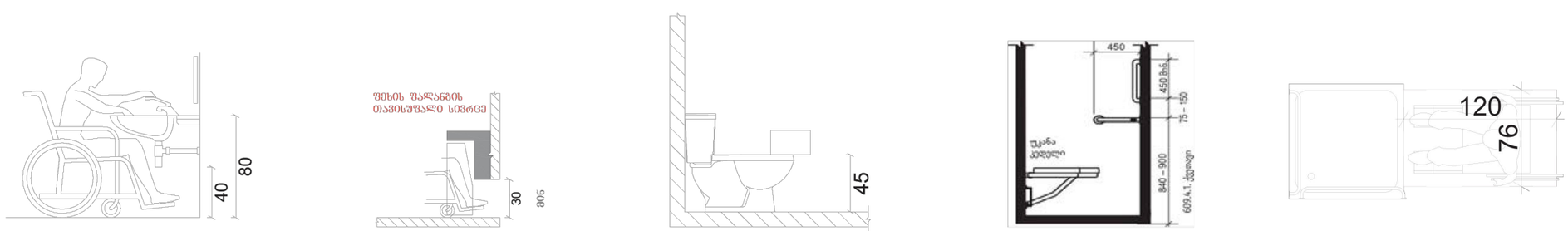

დამკვეთი: შპს "სპი ჯოლდინგი" ს/კ: **400295970** ტელეფონი: **577237044**	შემსრულებელი: შპს "აპ" ს/კ: **401978721** ტელეფონი: **599138412**	პროექტის სახელწოდება	ნახაზების დასახელება		თანამდებობა	სახელი, გვარი	ხელმოწერა
					არქიტექტორი	გ. მირიანაშვილი	
მისამართი: ქალაქი თბილისი, კამანის I ჩიხი, №1 საკ კოდი: **01.14.15.001.173**		მრავალბინიანი საცხოვრებელი სახლი	ბინების მისაწვდომი სველი წერტილების დეტალური ნახაზი		არქიტექტორი	ა. სესიაშვილი	
					მასშტაბი	**1:50**	
					ფორმატი	**A-3**	
					თარიღი	**2022** წ	

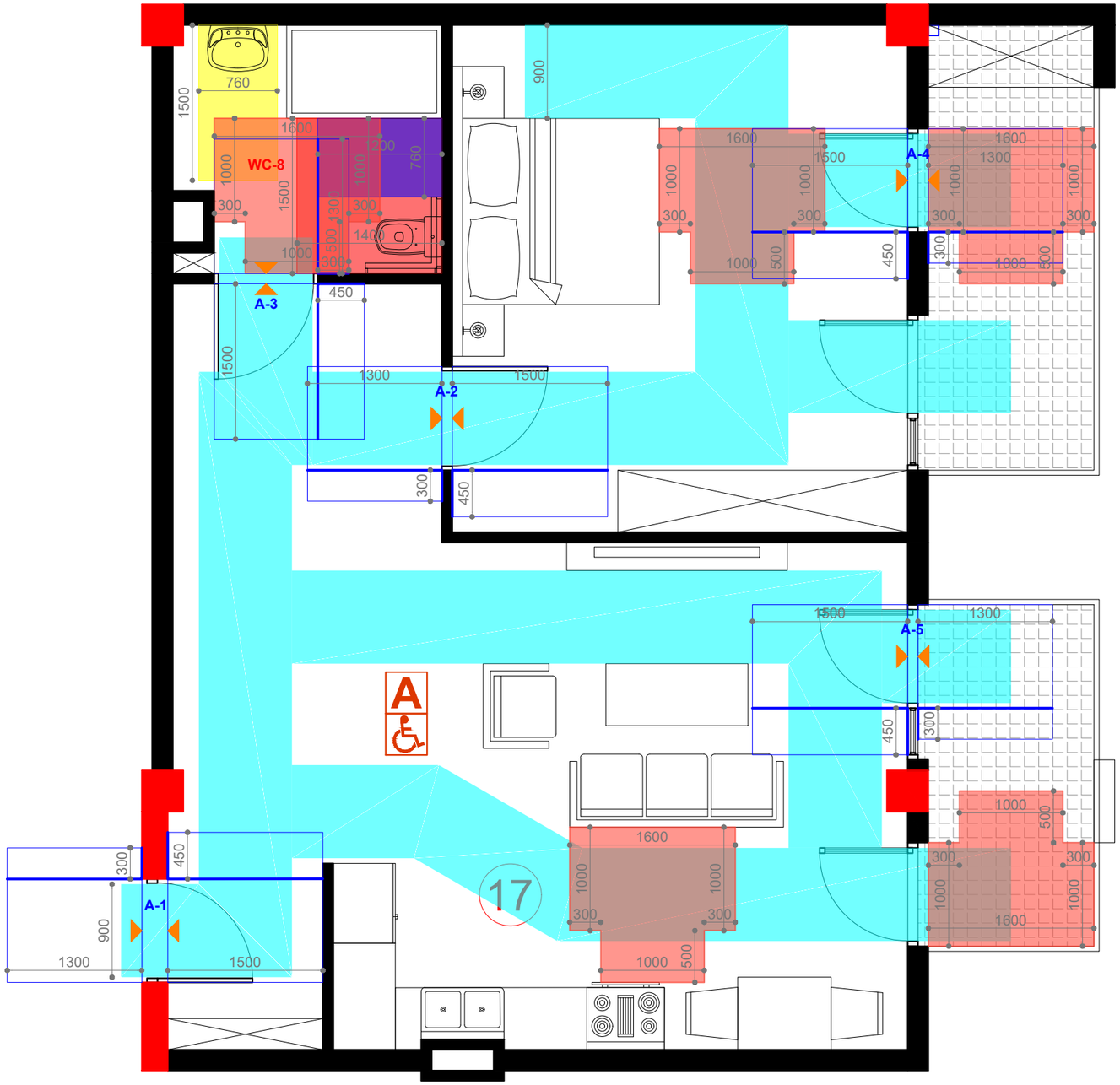

დამკვეთი: შპს "სპი ჰოლდინგი" ს/კ: **400295970** ტელეფონი: **577237044**	შემსრულებელი: შპს "აპ" ს/კ: **401978721** ტელეფონი: **599138412**	პროექტის სახელწოდება	ნახაზების დასახელება		თანამდებობა	სახელი, გვარი	ხელმოწერა
					არქიტექტორი	გ. მირიანაშვილი	
მისამართი: ქალაქი თბილისი, კამანის I ჩიხი, №1 საკ კოდი: **01.14.15.001.173**		მრავალბინიანი საცხოვრებელი სახლი	**A** ტიპის ბინის დეტალური ნახაზი		არქიტექტორი	ა. სესიაშვილი	
					მასშტაბი	**1:50**	
					ფორმატი	**A-3**	
					თარიღი	**2022** წ	

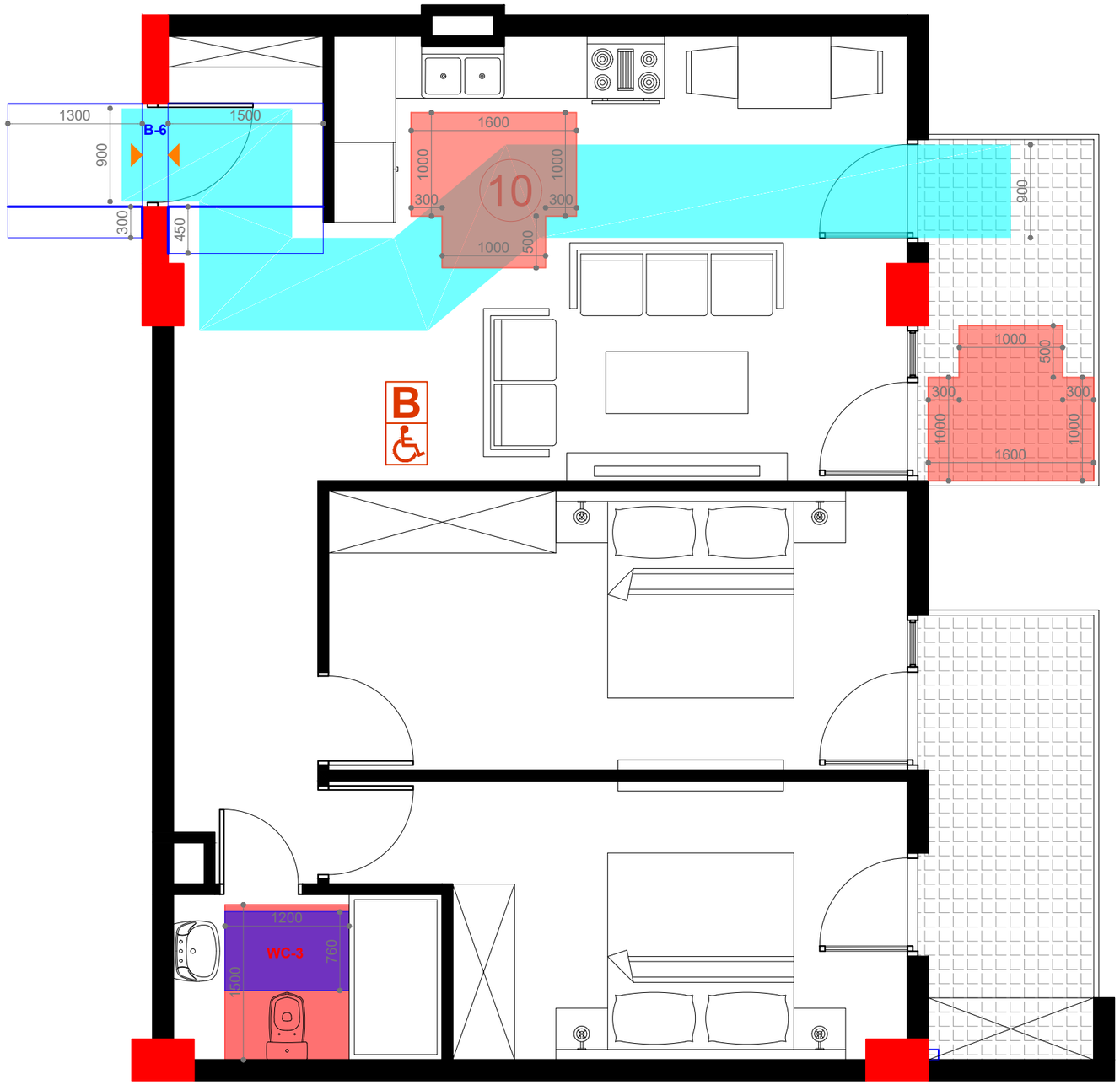

დამკვეთი: შპს "სპი ჰოლდინგი" ს/კ: **400295970** ტელეფონი: **577237044**	შემსრულებელი: შპს "აპ" ს/კ: **401978721** ტელეფონი: **599138412**	პროექტის სახელწოდება	ნახაზების დასახელება		თანამდებობა	სახელი, გვარი	ხელმოწერა
მისამართი: ქალაქი თბილისი, კამანის I ჩიხი, №1 საკ კოდი: **01.14.15.001.173**		მრავალბინიანი საცხოვრებელი სახლი	**B** ტიპის ბინის დეტალური ნახაზი		არქიტექტორი	გ. მირიანაშვილი	
					არქიტექტორი	ა. სესიაშვილი	
					მასშტაბი	**1:50**	
					ფორმატი	**A-3**	
					თარიღი	**2022** წ	