გეგმა
მ1:100

შენობა №1

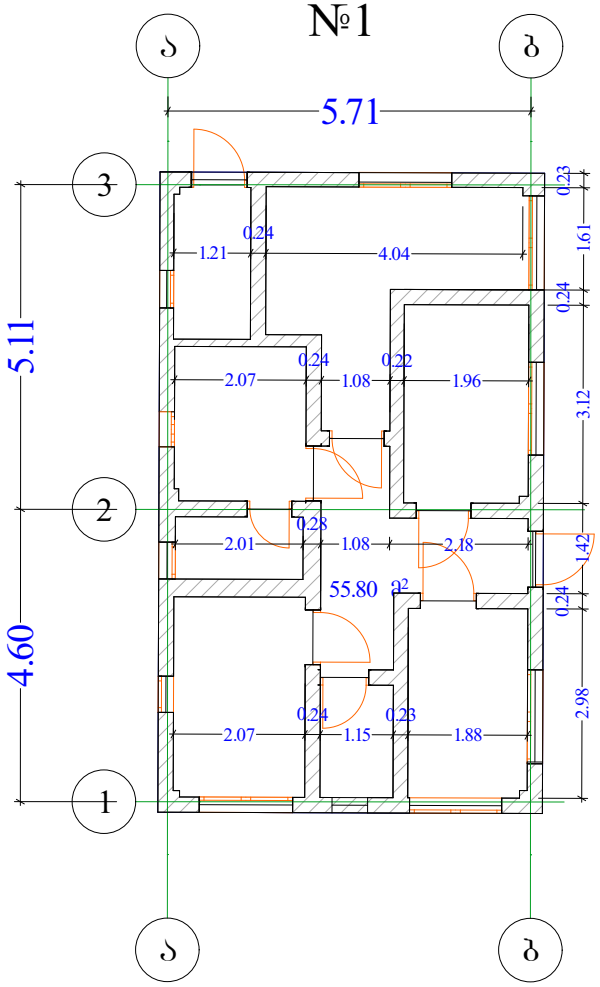

შენობა №2 / №3

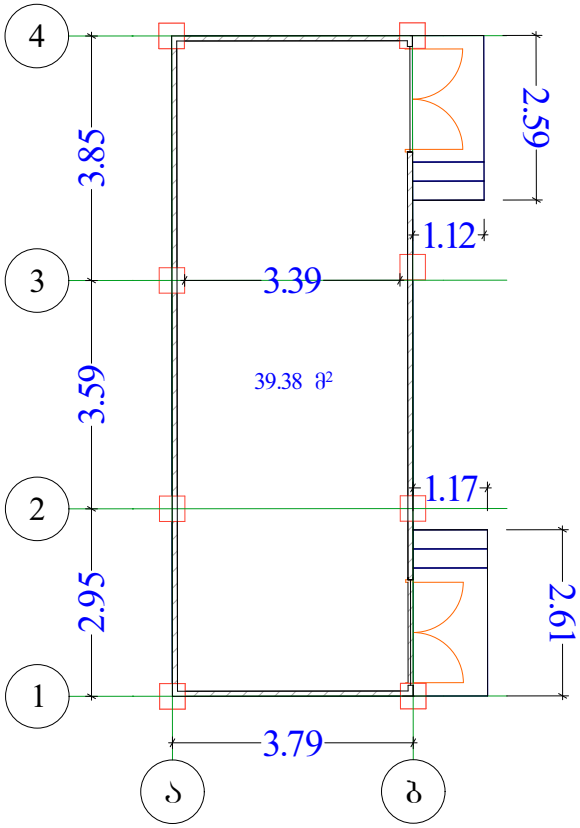

გეგმა
მ1:100

შენობა №4

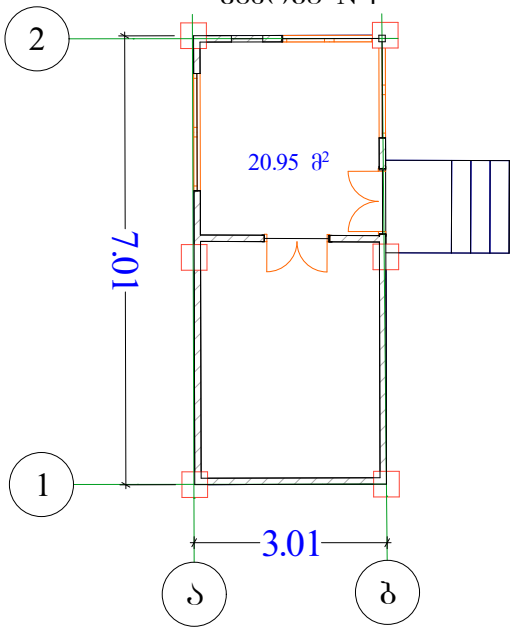

შენობა №6;
№8

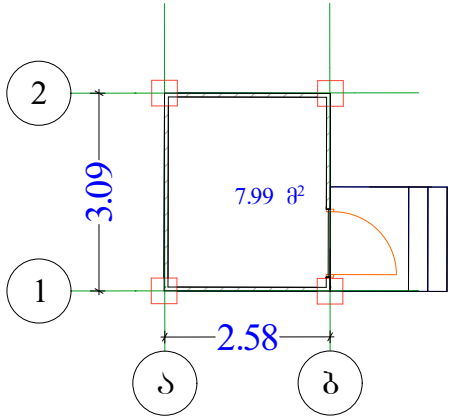

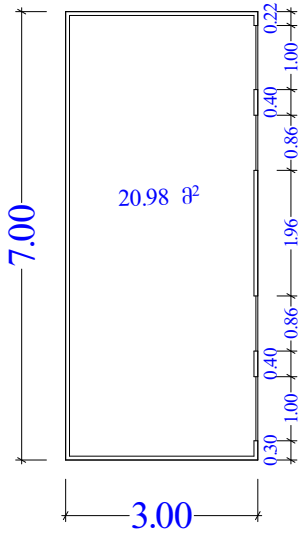

შენობა №10

შენობა №5

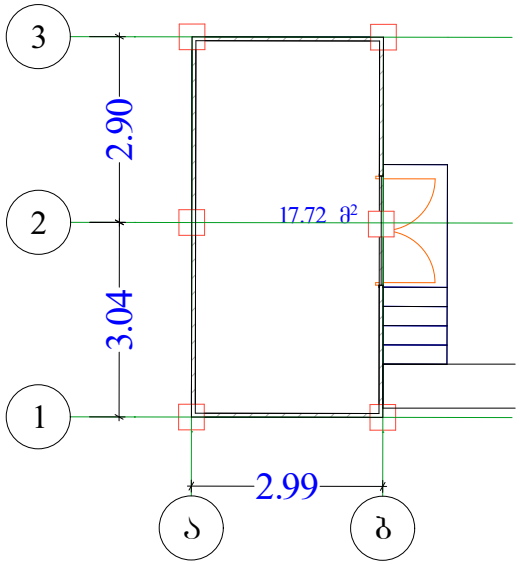

შენობა №7;
№9

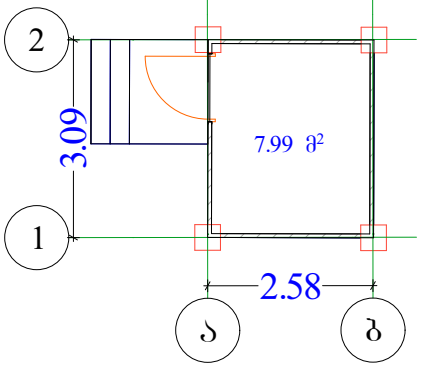

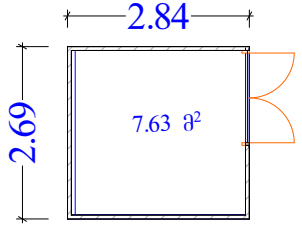

შენობა №11