შენობა-ნაგებობის უსაფრთხოების წესებთან შესაბამისობის ანალიზი

გამოყენებული წესები - **„შენობა-ნაგებობის უსაფრთხოების წესები“**

ჩამოთვალეთ შენობის დაკავებულებები და აღწერეთ თითოეული გამოყენება
1. **სასაწყობო ჯგუფი სწ-2** (ღია ავტოსადგომი გარაჟი ±0.00 ნიშნულზე)
2. **საცხოვრებელი ჯგუფი სც-2** (საცხოვრებელი ბინები +3.00, +6.30, +9.60, +12.90, +16.20, +19.50, +22.80, +26.10, +29.40, +32.70 და +36.00 ნიშნულებზე)

კონსტრუქციის ტიპი:	
განსაზღვრეთ კონსტრუქციის არსებული შენობისთვის: მაგალითი: II-A, I-B, V-A, V-B	
განსაზღვრეთ კონსტრუქციის ტიპი ახალი შენობისთვის: მაგალითი: II-A, I-B, V-A, V-B	**I-A მიწის ზემოთ 12 სართული**

სიმაღლის შეზღუდვები ცხრილი 503 -ის მიხედვით		
დაკავებულობები	**დასაშვები სართულიანობა**	**შემოთავაზებული სართულიანობა**
1. სასაწყობო ჯგუფი სწ-2	შეუზღუდავი	1 სართული
2. საცხოვრებელი ჯგუფი სც-2	შეუზღუდავი	11 სართული
	დასაშვები სიმაღლე	შემოთავაზებული სიმაღლე
შენობის საერთო სიმაღლე =	შეუზღუდავი	40.80
მიწის ზემოთ სართულის რაოდენობა =		12 სართული
მიწის დონის ქვედა სართულის რაოდენობა =		-

ფართობის შეზღუდვები ცხრილი 503 -ის მიხედვით			
დაკავებულობები		დასაშვები ფართობი კვ.მ.	შემოთავაზებული ფართობი კვ.მ.
1. სასაწყობო ჯგუფი სწ-2 (ღია ავტოსადგომი გარაჟი)	±0.00	შეუზღუდავი	796.06
2. საცხოვრებელი ჯგუფი სც-2 (საცხოვრებელი ბინები)	+3.00	შეუზღუდავი	855.72
3. საცხოვრებელი ჯგუფი სც-2 (საცხოვრებელი ბინები)	+6.30	შეუზღუდავი	842.0
4. საცხოვრებელი ჯგუფი სც-2 (საცხოვრებელი ბინები)	+9.60	შეუზღუდავი	841.66
5. საცხოვრებელი ჯგუფი სც-2 (საცხოვრებელი ბინები)	+12.90	შეუზღუდავი	839.58
6. საცხოვრებელი ჯგუფი სც-2 (საცხოვრებელი ბინები)	+16.20	შეუზღუდავი	834.91
7. საცხოვრებელი ჯგუფი სც-2 (საცხოვრებელი ბინები)	+19.50	შეუზღუდავი	853.37
8. საცხოვრებელი ჯგუფი სც-2 (საცხოვრებელი ბინები)	+22.80	შეუზღუდავი	853.26
9. საცხოვრებელი ჯგუფი სც-2 (საცხოვრებელი ბინები)	+26.10	შეუზღუდავი	853.53
10. საცხოვრებელი ჯგუფი სც-2 (საცხოვრებელი ბინები)	+29.40	შეუზღუდავი	853.22
11. საცხოვრებელი ჯგუფი სც-2 (საცხოვრებელი ბინები)	+32.70	შეუზღუდავი	853.57
12. საცხოვრებელი ჯგუფი სც-2 (საცხოვრებელი ბინები)	+36.00	შეუზღუდავი	921.28
იატაკის საერთო ფართობი =		10198.16	
იატაკების რაოდენობა =		მიწის დონის ზედა 12	
შენობის საერთო ფართობი =		10198.16 + 49.05 (±0.00 ნიშნ) + 107.59 (+3.00 ნიშნ) + 108.06 (+6.30 ნიშნ) + 107.59 (+9.60 ნიშნ) + 107.59 (+12.90 ნიშნ) + 107.59 (+16.20 ნიშნ) + 108.15 (+19.50 ნიშნ) + 107.74 (+22.80 ნიშნ) + 107.99 (+26.10 ნიშნ) + 108.15 (+29.40 ნიშნ) + 107.74 (+32.70 ნიშნ) + 54.28 (+36.00 ნიშნ) + 10.82 (+39.20 ნიშნ) = 11390.5	

გარე კედლის ცეცხლმედეგობისა და ღიობისადმი მოთხოვნები ცხრილების 602-ის და 705.8 -ის მიხედვით									
გარე კედელი	ხანძარსაწინააღმდეგო მანძილი (მეტრი)	ცეცხლმედეგობის ხარისხი (საათი)		კედლის ღიობების ფართობი (კედლის %)					
		მოთხოვნილი	გათვალისწინებული	დასაშვები			გათვალისწინებული		
				დაცული	დაუცველი საშხეფებით	დაუცველი	დაცული	დაუცველი საშხეფებით	დაუცველი
ყველა ღერძებში	9-ზე მეტი	0	0	შეუზღუდავია	შეუზღუდავია	შეუზღუდავია	-	-	აკმაყოფილებს

ხანძრისაგან დაცვის სისტემებისადმი მოთხოვნები									
დაკავებულობები/სივრცეები/გასასვლელი საშუალებები	ავტოსაშხეფი სისტემა	ალტერნატიული ავტომატური ცეცხლსაქრობი სისტემა	სახანძრო განგაშისა და ცეცხლაღმომჩენი სისტემები	სახანძრო მილდგარების სისტემები	კვამლის საკონტროლო სისტემები	ხელის ცეცხლმაქრები	საავარიო განგაშის სისტემები	ხანძრის მართვის ცენტრი	სახანძრო-სამაშველო სამსახურის მიერ გამოსაყენებელი მისაერთებელი
სასაწყობო ჯგუფი სწ-2 (ღია ავტოსადგომი)	-	-	1.საგანგებო ხმოვანი განგაშის საკომუნიკაციო სისტემა 2.სახანძრო სიგნალიზაცია	კი	-	კი	-		
საცხოვრებელი ჯგუფი სც-2	-	-	1. კვამლზე მორეაგირე მაუწყებლის მოწყობილობები 2.კვამლის ავტომატური აღმომჩენი	-	-	-	-		

დერეფნები	კი	-	1.სახანძრო განგაშის ხელით სამართავი კოლოფები 2.კვამლის ავტომატური აღმომჩენი 3.სახანძრო სიგნალიზაცია 4.საგანგებო ხმოვანი განგაშის საკომუნიკაციო სისტემა	კი	კვამლის მექანიკური გაწოვა	-	-		კი
კიბის უჯრედები	-	-	1.საგანგებო ხმოვანი განგაშის საკომუნიკაციო სისტემა 2.ორმხრივი კავშირის სისტემა	-	დაწნევის სისტემა	-	-		
კიბის ვესტიბიულები	-	-	-	-	დაწნევის სისტემა	-	-		
ლიფტის შახტები	-	-	-	-	დაწნევის სისტემა	-	-		
ლიფტის სამანქანოები	-	-	კვამლის ავტომატური აღმომჩენი	-	-	-	-		

განიავებისადმი მოთხოვნები		
დაკავებულობები/სივრცეები/გასასვლელი საშუალებები	ბუნებრივი განიავება	ხელოვნური (მექანიკური) განიავება
სასაწყობო ჯგუფი სწ-2 (ღია ატოსაგომი)	კი	-
საცხოვრებელი ჯგუფი სც-2 (ბინები)	კი	-
კიბის უჯრედები	-	კი/დაწნევის სისტემა
კიბის ვესტიბიულები	-	კი/დაწნევის სისტემა

ლიფტის შახტები	-	კი/დაწნევის სისტემა
დერეფნები	-	კი (კვამლის მექანიკური გაწოვა)

თითოეული სართულიდან და სივრციდან გასასვლელი საშუალება									
სართულები	დაკავებულობა და დაკავებულობის დატვირთვის ჯამური მაჩვენებელი	მოთხოვნილი გასასვლელების/გასასვლელთან მისადგომის რაოდენობა	გათვალისწინებული გასასვლელების/გასასვლელთან მისადგომის რაოდენობა და ტიპი	გასასვლელი საშუალებების სიგანე (მეტრი)					
				გზა-კიბეები		დერაფანი,		გასასვლელის გზა-კარი	
				მოთხოვნილი	გათვალისწინებული	მოთხოვნილი	გათვალისწინებული	მოთხოვნილი	გათვალისწინებული (თავისუფალი)
±0.00 ნიშნულზე	სასაწყობო ჯგუფი სწ-2 (ღია ავტოსადგომი) დ.დ. 43	2	2 (ღია მალი)	-	-	-	-	0.82	1.76 1.40
+3.00 ნიშნულზე	საცხოვრებელი ჯგუფი სც-2 (საცხოვრებელი ბინები)	1 (თითოეულ ბინას)	1 (გზა-კარი) (თითოეულ ბინას)	-	-	-	-	0.82	
+3.00 ნიშნულზე სართულს ს.დ.დ. 47		2	2 (გზა-კიბე)	1.10	1.36	1.20	1.20 (მინიმალური)	0.82	0.82
+6.30 ნიშნულზე	საცხოვრებელი ჯგუფი სც-2 (საცხოვრებელი ბინები)	1 (თითოეულ ბინას)	1 (გზა-კარი) (თითოეულ ბინას)	-	-	-	-	0.82	0.82
+6.30 ნიშნულზე სართულს ს.დ.დ. 41		2	2 (გზა-კიბე)	1.10	1.36	1.20	1.20 (მინიმალური)	0.82	0.82
+9.60 ნიშნულზე	საცხოვრებელი ჯგუფი სც-2 (საცხოვრებელი ბინები)	1 (თითოეულ ბინას)	1 (გზა-კარი) (თითოეულ ბინას)	-	-	-	-	0.82	0.82
+9.60 ნიშნულზე სართულს ს.დ.დ. 44		2	2 (გზა-კიბე)	1.10	1.36	1.20	1.20 (მინიმალური)	0.82	0.82
+12.90 ნიშნულზე	საცხოვრებელი ჯგუფი სც-2 (საცხოვრებელი ბინები)	1 (თითოეულ ბინას)	1 (გზა-კარი) (თითოეულ ბინას)	-	-	-	-	0.82	0.82
+12.90 ნიშნულზე სართულს ს.დ.დ. 45		2	2 (გზა-კიბე)	1.10	1.36	1.20	1.20 (მინიმალური)	0.82	0.82

+16.20 ნიშნულზე	საცხოვრებელი ჯგუფი სც-2 (საცხოვრებელი ბინები)	1 (თითოეულ ბინას)	1 (გზა-კარი) (თითოეულ ბინას)	-	-	-	-	0.82	0.82
+16.20 ნიშნულზე სართულს ს.დ.დ. 45		2	2 (გზა-კიბე)	1.10	1.36	1.20	1.20 (მინიმალური)	0.82	0.82
+19.50 ნიშნულზე	საცხოვრებელი ჯგუფი სც-2 (საცხოვრებელი ბინები)	1 (თითოეულ ბინას)	1 (გზა-კარი) (თითოეულ ბინას)	-	-	-	-	0.82	0.82
+19.50 ნიშნულზე სართულს ს.დ.დ. 47		2	2 (გზა-კიბე)	1.10	1.36	1.20	1.20 (მინიმალური)	0.82	0.82
+22.80 ნიშნულზე	საცხოვრებელი ჯგუფი სც-2 (საცხოვრებელი ბინები)	1 (თითოეულ ბინას)	1 (გზა-კარი) (თითოეულ ბინას)	-	-	-	-	0.82	0.82
+22.80 ნიშნულზე სართულს ს.დ.დ. 47		2	2 (გზა-კიბე)	1.10	1.36	1.20	1.20 (მინიმალური)	0.82	0.82
+26.10 ნიშნულზე	საცხოვრებელი ჯგუფი სც-2 (საცხოვრებელი ბინები)	1 (თითოეულ ბინას)	1 (გზა-კარი) (თითოეულ ბინას)	-	-	-	-	0.82	0.82
+26.10 ნიშნულზე სართულს ს.დ.დ. 47		2	2 (გზა-კიბე)	1.10	1.36	1.20	1.20 (მინიმალური)	0.82	0.82
+29.40 ნიშნულზე	საცხოვრებელი ჯგუფი სც-2 (საცხოვრებელი ბინები)	1 (თითოეულ ბინას)	1 (გზა-კარი) (თითოეულ ბინას)	-	-	-	-	0.82	0.82
+29.40 ნიშნულზე სართულს ს.დ.დ. 47		2	2 (გზა-კიბე)	1.10	1.36	1.20	1.20 (მინიმალური)	0.82	0.82
+32.70 ნიშნულზე	საცხოვრებელი ჯგუფი სც-2 (საცხოვრებელი ბინები)	1 (თითოეულ ბინას)	1 (გზა-კარი) (თითოეულ ბინას)	-	-	-	-	0.82	0.82
+32.70 ნიშნულზე სართულს ს.დ.დ. 47		2	2 (გზა-კიბე)	1.10	1.36	1.20	1.20 (მინიმალური)	0.82	0.82
+36.00 ნიშნულზე	საცხოვრებელი ჯგუფი სც-2 (საცხოვრებელი ბინები)	1 (თითოეულ ბინას)	1 (გზა-კარი) (თითოეულ ბინას)	-	-	-	-	0.82	0.82

+36.00 ნიშნულზე სართულს ს.დ.დ. 2	2	2 (გზა-კიბე)	1.10	1.36	1.20	1.50 (მინიმალური)	0.82	0.82

წყალსადენი სისტემის ფიქსირებული მოწყობილობების რაოდენობა ცხრილი 1602.1-ის მიხედვით													
სართულები	დაკავებულობა და დაკავებულობის დატვირთვის ჯამური მაჩვენებელი	ფიქსირებული მოწყობილობები (ცალი)											
		უნიტაზი		ტუალეტის ხელსაბანები		აბაზანა/შხაპი		სასმელი წყლის აპარატი		სამომსახურო ნიჟარა		სამზარეულოს ნიჟარა	
		მოთხოვნილი	გათვალისწინებული	მოთხოვნილი	გათვალისწინებული	მოთხოვნილი	გათვალისწინებული	მოთხოვნილი	გათვალისწინებული	მოთხოვნილი	გათვალისწინებული	მოთხოვნილი	გათვალისწინებული
±0.00 ნიშნულზე	სასაწყობო ჯგუფი სწ-2 (ღია ავტოსადგომი) დ.დ. 43	-	-	-	-	-	-	-	-	-	-	-	-

წყალსადენი სისტემის ფიქსირებული მოწყობილობების რაოდენობა-საცხოვრებელი ჯგუფი სც-2 ქვეჯგუფი ცხრილი 1602.1-ის მიხედვით											
სართულები	საცხოვრებელი ერთეულები	ფიქსირებული მოწყობილობები									
		უნიტაზი (ერთ საცხოვრებელ ერთეულზე)		ტუალეტის ხელსაბანები (ერთ საცხოვრებელ ერთეულზე)		აბაზანა/შხაპი (ერთ საცხოვრებელ ერთეულზე)		სამზარეულოს ნიჟარა (ერთ საცხოვრებელ ერთეულზე)		ავტომატური სარეცხი მანქანის მისაერთებელი	
		მოთხოვნილი	გათვალისწ.	მოთხოვნილი	გათვალისწ.	მოთხოვნილი	გათვალისწ.	მოთხოვნილი	გათვალისწ.	მოთხოვნილი (20 საკნ. ერთეულზე)	გათვალისწ. (თითო საკნ. ერთეულზე)
+3.00 ნიშნულზე	„ბ“ ტიპის ბინები: ბინა №1-დან ბინა №13-ის ჩათვლით	1	1	1	1	1	1	1	1	1	1

+6.30 ნიშნულზე	„ბ“ ტიპის ბინები: ბინა №14-დან ბინა №25-ის ჩათვლით	1	1	1	1	1	1	1	1	1	1
	„ა“ ტიპის ბინა №23	1	1 შშმპ	1	1 შშმპ	1	1 შშმპ	1	1 შშმპ	1	1
+9.60 ნიშნულზე	„ბ“ ტიპის ბინები: ბინა №26-დან ბინა №36-ის ჩათვლით	1	1	1	1	1	1	1	1	1	1
+12.90 ნიშნულზე	„ბ“ ტიპის ბინები: ბინა №37-დან ბინა №49-ის ჩათვლით	1	1	1	1	1	1	1	1	1	1
+16.20 ნიშნულზე	„ბ“ ტიპის ბინები: ბინა №50-დან ბინა №62-ის ჩათვლით	1	1	1	1	1	1	1	1	1	1
+19.50 ნიშნულზე	„ბ“ ტიპის ბინები: ბინა №63-დან ბინა №75-ის ჩათვლით	1	1	1	1	1	1	1	1	1	1
	„ა“ ტიპის ბინა №67	1	1 შშმპ	1	1 შშმპ	1	1 შშმპ	1	1 შშმპ	1	1
+22.80 ნიშნულზე	„ბ“ ტიპის ბინები: ბინა №76-დან ბინა №88-ის ჩათვლით	1	1	1	1	1	1	1	1	1	1
+26.10 ნიშნულზე	„ბ“ ტიპის ბინები: ბინა №89-დან ბინა №101-ის ჩათვლით	1	1	1	1	1	1	1	1	1	1
+29.40 ნიშნულზე	„ბ“ ტიპის ბინები: ბინა №102-დან ბინა №114-ის ჩათვლით	1	1	1	1	1	1	1	1	1	1
	„ა“ ტიპის ბინა №106	1	1 შშმპ	1	1 შშმპ	1	1 შშმპ	1	1 შშმპ	1	1
+32.70 ნიშნულზე	„ბ“ ტიპის ბინები: ბინა №115-დან ბინა №127-ის ჩათვლით	1	1	1	1	1	1	1	1	1	1
+36.00 ნიშნულზე	„ბ“ ტიპის ბინა: №128	1	1	1	1	1	1	1	1	1	1

ש/נ 01.18.13.037.233 A
ש/נ 01.18.13.037.232 B
ש/נ 01.18.13.037.231 C

ש/נ 01.18.13.037.232	
תכנית סביבתית לשלב היתר בניה לבקשה להיתר בניה לבקשה להקלות לבקשה לתכנית מפורטת לבקשה להסדר מקרקעין לבקשה להריסה לבקשה לשימוש חורג לבקשה לשינוי בעלות לבקשה לתכנית בינוי לבקשה לתכנית עיצוב אדריכלי	
קנה מידה 1:1000	
קנה מידה 1:1	גיליון מס': 100-ש

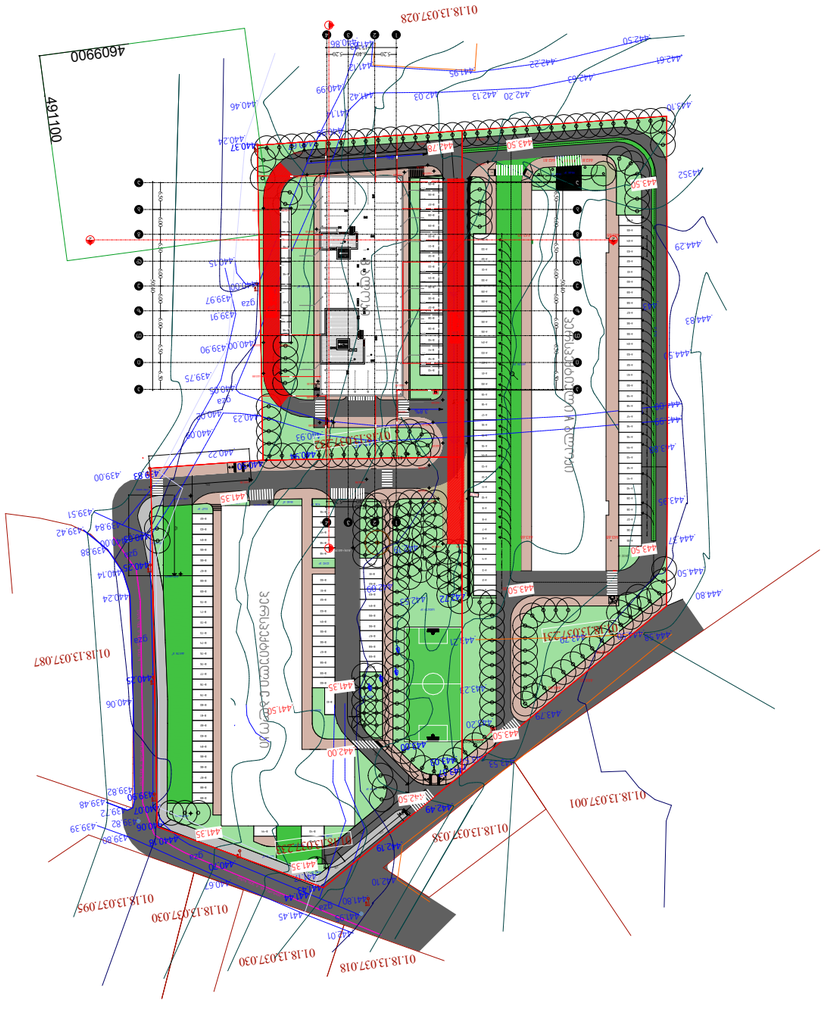

ש/ע 01.18.13.037.233 A
ש/ע 01.18.13.037.232 B
ש/ע 01.18.13.037.231 C

ש/ע 01.18.13.037.232	
תכנית סופית לביצוע תוכנית פיתוח מפת מדידה משולבת	
מ.י.ע. "פתח תקווה" לבקשת/מטעם כשות/מנ : תאריך לבקשת/מטעם כשות/מנ :תאריך	
1:500 מאזני	
קנה מידה גרפי קנה מידה מקורי לבקשת/מטעם כשות/מנ :תאריך	
A2	36-100

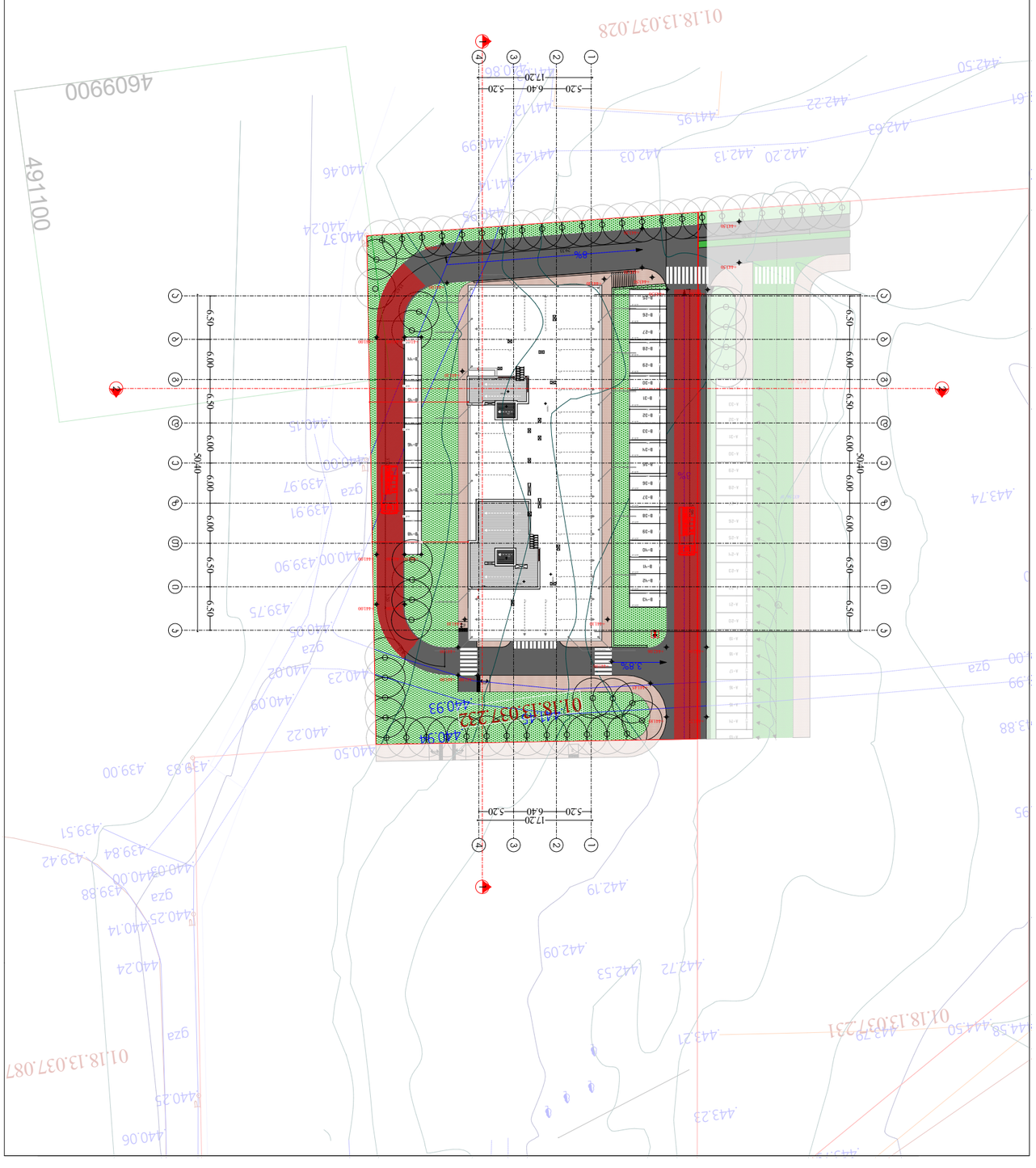

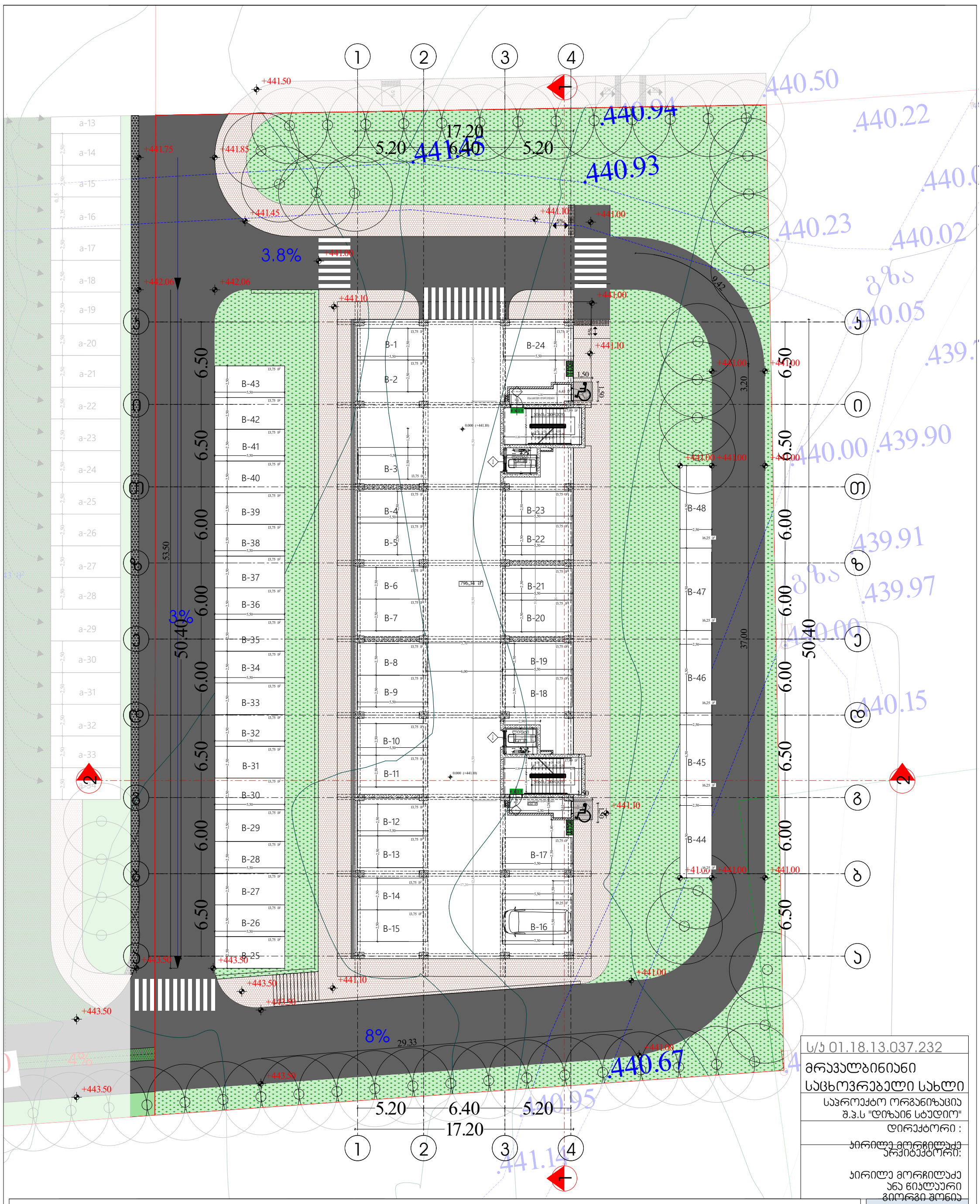

	ს/პ 01.18.13.037.232
	მრავალბინიანი საცხოვრებელი სახლი
	საპროექტო ორგანიზაცია შ.პ.ს "დიზაინ სტუდიო"
	დირექტორი :
	არქიტექტორი: ჯირილე მორჩილაძე
	ჯირილე მორჩილაძე ანა წიკლაური გიორგი შონია
	პირობითი აღნიშვნები გეგმა ნადერაშვილი
	არქიტექტურა
	გეგმა 0.00 ნიშნულზე
	მაშტაბი 1:250
	ფურცელი № 3 — აე -100

	EXIT מוצר/שירות מחוברים/מנותקים
תוכנית קומת גג	

קנה מידה 1:250	תאריך
קומה טכנית +30.00 ומעלה	
	קנ"מ
	מספר תוכנית

	33 - 101
	4 מ"

	L/L 01.18.13.037.232
	תוכנית תוכנית מגורים ומלונאות
	בניינים מגורים משולבים מלונאות "מתחם ג' ו.ב.ז"
	קומה :
	כתובת הפרויקט:
	כתובת הפרויקט
	מספר תוכנית
	שם הפרויקט
	כתובת הפרויקט
	מספר תוכנית
	שם הפרויקט
	תוכנית קומת גג מפלס +30.00 ומעלה

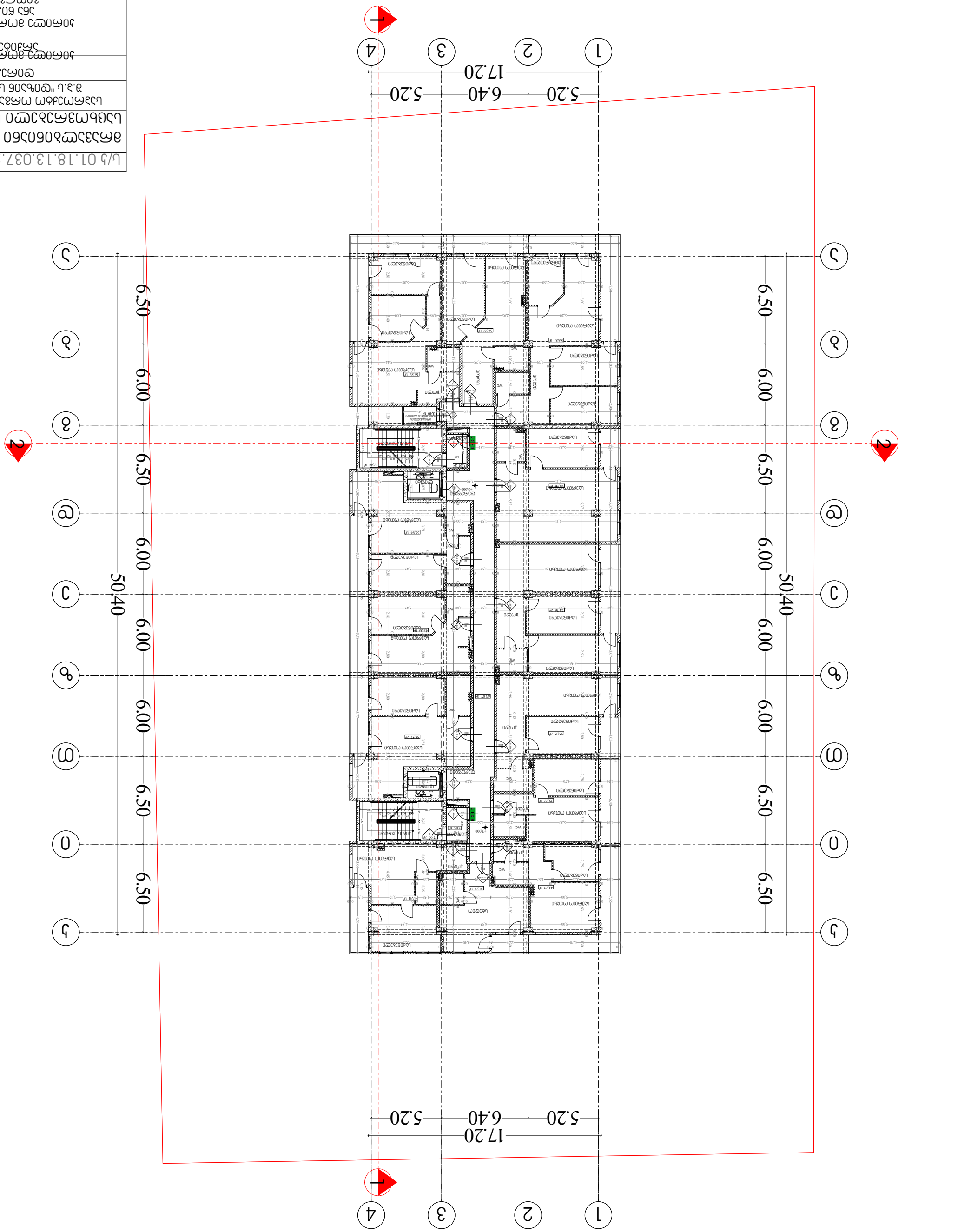

	EXIT מוצר חשמל ומוסדות ציבור
מפת מדידה מצבית	

מגרש	6,30 +6.30 מגרש
קנה מידה	1:250
שרטט	מס 5
	33-102

מס' תיק	01.18.13.037.232
שם הפרויקט	מגרש מוצר מגרש 6,30+
כתובת הפרויקט	מגרש מוצר מגרש 6,30+
שם הבעלים	
מספר גוש	
מספר חלקה	
שם המודד	
תאריך	

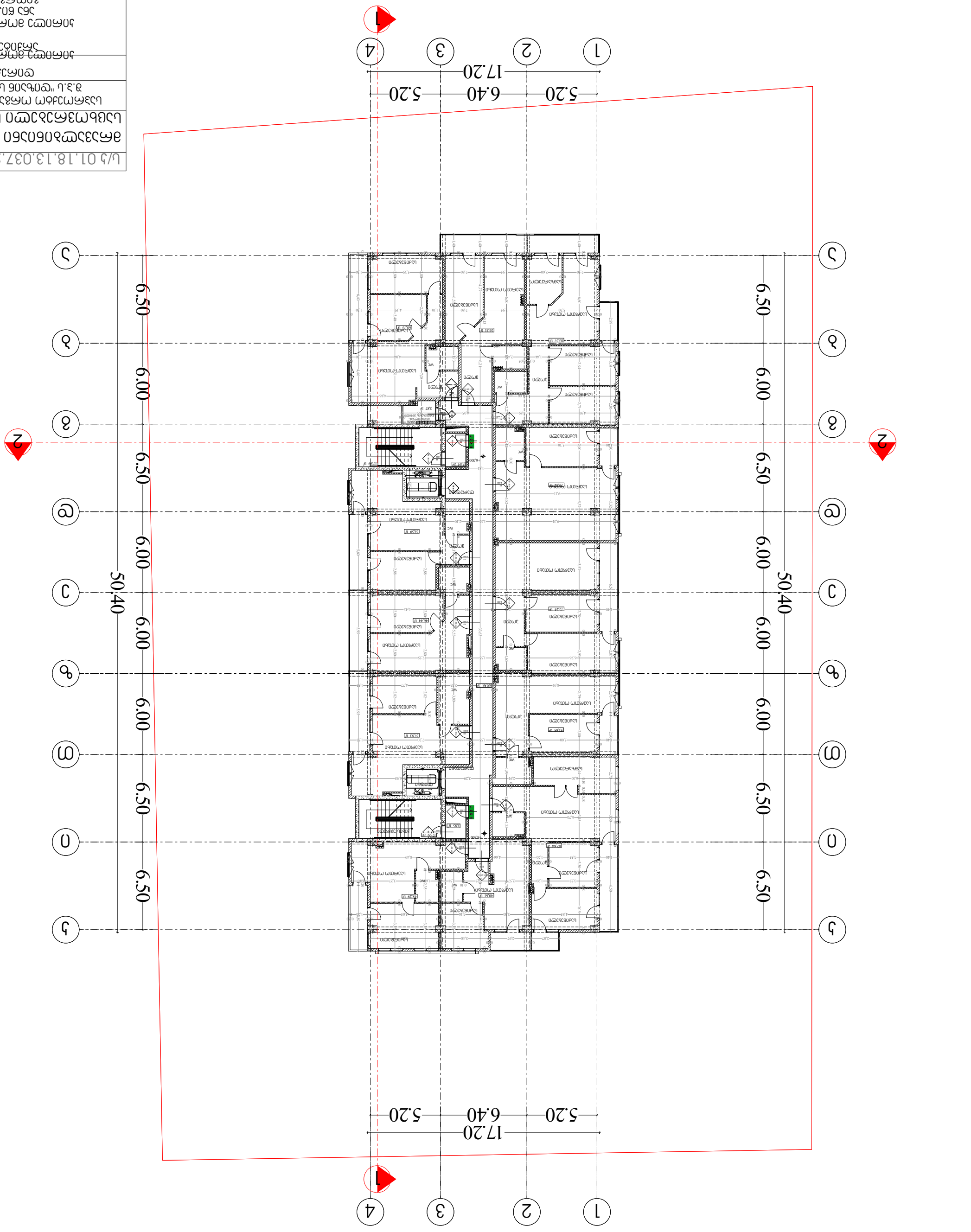

	EXIT ისპრინკლერებით ავტომატიზებული
ტერიტორიის ათვისების მაჩვენებლები	

ნაკვეთის ფართობი	9.40+ ჰექტარი
მშენებლობის ფართობი	1:250 ჰექტარი
ფურცლის №	6 - 33.103

	ნაკვეთის გენერალური გეგმა ჰექტარზე ინდივიდუალური საცხოვრებელი სახლების მშენებლობა
	ტერიტორიის კეთილმოწყობა
	ტერიტორიის ვერტიკალური დაგეგმარების სქემა
	ტერიტორიის ასაგების გენერალური გეგმა
	ტერიტორიის ასაგების გენერალური გეგმა
	ტერიტორიის ასაგების გენერალური გეგმ

	EXIT חשבונית מתוכננת
תוכנית מצב מוצעת ומידות בין מבנים	

קנה מידה 1:250	מבנה
קואורדינטות + 12.90 מפה	מספר 7
	33-104

צפון
W
E
S

מהנדס הקונסטרוקציה
קנה מידה 1:250
מבנה
מספר 7
33-104

מהנדס הקונסטרוקציה:
הרשות המקומית
מחוז
קנה מידה
תוכנית מצב מוצעת ומידות בין מבנים

גוש 10137 חלקה 232
מגרש 18
רחוב "ח.נ.ל" 13
כתובת: מגרש 18
הרשות המקומית
מחוז
קנה מידה
תוכנית מצב מוצעת ומידות בין מבנים

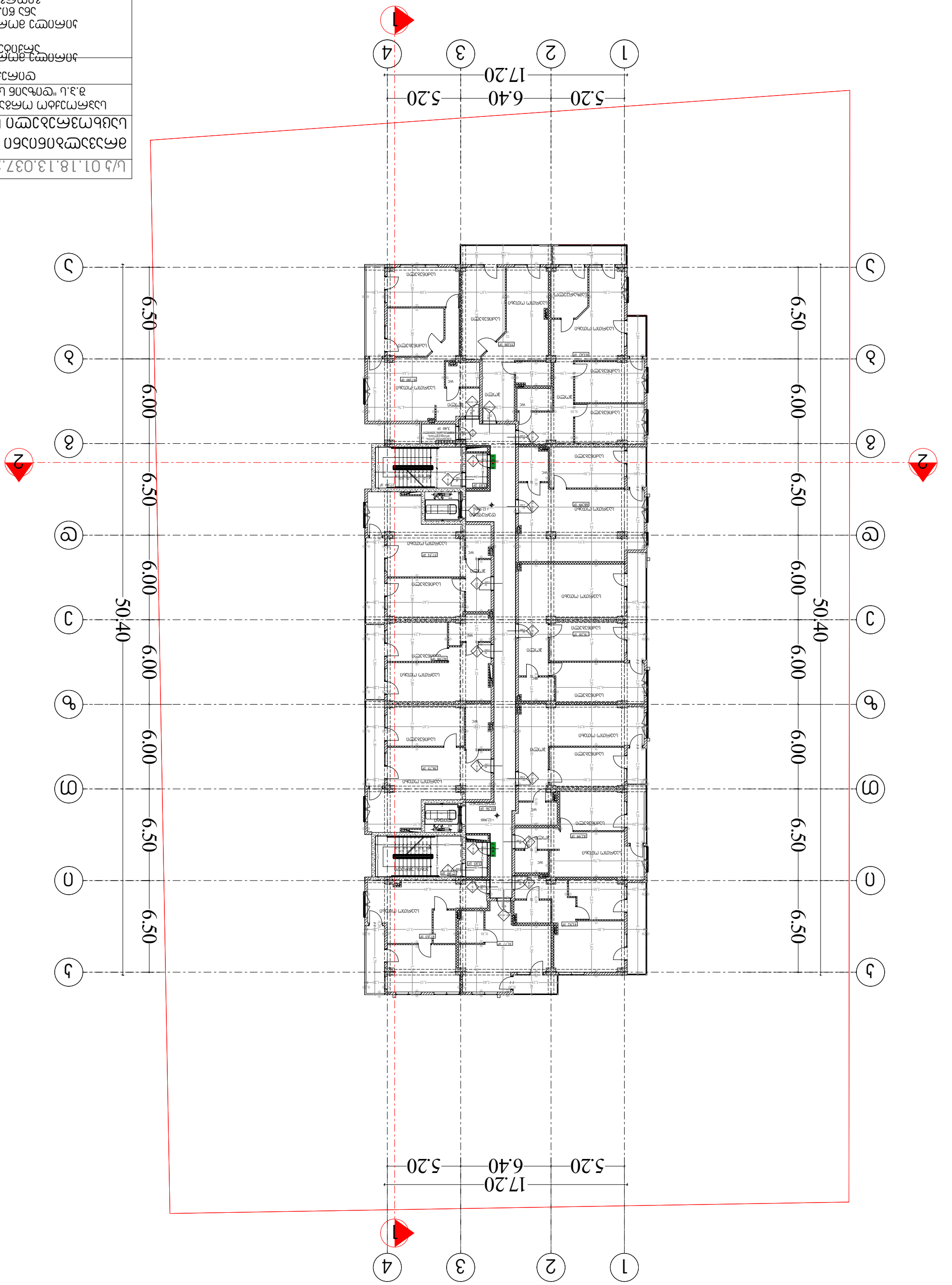



ს/კ 01.18.13.037.232

მრავალბინიანი საცხოვრებელი სახლი

საპროექტო ორგანიზაცია
შ.პ.ს "დიზაინ სტუდიო"

დირექტორი :
კირილე მორჩილაძე

არქიტექტორი:
კირილე მორჩილაძე
ანა წიკლაური
გიორგი შონია
გოჩა ნადირაშვილი

პირობითი აღნიშვნები

EXIT საევაკუაციო გასასვლელი

არქიტექტურა

გეგმა +16.20 ნიშნულზე

მასშტაბი 1:250

ფურცელი
№ 8
აა -105

	EXIT מוצר/שירות מוסדי/ציבורי

מיקום הפרויקט ותיאור הפעולה המבוקשת	
חתך A-A	
חתך B-B	
חתך C-C	
חתך D-D	
חתך E-E	
חתך F-F	
חתך G-G	
חתך H-H	
חתך I-I	
חתך J-J	
חתך K-K	
חתך L-L	
חתך M-M	
חתך N-N	
חתך O-O	
חתך P-P	
חתך Q-Q	
חתך R-R	
חתך S-S	
חתך T-T	
חתך U-U	
חתך V-V	
חתך W-W	
חתך X-X	
חתך Y-Y	
חתך Z-Z	
חתך AA-AA	
חתך BB-BB	
חתך CC-CC	
חתך DD-DD	
חתך EE-EE	
חתך FF-FF	
חתך GG-GG	
חתך HH-HH	
חתך II-II	
חתך JJ-JJ	
חתך KK-KK	
חתך LL-LL	
חתך MM-MM	
חתך NN-NN	
חתך OO-OO	
חתך PP-PP	
חתך QQ-QQ	
חתך RR-RR	
חתך SS-SS	
חתך TT-TT	
חתך UU-UU	
חתך VV-VV	
חתך WW-WW	
חתך XX-XX	
חתך YY-YY	
חתך ZZ-ZZ	
חתך AAA-AAA	
חתך BBB-BBB	
חתך CCC-CCC	
חתך DDD-DDD	
חתך EEE-EEE	
חתך FFF-FFF	
חתך GGG-GGG	
חתך HHH-HHH	
חתך III-III	
חתך JJJ-JJJ	
חתך KKK-KKK	
חתך LLL-LLL	
חתך MMM-MMM	
חתך NNN-NNN	
חתך OOO-OOO	
חתך PPP-PPP	
חתך QQQ-QQQ	
חתך RRR-RRR	
חתך SSS-SSS	
חתך TTT-TTT	
חתך UUU-UUU	
חתך VVV-VVV	
חתך WWW-WWW	
חתך XXX-XXX	
חתך YYY-YYY	
חתך ZZZ-ZZZ	
חתך AAAA-AAAA	
חתך BBBB-BBBB	
חתך CCCC-CCCC	
חתך DDDD-DDDD	
חתך EEEE-EEEE	
חתך FFFF-FFFF	
חתך GGGG-GGGG	
חתך HHHH-HHHH	
חתך IIII-IIII	
חתך JJJJ-JJJJ	
חתך KKKK-KKKK	
חתך LLLL-LLLL	
חתך MMMM-MMMM	
חתך NNNN-NNNN	
חתך OOOO-OOOO	
חתך PPPP-PPPP	
חתך QQQQ-QQQQ	
חתך RRRR-RRRR	
חתך SSSS-SSSS	
חתך TTTT-TTTT	
חתך UUUU-UUUU	
חתך VVVV-VVVV	
חתך WWWW-WWWW	
חתך XXXX-XXXX	
חתך YYYY-YYYY	
חתך ZZZZ-ZZZZ	
חתך AAAAA-AAAAA	
חתך BBBBB-BBBBB	
חתך CCCCC-CCCCC	
חתך DDDDD-DDDDD	
חתך EEEEE-EEEEE	
חתך FFFFF-FFFFF	
חתך GGGGG-GGGGG	
חתך HHHHH-HHHHH	
חתך IIIII-IIIII	
חתך JJJJJ-JJJJJ	
חתך KKKKK-KKKKK	
חתך LLLLL-LLLLL	
חתך MMMMM-MMMMM	
חתך NNNNN-NNNNN	
חתך OOOOO-OOOOO	
חתך PPPPP-PPPPP	
חתך QQQQQ-QQQQQ	
חתך RRRRR-RRRRR	
חתך SSSSS-SSSSS	
חתך TTTTT-TTTTT	
חתך UUUUU-UUUUU	
חתך VVVVV-VVVVV	
חתך WWWWW-WWWWW	
חתך XXXXX-XXXXX	
חתך YYYYY-YYYYY	
חתך ZZZZZ-ZZZZZ	
חתך AAAAAA-AAAAAA	
חתך BBBBBB-BBBBBB	
חתך CCCCCC-CCCCCC	
חתך DDDDDD-DDDDDD	
חתך EEEEEE-EEEEEE	
חתך FFFFFF-FFFFFF	
חתך GGGGGG-GGGGGG	
חתך HHHHHH-HHHHHH	
חתך IIIIII-IIIIII	
חתך JJJJJJ-JJJJJJ	
חתך KKKKKK-KKKKKK	
חתך LLLLLL-LLLLLL	
חתך MMMMMM-MMMMMM	
חתך NNNNNN-NNNNNN	
חתך OOOOOO-OOOOOO	
חתך PPPPPP-PPPPPP	
חתך QQQQQQ-QQQQQQ	
חתך RRRRRR-RRRRRR	
חתך SSSSSS-SSSSSS	
חתך TTTTTT-TTTTTT	
חתך UUUUUU-UUUUUU	
חתך VVVVVV-VVVVVV	
חתך WWWWWW-WWWWWW	
חתך XXXXXX-XXXXXX	
חתך YYYYYY-YYYYYY	
חתך ZZZZZZ-ZZZZZZ	
חתך AAAAAAA-AAAAAAA	
חתך BBBBBBB-BBBBBBB	
חתך CCCCCCC-CCCCCCC	
חתך DDDDDDD-DDDDDDD	
חתך EEEEEEE-EEEEEEE	
חתך FFFFFFF-FFFFFFF	
חתך GGGGGGG-GGGGGGG	
חתך HHHHHHH-HHHHHHH	
חתך IIIIIII-IIIIIII	
חתך JJJJJJJ-JJJJJJJ	
חתך KKKKKKK-KKKKKKK	
חתך LLLLLLL-LLLLLLL	
חתך MMMMMMM-MMMMMMM	
חתך NNNNNNN-NNNNNNN	
חתך OOOOOOO-OOOOOOO	
חתך PPPPPPP-PPPPPPP	
חתך QQQQQQQ-QQQQQQQ	
חתך RRRRRRR-RRRRRRR	
חתך SSSSSSS-SSSSSSS	
חתך TTTTTTT-TTTTTTT	
חתך UUUUUUU-UUUUUUU	
חתך VVVVVVV-VVVVVVV	
חתך WWWWWW-WWWWWWW	
חתך XXXXXXX-XXXXXXX	
חתך YYYYYYY-YYYYYYY	
חתך ZZZZZZZ-ZZZZZZZ	
חתך AAAAAAAA-AAAAAAAA	
חתך BBBBBBBB-BBBBBBBB	
חתך CCCCCCCC-CCCCCCCC	
חתך DDDDDDDD-DDDDDDDD	
חתך EEEEEEEE-EEEEEEEE	
חתך FFFFFFFF-FFFFFFFF	
חתך GGGGGGGG-GGGGGGGG	
חתך HHHHHHHH-HHHHHHHH	
חתך IIIIIIII-IIIIIIII	
חתך JJJJJJJJ-JJJJJJJJ	
חתך KKKKKKKK-KKKKKKKK	
חתך LLLLLLLL-LLLLLLLL	
חתך MMMMMMMM-MMMMMMMM	
חתך NNNNNNNN-NNNNNNNN	
חתך OOOOOOOO-OOOOOOOO	
חתך PPPPPPPP-PPPPPPPP	
חתך QQQQQQQQ-QQQQQQQQ	
חתך RRRRRRRR-RRRRRRRR	
חתך SSSSSSSS-SSSSSSSS	
חתך TTTTTTTT-TTTTTTTT	
חתך UUUUUUUU-UUUUUUUU	
חתך VVVVVVVV-VVVVVVVV	
חתך WWWWWWWW-WWWWWWWW	
חתך XXXXXXXX-XXXXXXXX	
חתך YYYYYYYY-YYYYYYYY	
חתך ZZZZZZZZ-ZZZZZZZZ	
חתך AAAAAAAAA-AAAAAAAAA	
חתך BBBBBBBBB-BBBBBBBBB	
חתך CCCCCCCCC-CCCCCCCCC	
חתך DDDDDDDDD-DDDDDDDDD	
חתך EEEEEEEEE-EEEEEEEEE	
חתך FFFFFFFFF-FFFFFFFFF	
חתך GGGGGGGGG-GGGGGGGGG	
חתך HHHHHHHHH-HHHHHHHHH	
חתך IIIIIIIII-IIIIIIIII	
חתך JJJJJJJJJ-JJJJJJJJJ	
חתך KKKKKKKKK-KKKKKKKKK	
חתך LLLLLLLLL-LLLLLLLLL	
חתך MMMMMMMMM-MMMMMMMMM	
חתך NNNNNNNNN-NNNNNNNNN	
חתך OOOOOOOOO-OOOOOOOOO	
חתך PPPPPPPPP-PPPPPPPPP	
חתך QQQQQQQQQ-QQQQQQQQQ	
חתך RRRRRRRRR-RRRRRRRRR	
חתך SSSSSSSSS-SSSSSSSSS	
חתך TTTTTTTTT-TTTTTTTTT	
חתך UUUUUUUUU-UUUUUUUUU	
חתך VVVVVVVVV-VVVVVVVVV	
חתך WWWWWWWWW-WWWWWWWWW	
חתך XXXXXXXXX-XXXXXXXXX	
חתך YYYYYYYYY-YYYYYYYYY	
חתך ZZZZZZZZZ-ZZZZZZZZZ	
חתך AAAAAAAAAA-AAAAAAAAAA	
חתך BBBBBBBBBB-BBBBBBBBBB	
חתך CCCCCCCCCC-CCCCCCCCCC	
חתך DDDDDDDDDD-DDDDDDDDDD	
חתך EEEEEEEEEE-EEEEEEEEEE	
חתך FFFFFFFFFF-FFFFFFFFFF	
חתך GGGGGGGGGG-GGGGGGGGGG	
חתך HHHHHHHHHH-HHHHHHHHHH	
חתך IIIIIIIIII-IIIIIIIIII	
חתך JJJJJJJJJJ-JJJJJJJJJJ	
חתך KKKKKKKKKK-KKKKKKKKKK	
חתך LLLLLLLLLL-LLLLLLLLLL	
חתך MMMMMMMMMM-MMMMMMMMMM	
חתך NNNNNNNNNN-NNNNNNNNNN	
חתך OOOOOOOOOO-OOOOOOOOOO	
חתך PPPPPPPPPP-PPPPPPPPPP	
חתך QQQQQQQQQQ-QQQQQQQQQQ	
חתך RRRRRRRRRR-RRRRRRRRRR	
חתך SSSSSSSSSS-SSSSSSSSSS	
חתך TTTTTTTTTT-TTTTTTTTTT	
חתך UUUUUUUUUU-UUUUUUUUUU	
חתך VVVVVVVVVV-VVVVVVVVVV	
חתך WWWWWWWWWW-WWWWWWWWWW	
חתך XXXXXXXXXX-XXXXXXXXXX	
חתך YYYYYYYYYY-YYYYYYYYYY	
חתך ZZZZZZZZZZ-ZZZZZZZZZZ	
חתך AAAAAAAAAAA-AAAAAAAAAAA	
חתך BBBBBBBBBBB-BBBBBBBBBBB	
חתך CCCCCCCCCCC-CCCCCCCCCCC	
חתך DDDDDDDDDDD-DDDDDDDDDDD	
חתך EEEEEEEEEEE-EEEEEEEEEEE	
חתך FFFFFFFFFFF-FFFFFFFFFFF	
חתך GGGGGGGGGGG-GGGGGGGGGGG	
חתך HHHHHHHHHHH-HHHHHHHHHHH	
חתך IIIIIIIIIII-IIIIIIIIIII	
חתך JJJJJJJJJJJ-JJJJJJJJJJJ	
חתך KKKKKKKKKKK-KKKKKKKKKKK	
חתך LLLLLLLLLLL-LLLLLLLLLLL	
חתך MMMMMMMMMMM-MMMMMMMMMMM	
חתך NNNNNNNNNNN-NNNNNNNNNNN	
חתך OOOOOOOOOOO-OOOOOOOOOOO	
חתך PPPPPPPPPPP-PPPPPPPPPPP	
חתך QQQQQQQQQQQ-QQQQQQQQQQQ	
חתך RRRRRRRRRRR-RRRRRRRRRRR	
חתך SSSSSSSSSSS-SSSSSSSSSSS	
חתך TTTTTTTTTTT-TTTTTTTTTTT	
חתך UUUUUUUUUUU-UUUUUUUUUUU	
חתך VVVVVVVVVVV-VVVVVVVVVVV	
חתך WWWWWWWWWWW-WWWWWWWWWWW	
חתך XXXXXXXXXXX-XXXXXXXXXXX	
חתך YYYYYYYYYYY-YYYYYYYYYYY	
חתך ZZZZZZZZZZZ-ZZZZZZZZZZZ	
חתך AAAAAAAAAAAA-AAAAAAAAAAAA	
חתך BBBBBBBBBBBB-BBBBBBBBBBBB	
חתך CCCCCCCCCCCC-CCCCCCCCCCCC	
חתך DDDDDDDDDDDD-DDDDDDDDDDDD	
חתך EEEEEEEEEEEE-EEEEEEEEEEEE	
חתך FFFFFFFFFFFF-FFFFFFFFFFFF	
חתך GGGGGGGGGGGG-GGGGGGGGGGGG	
חתך HHHHHHHHHHHH-HHHHHHHHHHHH	
חתך IIIIIIIIIIII-IIIIIIIIIIII	
חתך JJJJJJJJJJJJ-JJJJJJJJJJJJ	
חתך KKKKKKKKKKKK-KKKKKKKKKKKK	
חתך LLLLLLLLLLLL-LLLLLLLLLLLL	
חתך MMMMMMMMMMMM-MMMMMMMMMMMM	
חתך NNNNNNNNNNNN-NNNNNNNNNNNN	
חתך OOOOOOOOOOOO-OOOOOOOOOOOO	
חתך PPPPPPPPPPPP-PPPPPPPPPPPP	
חתך QQQQQQQQQQQQ-QQQQQQQQQQQQ	
חתך RRRRRRRRRRRR-RRRRRRRRRRRR	
חתך SSSSSSSSSSSS-SSSSSSSSSSSS	
חתך TTTTTTTTTTTT-TTTTTTTTTTTT	
חתך UUUUUUUUUUUU-UUUUUUUUUUUU	
חתך VVVVVVVVVVVV-VVVVVVVVVVVV	
חתך WWWWWWWWWWWW-WWWWWWWWWWWW	
חתך XXXXXXXXXXXX-XXXXXXXXXXXX	
חתך YYYYYYYYYYYY-YYYYYYYYYYYY	
חתך ZZZZZZZZZZZZ-ZZZZZZZZZZZZ	
חתך AAAAAAAAAAAAA-AAAAAAAAAAAAA	
חתך BBBBBBBBBBBBB-BBBBBBBBBBBBB	
חתך CCCCCCCCCCCCC-CCCCCCCCCCCCC	
חתך DDDDDDDDDDDDD-DDDDDDDDDDDDD	
חתך EEEEEEEEEEEEE-EEEEEEEEEEEEE	
חתך FFFFFFFFFFFFF-FFFFFFFFFFFFF	
חתך GGGGGGGGGGGGG-GGGGGGGGGGGGG	
חתך HHHHHHHHHHHHH-HHHHHHHHHHHHH	
חתך IIIIIIIIIIIII-IIIIIIIIIIIII	
חתך JJJJJJJJJJJJJ-JJJJJJJJJJJJJ	
חתך KKKKKKKKKKKKK-KKKKKKKKKKKKK	
חתך LLLLLLLLLLLLL-LLLLLLLLLLLLL	
חתך MMMMMMMMMMMMM-MMMMMMMMMMMMM	
חתך NNNNNNNNNNNNN-NNNNNNNNNNNNN	
חתך OOOOOOOOOOOOO-OOOOOOOOOOOOO	
חתך PPPPPPPPPPPPP-PPPPPPPPPPPPP	
חתך QQQQQQQQQQQQQ-QQQQQQQQQQQQQ	
חתך RRRRRRRRRRRRR-RRRRRRRRRRRRR	
חתך SSSSSSSSSSSSS-SSSSSSSSSSSSS	
חתך TTTTTTTTTTTTT-TTTTTTTTTTTTT	
חתך UUUUUUUUUUUUU-UUUUUUUUUUUUU	
חתך VVVVVVVVVVVVV-VVVVVVVVVVVVV	
חתך WWWWWWWWWWWWW-WWWWWWWWWWWWW	
חתך XXXXXXXXXXXXX-XXXXXXXXXXXXX	
חתך YYYYYYYYYYYYY-YYYYYYYYYYYYY	
חתך ZZZZZZZZZZZZZ-ZZZZZZZZZZZZZ	
חתך AAAAAAAAAAAAAA-AAAAAAAAAAAAAA	
חתך BBBBBBBBBBBBBB-BBBBBBBBBBBBBB	
חתך CCCCCCCCCCCCCC-CCCCCCCCCCCCCC	
חתך DDDDDDDDDDDDDD-DDDDDDDDDDDDDD	
חתך EEEEEEEEEEEEEE-EEEEEEEEEEEEEE	
חתך FFFFFFFFFFFFFF-FFFFFFFFFFFFFF	
חתך GGGGGGGGGGGGGG-GGGGGGGGGGGGGG	
חתך HHHHHHHHHHHHHH-HHHHHHHHHHHHHH	
חתך IIIIIIIIIIIIII-IIIIIIIIIIIIII	
חתך JJJJJJJJJJJJJJ-JJJJJJJJJJJJJJ	
חתך KKKKKKKKKKKKKK-KKKKKKKKKKKKKK	
חתך LLLLLLLLLLLLLL-LLLLLLLLLLLLLL	
חתך MMMMMMMMMMMMMM-MMMMMMMMMMMMMM	
חתך NNNNNNNNNNNNNN-NNNNNNNNNNNNNN	
חתך OOOOOOOOOOOOOO-OOOOOOOOOOOOOO	
חתך PPPPPPPPPPPPPP-PPPPPPPPPPPPPP	
חתך QQQQQQQQQQQQQQ-QQQQQQQQQQQQQQ	
חתך RRRRRRRRRRRRRR-RRRRRRRRRRRRRR	
חתך SSSSSSSSSSSSSS-SSSSSSSSSSSSSS	
חתך TTTTTTTTTTTTTT-TTTTTTTTTTTTTT	
חתך UUUUUUUUUUUUUU-UUUUUUUUUUUUUU	
חתך VVVVVVVVVVVVVV-VVVVVVVVVVVVVV	
חתך WWWWWWWWWWWWWW-WWWWWWWWWWWWWW	
חתך XXXXXXXXXXXXXX-XXXXXXXXXXXXXX	
חתך YYYYYYYYYYYYYY-YYYYYYYYYYYYYY	
חתך ZZZZZZZZZZZZZZ-ZZZZZZZZZZZZZZ	
חתך AAAAAAAAAAAAAAA-AAAAAAAAAAAAAAA	
חתך BBBBBBBBBBBBBBB-BBBBBBBBBBBBBBB	
חתך CCCCCCCCCCCCCCC-CCCCCCCCCCCCCCC	
חתך DDDDDDDDDDDDDDD-DDDDDDDDDDDDDDD	
חתך EEEEEEEEEEEEEEE-EEEEEEEEEEEEEEE	
חתך FFFFFFFFFFFFFFF-FFFFFFFFFFFFFFF	
חתך GGGGGGGGGGGGGGG-GGGGGGGGGGGGGGG	
חתך HHHHHHHHHHHHHHH-HHHHHHHHHHHHHHH	
חתך IIIIIIIIIIIIIII-IIIIIIIIIIIIIII	
חתך JJJJJJJJJJJJJJJ-JJJJJJJJJJJJJJJ	
חתך KKKKKKKKKKKKKKK-KKKKKKKKKKKKKKK	
חתך LLLLLLLLLLLLLLL-LLLLLLLLLLLLLLL	
חתך MMMMMMMMMMMMMMM-MMMMMMMMMMMMMMM	
חתך NNNNNNNNNNNNNNN-NNNNNNNNNNNNNNN	
חתך OOOOOOOOOOOOOOO-OOOOOOOOOOOOOOO	
חתך PPPPPPPPPPPPPPP-PPPPPPPPPPPPPPP	
חתך QQQQQQQQQQQQQQQ-QQQQQQQQQQQQQQQ	
חתך RRRRRRRRRRRRRRR-RRRRRRRRRRRRRRR	
חתך SSSSSSSSSSSSSSS-SSSSSSSSSSSSSSS	
חתך TTTTTTTTTTTTTTT-TTTTTTTTTTTTTTT	
חתך UUUUUUUUUUUUUUU-UUUUUUUUUUUUUUU	
חתך VVVVVVVVVVVVVVV-VVVVVVVVVVVVVVV	
חתך WWWWWWWWWWWWWWW-WWWWWWWWWWWWWWW	
חתך XXXXXXXXXXXXXXX-XXXXXXXXXXXXXXX	
חתך YYYYYYYYYYYYYYY-YYYYYYYYYYYYYYY	
חתך ZZZZZZZZZZZZZZZ-ZZZZZZZZZZZZZZZ	
חתך AAAAAAAAAAAAAAAA-AAAAAAAAAAAAAAAA	
חתך BBBBBBBBBBBBBBBB-BBBBBBBBBBBBBBBB	
חתך CCCCCCCCCCCCCCCC-CCCCCCCCCCCCCCCC	
חתך DDDDDDDDDDDDDDDD-DDDDDDDDDDDDDDDD	
חתך EEEEEEEEEEEEEEEE-EEEEEEEEEEEEEEEE	
חתך FFFFFFFFFFFFFFFF-FFFFFFFFFFFFFFFF	
חתך GGGGGGGGGGGGGGGG-GGGGGGGGGGGGGGGG	
חתך HHHHHHHHHHHHHHHH-HHHHHHHHHHHHHHHH	
חתך IIIIIIIIIIIIIIII-IIIIIIIIIIIIIIII	
חתך JJJJJJJJJJJJJJJJ-JJJJJJJJJJJJJJJJ	
חתך KKKKKKKKKKKKKKKK-KKKKKKKKKKKKKKKK	
חתך LLLLLLLLLLLLLLLL-LLLLLLLLLLLLLLLL	
חתך MMMMMMMMMMMMMMMM-MMMMMMMMMMMMMMMM	
חתך NNNNNNNNNNNNNNNN-NNNNNNNNNNNNNNNN	
חתך OOOOOOOOOOOOOOOO-OOOOOOOOOOOOOOOO	
חתך PPPPPPPPPPPPPPPP-PPPPPPPPPPPPPPPP	
חתך QQQQQQQQQQQQQQQQ-QQQQQQQQQQQQQQQQ	
חתך RRRRRRRRRRRRRRRR-RRRRRRRRRRRRRRRR	
חתך SSSSSSSSSSSSSSSS-SSSSSSSSSSSSSSSS	
חתך TTTTTTTTTTTTTTTT-TTTTTTTTTTTTTTTT	
חתך UUUUUUUUUUUUUUUU-UUUUUUUUUUUUUUUU	
חתך VVVVVVVVVVVVVVVV-VVVVVVVVVVVVVVVV	
חתך WWWWWWWWWWWWWWWW-WWWWWWWWWWWWWWWW	
חתך XXXXXXXXXXXXXXXX-XXXXXXXXXXXXXXXX	
חתך YYYYYYYYYYYYYYYY-YYYYYYYYYYYYYYYY	
חתך ZZZZZZZZZZZZZZZZ-ZZZZZZZZZZZZZZZZ	
חתך AAAAAAAAAAAAAAAAA-AAAAAAAAAAAAAAAAA	
חתך BBBBBBBBBBBBBBBBB-BBBBBBBBBBBBBBBBB	
חתך CCCCCCCCCCCCCCCCC-CCCCCCCCCCCCCCCCC	
חתך DDDDDDDDDDDDDDDDD-DDDDDDDDDDDDDDDDD	
חתך EEEEEEEEEEEEEEEEE-EEEEEEEEEEEEEEEEE	
חתך FFFFFFFFFFFFFFFFF-FFFFFFFFFFFFFFFFF	
חתך GGGGGGGGGGGGGGGGG-GGGGGGGGGGGGGGGGG	
חתך HHHHHHHHHHHHHHHHH-HHHHHHHHHHHHHHHHH	
חתך IIIIIIIIIIIIIIIII-IIIIIIIIIIIIIIIII	
חתך JJJJJJJJJJJJJJJJJ-JJJJJJJJJJJJJJJJJ	
חתך KKKKKKKKKKKKKKKKK-KKKKKKKKKKKKKKKKK	
חתך LLLLLLLLLLLLLLLLL-LLLLLLLLLLLLLLLLL	
חתך MMMMMMMMMMMMMMMMM-MMMMMMMMMMMMMMMMM	
חתך NNNNNNNNNNNNNNNNN-NNNNNNNNNNNNNNNNN	
חתך OOOOOOOOOOOOOOOOO-OOOOOOOOOOOOOOOOO	
חתך PPPPPPPPPPPPPPPPP-PPPPPPPPPPPPPPPPP	
חתך QQQQQQQQQQQQQQQQQ-QQQQQQQQQQQQQQQQQ	
חתך RRRRRRRRRRRRRRRRR-RRRRRRRRRRRRRRRRR	
חתך SSSSSSSSSSSSSSSSS-SSSSSSSSSSSSSSSSS	
חתך TTTTTTTTTTTTTTTTT-TTTTTTTTTTTTTTTTT	
חתך UUUUUUUUUUUUUUUUU-UUUUUUUUUUUUUUUUU	
חתך VVVVVVVVVVVVVVVVV-VVVVVVVVVVVVVVVVV	
חתך WWWWWWWWWWWWWWWWW-WWWWWWWWWWWWWWWWW	
חתך XXXXXXXXXXXXXXXXX-XXXXXXXXXXXXXXXXX	
חתך YYYYYYYYYYYYYYYYY-YYYYYYYYYYYYYYYYY	
חתך ZZZZZZZZZZZZZZZZZ-ZZZZZZZZZZZZZZZZZ	
חתך AAAAAAAAAAAAAAAAAA-AAAAAAAAAAAAAAAAAA	
חתך BBBBBBBBBBBBBBBBBB-BBBBBBBBBBBBBBBBBB	
חתך CCCCCCCCCCCCCCCCCC-CCCCCCCCCCCCCCCCCC	
חתך DDDDDDDDDDDDDDDDDD-DDDDDDDDDDDDDDDDDD	
חתך EEEEEEEEEEEEEEEEEE-EEEEEEEEEEEEEEEEEE	
חתך FFFFFFFFFFFFFFFFFF-FFFFFFFFFFFFFFFFFF	
חתך GGGGGGGGGGGGGGGGGG-GGGGGGGGGGGGGGGGGG	
חתך HHHHHHHHHHHHHHHHHH-HHHHHHHHHHHHHHHHHH	
חתך IIIIIIIIIIIIIIIIII-IIIIIIIIIIIIIIIIII	
חתך JJJJJJJJJJJJJJJJJJ-JJJJJJJJJJJJJJJJJJ	
חתך KKKKKKKKKKKKKKKKKK-KKKKKKKKKKKKKKKKKK	
חתך LLLLLLLLLLLLLLLLLL-LLLLLLLLLLLLLLLLLL	
חתך MMMMMMMMMMMMMMMMMM-MMMMMMMMMMMMMMMMMM	
חתך NNNNNNNNNNNNNNNNNN-NNNNNNNNNNNNNNNNNN	
חתך OOOOOOOOOOOOOOOOOO-OOOOOOOOOOOOOOOOOO	
חתך PPPPPPPPPPPPPPPPPP-PPPPPPPPPPPPPPPPPP	
חתך QQQQQQQQQQQQQQQQQQ-QQQQQQQQQQQQQQQQQQ	
חתך RRRRRRRRRRRRRRRRRR-RRRRRRRRRRRRRRRRRR	
חתך SSSSSSSSSSSSSSSSSS-SSSSSSSSSSSSSSSSSS	
חתך TTTTTTTTTTTTTTTTTT-TTTTTTTTTTTTTTTTTT	
חתך UUUUUUUUUUUUUUUUUU-UUUUUUUUUUUUUUUUUU	
חתך VVVVVVVVVVVVVVVVVV-VVVVVVVVVVVVVVVVVV	
חתך WWWWWWWWWWWWWWWWWW-WWWWWWWWWWWWWWWWWW	
חתך XXXXXXXXXXXXXXXXXX-XXXXXXXXXXXXXXXXXX	
חתך YYYYYYYYYYYYYYYYYY-YYYYYYYYYYYYYYYYYY	
חתך ZZZZZZZZZZZZZZZZZZ-ZZZZZZZZZZZZZZZZZZ	
חתך AAAAAAAAAAAAAAAAAAA-AAAAAAAAAAAAAAAAAAA	
חתך BBBBBBBBBBBBBBBBBBB-BBBBBBBBBBBBBBBBBBB	
חתך CCCCCCCCCCCCCCCCCCC-CCCCCCCCCCCCCCCCCCC	
חתך DDDDDDDDDDDDDDDDDDD-DDDDDDDDDDDDDDDDDDD	
חתך EEEEEEEEEEEEEEEEEEE-EEEEEEEEEEEEEEEEEEE	
חתך FFFFFFFFFFFFFFFFFFF-FFFFFFFFFFFFFFFFFFF	
חתך GGGGGGGGGGGGGGGGGGG-GGGGGGGGGGGGGGGGGGG	
חתך HHHHHHHHHHHHHHHHHHH-HHHHHHHHHHHHHHHHHHH	
חתך IIIIIIIIIIIIIIIIIII-IIIIIIIIIIIIIIIIIII	
חתך JJJJJJJJJJJJJJJJJJJ-JJJJJJJJJJJJJJJJJJJ	
חתך KKKKKKKKKKKKKKKKKKK-KKKKKKKKKKKKKKKKKKK	
חתך LLLLLLLLLLLLLLLLLLL-LLLLLLLLLLLLLLLLLLL	
חתך MMMMMMMMMMMMMMMMMMM-MMMMMMMMMMMMMMMMMMM	
חתך NNNNNNNNNNNNNNNNNNN-NNNNNNNNNNNNNNNNNNN	
חתך OOOOOOOOOOOOOOOOOOO-OOOOOOOOOOOOOOOOOOO	
חתך PPPPPPPPPPPPPPPPPPP-PPPPPPPPPPPPPPPPPPP	
חתך QQQQQQQQQQQQQQQQQQQ-QQQQQQQQQQQQQQQQQQQ	
חתך RRRRRRRRRRRRRRRRRRR-RRRRRRRRRRRRRRRRRRR	
חתך SSSSSSSSSSSSSSSSSSS-SSSSSSSSSSSSSSSSSSS	
חתך TTTTTTTTTTTTTTTTTTT-TTTTTTTTTTTTTTTTTTT	
חתך UUUUUUUUUUUUUUUUUUU-UUUUUUUUUUUUUUUUUUU	
חתך VVVVVVVVVVVVVVVVVVV-VVVVVVVVVVVVVVVVVVV	
חתך WWWWWWWWWWWWWWWWWWW-WWWWWWWWWWWWWWWWWWW	
חתך XXXXXXXXXXXXXXXXXXX-XXXXXXXXXXXXXXXXXXX	
חתך YYYYYYYYYYYYYYYYYYY-YYYYYYYYYYYYYYYYYYY	
חתך ZZZZZZZZZZZZZZZZZZZ-ZZZZZZZZZZZZZZZZZZZ	
חתך AAAAAAAAAAAAAAAAAAAA-AAAAAAAAAAAAAAAAAAAA	
חתך BBBBBBBBBBBBBBBBBBBB-BBBBBBBBBBBBBBBBBBBB	
חתך CCCCCCCCCCCCCCCCCCCC-CCCCCCCCCCCCCCCCCCCC	
חתך DDDDDDDDDDDDDDDDDDDD-DDDDDDDDDDDDDDDDDDDD	
חתך EEEEEEEEEEEEEEEEEEEE-EEEEEEEEEEEEEEEEEEEE	
חתך FFFFFFFFFFFFFFFFFFFF-FFFFFFFFFFFFFFFFFFFF	
חתך GGGGGGGGGGGGGGGGGGGG-GGGGGGGGGGGGGGGGGGGG	
חתך HHHHHHHHHHHHHHHHHHHH-HHHHHHHHHHHHHHHHHHHH	
חתך IIIIIIIIIIIIIIIIIIII-IIIIIIIIIIIIIIIIIIII	
חתך JJJJJJJJJJJJJJJJJJJJ-JJJJJJJJJJJJJJJJJJJJ	
חתך KKKKKKKKKKKKKKKKKKKK-KKKKKKKKKKKKKKKKKKKK	
חתך LLLLLLLLLLLLLLLLLLLL-LLLLLLLLLLLLLLLLLLLL	
חתך MMMMMMMMMMMMMMMMMMMM-MMMMMMMMMMMMMMMMMMMM	
חתך NNNNNNNNNNNNNNNNNNNN-NNNNNNNNNNNNNNNNNNNN	
חתך OOOOOOOOOOOOOOOOOOOO-OOOOOOOOOOOOOOOOOOOO	
חתך PPPPPPPPPPPPPPPPPPPP-PPPPPPPPPPPPPPPPPPPP	
חתך QQQQQQQQQQQQQQQQQQQQ-QQQQQQQQQQQQQQQQQQQQ	
חתך RRRRRRRRRRRRRRRRRRRR-RRRRRRRRRRRRRRRRRRRR	
חתך SSSSSSSSSSSSSSSSSSSS-SSSSSSSSSSSSSSSSSSSS	
חתך TTTTTTTTTTTTTTTTTTTT-TTTTTTTTTTTTTTTTTTTT	
חתך UUUUUUUUUUUUUUUUUUUU-UUUUUUUUUUUUUUUUUUUU	
חתך VVVVVVVVVVVVVVVVVVVV-VVVVVVVVVVVVVVVVVVVV	
חתך WWWWWWWWWWWWWWWWWWWW-WWWWWWWWWWWWWWWWWWWW	
חתך XXXXXXXXXXXXXXXXXXXX-XXXXXXXXXXXXXXXXXXXX	
חתך YYYYYYYYYYYYYYYYYYYY-YYYYYYYYYYYYYYYYYYYY	
חתך ZZZZZZZZZZZZZZZZZZZZ-ZZZZZZZZZZZZZZZZZZZZ	
חתך AAAAAAAAAAAAAAAAAAAAA-AAAAAAAAAAAAAAAAAAAAA	
חתך BBBBBBBBBBBBBBBBBBBBB-BBBBBBBBBBBBBBBBBBBBB	
חתך CCCCCCCCCCCCCCCCCCCCC-CCCCCCCCCCCCCCCCCCCCC	
חתך DDDDDDDDDDDDDDDDDDDDD-DDDDDDDDDDDDDDDDDDDDD	
חתך EEEEEEEEEEEEEEEEEEEEE-EEEEEEEEEEEEEEEEEEEEE	
חתך FFFFFFFFFFFFFFFFFFFFF-FFFFFFFFFFFFFFFFFFFFF	
חתך GGGGGGGGGGGGGGGGGGGGG-GGGGGGGGGGGGGGGGGGGGG	
חתך HHHHHHHHHHHHHHHHHHHHH-HHHHHHHHHHHHHHHHHHHHH	
חתך IIIIIIIIIIIIIIIIIIIII-IIIIIIIIIIIIIIIIIIIII	
חתך JJJJJJJJJJJJJJJJJJJJJ-JJJJJJJJJJJJJJJJJJJJJ	
חתך KKKKKKKKKKKKKKKKKKKKK-KKKKKKKKKKKKKKKKKKKKK	
חתך LLLLLLLLLLLLLLLLLLLLL-LLLLLLLLLLLLLLLLLLLLL	
חתך MMMMMMMMMMMMMMMMMMMMM-MMMMMMMMMMMMMMMMMMMMM	
חתך NNNNNNNNNNNNNNNNNNNNN-NNNNNNNNNNNNNNNNNNNNN	
חתך OOOOOOOOOOOOOOOOOOOOO-

	EXIT מוצא חירום לשימוש בעת חירום בלבד

	EXIT מוצר/שירות מוסדי/ציבורי

מפתח מיקום הפרויקט בתוך המגרש	
מפתח מיקום הפרויקט בתוך המגרש	
	קנה מידה 1:250 תאריך
	שם הפרויקט
	מס' 11
	22-108

	גוש/חלקה/תת חלקה
	מגרש
	כתובת הפרויקט
	מס' תיק
	קנה מידה גרפי
	מפתח מיקום הפרויקט בתוך המגרש
	מפתח מיקום הפרויקט בתוך המגרש
	שם הפרויקט
	שם המבקש
	שם המבקש
	שם המבקש

	EXIT ԱՅՍՐԱՀԱՆԱՊԱՏ ԱՄՈՒՐՀԱՑՈՒՄՆԵՐ
ՀԱՐԿԱՅԻՆ ՀԱՏԱԿԱԳԾԵՐ ՄԱՍԻՆ

	EXIT ԱՅՍՐԱՀԱՏԱԿ ԱՄՈՒՐՑՔՔՔՔՆ
ՀԱՏԱԿԱՆ ՊԱՀԱՆՋՎՈՂ ՄԱՍԵՐԻ ԴԻՐՔԱՎՈՐՈՒՄՆԵՐԸ	

ՀԱՏԱԿԱՆ ՊԱՀԱՆՋՎՈՂ ՄԱՍԵՐԻ ԴԻՐՔԱՎՈՐՈՒՄՆԵՐԸ	

ח.ת.ר.ב.ע.ל.ת.ז ת.ו.ס.ק.ת.ל.ת.ז	EXIT

ס.ק.ת.ל.ת.ז ס.ק.ת.ל.ת.ז.ס.ק.ת.ל.ת.ז.ס.ק.ת.ל.ת.ז.

Лист 15	Изм. 22-112
Чертеж	
Масштаб 1:250	
Система координат МСК-63 зона 3	
Схема расположения	

N
W
E
S

Проектируемый объект

Условные обозначения:

Граница земельного участка

Граница зоны с особыми условиями использования территории

EXIT Планируемый эвакуационный выход

Проектируемое здание

Проектируемое здание с учетом ранее выданных ТУ

Стадия	Лист
П	1
Наименование организации	
Проектируемое здание с учетом ранее выданных ТУ	
Наименование объекта капитального строительства	
Многоквартирный жилой дом по ул. Ленинградской, 3 в г. Ростове-на-Дону	
Наименование чертежа	
Ситуационный план	
Инв. № подл.	Подпись и дата
Взам. инв. №	
Инв. № дубл.	
Подпись и дата	

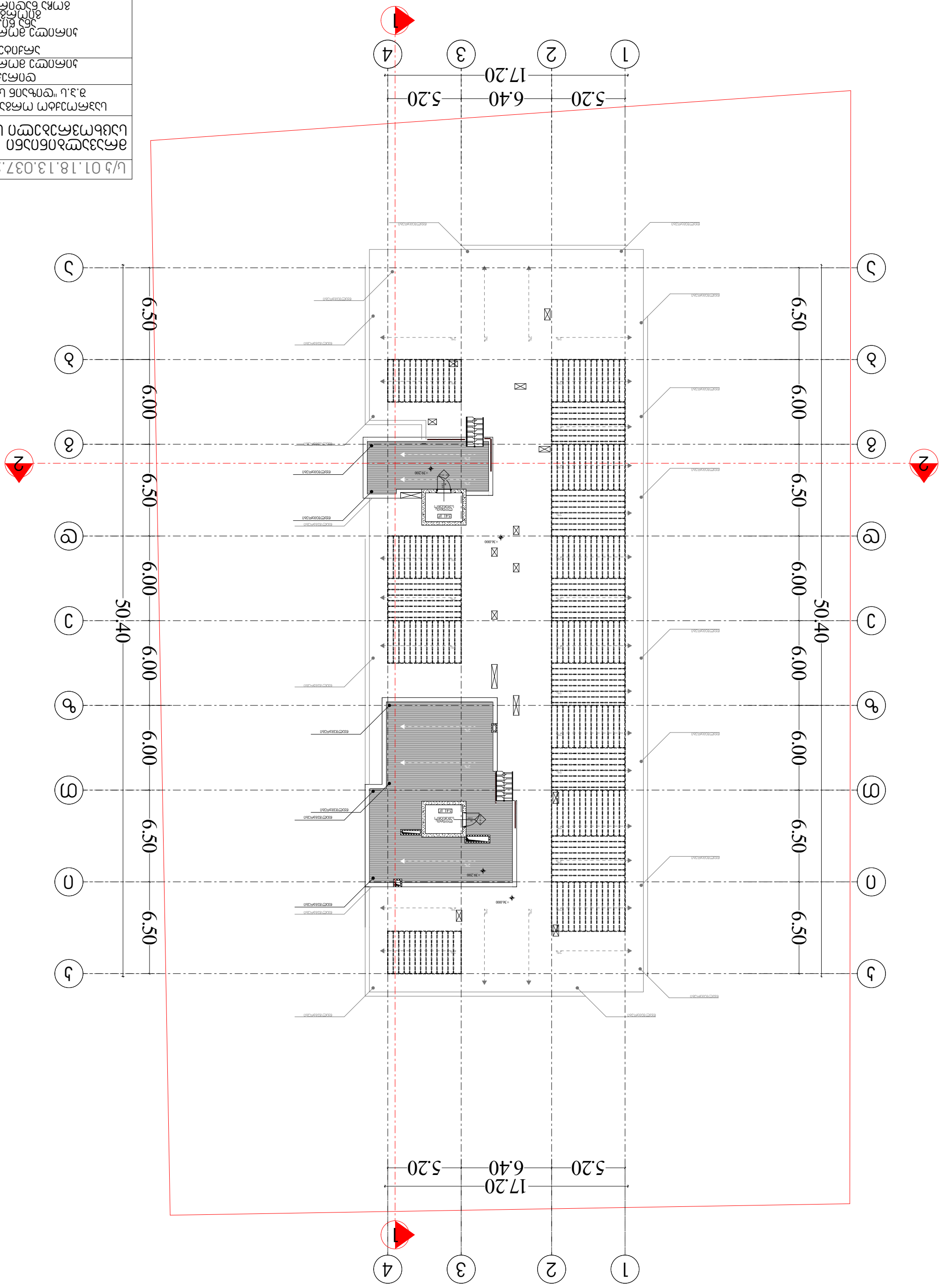

Ш/Ц 01.18.13.037.232	
ЗАСТРОЙКА ЖИЛЫХ ДОМОВ ПОВЫШЕННОЙ ЭТАЖНОСТИ	
ОБЩЕСТВО С ОГРАНИЧЕННОЙ ОТВЕТСТВЕННОСТЬЮ "ЭТАЖ ПЛЮС" Г. ЗЕЛЕНОГРАД	
Объект: ЖИЛОЙ ДОМ	
Содержание чертежа: ГЕНПЛАН	
Стадия: РАБОЧАЯ ДОКУМЕНТАЦИЯ	
Раздел: ГЕНЕРАЛЬНЫЙ ПЛАН	
Масштаб 1:250	
Лист 16	Листов 113

ГЕНЕРАЛЬНЫЙ ПЛАН

ПЕРЕЧЕНЬ ЭЛЕМЕНТОВ БЛАГОУСТРОЙСТВА И ОЗЕЛЕНЕНИЯ

EXIT ЗДАНИЕ ВЫХОДИТ НА ТЕРРИТОРИЮ ОБЩЕГО ПОЛЬЗОВАНИЯ

ГРАНИЦА ЗЕМЕЛЬНОГО УЧАСТКА

ПРОЕЗД

ОТМОСТКА

ГАЗОН

ПРОЕЗД ПОЖАРНЫХ МАШИН

ПЕШЕХОДНЫЕ ДОРОЖКИ И ТРОТУАРЫ

ПЛОЩАДКА ДЛЯ ОТДЫХА ВЗРОСЛЫХ

ПЛОЩАДКА ДЛЯ ДЕТЕЙ

ПЛОЩАДКА ДЛЯ ВЫГУЛА СОБАК

ПЛОЩАДКА ДЛЯ ЗАНЯТИЯ СПОРТОМ

ПЛОЩАДКА ДЛЯ ХОЗЯЙСТВЕННЫХ ЦЕЛЕЙ

ПЛОЩАДКА ДЛЯ ВРЕМЕННОЙ СТОЯНКИ АВТОМОБИЛЕЙ

ПЛОЩАДКА ДЛЯ ПОСТОЯННОЙ СТОЯНКИ АВТОМОБИЛЕЙ

ПЛОЩАДКА ДЛЯ ВЫГУЛА СОБАК

ПЛОЩАДКА ДЛЯ ЗАНЯТИЯ СПОРТОМ

ПЛОЩАДКА ДЛЯ ХОЗЯЙСТВЕННЫХ ЦЕЛЕЙ

ПЛОЩАДКА ДЛЯ ВРЕМЕННОЙ СТОЯНКИ АВТОМОБИЛЕЙ

ПЛОЩАДКА ДЛЯ ПОСТОЯННОЙ СТОЯНКИ АВТОМОБИЛЕЙ

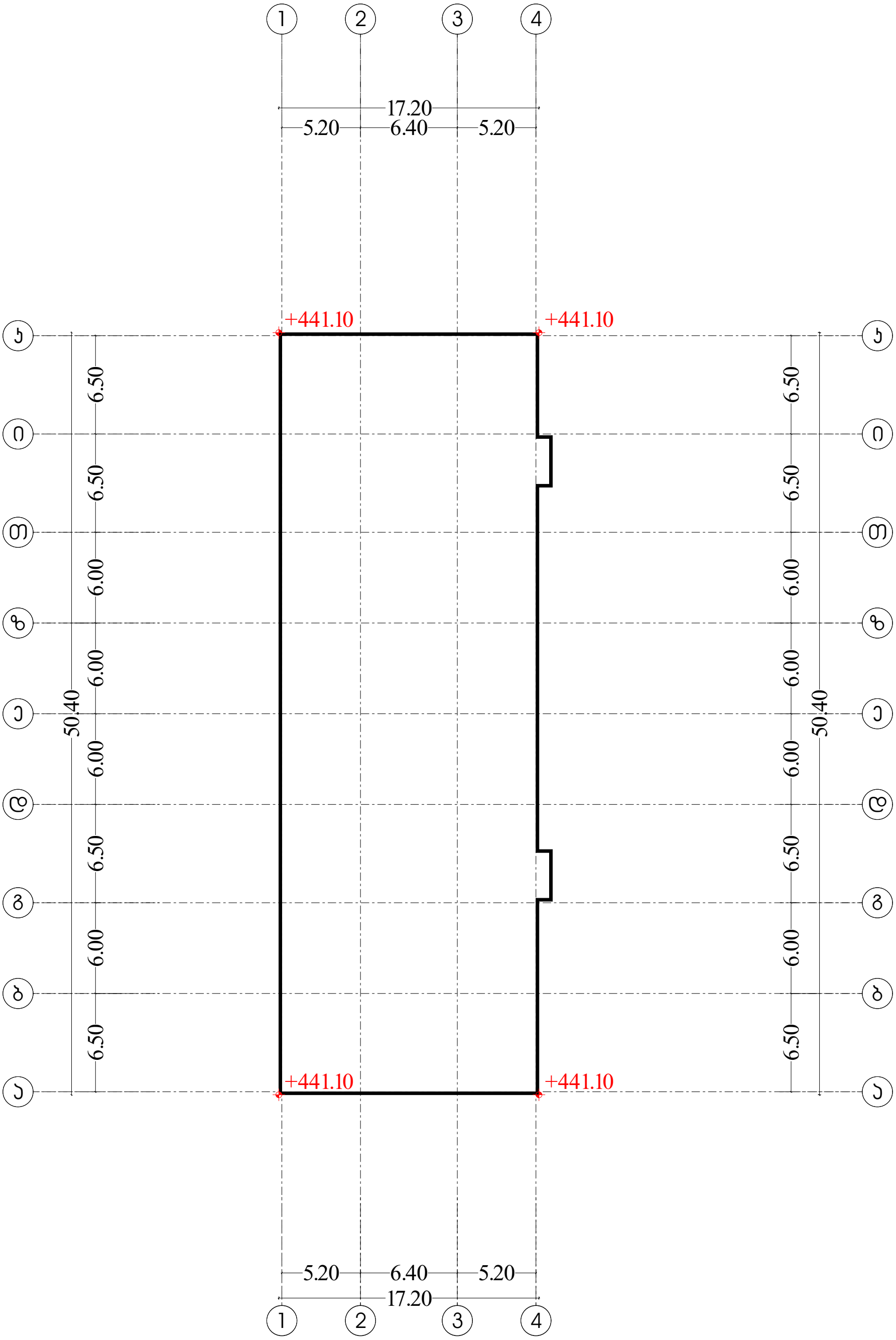

მიწის დონე. ათვლის დონე/სიბრტყე, რომელიც წარმოადგენს შენობის გარე კედლების მოსაზღვრე მიწის მოჰირკეთებული ზედაპირისგასაშუალებულ დონეს.
თუ მიწის მოჰირკეთებული ზედაპირის დონე გარე კედლებიდან დამრეცად მიდის, ათვლის დონე უნდა განისაზღვროს შენობასა და მიწის ნაკვეთის საძღვარს შორის მოქცეული ფართობის ყველაზე დაბალი ნიშნულების მიხედვით,
თუ მიწს ნაკვეთის საძღვარი შენობიდან დაშორებულია 1,8მ-ზე მებად, შენობასა და შენობიდან 1,8 მ-მდე ფარგლებში მოქცეული ყველაზე დაბალი ნიშნულების მიხედვით.

მიწის საკონტროლო დონე (441.10+441.10+441.10+441.10)/4=441.10

ს/კ 01.18.13.037.232	N W E S
მრავალბინიანი საცხოვრებელი სახლი	
საპროექტო ორგანიზაცია შ.პ.ს "დიზაინ სტუდიო"	
დირექტორი : ჯირილე მორჩილაძე	მიწის საკონტროლო დონის განსაზღვრა
არქიტექტორი: ჯირილე მორჩილაძე ანა ნიკოლაური გიორგი შონია გოჩა ნადირაშვილი	მაშტაბი 1:250
	ფურცელი № 17 / ა8 -100

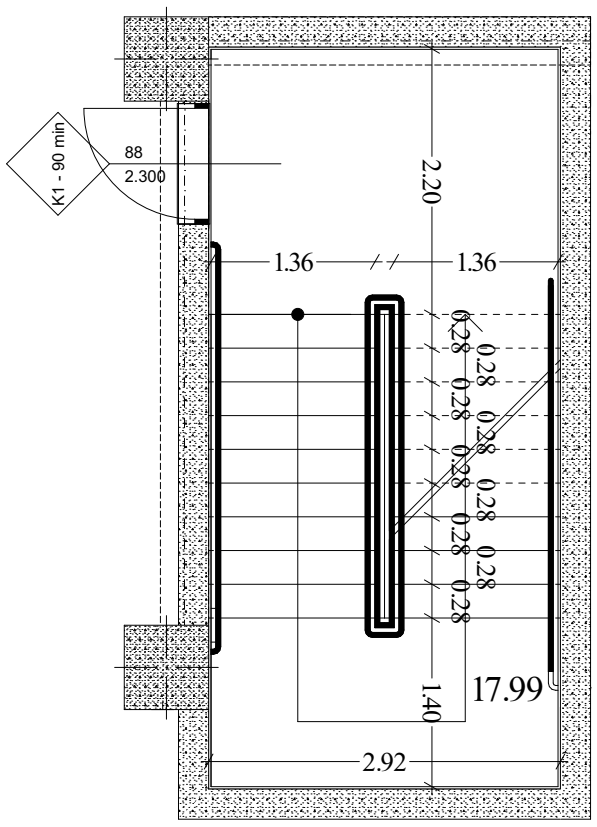

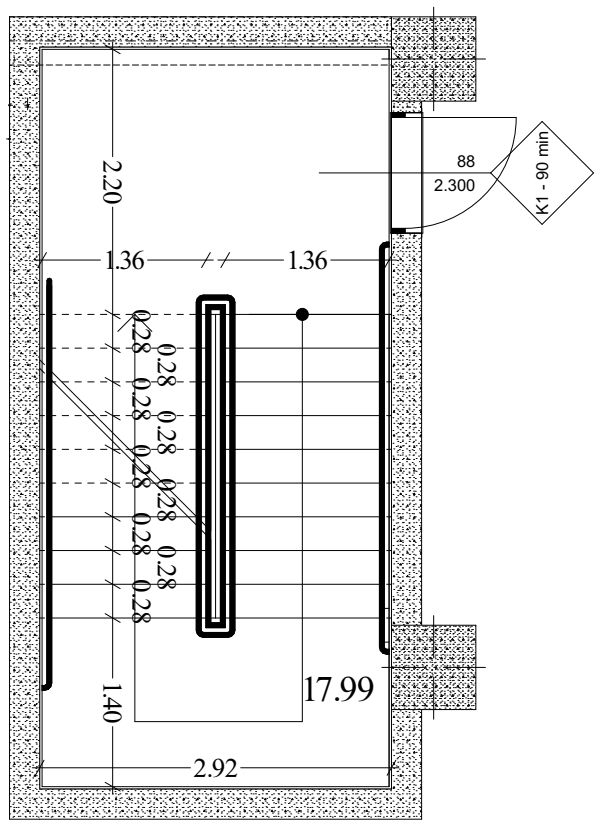

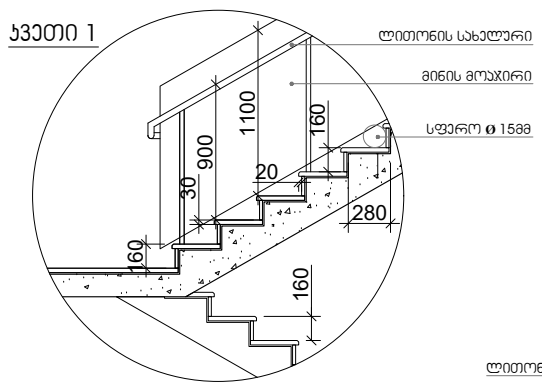

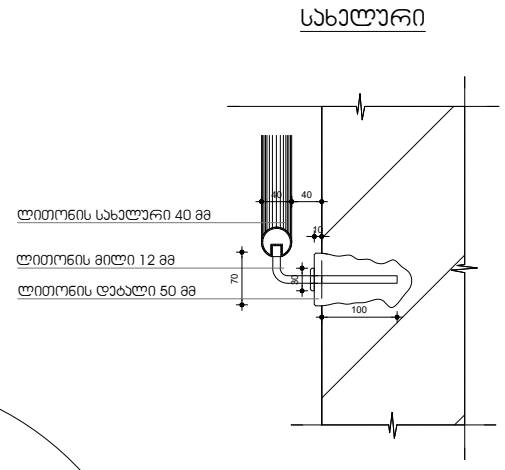

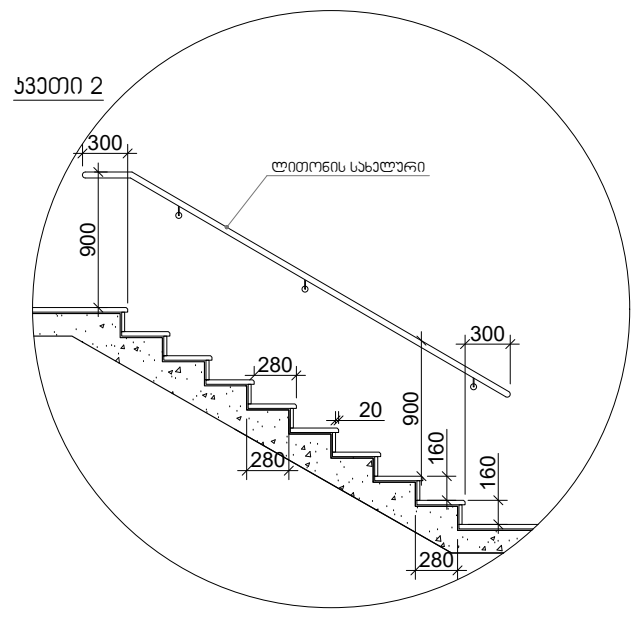

შენიშვნები:

1. ყველა კიბეს ყოველი საფეხურის და საბიჯელის 40 მმ სავალ ნაწილს, რომელიც იზომება საფეხურის ნაშვერიდან თარაზულად, ექნება ერთგვაროვანი ფერის მქონე ზედაპირი, რომელიც საფეხურის დანარჩენი ნაწილისგან მკვეთრად განსხვავებული იქნება (მუქი ღია ფონზე). ხილვადი კონტრასტი გაგრძელდება ყოველი საფეხურის ერთი კიდიდან საფეხურის მეორე კიდემდე.

2. მისაწვდომი გზაკიბის საზღვრებში იატაკის ზედაპირები იქნება მდგრადი, მყარი და არასრიალა.

3. კიბის საფეხურების განსხვავებული მონიშვნა იქნება გამძლე.

4. გასანათებელი საშუალებები უზრუნველყოფს კიბეების განათებას, რომელიც გაიზომება საბიჯელების ზედაპირების და ბაქნების ზედაპირების ცენტრში გაზომვისას საფეხურის წინაპირიდან 600 მმ-ის საზღვრებში, შემდეგი წესის შესაბამისად:

- არაუმცირეს 11 ლუქსი განათება,
- არაუმცირეს 110 ლუქსი განათება, კიბით სარგებლობის დროს,
- კიბეების გამოყენებისას 11 ლუქსიდან 110 ლუქსზე გადასვლა შესაძლებელი უნდა იყოს განათების სამართავებით უზრუნველყოფილი ავტომატური, მოძრავი სენსორული ტიპის განათების ჩამრთველებით, რომლებიც შეესაბამება ყველა ქვემოთ ჩამოთვლილს:
- განათების სამართავები აღჭურვილი იქნება საიმედო ოპერაციული სისტემით და შეფასებული იქნება ამ მიზნით გამოყენებისთვის,
- მოძრავი სენსორი გააქტიურდება დამკავებლის მოძრაობით საფეხურებზე ან საფეხურების ბაქნებზე.
- განათების გამააქტიურებლები დაყენებული იქნება არაუმცირეს 15 წუთიანი მოქმედების პერიოდით,
- გზა– კიბის განათება ჩაირთვება ავტომატური სენსორული ჩამრთველებით, ასეთის არსებობის შემთხვევაში, ისე, რომ მესასვლელში მდებარე ბაქანზე, შესასვლელში მდებარე ბაქნის მოსაზღვრე თითოეულ კიბის მარშსა და შესასვლელში მდებარე ბაქნის ზემოთ და ქვემოთ მდებარე ბაქნებზე მე–4 პუნქტით დადგენილი განათებულობის დონე საფეხურის გამოყენებამდე იქნება უზრუნველყოფილი.
- კიბის სახელურები და ნებისმიერი კედელი ან მათ მომიჯნავედ მდებარე სხვა ზედაპირი არ იქნება ბასრი ან უხეში ელემენტების შემცველი.
- კიბის სახელურები არ იტრიალებს მათი ბუდეების საზღვრებში.

ს/პ 01.18.13.037.232	
მრავალბინიანი საცხოვრებელი სახლი	
საპროექტო ორგანიზაცია შ.პ.ს "დიზაინ სტუდიო"	
დირექტორი : პირილე მორჩილაძე	გზა-კიბე
არქიტექტორი: პირილე მორჩილაძე ანა გიულაური გიორგი შონია გოჩა ნადირაშვილი	მაშტაბი 1:50
ფურცელი № 18	აე -400

ლიფტის ტექნიკური მახასიათებლები

ლიფტის შახტის გაბარიტები 2180X2950 მმ

ლიფტის კაბინის შიგა გაბარიტები 1370X2300

ლიფტის კარის სუფთა სიგანე 1100 მმ

ლიფტის კარის ცეცხლმედეგობა 90 წთ

ლიფტის ტვირთამწეობა 1275 კგ (17 კაცი)

ლიფტის მოძრაობის სიჩქარე 1.75 მ/წმ

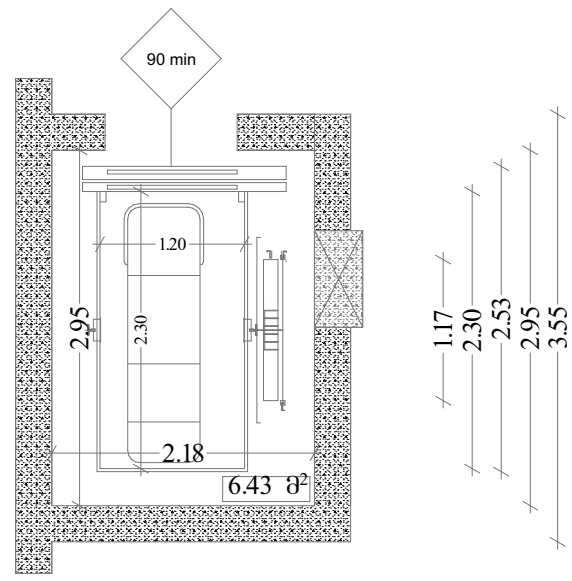

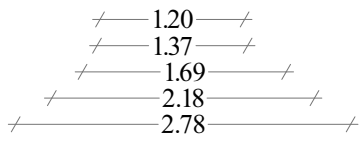

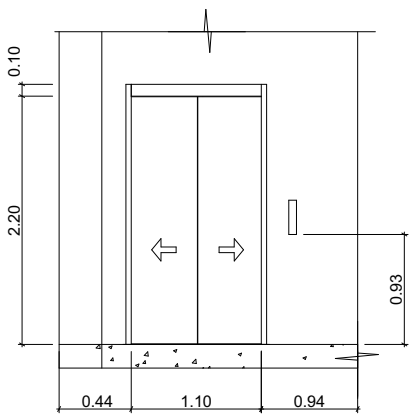

მასშტაბი
1:50

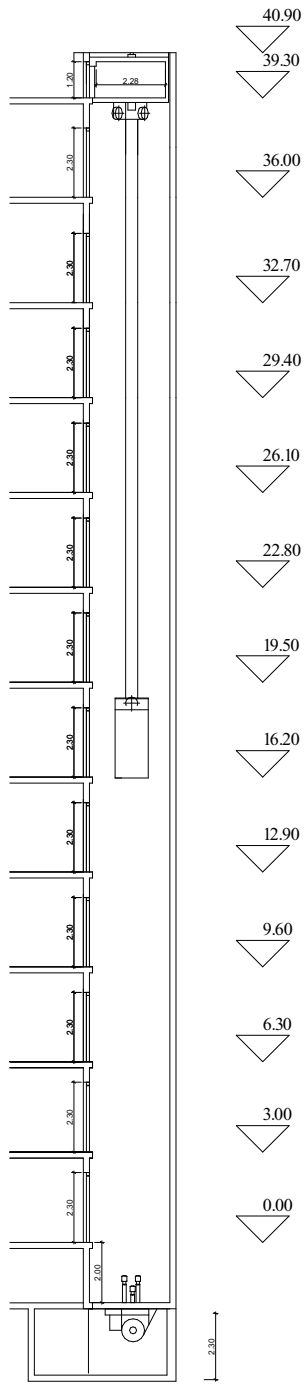

მასშტაბი
1:200

შენიშვნები:

შენობაში გამოყენებულია 408-ე ქვეთავის შესაბამისი შეზღუდული გამოყენების ლიფტი.

- ლიფტი შესაბამისობაში იქნება ASME A17.1/CSA B44 სტანდარტთან.
- ლიფტის გამოსაძახებელი ღილაკები და კლავიშები შესაბამისობაში იქნება 407.2.1 ქვეთავთან.
- ფოიეს სიგნალები შესაბამისობაში იქნება 407.2.2 ქვეთავთან.
- ლიფტის შახტებთან განთავსებული ნიშნები შესაბამისობაში იქნება 407.2.3 ქვეთავთან.
- ლიფტის კაბინის ბალანსირება შესაბამისობაში იქნება 407.4.4–ე ქვეთავთან.
- ლიფტის კაბინის განათება შესაბამისობაში იქნება 407.4.5–ე ქვეთავთან.
- ლიფტის კაბინის სამართავები შესაბამისობაში იქნება 407.4.6–ე ქვეთავთან. მართვის პანელები განთავსდება გვერდითა კედლის ცენტრში.
- კაბინის სამართავების აღნიშვნები და მითითებები შესაბამისობაში იქნება 407.4.7–ე ქვეთავთან.
- კაბინაში მოეწყობა 407.4.10–ე ქვეთავის შესაბამისი საავარიო სიგნალიზაციის მექანიზმები.

ს/პ 01.18.13.037.232	
მრავალბინიანი საცხოვრებელი სახლი	
საპროექტო ორგანიზაცია შ.პ.ს "დიზაინ სტუდიო"	
დირექტორი : პირილე მორჩილაძე	ლიფტი
არქიტექტორი: პირილე მორჩილაძე ანა გიულაური გიორგი შონია გოჩა ნადირაშვილი	მაშტაბი 1:50
	ფურცელი № 19 / ეე -401

Ц/Ч 01.18.13.037.232	
ЗАСТРОЙЩИК ООО «СПЕЦИАЛИЗИРОВАННЫЙ ЗАСТРОЙЩИК «ЮЖНЫЙ»	
ОБЪЕКТ: «ЖИЛОЙ КОМПЛЕКС «ЮЖНЫЙ». II.Э.8	
ЖИЛОЙ КОМПЛЕКС : ОБЪЕКТ	
ЖИЛОЙ КОМПЛЕКС :ОБЪЕКТ НАИМЕНОВАНИЕ	
ОБЩИЕ ДАННЫЕ ОБЩИЕ ДАННЫЕ ПО ПРОЕКТУ ОБЩИЕ ДАННЫЕ ПО ПРОЕКТУ	
ЭТАП 2 ЭТАП 2	Nº 20
1:10 ОБОЗНАЧЕНИЕ	33 -500

Настоящая проектная документация выполнена в соответствии с требованиями действующих нормативных документов, а также с учетом технических условий, выданных эксплуатирующими организациями (газ, водоснабжение, водоотведение, электроснабжение, теплоснабжение, связь), и предназначена для строительства жилого комплекса «Южный», расположенного по адресу: г. Ташкент, Мирзо-Улугбекский район, массив Ц-3, участок 12. Проектом предусмотрено возведение 4 многоквартирных жилых домов переменной этажности (от 9 до 19 этажей), подземной автостоянки, трансформаторной подстанции, а также благоустройство территории с детскими площадками, озеленением и инженерными сетями. Проектные решения приняты с учетом сейсмичности района (9 баллов), инженерно-геологических условий площадки и требований по энергоэффективности зданий. Все строительные материалы и изделия, применяемые при строительстве, должны иметь сертификаты соответствия и паспорта качества. Производство работ допускается только при наличии разрешительной документации и соблюдении правил техники безопасности, пожарной безопасности и охраны труда. Ответственность за качество выполненных работ несет генеральный подрядчик.

.

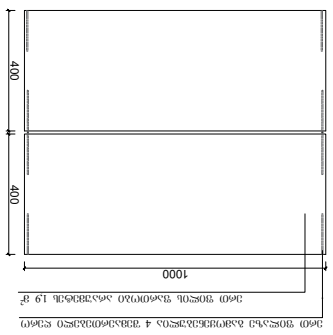

Узел №2
Устройство сборной железобетонной отмостки
.ИФЛ ВЧ-Ш1 1 ВЗЧЭЛЧВЧЭЛЧЧЭЛЧЧЭЛЧ

מפרט טכני:

- מתלה מתכת מעוצב בגימור אפוקסי בצבע לבן מט, מחוזק לקיר בשלושה נקודות עיגון לפחות.
- מדפים מחומר MDF בעובי 18 מ"מ, עמידים לרטיבות, עם קנטים אטומים בצבע התואם למתלה.
- מוטות תלייה מפלדה מצופה כרום, בקוטר 16 מ"מ לפחות, עם פקקי סיום פלסטיים.
- וווים מפלסטיק קשיח בצבע המדף, מותקנים במרווחים שווים לאורך המוט.
- המתלה מיועד לתלייה של מעילים, שמלות ובגדים עליונים במשקל ממוצע של עד 8 ק"ג לכל וו.
- אורך המתלה: 1.5 מ' ± 2 ס"מ.
- **המתלה נמכר כיחידה שלמה בלבד (מתלה + 2 מדפים + וווים) ואינו ניתן לפירוק לרכיבים בודדים.**

- המתלה מותקן על קיר בטון או בלוקי בטון באמצעות 6 עוגנים כימיים לפחות, בהתאם להנחיות היצרן.
- יש לוודא שהקיר מישורי ושהמשטח נקי מאבק ושומן לפני ההדבקה.
- זמן ייבוש מינימלי של 24 שעות לפני עומס מלא.
- אין להשתמש בעוגני הרחבה מכניים בקירות גבס או בלוקי בטון חלולים.
- **אין לתלות על המתלה פריטים כבדים, ארגזים או מזוודות.**

- המתלה מיועד לשימוש פנימי בלבד, בטמפרטורה שבין 5°C ל־35°C.
- יש להרחיק ממקורות חום ישיר, כגון תנורים או רדיאטורים.
- אין לחשוף את המתלה לגשם, לשמש ישירה או לרטיבות גבוהה לאורך זמן.
- יש לנקות את המתלה במטלית לחה ומעט סבון נייטרלי בלבד.
- אין להשתמש בחומרי ניקוי שוחקים, בספוגים גסים או בממיסים.
- יש לייבש את המתלה במטלית יבשה מיד לאחר הניקוי.

- יש לבדוק את המתלה לפחות פעם בשנה.
- יש להחליף מדפים שנסדקו, התעקמו או שהחלו להתפורר.
- יש להחליף וווים שנשברו, התעוותו או שאיבדו את יכולת הנעילה.
- יש להחליף מוטות שהחלו להחליד או שהתעקמו.
- יש להחליף פקקי סיום שנפלו או נשברו.
- יש להחליף רכיבים פגומים בחלקים מקוריים בלבד.

אזהרות:

1. **אין להשתמש במתלה אם נמצאו בו סימני חלודה, סדקים או עיוותים.**
2. **אין לתלות על המתלה יותר מ־16 ק"ג בסך הכול.**
3. **אין לטפס על המתלה או להשתמש בו כסולם.**
4. **אין לתלות על המתלה חפצים חדים או שבירים.**

מק"ט	21
מידות	1.20 × 0.45 מ'
משקל	6.8 ק"ג
חומר	MDF + פלדה
גימור	אפוקסי לבן מט
עומס מרבי	16 ק"ג
מספר וווים	8
מספר מדפים	2
אריזה	קרטון אחד
יבואן	מתלי הדר בע"מ
מדינת מקור	ישראל
תאריך ייצור	03/2024

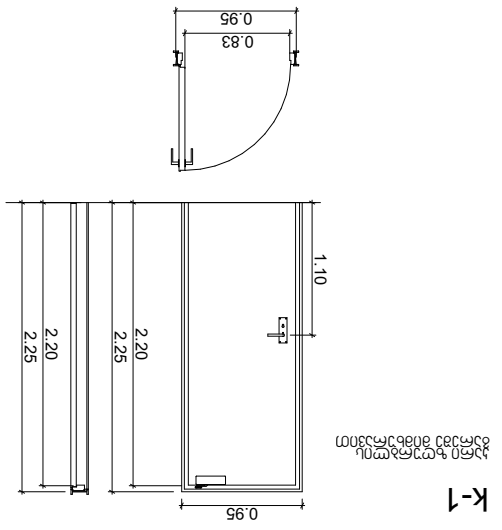

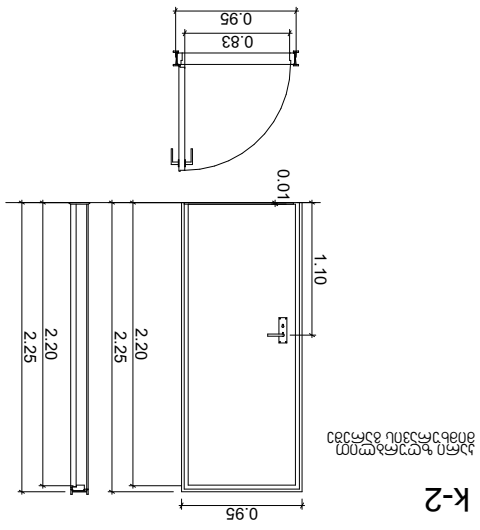

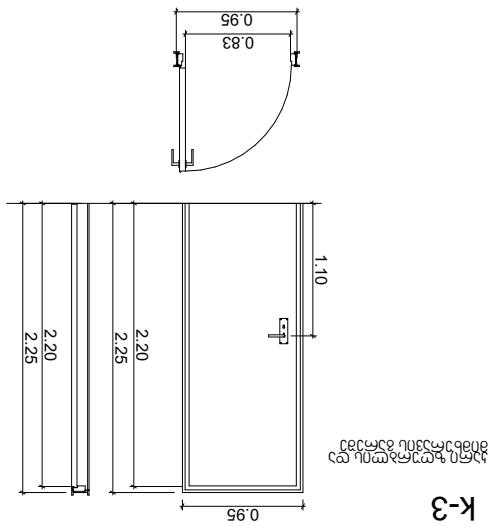

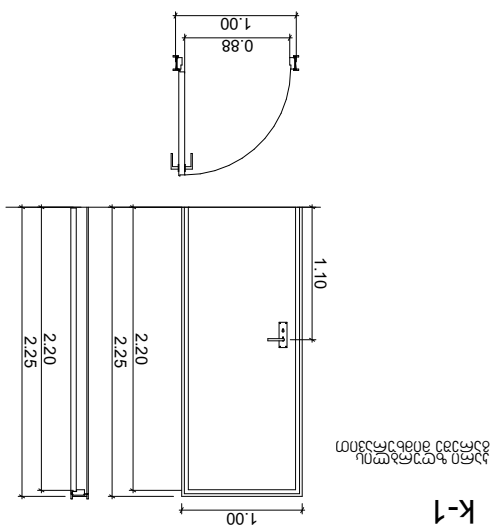

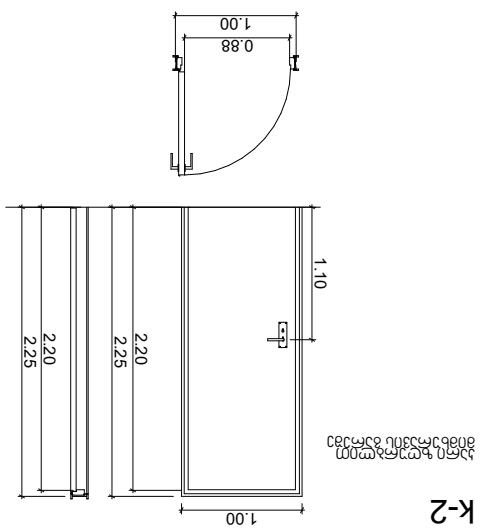



מק"ט	21
עיצוב	מתלה קיר לחדר אמבטיה
מידות	1.20 × 0.45 מ'
חומר	MDF + פלדה
גימור	אפוקסי לבן מט
עומס מרבי	16 ק"ג
מספר וווים	8
מספר מדפים	2
אריזה	קרטון אחד
יבואן	מתלי הדר בע"מ
מדינת מקור	ישראל
תאריך ייצור	03/2024

אזהרות:

1. אין להשתמש במתלה אם נמצאו בו סימני חלודה, סדקים או עיוותים.
2. אין לתלות על המתלה יותר מ־16 ק"ג בסך הכול.
3. אין לטפס על המתלה או להשתמש בו כסולם.
4. אין לתלות על המתלה חפצים חדים או שבירים.

- יש לבדוק את המתלה לפחות פעם בשנה.
- יש להחליף מדפים שנסדקו, התעקמו או שהחלו להתפורר.
- יש להחליף וווים שנשברו, התעוותו או שאיבדו את יכולת הנעילה.
- יש להחליף מוטות שהחלו להחליד או שהתעקמו.
- יש להחליף פקקי סיום שנפלו או נשברו.
- יש להחליף רכיבים פגומים בחלקים מקוריים בלבד.

- המתלה מיועד לשימוש פנימי בלבד, בטמפרטורה שבין 5°C ל־35°C.
- יש להרחיק ממקורות חום ישיר, כגון תנורים או רדיאטורים.
- אין לחשוף את המתלה לגשם, לשמש ישירה או לרטיבות גבוהה לאורך זמן.
- יש לנקות את המתלה במטלית לחה ומעט סבון נייטרלי בלבד.
- אין להשתמש בחומרי ניקוי שוחקים, בספוגים גסים או בממיסים.
- יש לייבש את המתלה במטלית יבשה מיד לאחר הניקוי.

- המתלה מותקן על קיר בטון או בלוקי בטון באמצעות 6 עוגנים כימיים לפחות, בהתאם להנחיות היצרן.
- יש לוודא שהקיר מישורי ושהמשטח נקי מאבק ושומן לפני ההדבקה.
- זמן ייבוש מינימלי של 24 שעות לפני עומס מלא.
- אין להשתמש בעוגני הרחבה מכניים בקירות גבס או בלוקי בטון חלולים.
- **אין לתלות על המתלה פריטים כבדים, ארגזים או מזוודות.**

- המתלה מיועד לתלייה של מעילים, שמלות ובגדים עליונים במשקל ממוצע של עד 8 ק"ג לכל וו.
- אורך המתלה: 1.5 מ' ± 2 ס"מ.
- **המתלה נמכר כיחידה שלמה בלבד (מתלה + 2 מדפים + וווים) ואינו ניתן לפירוק לרכיבים בודדים.**

- המתלה מותקן על קיר בטון או בלוקי בטון באמצעות 6 עוגנים כימיים לפחות, בהתאם להנחיות היצרן.
- יש לוודא שהקיר מישורי ושהמשטח נקי מאבק ושומן לפני ההדבקה.
- זמן ייבוש מינימלי של 24 שעות לפני עומס מלא.
- אין להשתמש בעוגני הרחבה מכניים בקירות גבס או בלוקי בטון חלולים.
- **אין לתלות על המתלה פריטים כבדים, ארגזים או מזוודות.**

אזהרות:

1. **אין להשתמש במתלה אם נמצאו בו סימני חלודה, סדקים או עיוותים.**
2. **אין לתלות על המתלה יותר מ־16 ק"ג בסך הכול.**
3. **אין לטפס על המתלה או להשתמש בו כסולם.**
4. **אין לתלות על המתלה חפצים חדים או שבירים.**

- יש לבדוק את המתלה לפחות פעם בשנה.
- יש להחליף מדפים שנסדקו, התעקמו או שהחלו להתפורר.
- יש להחליף וווים שנשברו, התעוותו או שאיבדו את יכולת הנעילה.
- יש להחליף מוטות שהחלו להחליד או שהתעקמו.
- יש להחליף פקקי סיום שנפלו או נשברו.
- יש להחליף רכיבים פגומים בחלקים מקוריים בלבד.

- המתלה מיועד לשימוש פנימי בלבד, בטמפרטורה שבין 5°C ל־35°C.
- יש להרחיק ממקורות חום ישיר, כגון תנורים או רדיאטורים.
- אין לחשוף את המתלה לגשם, לשמש ישירה או לרטיבות גבוהה לאורך זמן.
- יש לנקות את המתלה במטלית לחה ומעט סבון נייטרלי בלבד.
- אין להשתמש בחומרי ניקוי שוחקים, בספוגים גסים או בממיסים.
- יש לייבש את המתלה במטלית יבשה מיד לאחר הניקוי.

מק"ט	21
עיצוב	מתלה קיר לחדר אמבטיה
מידות	1.20 × 0.45 מ'
חומר	MDF + פלדה
גימור	אפוקסי לבן מט
עומס מרבי	16 ק"ג
מספר וווים	8
מספר מדפים	2
אריזה	קרטון אחד
יבואן	מתלי הדר בע"מ
מדינת מקור	ישראל
תאריך ייצור	03/2024

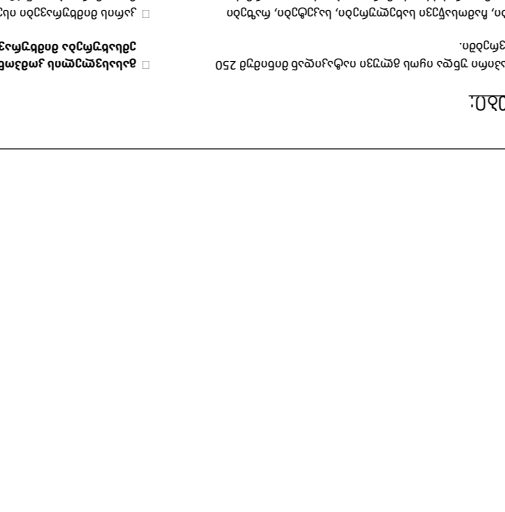

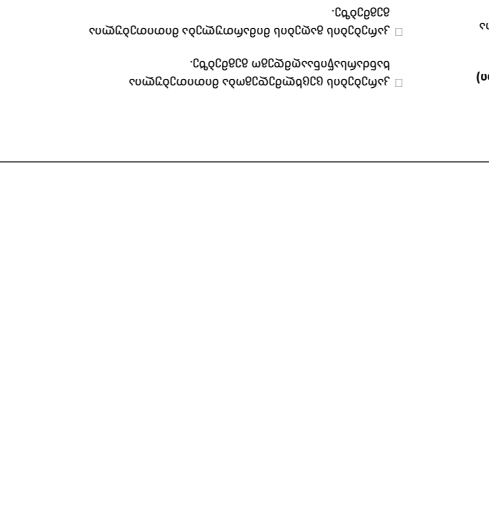

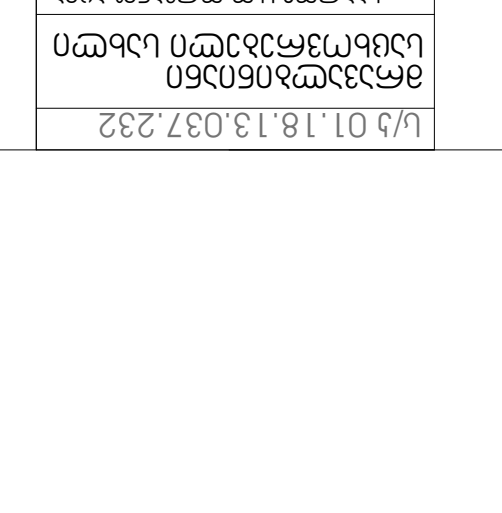

מק"ט	21
עיצוב	מתלה קיר לחדר אמבטיה
מידות	1.20 × 0.45 מ'
חומר	MDF + פלדה
גימור	אפוקסי לבן מט
עומס מרבי	16 ק"ג
מספר וווים	8
מספר מדפים	2
אריזה	קרטון אחד
יבואן	מתלי הדר בע"מ
מדינת מקור	ישראל
תאריך ייצור	03/2024

אזהרות:

1. אין להשתמש במתלה אם נמצאו בו סימני חלודה, סדקים או עיוותים.
2. אין לתלות על המתלה יותר מ־16 ק"ג בסך הכול.
3. אין לטפס על המתלה או להשתמש בו כסולם.
4. אין לתלות על המתלה חפצים חדים או שבירים.

- יש לבדוק את המתלה לפחות פעם בשנה.
- יש להחליף מדפים שנסדקו, התעקמו או שהחלו להתפורר.
- יש להחליף וווים שנשברו, התעוותו או שאיבדו את יכולת הנעילה.
- יש להחליף מוטות שהחלו להחליד או שהתעקמו.
- יש להחליף פקקי סיום שנפלו או נשברו.
- יש להחליף רכיבים פגומים בחלקים מקוריים בלבד.

- המתלה מיועד לשימוש פנימי בלבד, בטמפרטורה שבין 5°C ל־35°C.
- יש להרחיק ממקורות חום ישיר, כגון תנורים או רדיאטורים.
- אין לחשוף את המתלה לגשם, לשמש ישירה או לרטיבות גבוהה לאורך זמן.
- יש לנקות את המתלה במטלית לחה ומעט סבון נייטרלי בלבד.
- אין להשתמש בחומרי ניקוי שוחקים, בספוגים גסים או בממיסים.
- יש לייבש את המתלה במטלית יבשה מיד לאחר הניקוי.

- המתלה מותקן על קיר בטון או בלוקי בטון באמצעות 6 עוגנים כימיים לפחות, בהתאם להנחיות היצרן.
- יש לוודא שהקיר מישורי ושהמשטח נקי מאבק ושומן לפני ההדבקה.
- זמן ייבוש מינימלי של 24 שעות לפני עומס מלא.
- אין להשתמש בעוגני הרחבה מכניים בקירות גבס או בלוקי בטון חלולים.
- **אין לתלות על המתלה פריטים כבדים, ארגזים או מזוודות.**

- המתלה מיועד לתלייה של מעילים, שמלות ובגדים עליונים במשקל ממוצע של עד 8 ק"ג לכל וו.
- אורך המתלה: 1.5 מ' ± 2 ס"מ.
- **המתלה נמכר כיחידה שלמה בלבד (מתלה + 2 מדפים + וווים) ואינו ניתן לפירוק לרכיבים בודדים.**

- המתלה מותקן על קיר בטון או בלוקי בטון באמצעות 6 עוגנים כימיים לפחות, בהתאם להנחיות היצרן.
- יש לוודא שהקיר מישורי ושהמשטח נקי מאבק ושומן לפני ההדבקה.
- זמן ייבוש מינימלי של 24 שעות לפני עומס מלא.
- אין להשתמש בעוגני הרחבה מכניים בקירות גבס או בלוקי בטון חלולים.
- **אין לתלות על המתלה פריטים כבדים, ארגזים או מזוודות.**

אזהרות:

1. **אין להשתמש במתלה אם נמצאו בו סימני חלודה, סדקים או עיוותים.**
2. **אין לתלות על המתלה יותר מ־16 ק"ג בסך הכול.**
3. **אין לטפס על המתלה או להשתמש בו כסולם.**
4. **אין לתלות על המתלה חפצים חדים או שבירים.**

- יש לבדוק את המתלה לפחות פעם בשנה.
- יש להחליף מדפים שנסדקו, התעקמו או שהחלו להתפורר.
- יש להחליף וווים שנשברו, התעוותו או שאיבדו את יכולת הנעילה.
- יש להחליף מוטות שהחלו להחליד או שהתעקמו.
- יש להחליף פקקי סיום שנפלו או נשברו.
- יש להחליף רכיבים פגומים בחלקים מקוריים בלבד.

מס' תכנית:	ט.ל 01.18.13.037.232
שם התכנית:	תכנית מתאר מקומית לשכונת הגבעה הדרומית
שם התכנית המוצעת:	תכנית מתאר מקומית לשכונת הגבעה הדרומית
מספר שינוי:	
שם התכנית המוצעת:	תכנית מתאר מקומית לשכונת הגבעה הדרומית
מגיש התכנית:	מינהל התכנון
עורך התכנית:	מינהל התכנון
סוג התכנית:	תכנית מתאר מקומית
שלב:	הפקדה
קנ"מ:	1:250
גיליון מס':	22 מתוך 33 - 100 - ק8

N
E
S
W
מקרא
גבול מגרש
קו בניין
מבנה קיים
מבנה להריסה
מבנה להריסה חלקית
מבנה להריסה בתכנית אחרת
מבנה להריסה בתכנית זו
מבנה להריסה בתכנית אחרת
מבנה להריסה חלקית בתכנית זו
מבנה להריסה חלקית

ח.ע. 51.18.13.037.232	
מדרון מדשאה ושביל אבן	
בניין מגורים "מדרון" ג.ב.ע.	
קנה מידה : 1:250	
קרקע מדשאה ושביל אבן	
קרקע מדשאה ושביל אבן:	
מפרט מילולי ורשימת כלי	
פתרון מים וניקוז	
מפת מדידה מצבית	
מפת מדידה מצבית ופרטי בינוי	
מפת מדידה מצבית ופרטי בינוי	
מפת מדידה מצבית ופרטי בינוי

מ"ר	סה"כ שטחים
1,139.34	קומת קרקע
1,187.12	קומה טיפוסית
1,199.40	סה"כ שטח עיקרי
1,199.40	סה"כ שטח מבונה

מ"ר	מ"ר	מ"ר	
1,139.34	1,139.34	0.00	קומת קרקע
1,187.12	1,187.12	0.00	קומה טיפוסית
2,326.46	2,326.46	0.00	סה"כ

מ"ר	מ"ר	
1,139.34	1,139.34	קומת קרקע
1,187.12	1,187.12	קומה טיפוסית
2,326.46	2,326.46

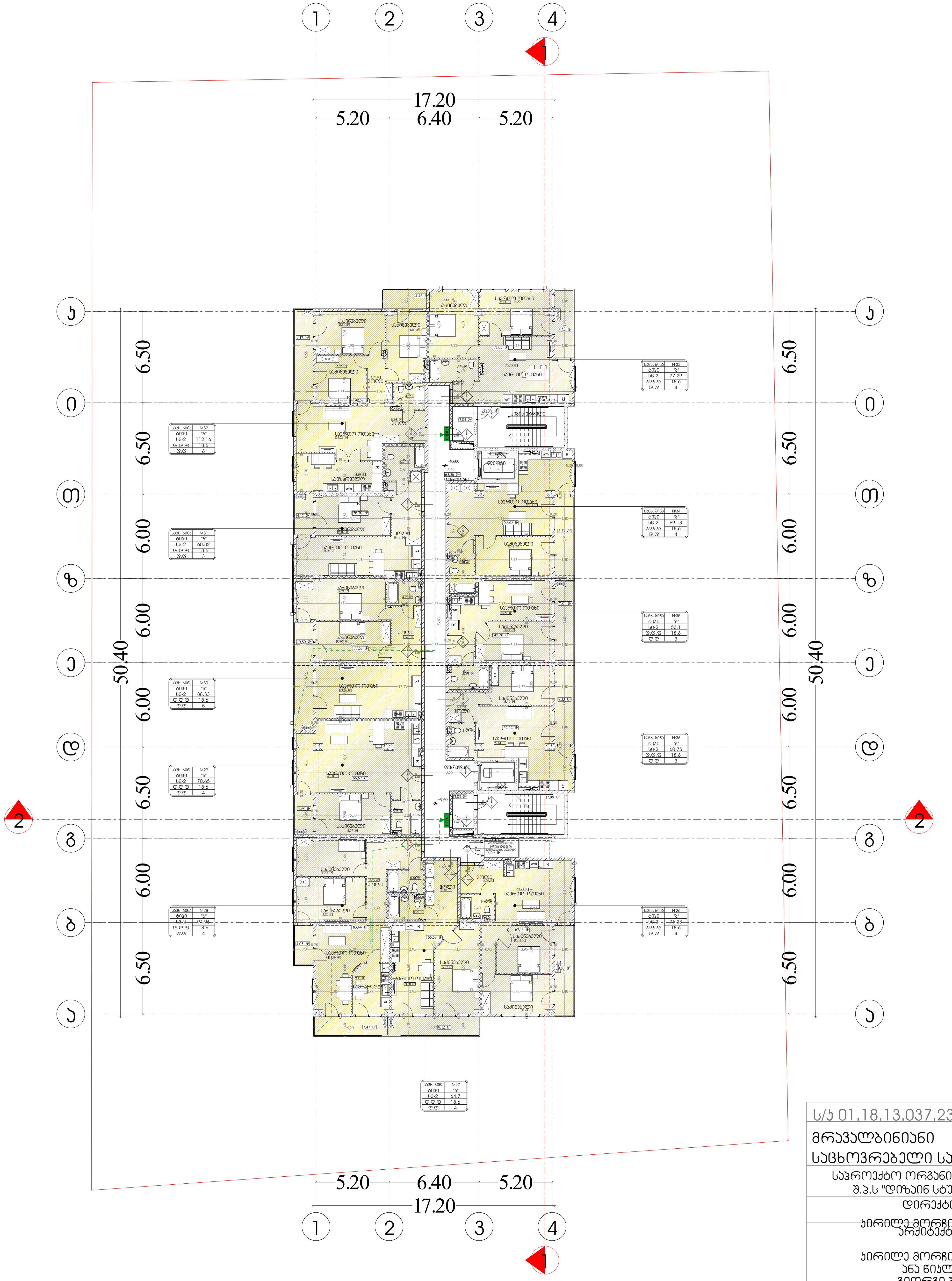

ს/კ 01.18.13.037.232

მრავალბინიანი საცხოვრებელი სახლი

საპროექტო ორგანიზაცია
შ.პ.ს "დიზაინ სტუდიო"

დირექტორი :
კირილე მორჩილაძე

არქიტექტორი:
კირილე მორჩილაძე
ანა ნიკლაური
გიორგი შონია
გოჩა ნადირაშვილი

პირობითი აღნიშვნები

EXIT საევაკუაციო გასასვლელი

საცხ. ნომ	№61
"ბ" ტიპი	
სფ-2	53.41
დ.დ.ფ.	18.6
დ.დ.	3

- ოთახის/სივრცის დასახელება
- ოთახის/სივრცის ნომერი
- ოთახის/სივრცის ტიპი
- ოთახის/სივრცის მთლიანი ფართი
- დაკავებულობის დატვირთვის ფაქტორი
- დაკავებულობის დატვირთვა
- დაკავებულობის ჯგუფი

88 / 2.300 / k1 - 90 min
- კარის თავისუფალი სიგანე
- კარის ნომერი
- ხანძარმედეგობა (წთ)
- კარის თავისუფალი სიმაღლე

გასასვლელთან მისადგომი მაქსიმალური მანძილი

დაკავებულობის ჯგუფების აღნიშვნები

დაკავებულობის ჯგუფები	დაკავებულობის ჯგუფის აღნიშვნა	ფერის კოდი
თავშეყრის ჯგუფი (თკ)		RGB (34,139,34)
საქმიანი ჯგუფი (სქ)		RGB (79,12,187)
საგანმანათლებლო ჯგუფი - (სგ)		RGB (245,99,20)
სამრეწველო ჯგუფი (სმ)		RGB (160,32,240)
დიდი საფრთხის შემცველი ჯგუფი - (დსშ)		RGB (94,8,58)
დაწესებულებითი ჯგუფი (დწ)		RGB (0,0,255)
სავაჭრო ჯგუფი (სვ)		RGB (255,0,0)
საცხოვრებელი ჯგუფი (სც)		RGB (220,185,0)
სასაწყობო ჯგუფი (სწ)		RGB (136,135,134)
დამხმარე ჯგუფი (დს)		RGB (57,57,56)

დაკავებულობა და გასასვლელი საშუალებები

გეგმა +9.60 ნიშნულზე

მაშტაბი 1:250

ფურცელი № 25

აკ - 103 - დგ

ע"פ תקנות התכנון והבניה (סדרי הדין בוועדה המקומית לתכנון ובניה, ירושלים) התשע"ב-2012	
מספר תיק בניין	0037.13.18.01 ע/ב
שם הפרויקט	מגורים ומסחר
כתובת הנכס	רח' הנביאים 26, ירושלים
גוש	30038
חלקה	43
מגרש	
שטח המגרש	1,250 מ"ר
מספר תכנית	26
מספר גרסה	33 - 104 - ס3

מהנדס הרישוי	
מתכנן השלד	
מתכנן אדריכלי	
מתכנן תנועה	
מתכנן מערכות מכניות	
מתכנן מערכות חשמל	
מתכנן מערכות תקשורת	
מתכנן מערכות כיבוי אש	
מתכנן מערכות גז	
מתכנן מערכות אקוסטיקה	
מתכנן מערכות אחר	
מתכנן נגישות	
מתכנן בטיחות	
מתכנן אחר	
מודד	

מספר תכנית	26
קנה מידה	1:250
תאריך	12.90 + 2023
כתובת	רח' הנביאים 26, ירושלים
גוש	30038
חלקה	43
מגרש	
שטח המגרש	1,250 מ"ר
מספר תכנית	26
מספר גרסה	33 - 104 - ס3

שם	
מספר	
חתימה	
תאריך

ע"פ תקן 21.1.3.0372.232	
מדרגות חירום	
מבנה מגורים ומבני עזר	
הנחיות מיוחדות למילוי ע"י מהנדס הרישוי:	
בדיקת מהנדס הרישוי	
בדיקת מהנדס הרישוי	
אישור מחלקת הרישוי	
בדיקת מהנדס הרישוי	

מס' גוש	6638
מס' חלקה	36
כתובת	רח' הנביא עמוס 61
שכונה	נווה שאנן
עיר	חיפה
מחוז	חיפה
מרחב תכנון מקומי	חיפה
מרחב תכנון אזורי	חיפה
מגרש	3

מבנה מגורים בן 3 קומות מעל קומת עמודים חלקית	
מבנה מגורים בן 4 קומות מעל קומת עמודים חלקית	
מבנה מגורים בן 5 קומות מעל קומת עמודים חלקית (מס' 61 רח' הנביא עמוס)	
מבנה מגורים בן 6 קומות מעל קומת עמודים חלקית	
מבנה מגורים בן 7 קומות מעל קומת עמודים חלקית	
מבנה מגורים בן 8 קומות מעל קומת עמודים חלקית	
מבנה מגורים בן 9 קומות מעל קומת עמודים חלקית	
מבנה מגורים בן 10 קומות מעל קומת עמודים חלקית	
מבנה מגורים בן 11 קומות מעל קומת עמודים חלקית	
מבנה מגורים בן 12 קומות מעל קומת עמודים חלקית	
מבנה מגורים בן 13 קומות מעל קומת עמודים חלקית	
מבנה מגורים בן 14 קומות מעל קומת עמודים חלקית	
מבנה מגורים בן 15 קומות מעל קומת עמודים חלקית	
מבנה מגורים בן 16 קומות מעל קומת עמודים חלקית	
מבנה מגורים בן 17 קומות מעל קומת עמודים חלקית	
מבנה מגורים בן 18 קומות מעל קומת עמודים חלקית	
מבנה מגורים בן 19 קומות מעל קומת עמודים חלקית	
מבנה מגורים בן 20 קומות מעל קומת עמודים חלקית	
מבנה מגורים בן 21 קומות מעל קומת עמודים חלקית	
מבנה מגורים בן 22 קומות מעל קומת עמודים חלקית	
מבנה מגורים בן 23 קומות מעל קומת עמודים חלקית	
מבנה מגורים בן 24 קומות מעל קומת עמודים חלקית	
מבנה מגורים בן 25 קומות מעל קומת עמודים חלקית	
מבנה מגורים בן 26 קומות מעל קומת עמודים חלקית	
מבנה מגורים בן 27 קומות מעל קומת עמודים חלקית	
מבנה מגורים בן 28 קומות מעל קומת עמודים חלקית	
מבנה מגורים בן 29 קומות מעל קומת עמודים חלקית	
מבנה מגורים בן 30 קומות מעל קומת עמודים חלקית	
מבנה מגורים בן 31 קומות מעל קומת עמודים חלקית	
מבנה מגורים בן 32 קומות מעל קומת עמודים חלקית	
מבנה מגורים בן 33 קומות מעל קומת עמודים חלקית	
מבנה מגורים בן 34 קומות מעל קומת עמודים חלקית	
מבנה מגורים בן 35 קומות מעל קומת עמודים חלקית	
מבנה מגורים בן 36 קומות מעל קומת עמודים חלקית	
מבנה מגורים בן 37 קומות מעל קומת עמודים חלקית	
מבנה מגורים בן 38 קומות מעל קומת עמודים חלקית	
מבנה מגורים בן 39 קומות מעל קומת עמודים חלקית	
מבנה מגורים בן 40 קומות מעל קומת עמודים חלקית	

קווי בניין	RGB (34,139,34)	
גבול מגרש	RGB (79,12,187)	
גבול מגרש - גבול מגרש סמוך	RGB (245,99,20)	
גבול מגרש מתוכנן	RGB (160,32,240)	
גבול מגרש מתוכנן - (גבול מגרש סמוך)	RGB (94,8,58)	
גבול מגרש מתוכנן לביטול	RGB (0,0,255)	
גבול מגרש מאושר	RGB (255,0,0)	
גבול מגרש מתוכנן לביטול	RGB (220,185,0)	
גבול מגרש מאושר	RGB (136,135,134)	
גבול מגרש מתוכנן (קו)	RGB (57,57,56)	

מפתח שטחים	1:250
מס' גיליון	27 - 105 - 33

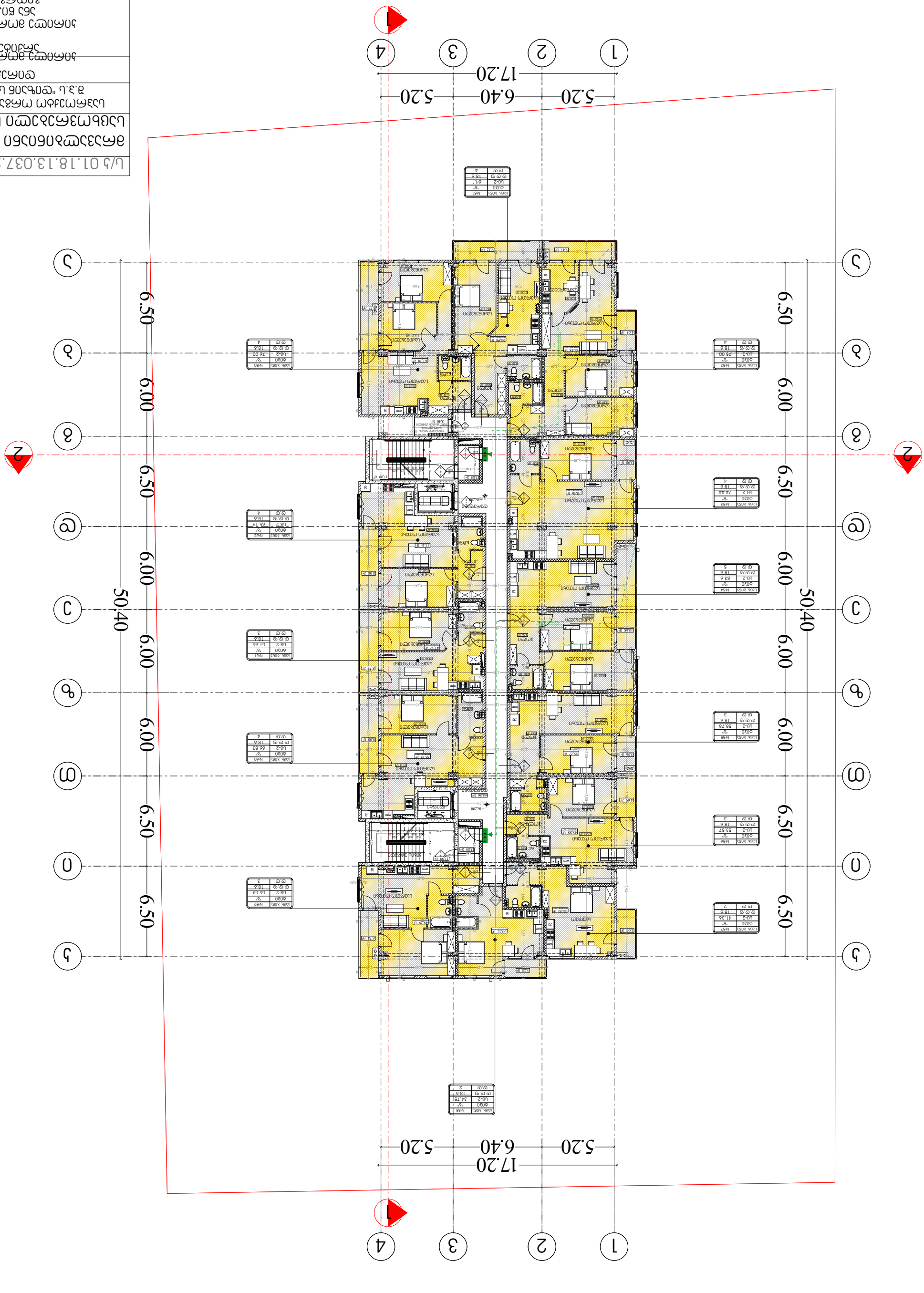

ע"י	ח.ג.ב הנדסת מבנים בע"מ
	רח' הנשיא 8, חיפה
	טל' 04-8324124
	פקס' 04-8324125
	office@hgb.co.il

מתכנן:	אדר' אלון בן-יוסף
	רח' הנשיא 8, חיפה
	טל' 04-8324124
	פקס' 04-8324125
	office@hgb.co.il
יועץ:	

ש.ר.ת. 01.18.13.037.232	
מדרון מדרגות מקורה	
מבנה מגורים ומסחר	
בניין מגורים חדש ברח' "מבואות הנגב"	
מס' תוכנית:	
כתובת הנכס:	
כתובת הנכס:	
מספר תוכנית:	
שם התוכנית:	
מבוקש להיתר	
מצב קיים	
מצב מוצע	
קנ"מ 1:250	תאריך
מס' 29	גיליון: 33 - 107 - מ3

שימוש	צבע	שטח
מגורים	RGB (34,139,34)	1,170.00
מסחר	RGB (79,12,187)	1,170.00
מבואות משותפים	RGB (245,99,20)	1,170.00
מרפסות	RGB (160,32,240)	1,170.00
מבואות משותפים	RGB (94,8,58)	1,170.00
מרפסות	RGB (0,0,255)	1,170.00
מרפסות	RGB (255,0,0)	1,170.00
מבואות משותפים	RGB (220,185,0)	1,170.00
מרפסות	RGB (136,135,134)	1,170.00
מרפסות	RGB (57,57,56)	1,170.00

סה"כ שטחים עיקריים 11,700.00

EXIT יציאת חירום לבניין

מדרגות חירום לבניין

מדרגות חירום לבניין

מדרגות

מ"ר 232.37	ח/מ 01.18.13.037

מגרש מגורים צמוד קרקע

מבנה מגורים בן 2 יח"ד

רחוב הרקפת 3, מ.א. "הדרים"

מספר תוכנית:	
קנה מידה 1:100	
קנה מידה 1:250	
תאריך:	
מספר גרסה:	

מהנדס הוועדה המקומית:	
מהנדס רישוי:	
מתכנן אדריכלי:	
מתכנן שלד:	
מתכנן אינסטלציה:	
מתכנן חשמל:	
מתכנן תנועה:	
מתכנן פיתוח:	
מתכנן נגישות:	
מתכנן אקוסטיקה:	
מתכנן כיבוי אש:	
מתכנן איכות הסביבה:	
מתכנן אנרגיה:	
מתכנן אחר:	

מודד:	
יועץ תנועה:	
יועץ נגישות:	
יועץ אקוסטיקה:	
יועץ כיבוי אש:	
יועץ איכות הסביבה:	
יועץ אנרגיה:	
יועץ אחר:	

מגיש הבקשה:	
בעל הזכויות בקרקע:	
עורך הבקשה:	

מס' 30	גוש - 108 - 33

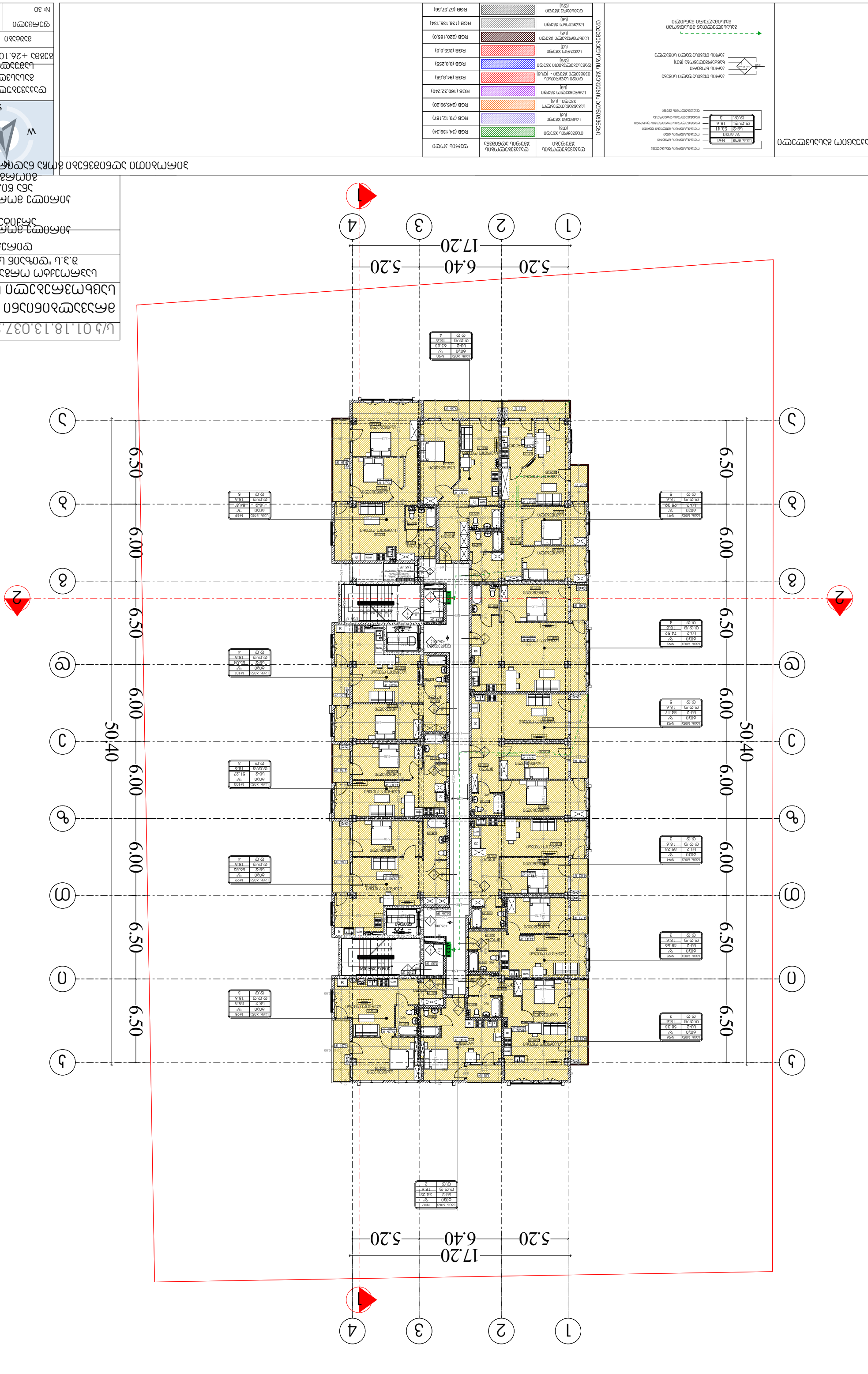

מגורים	232.37

ע"ר 513.13.18.01 ח/ע	
מדרון מדשאה מעוצב ומלבני	
בנין מגורים ומשרדים "מרכז הגליל" ב.נ.ת	
כתובת:	
קרקע מדשאה כשטח מלא	
קרקע מדשאה כשטח מלא	
מערכת כלל	
כתובת:	
מפת מדידה מפת מדידה	
מערכת מדשאה מלאכותית מתחת לגובה מפלס הכניסה הקובעת	
כל המידות בסנטימטרים אלא אם צויין אחרת	
מקרא	
מספר מבנה	
מספר קומה	
מספר חדר	
שטח חדר במ"ר	
גובה חדר

מס' תכנית	01.18.13.037.232
שלב	היתר בניה
נושא התכנית	תכנית סביבתית מאושרת
קנ"מ	1:250
כתובת	רח' הרב קוק 32, 32+ בית שאן
גוש	30238
חלקה	32
מגרש	110 - 32

מהנדס הועדה המקומית	
מהנדס הועדה המחוזית	
מתכנן השלד	
מתכנן אדריכלי	
מתכנן תשתיות חשמל ותקשורת	
מתכנן תשתיות מים וביוב	
מתכנן תשתיות תנועה	
מתכנן תשתיות גז	
מתכנן תשתיות תנועה ותחבורה	
מתכנן תשתיות נגישות	
מתכנן תשתיות כבאות	
מתכנן תשתיות תנועה ותחבורה	
מתכנן תשתיות נגישות	
מתכנן תשתיות כבאות	

מתכנן תשתיות תנועה ותחבורה	
מתכנן תשתיות נגישות	
מתכנן תשתיות כבאות	

מבנה	מ.ס.	מ"ר	מס'
קומה		קומה	
קומת קרקע	53.41	18.6	3

מתכנן תשתיות תנועה ותחבורה	
מתכנן תשתיות נגישות	
מתכנן תשתיות כבאות

מס' תכנית	01.18.13.037.232/ע
שלב	היתר בניה
נושא	תכנית קומת גג
קנ"מ	1:100
תאריך	03.2021
מהנדס	
מתכנן	
מעצב	
מודד	
יועץ	
מס'	33
גיליון	111 - 22

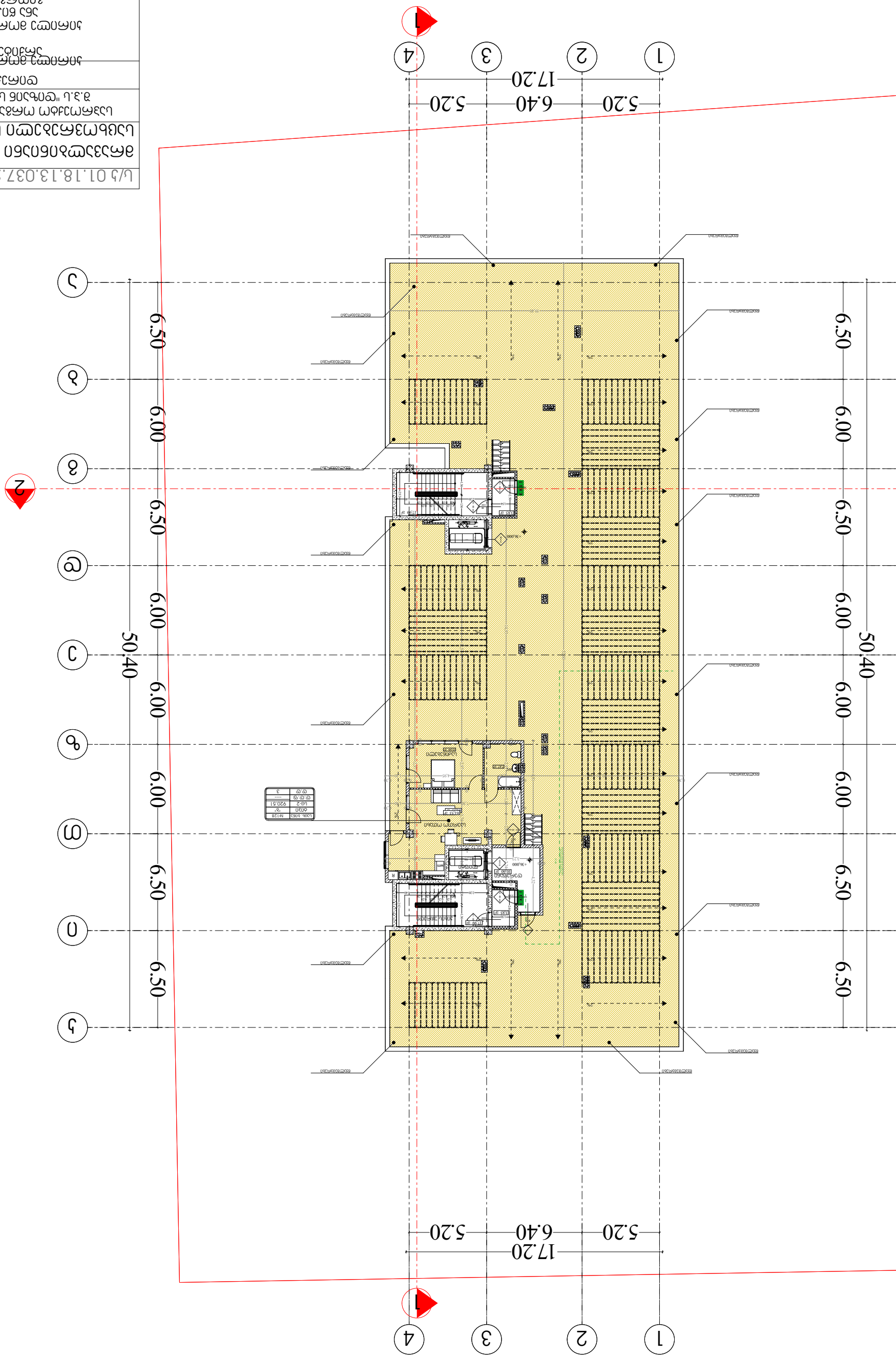

מתכנן אדריכלות ופיתוח	
מתכנן אחראי	
מתכנן קונסטרוקציה	
מתכנן מערכות מכניות	
מתכנן מערכות חשמל ותקשורת	
מתכנן מערכות אינסטלציה	
מתכנן מערכות כבאות	
מתכנן מערכות תנועה	
מתכנן מערכות תנועה	
מתכנן	

קומת גג	M+61	61.20
קומה 6	M+57	57.40
קומה 5	M+53	53.60
קומה 4	M+49	49.80
קומה 3	M+46	46.00
קומה 2	M+42	42.20
קומה 1	M+38	38.40
קומת קרקע	M+34	34.60
קומת מרתף	M-128	-1.28

מבנה חדש	
מבנה קיים	
מבנה להריסה	
מבנה להריסה חלקית	
מבנה להריסה ושימור	
מבנה לשימור	
מבנה לשימור ושיקום	
מבנה לשימור ושיקום	
מבנה לשימור ושיקום

(2-ю) ИЗОБРАЖЕНИЕ ИЗДЕЛИЯ ВИД СНАРУЖИ

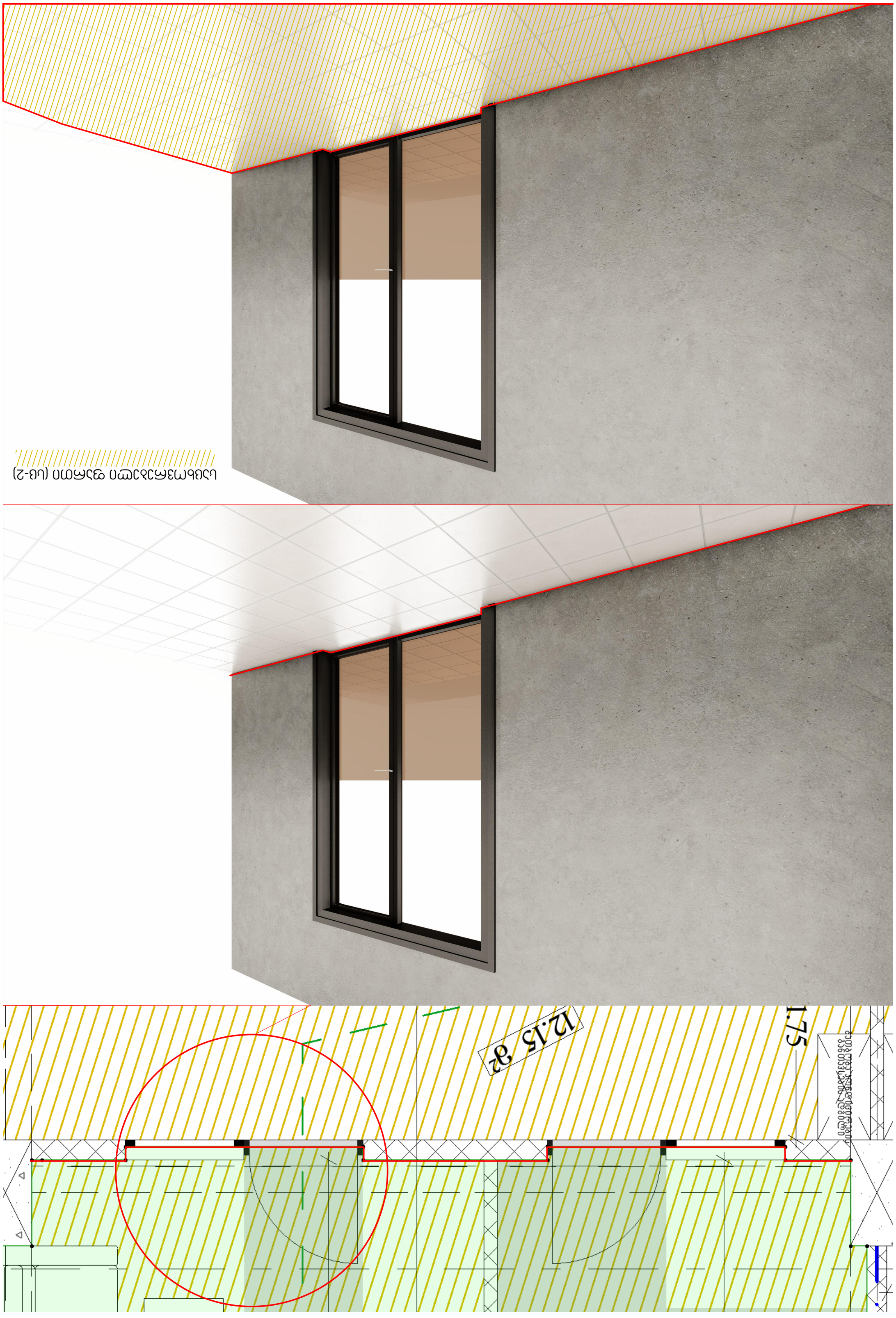

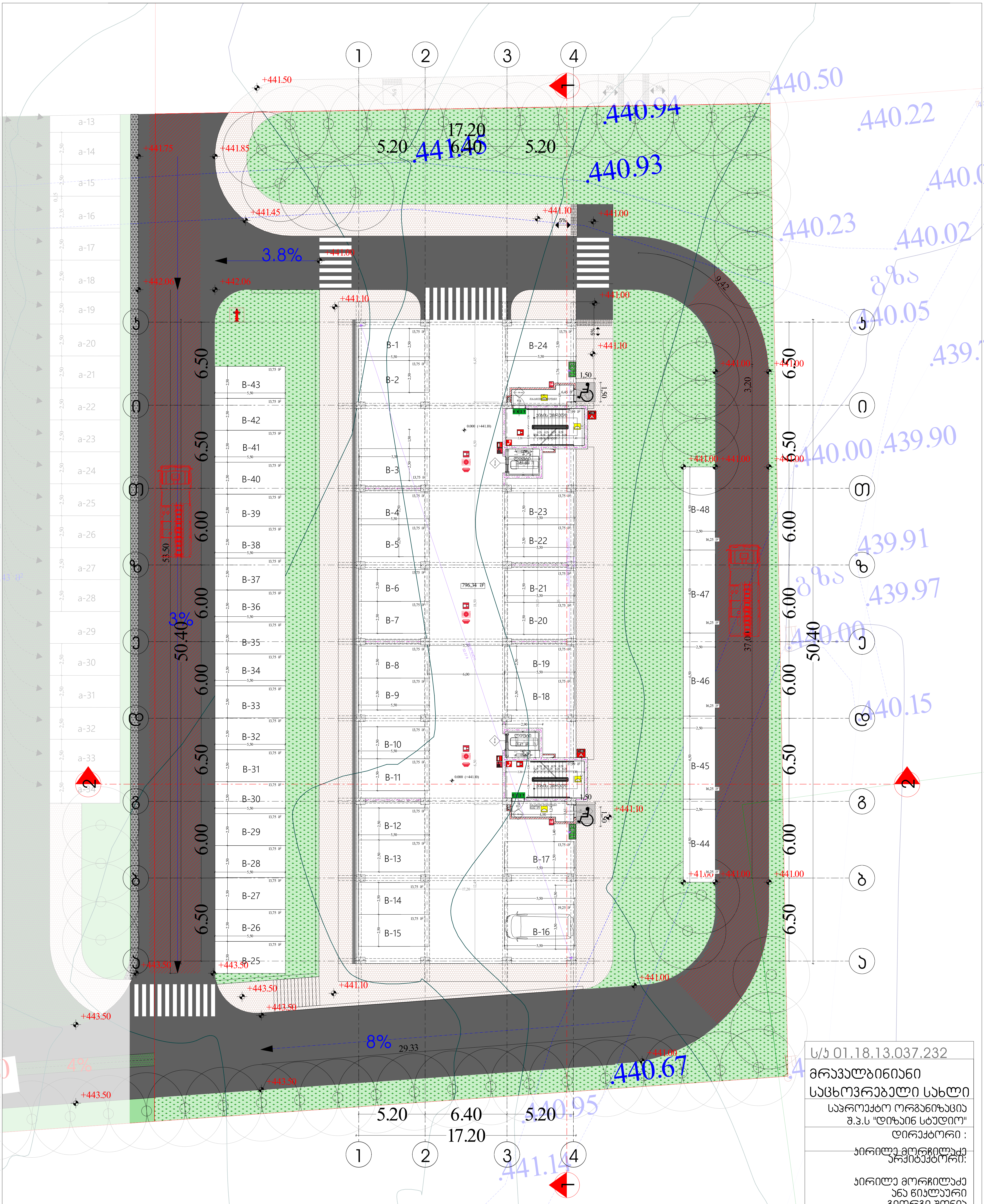

ს/კ 01.18.13.037.232

მრავალბინიანი საცხოვრებელი სახლი

საპროექტო ორგანიზაცია
შ.პ.ს "დიზაინ სტუდიო"

დირექტორი :
კირილე მორჩილაძე

არქიტექტორი:
კირილე მორჩილაძე
ანა ნიკლაური
გიორგი შონია
გოჩა ნადირაშვილი

პირობითი აღნიშვნები

EXIT საევაკუაციო გასასვლელი

კარის თავისუფალი სიგანე
კარის ნომერი
ხანძარმედეგობა (წთ)
კარის თავისუფალი სიმაღლე

— · — · —	კედლის ცეცხლმედეგობა (ერთსაათიანი)
—·—·—·—	კედლის ცეცხლმედეგობა (ორსაათიანი)
—···—···—	კედლის ცეცხლმედეგობა (სამსაათიანი)

შენობის ელემენტები	ტიპი-1 A
ძირითადი კონსტრუქციული ჩარჩო	3
მზიდი კედლები	
გარე	3
შიგა	3
არამზიდი კედლები და ტიხრები გარე	ცხრილი 602
არამზიდი კედლები და ტიხრები შიგა	0
იატაკის კონსტრუქცია და არაძირითადი ნაწილი	2
სახურავის კონსტრუქცია და არაძირითადი ნაწილი	1

	სიმბოლოს სახელწოდება
	ხელის ცეცხლმაქრი
	სახანძრო მილდგარი
	კვამლის ავტომატური აღმომჩენი
	კვამლზე მორეაგირე მაუწყებელი
	სახანძრო განგაშის ღილაკი
	სახანძრო სიგნალიზაცია
	საავარიო განათება
	სახანძრო-სამაშველო სამსახურის მიერ გამოსაყენებელი მისაერთებელი
	ჰიდრანტი
	საგანგებო ხმოვანი განგაშის სისტემა

შენიშვნა:

ვესტიბიული აღჭურვილი იქნება დამოუკიდებელი ვანიავების სისტემით.

ლიფტის შახტა აღჭურვილი იქნება ჰაერის დაწნევის სისტემით.
ჰაერის დაწნევის სისტემა უზრუნველყოფილი იქნება სათადარიგო ელმომარაგებით. დენის გათიშვის შემთხვევაში სათადარიგო ელექტროსისტემა ავტომატურად გაანათებს გასასვლელ საშუალებებს.
კონსტრუქციული პროექტის დამუშავებისას დაცული იქნას I-A კონსტრუქციის ტიპის მოთხოვნები.
ხანძარსაწინააღმდეგო დაცვის სისტემების საინჟინრო დოკუმენტაცია დამუშავდეს 28.01.16 წ. №41 დადგენილების შესაბამისად.

N
W
E
S

ხანძარსაწინააღმდეგო გეგმა

გეგმა 0.00 ნიშნულზე

მასშტაბი 1:250

ფურცელი	
№ 34	ხ -100

מס' שלב:	01
תאריך:	18.13.037.232

מגרש מגורים בשכונת
מבואות הגליל
בניין מגורים בן 6 קומות
ובו 36 יח"ד
ומבנה עזר

כתובת: רח' מבואות הגליל 1, 3, 5
גוש 19078 חלקה 1
שכונת מבואות הגליל
עיריית כרמיאל

מתכנן: אדריכל ומהנדס בניין
מיכאל כהן
רח' הגליל 12, כרמיאל
טל' 04-9876543

קנה מידה 1:250

שרטוט	
מס' 35	6 - 101

מקרא

גבול מגרש	
קו בניין קדמי	
קו בניין צדדי	
קו בניין אחורי	
גבול חלקה	
מבנה קיים להריסה	
מבנה חדש	
מבנה עזר	
מדרגות חיצוניות	
גדר	
שער כניסה	
חניית רכב	
עץ נשיר	
עץ סרו	
שיפוע קרקע	
מפלס 0.00	
מפלס +3.00	
מפלס +6.00	

טבלת שטחים

שטח המגרש	1,250	מ"ר
אחוזי בניה מותרים	150	%
שטח עיקרי מותר	3	קומות
שטח שירות מותר	3	קומות
גובה מבנה מרבי	18.50	מ'
מספר יח"ד מרבי	36	יח"ד
שטח עיקרי מבונה	1,875	מ"ר
שטח שירות מבונה	1,875	מ"ר
סה"כ שטח מבונה	3,750	מ"ר
אחוזי בניה מבונים	150	%
מספר יח"ד מבוקש	36	יח"ד
מספר קומות מבוקש	6	קומות
גובה מבנה מבוקש	18.50	מ'
שטח קרקע מבונה	625	מ"ר
אחוזי כיסוי קרקע	50	%
שטח פתוח	625	מ"ר
מקומות חניה נדרשים	54	
מקומות חניה מבוקשים	54	
מקומות חניה לנכים	2	
חניות אופניים	18	

רשימת חלקות

19078/1	חלקה	3
19078/2	חלקה	3
19078/3	חלקה	3
19078/4	חלקה	602
19078/5	חלקה	0
19078/6	חלקה	2
19078/7	חלקה	1

מקרא

	מבנה מגורים בן 6 קומות
	מבנה עזר
	מדרגות חיצוניות
	גבול מגרש
	קו בניין קדמי
	קו בניין צדדי
	קו בניין אחורי
	גבול חלקה
	מפלס 0.00
	מפלס +3.00
	מפלס +6.00

הערות

1. כל המידות בסנטימטרים אלא אם צוין אחרת.
2. יש לבדוק את כל המידות באתר לפני ביצוע.
3. אין לסטות מהוראות תכנית זו ללא אישור מהנדס העיר.
4. חומרי הגמר יהיו בהתאם לאישור מחלקת הרישוי.
5. כל עבודות הבניה יבוצעו בהתאם לתקנות התכנון והבניה.
6. הקבלן אחראי לתיאום מול כל הגורמים המקצועיים.
7. יש להגיש תכנית פיתוח נפרדת לפני תחילת העבודות.
8. מיקום עמודי התאורה והשילוט יתואם עם מחלקת התנועה.
9. כל הנטיעות יבוצעו בעונה המתאימה לנטיעה.
10. יש לשמור על עצים קיימים ככל האפשר.
11. תכנית זו מהווה חלק מתיק המכרז.
12. כל שינוי מהתכנית המאושרת טעון אישור מחדש.

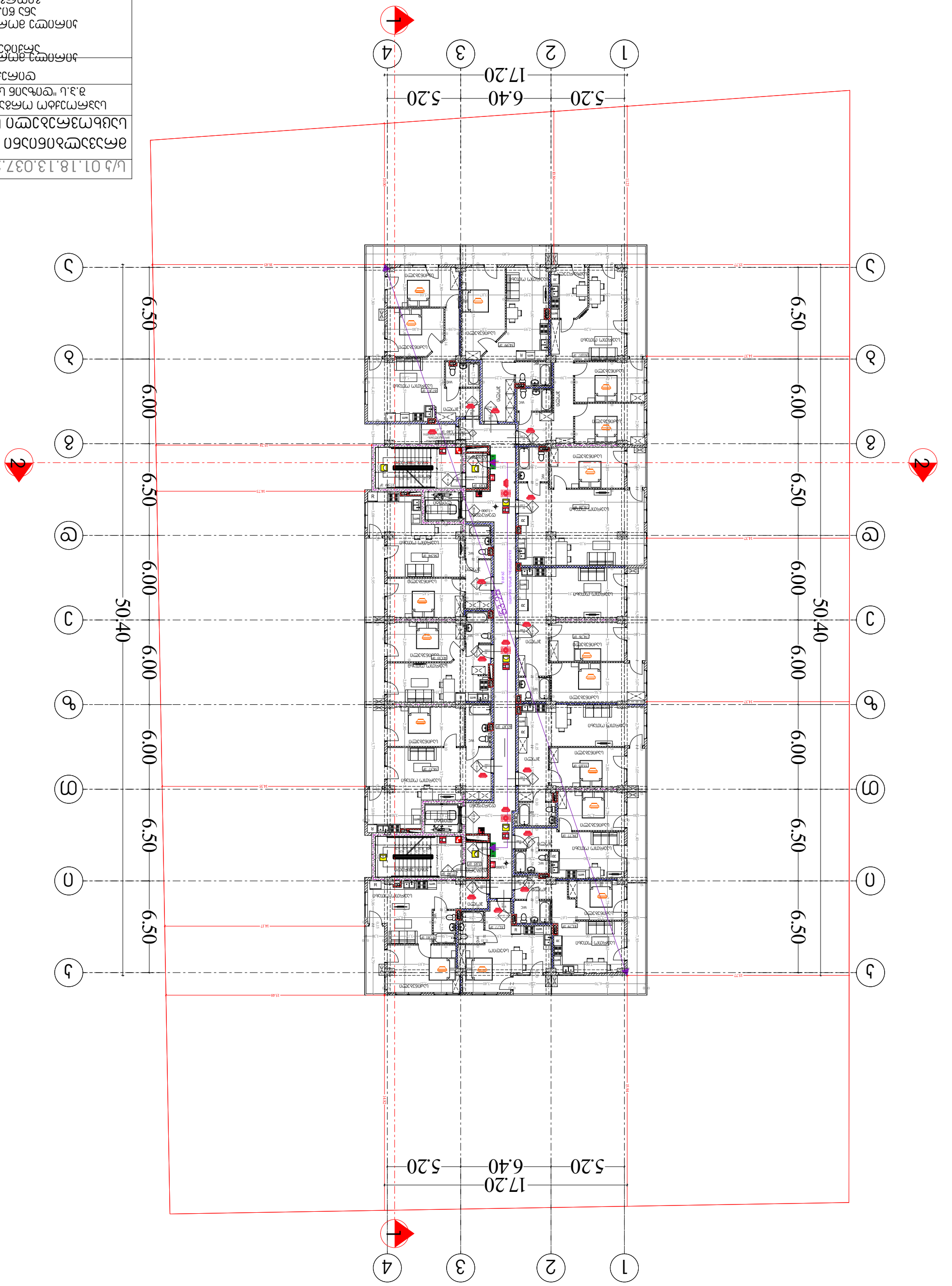

מס' 36	6-102
קנ"מ 1:250	תאריך 03.2026
קואורדינטות: +6.30 מזרח 32.83 צפון 35.83	

מפתח:	
מפלס 0.00 תואם מפלס 613.50 במפת המדידה	
גבול מגרש	
גבול מגרש (מתוכנן)	
גבול מגרש (מאושר)	
גבול מגרש (לשעבר)	

1	3	מבנה מגורים חדש
2	0	מבנה עזר חדש
3	2	מבנה מגורים קיים
4	1	מבנה עזר קיים



ს/კ 01.18.13.037.232

მრავალბინიანი საცხოვრებელი სახლი

საპროექტო ორგანიზაცია
შ.პ.ს "დიზაინ სტუდიო"

დირექტორი :
კირილე მორჩილაძე

არქიტექტორი:
კირილე მორჩილაძე
ანა ჭიკლაური
გიორგი შონია
გოჩა ნადირაშვილი

პირობითი აღნიშვნები

EXIT საევაკუაციო გასასვლელი

- კარის თავისუფალი სიგანე
- კარის ნომერი
- ხანძარმედეგობა (წთ)
- კარის თავისუფალი სიმაღლე

— · — · —	კედლის ცეცხლმედეგობა (ერთსაათიანი)
— · — · —	კედლის ცეცხლმედეგობა (ორსაათიანი)
— · · — · · —	კედლის ცეცხლმედეგობა (სამსაათიანი)

შენობის ელემენტები	ტიპი-1 A
ძირითადი კონსტრუქციული ჩარჩო	3
მზიდი კედლები	
გარე	3
შიგა	3
არამზიდი კედლები და ტიხრები გარე	ცხრილი 602
არამზიდი კედლები და ტიხრები შიგა	0
იატაკის კონსტრუქცია და არაძირითადი ნაწილი	2
სახურავის კონსტრუქცია და არაძირითადი ნაწილი	1

	სიმბოლოს სახელწოდება
	ხელის ცეცხლმაქრი
	სახანძრო მილდგარი
	კვამლის ავტომატური აღმომჩენი
	კვამლზე მორეაგირე მაუწყებელი
	სახანძრო განგაშის ღილაკი
	სახანძრო სიგნალიზაცია
	საავარიო განათება
	სახანძრო-სამაშველო სამსახურის მიერ გამოსაყენებელი მისაერთებელი
	ჰიდრანტი
	საგანგებო ხმოვანი განგაშის სისტემა

შენიშვნა:

ვესტიბიული აღჭურვილი იქნება დამოუკიდებელი განიავების სისტემით.

ლიფტის შახტა აღჭურვილი იქნება ჰაერის დაწნევის სისტემით.

ჰაერის დაწნევის სისტემა უზრუნველყოფილი იქნება სათადარიგო ელმომარაგებით.

დენის გათიშვის შემთხვევაში სათადარიგო ელექტროსისტემა ავტომატურად გაანათებს გასასვლელ საშუალებებს.

კონსტრუქციული პროექტის დამუშავებისას დაცული იქნას I-A კონსტრუქციის ტიპის მოთხოვნები.

ხანძარსაწინააღმდეგო დაცვის სისტემების საინჟინრო დოკუმენტაცია დამუშავდეს 28.01.16 წ. №41 დადგენილების შესაბამისად.

N W E S

ხანძარსაწინააღმდეგო გეგმა

გეგმა +9.60 ნიშნულზე

მაშტაბი 1:250

ფურცელი № 37	ხ -103

ח.ר. 01.18.13.037.232	
מספר תוכנית	מהנדס הקונסטרוקציה
קנה מידה: 1:250	
תאריך: 12.90 ספטמבר 2023	
שרטט: מ. אבו מרחיב	
מס' גרסה: 38	
עמוד: 1 מתוך 104	

מגרש 18 בשכונת הבוסתנים

בניין מגורים בן 3 קומות מעל קומת עמודים וקומת מרתף חלקית

בניין מגורים בן 3 קומות מעל קומת עמודים וקומת מרתף חלקית

כתובת: רח' הבוסתנים 18, ראש העין

גוש: 6158 חלקה: 18

מתכנן: אדר' יעל שחר

מהנדס: מ. אבו מרחיב

יועץ קונסטרוקציה: מ. אבו מרחיב

יועץ תנועה: ד. כהן

יועץ נגישות: ר. לוי

יועץ אקוסטיקה: א. גולן

יועץ כיבוי אש: ש. דוידוביץ

יועץ חשמל: ט. פרידמן

יועץ אינסטלציה: ע. ברנשטוק

יועץ נוף: נ. אלמוג

יועץ בטיחות: ב. שמיר

יועץ אנרגיה: ס. רוזנברג

יועץ מעלית: מ. ליפשיץ

יועץ גיאוטכני: ג. פלדמן

יועץ סביבה: ת. אורן

יועץ מדידה: ק. ברקוביץ

יועץ תברואה: ח. שלום

יועץ כבישים: ד. נחמיאס

יועץ גשרים: ר. אבן

יועץ מבנים ירוקים: ל. בן-דוד

יועץ BIM: א. כץ

יועץ ניהול פרויקט: מ. אבו מרחיב

יועץ ניהול בטיחות: ב. שמיר

יועץ ניהול איכות: ר. לוי

יועץ ניהול סיכונים: ד. כהן

יועץ ניהול עלויות: ע. ברנשטוק

יועץ ניהול לוחות זמנים: ט. פרידמן

יועץ ניהול מסמכים: ס. רוזנברג

יועץ ניהול שינויים: מ. ליפשיץ

יועץ ניהול תקשורת: נ. אלמוג

יועץ ניהול רכש: ת. אורן

יועץ ניהול חוזים: ק. ברקוביץ

יועץ ניהול סיכונים: ח. שלום

יועץ ניהול בטיחות: ד. נחמיאס

יועץ ניהול איכות: ר. אבן

יועץ ניהול פרויקט: ל. בן-דוד

יועץ ניהול מסמכים: א. כץ

יועץ ניהול שינויים: מ. אבו מרחיב

יועץ ניהול תקשורת: ר. לוי

יועץ ניהול רכש: ד. כהן

יועץ ניהול חוזים: ע. ברנשטוק

יועץ ניהול סיכונים: ט. פרידמן

יועץ ניהול בטיחות: ס. רוזנברג

יועץ ניהול איכות: מ. ליפשיץ

יועץ ניהול פרויקט: נ. אלמוג

יועץ ניהול מסמכים: ת. אורן

יועץ ניהול שינויים: ק. ברקוביץ

יועץ ניהול תקשורת: ח. שלום

יועץ ניהול רכש: ד. נחמיאס

יועץ ניהול חוזים: ר. אבן

יועץ ניהול סיכונים: ל. בן-דוד

יועץ ניהול בטיחות: א. כץ

יועץ ניהול איכות: מ. אבו מרחיב

יועץ ניהול פרויקט: ר. לוי

יועץ ניהול מסמכים: ד. כהן

יועץ ניהול שינויים: ע. ברנשטוק

יועץ ניהול תקשורת: ט. פרידמן

יועץ ניהול רכש: ס. רוזנברג

יועץ ניהול חוזים: מ. ליפשיץ

יועץ ניהול סיכונים: נ. אלמוג

יועץ ניהול בטיחות: ת. אורן

יועץ ניהול איכות: ק. ברקוביץ

יועץ ניהול פרויקט: ח. שלום

יועץ ניהול מסמכים: ד. נחמיאס

יועץ ניהול שינויים: ר. אבן

יועץ ניהול תקשורת: ל. בן-דוד

יועץ ניהול רכש: א. כץ

יועץ ניהול חוזים: מ. אבו מרחיב

יועץ ניהול סיכונים: ר. לוי

יועץ ניהול בטיחות: ד. כהן

יועץ ניהול איכות: ע. ברנשטוק

יועץ ניהול פרויקט

מס' 39	שלב תכנית
1:250	קנה מידה
16.20 + 0.00	מפלסי רצפה
	חתך
	חזית

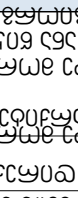

	מהנדס קונסטרוקציה
	מתכנן תשתיות
	יועץ בטיחות
	יועץ נגישות
	יועץ אקוסטיקה
	יועץ תנועה
	יועץ נוף
	יועץ כיבוי אש
	יועץ אנרגיה
	יועץ תאורה
	יועץ אחר

	מבנה חדש
	מבנה קיים
	מבנה להריסה
	מבנה חדש מעל מבנה קיים
	מבנה חדש מתחת מבנה קיים
	מבנה חדש מעל מבנה להריסה
	מבנה חדש מתחת מבנה להריסה

	מבנה חדש מעל מבנה קיים (חניון)
	מבנה חדש מתחת מבנה קיים (חניון)
	מבנה חדש מעל מבנה להריסה (חניון)
	מבנה חדש מתחת מבנה להריסה (חניון)

	מבנה חדש
	מבנה קיים
	מבנה להריסה
	מבנה חדש מעל מבנה קיים
	מבנה חדש מתחת מבנה קיים
	מבנה חדש מעל מבנה להריסה
	מבנה חדש מתחת מבנה להריסה

EXIT יציאות חירום ושילוט

מבנה חדש מעל מבנה קיים (חניון)	
מבנה חדש מתחת מבנה קיים (חניון)	
מבנה חדש מעל מבנה להריסה (חניון)	
מבנה חדש מתחת מבנה להריסה (חניון)	

	מבנה חדש
	מבנה קיים
	מבנה להריסה
	מבנה חדש מעל מבנה קיים
	מבנה חדש מתחת מבנה קיים
	מבנה חדש מעל מבנה להריסה
	מבנה חדש מתחת מבנה להריסה

ח.פ. 514737628	
מהנדס: אדר' אלי בן-שושן	
רישיון מס' 41628	
טל': 052-3333333	
כתובת: רח' הדקל 12, כפר הדקל	
מתכנן: אדר' יעל כהן-לוי	
רישיון מס' 39871	
טל': 054-7777777	
כתובת: רח' הברוש 5, כפר הדקל	
יועץ קונסטרוקציה: מהנדס רונן אבני	
רישיון מס' 52604	
טל': 050-4444444	
כתובת: רח' הרימון 18, כפר הדקל	
יועץ חשמל ואינסטלציה: חברת מאור-טק בע"מ	
רישיון מס' 60215	
טל': 03-5555555	
כתובת: רח' התעשייה 7, פתח הדקל	

מגרש מס' 214 – בניין מגורים חדש

כתובת הנכס: רח' הדקל 14, כפר הדקל

גוש וחלקה: גוש 10842, חלקה 317

שטח המגרש: 1,250 מ"ר

מספר יחידות דיור: 8 יח"ד

מספר קומות: 4 קומות + קומת גג חלקית

שטח בנוי מעל הקרקע: 1,180 מ"ר

שטח בנוי מתחת לקרקע: 1,320 מ"ר

מספר חניות: 16 חניות + 2 חניות נכים

מספר מעליות: 1 מעלית נוסעים

מספר חדרי מדרגות: 2 חדרי מדרגות

מספר מקלטים: 1 מקלט ציבורי

מספר ממ"דים: 8 ממ"דים

מספר חדרי אשפה: 1 חדר אשפה

מספר חדרי אופניים: 1 חדר אופניים

מספר חדרי עגלות: 1 חדר עגלות

מספר חדרי טכני: 2 חדרי טכני

מספר חדרי שירותים: 4 חדרי שירותים

מספר חדרי מקלחת: 4 חדרי מקלחת

מספר חדרי כביסה: 1 חדר כביסה

מספר חדרי שינה: 24 חדרי שינה

מספר חדרי מגורים: 8 חדרי מגורים

מספר חדרי אוכל: 8 חדרי אוכל

מספר חדרי עבודה: 4 חדרי עבודה

מספר חדרי ילדים: 8 חדרי ילדים

מספר חדרי הורים: 8 חדרי הורים

מספר חדרי אורחים: 4 חדרי אורחים

מספר חדרי משפחה: 4 חדרי משפחה

מספר חדרי טלוויזיה: 4 חדרי טלוויזיה

מספר חדרי משחקים: 4 חדרי משחקים

מספר חדרי ספורט: 2 חדרי ספורט

מספר חדרי יוגה: 2 חדרי יוגה

מספר חדרי מדיטציה: 2 חדרי מדיטציה

מספר חדרי עבודה משותפים: 2 חדרי עבודה משותפים

מספר חדרי ישיבות: 2 חדרי ישיבות

מספר חדרי הרצאות: 2 חדרי הרצאות

מספר חדרי כנסים: 2 חדרי כנסים

מספר חדרי תערוכות: 2 חדרי תערוכות

מספר חדרי אמנות: 2 חדרי אמנות

מספר חדרי מוזיקה: 2 חדרי מוזיקה

מספר חדרי קולנוע: 2 חדרי קולנוע

מספר חדרי תיאטרון: 2 חדרי תיאטרון

מספר חדרי אופרה: 2 חדרי אופרה

מספר חדרי בלט: 2 חדרי בלט

מספר חדרי מחול: 2 חדרי מחול

מספר חדרי שחייה: 2 חדרי שחייה

מספר חדרי כושר: 2 חדרי כושר

מספר חדרי ספא: 2 חדרי ספא

מספר חדרי עיסוי: 2 חדרי עיסוי

מספר חדרי טיפולים: 2 חדרי טיפולים

מספר חדרי יופי: 2 חדרי יופי

מספר חדרי ציפורניים: 2 חדרי ציפורניים

מספר חדרי איפור: 2 חדרי איפור

מספר חדרי שיער: 2 חדרי שיער

מספר חדרי גילוח: 2 חדרי גילוח

מספר חדרי עיצוב: 2 חדרי עיצוב

מספר חדרי צילום: 2 חדרי צילום

מספר חדרי וידאו: 2 חדרי וידאו

מספר חדרי הקלטות: 2 חדרי הקלטות

מספר חדרי עריכה: 2 חדרי עריכה

מספר חדרי מיקס: 2 חדרי מיקס

מספר חדרי מאסטרינג: 2 חדרי מאסטרינג

מס' 41	גוש/חלקה/תת חלקה: 6135/107
קנ"מ 1:250	כתובת הנכס: רח' הרב קוק 22, ירושלים
שטח המגרש +/-22.80 דונם	מספר תיק מידע: 2032

תוכנית הגגות

מהנדס הועדה המקומית	
מהנדס הועדה המקומית (מילוי מקום)	
יו"ר הועדה המקומית	
מנהל מחלקת רישוי בניה	
מנהל מחלקת פיקוח על הבניה	
מנהל מחלקת הנדסה	

מנהל מחלקת תכנון אזורי	
מנהל מחלקת תכנון מקומי	
מנהל מחלקת תכנון עירוני	
מנהל מחלקת תכנון מרכז	
מנהל מחלקת תכנון מזרח	
מנהל מחלקת תכנון מערב	

מנהל מחלקת תכנון מרכז	
מנהל מחלקת תכנון מזרח	
מנהל מחלקת תכנון מערב	
מנהל מחלקת תכנון צפון	
מנהל מחלקת תכנון דרום

Ч/Ч 01.18.13.037.232	
Ø3ГЛЗЛЗЬСЖЖЖЗЬ	
ЛЖЖЖЗЬЛЖЖЖЗЬЛ



მრავალბინიანი საცხოვრებელი სახლი

ს/კ 01.18.13.037.232

საპროექტო ორგანიზაცია
შ.პ.ს "დიზაინ სტუდიო"

დირექტორი :
კირილე მორჩილაძე

არქიტექტორი:
კირილე მორჩილაძე
ანა წიკლაური
გიორგი შონია
გოჩა ნადირაშვილი

პირობითი აღნიშვნები

EXIT საევაკუაციო გასასვლელი

- კარის თავისუფალი სიგანე
- კარის ნომერი
- ხანძარმედეგობა (წთ)
- კარის თავისუფალი სიმაღლე

— · — · —	კედლის ცეცხლმედეგობა (ერთსაათიანი)
— ·· — ·· —	კედლის ცეცხლმედეგობა (ორსაათიანი)
— ··· — ··· —	კედლის ცეცხლმედეგობა (სამსაათიანი)

შენობის ელემენტები	ტიპი-1 A
ძირითადი კონსტრუქციული ჩარჩო	3
მზიდი კედლები	
გარე	3
შიგა	3
არამზიდი კედლები და ტიხრები გარე	ცხრილი 602
არამზიდი კედლები და ტიხრები შიგა	0
იატაკის კონსტრუქცია და არაძირითადი ნაწილი	2
სახურავის კონსტრუქცია და არაძირითადი ნაწილი	1

	სიმბოლოს სახელწოდება
	ხელის ცეცხლმაქრი
	სახანძრო მილდგარი
	კვამლის ავტომატური აღმომჩენი
	კვამლზე მორეაგირე მაუწყებელი
	სახანძრო განგაშის ღილაკი
	სახანძრო სიგნალიზაცია
	საავარიო განათება
	სახანძრო-სამაშველო სამსახურის მიერ გამოსაყენებელი მისაერთებელი
	ჰიდრანტი
	საგანგებო ხმოვანი განგაშის სისტემა

შენიშვნა:

ვესტიბიული აღჭურვილი იქნება დამოუკიდებელი განიავების სისტემით.

ლიფტის შახტა აღჭურვილი იქნება ჰაერის დაწნევის სისტემით.

ჰაერის დაწნევის სისტემა უზრუნველყოფილი იქნება სათადარიგო ელმომარაგებით.

დენის გათიშვის შემთხვევაში სათადარიგო ელექტროსისტემა ავტომატურად გაანათებს გასასვლელ საშუალებებს.

კონსტრუქციული პროექტის დამუშავებისას დაცული იქნას I-A კონსტრუქციის ტიპის მოთხოვნები.

ხანძარსაწინააღმდეგო დაცვის სისტემების საინჟინრო დოკუმენტაცია დამუშავდეს 28.01.16 წ. №41 დადგენილების შესაბამისად.

ხანძარსაწინააღმდეგო გეგმა

გეგმა +29.40 ნიშნულზე

მაშტაბი 1:250

ფურცელი № 43 | ნ -109



პირობითი აღნიშვნები

EXIT საევაკუაციო გასასვლელი

კარის თავისუფალი სიგანე
კარის ნომერი
ხანძარმედეგობა (წთ)
კარის თავისუფალი სიმაღლე

— · — · —	კედლის ცეცხლმედეგობა (ერთსაათიანი)
— · · — · · —	კედლის ცეცხლმედეგობა (ორსაათიანი)
— · · · — · · · —	კედლის ცეცხლმედეგობა (სამსაათიანი)

შენობის ელემენტები	ტიპი-1 A
ძირითადი კონსტრუქციული ჩარჩო	3
მზიდი კედლები	
გარე	3
შიგა	3
არამზიდი კედლები და ტიხრები გარე	ცხრილი 602
არამზიდი კედლები და ტიხრები შიგა	0
იატაკის კონსტრუქცია და არაძირითადი ნაწილი	2
სახურავის კონსტრუქცია და არაძირითადი ნაწილი	1

	სიმბოლოს სახელწოდება
	ხელის ცეცხლმაქრი
	სახანძრო მილდგარი
	კვამლის ავტომატური აღმომჩენი
	კვამლზე მორეაგირე მაუწყებელი
	სახანძრო განგაშის ღილაკი
	სახანძრო სიგნალიზაცია
	საავარიო განათება
	სახანძრო-სამაშველო სამსახურის მიერ გამოსაყენებელი მისაერთებელი
	ჰიდრანტი
	საგანგებო ხმოვანი განგაშის სისტემა

შენიშვნა:

ვესტიბიული აღჭურვილი იქნება დამოუკიდებელი განიავების სისტემით.

ლიფტის შახტა აღჭურვილი იქნება ჰაერის დაწნევის სისტემით.

ჰაერის დაწნევის სისტემა უზრუნველყოფილი იქნება სათადარიგო ელმომარაგებით.

დენის გათიშვის შემთხვევაში სათადარიგო ელექტროსისტემა ავტომატურად გაანათებს გასასვლელ საშუალებებს.

კონსტრუქციული პროექტის დამუშავებისას დაცული იქნას I-A კონსტრუქციის ტიპის მოთხოვნები.

ხანძარსაწინააღმდეგო დაცვის სისტემების საინჟინრო დოკუმენტაცია დამუშავდეს 28.01.16 წ. №41 დადგენილების შესაბამისად.

ს/კ 01.18.13.037.232

მრავალბინიანი საცხოვრებელი სახლი

საპროექტო ორგანიზაცია
შ.პ.ს "დიზაინ სტუდიო"

დირექტორი :
კირილე მორჩილაძე

არქიტექტორი:
კირილე მორჩილაძე
ანა წიქლაური
გიორგი შონია
გოჩა ნადირაშვილი

N W E S

ხანძარსაწინააღმდეგო გეგმა

გეგმა +32.70 ნიშნულზე

მაშტაბი 1:250

ფურცელი
№ 44
ხ -110

מס' תכנית	45
קנה מידה	1:250
שלב	היתר בניה
תאריך	+36.00 באפריל 2025
מספר גרסה	1

מהנדס קונסטרוקציה	
יועץ תנועה	
יועץ נגישות	
יועץ אקוסטיקה	
יועץ בטיחות אש	
יועץ תברואה	
יועץ חשמל	
יועץ מיזוג אויר	
יועץ בטיחות (מתכנן בטיחות)	
יועץ בטיחות (מתכנן בטיחות אש)	
יועץ בטיחות (מתכנן בטיחות בעבודה)	

EXIT יציאה חירום

- יציאה
- יציאה חירום
- יציאה חירום (מתכנן בטיחות אש)
- יציאה חירום (מתכנן בטיחות בעבודה)

1	3	מדפסת לייזר צבעונית רשתית
1	3	מדפסת לייזר צבעונית רשתית
2	3	מדפסת לייזר צבעונית רשתית
1	3	מדפסת לייזר צבעונית רשתית
1	3	מדפסת לייזר צבעונית רשתית
1

ל/נ 01.18.13.037.232	
מספר תיק מידע:	
תכנית מפת מדידה וסימון	
תכנית מפת מדידה וסימון מצב קיים	
מבנה מגורים בן 6 קומות מעל קומת מרתף וקומת גג חלקית	
כתובת:	
רחוב הרב יצחק נסים 8, ירושלים	
גוש 30539 חלקה 63	

מהנדס הרישום:	
אדריכל אלעד אלמגור	
רישיון מס' 46	
טלפון 052-3333333	
כתובת המשרד: רחוב הרב יצחק נסים 8, ירושלים	

מקרא:	
גבול מגרש	
קו בניין (קומת הקרקע)	
קו בניין (קומות מעל הקרקע)	
קו בניין (קומת המרתף)	
מבנה קיים	
מבנה להריסה	
מבנה חדש	
מבנה חדש (קומת המרתף)	
מבנה חדש (קומות מעל הקרקע)	
מבנה חדש (קומת הגג)	
מבנה חדש (קומת הגג החלקית)	
מבנה חדש (קומת הגג החלקית)	
מבנה חדש (קומת הגג החלקית

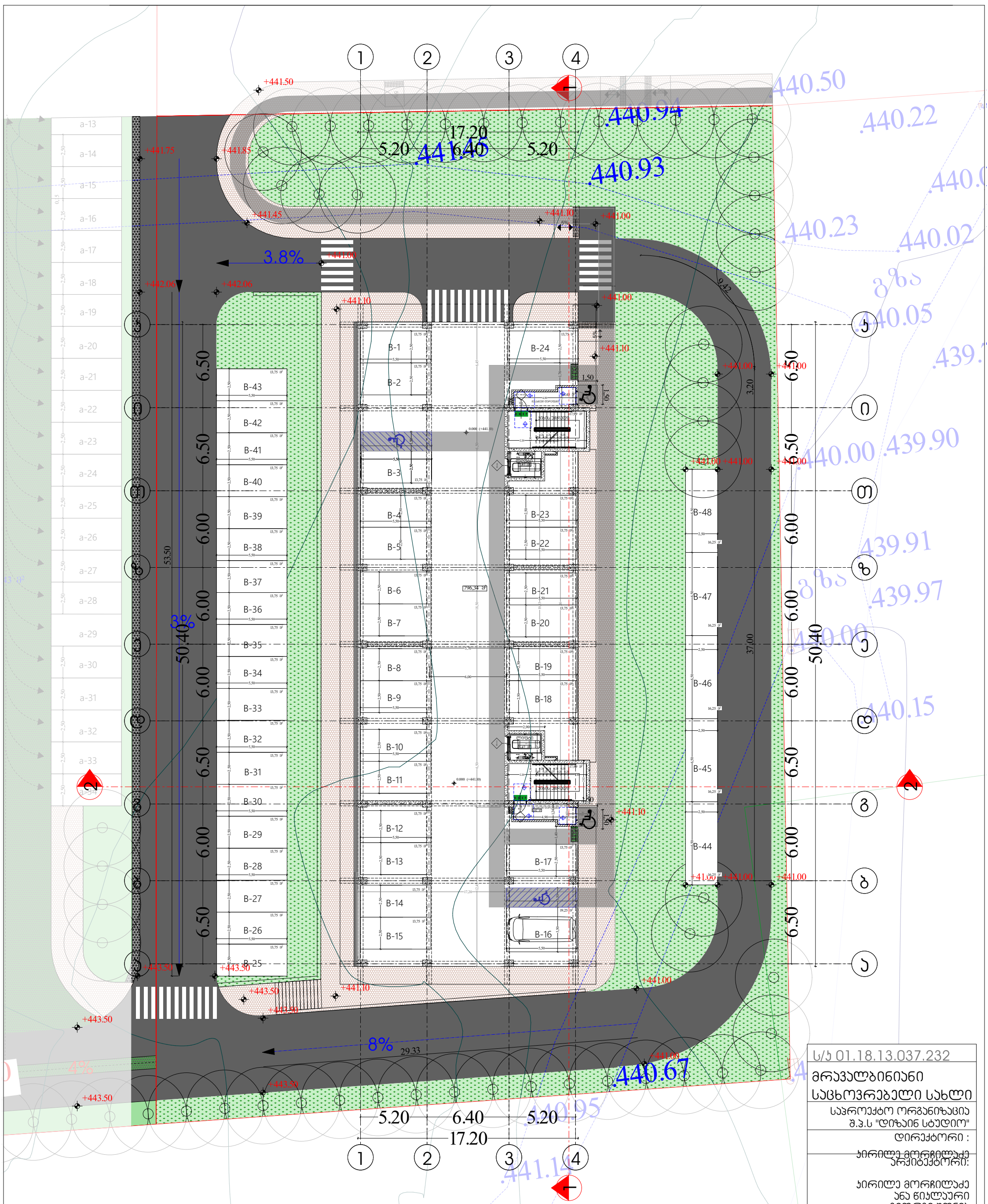

პროექტი	ს/პ 01.18.13.037.232
	მრავალბინიანი საცხოვრებელი სახლი
საპროექტო ორგანიზაცია	შ.პ.ს "დიზაინ სტუდიო"
დირექტორი :	
არქიტექტორი:	ჯირილე მორჩილაძე
	ჯირილე მორჩილაძე ანა წიკლაური გიორგი შონია
პირობითი აღნიშვნები გეგმა ნადირაშვილი	
მისაწვდომობის გეგმა	
გეგმა 0.00 ნიშნულზე	
მაშტაბი 1:250	
ფურცელი № 48	აე - 100 - მგ

EXIT საევაკუაციო გასასვლელი

მისაწვდომობის სვლაგეზი 0.90

მოსატრიალებელი სივრცეები

ვარიანტი 1 ვარიანტი 2 ვარიანტი 3 ვარიანტი 4

კარის წინ თავისუფალი სივრცე

თავისუფალი სივრცე კართან მბევრირებისთვის - ანკმანი კარი წინიდან მისვლით - გამოვლით გაღება

თავისუფალი სივრცე კართან მბევრირებისთვის - ანკმანი კარი სასვლის მხრიდან მისვლით - გამოვლით გაღება

თავისუფალი სივრცე კართან მბევრირებისთვის - ანკმანი კარი სასვლის მხრიდან მისვლით - გამოვლით გაღება

თავისუფალი სივრცე კართან მბევრირებისთვის - ანკმანი კარი წინიდან მისვლით - მიწოლით გაღება

თავისუფალი სივრცე კართან მბევრირებისთვის - ანკმანი კარი სასვლის მხრიდან მისვლით - გამოვლით გაღება

თავისუფალი სივრცე კართან მბევრირებისთვის - ანკმანი კარი სასვლის მხრიდან მისვლით - მიწოლით გაღება 120 მინ. თუ მოწყობილია მიმხერვი

შენიშვნა :

1. იატაკის ზედაპირი მოეწყობა ისე, რომ იქნება მდგრადი, მყარი და არასრიალა
2. მანათების სამართებები, ელექტრომაგანათებლები, ელექტრომამართველები და დენსართები ტემპერატურის მარეგულირებლები, მოწყობილობების სამართებები, წყლისდენი სიმემის მოწყობილობების მარეგულირებლები და დამცავი და ორმხრივი საკომენიციო სისტემების მართვები "ა" ტიპის ერთეულში მოეწყობა სტანდარტის 309-ე კვეთების მიხედვით 3 სინათლის ჩამართველები, ელექტრომამართველები,დენსართები, ტემპერატურის მარეგულირებლები, ელექტრომაგანათებლები და უსაფრთხოების ან მიღებასაკომენიციო სისტემების სამართველები "ბ" ტიპის ერთეულში მოეწყობა სტანდარტის 309-2 და 1104.1.1

ש.ר.ת 01.18.13.037.232	
מדרגות חירום ומילוט	
בניין מגורים "הדקל" ג.ש.ר	
כתובת:	
כפר סירקין	
גוש: 6212 חלקה: 49	
מגרש: 101 - 38	

EXIT יציאת חירום ומילוט

אטם אש עם מגן חום 0.90

מדרגות חירום מבטון יצוק באתר

33ס"מ 1.1 — 33ס"מ 2.2 — 33ס"מ 3.3 — 33ס"מ 4.4

מדרגות חירום מבטון יצוק באתר

מדרגות חירום מבטון יצוק באתר - מעקה אטום בגובה 1.10 מ' מעל מפלס הגמר של המדרגות, מחופה בלוחות בטון בגוון בהיר, עם מעקה מתכת בחלקו העליון בגובה 0.90 מ' מעל מפלס הגמר של המדרגות, מחופה בלוחות בטון בגוון בהיר, עם מעקה מתכת בחלקו העליון

מדרגות חירום מבטון יצוק באתר - מעקה אטום בגובה 1.10

ს/ს 01.18.13.037.232	
ობიექტის დასახელება	
ორსართულიანი საცხოვრებელი სახლის მშენებლობა	
ქალაქ ბათუმში, ზ.ჭავჭავაძის ქუჩა №"ბ"	
ტიპობრივი პროექტი :	
ტიპობრივი პროექტის	
ავტორები:	
არქიტექტურა და ინტერიერის დიზაინი	
ინჟინერული სისტემების ნაწილი	
ინჟინერული სისტემების ნაწილი	
ნახაზის დასახელება	
ფასადები 1:250	
ნახაზის № 50	ფურცელი 33 - 102 - 88

ფასადების ელემენტების ფრაგმენტები

EXIT საევაკუაციო გასასვლელის ნიშანი

ბანის ელექტრომოძრაობის ელემენტების ფრაგმენტები

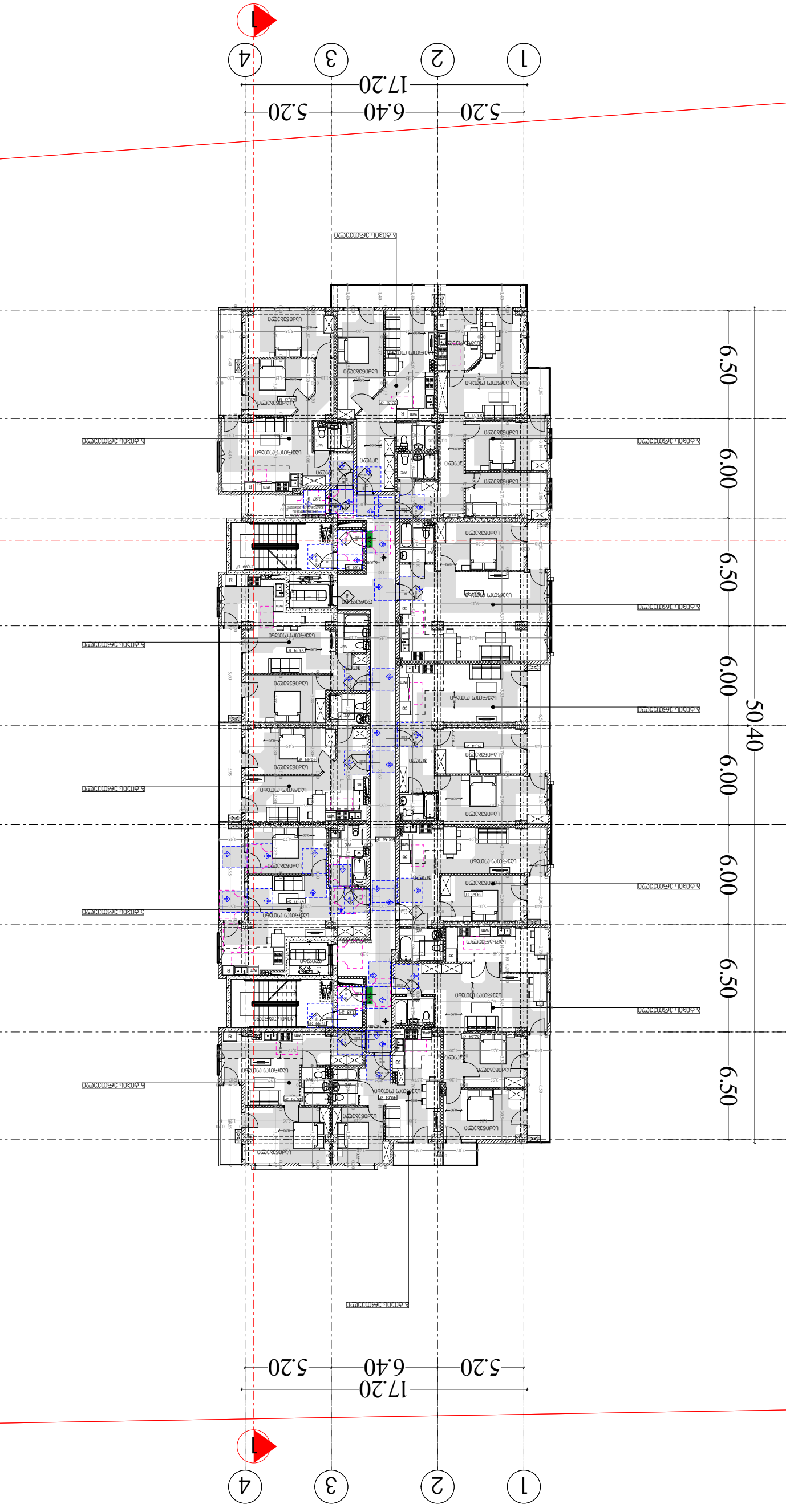

ნახაზის ნომერი

ნახაზის დასახელება

ნახაზის ნომერი

ნახაზის დასახელება

ნახაზის ნომერი

ნახაზის დასახელება



ს/კ 01.18.13.037.232

მრავალბინიანი საცხოვრებელი სახლი

საპროექტო ორგანიზაცია
შ.პ.ს "დიზაინ სტუდიო"

დირექტორი :
კირილე მორჩილაძე

არქიტექტორი:
კირილე მორჩილაძე
ანა წიკლაური
გიორგი შონია
გოჩა ნადირაშვილი

პირობითი აღნიშვნები

EXIT საევაკუაციო გასასვლელი

მისაწვდომობის სვლაგეზი

0.90

მოსატრიალებელი სივრცეები

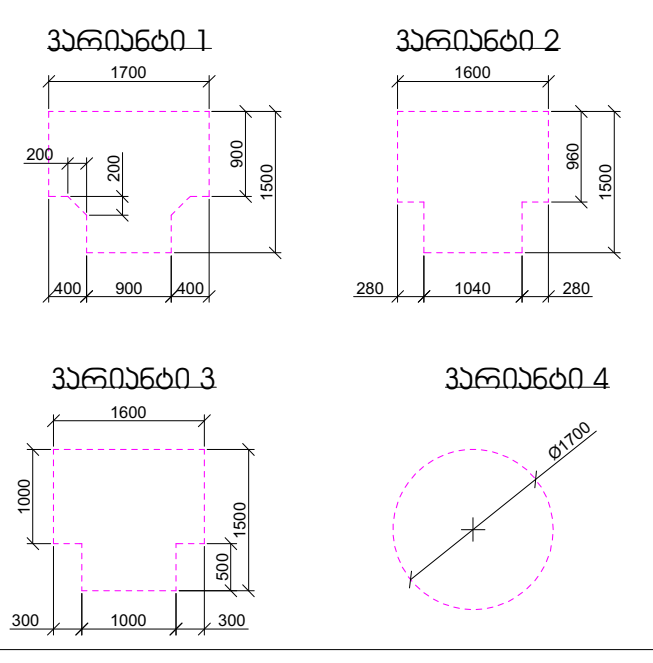

კარის წინ თავისუფალი სივრცე

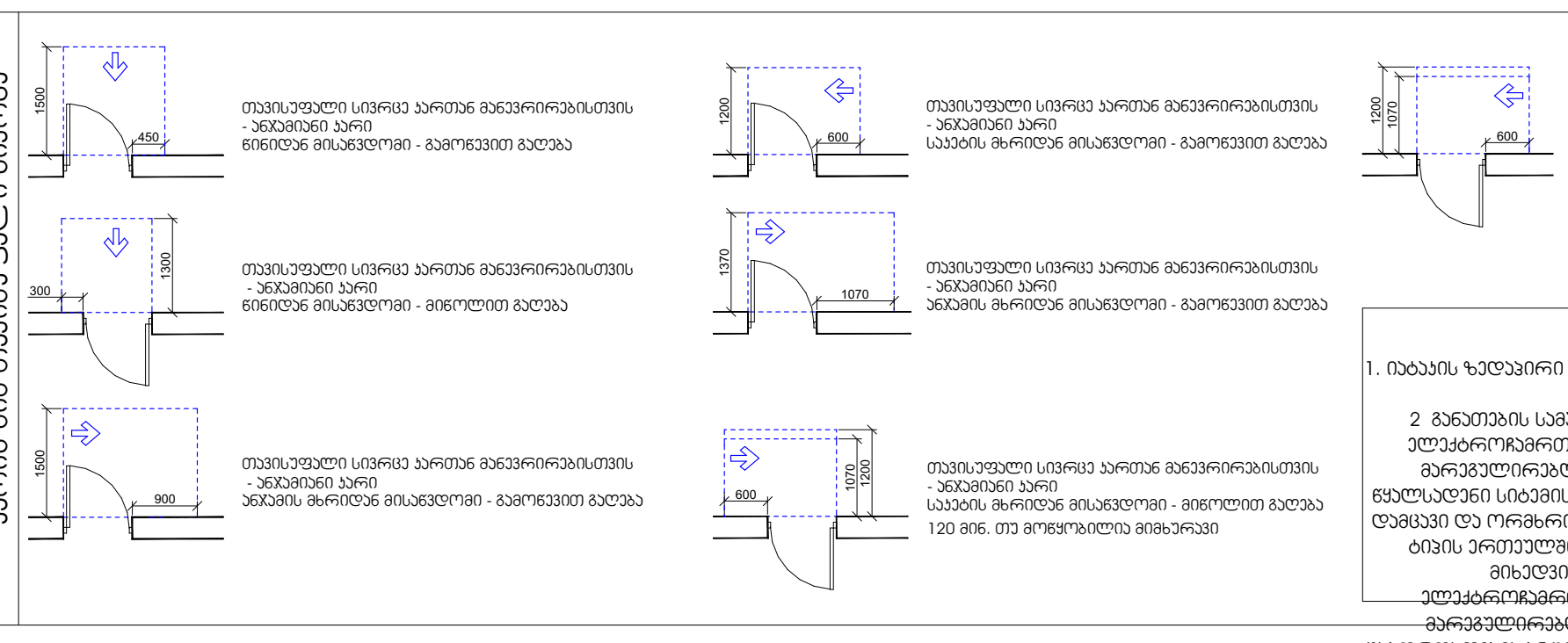

შენიშვნა :

1. იატაკის ზედაპირი მოეწყობა ისე, რომ იქნება მდგრადი, მყარი და არასრიალა
2 განათების სამართავები, ელექტროგამანაწილებლები, ელექტროჩამრთველები და დენსართები ტემპერატურის მარეგულირებლები, მოწყობილობების სამართავები, წყალსადენი სისტემის მოწყობილობების მარეგულირებლები და დამცავი და ორმხრივი საკომუნიკაციო სისტემების მართვები "ა" ტიპის ერთეულში მოეწყობა სტანდარტის 309-ე ქვეთავის მიხედვით 3 სინათლის ჩამრთველები, ელექტროჩამრთველები,დენსართები, ტემპერატურის მარეგულირებლები, ელექტროგამანაწილებლები და უსაფრთხოების ან შიდასაკომუნიკაციო სისტემების სამართავები "ბ" ტიპის ერთეულებში მოეწყობა სტანდარტის 309.2 და 1104.1.1



მისაწვდომობის გეგმა

გეგმა +9.60 ნიშნულზე

მაშტაბი 1:250

ფურცელი

№ 51

აა - 103 - მგ

ש.ר.ת. 01.18.13.037.232	
מדריך מהנדסי מיזוג אוויר	
ובקרת מבנים	
התקנת מערכת מיזוג אוויר	
ומערכת בקרת מבנים	
בבניין מגורים	
ברחוב הרב קוק 1	
בשכונת בית הכרם	
בירושלים	
מפת קומת גג	
מפת קומת גג	
קנה מידה 1:250	
מס' 52	33 - 104 - 88

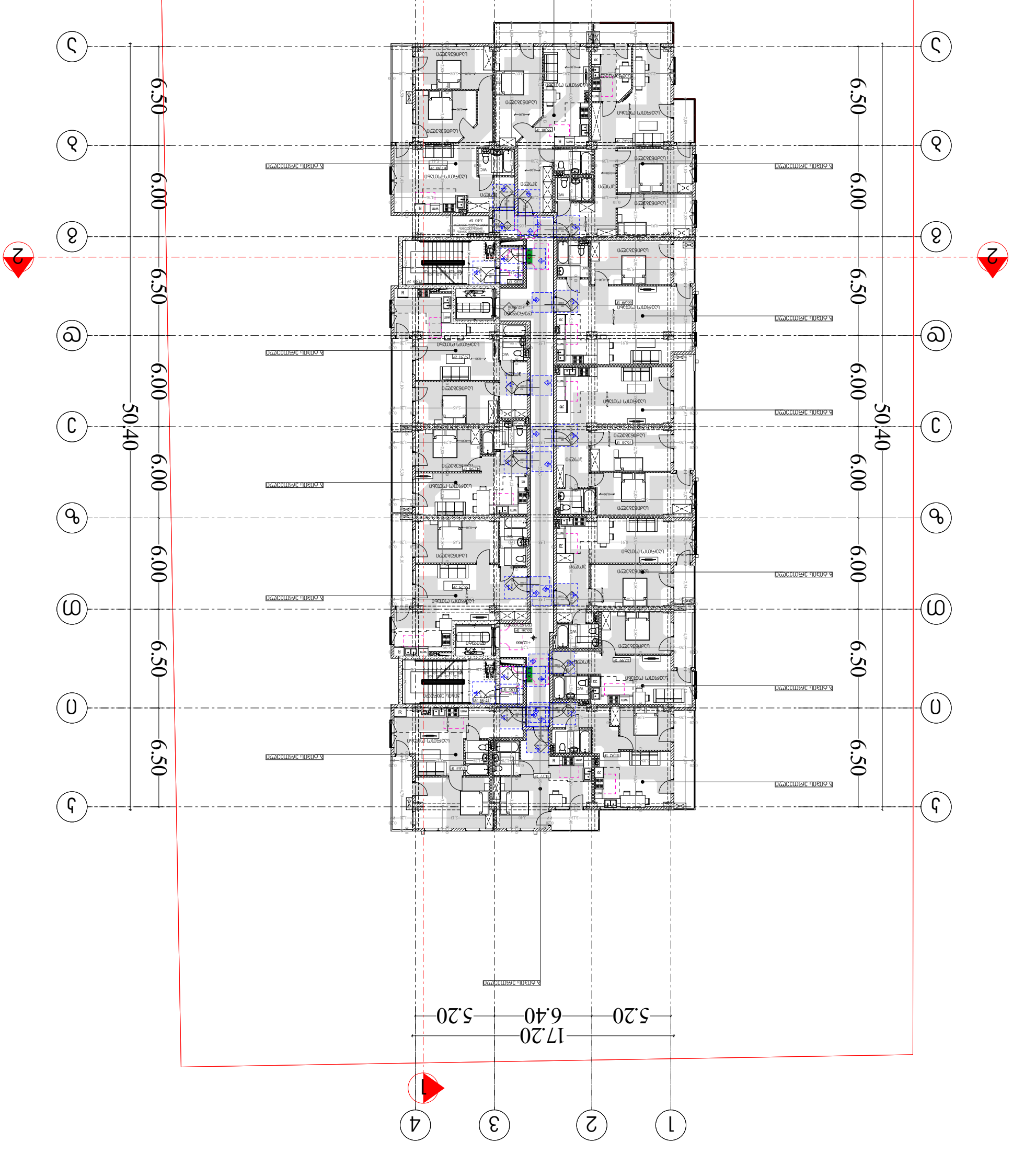

מפת קומת גג	
קנה מידה 1:250	
מס' 52	33 - 104 - 88

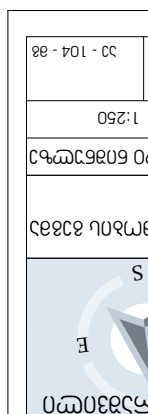

מהנדס מזגנים מוסמך
מ.ר. 12,900 מהנדסים בע"מ
רח' הנביאים 7, ת.ד. 1234, ירושלים
טל' 02-5678901, פקס' 02-5678902
דוא"ל info@mizug-engineers.co.il

הערות:

1. כל המידות בשטח יש לבדוק ולוודא לפני ביצוע העבודה.
2. אין למדוד מתוך התכנית.
3. כל שינוי מהתכנית יש לתאם עם המתכנן.
4. התכנית מבוצעת בקנה מידה 1:100 ו-1:50.
5. כל המידות במטרים אלא אם צוין אחרת.
6. יש לעיין בתכניות האדריכל והקונסטרוקטור לפני תחילת העבודה.
7. כל הפרטים הסטנדרטיים מופיעים בנספח א'.
8. יש להתאים את מיקום הפתחים לתכנית האדריכל.
9. כל הצנרת תבוצע בהתאם לתקן הישראלי.
10. יש להגיש תכניות עדות בסיום העבודה.

מקרא:

- קו חשמל
- קו תקשורת
- קו מים
- קו ביוב
- קו גז
- קו כיבוי אש
- קו מיזוג אוויר
- קו בקרה
- קו אספקת חשמל
- קו תאורה
- קו כוח
- קו הארקה
- קו מגן
- קו פאזה
- קו נייטרל
- קו מתח נמוך
- קו מתח גבוה
- קו מתח עליון
- קו מתח על
- קו מתח נמוך מאוד
- קו מתח נמוך במיוחד
- קו מתח נמוך במיוחד מאוד
- קו מתח נמוך במיוחד מאוד מאוד
- קו מתח נמוך במיוחד מאוד מאוד מאוד
- קו מתח נמוך במיוחד מאוד מאוד מאוד מאוד
- קו מתח נמוך במיוחד מאוד מאוד מאוד מאוד מאוד
- קו מתח נמוך במיוחד מאוד מאוד מאוד מאוד מאוד מאוד
- קו מתח נמוך במיוחד מאוד מאוד מאוד מאוד מאוד מאוד מאוד
- קו מתח נמוך במיוחד מאוד מאוד מאוד מאוד מאוד מאוד מאוד מאוד
- קו מתח נמוך במיוחד מאוד מאוד מאוד מאוד מאוד מאוד מאוד מאוד מאוד
- קו מתח נמוך במיוחד מאוד מאוד מאוד מאוד מאוד מאוד מאוד מאוד מאוד מאוד
- קו מתח נמוך במיוחד מאוד מאוד מאוד מאוד מאוד מאוד מאוד מאוד מאוד מאוד מאוד
- קו מתח נמוך במיוחד מאוד מאוד מאוד מאוד מאוד מאוד מאוד מאוד מאוד מאוד מאוד מאוד
- קו מתח נמוך במיוחד מאוד מאוד מאוד מאוד מאוד מאוד מאוד מאוד מאוד מאוד מאוד מאוד מאוד
- קו מתח נמוך במיוחד מאוד מאוד מאוד מאוד מאוד מאוד מאוד מאוד מאוד מאוד מאוד מאוד מאוד מאוד
- קו מתח נמוך במיוחד מאוד מאוד מאוד מאוד מאוד מאוד מאוד מאוד מאוד מאוד מאוד מאוד מאוד מאוד מאוד
- קו מתח נמוך במיוחד מאוד מאוד מאוד מאוד מאוד מאוד מאוד מאוד מאוד מאוד מאוד מאוד מאוד מאוד מאוד מאוד
- קו מתח נמוך במיוחד מאוד מאוד מאוד מאוד מאוד מאוד מאוד מאוד מאוד מאוד מאוד מאוד מאוד מאוד מאוד מאוד מאוד
- קו מתח נמוך במיוחד מאוד מאוד מאוד מאוד מאוד מאוד מאוד מאוד מאוד מאוד מאוד מאוד מאוד מאוד מאוד מאוד מאוד מאוד
- קו מתח נמוך במיוחד מאוד מאוד מאוד מאוד מאוד מאוד מאוד מאוד מאוד מאוד מאוד מאוד מאוד מאוד מאוד מאוד מאוד מאוד מאוד
- קו מתח נמוך במיוחד מאוד
- קו מתח נמוך במיוחד מאוד
- קו מתח נמוך במיוחד מאוד
- קו מתח נמוך במיוחד מאוד
- קו מתח נמוך במיוחד מאו

ს/ს 01.18.13.037.232	
ობიექტის დასახელება	
ორსართულიანი საცხოვრებელი სახლის მშენებლობა	
ქ. ბათუმში, ზ. ჭავჭავაძის ქუჩის მიმდებარედ ნაკვეთზე საკადასტრო კოდით "05.31.18.013"	
დამკვეთი:	
ქალაქ ბათუმის მერიის ქონების მართვის სააგენტო	
პროექტირების ეტაპი:	
ქალაქ ბათუმის მერიის ქონების მართვის სააგენტოსთან შეთანხმებული ესკიზური პროექტი	
ორსართულიანი საცხოვრებელი სახლის მშენებლობა ქ. ბათუმში, ზ. ჭავჭავაძის ქუჩის მიმდებარედ ნაკვეთზე საკადასტრო კოდით "05.31.18.013"	
ნახაზის დასახელება	
გენერალური გეგმა	
მასშტაბი 1:250	
ფურცლების რაოდენობა	
№ 53	ფურცელი 22 - 105 - 88

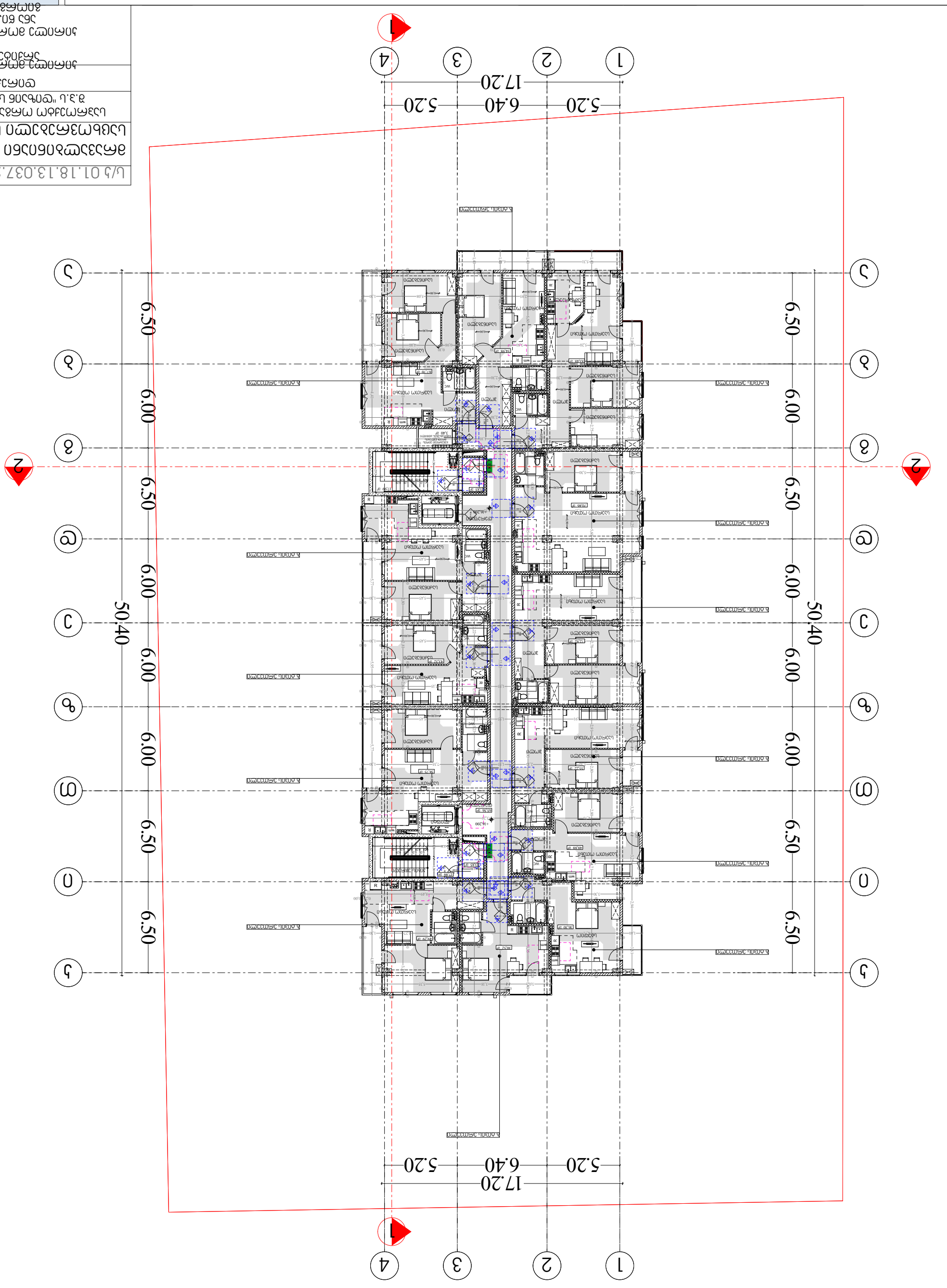

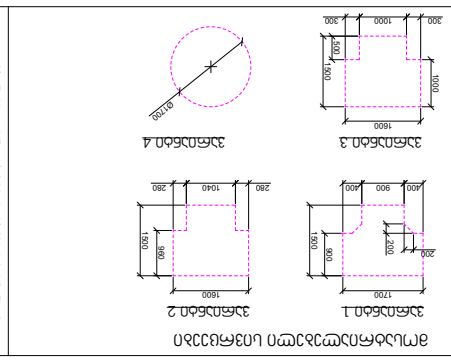

ს/ს 01.18.13.037.232	
ობიექტის დასახელება	
ორსართულიანი საცხოვრებელი სახლის მშენებლობა	
მისამართი: ქ. ბათუმი, "ფიროსმანის" ქუჩის ნაკვეთი N 3	
დამკვეთი:	
ტექნიკური პირობები	
არქიტექტურული ნაწილი	
ფასადის ფერადოვანი გადაწყვეტა	
ინდივიდუალური საცხოვრებელი სახლის ფასადების ფერადოვანი გადაწყვეტა	
ფასადის ფერადოვანი გადაწყვეტა	
ფასადის ფერადოვანი გადაწყვეტა	
ფასადის

ს/ს 01.18.13.037.232	
ობიექტის დასახელება	
ორსართულიანი საცხოვრებელი სახლის პროექტი	
ქალაქი ბათუმი, "ფერიული 3" ს.კ.: 05.08.000.1.13.001	
ნაგებობის დასახელება:	
ნაგებობის ნომერი:	
ნაგებობის ტიპი:	
ნაგებობის კლასი:	
ნაგებობის ფუნქციური დანიშნულება:	
ნაგებობის ფუნქციური ქვეკლასი:	
ნაგებობის ფუნქციური კლასი

ს/ს 01.18.13.037.232	
ობიექტის დასახელება	
ორსართულიანი საცხოვრებელი სახლის მშენებლობა	
ქ.ბათუმი, ზ.ჭავჭავაძის ქუჩა №56-ში მდებარე ნაკვეთზე	
პროექტირების ეტაპი:	
პროექტირების დასაწყისი	
პროექტირების დასასრული	
ტოპოგრაფიული გეგმა	
მასშტაბი 1:250	
ფურცლების რაოდენობა 1	
№56	ქ. ბათუმი - 108 - 33

ავტორი	გიორგი ბერიძე

ს/ნ 01.18.13.037.232	
ობიექტი: ცალკე მდგომი ორსართულიანი საცხოვრებელი სახლის პროექტი	
ქ. ბათუმი, ალ. ყაზბეგის ქუჩა №57	
ნახაზის დასახელება: არქიტექტურული ნაწილი	
ფასადები 1-4	
მასშტაბი 1:100	
თარიღი 29.40 ნოემბერი 2023	
ავტორი	
N: 57	33 - 109 - 38

ფასადები 1-4

ცალკე მდგომი ორსართულიანი საცხოვრებელი სახლის პროექტი

ქ. ბათუმი, ალ. ყაზბეგის ქუჩა №57

ს/ნ 01.18.13.037.232

ობიექტი:	ცალკე მდგომი ორსართულიანი საცხოვრებელი სახლის პროექტი
ნახაზის დასახელება:	არქიტექტურული ნაწილი
	ფასადები 1-4
მასშტაბი	1:100
თარიღი	29.40 ნოემბერი 2023
ავტორი	
N: 57	33 - 109 - 38



EXIT ევაკუაციის გასასვლელი

ბინის ელექტრომოძრავი ჟალუზის ფარდა

0.90

ფანჯრების ტიპები და ზომები

33ᲐᲐ.ᲐᲐ.1	33ᲐᲐ.ᲐᲐ.2	33ᲐᲐ.ᲐᲐ.3
1700	1600	1600
1000	1040	1000
500	900	500
400	280	300
200		
400		

33ᲐᲐ.ᲐᲐ.4

61°00'

ბინის ელექტრომოძრავი ჟალუზის ფარდა

1500	1500	1500
900	900	900
280	280	280
ფანჯრის ტიპი 33ᲐᲐ.ᲐᲐ.1 - 3ᲐᲐ.ᲐᲐ.3	ფანჯრის ტიპი 33ᲐᲐ.ᲐᲐ.2 - 3ᲐᲐ.ᲐᲐ.4	ფანჯრის ტიპი 33ᲐᲐ.ᲐᲐ.3 - 3ᲐᲐ.ᲐᲐ.4

1500	1500	1500
900	900	900
280	280	280
ფანჯრის ტიპი 33ᲐᲐ.ᲐᲐ.1 - 3ᲐᲐ.ᲐᲐ.3	ფანჯრის ტიპი 33ᲐᲐ.ᲐᲐ.2 - 3ᲐᲐ.ᲐᲐ.4	ფანჯრის ტიპი 33ᲐᲐ.ᲐᲐ.3 - 3ᲐᲐ.ᲐᲐ.4

1500	1500	1500
1020	1020	1020
600	600	600
ფანჯრის ტიპი 33ᲐᲐ.ᲐᲐ.1 - 3ᲐᲐ.ᲐᲐ.3	ფანჯრის ტიპი 33ᲐᲐ.ᲐᲐ.2 - 3ᲐᲐ.ᲐᲐ.4	ფანჯრის ტიპი 33ᲐᲐ.ᲐᲐ.3 - 3ᲐᲐ.ᲐᲐ.4

ფანჯრების ტიპები და ზომები

ᲨᲔᲜᲘᲨᲕᲜᲐ :

1. ᲧᲕᲔᲚᲐ ᲤᲐᲜᲯᲠᲘᲡ ᲒᲐᲮᲡᲜᲘᲡ ᲡᲘᲡᲢᲔᲛᲐ ᲣᲜᲓᲐ ᲘᲧᲝᲡ ᲐᲕᲢᲝᲛᲐᲢᲣᲠᲘ ᲓᲐ ᲓᲐᲛᲘᲜᲢᲐᲚᲘ ᲠᲔᲟᲘᲛᲘᲗ ᲛᲣᲨᲐᲝᲑᲓᲔᲡ ᲔᲚᲔᲥᲢᲠᲝᲛᲝᲢᲝᲠᲘᲡ ᲓᲐᲜᲐᲓᲒᲝᲠᲔᲑᲘᲡ ᲨᲔᲛᲗᲮᲕᲔᲕᲐᲨᲘ ᲓᲐᲛᲝᲣᲙᲘᲓᲔᲑᲔᲚᲘ ᲐᲕᲢᲝᲛᲐᲢᲘᲖᲐᲪᲘᲘᲡ ᲡᲘᲡᲢᲔᲛᲐ, ᲠᲐᲪ ᲐᲠ ᲣᲜᲓᲐ ᲘᲧᲝᲡ ᲛᲘᲡᲘ ᲒᲐᲜᲗᲐᲕᲡᲔᲑᲐ ᲓᲐ ᲛᲐᲠᲗᲕᲐ ᲒᲐᲠᲔ ᲩᲐᲠᲗᲕᲘᲡ ᲒᲐᲠᲔᲨᲔ ᲛᲧᲝᲤᲘ ᲡᲐᲒᲐᲜᲒᲐᲨᲝ ᲒᲐᲜᲗᲐᲕᲡ

ს/ნ 01.18.13.037.232	
ობიექტის დასახელება	
ორსართულიანი საცხოვრებელი სახლის მშენებლობა	
მისამართი: ქ. ბათუმი, ზ. ჭავჭავაძის ქუჩა №" 8 "	
დეველოპერი : შპს "ბათუმის ნავსადგურის განვითარების ჯგუფი"	
დეველოპერის ხელმოწერა	
არქიტექტორის ხელმოწერა	
პროექტის დასახელება: ორსართულიანი საცხოვრებელი სახლის მშენებლობა	
ობიექტის მისამართი: ქ. ბათუმი, ზ. ჭავჭავაძის ქუჩა №" 8 "	
ნახაზის დასახელება: გენერალური გეგმა	
მასშტაბი 1:250	
ფურცლის N№ 58	ფურცლების ჯამური რაოდენობა 33 - 110 - 88

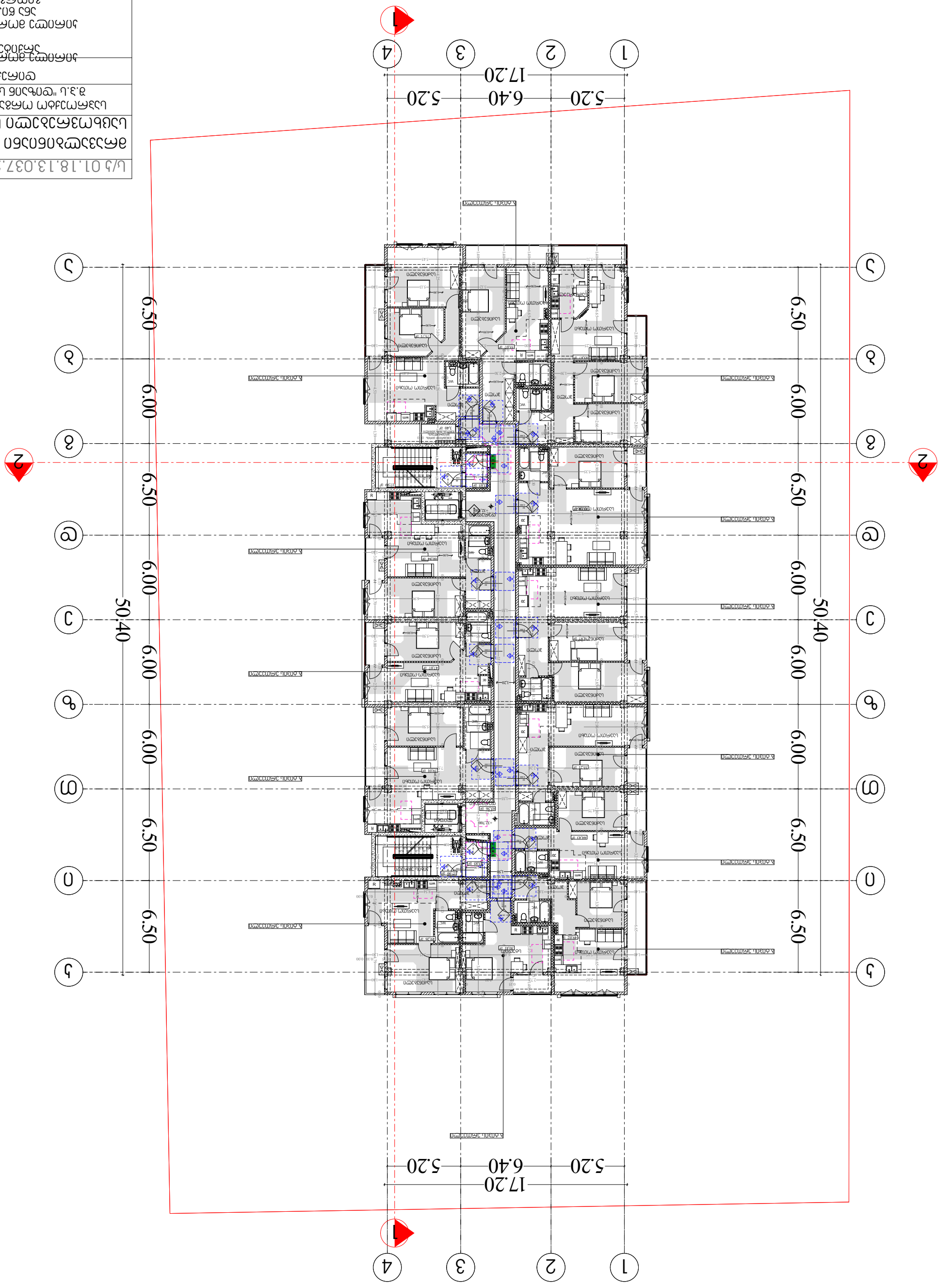

ნახაზის ლეგენდა

EXIT ევაკუაციის გასასვლელი

ბინის ნომერი

0.90

ფანჯრების ტიპები და ზომები

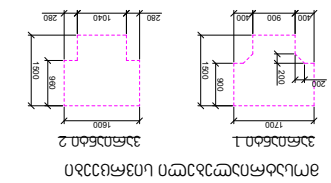

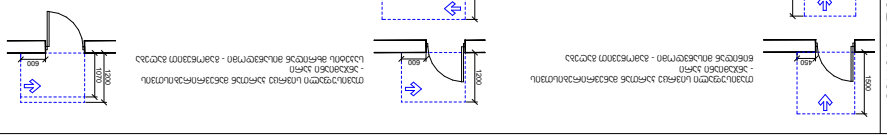
1500
900
1500
1020
1020
600
1000
600
1000
600
1000

ש.ר.ת 01.18.13.037.232	
מדרגות ומבואות משותפות	
בנין מגורים ומשרדים בשלבים	
"מתחם גורדון" ת.ב.ע 3	
שם תכנית :	
קנה מידה בתכנית: 1:250	
קנה מידה בתכנית:	
מאי 2021	
תאריך הדפסה אחרון:	
מהנדס הבניה:	
מתכנן השלד:	
מתכנן:	
מתכנן:	
מתכנן

מס.	תיאור
1 - מס'	
א	פרטים כלליים ורשימת תכניות
3	מפת מדידה ותכנית אבני משען
3 3 3	חתכים חתך א-א חתך ב-ב
עדכון 6.02	פרטי מסגרות ומכסי ברזל פרטי מסגרת ומכסה
0	פרטי מסגרת ומכסה לבורות ביקורת תחנה
2	תכנית סידור ופרטי מסגרת ומכסה לבורות ביקורת פרטי מסגרת ומכסה
1	תכנית סידור ופרטי מסגרת ומכסה לבורות ביקורת ומבנה שאיבה פרטי מסגרת ומכסה

הערות:

1. כל המידות בתכניות אלו הינן במילימטרים אלא אם צוין אחרת.
2. יש לעיין בתכנית זו בשילוב עם כל התכניות הנוספות של הפרויקט.

	ע"פ תקנות התכנון והבניה (סדרי בקשה ורישוי בניה), התשכ"ה-1965
	מפת מדידה ותכנית אבני משען
	רח' הנשיא חיים וייצמן, רמת גן
	מפת מדידה ותכנית אבני משען
	מ.א. "מרכז העיר" ת.ב. 3
	קנה מידה: 1:10
	מספר תכנית: 47#
	גיליון 1 מתוך 1

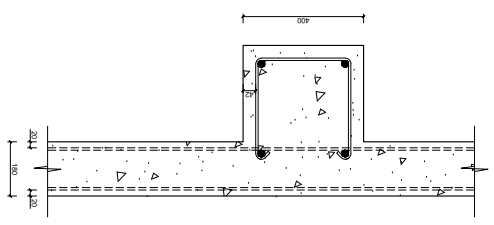

תצ"א של בור ביקורת מבטון יצוק עם מכסה ומסגרת מברזל יצוק דגם כבד 40X40 ס"מ, לתא מדידה ולתא ביקורת לחיבור צנרת ביוב ומים, כולל מילוי חול מהודק סביב התא, לפי הוראות המפקח בשטח.
יחידה 2 יח'

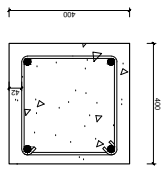

תצ"א של בור ביקורת מבטון יצוק עם מכסה ומסגרת מברזל יצוק דגם כבד 40X40 ס"מ, לתא מדידה ולתא ביקורת לחיבור צנרת ביוב ומים, כולל מילוי חול מהודק סביב התא, לפי הוראות המפקח בשטח.
יחידה 2 יח'

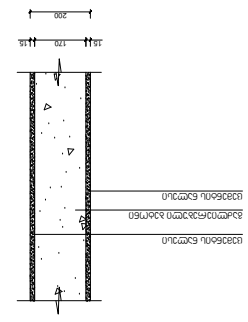

תצ"א של בור ביקורת מבטון יצוק עם מכסה ומסגרת מברזל יצוק דגם כבד 40X40 ס"מ, לתא מדידה ולתא ביקורת לחיבור צנרת ביוב ומים, כולל מילוי חול מהודק סביב התא, לפי הוראות המפקח בשטח.
יחידה 2 יח'

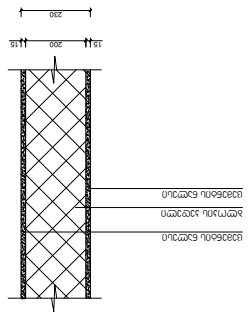

ბ/ნ 01.18.13.037.232

ვარშავის ოლქის ადმინისტრაციული ცენტრის ტერიტორიის ათვისების პროექტი

დანართი ადმინისტრაციული შენობების განთავსების ზონა "ბ"

შემსრულებელი :

ტექნიკური ხელმძღვანელი :

მთავარი არქიტექტორი

ტექნიკური ხელმძღვანელი :

არქიტექტორი

მასშტაბი 1:100	
ფურცლების რაოდენობა	№60
	33 -105

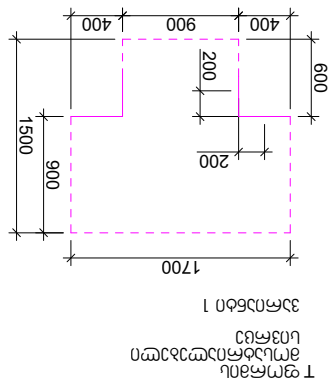

ტუალეტის ოთახის განთავსების სქემა

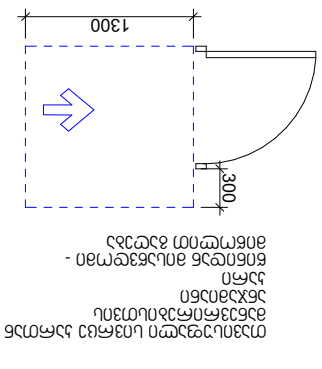

ტუალეტის ოთახის განთავსების სქემა - ინვალიდთა ეტლისათვის

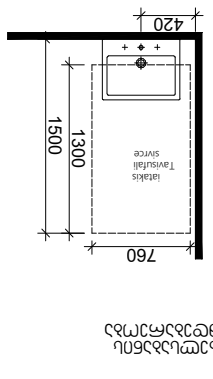

ტუალეტის ოთახის განთავსების სქემა

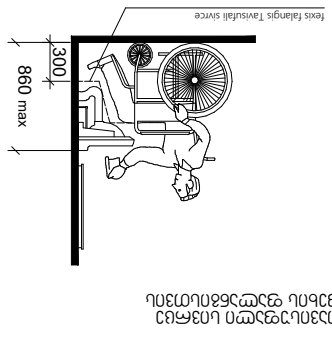

ტუალეტის ოთახში ფეხსაცმლის ჩასაცმელად საჭირო სივრცე

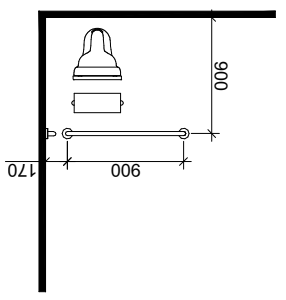

ტუალეტის ოთახის განთავსების სქემა

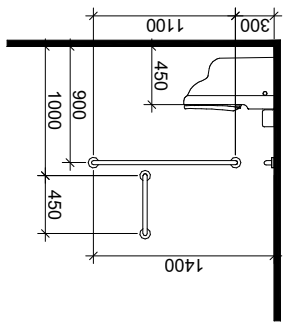

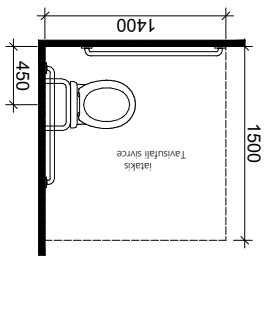

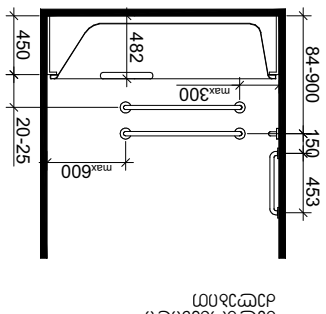

ტუალეტის ოთახის განთავსების სქემა

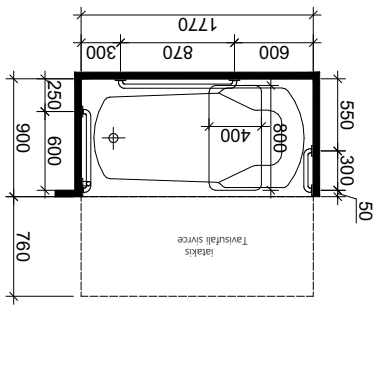

ტუალეტის ოთახის განთავსების სქემა

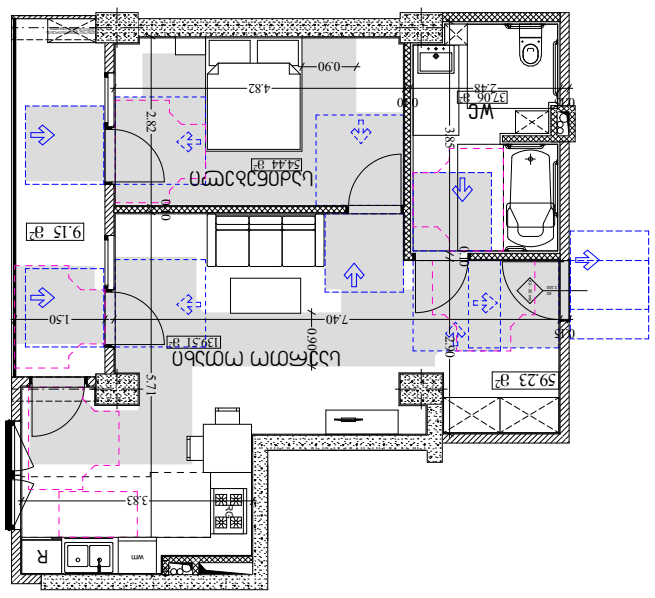

ბინების განთავსების სქემა (№23)

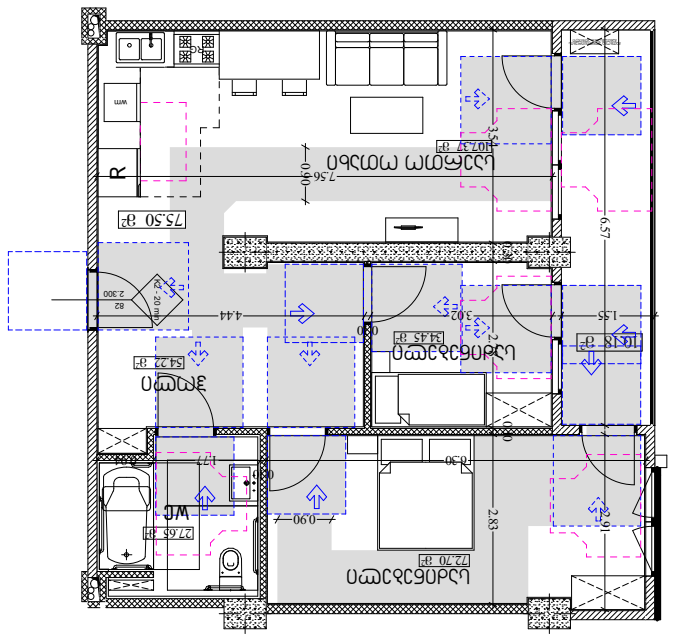

ბინების განთავსების სქემა (№67; 106)

	ע/נ 01.18.13.037.232	
	מספר תיק מידע לבניה שם תוכנית מפרטית מס' 3.נ.ד "מוסדות ציבור בנאות גולדה"	
	שם התוכנית: בקשה להיתר בניה בקשה להיתר בניה :שם שלב בהליך התכנון	60323
	1:50 בקנ"מ	
	מידות בס"מ N61	33 - 105

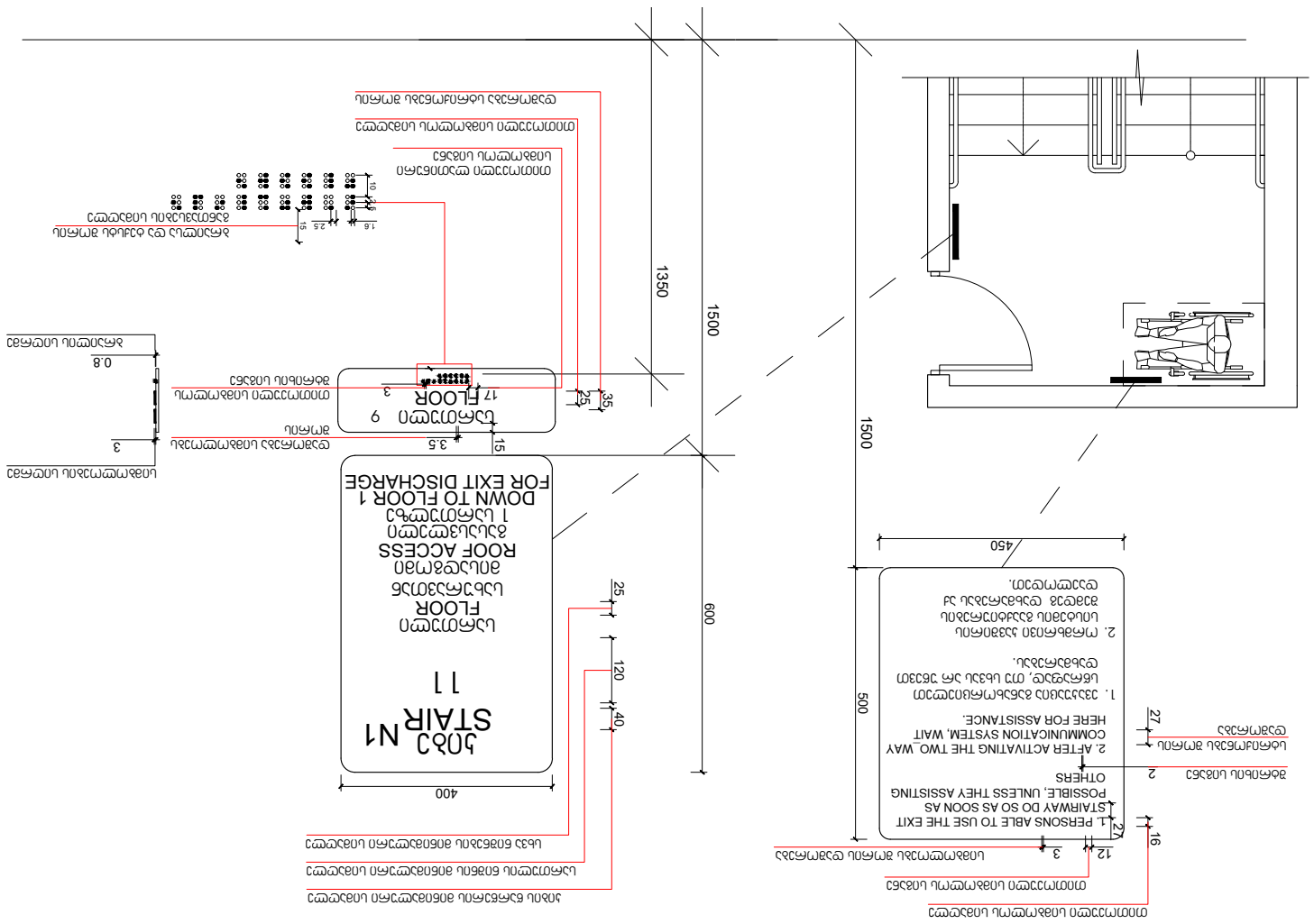

מדרגות ומעלית לשימוש אנשים עם מוגבלות בשטח הציבורי

מדרגות ומעלית לשימוש אנשים עם מוגבלות בשטח הציבורי

מדרגות ומעלית לשימוש אנשים עם מוגבלות בשטח הציבורי

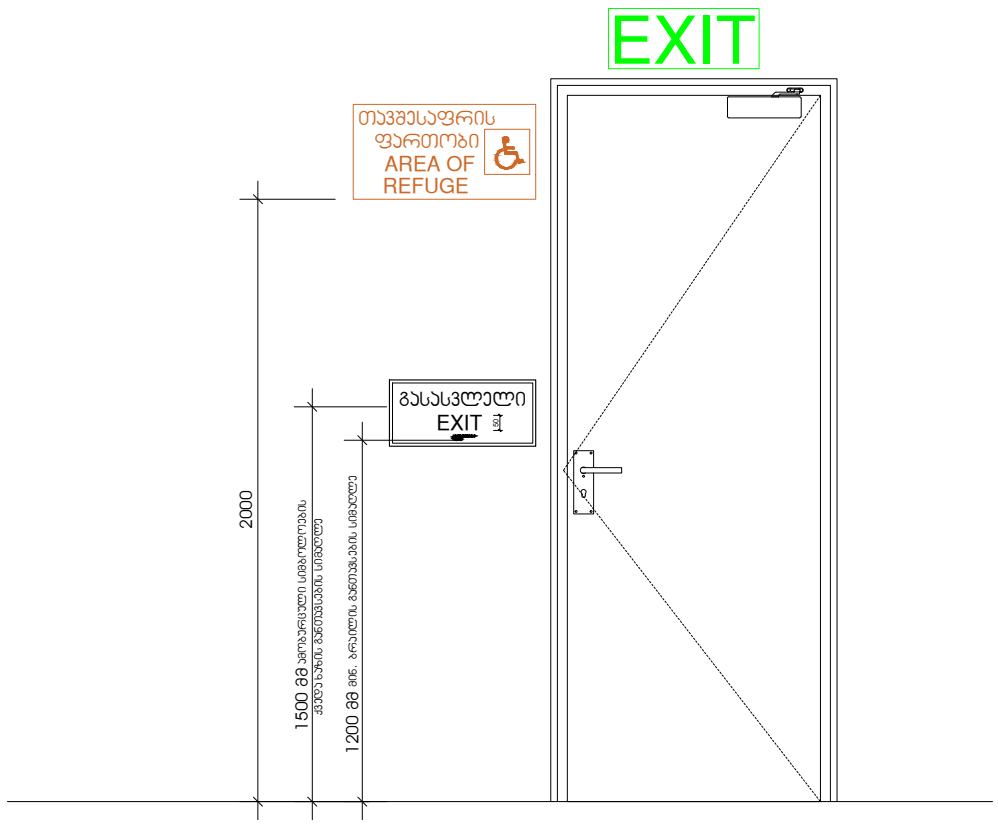

	ს/პ 01.18.13.037.232
	მრავალბინიანი საცხოვრებელი სახლი
	საპროექტო ორგანიზაცია შ.პ.ს "დიზაინ სტუდიო"
	დირექტორი : ჯირილე მორჩილაძე
	არქიტექტორი: ჯირილე მორჩილაძე ანა წიკლაური გიორგი შონია გოჩა ნადირაშვილი
	ნიშები
	მაშტაბი 1:50
	ფურცელი №62
	აე -105

	ש/נ 01.18.13.037.232 פתרון שלטי הכוונה לבניין כוונון ופיתוח מפרט שלטי הכוונה : מספר תכנית כפרסום ראשון : מספר תכנית כפרסום שני :תאריך אישור התכנית כפרסום ראשון בעיתון מועד הפקדת התכנית כפרסום שני בעיתון :תאריך אישור התכנית	
	60x30	
	1:50 גודל המקור	
	עיון במשרדי מס' 63	33 - 105

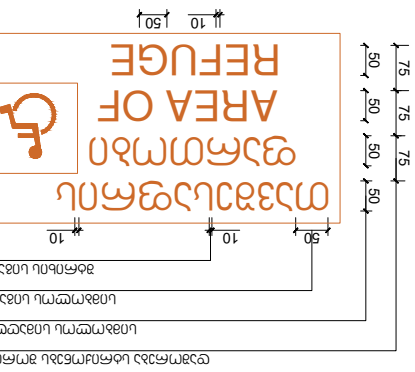

תכנית סכמטית מקום מסומן AREA OF REFUGE

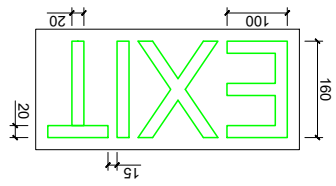

תכנית סכמטית שלט הכוונה לבניין

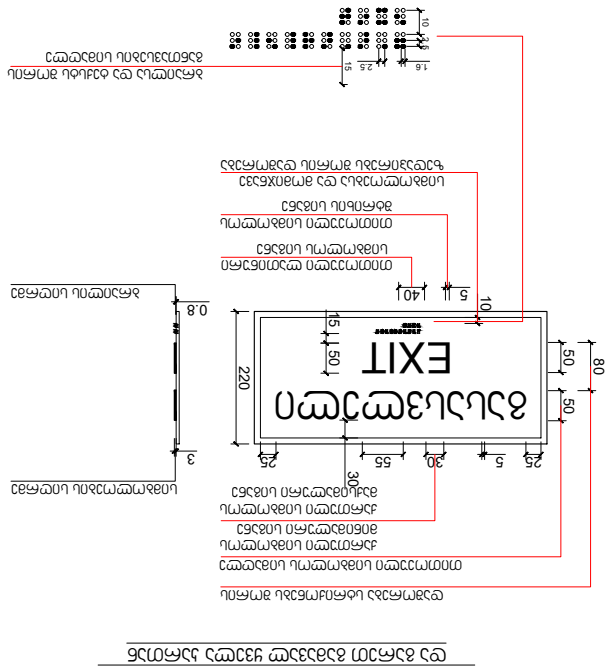
שלט הכוונה לבניין
EXIT
220
80
50
50
15
150
25
55
30
5
25
30
מסגרת אלומיניום בצבע כסף
לוח פלסטיק בצבע לבן עם כתובת בצבע שחור
לוח פלסטיק בצבע שחור עם כתובת בצבע לבן
לוח פלסטיק בצבע שחור
מסגרת אלומיניום בצבע כסף
לוח פלסטיק בצבע שחור עם כתובת בצבע לבן
מסגרת אלומיניום בצבע כסף
40
5
10
0.8
3
מסגרת אלומיניום בצבע כסף
לוח פלסטיק בצבע לבן עם כתובת בצבע שחור
15
25
15
25
10
10
10

ש/נ 01.18.13.037.232	
מספר תיק הבניין ושם הרחוב	
כתובת הנכס: "שדרות ירושלים" 3.ו.ב	
מספר הקומות : שתי קומות	
מספר הקומות בנכס:	60323
:מספר יחידות הדיור	60323
מספר הקומות בנכס:	
מספר יחידות דיור בקומה	
מספר יחידות דיור בבניין סה"כ	
מס' 64	עמוד מתוך
33 - 105	

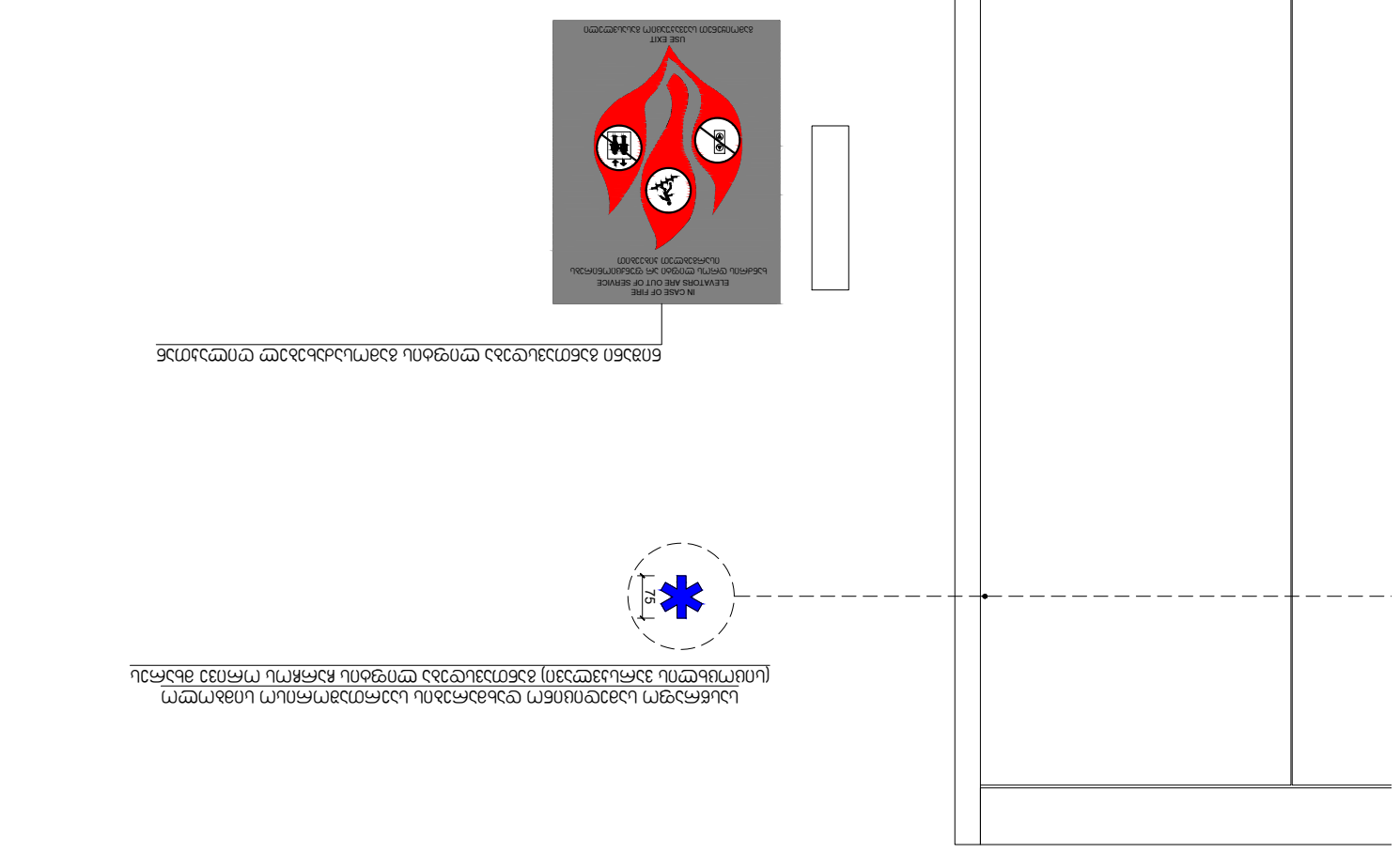

מדרגות נגישות עם מעקות משני צדדיים ומאחזי יד רציפים (ראה פרטים) בהתאם לדרישות מהנדס הרשות המקומית ובהתאם לתקנות הבניה

מפת מדידה עדכנית חתומה ע"י מודד מוסמך

מפת מדידה עדכנית חתומה ע"י מודד מוסמך

מפת מדידה עדכנית חתומה ע"י מודד מוסמך

	ש/נ 01.18.13.037.232	מספר תכנית מתכנן השלד מתכנן השלד: רוזנבלום אדריכלים בע"מ רח' הברזל 3, תל אביב טל': 03-6444555 מתכנן: אדר' יוסי רוזנבלום מתכנן: אדר' יוסי רוזנבלום מתכנן: אדר' יוסי רוזנבלום