შპს “საინჟინრო ნაგებობათა პროექტირების, კვლევის და ექსპერტიზის სამეცნიერო ცენტრი”
LTD “THE SCIENTIFIC CENTER OF ENGINEERING BUILDING DESIGNING RESEARCH AND EXPERTISE”
ტელ: 577588218 599179823; (032) 2227704
E-mail: d.tabatadze@gtu.ge

26.04.2024.2024-152

ვამტკიცებ,
დირექტორი:
_ _ **დემური ტაბატაძე**
/სახელი გვარი/

ექსპერტიზის დასკვნა

დამკვეთის იდენტიფიკაცია: შპს “გეოკონი"

დასკვნის შედგენის საფუძველი: **2024 წლის „25“ აპრილი ხელშეკრულება**

ექსპერტიზის ობიექტი: ქ. თბილისში, დიღმის სასწავლო საცდელი მეურნეობა ნაკვ. 01.72.14.009.687 -ში მრავალფუნქციური კომპლექსის კორექტირებული პროექტის კონსტრუქციული ნაწილი

ექსპერტიზის ამოცანა: ექსპერტიზის ობიექტის – კორექტირებული პროექტის კონსტრუქციული ნაწილის ექსპერტიზა – ნორმატიულ ლიტერატურაში მითითებულ მოთხოვნებთან შესაბამისობის დადგენა

თბილისი
2022 წელი

შემადგენლობა

1. ინსპექტირების შემსრულებელი 3
2. გამოყენებული ნორმატიული დოკუმენტები 3
3. წარმოდგენილი მასალები 3
4. კვლევითი ნაწილი 4
5. დასკვნა 8



ინსპექტირების შემსრულებელი

დემური ტაბატაძე – განათლება უმაღლესი, კვალიფიკაცია: ინჟინერ-მშენებელი, ტექნ. მეცნ. კანდიდატი მშენებლობის დარგში, სამშენებლო მექანიკისა და სეისმომედეგობის კათედრის პროფესორი საქართველოს ტექნიკურ უნივერსიტეტში, საინჟინრო აკადემიიის აკადემიკოსი, მუშაობის სტაჟი – 43 წელი.

გამოყენებული ნორმატიული ლიტერატურა

1. საქართველოს მთავრობის №71 დადგენილება – „საქართველოს ტერიტორიაზე სამშენებლო სფეროს მარეგულირებელი ტექნიკური რეგლამენტები“:
   - ტექნიკური რეგლამენტი – „ბეტონისა და რკინაბეტონის კონსტრუქციები“ (დანართი 1);
   - ტექნიკური რეგლამენტი – „შენობებისა და ნაგებობების ფუძეები“ (დანართი 2);
   - ტექნიკური რეგლამენტი – „სეისმომედეგი მშენებლობა“ (დანართი 3);
   - ტექნიკური რეგლამენტი – „სამშენებლო კლიმატოლოგია“ (დანართი 5).
- СНиП 2.02.01-83 основания зданий и сооружений, 1983 г.;
- Справочник проектировщика. „Основания фундаменты и подземные сооружения“. М. 1985 г;
- СНиП 2.03.01-84* „Бетонные и железобетонные конструкции“. М. 1988 г;
- СНиП II-23-81 „Стальные конструкции. Нормы проектирования“;
- СниП 2.01.07-85 „Нагрузки и воздействия. Нормы проектирования“;
- СниП 3.03.01-87 „Правила производства и приемки работ“;
- СНиП III-4-80 „Техника безопасности строительства“;
- СниП 2.03.11-85 „Зашита строительных конструкции от корозии“;

წარმოდგენილი მასალები

ქ. თბილისში, დიღმის სასწავლო საცდელი მეურნეობა ნაკვ. 01.72.14.009.687 -ში მრავალფუნქციური კომპლექსისპროექტის კორექტირებული კონსტრუქციული ნაწილი

2. პროექტის არქიტექტურული ნაწილი – ელ.ვერსია PDF-ფაილში;

3. ქ. თბილისში, დიღმის სასწავლო საცდელი მეურნეობა ნაკვ. 01.72.14.009.510 -ში მრავალფუნქციური კომპლექსის სამშენებლო ტერიტორიის საინჟინრო-გეოლოგიური კვლევის ანგარიში – ელ.ვერსია PDF-ფაილში
4. ქ. თბილისში, დიღმის სასწავლო საცდელი მეურნეობა ნაკვ. 01.72.14.009.510 -ში მრავალფუნქციური კომპლექსის კორექტირებულიკონსტრუქციული პროექტის, გაანგარიშების შედეგები – ელ.ვერსია PDF-ფაილში;

კვლევითი ნაწილი

შესავალი

ექსპერტის ამოცანას წარმოადგენს:
დამკვეთის მიერ წამოდგენილი ქ. თბილისში, დიღმის სასწავლო საცდელი მეურნეობა ნაკვ. 01.72.14.009.687 მრავალფუნქციური კომპლექსის კორექტირებული კონსტრუქციული პროექტის ნაწილის ექსპერტიზა – ნორმატიულ ლიტერატურაში მითითებულ მოთხოვნებთან შესაბამისობის დადგენა.

კვლევა

ექსპერტიზაზე წარმოდგენილია შპს "გეოკონი" ის კონსტრუქტორის გ. ცომაიას მიერ შესრულებული ქ. თბილისში, დიღმის სასწავლო საცდელი მეურნეობა ნაკვ. 01.72.14.009.687 -ში მრავალფუნქციური კომპლექსის კორექტირებული კონსტრუქციული ნაწილი დამუშავებულია 2023 წელს.

პროექტი წარმოდგენილია PDF-ფაილის ალბომის სახით 90 ფურცელზე კონსტრუქციული მუშა ნახაზები. ნახაზები გრაფიკულად შესრულებულია მაღალ-კვალიფიციურ დონეზე დეტალურად, გამოხაზულია ყველა კონსტრუქციული დეტალის გეგმა, კვანძი, ჭრილი და კვეთი, მათ შორის:
თავფურცელი კ-0.00
ქვაბულის გეგმა პარკინგის საყრდენი კედელი საძირკვლის გეგმა საძირკვლის ფილის ქვედა ზონის არმირების გეგმაX მიმართულებითსაძირკვლის ფილის ქვედა ზონის არმირების გეგმა მიმართულებით საძირკვლის ფილის ზედა ზონის არმირების გეგმაX მიმართულებითსაძირკვლის ფილის ზედა ზონის არმირების გეგმამიმართულებით საძირკვლის ფილის ვერტიკალური არმირება საძირკვლის ფილის არმირების კვეთები სვეტის ამონაშვერი სა-1; სა-2; სა-3; სა-4 სვეტის ამონაშვერი სა-5; სა-6; სა-7; სა-8

+0.000 +4.650 +7.950 +11.250 +14.550 +17.850 +21.150 +24.450 +27.750 +31.050 და +33.550 ნიშნულის მარკირების გეგმა სვეტებისა და დიაფრაგმების ღერძებთან მიბმის გეგმა განშლა 3 ღერძის გასწვრივ განშლა 11 ღერძის გასწვრივ 0,000 ნიშნულის გადახურვის ფილის არმირების გეგმა და არმირების კვეთები, +4.650 <> +21.150 ნიშნულის გადახურვის ფილის არმირების გეგმა და არმირების კვეთები, +24.450 ნიშნულის გადახურვის ფილის არმირებისგეგმა და არმირების კვეთები, +27.750 ნიშნულის გადახურვის ფილის არმირების გეგმა და არმირების კვეთები, +33.550 ნიშნულის გადახურვის ფილის არმირების გეგმა და არმირების კვეთები.

მონოლითური სვეტი ს-1; ს-2სვეტი ს-3; ს-4 ს-5; ს-6 ს-7; ს-8 ს-9; ს-10 ს-11; ს-12 ს-13; ს-14 ს-15; ს-16 ს-17; ს-18 ს-19; ს-20 ს-21; ს-22 ს-23; ს-24 ს-25; ს-26 ს-27; ს-28 ს-29; ს-30 ს-31; ს-32 ს-33; ს-34 ს-35; ს-36. მონოლითური კოჭი კ-1 და კ-2-ის არმირება მონოლითური კედელი მკ-1; მკ-2. მონოლითური დიაფრაგმების უბანი მდუ-1 (ტიპიური სართულის გეგმა) და არმირებების კვეთები. . მონოლითური დიაფრაგმების უბანი მდუ-2 (ტიპიური სართულის გეგმა) და არმირებების კვეთები.

კიბე №1 საყალიბე კვეთი, კიბის მარში კმ-1; კმ-2, კმ-3; კმ-4, კმ-7; კმ-8. სპეციფიკაცია მასალების ამოკრება.

პროექტით გათვალისწინებულია მრავალფუნქციური კომპლექსი იგი წარმოადგენს გეგმაში არასწორი П ფორმის შვიდ, რვცა და ცხრა სართულიან ნაგებობას აგრეთვე გააჩნია სარდაფიც
გარე გაბარიტები- 58.56X 35.4X30.8მ.

სიმაღლე 0,000 ნიშნულიდან +31.050 მ, კონსტრუქციული სიმაღლე 34.25მეტრი.

შენობის დაფუძნება განხორციელდება -4.000 მეტრზე. გეოლოგიური კვლევის გათვალისწინებით შენობის საძირკვლის ფილის ქვეშ განლაგებულია: ქვიშის შემავსებლით 30%-მდე, ტენიანი გრუნტი, მსხვილი და საშუალო ზომის კენჭებით; გრუნტის საანგარიშო მ,ახასიათებლებია:

1 სიმკვრივე r=2,20გ/სმ3

2 შიგა ხახუნის კუთხე j=38გრად.

3 ხვედრითი შეჭიდულობა C=0,02კგძ/სმ2

4 დეფორმაციის მოდული E=400კგძ/სმ2

5 პუასონის კოეფიციენტი μ=0,27

6 პირობითი საანგარიშო წინაღობა Ro= 6,0კგძ/სმ2

გრუნტის წყლის მაღალი დონის გამო, ქვაბულის დამუშავებისას გასატარებელია წყლის დონის დაწევის სამუშაოები (წყალარინება, დრენაში). მიწისქვედა კონსტრუქციებისათვის გამოსაყენებელია სულფატომედეგი ცემენტი და ბეტონი წყალშეუწყვადობის მარკა W-8.

შენობის საძირკველი, საინჟინრო-გეოლოგიური კვლევის ანგარიშში ასახული მონაცემების საფუძველზე მიღებულია მონოლითური რკინაბეტონის ფილა სისქით 80სმ.

შენობის კონსტრუქციული გადაწყვეტისათვის აღებულია საპროექტო ტერიტორიაზე გავრცელებული ზემოქმედების მონაცემები:

- თოვლის ნორმატიული დატვირთვა – 0.50 კპა; (დაპროექტების ნორმები „სამშენებლო კლიმატოლოგია“ – პნ 01.05.08)
- ქარის ნორმატიული ჭარისნული დატვირთვა – 0.48 კპა; (დაპროექტების ნორმები „სამშენებლო კლიმატოლოგია“ – პნ 01.05.08)
- რაიონის, მოედნის და შენობა – ნაგებობის საანგარიშო სეისმურობა – 8 ბალი. (სამშენებლო ნორმები და წესები „სეისმომედეგი მშენებლობა“ – პნ 01.01.09, უგანზომილებო კოეფიციენტი A=0.14)

მშენებარე შენობის მზიდი კონსტრუქციების ზოგადი აღწერა

წინამდებარე პროექტი დამუშავებულია არქიტექტურული ნახაზების საფუძველზე

.

შენობა კონსტრუქციულად გადაწყვეტილია კარკასულ ვარიანტში.

საძირკველი: მონოლითური რკინაბეტონის ფილა სისქით 80 სმ , ბეტონის დამცავი შრე 355მმ, ბეტონის კლასი B-25, არმატურა A500C.

.

საძირკვლის სვეტები: სვეტი- მონოლითონის რკინაბეტონის, განივი კვეთი 50x50 sm. ბეტონის დამცავი შრე 25მმ, ბეტონის კლასი B-25, არმატურა A500C.

სვეტები: სვეტი-1; სვეტი-2; სვეტი-3; მ.ლ. რკინაბეტონის განივი კვეთი 50X0 40X40 სმ. ბეტონის დამცავი შრე 25მმ, ბეტონის კლასი B-25, არმატურა A500C.

კოჭები: გადახურვის ფილის კოჭები 400x500მმ, ბეტონის დამცავი შრე 25მმ, ბეტონის კლასი B-25, არმატურა A500C.
. შენობების დიაფრაგმები და ცოკოლის კედელი 250მმ და 200მმ სისქით, ბეტონის დამცავი შრე 25მმ, ბეტონის კლასი
B-25, არმატურა A500C.

ფილები: გადახურვის ფილები 180მმ სისქით, ბეტონის დამცავი შრე 15მმ, ბეტონის კლასი B-25, არმატურა A500C სვეტებში, რიგელებსა და მონოლითურ ფილებში გამოყენებულია ბეტონი მარკით 25.

რკინა ბეტონის კონსტრუქციებში გრძივი არმატურების დაკავშირება შესრულდეს გადადებით

პანდუსის საყრდენი კედელი: ჩაღრმავება –4.6 მეტრი, ფილა სისქით 70სმ.კედელი კვეთოთ ტრაპეციის ფორმის სიმაღლით 3.5 მეტრი (კვეთი ძირში 70 სმ, ზედაპირზე 30 სმ)

ნაგებობების გარე კედლები, ნაგებობების გარე კედლები, მცირე ზომის ბეტონის ბლოკების წყობისაა. გარე კედლების წყობა დაარმირდეს2Ø8A500C მთელ სიგრძეზე, და სიმაღლის ყოველ 60სმ-ში, არმირება დაკავშირდეს შენობის კარკასზე.
მოცემული პროექტი განიხილება არქიტექტურულ პროექტთან ერთად

სახურავი: ბრტყელი მონოლითური ფილა, ბიტუმრუბეროიდის ბურულით
შენობის კორექტირება გამოწვეულია ლიფტის სამანქანო განყოფილების პარა-მეტრების ცვლილებით, არ შეცვალა საანგარიშო სქემა და დატვირთვები საძირკველზე შენობის რკინაბეტონის ელემენტებში გამოყენებულია არმატურა დიამეტრით, A500c – Ø8 Ø10, Ø12, , Ø16, Ø18, Ø20 Ø22, Ø25, Ø32მმ დიამეტრით. ბეტონი კლასით: ბეტონის მო-მზადებისათვის B7.5, მიწის ქვეშ და შეხებაში მყოფ კონსტრუქციულ ელემენტებში B25W4, ხოლო დანარჩენი კონსტრუქციებისათვის B25.

პროექტის განმარტებითი ბარათის თანახმად: შენობის მზიდი კონსტრუქციების, როგორც ერთიანი სივრცული სისტემის გაანგარიშება მუდმივ და დროებით ვერტიკალურ დატვირთვებზე და აგრეთვე ჰორიზონტალურ სეისმურ ზემოქმედებაზე სასრულ ელემენტთა მეთოდით საანგარიშო კომპლექსი „Лира Сапр 2019“-ის (ლიცენზიის ნომერი №1/7165) საშუალებით.

კომპიუტერული საანგარიშო მოდელის აღწერა:

მთლიანად, შენობის როგორც ერთიანი სივრცული კარკასულ-კავშირებიანი სისტემის გაანგარიშება სასრულ ელემენტთა მეთოდით მუდმივ და დროებით ვერტიკალურ დატვირთვებზე, აგრეთვე ჰორიზონტალურ 8 ბალიან სეისმურ ზემოქმედებასა და ქარის პულსაციურ დატვირთვებზე საანგარიშო მოდელში სტატიკური და დინამიკური დატვირთვები წარმოდგენილია შემდეგი დატვირთვების სახით:
სტატიკური მუდმივი. სტატიკური დროებითი ხანგრძლივი.
სტატიკური დროებითი ხანმოკლე. *(სასარგებლო დატვირთვები)*
ქარის სტატიკური დატვირთვა „X„ მიმართულებით.
ქარის სტატიკური დატვირთვა „ “ მიმართულებით.
შენობის მზიდი ელემენტების ანგარიში შესრულებულია ძალვათა ძირითად და განსაკუთრებულ თანწყობაზე. დინამიური დატვირთვები შეხამების ცხრილში განხილულია როგორც ურთიერთგამომრიცხავი. დინამიური ზემოქმედებისას საანგარიშო მოდელში გათვალისწინებულია რხევის 18 ფორმა.

საექსპერტოდ წარმოდგენილი საანგარიშო მოდელის დაძაბულ-დეფორმირებული მდგომარეობის ანალიზიდან შენობის რხევის პერიოდი მიღებულია 1.25წმ. სეისმური მასების მონაწილეობის ფაქტორი 56.2% შეადგენს.
ანგარიშით მიღებული შედეგები აკმაყოფილებენ ქვეყანაში მოქმედ სამშენებლო და სესმური ნორმების მოთხოვნებს, მაქსიმალური გადაადგილებები და დეფორმაციები დასაშვების ფარგლებშია.

პროექტის კონსტრუქციული ნაწილი შესრულებულია საქართველოში მოქმედი სამშენებლო ნორმებისა და წესების მოთხოვნის გათვალისწინებით.

ცალკეული შენიშვნები ჩვენს მიერ გამოთქმული სამუშაოების მიმართ, ავტორის მიერ მიღებული იქნა და ანგარიშში შეტანილია სათანადო კორექტივები.

კონსტრუქციულ პროექტში მიღებული მზიდი კონსტრუქციების გეომეტრიული პარამეტრები, ბეტონის კლასი და არმირებები შეესაბამება საანგარიშო მოდელის პარამეტრებს. ნახაზები შესრულებულია შესაბამისი სტანდარტების მიხედვით.

ანგარიშით მიღებული შედეგების საფუძველზე შეიძლება გაკეთდეს დასკვნა, რომ ნაგებობა აკმაყოფილებს მდგრადობისა და სიმტკიცის შესაბამისი ნორმატიული დაკუმენტების მოთხოვნებს.

.

დასკვნა

ექსპერტიზაზე წარმოდგენილი: ქ. თბილისში, დიღმის სასწავლო საცდელი მეურნეობა ნაკვ. 01.72.14.009.510 -ში მრავალფუნქციური კომპლექსის კორექტირებული პროექტის კონსტრუქციული ნაწილი შესრულებულია საქართველოში მოქმედი სამშენებლო ნორმებისა და წესების მოთხოვნების გათვალისწინებით. და ეძლევა დადებითი შეფასება.

კვლევის ანგარიში შეადგინა:

ექსპერტი: /დ. ტაბატაძე/

რეკომენდაციები: მკაცრი კონტროლი მშენებლისა და დამკვეთის მიერ შესასრულებელ სამუშაოებზე და ტექნიკურ უსაფრთხოებაზე

მშენებელმა ორგანიზაციამ უზრუნველყოს მონოლითური რკინაბეტონის კონსტრუქციებში ბეტონის ჩაწყობა უწყვეტად;

რკინაბეტონის ელემენტების დაბეტონებისას კონტროლი უნდა გაეწიოს ბეტონის ჩალაგების ტექნოლოგიას, ბეტონის კლასს, ვიბრირებას, დაბეტონების ხარისხს და შრობის პროცესებს თანახმად ГОСТ10180-78; ГОСТ 18105.0-80; ГОСТ 18105.1-80; ГОСТ 18105.2-80;

რკინაბეტონის კონსტრუქციებში გამოყენებულია A500C და A240 არმატურები ГОСТ 5781-82***. შემოწმებული იქნას არმატურის ხარისხი და შედგენილ იქნას შესაბამისი აქტი;

კარკასის ღეროვან ელემენტებში განივი არმირება შესრულდეს შეკრული არმატურის საკიდების მეშვეობით, რომელთა ბოლოები გადაიღუნოს და ჩაანკერდეს კონსტრუქციის ტანში;

ბეტონის ჩაწყობა მოხდეს ვიბრატორების მეშვეობით. ბეტონის დამზადებისას ყურადღება მიექცეს ცემენტის ხარისხს;

მშენებლობის დროს წარმოქმნილი ყველა სახის ცვლილება შეთანხმებულ იქნას პროექტის ავტორებთან;

მშენებლობის გაჩერების შემთხვევაში საჭირო იქნება კონსერვაციის სამუშაოების ჩატარება. 5

პროექტი დამუშავებულია ქვეყანაში მოქმედი ნორმატიული დოკუმენტების: „სეისმომედეგი მშენებლობა“ პნ 01.01-09; „ბეტონისა და რკინაბეტონის კონსტრუქციები“ (03.01-09); „შენობებისა და ნაგებობების ფუძეები“ (პნ 02.01-08); „სამშენებლო კლიმატოლოგია“ (პნ 01.05-08); СНиП 2.01.07.85 "Нагрузки и воздействия"; СНиП 2.03.11-85 "Зашита строительных конструкции от корозии" მოთხოვნების გათვალისწინებით და შესაბამისად.

ქ. თბილისიში, დიღმის სასწავლო საცდელი მეურნეობა ნაკ3.(ს/კ
01.72.14.009.687

მრავალფუნქციური კომპლექსი

კონსტრუქციული პროექტი

(მპ)

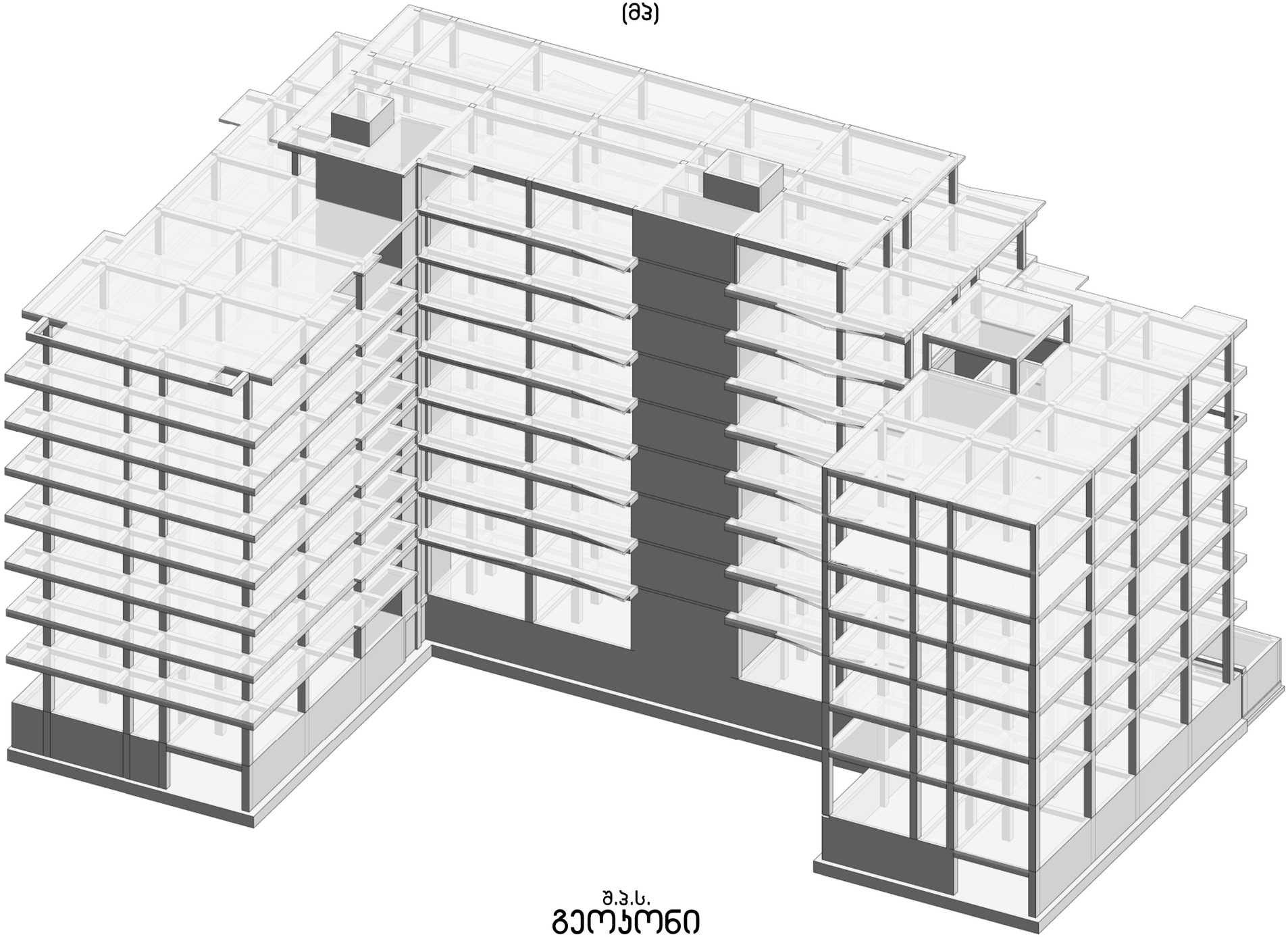

შ.პ.ს.
გეოკონი

თბილისი 2022

№	ნახაზის დასახელება	ნახაზის №
1	თავფურცელი	კ-0.00
2	ქვაბულის გეგმა	კ-0.01
3	პარკინგის საყრდენი კედელი	კ-0.02
4	საძირკვლის გეგმა	კ-1.01
5	საძირკვლის ფილის ქვედა ზონის არმირების გეგმა X მიმართულებით	კ-1.02
6	საძირკვლის ფილის ქვედა ზონის არმირების გეგმა მიმართულებით	კ-1.03
7	საძირკვლის ფილის ზედა ზონის არმირების გეგმა X მიმართულებით	კ-1.04
8	საძირკვლის ფილის ზედა ზონის არმირების გეგმა მიმართულებით	კ-1.05
9	საძირკვლის ფილის ვერტიკალური არმირება	კ-1.06
10	საძირკვლის ფილის არმირების კვეთები	კ-1.07
11	სვეტის ამონაშვერი სა-1; სა-2; სა-3; სა-4	კ-1.08
12	სვეტის ამონაშვერი სა-5; სა-6; სა-7; სა-8	კ-1.09
13	+0.000 ნიშნულის მარკირების გეგმა	კ-2.01
14	+4,650 ნიშნულის მარკირების გეგმა	კ-2.02
15	+7,950 ნიშნულის მარკირების გეგმა	კ-2.03
16	+11,250 ნიშნულის მარკირების გეგმა	კ-2.04
17	+14,550 ნიშნულის მარკირების გეგმა	კ-2.05
18	+17,850 ნიშნულის მარკირების გეგმა	კ-2.06
19	+21,150 ნიშნულის მარკირების გეგმა	კ-2.07
20	+24,450 ნიშნულის მარკირების გეგმა	კ-2.08
21	+27,750 ნიშნულის მარკირების გეგმა	კ-2.09
22	+31.050 ნიშნულის მარკირების გეგმა	კ-2.10
23	+33,550 ნიშნულის მარკირების გეგმა	კ-2.10*
24	სვეტებისა და დიაფრაგმების ღერძებთან მიბმის გეგმა	კ-2.11
25	განშლა 3 ღერძის გასწვრივ	კ-2.12
26	განშლა 11 ღერძის გასწვრივ	კ-2.13
27	განშლა 25 ღერძის გასწვრივ	კ-2.15
28	0,000 ნიშნულის გადახურვის ფილის არმირების გეგმა	კ-2.16
29	0,000 მიშნულის გადახურვის ფილის არმირების კვეთები	კ-2.17
30	+4,650 <> 21,150 ნიშნულის გადახურვის ფილის არმირების გეგმა	კ-2.18
31	+4,650 <> 21,150 მიშნულის გადახურვის ფილის არმირების კვეთები	კ-2.19
32	+24,450 ნიშნულის გადახურვის ფილის არმირების გეგმა	კ-2.20
33	+24,450 ნიშნულის გადახურვის ფილის არმირების კვეთები	კ-2.21
34	+27.750 მიშნულის გადახურვის ფილის არმირების გეგმა	კ-2.22
35	+27.750 მიშნულის გადახურვის ფილის არმირების კვეთები	კ-2.23
36	+31,050 მიშნულის გადახურვის ფილის არმირების გეგმა	კ-2.24
37	+33,550 ნიშნულის გადახურვის ფილის არმირების გეგმა	კ-2.25
38	მონოლითური სვეტი ს-1; ს-2	კ-3.01
39	მონოლითური სვეტი ს-3; ს-4	კ-3.02
40	მონოლითური სვეტი ს-5; ს-6	კ-3.03
41	მონოლითური სვეტი ს-7; ს-8	კ-3.04
42	მონოლითური სვეტი ს-9; ს-10	კ-3.05
43	მონოლითური სვეტი ს-11; ს-12	კ-3.06
44	მონოლითური სვეტი ს-13; ს-14	კ-3.07
45	მონოლითური სვეტი ს-15; ს-16	კ-3.08
46	მონოლითური სვეტი ს-17; ს-18	კ-3.09
47	მონოლითური სვეტი ს-19; ს-20	კ-3.10
48	მონოლითური სვეტი ს-21; ს-22	კ-3.11
49	მონოლითური სვეტი ს-23; ს-24	კ-3.12
50	მონოლითური სვეტი ს-25; ს-26	კ-3.13
51	მონოლითური სვეტი ს-27; ს-28	კ-3.14
52	მონოლითური სვეტი ს-29; ს-30	კ-3.15
	მონოლითური სვეტი ს-31; ს-32	კ-3.16
54	მონოლითური სვეტი ს-33; ს-34	კ-3.17
55	მონოლითური სვეტი ს-35; ს-36	კ-3.18
56	მონოლითური სვეტი ს-37; ს-38	კ-3.19
57	მონოლითური კოჭი კ-1 და კ-2-ის არმირება	კ-3.20
58	მონოლითური კედელი მკ-1; მკ-2	კ-4.01
59	მონოლითური დიაფრაგმების უბანი მდუ-1 (ტიპიური სართულის გეგმა)	კ-4.02
60	მონოლითური დიაფრაგმების უბანი მდუ-1 0.000 ნიშნულზე	კ-4.03
61	მონოლითური დიაფრაგმების უბანი მდუ-1 +5.500 ნიშნულზე	კ-4.04
62	მონოლითური დიაფრაგმების უბანი მდუ-1 ტიპიური სართულის კვეთები	კ-4.05
63	მონოლითური დიაფრაგმების უბანი მდუ-1 +28.500 ნიშნულზე	კ-4.06
64	მონოლითური დიაფრაგმების უბანი მდუ-2 (ტიპიური სართულის გეგმა)	კ-4.07
65	მონოლითური დიაფრაგმების უბანი მდუ-2 0.000 ნიშნულზე	კ-4.08
66	მონოლითური დიაფრაგმების უბანი მდუ-2 +5.500 ნიშნულზე	კ-4.09
67	მონოლითური დიაფრაგმების უბანი მდუ-2 ტიპიური სართულის კვეთები	კ-4.10
68	მონოლითური დიაფრაგმების უბანი მდუ-2 +28.500 ნიშნულზე	კ-4.11
69	მონოლითური დიაფრაგმების უბანი მდუ-3 (ტიპიური სართულის გეგმა)	კ-4.12
70	მონოლითური დიაფრაგმების უბანი მდუ-3 0.000 ნიშნულზე	კ-4.13
71	მონოლითური დიაფრაგმების უბანი მდუ-3 +5.500 ნიშნულზე	კ-4.14
72	მონოლითური დიაფრაგმების უბანი მდუ-3 ტიპიური სართულის კვეთები	კ-4.15
73	მონოლითური დიაფრაგმების უბანი მდუ-3 +28.500 ნიშნულზე	კ-4.16
74	კიბე №1 საყალიბე კვეთი	კ-4.17
75	კიბის მარში კმ-1; კმ-2	კ-4.18
76	კიბის მარში კმ-3; კმ-4	კ-4.19
77	კიბის მარში კმ-5; კმ-6	კ-4.20
78	კიბის მარში კმ-7; კმ-8	კ-4.21
79	კიბე №2 საყალიბე კვეთი	კ-4.22
80	კიბის მარში კმ-1; კმ-2	კ-4.23
81	კიბის მარში კმ-3; კმ-4	კ-4.24
82	კიბის მარში კმ-5; კმ-6	კ-4.25
83	კიბის მარში კმ-7; კმ-8	კ-4.26
84	კიბე №3 საყალიბე კვეთი	კ-4.27
85	კიბის მარში კმ-1; კმ-2	კ-4.28
86	კიბის მარში კმ-3; კმ-4	კ-4.29
87	კიბის მარში კმ-5; კმ-6	კ-4.30
88	კიბის მარში კმ-7; კმ-8	კ-4.31
89	მასალების საერთო ხარჯი	კ-4.32
90	მასალების საერთო ხარჯი	კ-4.33

განმარტებითი ბარათი

ქ. თბილისში, დიღმის სასწავლო საცდელი მეურნეობა ნაკვ. 01.72.14.009.672 -ში მრავალფუნქციური კომპლექსის კონსტრუქციული პროექტი დამუშავებულია შპს “გეოკონის” მიერ საქართველოში მოქმედი სამშენებლო ნორმების გათვალისწინებით.

მრავალფუნქციური კომპლექსი წარმოადგენს ცხრა სართულიან ნაგებობას აგრეთვე გააჩნია სარდაფიც.

შენობების კონსტრუქციული სივრცითი ანგარიშები განხორციელდა საანგარიშო პროგრამის “მონომახ-საპრ”-ის გამოყენებით.

ანგარიშებში გადახურვების დროებითი ნორმატიული დატვირთვები შეადგენს: პარკინგში 500კგ/კვ. მ., საცხოვრებელ ფართებში 150 კგ/კვ. მ., კიბის უჯრედებში და დერეფნებში 500კგ/კვ. მ.

საქართველოს სეისმიურ დარაიონების რუკის თანახმად სამშენებლო უბნის სეიმურობა შეადგენს 8 ბალს.

გეოლოგიური კვლევის გათვალისწინების შენობის საძირკვლის ფილის ქვეშ განაგებულია: ქვიშის შემავსებლით 30%-მდე, ტენიანი გრუნტი, მსხვილი და საშუალო ზომის კენჭებით;

გრუნტის საანგარიშო მ,ახასიათებლებია:

1 სიმკვრივე $\rho=2,20$ გ/სმ^3

2 შიგა ხახუნის კუთხე $\varphi=38$ გრად.

3 ხვედრითი შეჭიდულობა $C=0,02$ კგძ/სმ^2

4 დეფორმაციის მოდული $E=400$ კგძ/სმ^2

5 პუასონის კოეფიციენტი $\mu=0,27$

6 პირობითი საანგარიშო წინაღობა $Ro= 6,0$ კგძ/სმ^2

გრუნტის წყლის მაღალი დონის გამო, ქვაბულის დამუშავებისას გასატარებელია წყლის დონის დაწევის სამუშაოები (წყალარინება, დრენაში). მიწისქვედა კონსტრუქციებისათვის გამოსაყენებელია სულფატომედეგი ცემენტი და ბეტონი წყალშეუწევადობის მარკა W-8.

კომპიუტერული გაანგარიშების შედეგების გათვალისწინებით გადაწყდა შენობის დაფუძნება 80სმ სისქით საძირკვლის ფილაზე, ბეტონის დამცავი შრე 35მმ, ბეტონის კლასი B-25, არმატურა A500C.

შენობების კარკასი - სვეტები 500x500, 400x400, გადახურვის ფილის კოჭები 400x500მმ, ბეტონის დამცავი შრე 25მმ, ბეტონის კლასი B-25, არმატურა A500C.

შენობების დიაფრაგმები და ცოკოლის კედელი 250მმ და 200მმ სისქით, ბეტონის დამცავი შრე 25მმ, ბეტონის კლასი B-25, არმატურა A500C.

გადახურვის ფილები 180მმ სისქით, ბეტონის დამცავი შრე 15მმ, ბეტონის კლასი B-35, არმატურა A500C.

ნაგებობების გარე კედლები, მცირე ზომის ბეტონის ბლოკების წყობისაა. გარე კედლების წყობა დაარმირდეს 2Ø8A500C მთელ სიგრძეზე, და სიმაღლის ყოველ 60სმ-ში, არმირება დაკავშირდეს შენობის კარკასზე.

მოცემული პროექტი განიხილება არქიტექტურულ პროექტთან ერთად

სამონტაჟო გეგმებზე მოცემულია გადახურვის ფილის ზედაპირის ნიშნული, გადახურვის კოჭების ძირის ნიშნულია. სამონტაჟო გეგმაზე მოცემული ქვედა ნიშნულის ვერტიკალური ელემენტების (სვეტების და დიაფრაგმების) მარკირება.

პროექტის ყველა ცვლილება შეთანხმდეს საპროექტო ორგანიზაციასთან

პროექტის კონსტრუქტორი გ. ცომაია

ქვაბულის გეგმა
მ 1:200

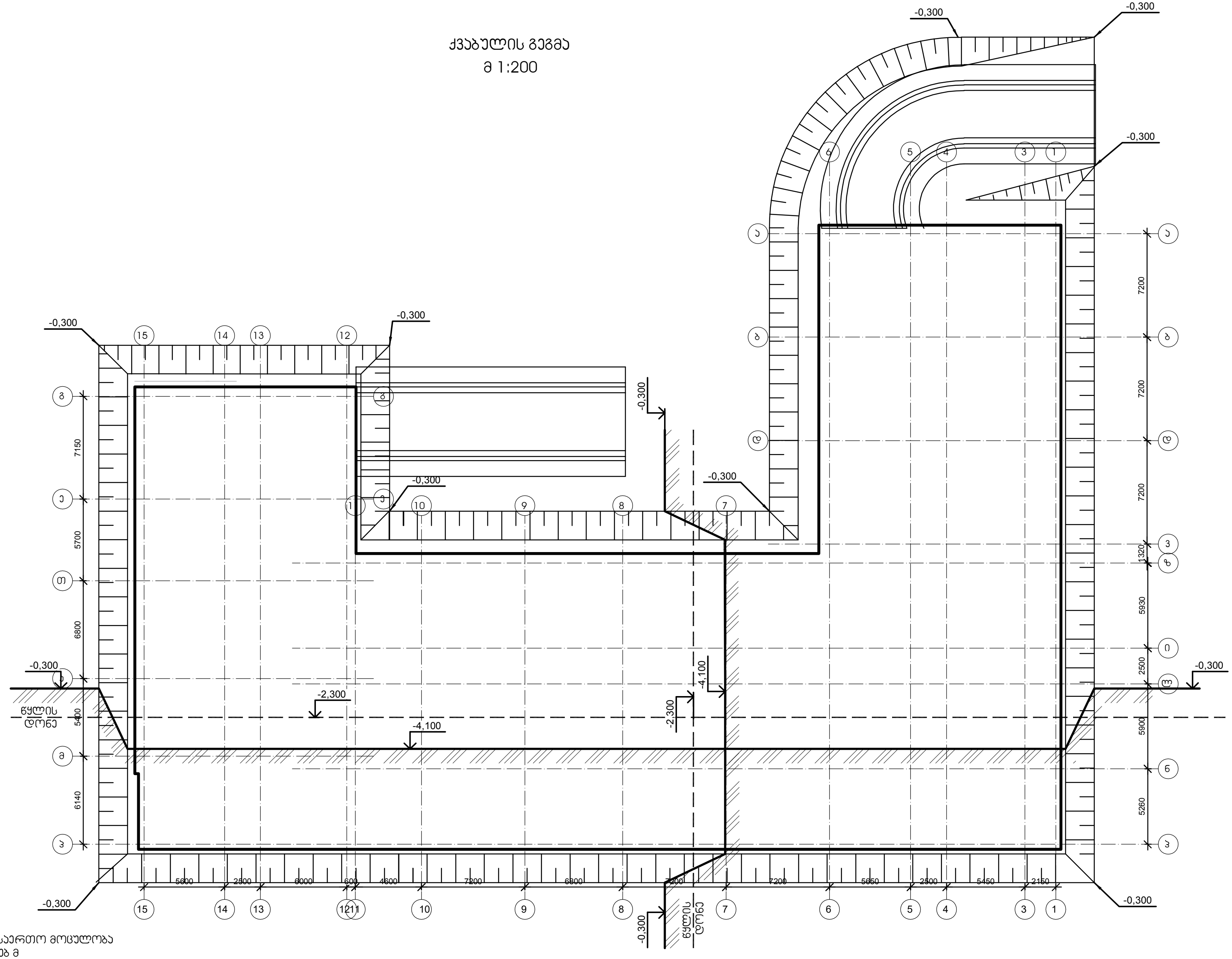

ქვაბულის საერთო მოცულობა
V=11850 კუბ მ

დამკვეთი -	ობიექტი -	კონსტრუქციული პროექტი			
შპს „დილმის ველი", სა 405246149	ქ. თბილისში, დიღმის სასწავლო საცდელი მეურნეობა ნაკვ. 01.72.14.009.672 -ში მრავალფუნქციური კომპლექსი	თარიღი	სტადია	ფურცელი	ფურცლები
		10-12/21	მპ	კ-0.01	

დირექტორი	გ. ცომაია
პრ. მთ. არქ.	
პრ. მთ. ინჟ.	გ. ცომაია
დაამუშავა	ა. ცომაია
შეამოწმა	გ. ცომაია

ნახაზი: ქვაბულის გეგმა

შ.პ.ს. გეოკონი
თბილისი 2022

პანდუსის საყრდენი კედლის კვეთი

მ 1:20

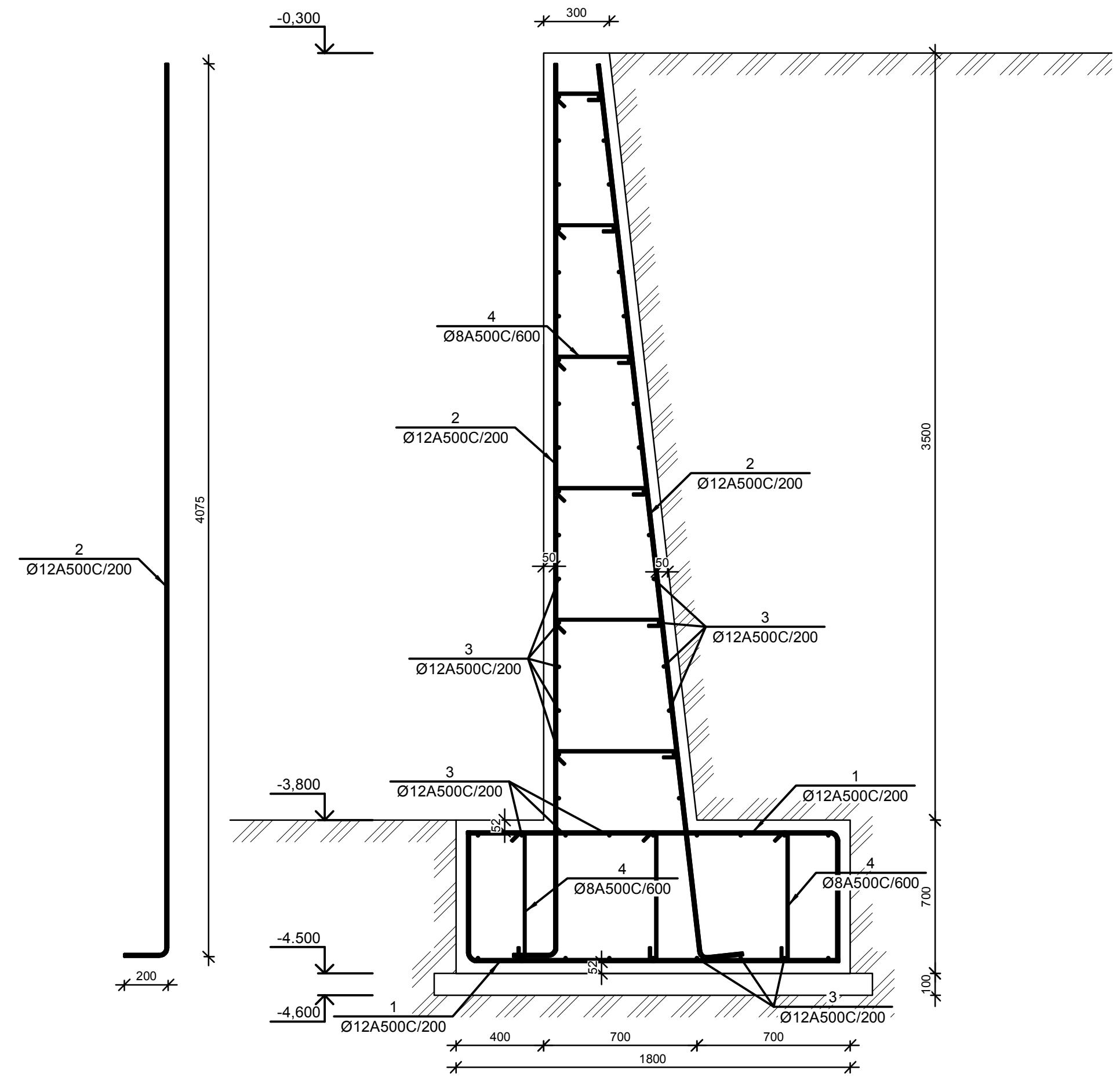

№ პოზ	აღნიშვნა	დასახელება	რაოდ. ელ-ში	წონა, (კგ) ერთის	წონა, (კგ) საერთო	შენიშვნა
პანდუსის საყრდენი კედელი 1 ცალი						
1		Ø 12 *A500C ГОСТ 5781-82 L=* 2300 მმ	380	2.0	776	
2		Ø 12 *A500C ГОСТ 5781-82 L=* 4275 მმ	380	3.8	1442	
3		Ø 12 *A500C ГОСТ 5781-82 L=* 41990 მმ	52	37.3	1938	
4		Ø 8 *A500C ГОСТ 5781-82 L=* 750 მმ	570	0.3	169	
		ბეტონი		B-25	114.38	კუბ მ

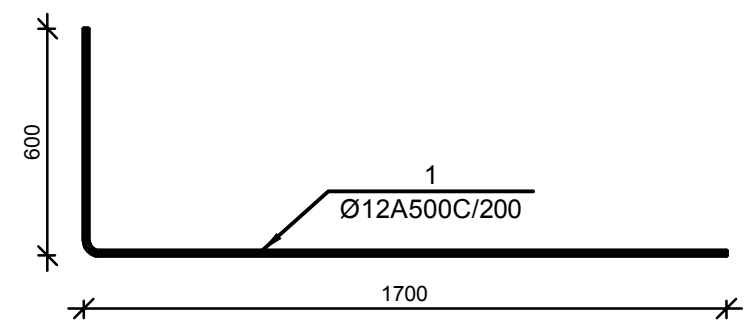

დამკვეთი -
შპს „დიღმის ველი", სა 405246149

ობიექტი -
ქ. თბილისში, დიღმის სასწავლო საცდელი მეურნეობა ნაკვ. 01.72.14.009.672 -ში მრავალფუნქციური კომპლექსი

კონსტრუქციული პროექტი			
დაკვეთა	სტადია	ფურცელი	ფურცლები
10-12/21	მპ	კ-0.02	

დირექტორი	გ. ცომაია
პრ. მთ. არქ.	
პრ. მთ. ინჟ.	გ. ცომაია
დაამუშავა	ა. ცომაია
შეამოწმა	გ. ცომაია

ნახაზი: პანდუსის საყრდენი კედლის კვეთი

შ.პ.ს. გეოკონი

თბილისი 2022

საძირკვლის ფილის ქვედა ზონის არმირების გეგმა X მიმართულება

მ 1:150

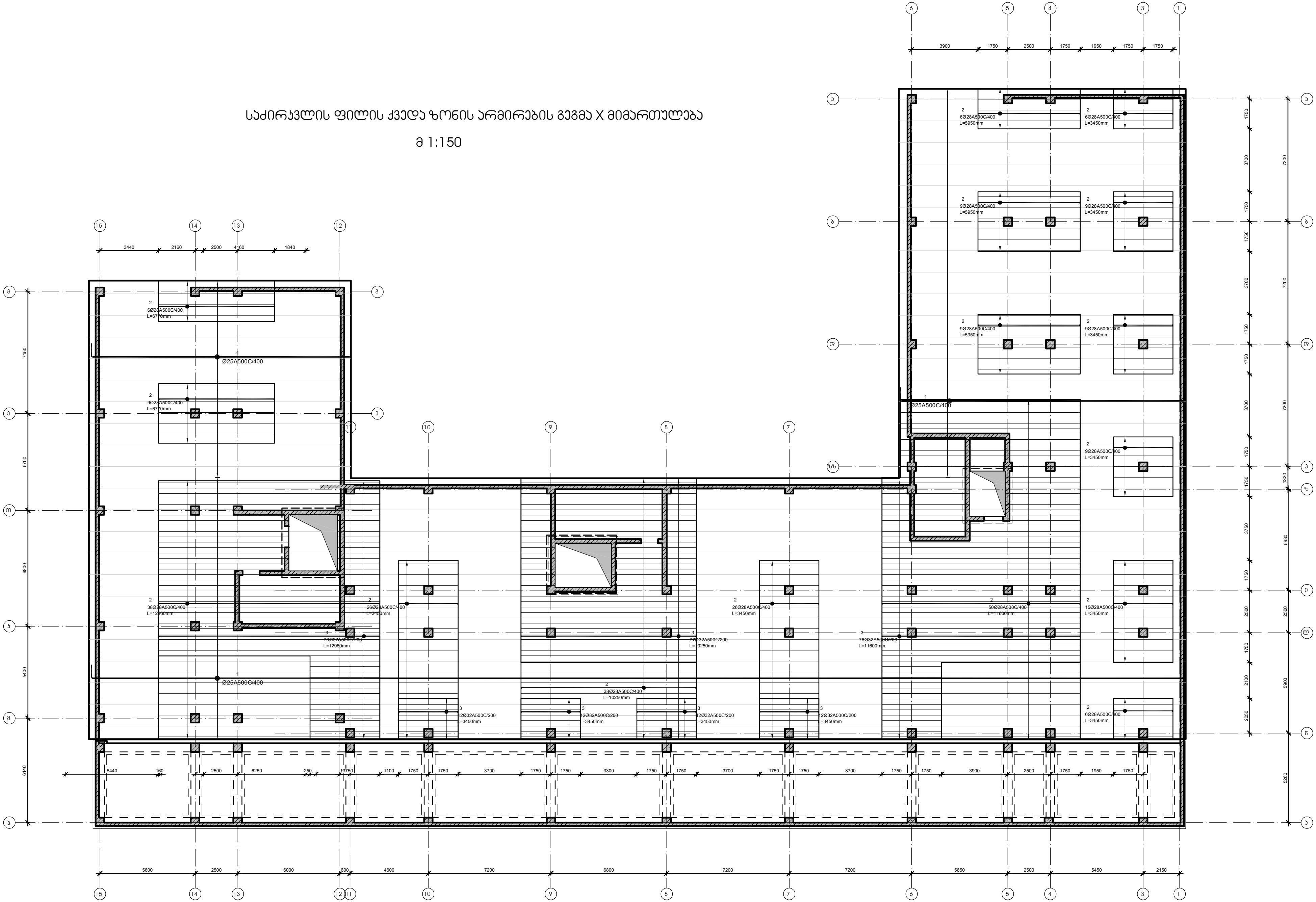

დამკვეთი -	ობიექტი -
შპს „დიღმის ველი", სა 405246149	ქ. თბილისში, დიღმის სასწავლო საცდელი მეურნეობა ნაკ. 01.72.14.009.672 -ში მრავალფუნქციური კომპლექსი

კონსტრუქციული პროექტი

თარიღი	სტადია	ფურცელი	ფურცლები
10-12/21	მპ	კ-1.02	

დირექტორი	გ. ცომაია
პრ. მთ. არქ.	
პრ. მთ. ინჟ.	გ. ცომაია
დამუშავა	ა. ცომაია
შეამოწმა	გ. ცომაია

ნახაზი:
საძირკვლის ფილის ქვედა ზონის არმირების გეგმა X მიმართულება

შ.პ.ს.
გეოკონი
თბილისი 2022

საძირკვლის ფილის ქვედა ზონის არმირების გეგმა Y მიმართულება

მ 1:150

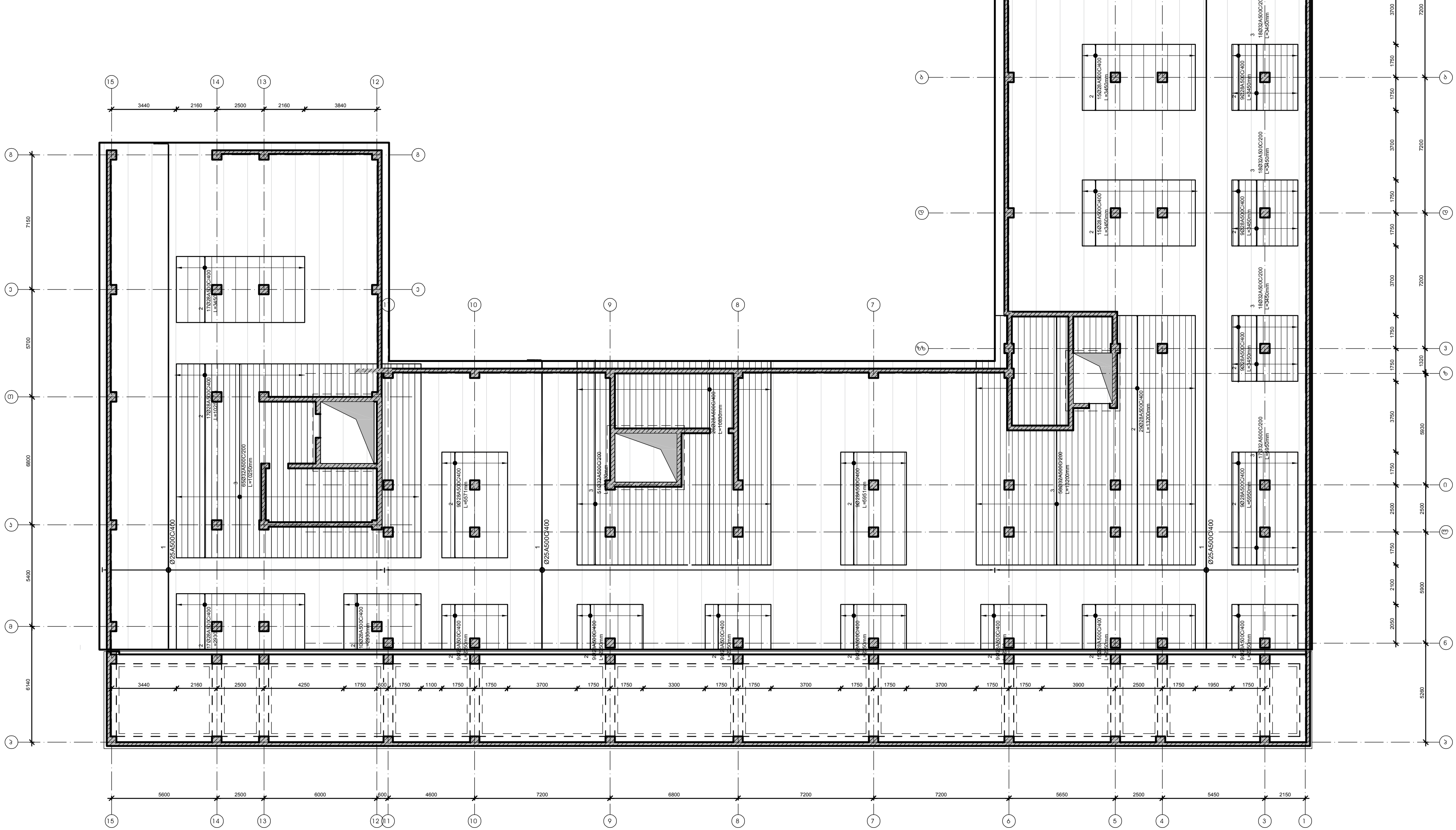

დამკვეთი - შპს „დიღმის ველი", სა 405246149	ობიექტი - ქ. თბილისში, დიღმის სასწავლო საცდელი მეურნეობა ნაკვ. 01.72.14.009.672 -ში მრავალფუნქციური კომპლექსი	კონსტრუქციული პროექტი	დირექტორი: გ. ცომაია	ნახაზი: საძირკვლის ფილის ქვედა ზონის არმირების გეგმა Y მიმართულება	შ.პ.ს. გეოკონი
		თარიღი: 10-12/21; სტადია: მპ; ფურცელი: კ-1.03; ფურცლები:	პრ. მთ. არქ.:		თბილისი 2022
			პრ. მთ. ინჟ.: გ. ცომაია		
			დაამუშავა: ა. ცომაია		
			შეამოწმა: გ. ცომაია		

საძირკვლის ფილის ზედა ზონის არმირების გეგმა X მიმართულება

მ 1:150

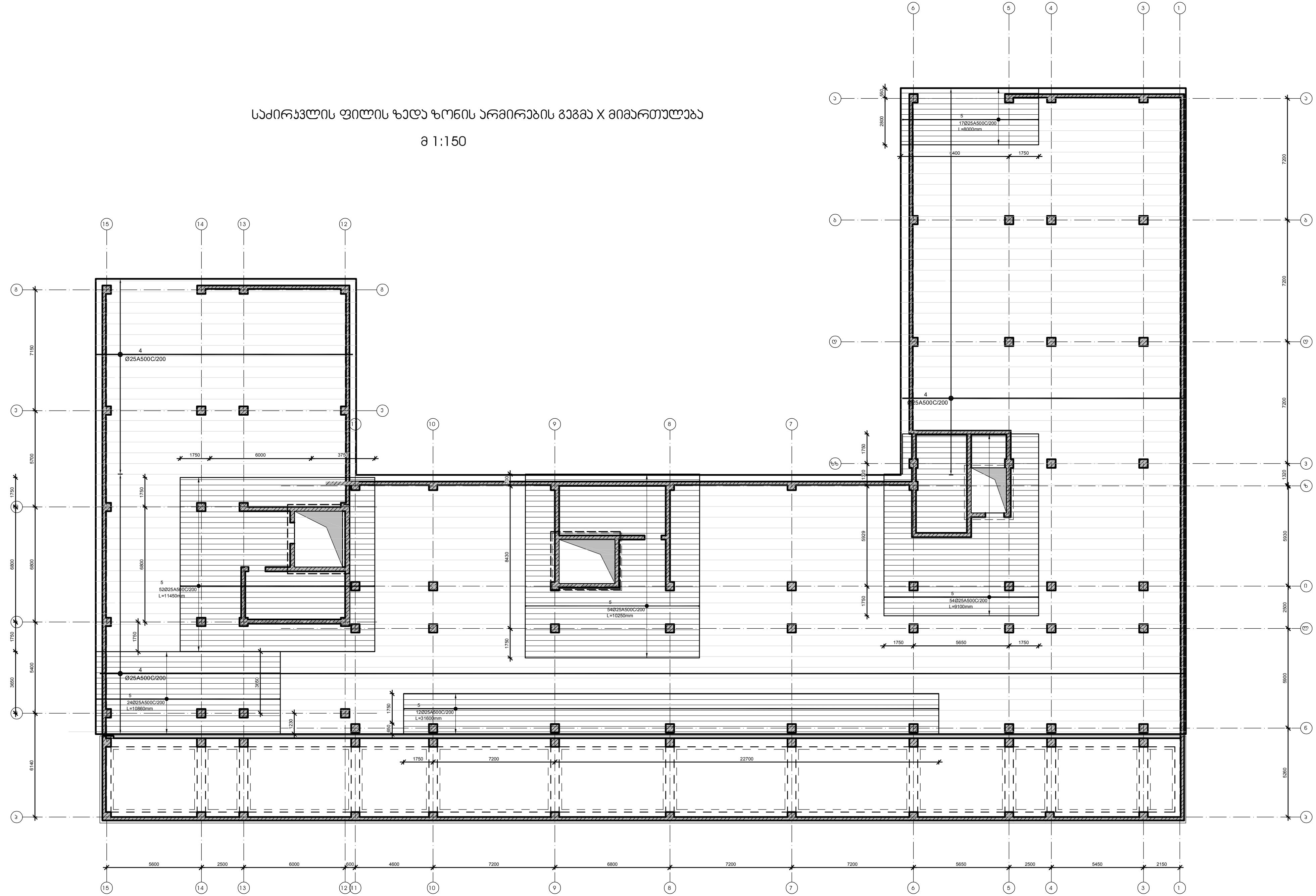

დამკვეთი -

შპს „დილმის ველი", სა 405246149

ობიექტი -

ქ. თბილისში, დიღმის სასწავლო საცდელი მეურნეობა ნაკვ. 01.72.14.009.672 -ში მრავალფუნქციური კომპლექსი

კონსტრუქციული პროექტი

თარიღი	სტადია	ფურცელი	ფურცლები
10-12/21	მპ	კ-1.04	

დირექტორი	გ. ცომაია
პრ. მთ. არქ.	
პრ. მთ. ინჟ.	გ. ცომაია
დაამუშავა	ა. ცომაია
შეამოწმა	გ. ცომაია

ნახაზი:

საძირკვლის ფილის ზედა ზონის არმირების გეგმა X მიმართულება

შ.პ.ს. გეოკონი

თბილისი 2022

საძირკვლის ფილის ზედა ზონის არმირების გეგმა Y მიმართულება

მ 1:150

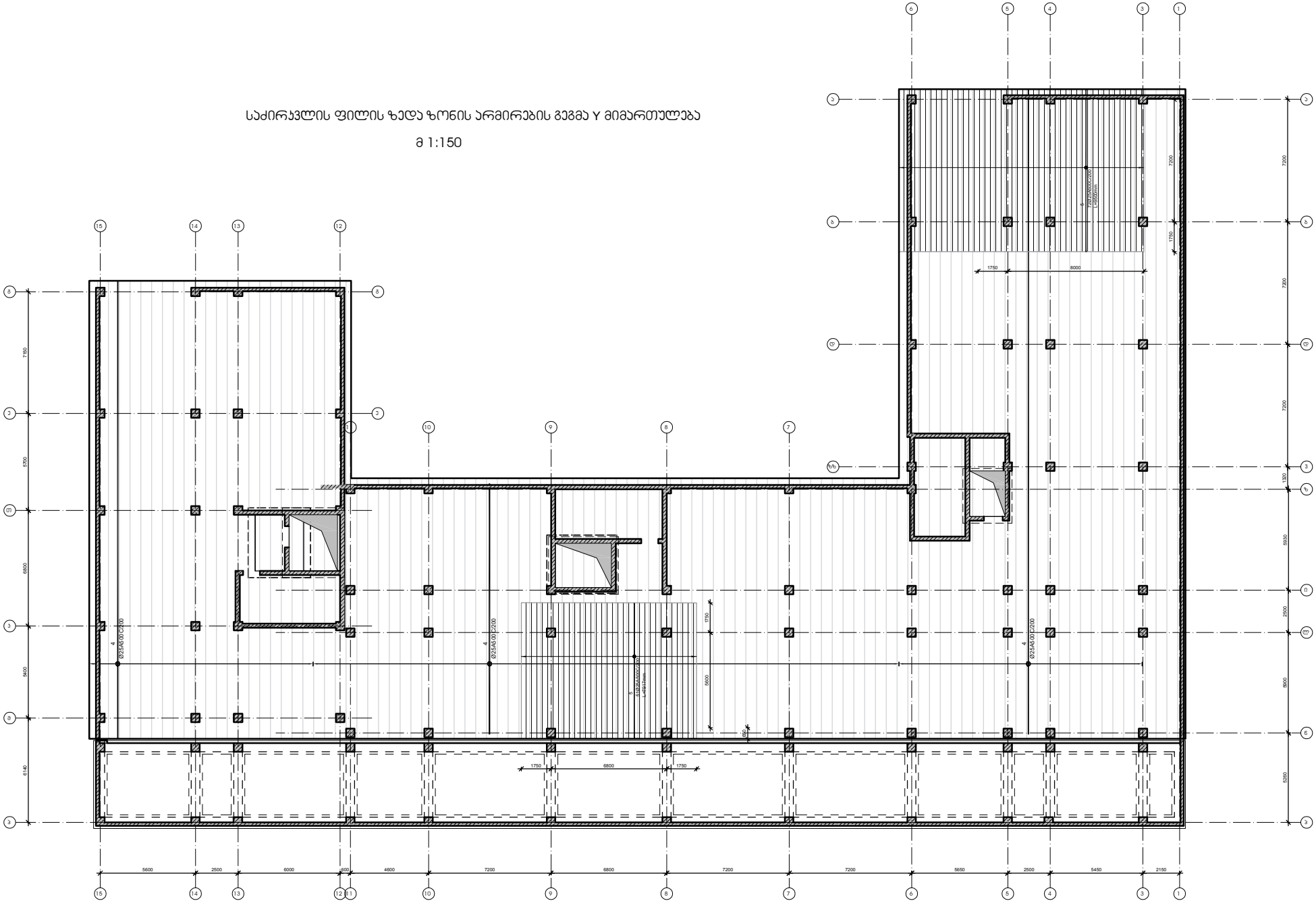

დამკვეთი -	ობიექტი -
შპს „დიღმის ვილი", ს/კ 405246149	ქ. თბილისში, დიღმის სასწავლო საცდელი მეურნეობა ნაკვ. 01.72.14.009.672 -ზე მრავალფუნქციური კომპლექსი

კონსტრუქციული პროექტი			
თარიღი	სტადია	ფორმატი	ფორმები
10-12/21	მპ	A-1.05	

დირექტორი		მ. ცოფაია
პრ. მთ. არქ.		
პრ. მთ. ინჟ.		მ. ცოფაია
დამპროექტ.		ა. ცოფაია
მკაფიოდა		მ. ცოფაია

ნახაზი:
საძირკვლის ფილის ზედა ზონის არმირების გეგმა Y მიმართულება

შ.პ.ს.
გეოპონი
თბილისი 2022

საძირკვლის ფილის ვერტიკალური არმირების გეგმა

მ 1:150

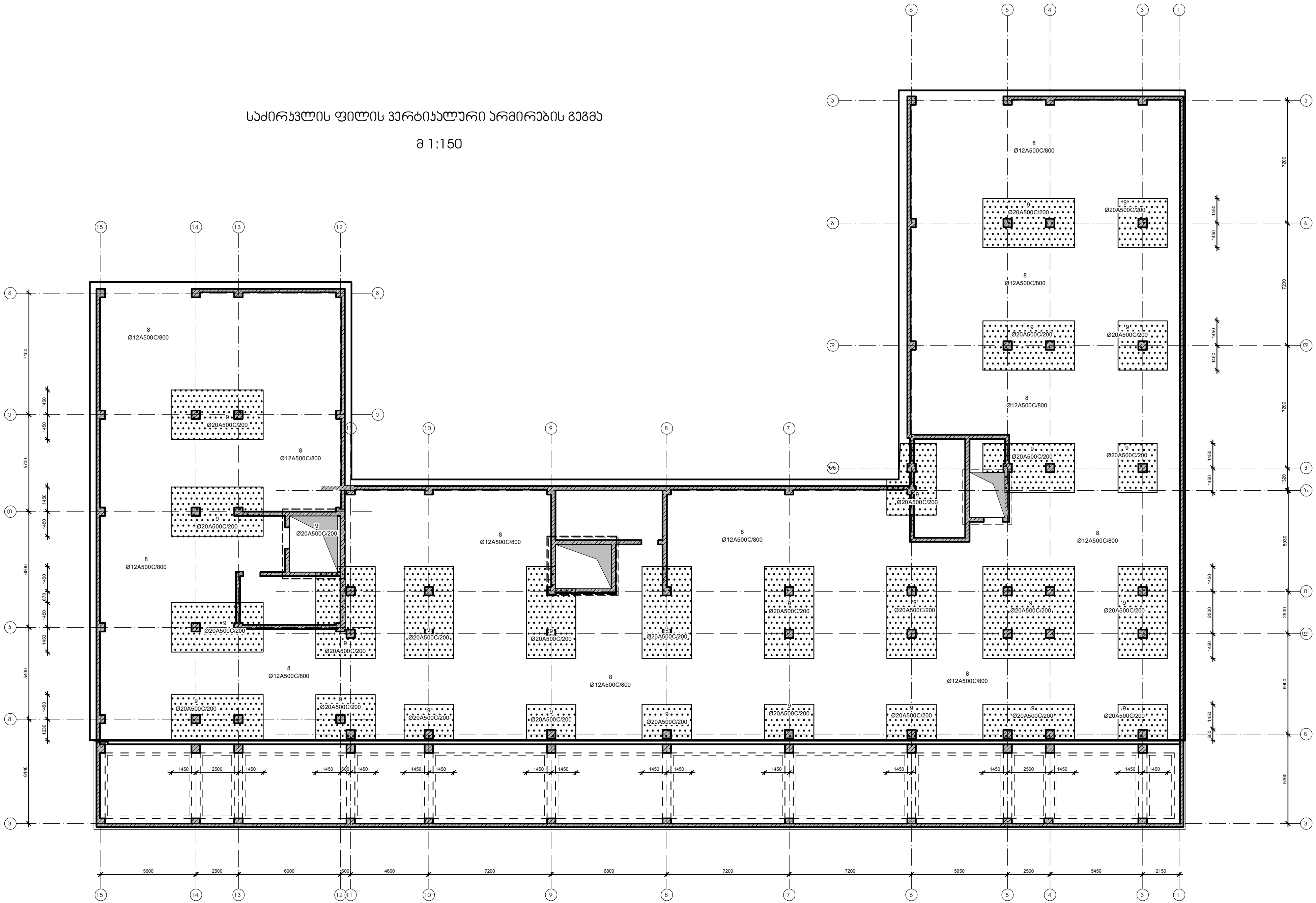

დამკვეთი -
შპს „დიღმის ველი", სა 405246149

ობიექტი -
ქ. თბილისში, დიღმის სასწავლო საცდელი მეურნეობა ნაკ. 01.72.14.009.672 -ში მრავალფუნქციური კომპლექსი

კონსტრუქციული პროექტი			
თარიღი	სტადია	ფურცელი	ფურცლები
10-12/21	მპ	კ-1.06	

დირექტორი	გ. ცომაია
პრ. მთ. არქ.	
პრ. მთ. ინჟ.	გ. ცომაია
დაამუშავა	ა. ცომაია
შეამოწმა	გ. ცომაია

ნახაზი:
საძირკვლის ფილის ვერტიკალური არმირების გეგმა

შ.პ.ს.
გეოკონი
თბილისი 2022

საძირკვლის ფილის არმირების ჯვეთები

მ 1:20

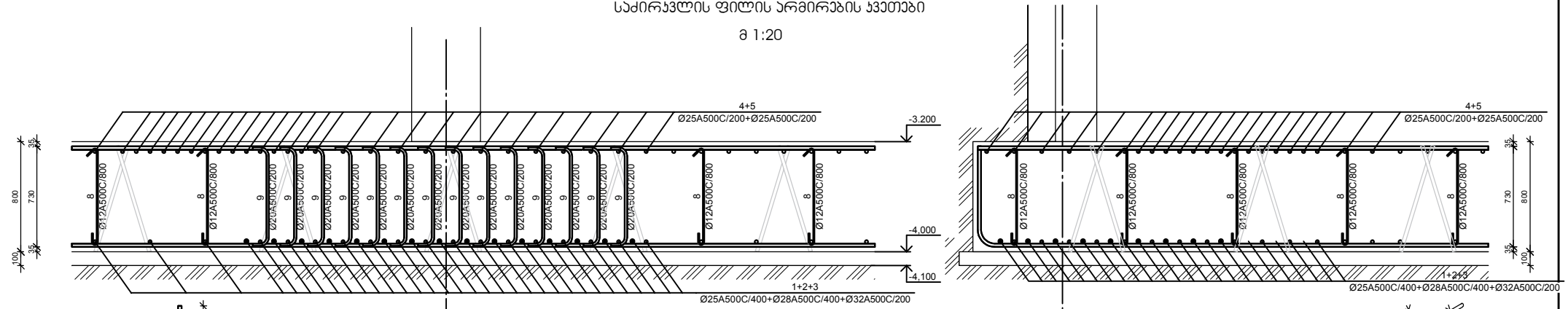

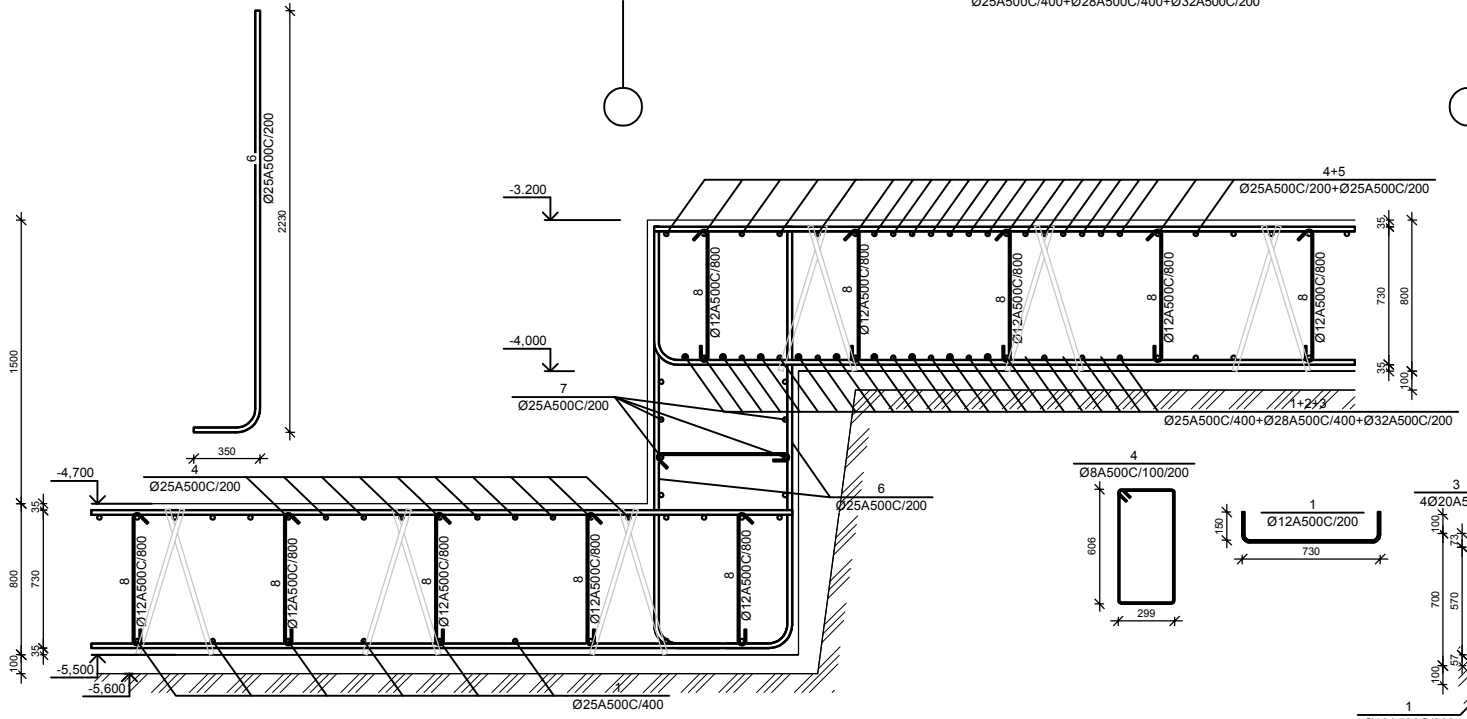

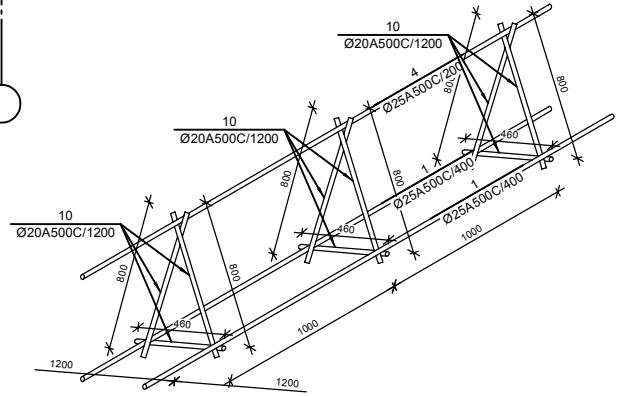

საძირკვლის პოჯე სპ-1

მ 1:20

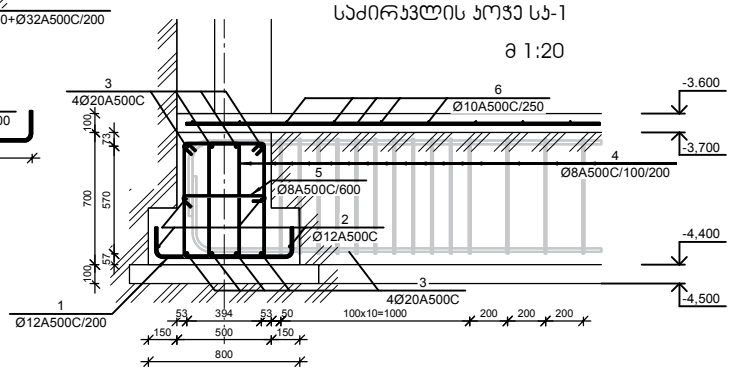

ფილის არმატურის გადაბმის ჯვანძი მ 1:20

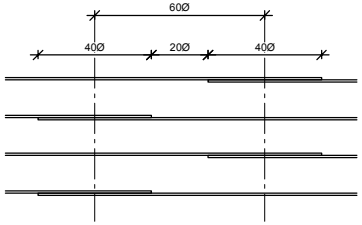

№ პოზ	ესკიზი	დასახელება	რაოდ. ერთ-ში	წონა, (კგ) ერთ.	წონა, (კგ) საერთო	შენიშვნა
		საძირკვლის ფილა 1 ცალი				
1		Ø 25 A500C ГОСТ 5781-82 L= 4316864 მმ	2	16626.0	33252	
2		Ø 28 A500C ГОСТ 5781-82 L= 3916639 მმ	1	18922.1	18922	
3		Ø 32 A500C ГОСТ 5781-82 L= 4736079 მმ	1	29885.3	29885	
4		Ø 25 A500C ГОСТ 5781-82 L= 8578493 მმ	2	33039.3	66079	
5		Ø 25 A500C ГОСТ 5781-82 L= 3749748 მმ	1	14441.8	14442	
6		Ø 25 A500C ГОСТ 5781-82 L= 2580 მმ	457	9.94	4539	
7		Ø 25 A500C ГОСТ 5781-82 L= 51961 მმ	8	200.12	1601	
8		Ø 12 A500C ГОСТ 5781-82 L= 900 მმ	1843	0.80	1472	
9		Ø 20 A500C ГОСТ 5781-82 L= 1050 მმ	7611	2.59	19698	
10		Ø 20 A500C ГОСТ 5781-82 L= 2060 მმ	1265	5.08	6423	
		ბეტონი		B-25	1272.01	კუბ მ

№ პოზ	ესკიზი	დასახელება	რაოდ. ერთ-ში	წონა, (კგ) ერთ.	წონა, (კგ) საერთო	შენიშვნა
		საძირკვლის პოჯე სპ-1 1 ცალი				
1		Ø 12 A500C ГОСТ 5781-82 L= 1030 მმ	1572	0.9	1437	
2		Ø 12 A500C ГОСТ 5781-82 L= 357562 მმ	4	317.3	1269	
3		Ø 20 A500C ГОСТ 5781-82 L= 347346 მმ	6	856.2	5137	
4		Ø 8 A500C ГОСТ 5781-82 L= 1960 მმ	3493	0.8	2700	
5		Ø 8 A500C ГОСТ 5781-82 L= 600 მმ	524	0.2	124	
		ბეტონი		B-25	138.31	კუბ მ
		-3,200 ნიშნულის იატაკის ფილა 1 ცალი				
6		Ø 10 A500C ГОСТ 5781-82 L= 5115708 მმ	1	3152.4	3152	
		ბეტონი		B-25	57.87	კუბ მ

დამკვეთი -

შპს „დიღმის ვილი", ს/კ 405246149

ობიექტი -

ქ. თბილისში, დიღმის სასწავლო საცდელი მეურნეობა ნაკვ. 01.72.14.009.672 -ში მრავალფუნქციური პრობლექსი

კონსტრუქციული პროექტი			
თარიღი	სტადია	ფორმატი	ფორმულარი
10-12/21	მშ	ა-1.07	

დირექტორი		გ. ცოფაია
პრ. მთ. არქ.		
პრ. მთ. ინჟ.		გ. ცოფაია
დაამუშავა		ა. ცოფაია
გააცოფა		გ. ცოფაია

ნახაზი:

საძირკვლის ფილის არმირების ჯვეთები

შ.პ.ს. გეოპროექტი

თბილისი 2022

სვეტის ამონაშვერი სა-1
მ 1:25

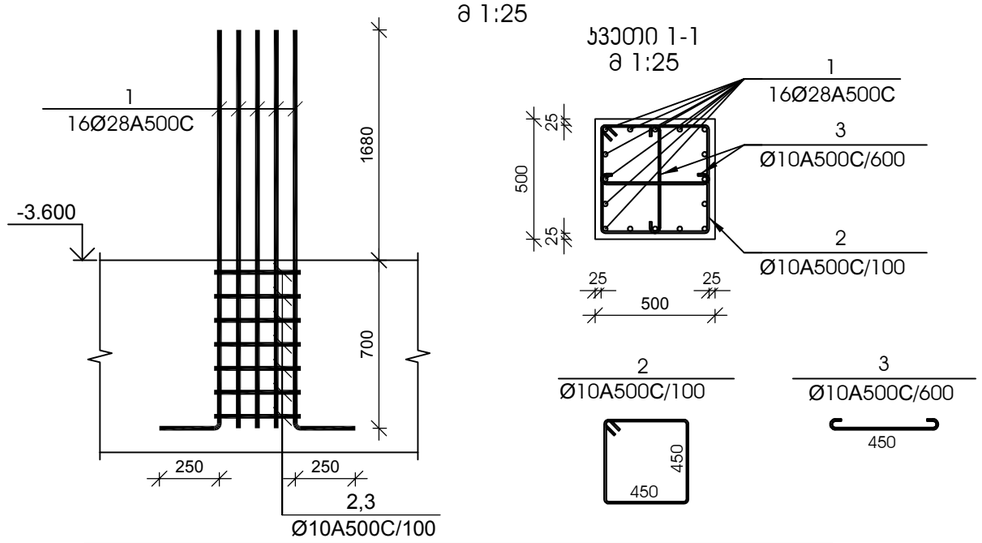

სვეთი 1-1
მ 1:25

№ პოზ	აღნიშვნა	დასახელება				რაოდ. ელ-ში	წონა, (კგ) ერთის	წონა, (კგ) საერთო	შენიშვნა
სვეტის ამონაშვერი სა-1 6 ცალი									
1		Ø 28	A500C	L= 2630	მმ	16	12.71	203	
2		Ø 10	A500C	L= 1950	მმ	7	1.20	8	
3		Ø 10	A500C	L= 610	მმ	4	0.38	2	
				ბეტონი			B-25		კუბ. მ

სვეტის ამონაშვერი სა-2
მ 1:25

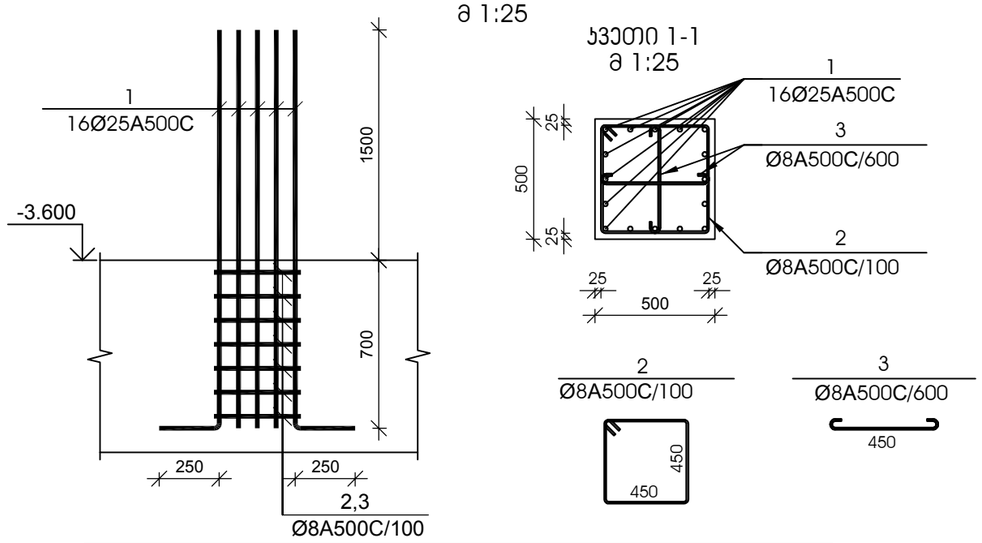

სვეთი 1-1
მ 1:25

№ პოზ	აღნიშვნა	დასახელება				რაოდ. ელ-ში	წონა, (კგ) ერთის	წონა, (კგ) საერთო	შენიშვნა
სვეტის ამონაშვერი სა-2 16 ცალი									
1		Ø 25	A500C	L= 2450	მმ	16	9.44	151	
2		Ø 8	A500C	L= 1950	მმ	7	0.77	5	
3		Ø 8	A500C	L= 610	მმ	4	0.24	1	
				ბეტონი			B-25		კუბ. მ

სვეტის ამონაშვერი სა-3
მ 1:25

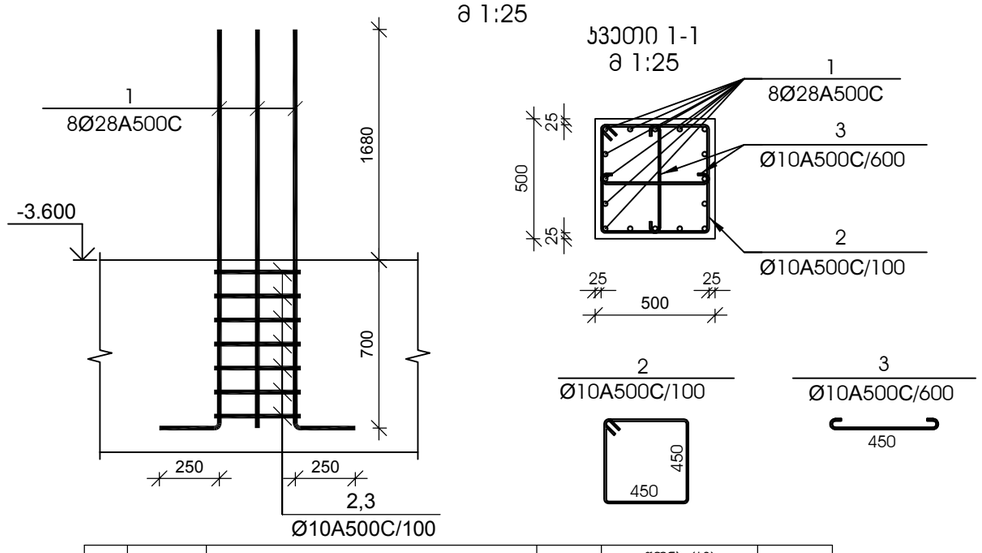

სვეთი 1-1
მ 1:25

№ პოზ	აღნიშვნა	დასახელება				რაოდ. ელ-ში	წონა, (კგ) ერთის	წონა, (კგ) საერთო	შენიშვნა
სვეტის ამონაშვერი სა-3 13 ცალი									
1		Ø 28	A500C	L= 2630	მმ	8	12.71	102	
2		Ø 10	A500C	L= 1950	მმ	7	1.20	8	
3		Ø 10	A500C	L= 610	მმ	4	0.38	2	
				ბეტონი			B-25		კუბ. მ

სვეტის ამონაშვერი სა-4
მ 1:25

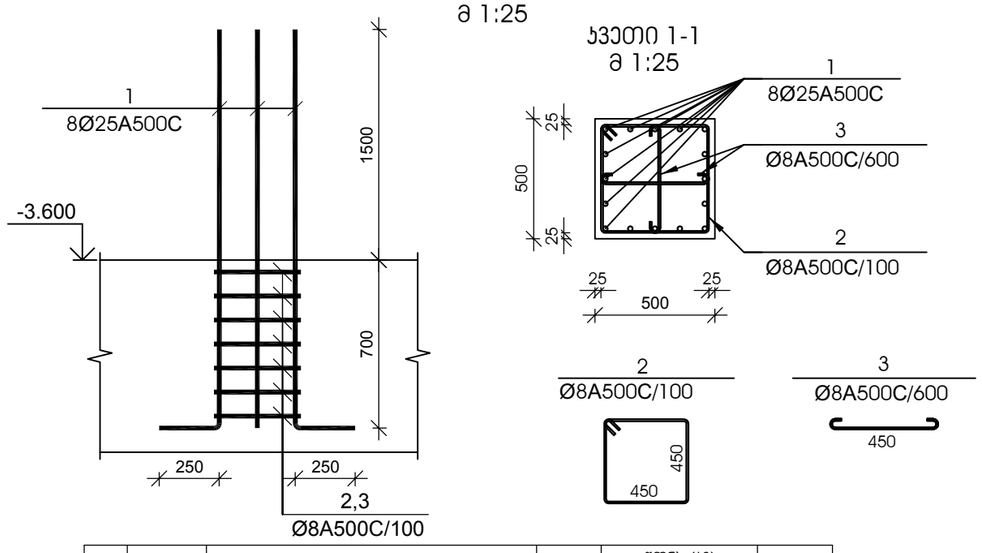

სვეთი 1-1
მ 1:25

№ პოზ	აღნიშვნა	დასახელება				რაოდ. ელ-ში	წონა, (კგ) ერთის	წონა, (კგ) საერთო	შენიშვნა
სვეტის ამონაშვერი სა-4 7 ცალი									
1		Ø 25	A500C	L= 2450	მმ	8	9.44	75	
2		Ø 8	A500C	L= 1950	მმ	7	0.77	5	
3		Ø 8	A500C	L= 610	მმ	4	0.24	1	
				ბეტონი			B-25		კუბ. მ

დამკვეთი -

შპს „დიღმის ველი", ს/კ 405246149

ობიექტი -

ქ. თბილისში, დიღმის სასწავლო საცდელი მეურნეობა ნაკვ. 01.72.14.009.510 -ში მრავალფუნქციური კომპლექსი

კონსტრუქციული პროექტი

დაკვეთა	სტადია	ფურცელი	ფურცლები
10-12/21	მშ	1.08	

დირექტორი		გ. ცომაია
პრ. მთ. არქ.		
პრ. მთ. ინჟ.		გ. ცომაია
დაამუშავა		ა. ცომაია
შეამოწმა		გ. ცომაია

ნახაზი:

სვეტის ამონაშვერი სა-1; სა-2; სა-3; სა-4

შ.პ.ს.
გეოპონი
თბილისი 2022

სვეტის ამონაშვერი სა-5
მ 1:25

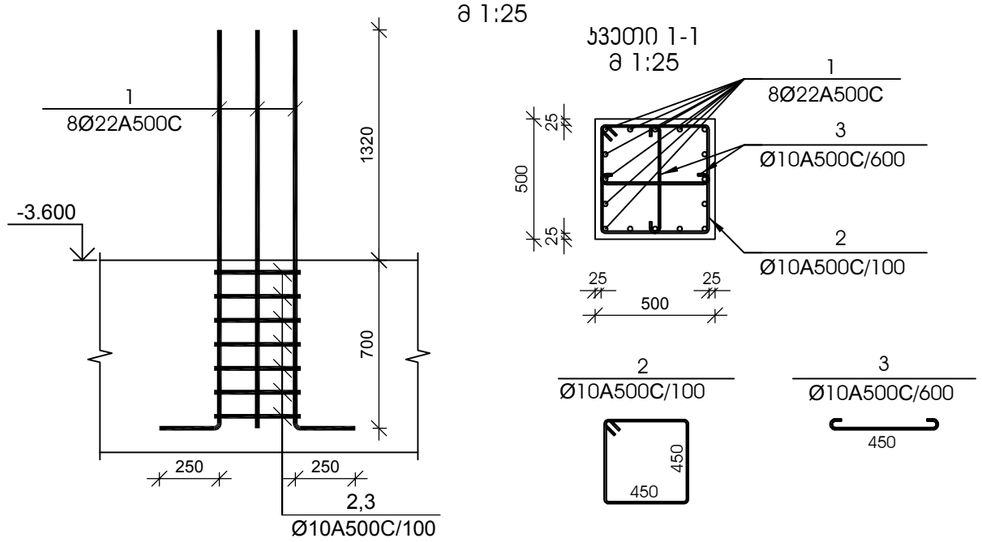

ჯვეთი 1-1
მ 1:25

№ პოზ	აღნიშვნა	დასახელება				რაოდ. ელ-ში	წონა, (კგ) ერთის	წონა, (კგ) საერთო	შენიშვნა
სვეტის ამონაშვერი სა-5 5 ცალი									
1		Ø 22	A500C	L= 2270	მმ	8	6.77	54	
2		Ø 10	A500C	L= 1950	მმ	7	1.20	8	
3		Ø 10	A500C	L= 610	მმ	4	0.38	2	
				ბეტონი			B-25		კუბ. მ

სვეტის ამონაშვერი სა-6
მ 1:25

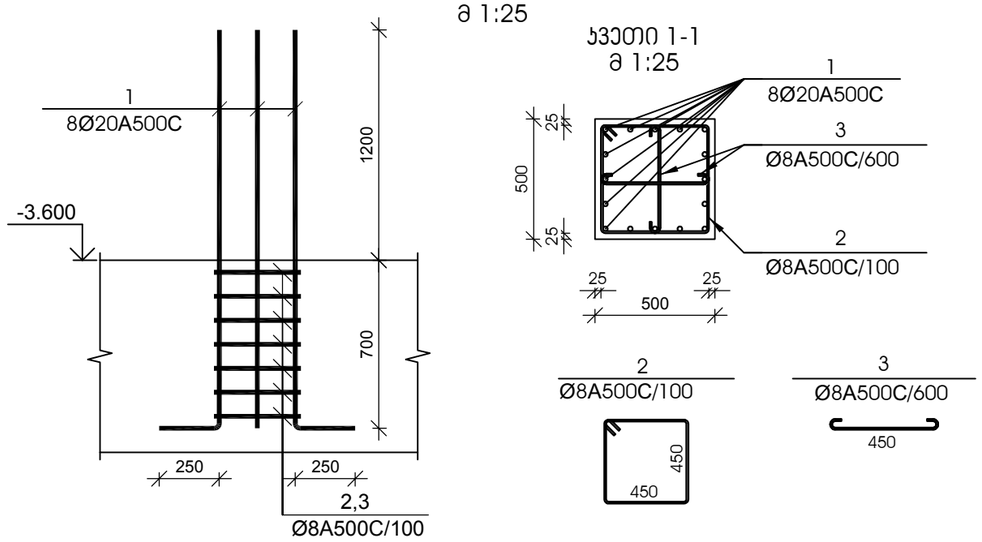

ჯვეთი 1-1
მ 1:25

№ პოზ	აღნიშვნა	დასახელება				რაოდ. ელ-ში	წონა, (კგ) ერთის	წონა, (კგ) საერთო	შენიშვნა
სვეტის ამონაშვერი სა-6 7 ცალი									
1		Ø 20	A500C	L= 2150	მმ	8	5.30	42	
2		Ø 8	A500C	L= 1950	მმ	7	0.77	5	
3		Ø 8	A500C	L= 610	მმ	4	0.24	1	
				ბეტონი			B-25		კუბ. მ

სვეტის ამონაშვერი სა-7
მ 1:25

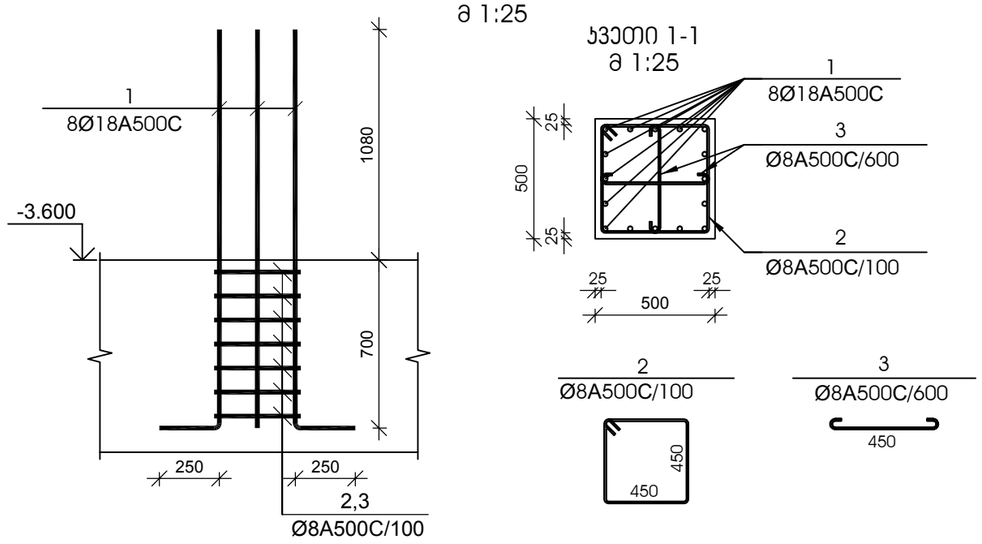

ჯვეთი 1-1
მ 1:25

№ პოზ	აღნიშვნა	დასახელება				რაოდ. ელ-ში	წონა, (კგ) ერთის	წონა, (კგ) საერთო	შენიშვნა
სვეტის ამონაშვერი სა-7 9 ცალი									
1		Ø 18	A500C	L= 2030	მმ	8	4.05	32	
2		Ø 8	A500C	L= 1950	მმ	7	0.77	5	
3		Ø 8	A500C	L= 610	მმ	4	0.24	1	
				ბეტონი			B-25		კუბ. მ

სვეტის ამონაშვერი სა-8
მ 1:25

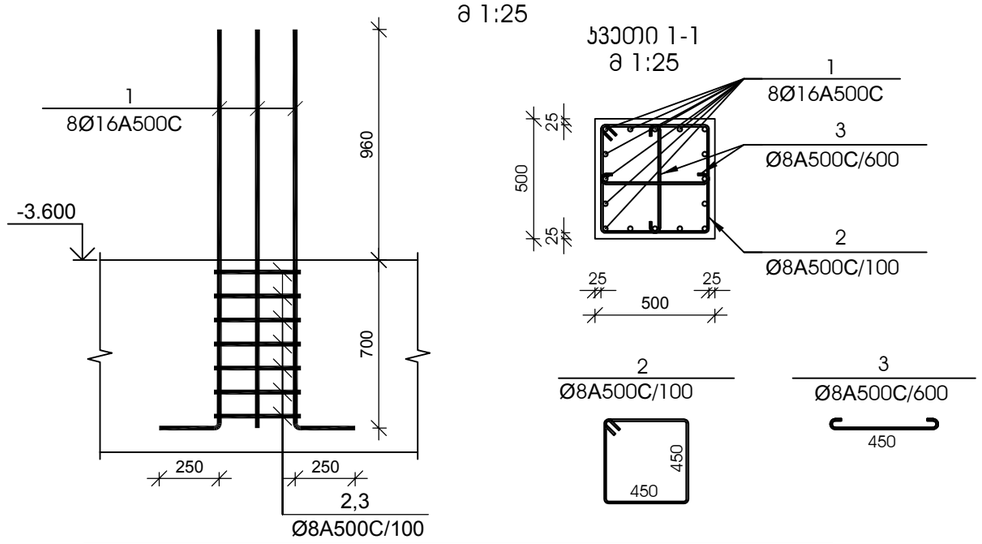

ჯვეთი 1-1
მ 1:25

№ პოზ	აღნიშვნა	დასახელება				რაოდ. ელ-ში	წონა, (კგ) ერთის	წონა, (კგ) საერთო	შენიშვნა
სვეტის ამონაშვერი სა-8 30 ცალი									
1		Ø 16	A500C	L= 1910	მმ	8	3.01	24	
2		Ø 8	A500C	L= 1950	მმ	7	0.77	5	
3		Ø 8	A500C	L= 610	მმ	4	0.24	1	
				ბეტონი			B-25		კუბ. მ

დამკვეთი -

შპს „დიღმის ველი", ს/კ 405246149

ობიექტი -

ქ. თბილისში, დიღმის სასწავლო საცდელი მეურნეობა ნაკვ. 01.72.14.009.510 -ში მრავალფუნქციური კომპლექსი

კონსტრუქციული პროექტი

დაკვეთა	სტადია	ფურცელი	ფურცლები
10-12/21	მშ	1.09	

დირექტორი		გ. ცომაია
პრ. მთ. არქ.		
პრ. მთ. ინჟ.		გ. ცომაია
დაამუშავა		ა. ცომაია
შეამოწმა		გ. ცომაია

ნახაზი:

სვეტის ამონაშვერი სა-5; სა-6; სა-7; სა-8

შ.პ.ს.
გეოკონი
თბილისი 2022

Проектант -	Съдържание:
Име, фамилия, подпис и печат	1. Общи данни, ситуация, архитектурно-строителни части, част „Пожарна безопасност“ и част „Енергийна ефективност“
Инж. Мария Стоянова Стоянова 01 72 14 009 510 -30	

Проектант на част „Пожарна безопасност“			
Име, фамилия, подпис и печат	Удостоверение	Издадено от	Валидност
			10-12/21 аз

Проектант на част „Енергийна ефективност“			
Име, фамилия, подпис и печат	Удостоверение	Издадено от	Валидност
			3-2.01

Списък на използваните материали			
Вид	Производител	Марка	Цвят
Бетон		В25	
Стомана		А-III	
Зидария		Ytong	
Мазилка			
Дограма			
Покрив			

Забележки:
Всички размери в мм освен ако не е посочено друго.
Всички коти са спрямо нулата на проекта.

Одобрил:	Проектирал:	Чертал:
инж. Мария Стоянова	инж. Мария Стоянова	инж. Мария Стоянова

Обект:	„Реконструкция и промяна на предназначението на съществуваща сграда за обществено обслужване в УПИ I-1, кв. 40 по плана на с. Ягодово, общ. Ягодово, обл. Ягодово“
Адрес:	с. Ягодово, ул. „Христо Ботев“ № 12
Възложител:	Община Ягодово

Фаза:	Работен проект
Мащаб:	1:100
Дата:	2022 г.

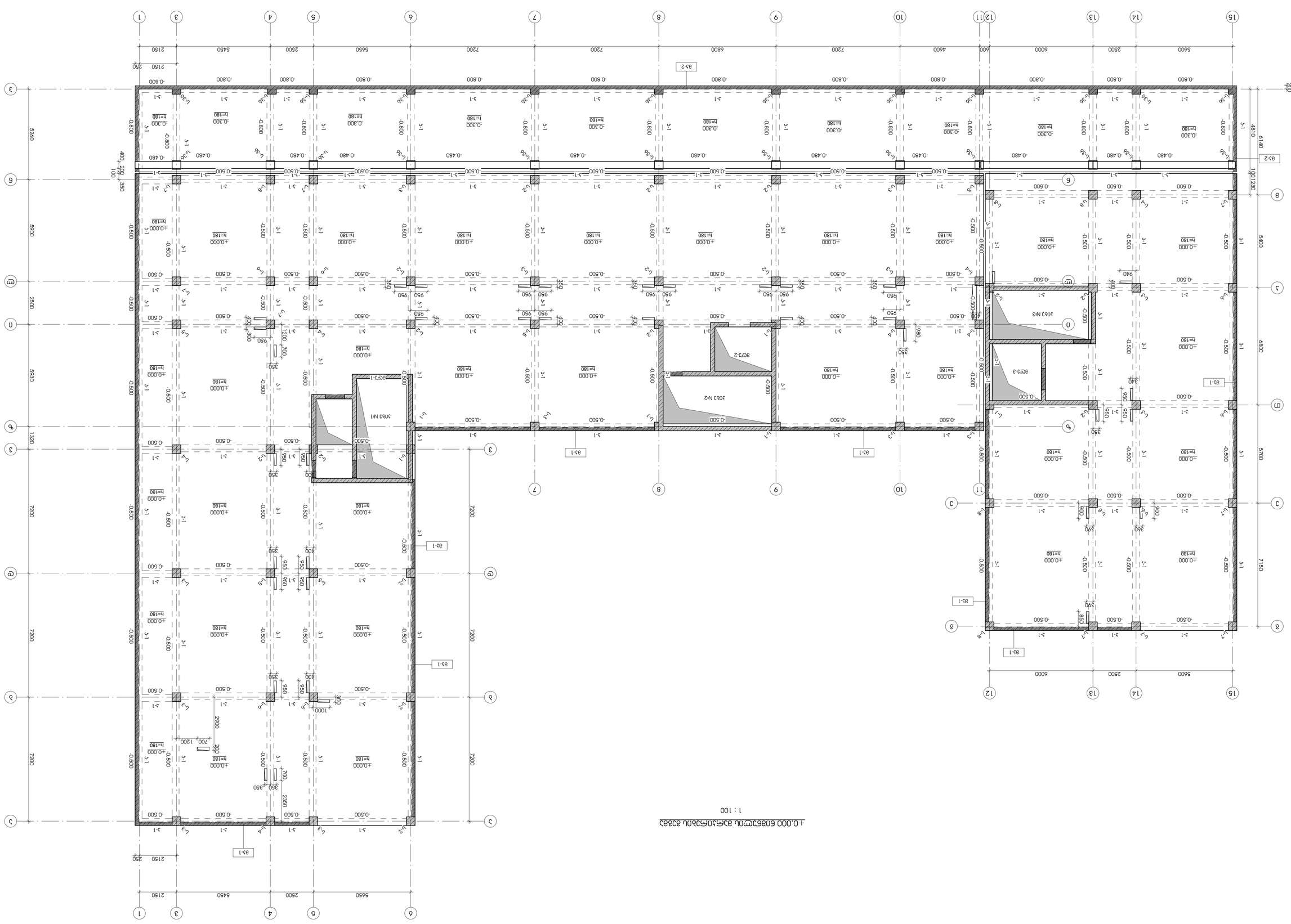
1
3
4
5
6
7
8
9
10
11
12
13
14
15
A
B
C
D
E
F
G
2150
250
5450
2500
5650
7200
4600
6000
5600
5260
5930
7200
1320
2600
5900
6800
5400
6140
4810
1001230
5700
7150
3
6
9
12
15
2
5
8
11
14
3
6
9
12
15
2
5
8
11
14
3
6
9
12
15
2
5
8
11
14

+4.650 ნიშნულის მარკირების გეგმა

1 : 100

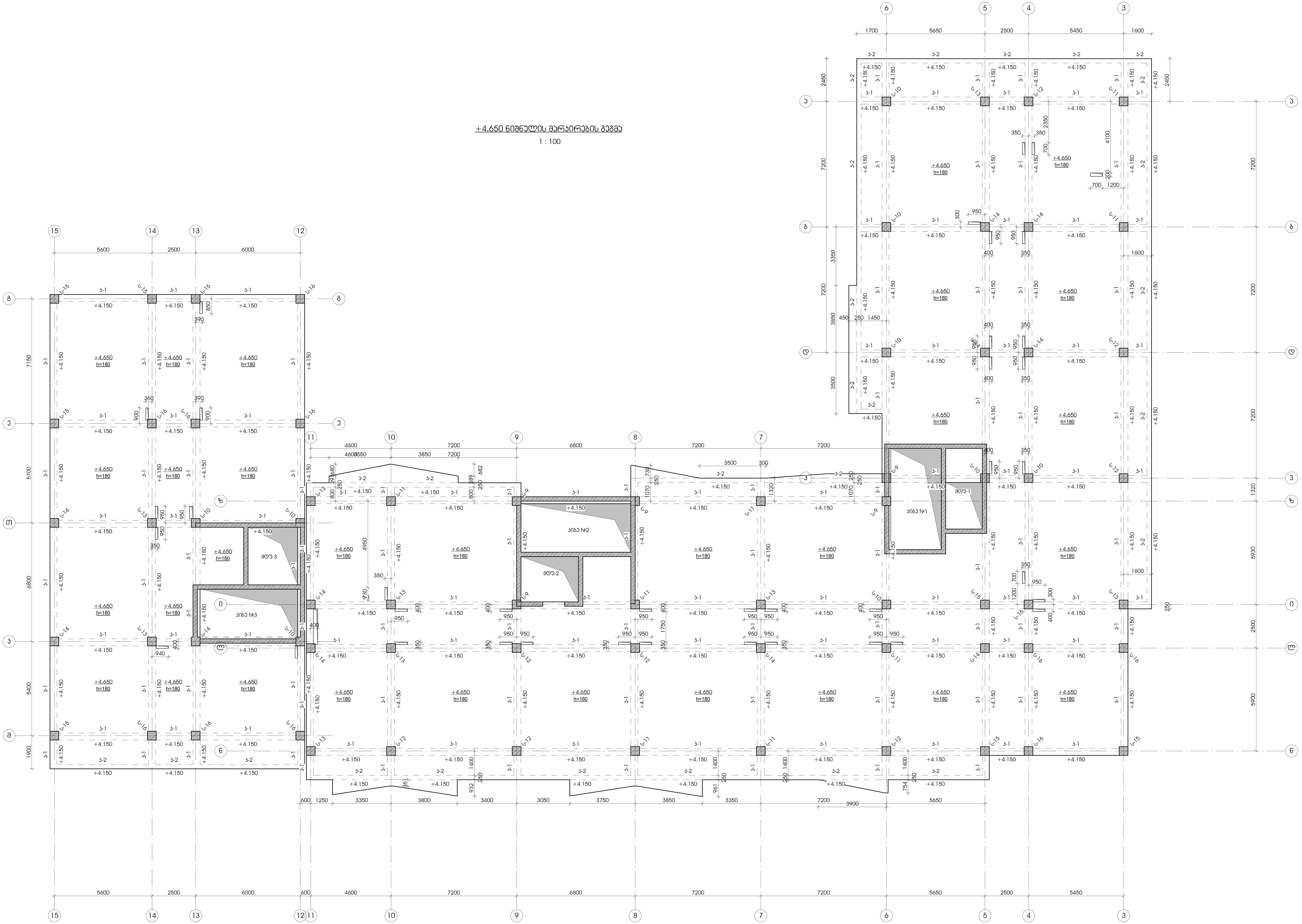

დამკვეთი -
შპს „დიღმის ველი", სკ 405246149

ობიექტი -
ქ. თბილისში, დიღმის სასწავლო საცდელი მეურნეობა ნაკვ. 01.72.14.009.510 -ში მრავალფუნქციური კომპლექსი

კონსტრუქციული პროექტი

დაკვეთა	სტადია	ფურცელი	ფურცლები
10-12/21	მპ	კ-2.02	

დირექტორი	გ. ცომაია
პრ. მთ. არქ.	
პრ. მთ. ინჟ.	გ. ცომაია
დაამუშავა	ა. ცომაია
შეამოწმა	გ. ცომაია

ნახაზი:
+4.650 ნიშნულის მარკირების გეგმა

შ.პ.ს.
გეოკონი
თბილისი 2022

Възложител:	„ДЕЛТА ИНВЕСТ ГРУП“ ЕООД
Проектант:	инж. Ивайло Стоянов Ангелов
Обект:	Жилищна сграда с 3 подземни етажа, 6 надземни етажа и 1 ет. мезонет, ул. „Ген. Данаил Николаев“ №30, гр. София, район „Оборище“, кв. 72, УПИ I, кв. 72, 14.009.510
Фаза:	Работен проект

Списък на чертежите			
№	Наименование	Мащаб	Бележки
1.	Генплан	1:200	
2.	Разгънати фасади	1:100	
3.	Разгънати фасади	1:100	
4.	Разгънати фасади	1:100	
5.	Разгънати фасади	1:100	
6.	Разгънати фасади	1:100	
7.	Разгънати фасади	1:100	
8.	Разгънати фасади	1:100	

Списък на приложените документи		
№	Наименование	Бележки
1.	Протокол за съгласуване на ПУП-ПРЗ	10-12/21 юл
2.	Протокол за съгласуване на ПУП-ПРЗ	3-2.03
3.	Протокол за съгласуване на ПУП-ПРЗ	

Списък на приложените документи		
№	Наименование	Бележки
1.	Протокол за съгласуване на ПУП-ПРЗ	8. юли 2021 г.
2.	Протокол за съгласуване на ПУП-ПРЗ	8. юли 2021 г.
3.	Протокол за съгласуване на ПУП-ПРЗ	8. юли 2021 г.
4.	Протокол за съгласуване на ПУП-ПРЗ	8. юли 2021 г.

Мащаб: 1:200

Генплан

Дата: юли 2022

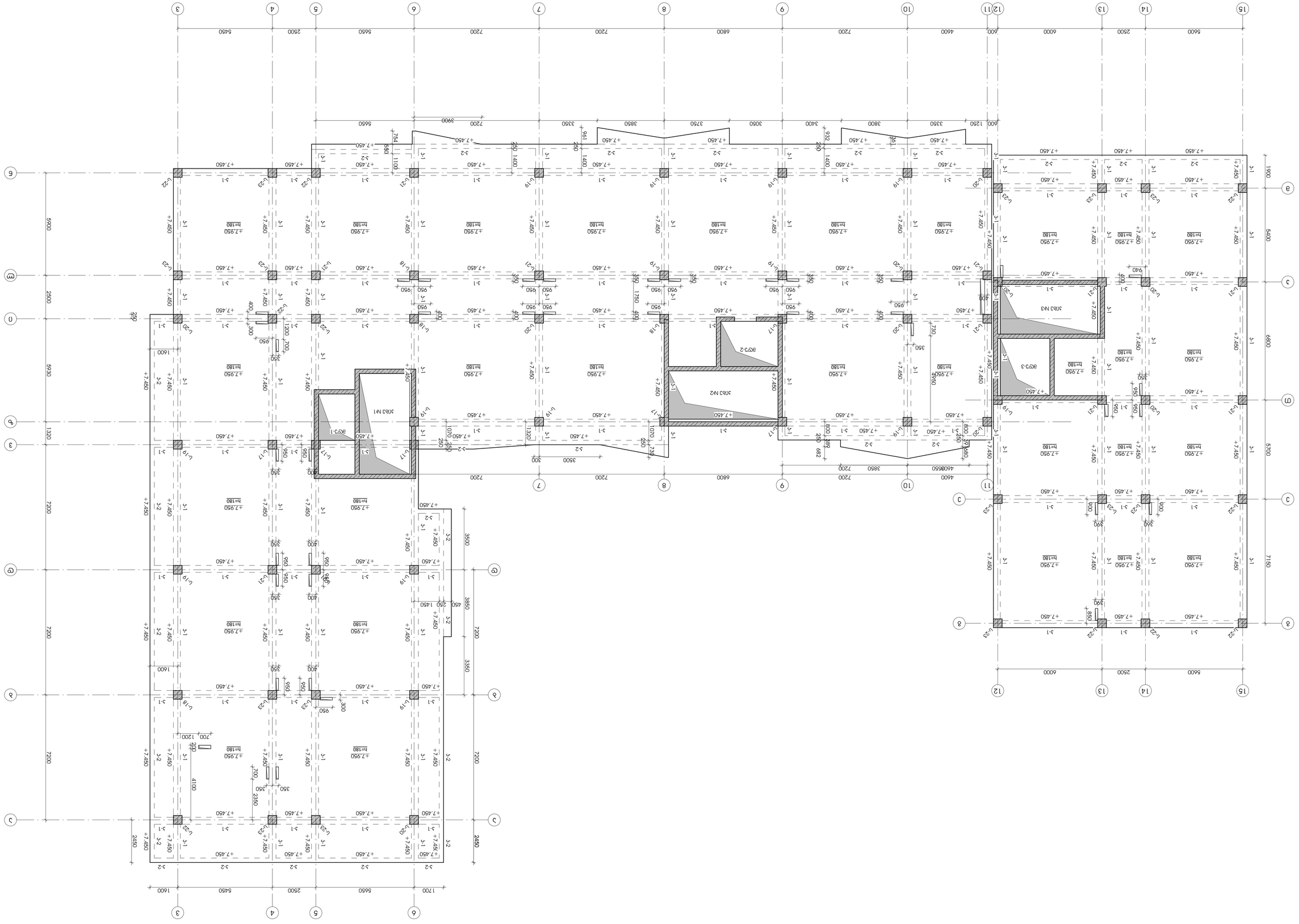
ЗОНА N-1
ЗОНА N-2
ЗОНА N-3
ЗОЗ-1
ЗОЗ-2
ЗОЗ-3
h=180
±7.950
+7.450
1-1
2-2
3-1
3-2
U-17
U-18
U-19
U-20
U-21
U-22
U-23
1600
5450
2500
5650
1700
7200
3900
3350
3850
3750
3050
3800
3400
1250
600
4600
7200
6800
7200
7200
4600
3850
7200
7200
6800
7200
7200
5600
6000
2500
5600
600
1900
5400
6800
5700
7150
5900
2500
5930
1320
7200
7200
7200
2450
2450
3500
3850
7200
3350
7200
1600
2350
4100
700
1200
700
1200
220
950
400
300
1600
1400
1400
1400

სამშენებლო -	პროექტის დასახელება, ფიზიკური სახელმწიფო საზღვრის ადგილმდებარეობა, ობიექტის მისამართი, საკადასტრო კოდი, ნაკვეთის ფართობი
შპს „ფიზიკა ჯეოდეზია", ს/კ 405246149	1. ობიექტის ადგილმდებარეობა ფიზიკური სახელმწიფო საზღვრის მიმართ: ქ. ბათუმი, ზ. ჭავჭავაძის ქუჩა №72, 14.009.510 -ზე ნაკვეთის ადგილმდებარეობის ამსახველი სქემა

		10-12/21 ცვ	3.2.04
ცვლილების №№	ცვლილების თარიღი	ცვლილების შინაარსი	

ინჟინერ-კონსტრუქტორი		ბ. ცომაია

+14.550 ნიშნულის მარკირების გეგმა

1 : 100

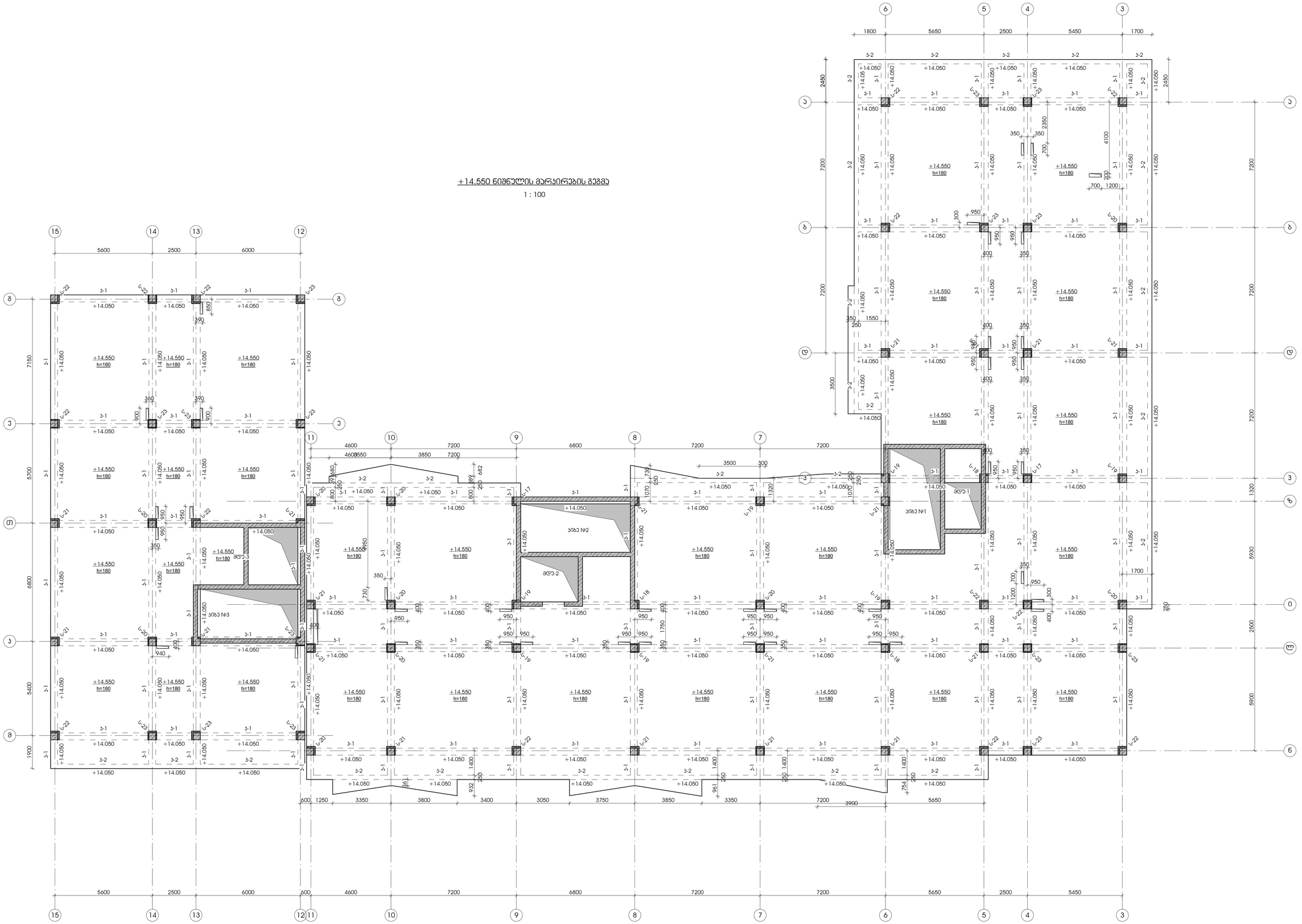

დამკვეთი -	შპს „დიღმის ველი", ს/კ 405246149
ობიექტი -	ქ. თბილისში, დიღმის სასწავლო საცდელი მეურნეობა ნაკვ. 01.72.14.009.510 -ზე არავალფუნქციური კომპლექსი

კონსტრუქციული პროექტი

დაკვეთა	სტადია	ფურცელი	ფურცლები
10-12/21 მვ		ბ-2.05	

დირექტორი		გ. ცომაია
ჯრ. მთ. არქ.		
ჯრ. მთ. ინჟ.		გ. ცომაია
დაამოწმა		ა. ცომაია
შეამოწმა		გ. ცომაია

ნახაზი:
+14.550 ნიშნულის მარკირების გეგმა

შ.პ.ს.
გეოპორი
თბილისი 2022

+17.850 ברזנטון מגרש מגורים 3268

1 : 100

מהנדס:			
בטון מזמין:			
קבלן:			
מודד:			
יועץ בטיחות:			
יועץ תנועה:			
יועץ נגישות:			
יועץ אקוסטי:			
יועץ איטום:			
יועץ אדריכלות נוף:			
יועץ קרקע:			
יועץ כבאות:			
יועץ חשמל:			
יועץ מים וביוב:			
יועץ מיזוג אויר:			
יועץ קונסטרוקציה:			
יועץ אדריכלות:			
יועץ תכנון:			
יועץ תכנון:			
יועץ תכנון

+21.150 ნიშნული პირველი სართულის იატაკის

1 : 100

ტექნიკური ზედამხედველი			
ავტორი	ხაშანი		
ხელმძღვანელი			
კონსულტანტი			

დამკვეთი -			
შპს „ტექნიკა პროექტი", ს/კ 405246149			
პროექტის -			
ქ. ხაშური, ტექნიკის ქუჩა №1, 72.14.009.510 -ის ტერიტორიაზე მრავალფუნქციური კომპლექსის მშენებლობა			

Заказчик –

Объект –

1. Офисное здание, состоящее из административной части и складского помещения по адресу: г. Ростов-на-Дону, ул. Доватора, 72, 14, 009, 510 -30

Стадия	Лист	Листов
Р	3	

10-12/21 АР

Изм. Кол.уч. Лист №док. Подп. Дата

Монтажная схема перемычек. Отм. +24.450

Разработал: Ст.инженер

Н.контр.

ГИП

ООО «Архитектурное бюро «Проект»

г. Ростов-на-Дону, ул. Доватора, 72/14, оф. 510

тел. 8 (863) 309-00-30

Формат А1

Монтажная схема перемычек. Отм. +24.450

1 : 100

Объект -	Заказчик -
Здание „Средняя школа", ул 4056246149	1. Общество, Средняя школа Школьного типа 8337463653, 01.72.14.009.510 -30 Школьного образования Школьного района

Разработал	Шахтина	10-12/21	Э-2.09
Проверил	Шахтина		
Н.контр.	Шахтина		
ГИП	Шахтина		

Школьного Земельного участка

Архитектурное решение	АР	8. 07.2021	
Конструкции железобетонные	КЖ	8. 07.2021	
Конструкции деревянные	КД	7. 07.2021	
Электрооборудование	ЭМ, ЭОМ, ЭВ.	8. 07.2021	
Водопровод и канализация	ВК	8. 07.2021	

Здание:
Школьного Земельного участка
+27.750 60365300 83683

Стадия	Лист	Листов
Р	1	

В.Ч.
83М4М60
Школьный 2022

+27.750 60365300 83683
1 : 100

+31.050 ნიშნულის მარკირების გეგმა

1 : 100

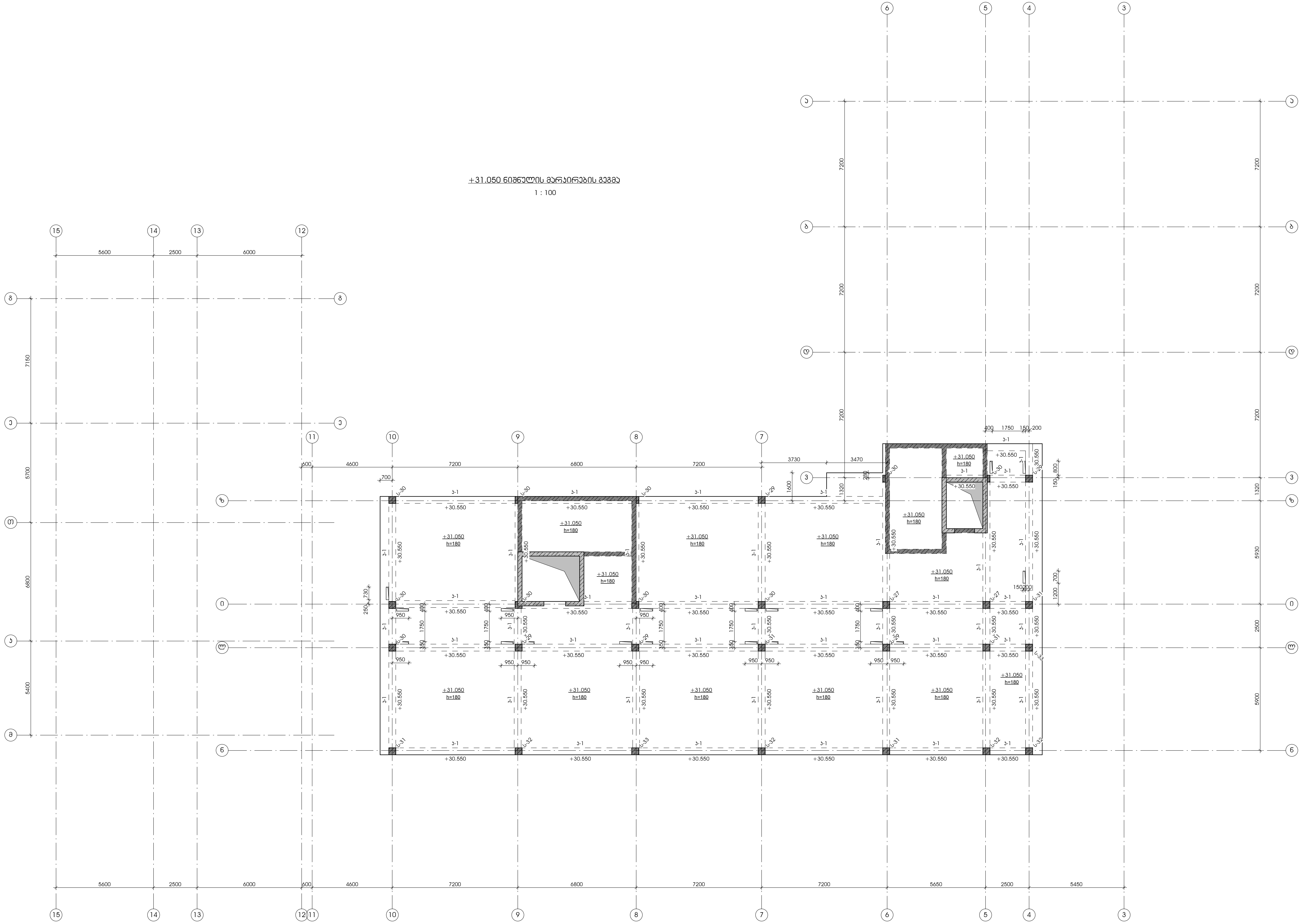

დამკვეთი -
შპს „დიღმის ველი", სკ 405246149

ობიექტი -
ქ. თბილისში, დიღმის სასწავლო საცდელი მეურნეობა ნაკვ. 01.72.14.009.510 -ში მრავალფუნქციური კომპლექსი

კონსტრუქციული პროექტი

დაკვეთა	სტადია	ფურცელი	ფურცლები
10-12/21	მპ	კ-2.10	

დირექტორი	გ. ცომაია
პრ. მთ. არქ.	
პრ. მთ. ინჟ.	გ. ცომაია
დაამუშავა	ა. ცომაია
შეამოწმა	გ. ცომაია

ნახაზი:
+31.050 ნიშნულის მარკირების გეგმა

შ.პ.ს.
გეოკონი
თბილისი 2022

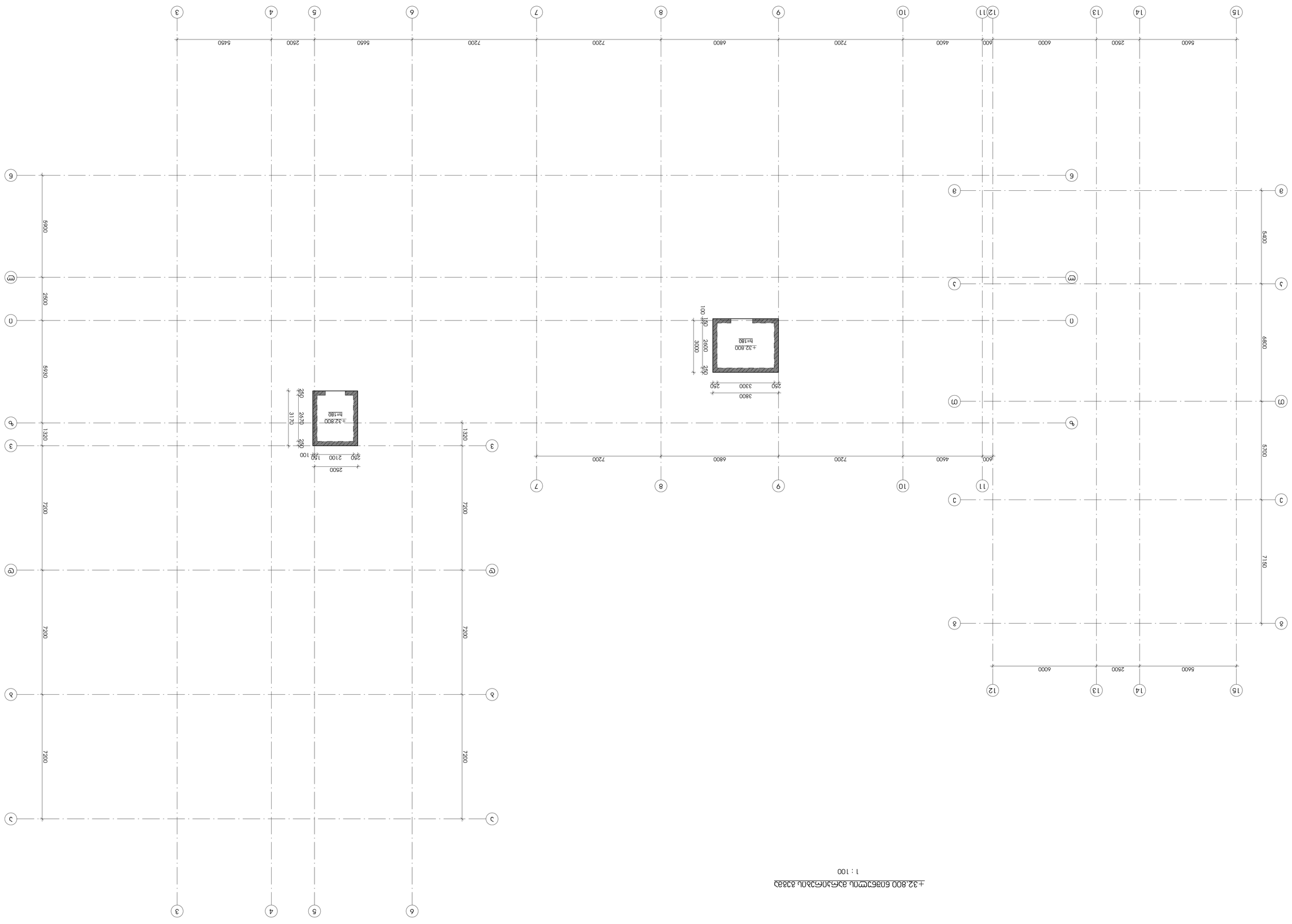

+32.800 ნიშნულის ასაზომი ნახაზი

1 : 100

შემსრულებელი -			
ქალაქი თბილისი, ფილიალი სანაპირო ვაჭრობა 3 405246149			
შემკვეთი -			
ი. ტაბატაძე, ფილიალი სანაპირო ვაჭრობა 01.72.14.009.510 -ზე ნახაზის დასახელება			
არქიტექტურული ნაწილი			
ცვლილების ტიპი	ცვლილების აღწერა	ფურცლის ნომერი	
10-12/21 ცვლილება		3-2.10	
ავტორი:			
ხელმოწერა:			
ფირმის ბეჭედი:			
ფირმის დირექტორი			
ფირმის მთავარი ინჟინერი			
ფირმის ინჟინერი			
ფირმის ინჟინერი			
ფირმის

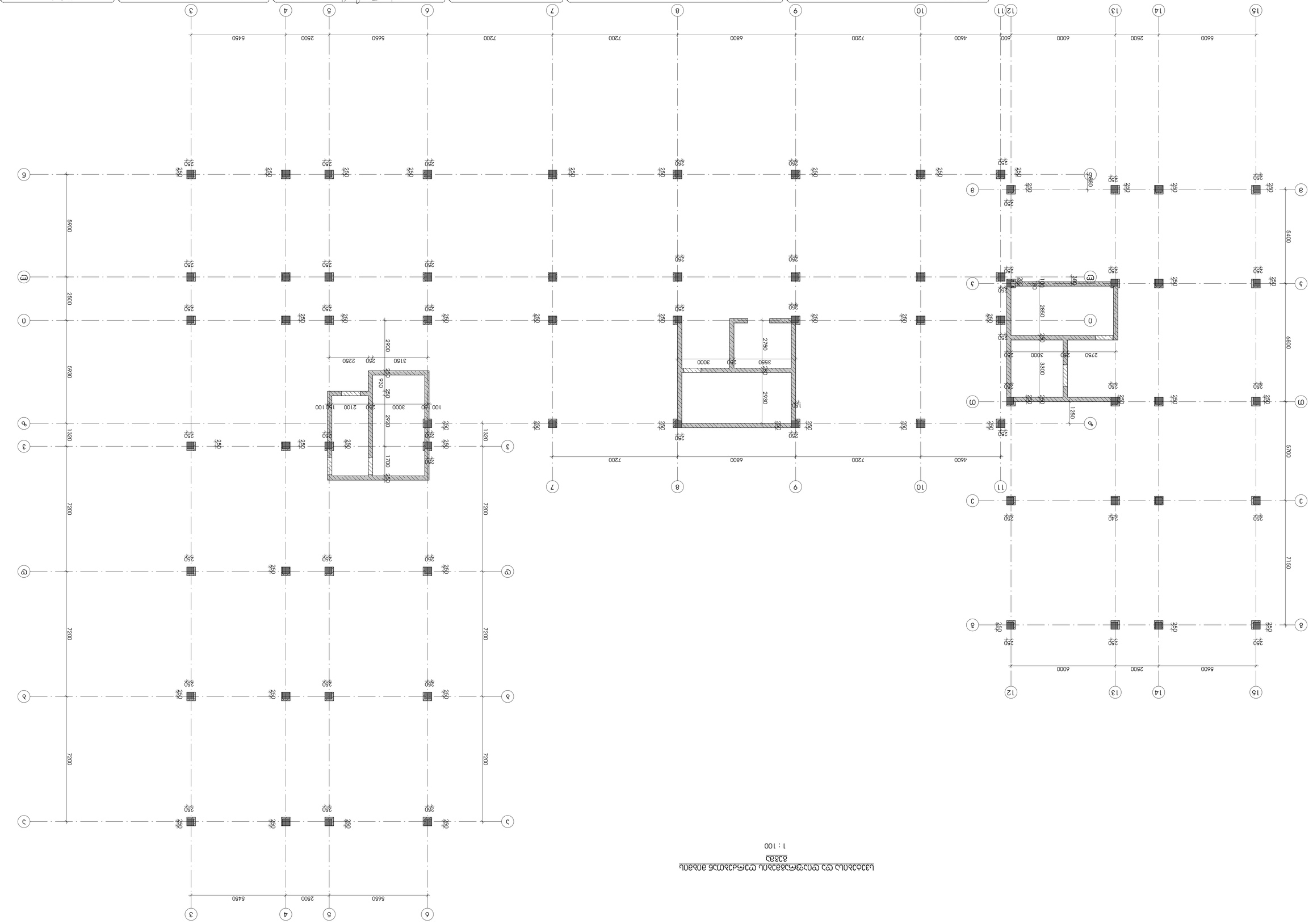

תכנית יסודות ורצפת קומת קרקע

1 : 100

מהנדס -	
יזם -	
עורך הבקשה -	
קבלן -	
מודד -	
יועץ קונסטרוקציה -	
יועץ אינסטלציה -	
יועץ חשמל -	
יועץ נגישות -	
יועץ בטיחות -	
יועץ אקוסטי -	
יועץ אנרגיה -	
יועץ כיבוי אש -	
יועץ תנועה -	
יועץ איטום -	
יועץ נוף -	
יועץ אחר -	

10-12/21	03	1-2.11	

8. נחמני			יסודות ורצפת קומת קרקע
7. נחמני			
6. נחמני			
5. נחמני			
4. נחמני			
3. נחמני			
2. נחמני			
1. נחמני			

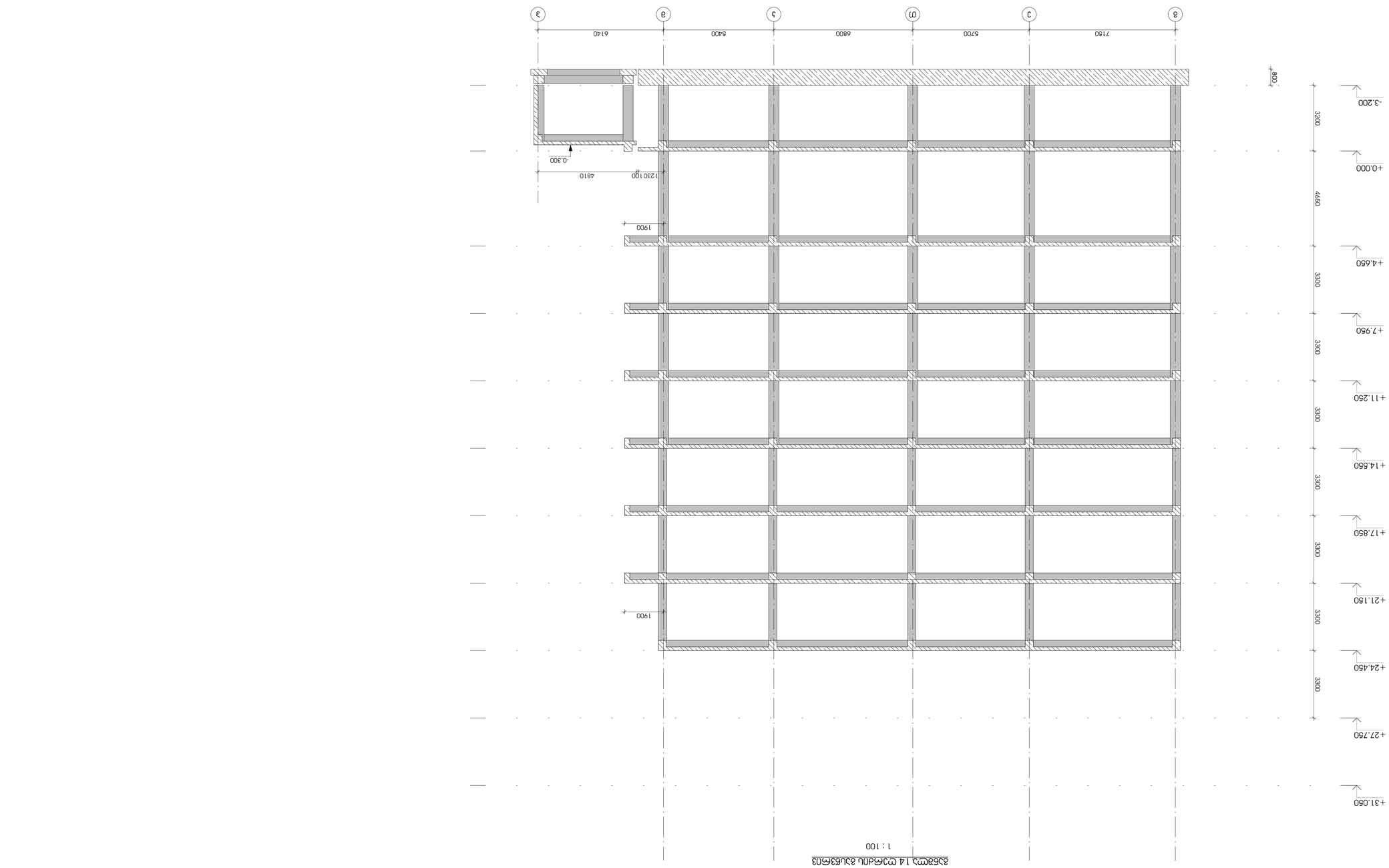

תכנית 14 קומת גג טכנית 3טכ03
1 : 100

קונסטרוקטור	יועץ אקוסטי	יועץ אינסטלציה	
10-12/21 מס	3-2.13		

מהנדס:	
אדריכל:	
יועץ אקוסטי:	
יועץ אינסטלציה:	
יועץ חשמל:	
יועץ קונסטרוקטור:	
יועץ נגישות:	

מתכנן:	
יועץ:	
יועץ:	
יועץ:	
יועץ:	
יועץ:	
יועץ

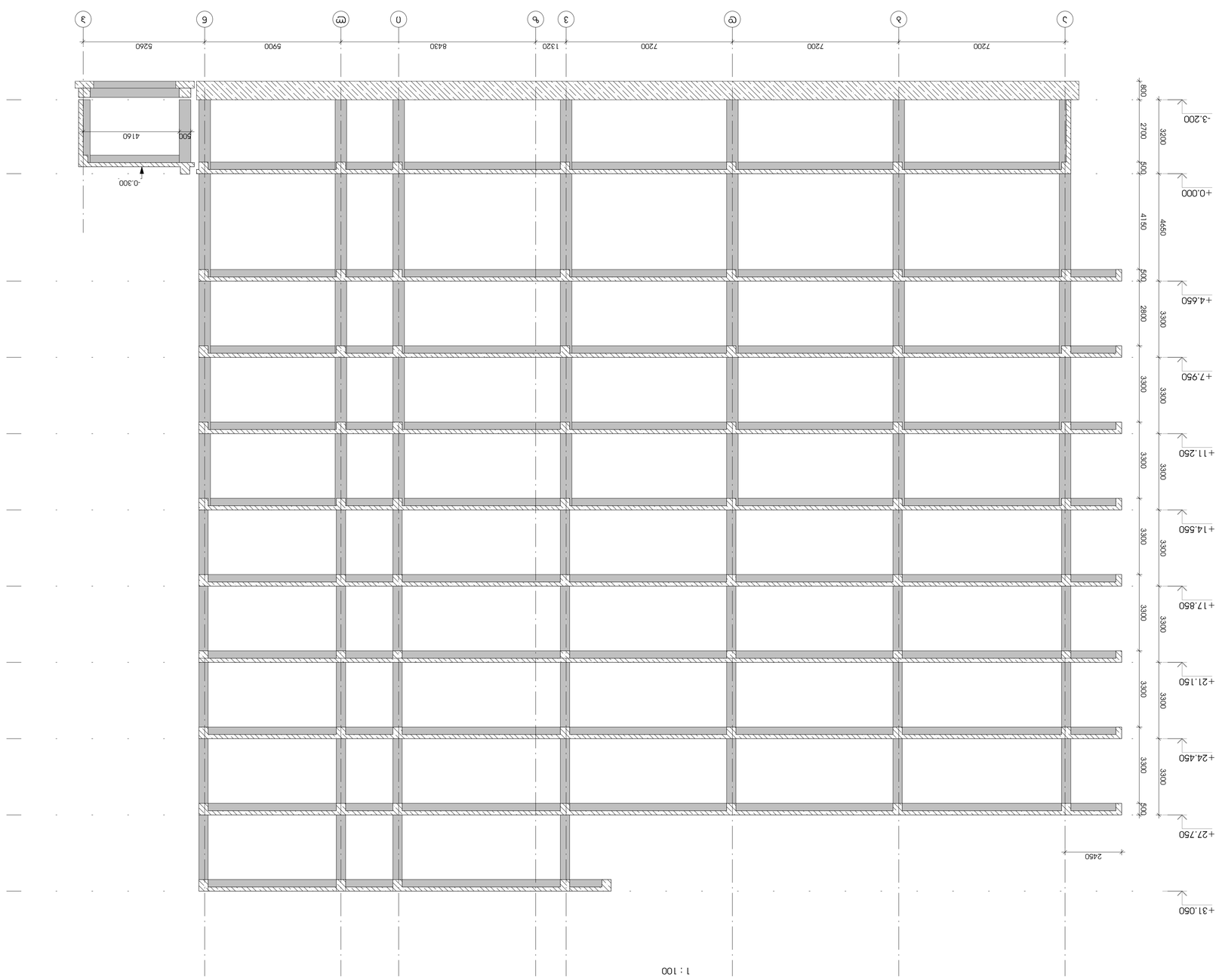

בניין מגורים 4 קומות מעל קומת עמודים

תכנית קומה טיפוסית

מהנדס:	ש. גולדברג
אדריכל:	ר. אלון
שרטט:	מ. כהן
בדק:	ש. גולדברג
מאשר:	ש. גולדברג

שינוי	נוסח	שרטט	תאריך
1	עדכון מידות	מ. כהן	03.11.22
2	הוספת מדרגות	מ. כהן	14.02.23
3	תיקון מפלסים	מ. כהן	21.03.23

קנה מידה	1:100
גודל דף	A1
מספר תכנית	4
גרסה	3

מתכנן:	ש. גולדברג
יזם:	חברת בניין ושיכון בע"מ
כתובת:	רח' הגפן 12, ב"ב
גוש/חלקה:	4052461 / 49

תאריך	03.11.22
קנ"מ	1:100
גרסה	3
מספר תכנית	4

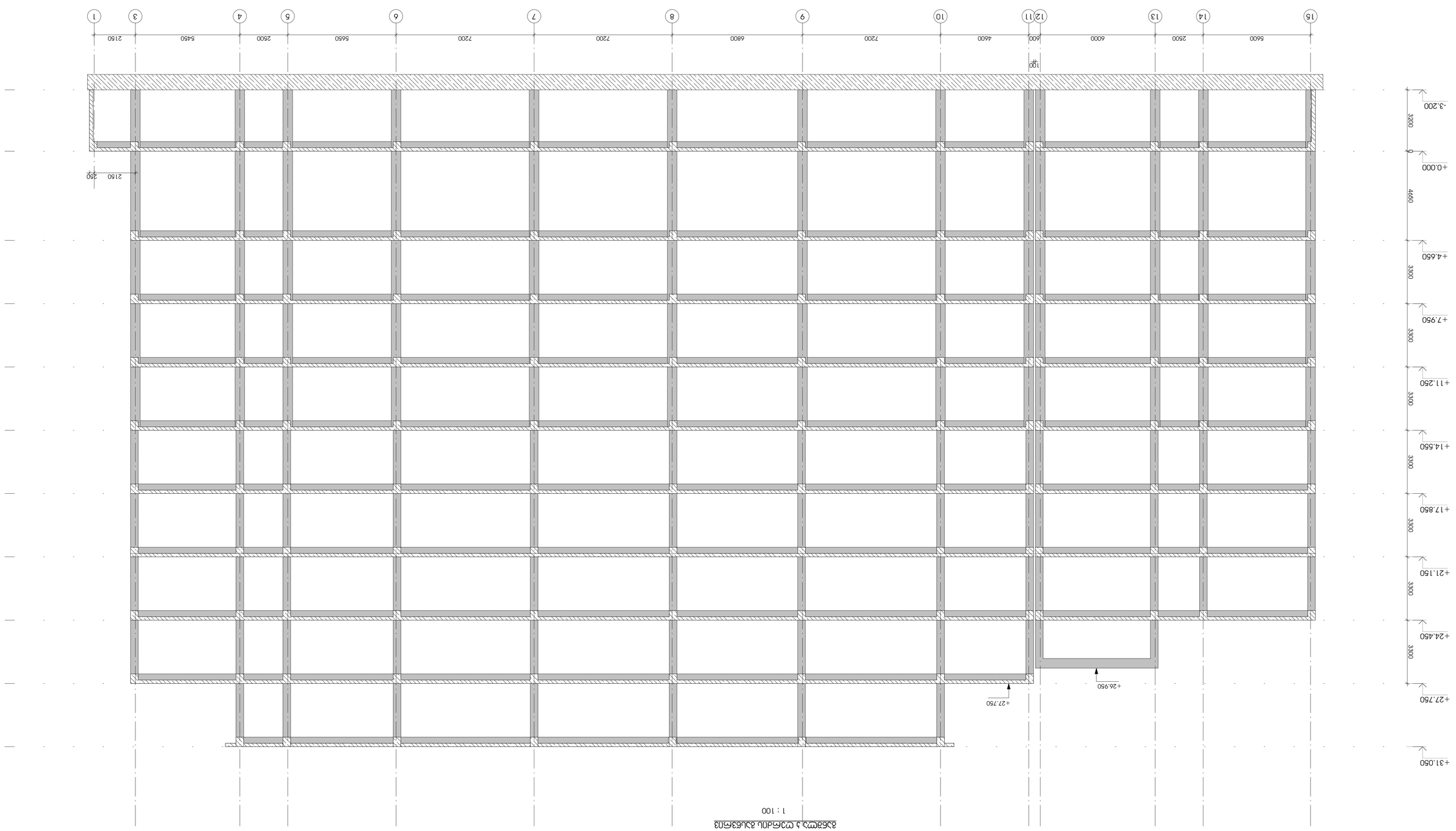

ג'אמיליה בניין מגורים ומשרדים
1 : 100

מהנדס:			
יועץ אקוסטיקה			
יועץ בטיחות אש			
יועץ נגישות			
יועץ תנועה			
יועץ נוף			
יועץ תאורה			
יועץ סביבתי			
יועץ			
יועץ			
יועץ

0,000 ნიშნულის გადახურვის ფილის არმირების გეგმა

მ 1:150

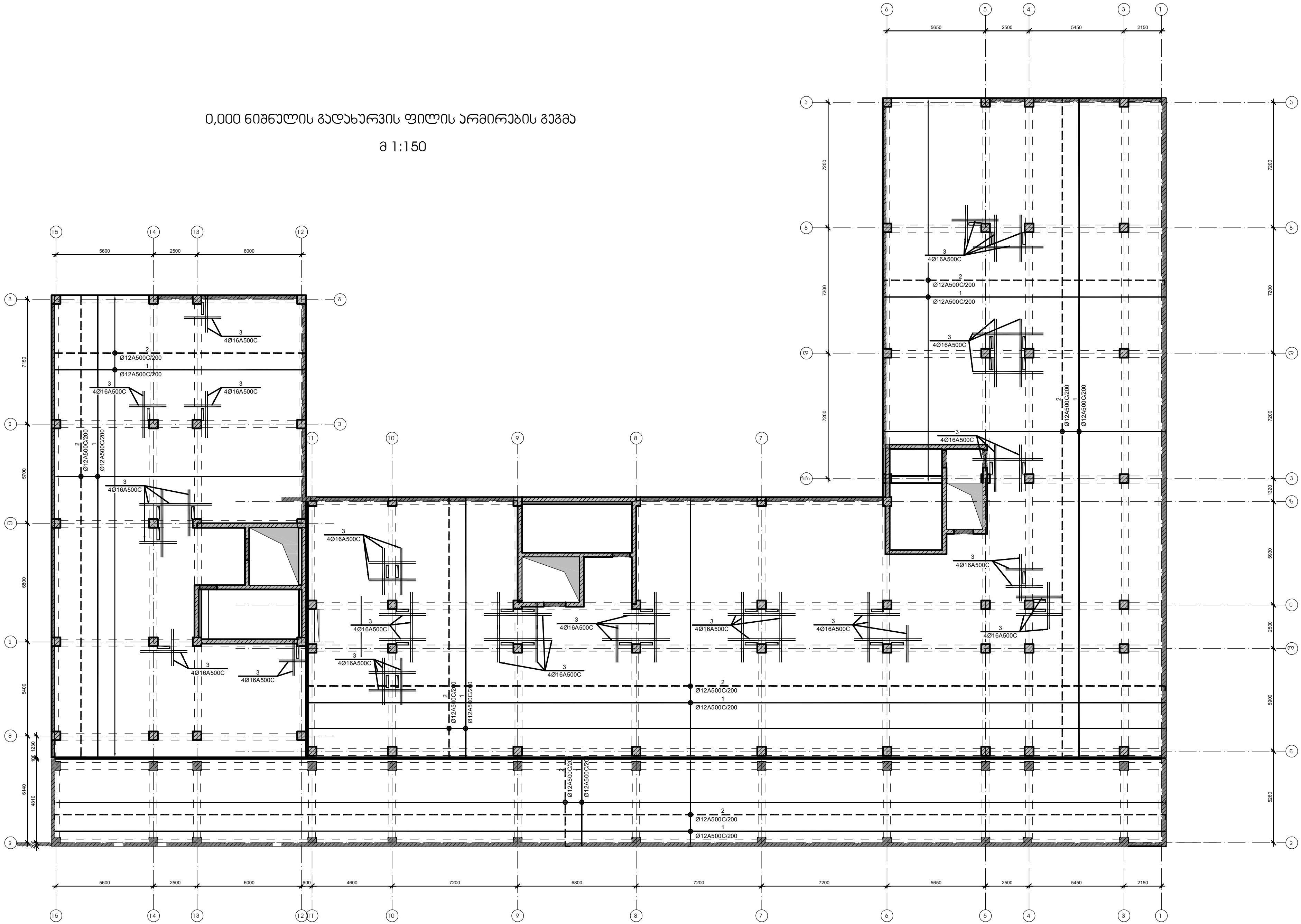

დამკვეთი -	ობიექტი -
შპს „დიღმის ველი", სკ 405246149	ქ. თბილისში, დიღმის სასწავლო საცდელი მეურნეობა ნაკვ. 01.72.14.009.672 -ში მრავალფუნქციური კომპლექსი

კონსტრუქციული პროექტი

დაკვეთა	სტადია	ფურცელი	ფურცლები
10-12/21	მპ	კ-2.16	

დირექტორი	გ. ცომაია
პრ. მთ. არქ.	
პრ. მთ. ინჟ.	გ. ცომაია
დაამუშავა	ა. ცომაია
შეამოწმა	გ. ცომაია

ნახაზი:
0,000 ნიშნულის გადახურვის ფილის არმირების გეგმა

შ.პ.ს.
გეოკონი
თბილისი 2022

0,000 ნიშნულის გადახურვის ფილის არმირების კვეთები

მ 1:20

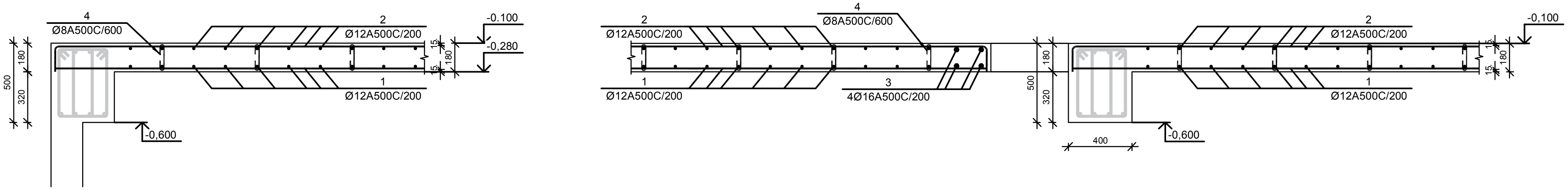

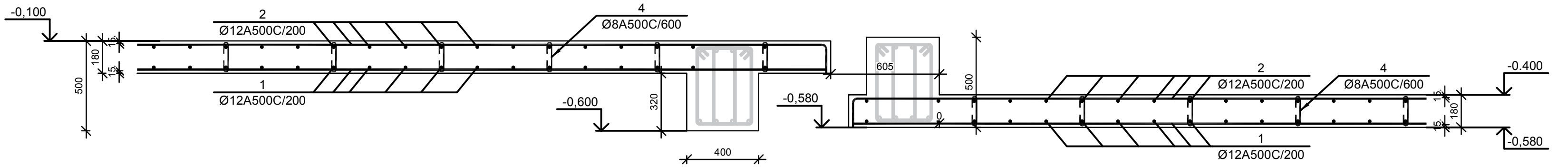

ფილის არმატურის გადაბმის კვანძი მ 1:20

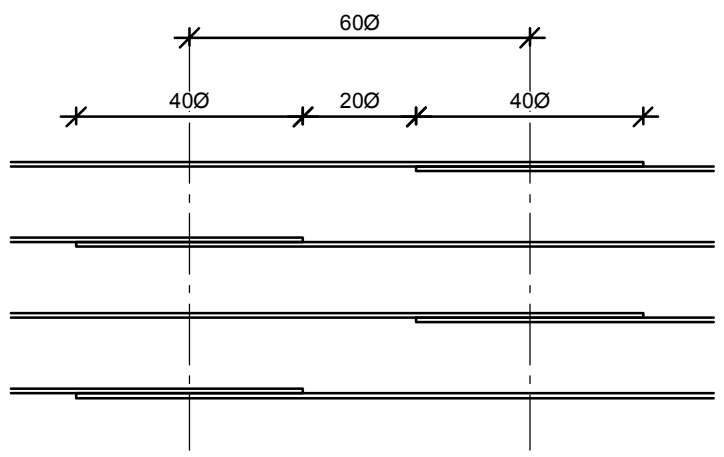

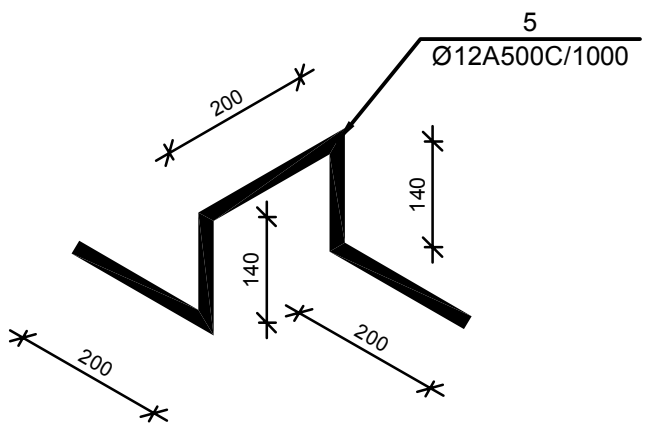

№ პოზ	აღნიშვნა	დასახელება	რაოდ. ელ-ში	წონა, (კგ)		შენიშვნა
				ერთის	საერთო	
0,000 ნიშნულის გადახურვის ფილა 1 ცალი						
1		Ø 12 A500C ГОСТ 5781-82 L= 20853008 მმ	1	18504.2	18504	
2		Ø 12 A500C ГОСТ 5781-82 L= 21466331 მმ	1	19048.4	19048	
3		Ø 16 A500C ГОСТ 5781-82 L= 175500 მმ	4	276.9	1107	
4		Ø 8 A500C ГОСТ 5781-82 L= 300 მმ	4212	0.1	498	
5		Ø 12 A500C ГОСТ 5781-82 L= 600 მმ	1516	0.5	807	
		ბეტონი		B-25	279.07	კუბ მ

დამკვეთი -	ობიექტი -
შპს „დიღმის ველი", ს/კ 405246149	ქ. თბილისში, დიღმის სასწავლო საცდელი მეურნეობა ნაკვ. 01.72.14.009.672 -ში მრავალფუნქციური კომპლექსი

კონსტრუქციული პროექტი

დაკვეთა	სტადია	ფურცელი	ფურცლები
10-12/21	მპ	კ-2.17	

დირექტორი	გ. ცომაია
პრ. მთ. არქ.	
პრ. მთ. ინჟ.	გ. ცომაია
დაამუშავა	ა. ცომაია
შეამოწმა	გ. ცომაია

ნახაზი:
0,000 ნიშნულის გადახურვის ფილის არმირების კვეთები

შ.პ.ს. გეოკონი
თბილისი 2022

+4.650 <> +21.150 ნიშნულის გადახურვის ფილის არმირების გეგმა

მ 1:150

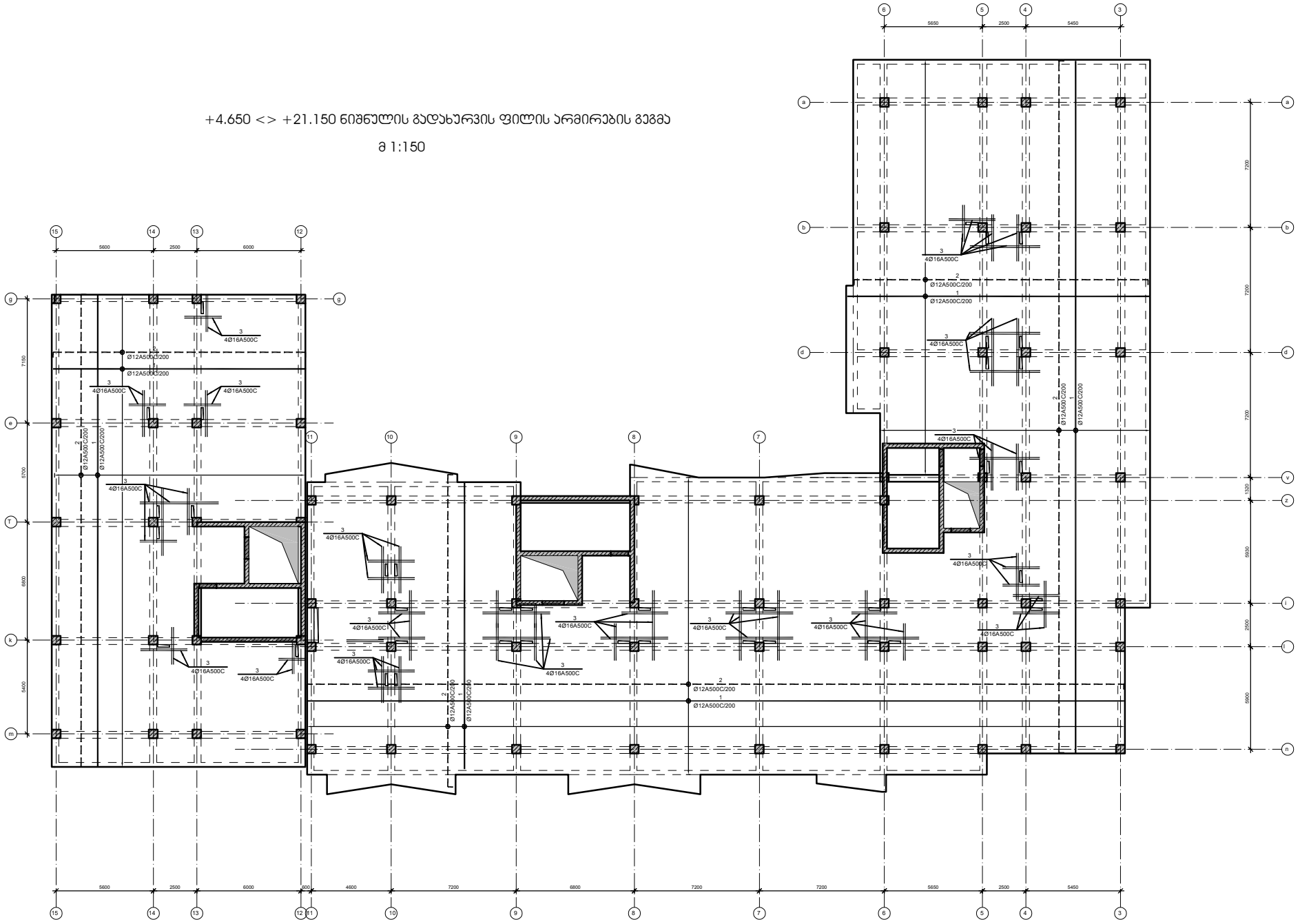

დამკვეთი -	შპს „დიღმის ვილი", ს/კ 405246149
ობიექტი -	ქ. თბილისში, დიღმის სასაფლაო საცდელი მეურნეობა ნაკვ. 01.72.14.009.672 -ზე მრავალფუნქციური კომპლექსი

კონსტრუქციული პროექტი			
თარიღი	სტადია	ფორმატი	ფურცლები
10-12/21	მშ	A-2.18	

დირექტორი		მ. ცოფაია
პრ. მთ. არქ.		
პრ. მთ. ინჟ.		მ. ცოფაია
დაამუშავა		ა. ცოფაია
გააფორმა		მ. ცოფაია

ნახაზი:
+4.650 <> +21.150 ნიშნულის გადახურვის ფილის არმირების გეგმა

შ.პ.ს.
გეოპროექტი
თბილისი 2022

+4,650 <> +21,150 მიმწყლის გადახურვის ფილის არმირების ჯვეთები

მ 1:20

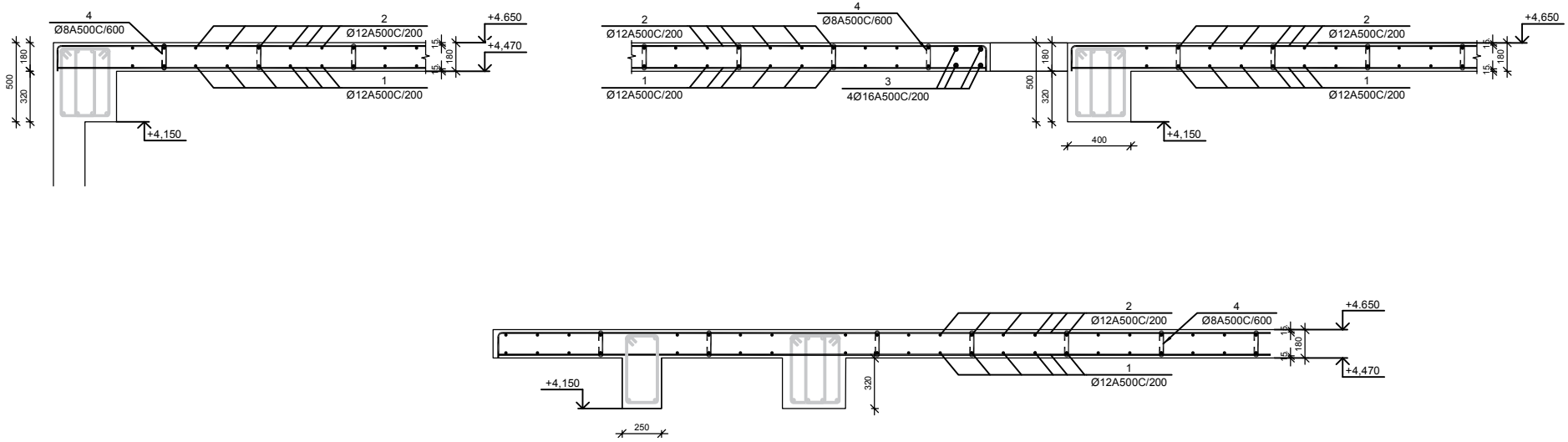

ფილის არმატურის გადაბმის ჯვანძი მ 1:20

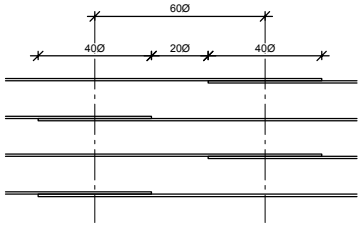

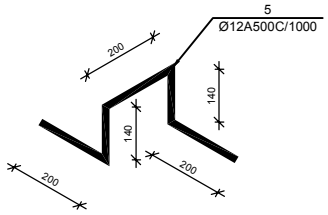

№ პოზ	აღნიშვნა	დასახელება	რაოდ. ერთ-ზე	წონა, (კგ) ერთის	წონა, (კგ) საერთო	შენიშვნა
		+4.850 <> +21.150 ნიმწყლის გადახურვის ფილა 6 ცალი				
1		Ø 12 A500C ГОСТ 5781-82 L= 17467067 ძმ	1	15499.6	15500	
2		Ø 12 A500C ГОСТ 5781-82 L= 17980804 ძმ	1	15955.5	15956	
3		Ø 16 A500C ГОСТ 5781-82 L= 175500 ძმ	4	276.9	1107	
4		Ø 8 A500C ГОСТ 5781-82 L= 300 ძმ	3558	0.1	421	
5		Ø 12 A500C ГОСТ 5781-82 L= 600 ძმ	1281	0.5	682	
		ბეტონი		B-25	230.56	ჯამ მ

დამკვეთი -

შპს „დიღმის ვილი", ს/კ 405246149

ობიექტი -

ქ. თბილისში, დიღმის სასწავლო საცდელი მეურნეობა ნაკვ. 01.72.14.009.672 -ში მრავალფუნქციური კომპლექსი

კონსტრუქციული პროექტი			
თარიღი	სტადია	ფორმატი	ფურცლები
10-12/21	მპ	0-2.19	

დირექტორი		გ. ცოფაია
პრ. მთ. არქ.		
პრ. მთ. ინჟ.		გ. ცოფაია
დაამუშავა		ა. ცოფაია
გააფორმა		გ. ცოფაია

ნახაზი:

+4,650 <> +21,150 მიმწყლის გადახურვის ფილის არმირების ჯვეთები

შ.პ.ს.

გეოკონი

თბილისი 2022

+24.450 ნიშნულის გადახურვის ფილის არმირების გეგმა

მ 1:150

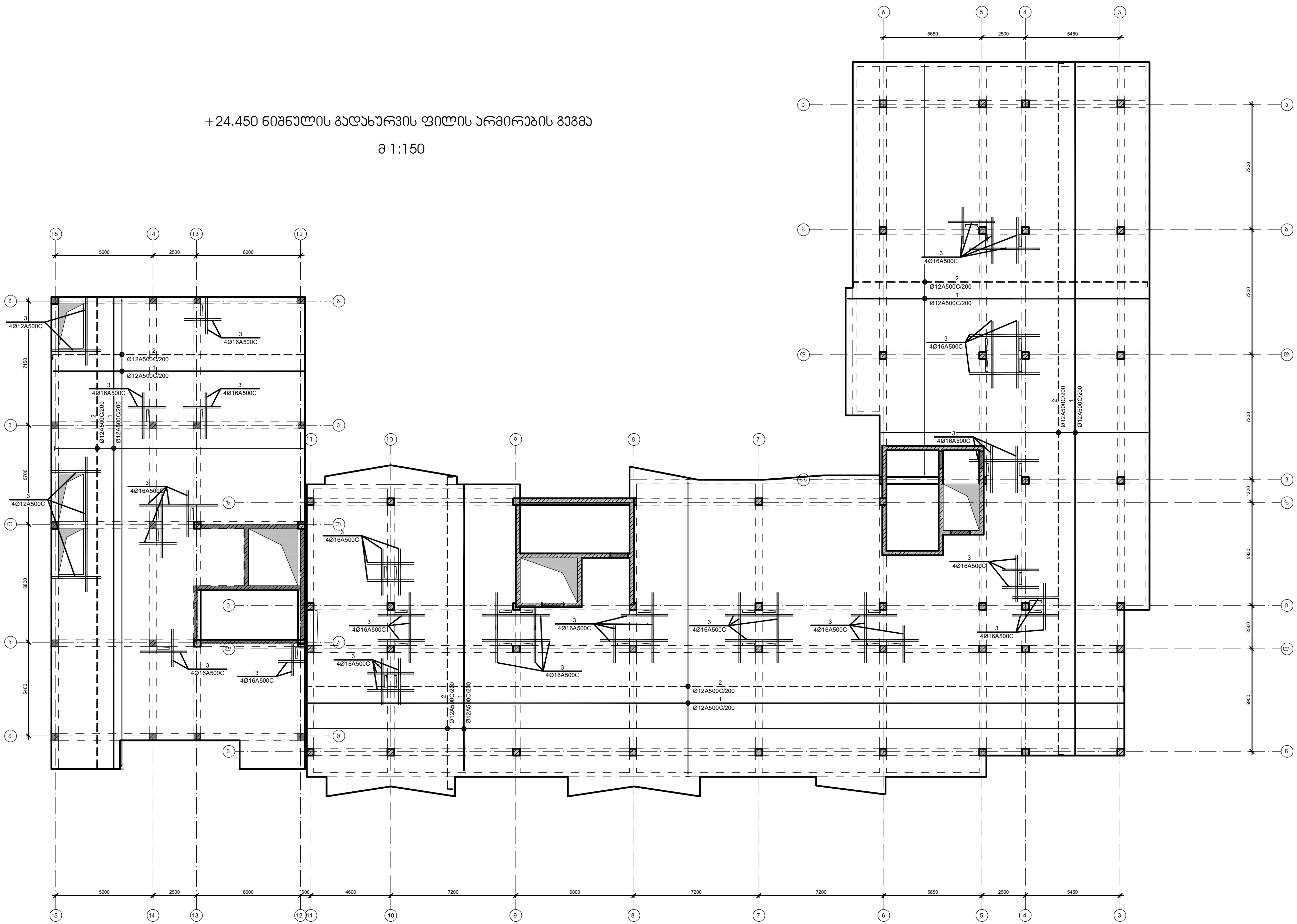

დამკვეთი - შპს „დილმის ველი", სა 405246149	ობიექტი - ქ. თბილისში, დილმის სასწავლო საცდელი მეურნეობა ნაკვ. 01.72.14.009.672 -ში მრავალფუნქციური კომპლექსი	კონსტრუქციული პროექტი	დირექტორი		გ. ცომაია	ნახაზი: +24.450 ნიშნულის გადახურვის ფილის არმირების გეგმა	შ.პ.ს. გეოკონი თბილისი 2022
		დაკვეთა: 10-12/21; სტადია: მპ; ფურცელი: ა-2.20; ფურცლები:	პრ. მთ. არქ.				
			პრ. მთ. ინჟ.		გ. ცომაია		
			დაამუშავა		ა. ცომაია		
			შეამოწმა		გ. ცომაია		

+24.450 ნიშნულის გადახურვის ფილის არმირების ჯვეთები

მ 1:20

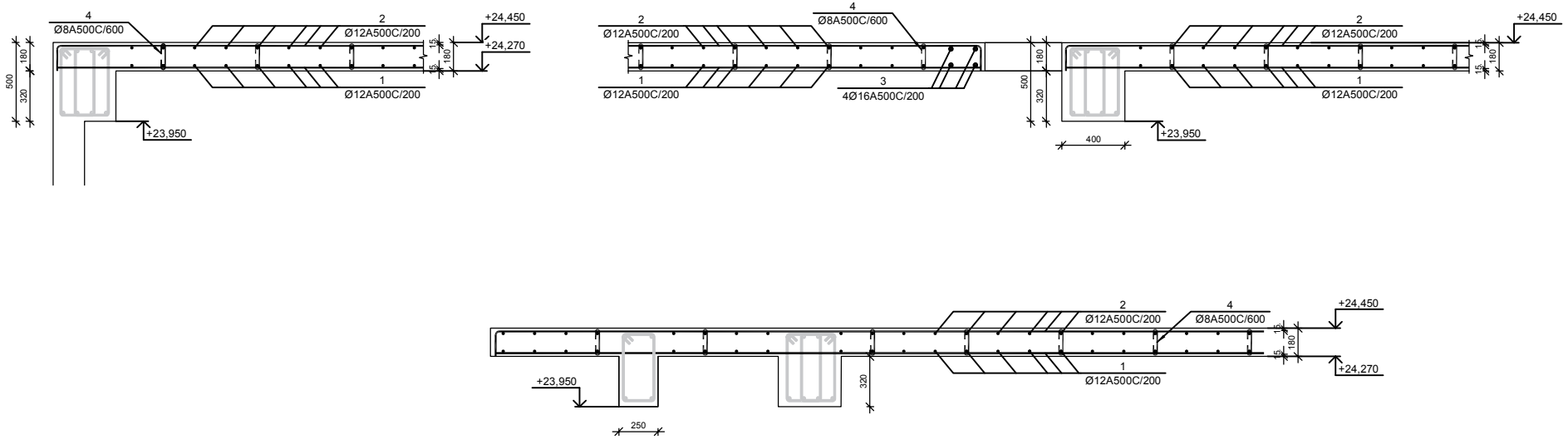

ფილის არმატურის გადაბმის ჯვანძი მ 1:20

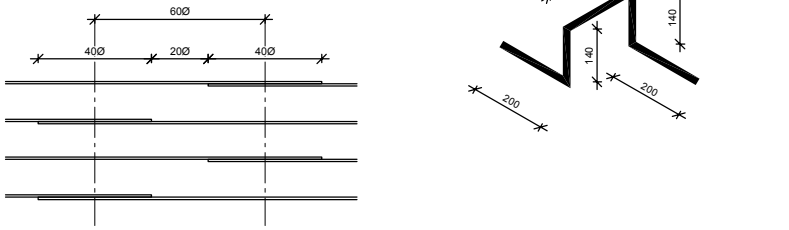

№ პოზ	აღნიშვნა	დასახელება	რაოდ. ერთ-ზე	წონა, (კგ) ერთ.	წონა, (კგ) საერთო	შენიშვნა
		+24.450 ნიშნულის გადახურვის ფილა 1 ცალი				
1		Ø 12 A500C ГОСТ 5781-82 L= 17210486 მმ	1	15272.0	15272	
2		Ø 12 A500C ГОСТ 5781-82 L= 17716676 მმ	1	15721.1	15721	
3		Ø 16 A500C ГОСТ 5781-82 L= 198250 მმ	4	312.7	1251	
4		Ø 8 A500C ГОСТ 5781-82 L= 300 მმ	3514	0.1	416	
5		Ø 12 A500C ГОСТ 5781-82 L= 600 მმ	1265	0.5	674	
		ბეტონი		B-25	227.73	ჯამ მ

დამკვეთი -

შპს „დიღმის ვილი", ს/კ 405246149

ობიექტი -

ქ. თბილისში, დიღმის სასწავლო საცდელი მეურნეობა ნაკვ. 01.72.14.009.672 -ში მრავალფუნქციური კომპლექსი

კონსტრუქციული პროექტი

თარიღი	სტადია	ფორმატი	ფორმები
10-12/21	მმ	A-2.21	

დირექტორი		მ. ცოფაია
პრ. მთ. არქ.		
პრ. მთ. ინჟ.		მ. ცოფაია
დაამუშავა		ა. ცოფაია
მკაფიოდა		მ. ცოფაია

ნახაზი:

+24.450 ნიშნულის გადახურვის ფილის არმირების ჯვეთები

შ.პ.ს.
გეოპროექტი
თბილისი 2022

+27.750 ნიშნულის გადახურვის ფილის არმირების გეგმა

მ 1:150

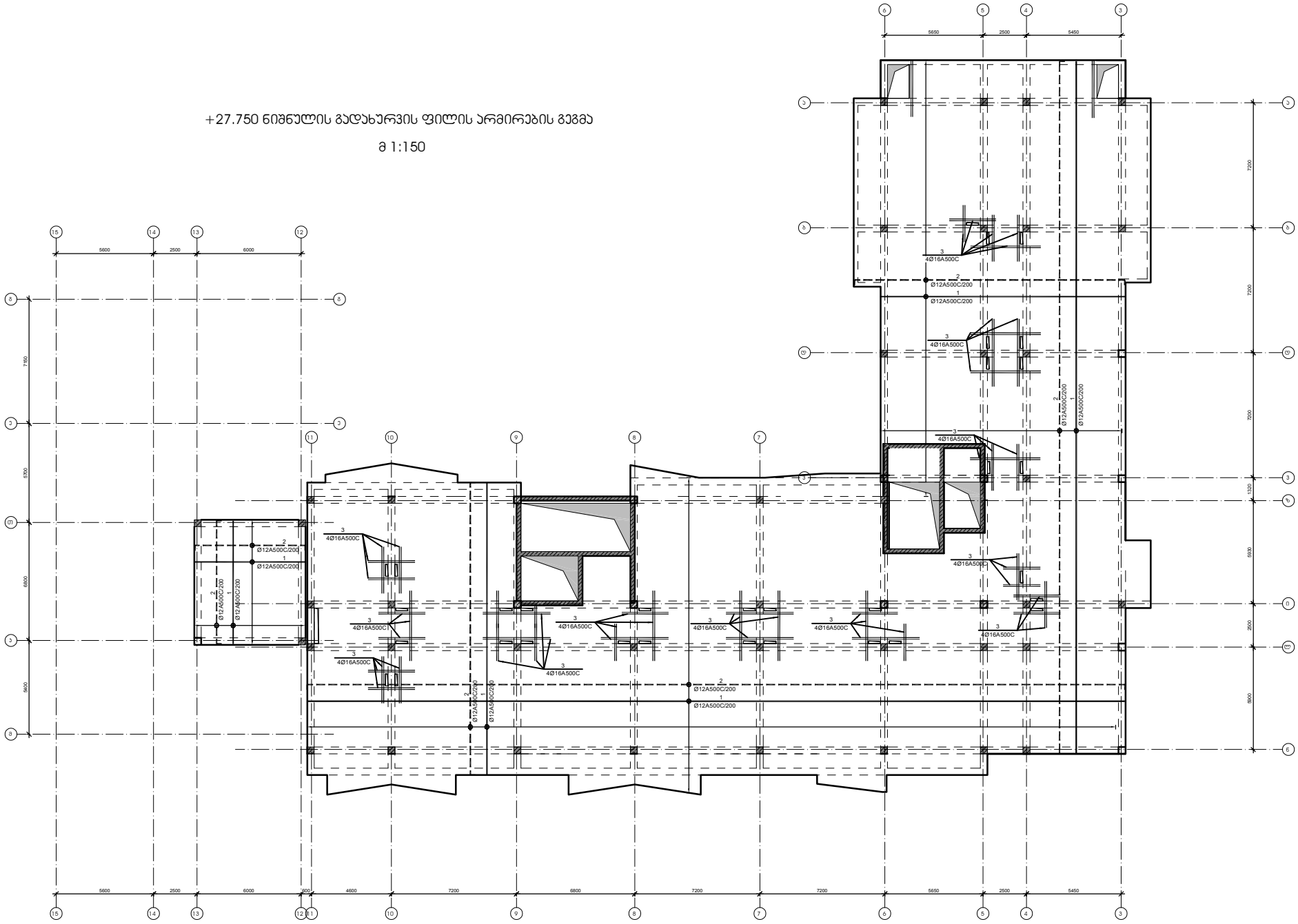

დამკვეთი -	ობიექტი -
შპს „დიღმის ვილი", ს/კ 405246149	ქ. თბილისში, დიღმის სასწავლო საცდელი მეურნეობა ნაკვ. 01.72.14.009.672 -ში მრავალფუნქციური კორპუსი

კონსტრუქციული პროექტი			
თარიღი	სტადია	ფორმატი	ფურცლები
10-12/21	მშ	A-2.22	

დირექტორი		მ. ცოფაია
პრ. მთ. არქ.		
პრ. მთ. ინჟ.		მ. ცოფაია
დაამუშავა		ა. ცოფაია
გააფორმა		მ. ცოფაია

ნახაზი:
+27.750 ნიშნულის გადახურვის ფილის არმირების გეგმა

შ.პ.ს.
გეოპროექტი
თბილისი 2022

+27.950 მიშნულის გადახურვის ფილის არმირების კვეთები

მ 1:20

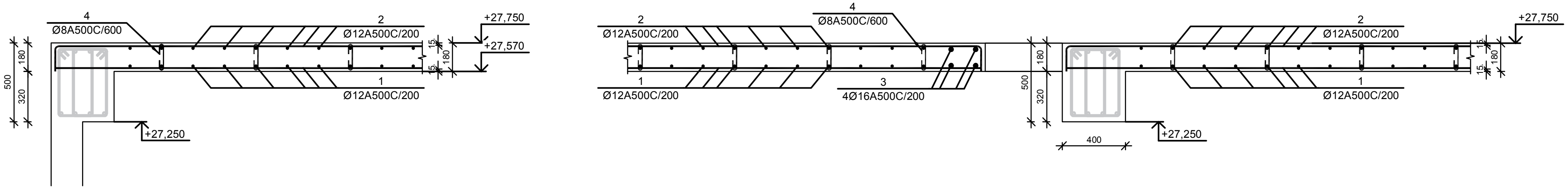

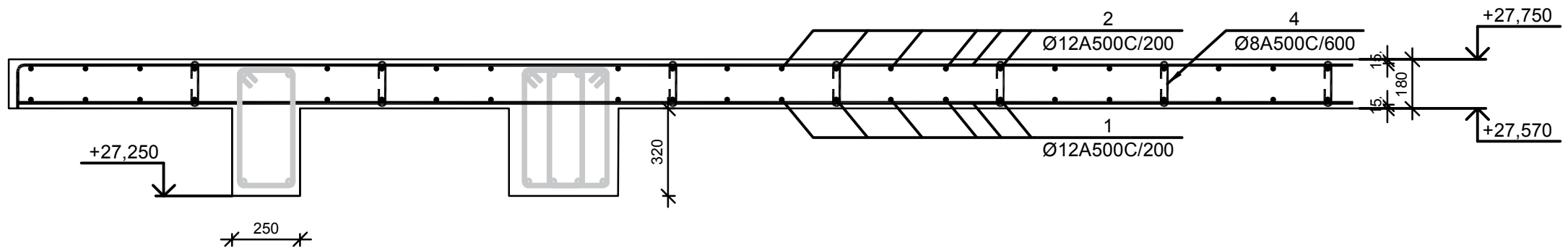

ფილის არმატურის გადაბმის კვანძი მ 1:20

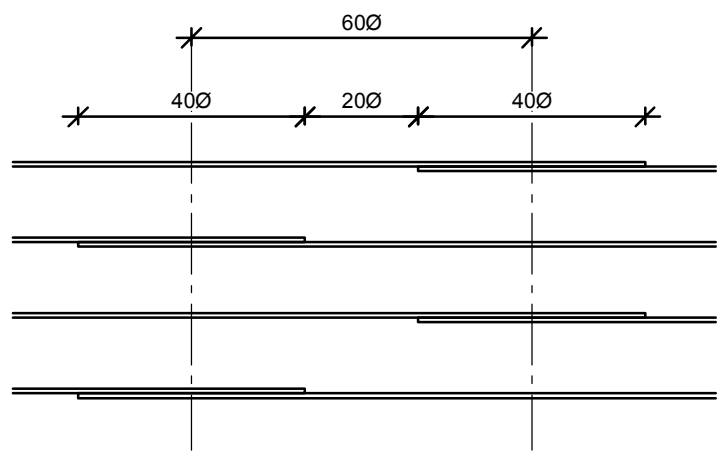

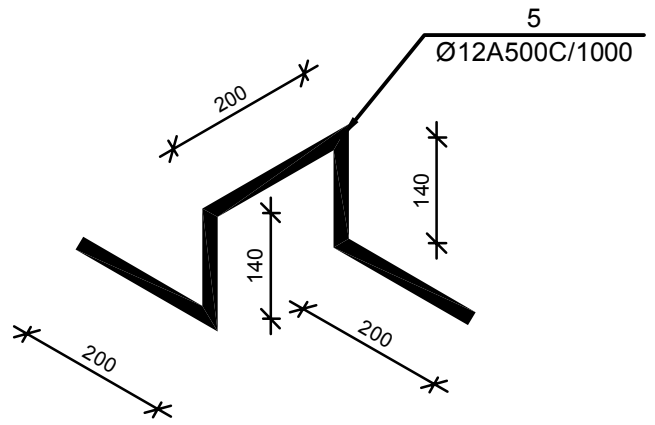

№ პოზ	აღნიშვნა	დასახელება	რაოდ. ელ-ში	წონა, (კგ)		შენიშვნა
				ერთის	საერთო	
+27.750 ნიშნულის გადახურვის ფილა 1 ცალი						
1		Ø 12 A500C ГОСТ 5781-82 L= 12777668 მმ	1	11338.4	11338	
2		Ø 12 A500C ГОСТ 5781-82 L= 13153481 მმ	1	11671.9	11672	
3		Ø 16 A500C ГОСТ 5781-82 L= 163583 მმ	4	258.1	1032	
4		Ø 8 A500C ГОСТ 5781-82 L= 300 მმ	2625	0.1	311	
5		Ø 12 A500C ГОСТ 5781-82 L= 600 მმ	945	0.5	503	
		ბეტონი		B-25	170.10	კუბ მ

დამკვეთი -
შპს „დიღმის ველი", სკ 405246149

ობიექტი -
ქ. თბილისში, დიღმის სასწავლო საცდელი მეურნეობა ნაკვ. 01.72.14.009.672 -ში მრავალფუნქციური კომპლექსი

კონსტრუქციული პროექტი

დაკვეთა	სტადია	ფურცელი	ფურცლები
10-12/21	მპ	კ-2.23	

დირექტორი	გ. ცომაია
პრ. მთ. არქ.	
პრ. მთ. ინჟ.	გ. ცომაია
დამუშავა	ა. ცომაია
შეამოწმა	გ. ცომაია

ნახაზი:
+27.950 მიშნულის გადახურვის ფილის არმირების კვეთები

შ.პ.ს.
გეოკონი
თბილისი 2022

+31,050 ნიშნულის გადახურვის ფილის არმირების გეგმა

მ 1:150

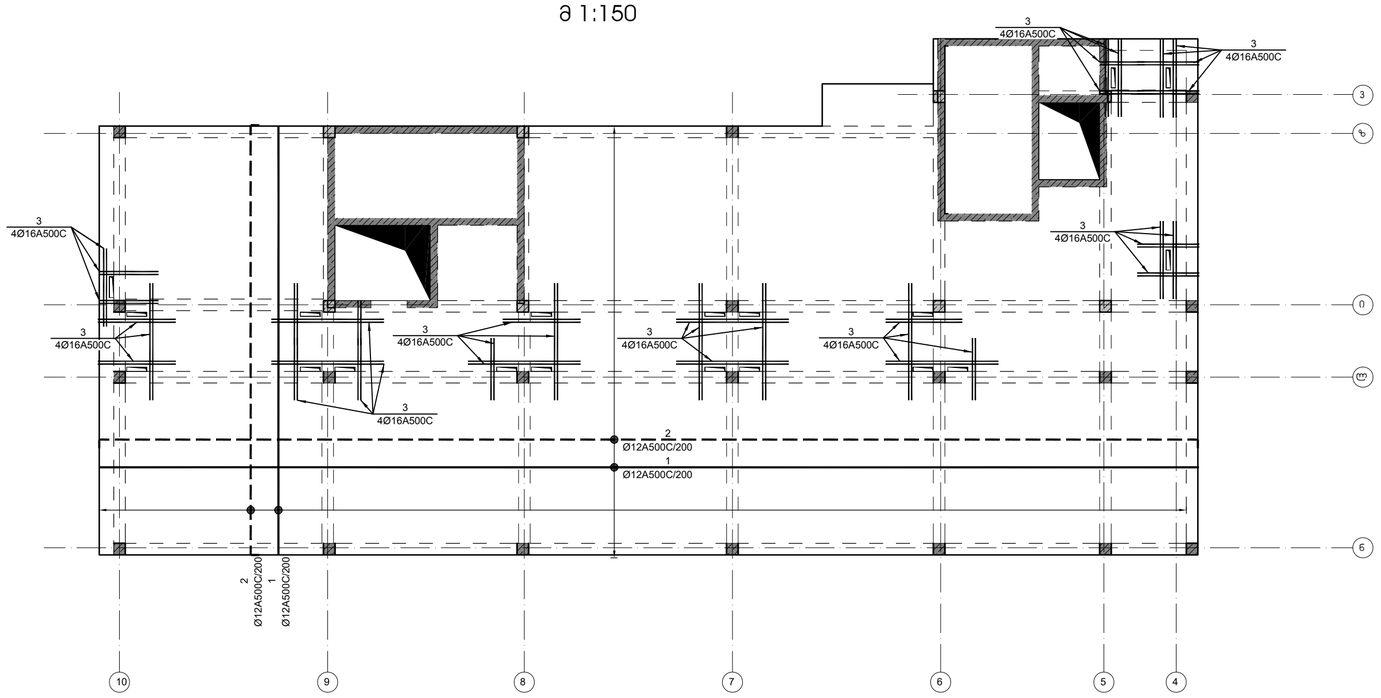

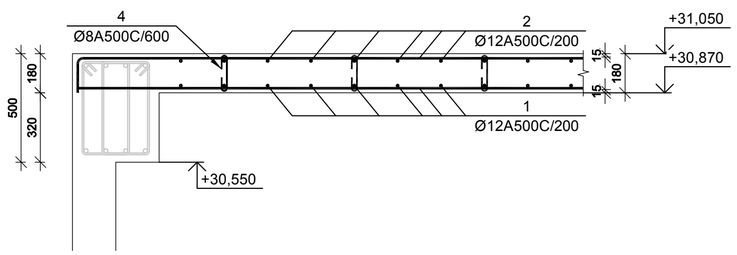

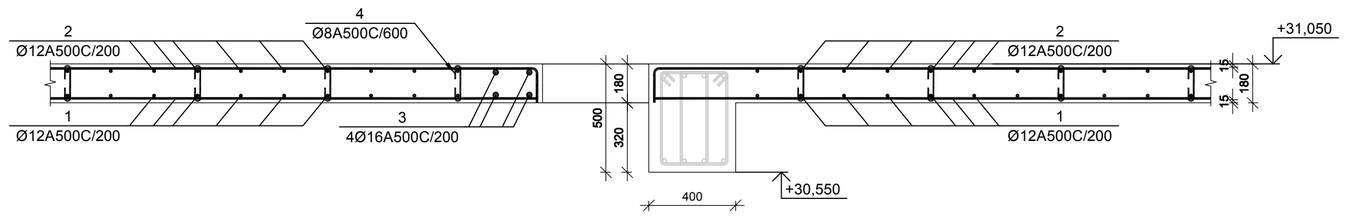

№ პოზ	ალნიშვნა	დასახელება	რაოდ. ელ-ში	წონა, (კგ)		შენიშვნა
				ერთის	საერთო	
		+31,050 ნიშნულის გადახურვის ფილა	1 ცალი			
1		Ø 12 A500C ГОСТ 5781-82 L= 5870092 მმ	1	5208.9	5209	
2		Ø 12 A500C ГОСТ 5781-82 L= 6042741 მმ	1	5362.1	5362	
3		Ø 16 A500C ГОСТ 5781-82 L= 109850 მმ	4	173.3	693	
4		Ø 8 A500C ГОСТ 5781-82 L= 300 მმ	1195	0.1	141	
5		Ø 12 A500C ГОСТ 5781-82 L= 600 მმ	430	0.5	229	
		ბეტონი		B-25	77.45	სულ მ

ფილის არმატურის გადაბმის ჯვანძი მ 1:20

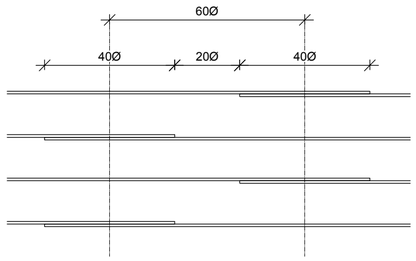

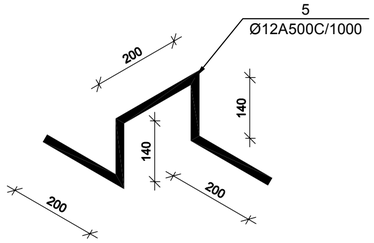

დამკვეთი -

შპს „დიღმის ველი", ს/კ 405246149

ობიექტი -

ქ. თბილისში, დიღმის სასწავლო საცდელი მეურნეობა ნაკვ. 01.72.14.009.672 -ში მრავალფუნქციური კომპლექსი

კონსტრუქციული პროექტი

დაკვეთა	სტადია	ფურცელი	ფურცლები
10-12/21	მშ	კ-2.24	

დირექტორი		გ. ცომაია
ჯგრ. მთ. არქ.		
ჯგრ. მთ. ინჟ.		გ. ცომაია
დამმუშავა		ა. ცომაია
შეამოწმა		გ. ცომაია

ნახაზი:

+31,050 ნიშნულის გადახურვის ფილის არმირების გეგმა

შ.პ.ს.
გეოპორნი
თბილისი 2022

+32,800 ნიშნულის გადახურვის ფილის არმირების გეგმა

მ 1:100

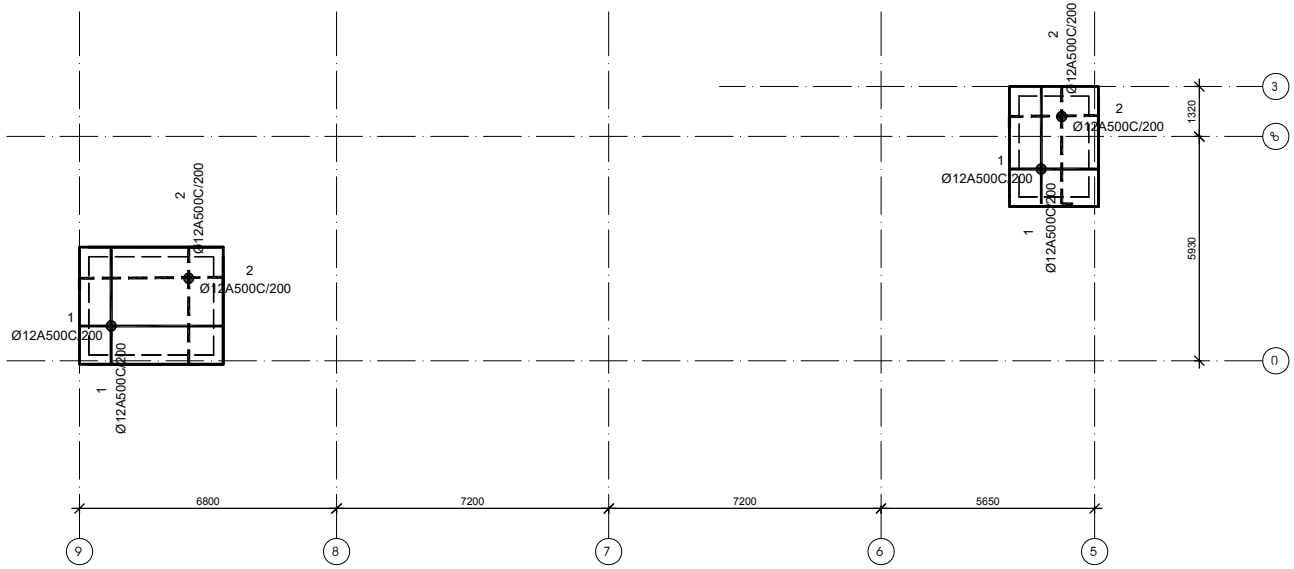

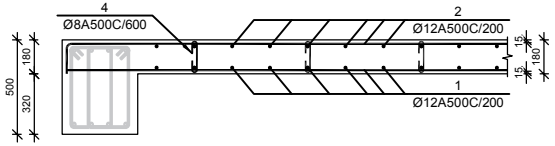

№ პოზ	აღნიშვნა	დასახელება	რაოდ. ერთ-ში	წონა, (კგ) ერთის	წონა, (კგ) საერთო	შენიშვნა
		+32,800 ნიშნულის გადახურვის ფილა	1 ცალი			
1		Ø 12 A500C ГОСТ 5781-82 L= 1024335 მმ	1	909.0	909	
2		Ø 12 A500C ГОСТ 5781-82 L= 1054463 მმ	1	935.7	936	
4		Ø 8 A500C ГОСТ 5781-82 L= 300 მმ	200	0.1	24	
5		Ø 12 A500C ГОСТ 5781-82 L= 600 მმ	72	0.5	38	
		ბეტონი		B-25	12.98	კუბ მ

ფილის არმატურის გადაბმის ჯვანძი მ 1:20

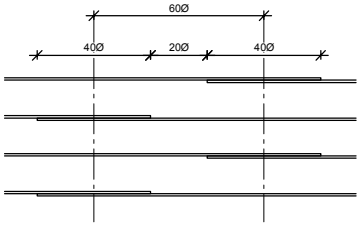

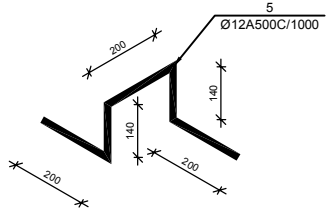

დამკვეთი -

შპს „დიღომის ვილი", ს/კ 405246149

ობიექტი -

ქ. თბილისში, დიღმის სასწავლო საცდელი მეურნეობა ნაკვ. 01.72.14.009.672 -ში მრავალფუნქციური კომპლექსი

კონსტრუქციული პროექტი

დასკვნის	სტადია	ფურცლის	ფურცლების
10-12/21	მპ	ს-2.25	

დირექტორი		გ. ცოფაია
ჯრ. მთ. არქ.		
ჯრ. მთ. ინჟ.		გ. ცოფაია
დაამუშავა		ა. ცოფაია
შეამოწმა		გ. ცოფაია

ნახაზი:

+32,800 ნიშნულის გადახურვის ფილის არმირების გეგმა

შ.პ.ს.
გეოპონი
თბილისი 2022

მონოლითური სვეტი ს-1

მ 1:25

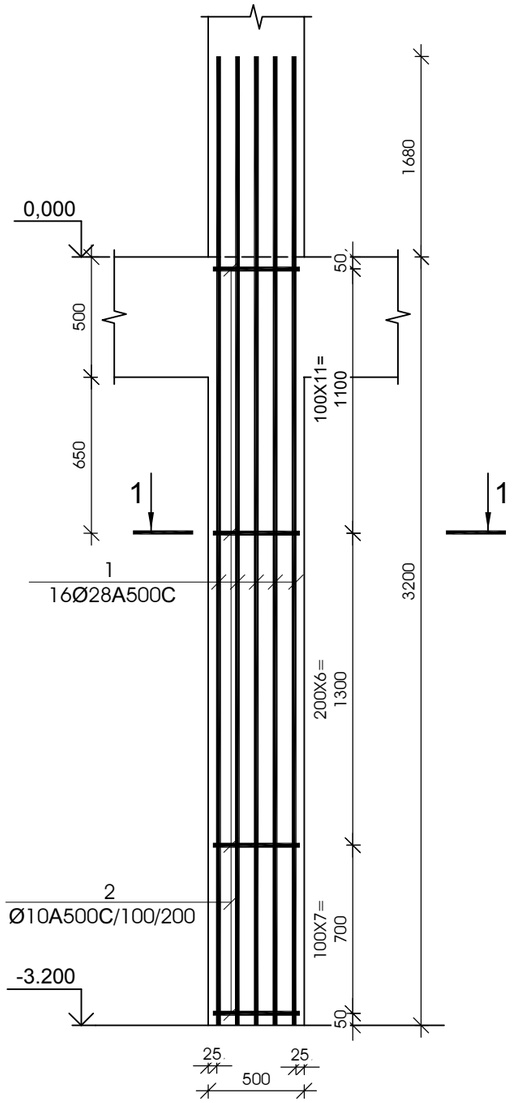

ჯვეთი 1-1

მ 1:25

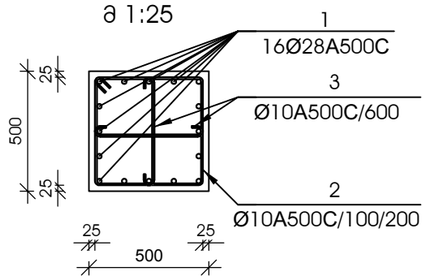

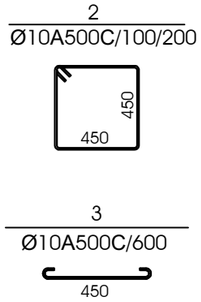

№ პოზ	აღნიშვნა	დასახელება					რაოდ. ელ-ში	წონა, (კგ) ერთის	წონა, (კგ) საერთო	შენიშვნა
მონოლითური სვეტი ს-1 6 ცალი										
1		Ø	28	A500C	L= 4880	მმ	16	23.58	377	
2		Ø	10	A500C	L= 1950	მმ	25	1.20	31	
3		Ø	10	A500C	L= 610	მმ	11	0.38	4	
		ბეტონი						B-25	0.80	კუბ. მ

მონოლითური სვეტი ს-2

მ 1:25

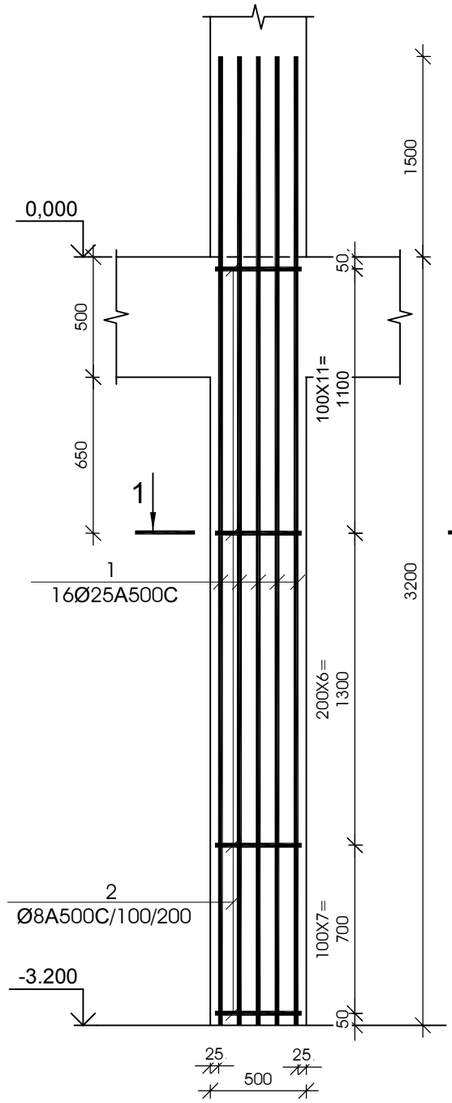

ჯვეთი 1-1

მ 1:25

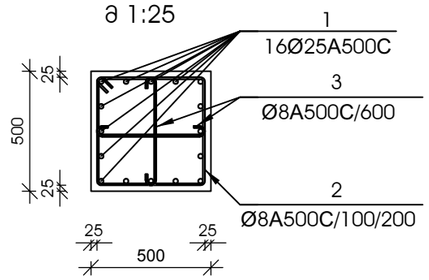

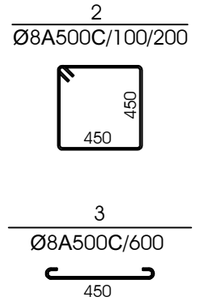

№ პოზ	აღნიშვნა	დასახელება					რაოდ. ელ-ში	წონა, (კგ) ერთის	წონა, (კგ) საერთო	შენიშვნა
მონოლითური სვეტი ს-2 16 ცალი										
1		Ø	25	A500C	L= 4700	მმ	16	18.10	290	
2		Ø	8	A500C	L= 1950	მმ	25	0.77	20	
3		Ø	8	A500C	L= 610	მმ	11	0.24	3	
		ბეტონი						B-25	0.80	კუბ. მ

დამკვეთი -

შპს „დიღმის ველი", ს/კ 405246149

ობიექტი -

ქ. თბილისში, დიღმის სასწავლო საცდელი მეურნეობა ნაკვ. 01.72.14.009.510 -ზე მრავალფუნქციური კომპლექსი

კონსტრუქციული პროექტი

დაკვეთა	სტადია	ფურცელი	ფურცლები
10-12/21	მპ	3.01	

დირექტორი		გ. ცომაია
ჰრ. მთ. არქ.		
ჰრ. მთ. ინჟ.		გ. ცომაია
დაამუშავა		ა. ცომაია
შეამოწმა		გ. ცომაია

ნახაზი:

მონოლითური სვეტი ს- 1

მონოლითური სვეტი ს- 2

შ.პ.ს.
გეოპონი
თბილისი 2022

მონოლითური სვეტი ს-3

მ 1:25

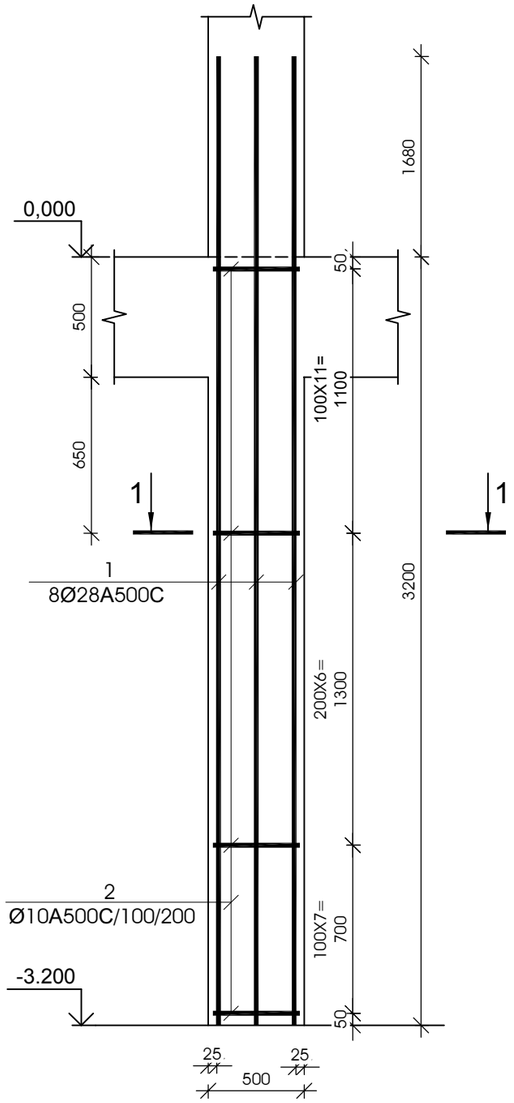

კვეთი 1-1

მ 1:25

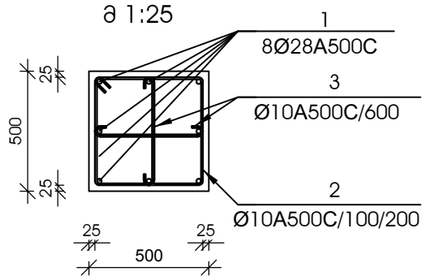

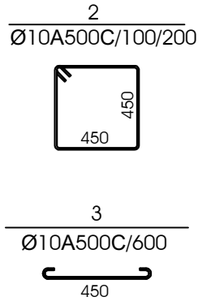

№ ჯოზ	აღნიშვნა	დასახელება					რაოდ. ელ-ში	წონა, (კგ) ერთის	წონა, (კგ) საერთო	შენიშვნა
მონოლითური სვეტი ს-3 13 ცალი										
1		Ø	28	A500C	L=	4880	მმ	8	23.58	189	
2		Ø	10	A500C	L=	1950	მმ	25	1.20	31	
3		Ø	10	A500C	L=	610	მმ	11	0.38	4	
		ბეტონი							B-25	0.80	კუბ. მ

მონოლითური სვეტი ს-4

მ 1:25

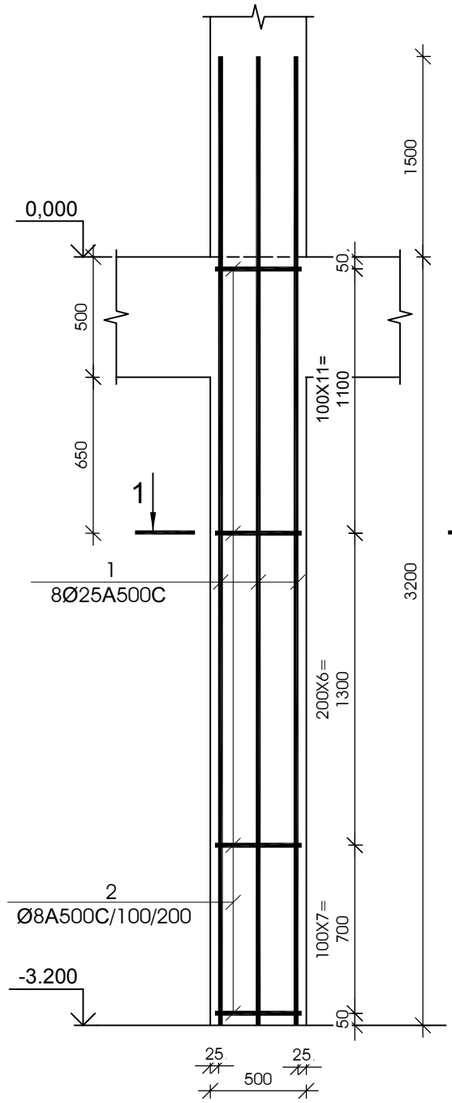

კვეთი 1-1

მ 1:25

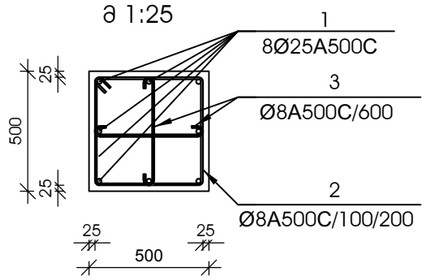

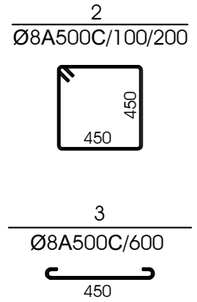

№ ჯოზ	აღნიშვნა	დასახელება					რაოდ. ელ-ში	წონა, (კგ) ერთის	წონა, (კგ) საერთო	შენიშვნა
მონოლითური სვეტი ს-4 7 ცალი										
1		Ø	25	A500C	L=	4700	მმ	8	18.10	145	
2		Ø	8	A500C	L=	1950	მმ	25	0.77	20	
3		Ø	8	A500C	L=	610	მმ	11	0.24	3	
		ბეტონი							B-25	0.80	კუბ. მ

დამკვეთი -

შპს „დიღმის ველი", ს/კ 405246149

ობიექტი -

ქ. თბილისში, დიღმის სასწავლო საცდელი მეურნეობა ნაკვ. 01.72.14.009.510 -ზე მრავალფუნქციური კომპლექსი

კონსტრუქციული პროექტი

დაკვეთა	სტადია	ფურცელი	ფურცლები
10-12/21	მპ	3.02	

დირექტორი		გ. ცომაია
ჯრ. მთ. არქ.		
ჯრ. მთ. ინჟ.		გ. ცომაია
დაამუშავა		ა. ცომაია
შეამოწმა		გ. ცომაია

ნახაზი:

მონოლითური სვეტი ს- 3

მონოლითური სვეტი ს- 4

შ.პ.ს.
გეოპონი
თბილისი 2022

მონოლითური სვეტი ს-5

მ 1:25

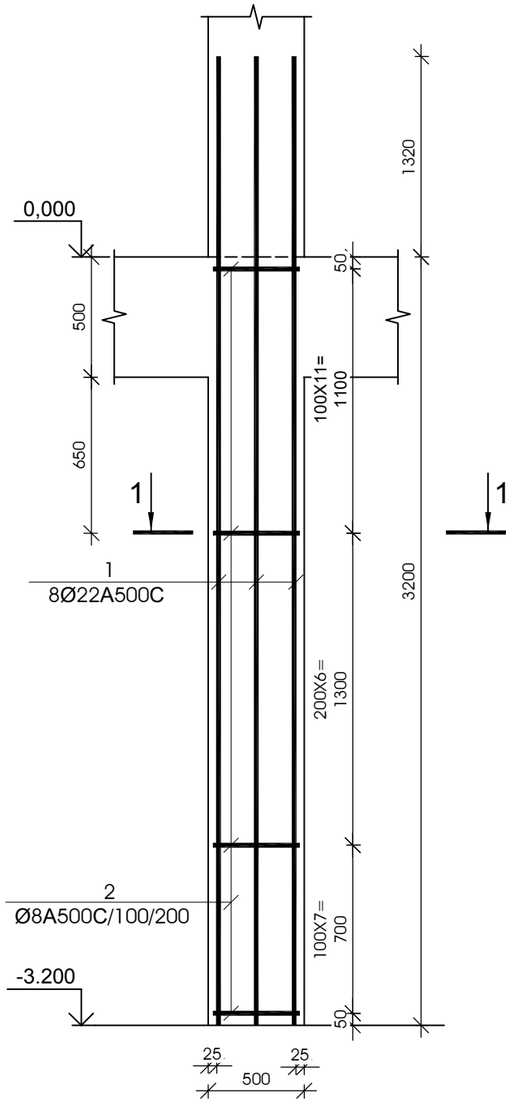

ჯვეთი 1-1

მ 1:25

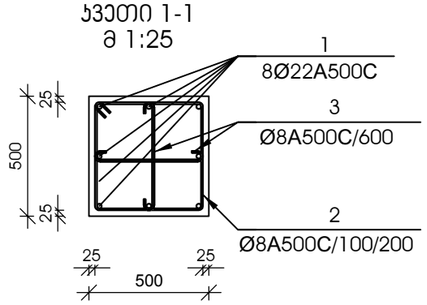

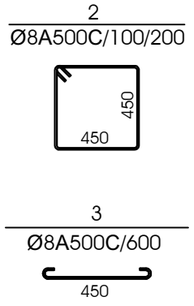

№ პოზ	აღნიშვნა	დასახელება	რაოდ. ელ-ში	წონა, (კგ) ერთის	წონა, (კგ) საერთო	შენიშვნა
მონოლითური სვეტი ს-5 5 ცალი						
1		Ø 22 A500C L= 4520 მმ	8	13.48	108	
2		Ø 8 A500C L= 1950 მმ	25	0.77	20	
3		Ø 8 A500C L= 610 მმ	11	0.24	3	
		ბეტონი		B-25	0.80	კუბ. მ

მონოლითური სვეტი ს-6

მ 1:25

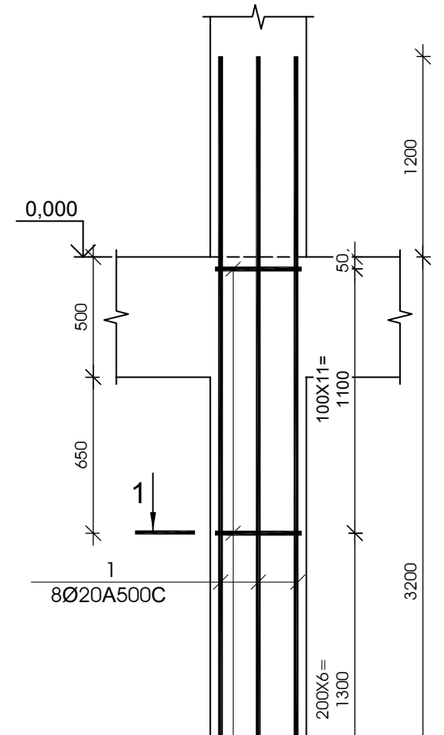

ჯვეთი 1-1

მ 1:25

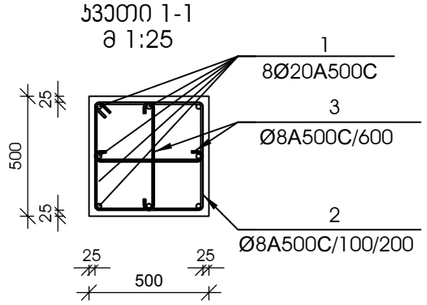

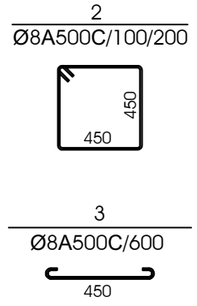

№ პოზ	აღნიშვნა	დასახელება	რაოდ. ელ-ში	წონა, (კგ) ერთის	წონა, (კგ) საერთო	შენიშვნა
მონოლითური სვეტი ს-6 7 ცალი						
1		Ø 20 A500C L= 4400 მმ	8	10.85	87	
2		Ø 8 A500C L= 1950 მმ	25	0.77	20	
3		Ø 8 A500C L= 610 მმ	11	0.24	3	
		ბეტონი		B-25	0.80	კუბ. მ

დამკვეთი -

შპს „დიღმის ველი", ს/კ 405246149

ობიექტი -

ქ. თბილისში, დიღმის სასწავლო საცდელი მეურნეობა ნაკვ. 01.72.14.009.510 -ში მრავალფუნქციური კომპლექსი

კონსტრუქციული პროექტი

დაკვეთა	სტადია	ფურცელი	ფურცლები
10-12/21	მპ	3.03	

დირექტორი		გ. ცომაია
ჰრ. მთ. არქ.		
ჰრ. მთ. ინჟ.		გ. ცომაია
დაამუშავა		ა. ცომაია
შეამოწმა		გ. ცომაია

ნახაზი:

მონოლითური სვეტი ს- 5

მონოლითური სვეტი ს- 6

შ.პ.ს.
გეოპონი
თბილისი 2022

მონოლითური სვეტი ს-7

მ 1:25

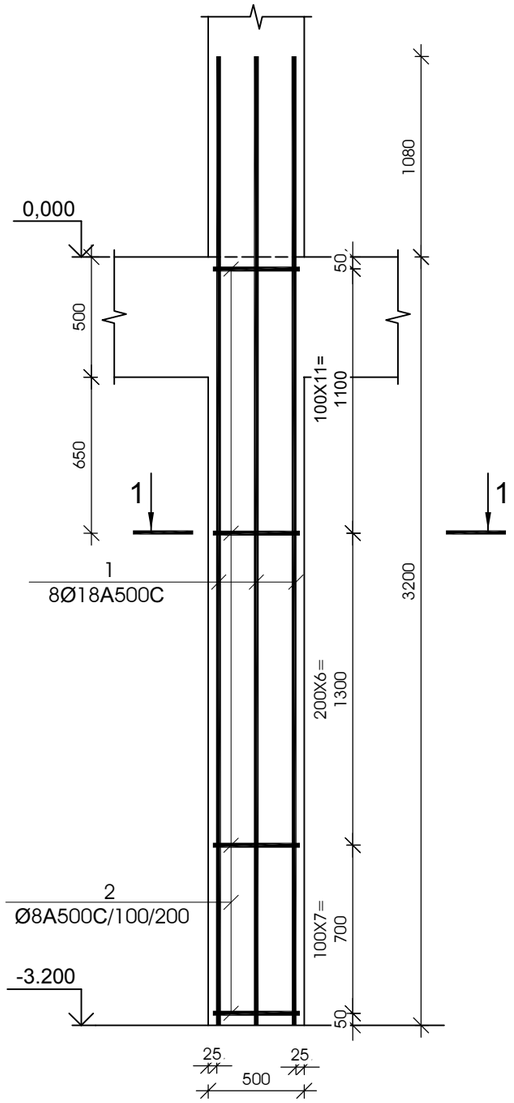

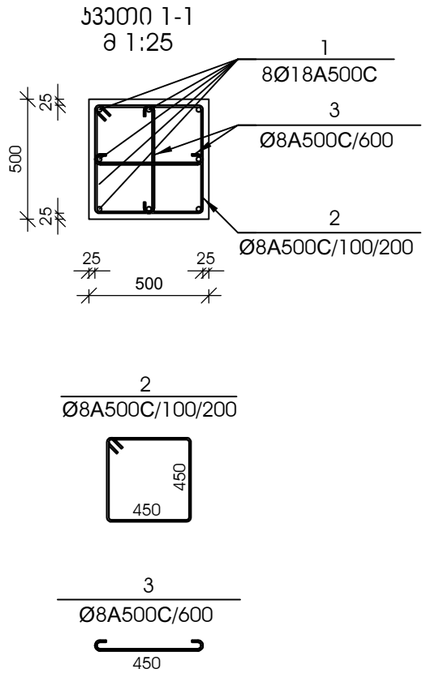

№ პოზ	აღნიშვნა	დასახელება				რაოდ. ელ-ში	წონა, (კგ)		შენიშვნა
							ერთის	საერთო	
მონოლითური სვეტი ს-7 9 ცალი									
1		Ø 18	A500C	L= 4280	მმ	8	8.55	68	
2		Ø 8	A500C	L= 1950	მმ	25	0.77	20	
3		Ø 8	A500C	L= 610	მმ	11	0.24	3	
		ბეტონი					B-25	0.80	კუბ. მ

მონოლითური სვეტი ს-8

მ 1:25

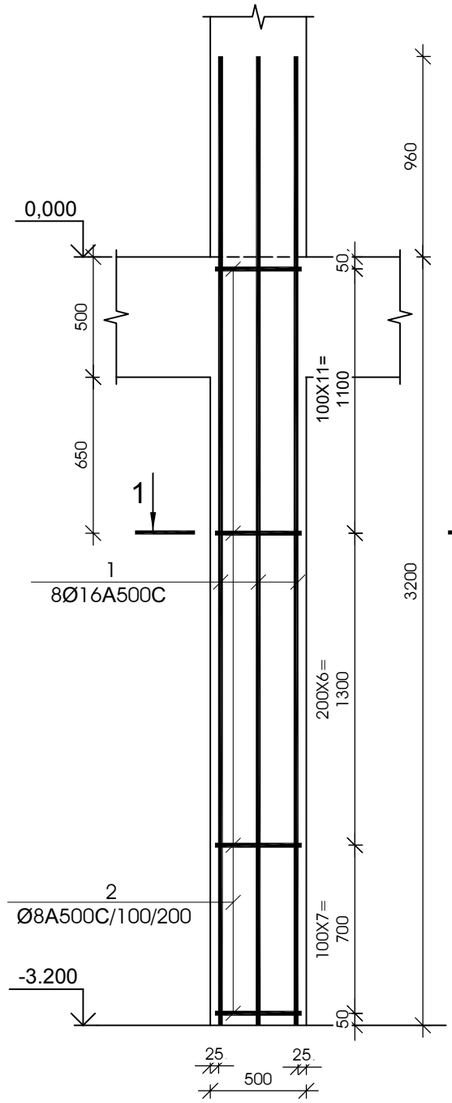

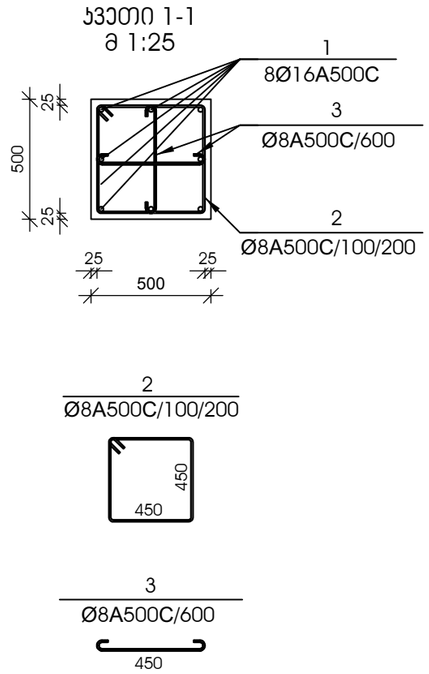

№ პოზ	აღნიშვნა	დასახელება				რაოდ. ელ-ში	წონა, (კგ)		შენიშვნა
							ერთის	საერთო	
მონოლითური სვეტი ს-8 6 ცალი									
1		Ø 16	A500C	L= 4160	მმ	8	6.56	53	
2		Ø 8	A500C	L= 1950	მმ	25	0.77	20	
3		Ø 8	A500C	L= 610	მმ	11	0.24	3	
		ბეტონი					B-25	0.80	კუბ. მ

დამკვეთი -

შპს „დიღმის ველი", ს/კ 405246149

ობიექტი -

ქ. თბილისში, დიღმის სასწავლო საცდელი მეურნეობა ნაკვ. 01.72.14.009.510 -ზე მრავალფუნქციური კომპლექსი

პროექტი

დასკვნა	სტადია	ფურცელი	ფურცლები
10-12/21	მპ	3.04	

დირექტორი		გ. ცომაია
ჯრ. მთ. არქ.		
ჯრ. მთ. ინჟ.		გ. ცომაია
დაამუშავა		ა. ცომაია
შეამოწმა		გ. ცომაია

ნახაზი:

მონოლითური სვეტი ს- 7

მონოლითური სვეტი ს- 8

შ.პ.ს.
გეოპონი
თბილისი 2022

დამკვეთი -

შპს „დიდგული ვალი", ს/კ 405246149

ობიექტი -

ქ. თბილისში, დიდგულის სანაპირო სახლთან მდებარე ნაკვეთზე ნაგებობების კომპლექსის მშენებლობა

სტადია	ფურცლის დასახელება	ფურცლის ნომერი
მშ	3.05	10-12/21

დამკვეთი	ხელმოწერა	თარიღი
მ. ცოფაძე		
ა. ცოფაძე		
მ. ცოფაძე		
მ. ცოფაძე		

ნახაზის:

მონოლითური სვეტი ს-9

მონოლითური სვეტი ს-10

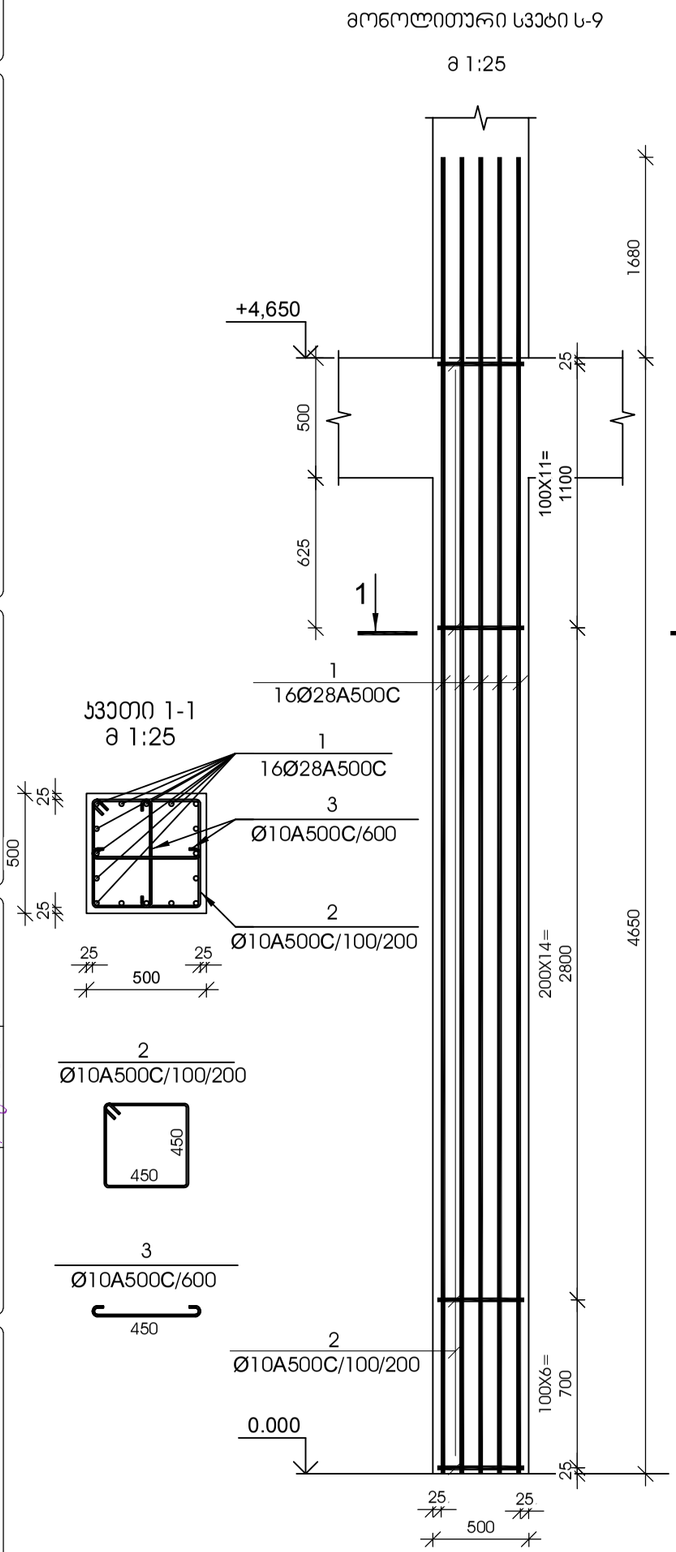

№ პოზ	აღნიშვნა	დასახელება	რაოდ. ელ-ში	წონა, (კგ) ერთის	წონა, (კგ) საერთო	შენიშვნა
მონოლითური სვეტი ს-9 5 ცალი						
1		Ø 28 A500C L= 6330 მმ	16	30.58	489	
2		Ø 10 A500C L= 1950 მმ	32	1.20	38	
3		Ø 10 A500C L= 610 მმ	15	0.38	6	
		ბეტონი		B-25	1.16	კუბ. მ

№ პოზ	აღნიშვნა	დასახელება	რაოდ. ელ-ში	წონა, (კგ) ერთის	წონა, (კგ) საერთო	შენიშვნა
მონოლითური სვეტი ს-10 9 ცალი						
1		Ø 25 A500C L= 6150 მმ	16	23.69	379	
2		Ø 8 A500C L= 1950 მმ	33	0.77	25	
3		Ø 8 A500C L= 610 მმ	16	0.24	4	
		ბეტონი		B-25	1.16	კუბ. მ

0	0.5	1 მ

ფცსტ

თბილისი 2022

დამკვეთი -

შპს „დიდგული ვალი", ს/კ 405246149

ობიექტი -

ქ. თბილისი, დიდგულის სანაპირო სხვადასხვა ნაკვეთებზე განვითარებული კომპლექსი

დასახელება	ფურცლის №	ფურცლების რაოდენობა
მონოლითური სვეტების ფასადური ჯვარედინების დეტალები	3.06	10-12/21

დამპროექტებელი	ხელმოწერა	სახელი, გვარი
მთავარი ინჟინერი		გ. ცოფურაშვილი
ჯგუფის ხელმძღვანელი		ნ. ცოფურაშვილი
მთავარი არქიტექტორი		გ. ცოფურაშვილი

ნახაზი:

მონოლითური სვეტი ს-11

მონოლითური სვეტი ს-12

შ.პ.ს. ცოფური

თბილისი 2022

მონოლითური სვეტი ს-11

მ 1:25

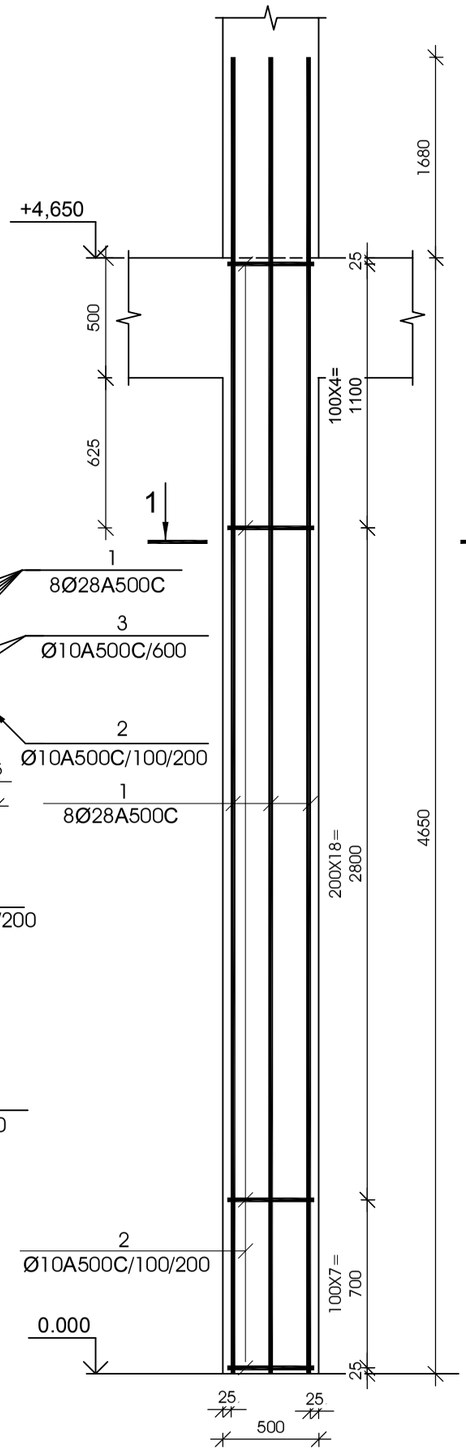

მონოლითური სვეტი ს-12

მ 1:25

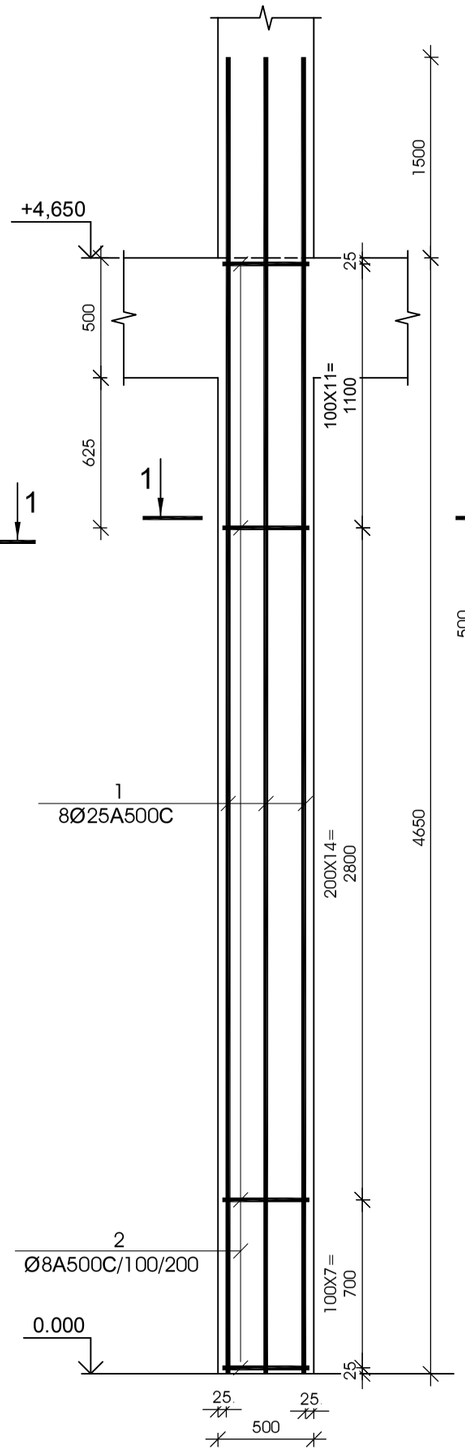

სვეტი 1-1

მ 1:25

სვეტი 1-1

მ 1:25

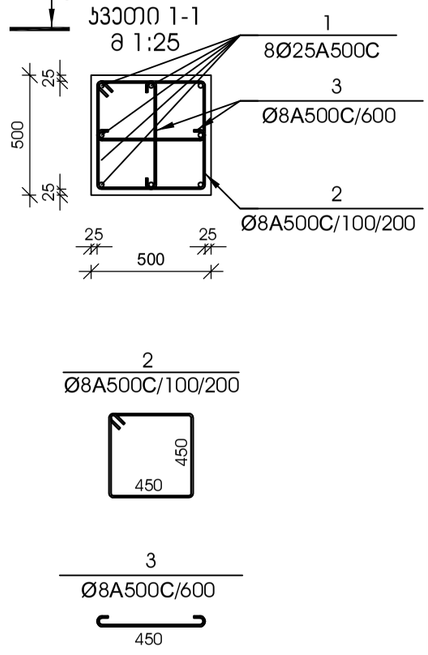

№ ჯგუფ	აღნიშვნა	დასახელება	რაოდ. ელ-ში	წონა, (კგ) ერთის	წონა, (კგ) საერთო	შენიშვნა
მონოლითური სვეტი ს-11		8 ცალი				
1		Ø 28 A500C L= 6330 მმ	8	30.58	245	
2		Ø 10 A500C L= 1950 მმ	29	1.20	35	
3		Ø 10 A500C L= 610 მმ	15	0.38	6	
		ბეტონი		B-25	1.16	კუბ. მ

№ ჯგუფ	აღნიშვნა	დასახელება	რაოდ. ელ-ში	წონა, (კგ) ერთის	წონა, (კგ) საერთო	შენიშვნა
მონოლითური სვეტი ს-12		8 ცალი				
1		Ø 25 A500C L= 6150 მმ	8	23.69	189	
2		Ø 8 A500C L= 1950 მმ	33	0.77	25	
3		Ø 8 A500C L= 610 მმ	15	0.24	4	
		ბეტონი		B-25	1.16	კუბ. მ

დამკვეთი -

შპს „დიდგული ვალი", ს/კ 405246149

ობიექტი -

ქ. თბილისში, დიდგულის სასაფლაოს სანიაღვრე ნაგებობების მოწყობა

დასახელება	ფორმატი	ფურცლების რაოდენობა	დათარიღება
			10-12/21
ტიპიური ნაგებობის ნახაზები	A3	3.07	

დამრეცმტკიცე	ხელმოწერა	თარიღი
ხელმძღვანელი		
ხელმძღვანელი		
მთავარი ინჟინერი		
მთავარი ინჟინერი		

ნახაზის:

მონოლითური სვეტი ს- 13

მონოლითური სვეტი ს- 14

შ.პ.ს.

ტექნიკური ზედამხედველობა

თბილისი 2022

მონოლითური სვეტი ს-13

მ 1:25

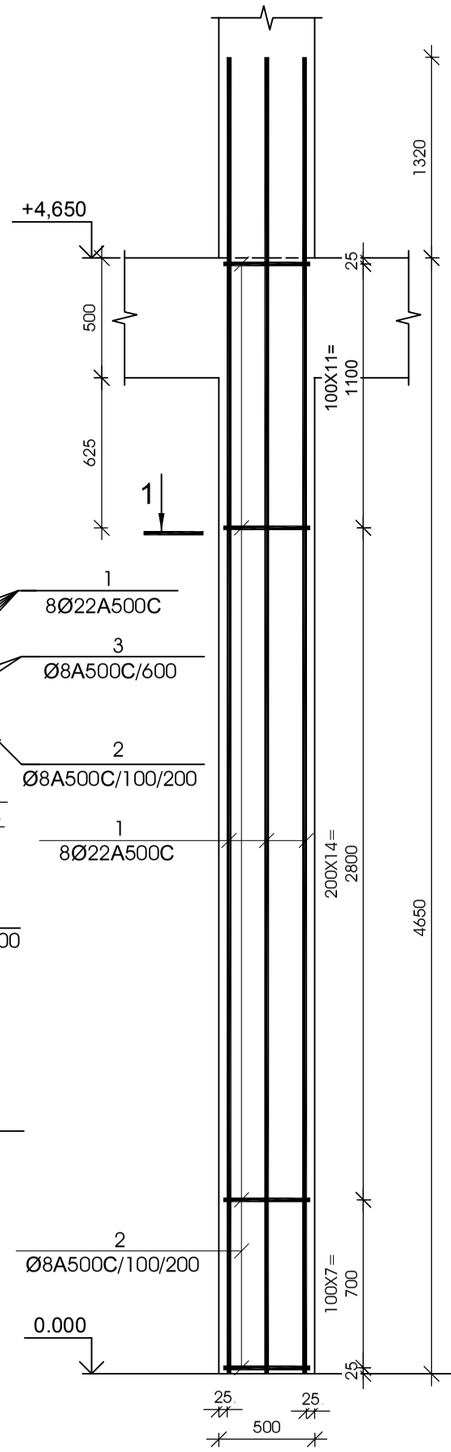

სვეთი 1-1

მ 1:25

მონოლითური სვეტი ს-14

მ 1:25

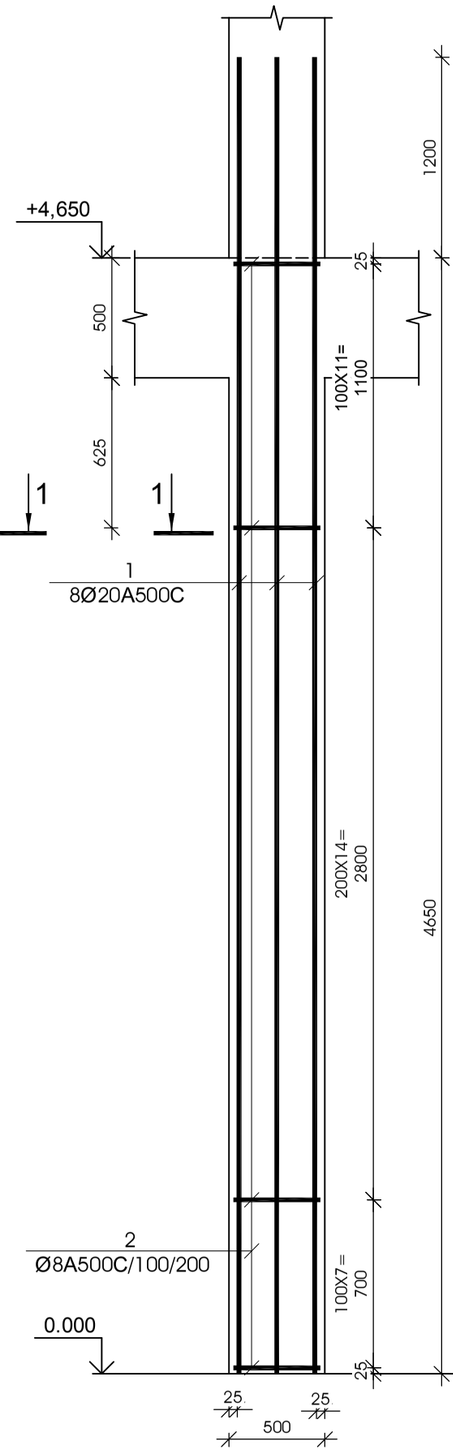

სვეთი 1-1

მ 1:25

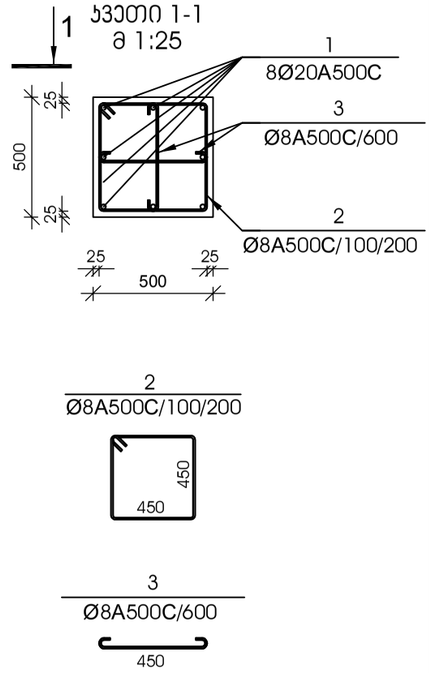

№ პოზ	ალნიშვნა	დასახელება				რაოდ. ელ-ში	წონა, (კგ) ერთის	წონა, (კგ) საერთო	შენიშვნა
მონოლითური სვეტი ს-13 9 ცალი									
1		Ø 22	A500C	L= 5970	მმ	8	17.81	142	
2		Ø 8	A500C	L= 1950	მმ	33	0.77	25	
3		Ø 8	A500C	L= 610	მმ	15	0.24	4	
		ბეტონი					B-25	1.16	კუბ. მ

№ პოზ	ალნიშვნა	დასახელება				რაოდ. ელ-ში	წონა, (კგ) ერთის	წონა, (კგ) საერთო	შენიშვნა
მონოლითური სვეტი ს-14 11 ცალი									
1		Ø 20	A500C	L= 5850	მმ	8	14.42	115	
2		Ø 8	A500C	L= 1950	მმ	33	0.77	25	
3		Ø 8	A500C	L= 610	მმ	15	0.24	4	
		ბეტონი					B-25	1.16	კუბ. მ

დამკვეთი -

შპს „დიდგული ვალი“, ს/კ 405246149

ობიექტი -

ქ. თბილისში, დიდგულის სანაპირო სანაპირო 2-ის მიმდებარედ მრავალფუნქციური კომპლექსის მშენებლობა

სტადია	ფურცელი	ფურცლების რაოდენობა
მშ	3.08	
10-12/21		

სტრუქტურული ნაწილი

დამკვეთი	ვ. ცოტნია
ხელმძღვანელი	ვ. ცოტნია
ვერ. მეთ. ხელმ.	ვ. ცოტნია
შემსრულებელი	ვ. ცოტნია

ნახაზის:

მონოლითური სვეტი ს-15

მონოლითური სვეტი ს-16

მონოლითური სვეტი ს-15

მ 1:25

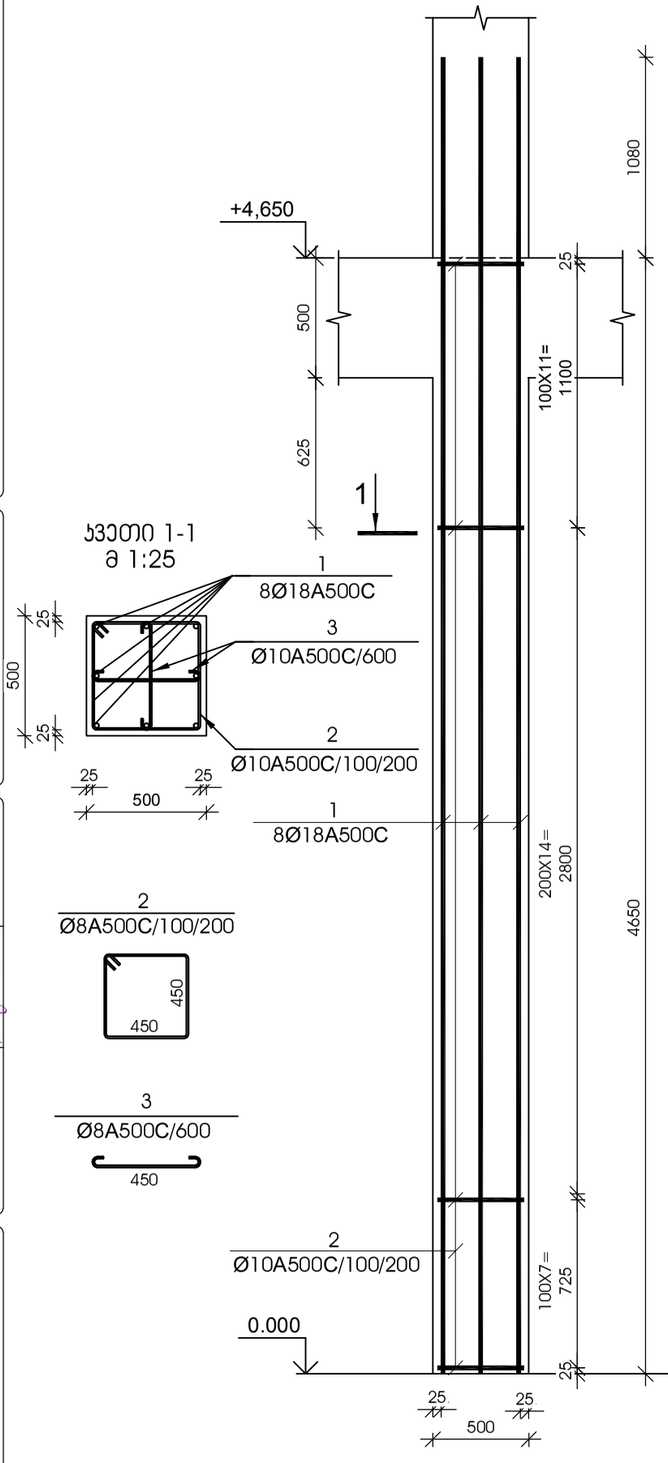

მონოლითური სვეტი ს-16

მ 1:25

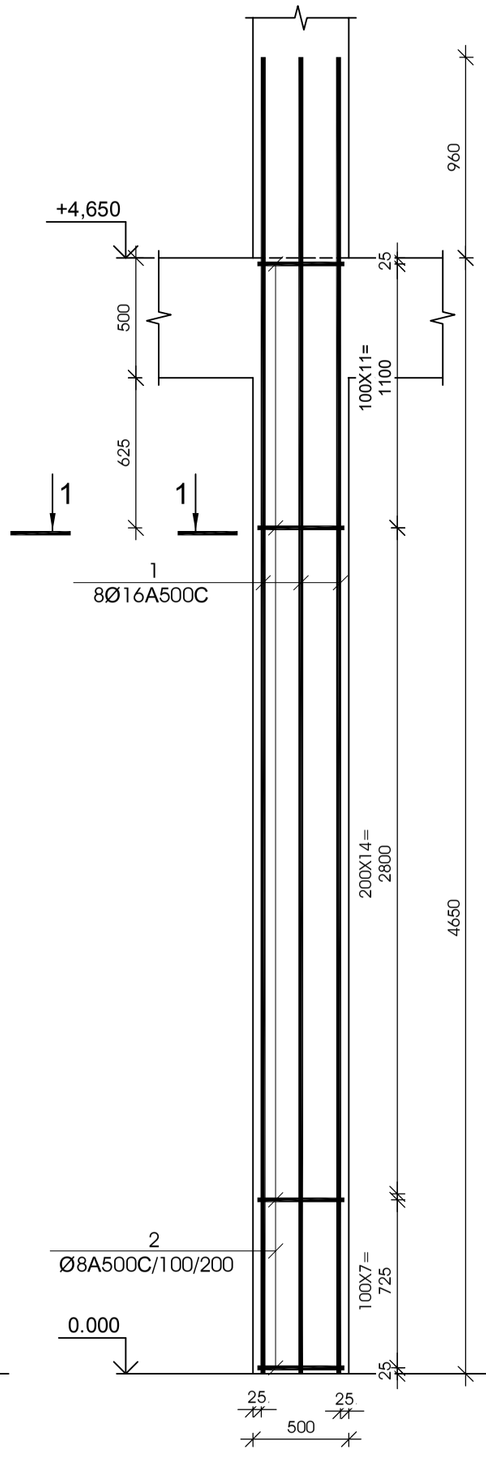

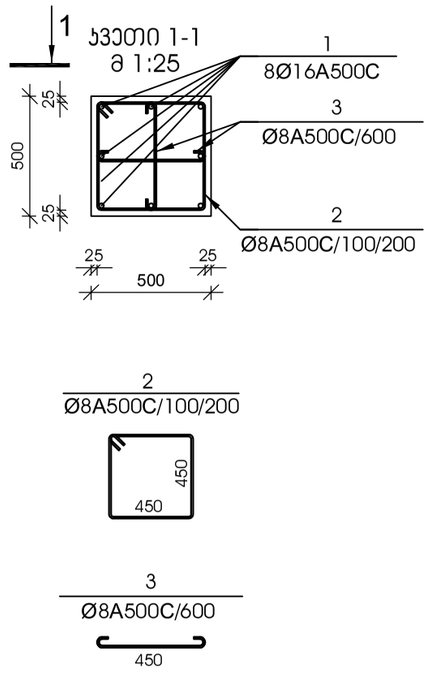

№ ჯოხ	აღნიშვნა	დასახელება					რაოდ. ელ-ში	წონა, (კგ) ერთის	წონა, (კგ) საერთო	შენიშვნა
მონოლითური სვეტი ს-15						9 ცალი				
1		ø	18	A500C	L=	5730 მმ	8	11.44	92	
2		ø	10	A500C	L=	1950 მმ	33	1.20	40	
3		ø	10	A500C	L=	610 მმ	15	0.38	6	
		ბეტონი						B-25	1.16	კუბ. მ

№ ჯოხ	აღნიშვნა	დასახელება					რაოდ. ელ-ში	წონა, (კგ) ერთის	წონა, (კგ) საერთო	შენიშვნა
მონოლითური სვეტი ს-16						10 ცალი				
1		ø	16	A500C	L=	5610 მმ	8	8.85	71	
2		ø	8	A500C	L=	1950 მმ	33	0.77	26	
3		ø	8	A500C	L=	610 მმ	15	0.24	4	
		ბეტონი						B-25	1.16	კუბ. მ

მ.ს.ს.

თბილისი 2022

მონოლითური სვეტი ს-17

მ 1:25

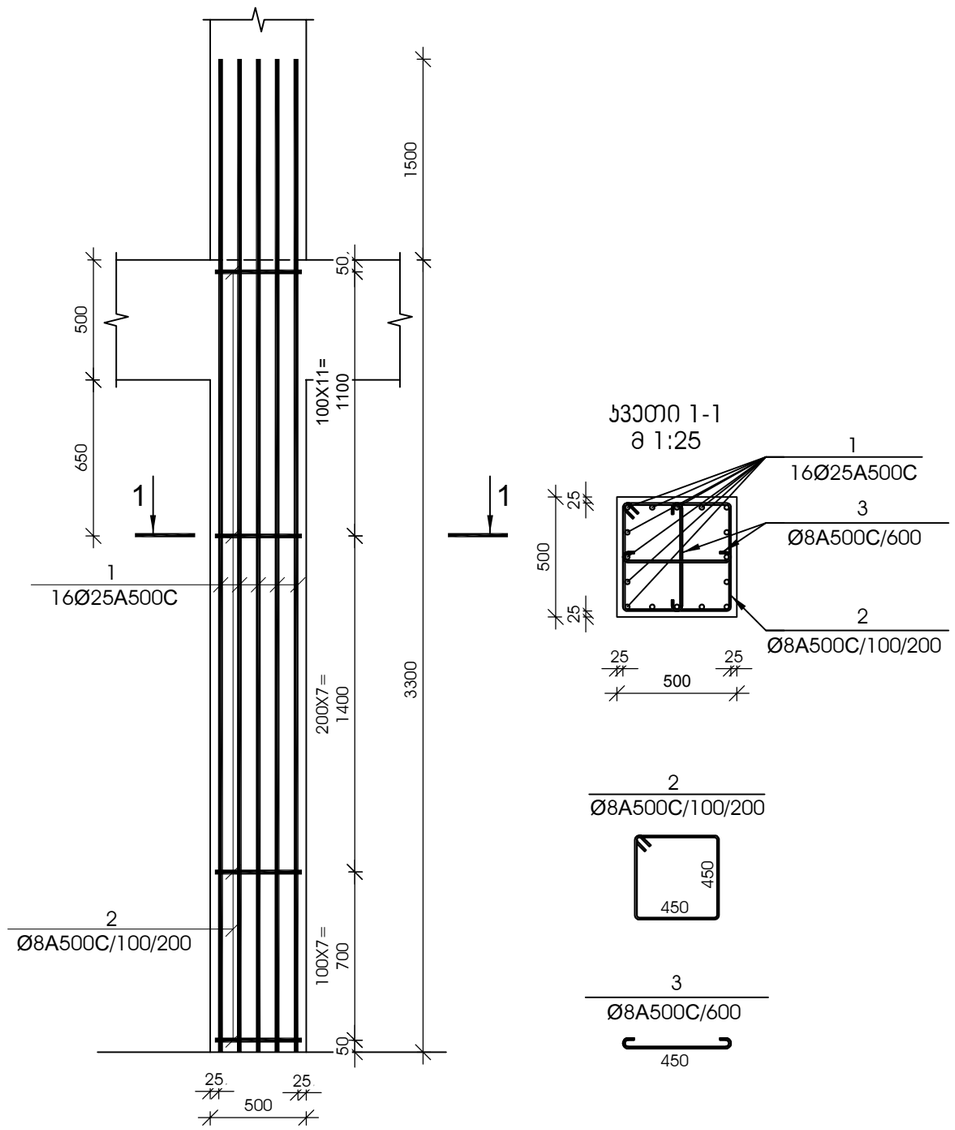

№ ჰოზ	აღნიშვნა	დასახელება					რაოდ. ელ-ში	წონა, (კგ)		შენიშვნა
								ერთის	საერთო	
მონოლითური სვეტი ს-17 11 ცალი										
1		Ø	25	A500C	L=	4800	მმ	16	18.49	296	
2		Ø	8	A500C	L=	1950	მმ	26	0.77	20	
3		Ø	8	A500C	L=	610	მმ	11	0.24	3	
		ბეტონი							B-25	0.82	კუბ. მ

მონოლითური სვეტი ს-18

მ 1:25

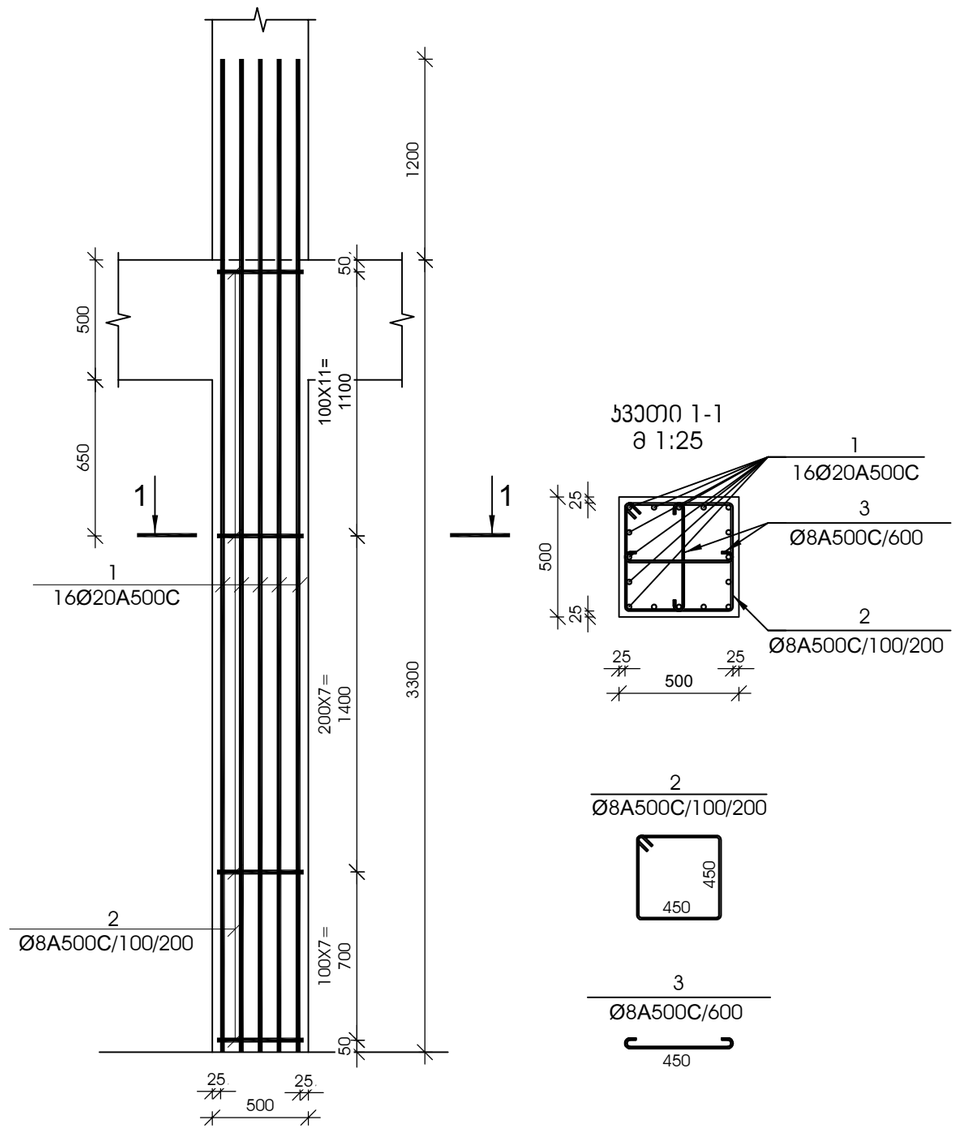

№ ჰოზ	აღნიშვნა	დასახელება					რაოდ. ელ-ში	წონა, (კგ)		შენიშვნა
								ერთის	საერთო	
მონოლითური სვეტი ს-18 13 ცალი										
1		Ø	20	A500C	L=	4500	მმ	16	11.09	177	
2		Ø	8	A500C	L=	1950	მმ	26	0.77	20	
3		Ø	8	A500C	L=	610	მმ	11	0.24	3	
		ბეტონი							B-25	0.82	კუბ. მ

დამკვეთი -

შპს „დიღმის ველი", ს/კ 405246149

ობიექტი -

ქ. თბილისში, დიღმის სასწავლო საცდელი მეურნეობა ნაკვ. 01.72.14.009.510 -ში მრავალფუნქციური კომპლექსი

კონსტრუქციული პროექტი

დაკვეთა	სტადია	ფურცელი	ფურცლები
10-12/21	მპ	3.09	

დირექტორი		გ. ცომაია
ჰრ. მთ. არქ.		
ჰრ. მთ. ინჟ.		გ. ცომაია
დაამუშავა		ა. ცომაია
შეამოწმა		გ. ცომაია

ნახაზი:

მონოლითური სვეტი ს- 17

მონოლითური სვეტი ს- 18

შ.პ.ს.
გეოპონი
თბილისი 2022

მონოლითური სვეტი ს-19

მ 1:25

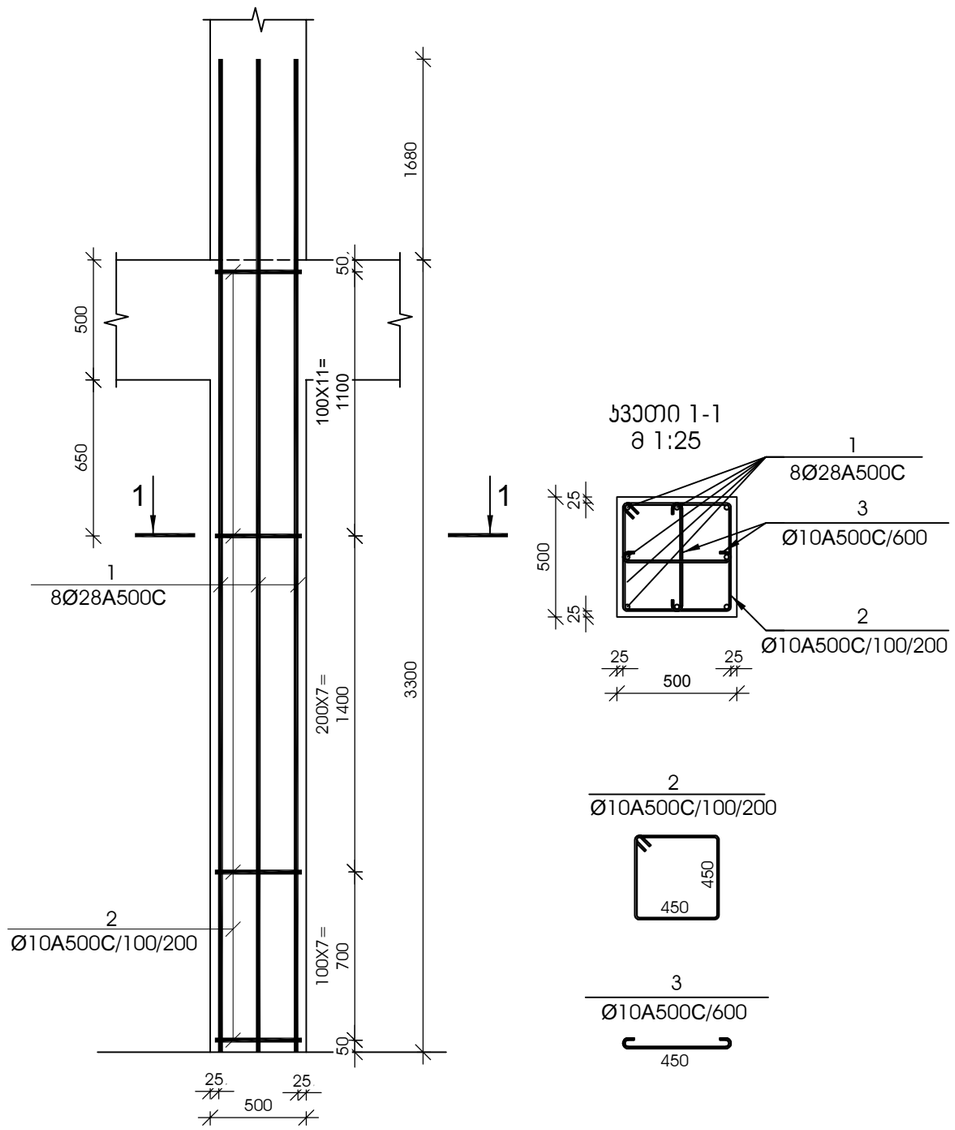

ჯვეთი 1-1

მ 1:25

№ ჰოზ	აღნიშვნა	დასახელება	რაოდ. ელ-ში	წონა, (კგ)		შენიშვნა
				ერთის	საერთო	
		მონოლითური სვეტი ს-19 26 ცალი				
1		Ø 28 A500C L= 4980 მმ	8	24.06	192	
2		Ø 10 A500C L= 1950 მმ	26	1.20	31	
3		Ø 10 A500C L= 610 მმ	11	0.38	4	
		ბეტონი		B-25	0.82	ჯუბ. მ

მონოლითური სვეტი ს-20

მ 1:25

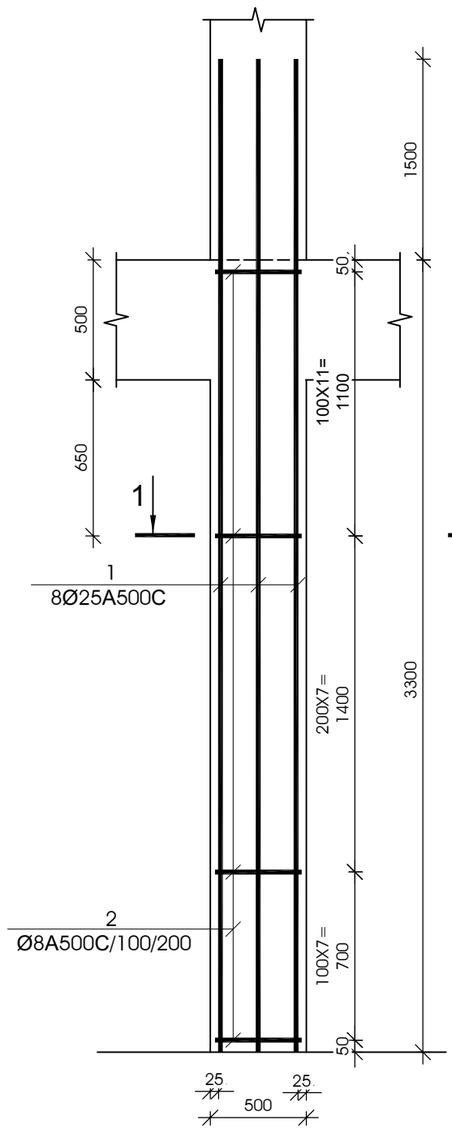

ჯვეთი 1-1

მ 1:25

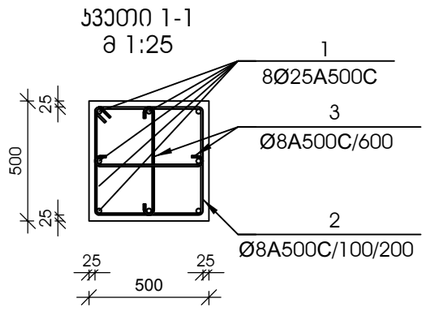

№ ჰოზ	აღნიშვნა	დასახელება	რაოდ. ელ-ში	წონა, (კგ)		შენიშვნა
				ერთის	საერთო	
		მონოლითური სვეტი ს-20 32 ცალი				
1		Ø 25 A500C L= 4800 მმ	8	18.49	148	
2		Ø 8 A500C L= 1950 მმ	26	0.77	20	
3		Ø 8 A500C L= 610 მმ	11	0.24	3	
		ბეტონი		B-25	0.82	ჯუბ. მ

დამკვეთი -

შპს „დიღმის ველი", ს/კ 405246149

ობიექტი -

ქ. თბილისში, დიღმის სასწავლო საცდელი მეურნეობა ნაკვ. 01.72.14.009.510 -ში მრავალფუნქციური კომპლექსი

კონსტრუქციული პროექტი

დაკვეთა	სტადია	ფურცელი	ფურცლები
10-12/21	მპ	3.10	

დირექტორი		გ. ცომაია
ჰრ. მთ. არქ.		
ჰრ. მთ. ინჟ.		გ. ცომაია
დაამუშავა		ა. ცომაია
შეამოწმა		გ. ცომაია

ნახაზი:

მონოლითური სვეტი ს- 19

მონოლითური სვეტი ს- 20

შ.პ.ს.
გეოპონი
თბილისი 2022

მონოლითური სვეტი ს-21

მ 1:25

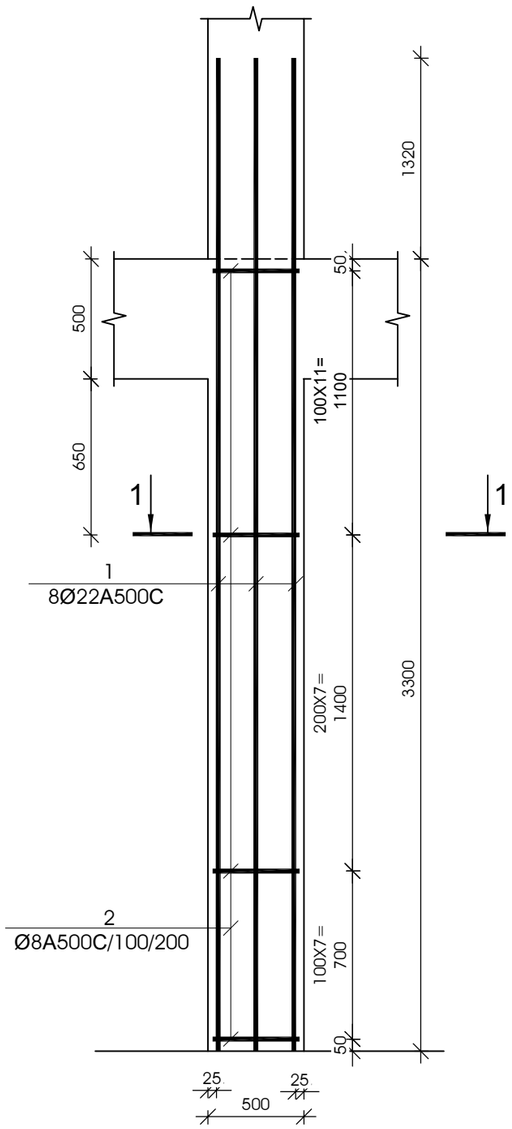

კვეთი 1-1

მ 1:25

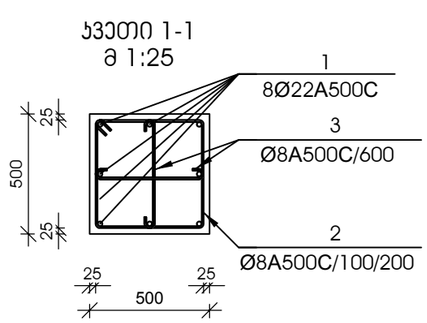

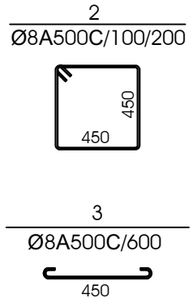

№ პოზ	აღნიშვნა	დასახელება				რაოდ. ელ-ში	წონა, (კგ)		შენიშვნა
							ერთის	საერთო	
მონოლითური სვეტი ს-21 45 ცალი									
1		Ø 22	A500C	L= 4620	მმ	8	13.78	110	
2		Ø 8	A500C	L= 1950	მმ	26	0.77	20	
3		Ø 8	A500C	L= 610	მმ	11	0.24	3	
		ბეტონი					B-25	0.82	კუბ. მ

მონოლითური სვეტი ს-22

მ 1:25

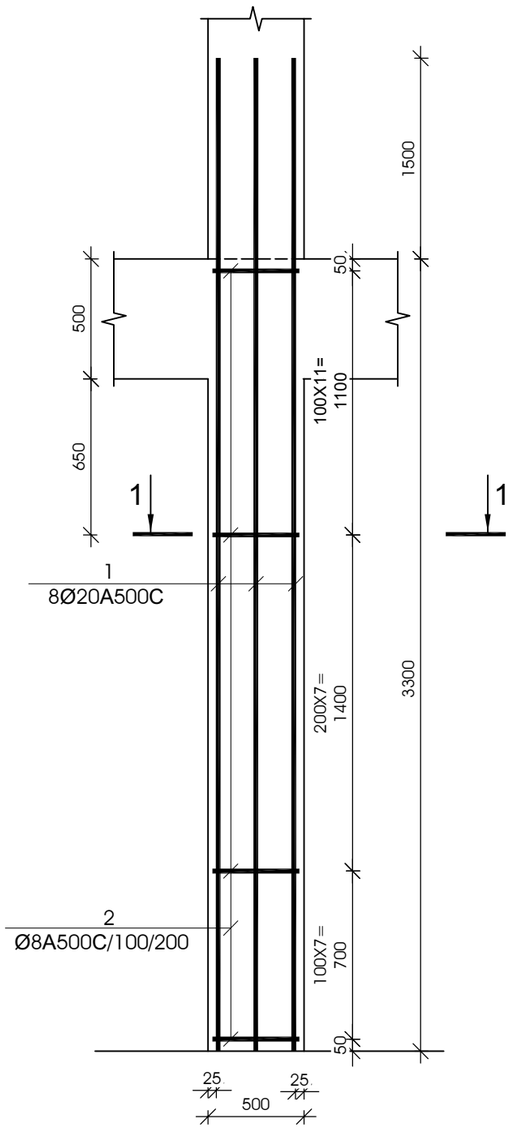

კვეთი 1-1

მ 1:25

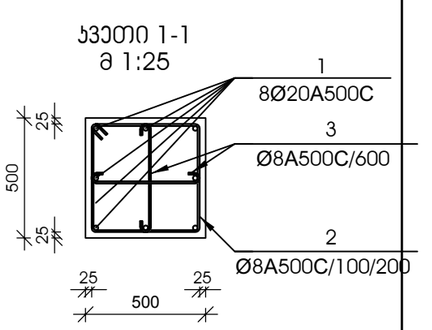

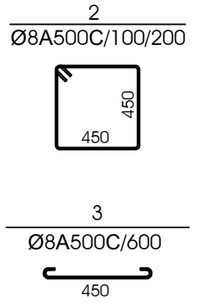

№ პოზ	აღნიშვნა	დასახელება				რაოდ. ელ-ში	წონა, (კგ)		შენიშვნა
							ერთის	საერთო	
მონოლითური სვეტი ს-22 37 ცალი									
1		Ø 20	A500C	L= 4500	მმ	8	11.09	89	
2		Ø 8	A500C	L= 1950	მმ	26	0.77	20	
3		Ø 8	A500C	L= 610	მმ	11	0.24	3	
		ბეტონი					B-25	0.82	კუბ. მ

დამკვეთი -

შპს „დიღმის ველი", ს/კ 405246149

ობიექტი -

ქ. თბილისში, დიღმის სასწავლო საცდელი მეურნეობა ნაკვ. 01.72.14.009.510 -ში მრავალფუნქციური კომპლექსი

კონსტრუქციული პროექტი

დაკვეთა	სადია	ფურცელი	ფურცლები
10-12/21	მშ	3.11	

დირექტორი		გ. ცომაია
პრ. მთ. არქ.		
პრ. მთ. ინჟ.		გ. ცომაია
დაამუშავა		ა. ცომაია
შეამოწმა		გ. ცომაია

ნახაზი:

მონოლითური სვეტი ს- 21

მონოლითური სვეტი ს- 23

შ.პ.ს.
გეოპონი
თბილისი 2022

მონოლითური სვეტი ს-23

მ 1:25

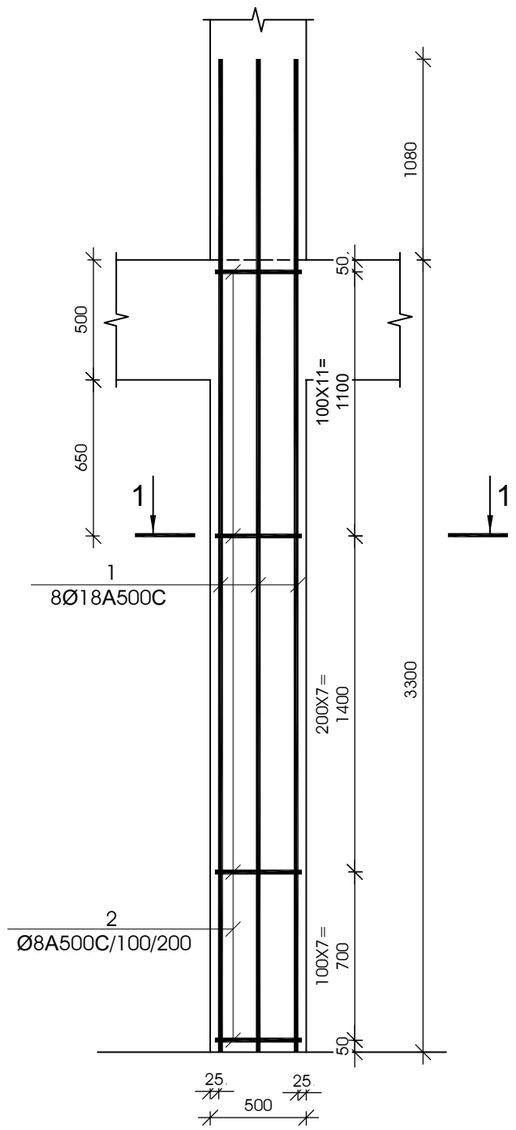

ჯვეთი 1-1

მ 1:25

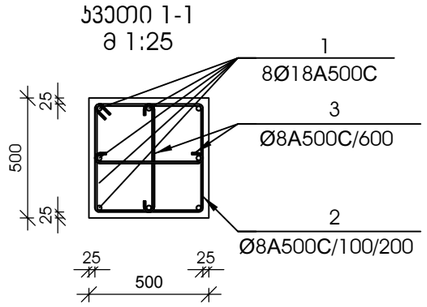

№ პოზ	აღნიშვნა	დასახელება	რაოდ. ელ-ში	წონა, (კგ)		შენიშვნა
				ერთის	საერთო	
		მონოლითური სვეტი ს-23 43 ცალი				
1		Ø 18 A500C L= 4380 მმ	8	8.74	70	
2		Ø 8 A500C L= 1950 მმ	26	0.77	20	
3		Ø 8 A500C L= 610 მმ	11	0.24	3	
		ბეტონი		B-25	0.82	ჯუბ. მ

მონოლითური სვეტი ს-24

მ 1:25

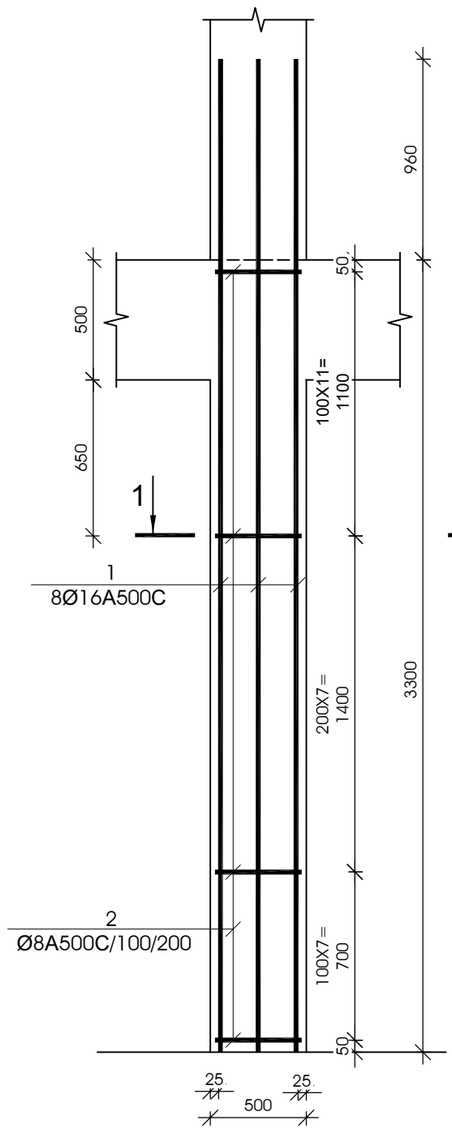

ჯვეთი 1-1

მ 1:25

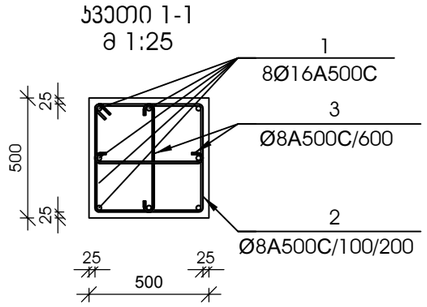

№ პოზ	აღნიშვნა	დასახელება	რაოდ. ელ-ში	წონა, (კგ)		შენიშვნა
				ერთის	საერთო	
		მონოლითური სვეტი ს-24 26 ცალი				
1		Ø 16 A500C L= 4260 მმ	8	6.72	54	
2		Ø 8 A500C L= 1950 მმ	26	0.77	20	
3		Ø 8 A500C L= 610 მმ	11	0.24	3	
		ბეტონი		B-25	0.82	ჯუბ. მ

დამკვეთი -

შპს „დიღმის ველი", ს/კ 405246149

ობიექტი -

ქ. თბილისში, დიღმის სასწავლო საცდელი მეურნეობა ნაკვ. 01.72.14.009.510 -ზე მრავალფუნქციური კომპლექსი

კონსტრუქციული პროექტი

დასკვნა	სტადია	ფურცელი	ფურცლები
10-12/21	მპ	3.12	

დირექტორი		გ. ცომაია
ჯგრ. მთ. არქ.		
ჯგრ. მთ. ინჟ.		გ. ცომაია
დაამუშავა		ა. ცომაია
შეამოწმა		გ. ცომაია

ნახაზი:

მონოლითური სვეტი ს- 23

მონოლითური სვეტი ს- 24

შ.პ.ს.
გეოპროექტი
თბილისი 2022

მონოლითური სვეტი ს-25

მ 1:25

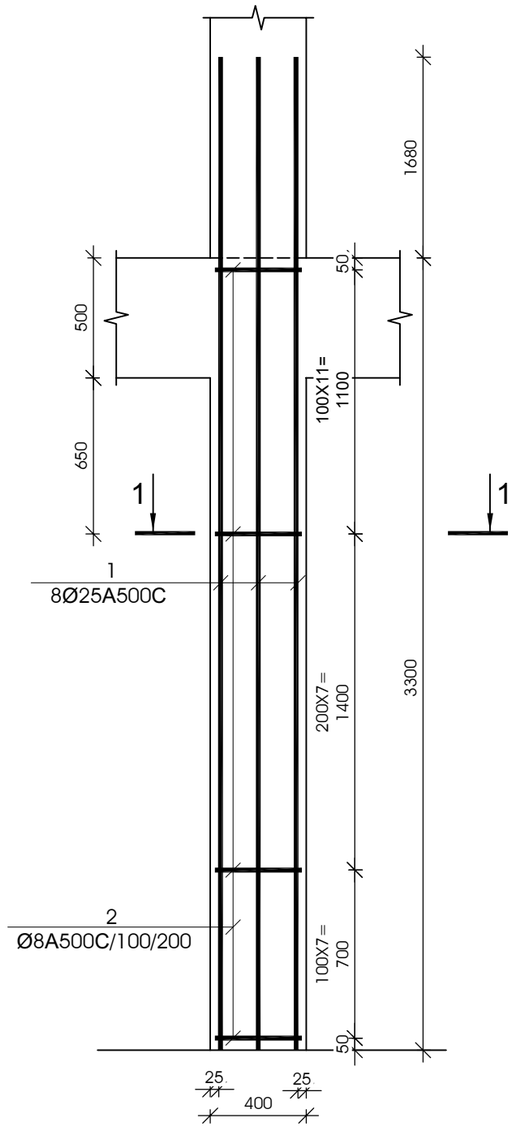

ჯვეთი 1-1

მ 1:25

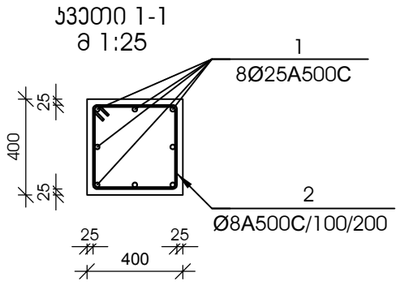

№ პოზ	აღნიშვნა	დასახელება	რაოდ. ელ-ში	წონა, (კგ) ერთის	წონა, (კგ) საერთო	შენიშვნა
მონოლითური სვეტი ს-25 39 ცალი						
1		Ø 25 A500C L= 4800 მმ	8	18.49	148	
2		Ø 8 A500C L= 1550 მმ	26	0.61	16	
		ბეტონი		B-25	0.53	ჯუბ. მ

მონოლითური სვეტი ს-26

მ 1:25

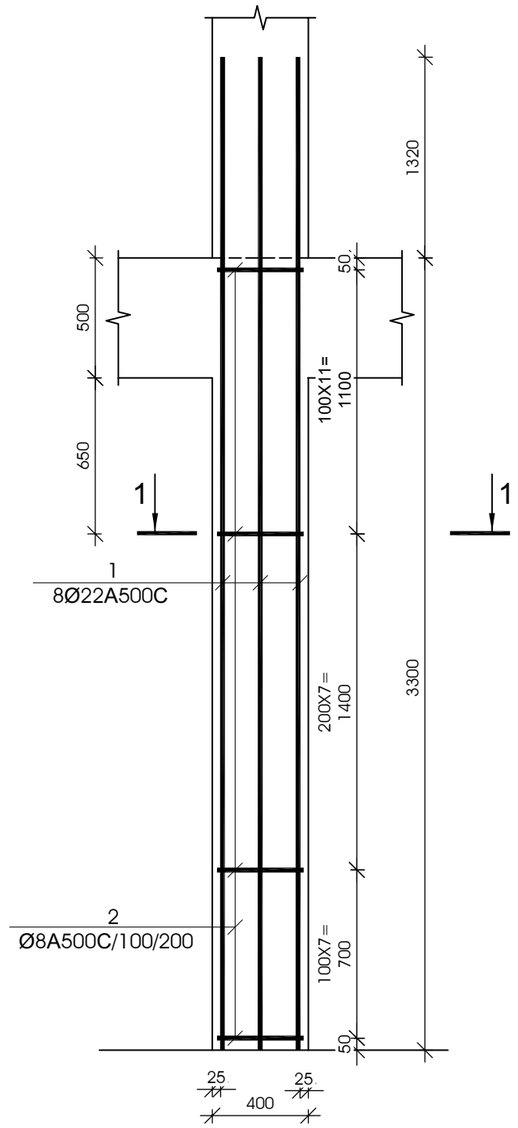

ჯვეთი 1-1

მ 1:25

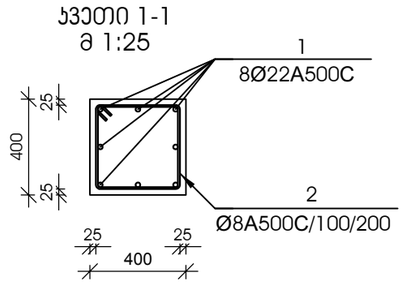

№ პოზ	აღნიშვნა	დასახელება	რაოდ. ელ-ში	წონა, (კგ) ერთის	წონა, (კგ) საერთო	შენიშვნა
მონოლითური სვეტი ს-26 60 ცალი						
1		Ø 22 A500C L= 4620 მმ	8	13.78	110	
2		Ø 8 A500C L= 1550 მმ	26	0.61	16	
		ბეტონი		B-25	0.53	ჯუბ. მ

დამკვეთი -

შპს „დიღმის ველი", ს/კ 405246149

ობიექტი -

ქ. თბილისში, დიღმის სასწავლო საცდელი მეურნეობა ნაკვ. 01.72.14.009.510 -ზე მრავალფუნქციური კომპლექსი

კონსტრუქციული პროექტი

დაკვეთა	სტადია	ფურცელი	ფურცლები
10-12/21	მპ	3.13	

დირექტორი		გ. ცომაია
ჰრ. მთ. არქ.		
ჰრ. მთ. ინჟ.		გ. ცომაია
დაამუშავა		ა. ცომაია
შეამოწმა		გ. ცომაია

ნახაზი:

მონოლითური სვეტი ს- 25

მონოლითური სვეტი ს- 26

შ.პ.ს.
გეოპონი
თბილისი 2022

მონოლითური სვეტი ს-27

მ 1:25

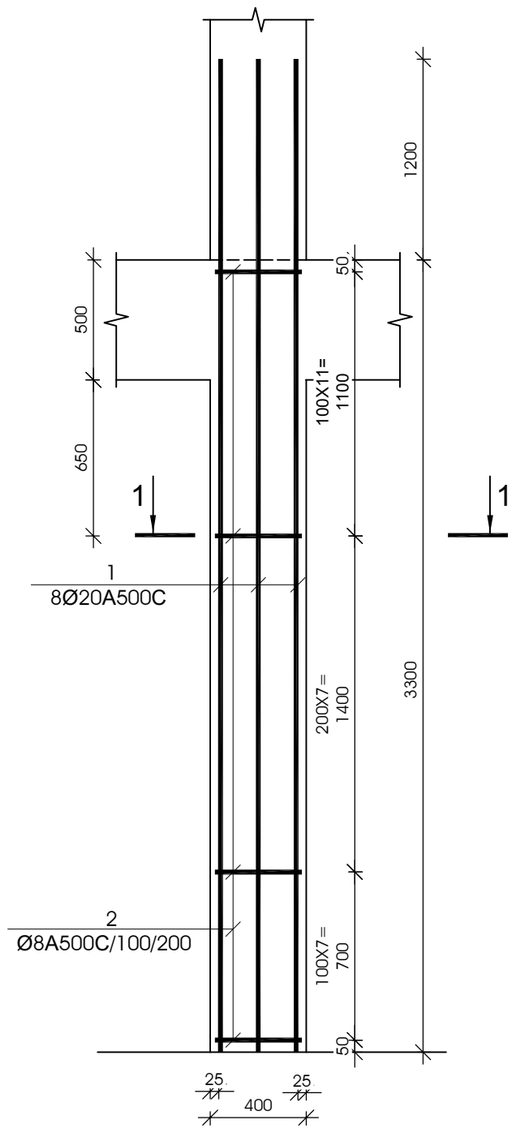

ჯვეთი 1-1

მ 1:25

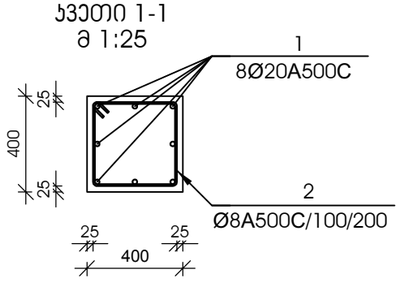

№ ჰოზ	აღნიშვნა	დასახელება	რაოდ. ელ-ში	წონა, (კგ)		შენიშვნა
				ერთის	საერთო	
		მონოლითური სვეტი ს-27 49 ცალი				
1		Ø 20 A500C L= 4500 მმ	8	11.09	89	
2		Ø 8 A500C L= 1550 მმ	26	0.61	16	
		ბეტონი		B-25	0.53	კუბ. მ

მონოლითური სვეტი ს-28

მ 1:25

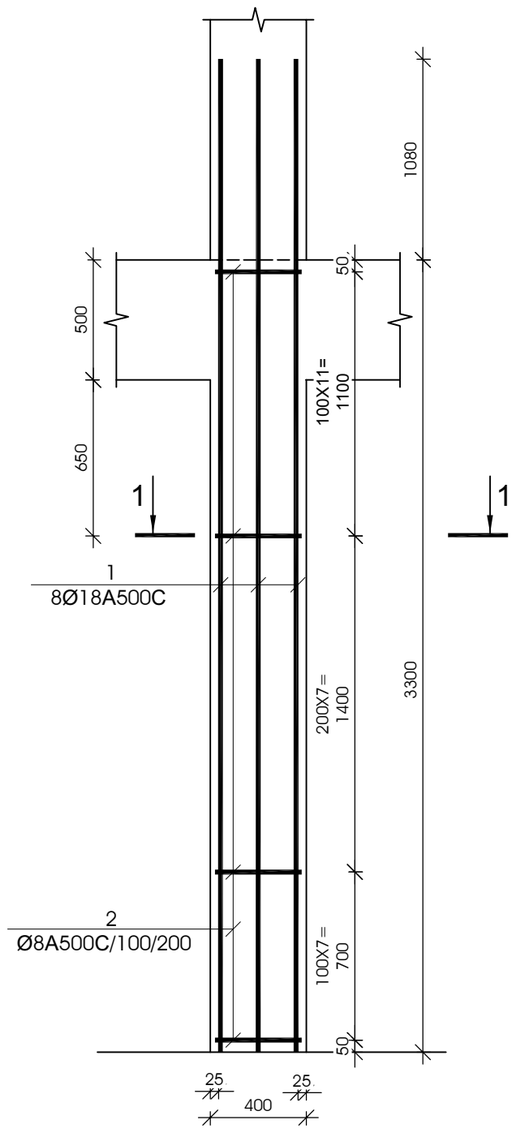

ჯვეთი 1-1

მ 1:25

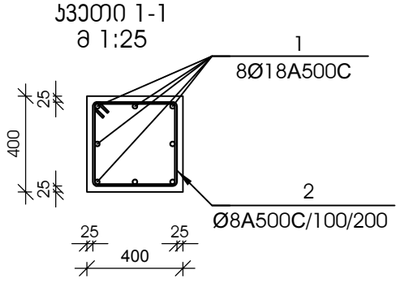

№ ჰოზ	აღნიშვნა	დასახელება	რაოდ. ელ-ში	წონა, (კგ)		შენიშვნა
				ერთის	საერთო	
		მონოლითური სვეტი ს-28 50 ცალი				
1		Ø 18 A500C L= 4380 მმ	8	8.74	70	
2		Ø 8 A500C L= 1550 მმ	26	0.61	16	
		ბეტონი		B-25	0.53	კუბ. მ

დამკვეთი -

შპს „დიღმის ველი", ს/კ 405246149

ობიექტი -

ქ. თბილისში, დიღმის სასწავლო საცდელი მეურნეობა ნაკვ. 01.72.14.009.510 -ში მრავალფუნქციური კომპლექსი

კონსტრუქციული პროექტი

დასკვნა	სტადია	ფურცელი	ფურცლები
10-12/21	მპ	3.14	

დირექტორი		გ. ცომაია
ჰრ. მთ. არქ.		
ჰრ. მთ. ინჟ.		გ. ცომაია
დაამუშავა		ა. ცომაია
შეამოწმა		გ. ცომაია

ნახაზი:

მონოლითური სვეტი ს- 27

მონოლითური სვეტი ს- 28

შ.პ.ს.

გეოპონი

თბილისი 2022

მონოლითური სვეტი ს-29

მ 1:25

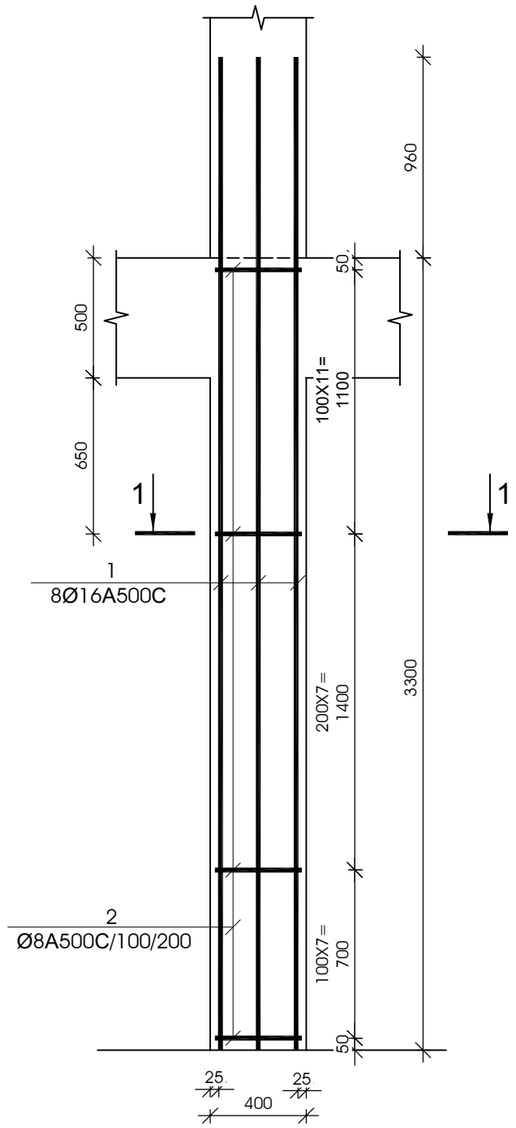

ჯვეთი 1-1

მ 1:25

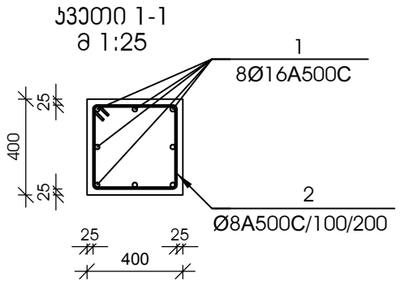

№ პოზ	აღნიშვნა	დასახელება					რაოდ. ელ-ში	წონა, (კგ)		შენიშვნა
								ერთის	საერთო	
მონოლითური სვეტი ს-29 7 ცალი										
1		Ø	16	A500C	L=	4260 მმ	8	6.72	54	
2		Ø	8	A500C	L=	1550 მმ	26	0.61	16	
		ბეტონი						B-25	0.53	კუბ. მ

მონოლითური სვეტი ს-30

მ 1:25

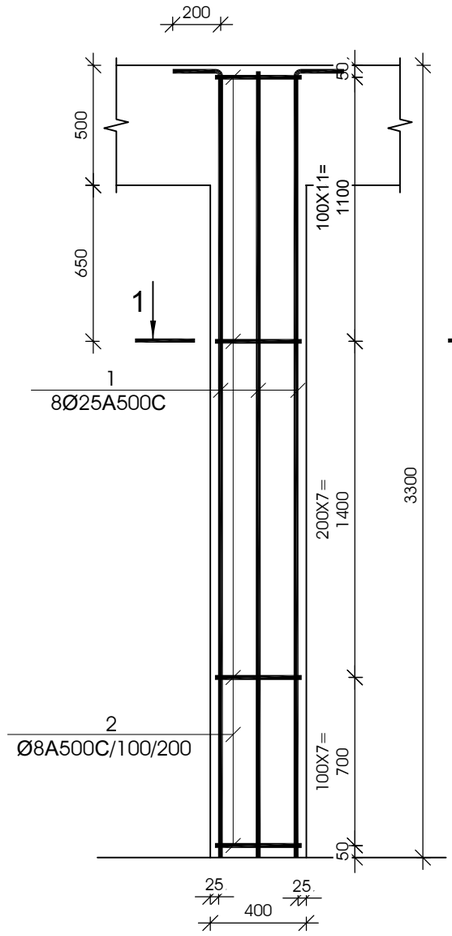

ჯვეთი 1-1

მ 1:25

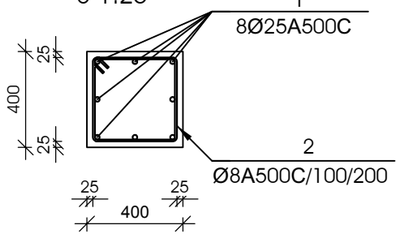

№ პოზ	აღნიშვნა	დასახელება					რაოდ. ელ-ში	წონა, (კგ)		შენიშვნა
								ერთის	საერთო	
მონოლითური სვეტი ს-30 9 ცალი										
1		Ø	25	A500C	L=	4800 მმ	8	18.49	148	
2		Ø	8	A500C	L=	1550 მმ	26	0.61	16	
		ბეტონი						B-25	0.53	კუბ. მ

დამკვეთი -

შპს „დიღმის ველი", ს/კ 405246149

ობიექტი -

ქ. თბილისში, დიღმის სასწავლო საცდელი მეურნეობა ნაკვ. 01.72.14.009.510 -ში მრავალფუნქციური კომპლექსი

კონსტრუქციული პროექტი

დაკვეთა	სტადია	ფურცელი	ფურცლები
10-12/21	მპ	3.15	

დირექტორი		გ. ცომაია
ჰრ. მთ. არქ.		
ჰრ. მთ. ინჟ.		გ. ცომაია
დაამუშავა		ა. ცომაია
შეამოწმა		გ. ცომაია

ნახაზი:

მონოლითური სვეტი ს- 29

მონოლითური სვეტი ს- 30

შ.პ.ს.
გეოპონი
თბილისი 2022

მონოლითური სვეტი ს-31

მ 1:25

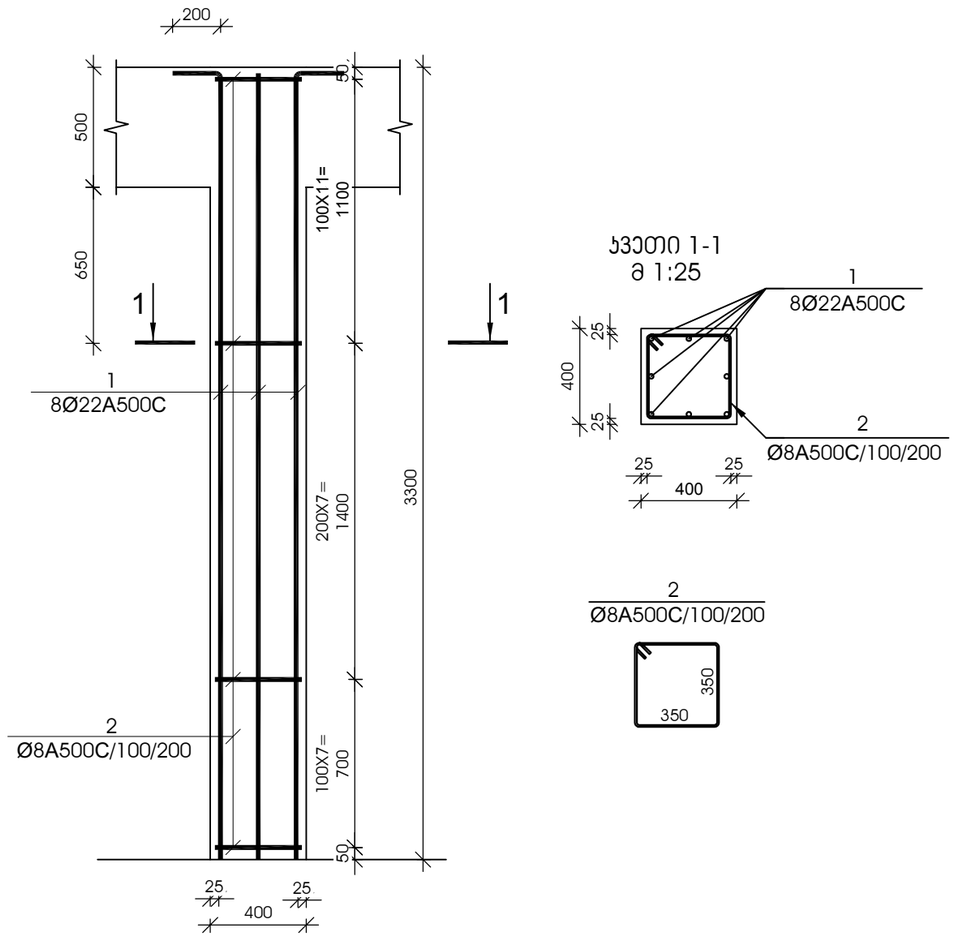

№ პოზ	აღნიშვნა	დასახელება	რაოდ. ელ-ში	წონა, (კგ)		შენიშვნა
				ერთის	საერთო	
		მონოლითური სვეტი ს-31 13 ცალი				
1		Ø 22 A500C L= 4620 მმ	8	13.78	110	
2		Ø 8 A500C L= 1550 მმ	26	0.61	16	
		ბეტონი		B-25	0.53	კუბ. მ

მონოლითური სვეტი ს-32

მ 1:25

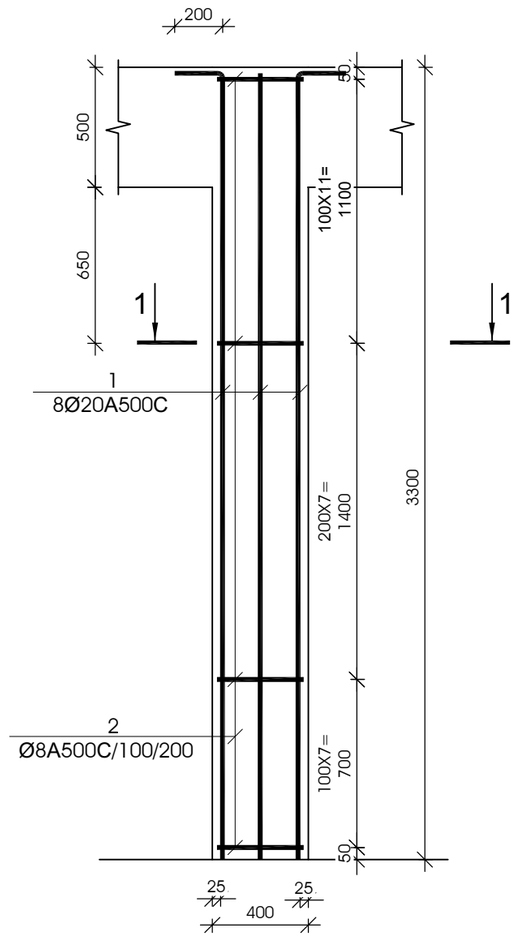

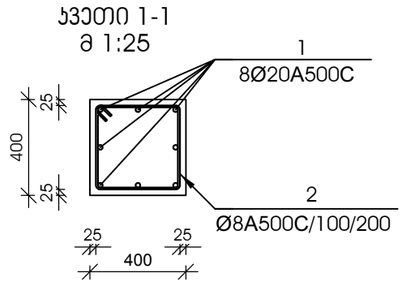

№ პოზ	აღნიშვნა	დასახელება	რაოდ. ელ-ში	წონა, (კგ)		შენიშვნა
				ერთის	საერთო	
		მონოლითური სვეტი ს-32 2 ცალი				
1		Ø 20 A500C L= 4500 მმ	8	11.09	89	
2		Ø 8 A500C L= 1550 მმ	26	0.61	16	
		ბეტონი		B-25	0.53	კუბ. მ

დამკვეთი -

შპს „დიღმის ველი", ს/კ 405246149

ობიექტი -

ქ. თბილისში, დიღმის სასწავლო საცდელი მეურნეობა ნაკვ. 01.72.14.009.510 -ში მრავალფუნქციური კომპლექსი

კონსტრუქციული პროექტი

დაკვეთა	სტადია	ფურცელი	ფურცლები
10-12/21	მპ	3.17	

დირექტორი		გ. ცომაია
პრ. მთ. არქ.		
პრ. მთ. ინჟ.		გ. ცომაია
დაამუშავა		ა. ცომაია
შეამოწმა		გ. ცომაია

ნახაზი:

მონოლითური სვეტი ს- 31

მონოლითური სვეტი ს- 32

შ.პ.ს.
გეოპონი
თბილისი 2022

მონოლითური სვეტი ს-33

მ 1:25

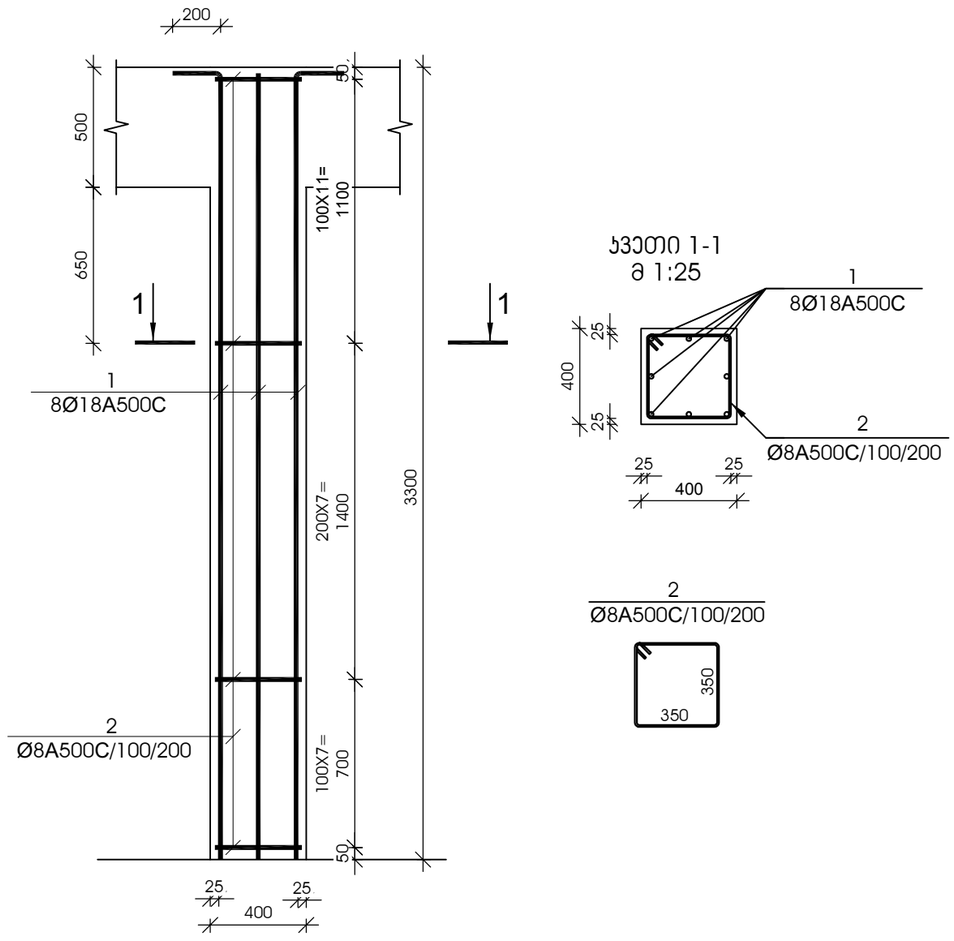

ჯვეთი 1-1

მ 1:25

№ პოზ	აღნიშვნა	დასახელება					რაოდ. ელ-ში	წონა, (კგ)		შენიშვნა
								ერთის	საერთო	
მონოლითური სვეტი ს-33 12 ცალი										
1		Ø	18	A500C	L=	4380 მმ	8	8.74	70	
2		Ø	8	A500C	L=	1550 მმ	26	0.61	16	
						ბეტონი		B-25	0.53	კუბ. მ

მონოლითური სვეტი ს-34

მ 1:25

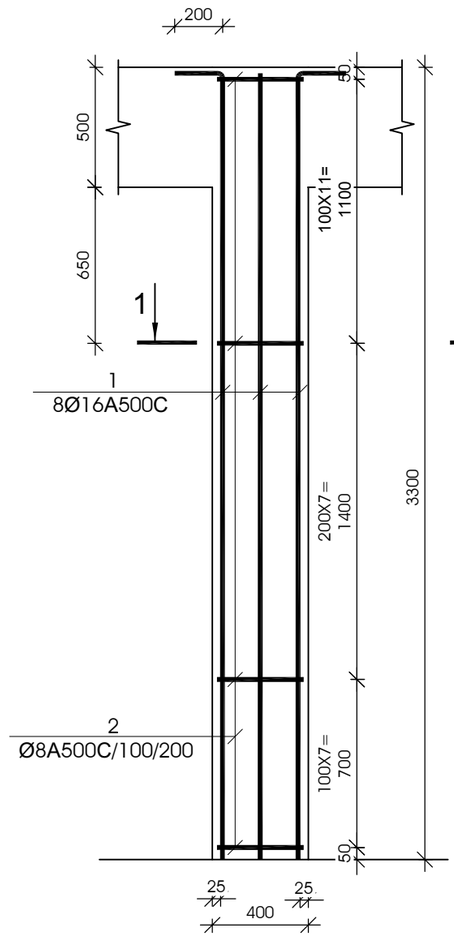

ჯვეთი 1-1

მ 1:25

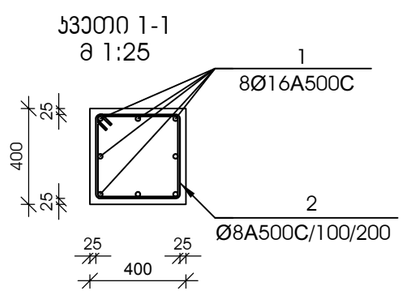

№ პოზ	აღნიშვნა	დასახელება					რაოდ. ელ-ში	წონა, (კგ)		შენიშვნა
								ერთის	საერთო	
მონოლითური სვეტი ს-34 2 ცალი										
1		Ø	16	A500C	L=	4260 მმ	8	6.72	54	
2		Ø	8	A500C	L=	1550 მმ	26	0.61	16	
						ბეტონი		B-25	0.53	კუბ. მ

დამკვეთი -

შპს „დიღმის ველი", ს/კ 405246149

ობიექტი -

ქ. თბილისში, დიღმის სასწავლო საცდელი მეურნეობა ნაკვ. 01.72.14.009.510 -ში მრავალფუნქციური კომპლექსი

კონსტრუქციული პროექტი

დაკვეთა	სტადია	ფურცელი	ფურცლები
10-12/21	მპ	3.18	

დირექტორი		გ. ცომაია
პრ. მთ. არქ.		
პრ. მთ. ინჟ.		გ. ცომაია
დაამუშავა		ა. ცომაია
შეამოწმა		გ. ცომაია

ნახაზი:

მონოლითური სვეტი ს- 33

მონოლითური სვეტი ს- 34

შ.პ.ს.

გეოპონი

თბილისი 2022

მონოლითური სვეტი ს-35

მ 1:25

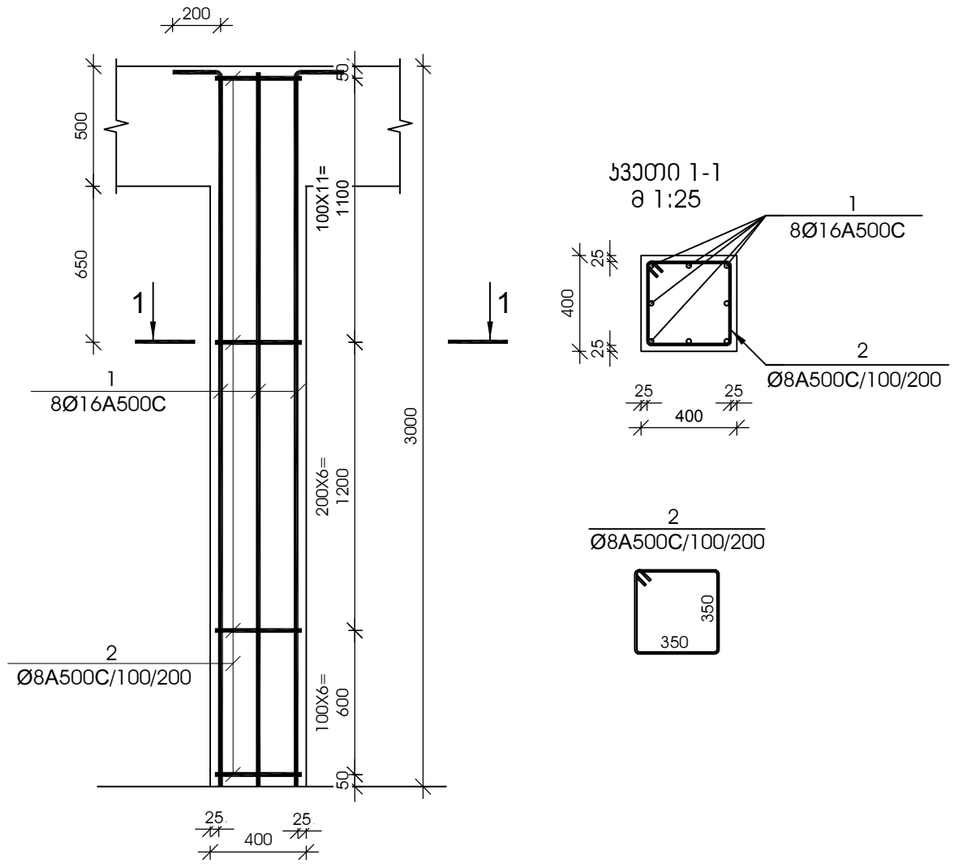

კვეთი 1-1
მ 1:25

№ პოზ	აღნიშვნა	დასახელება	რაოდ. ელ-ში	წონა, (კგ) ერთის	წონა, (კგ) საერთო	შენიშვნა
მონოლითური სვეტი ს-35 7 ცალი						
1		Ø 16 A500C L= 3960 მმ	8	6.25	50	
2		Ø 8 A500C L= 1550 მმ	24	0.61	15	
		ბეტონი		B-25	0.48	კუბ. მ

მონოლითური სვეტი ს-36

მ 1:25

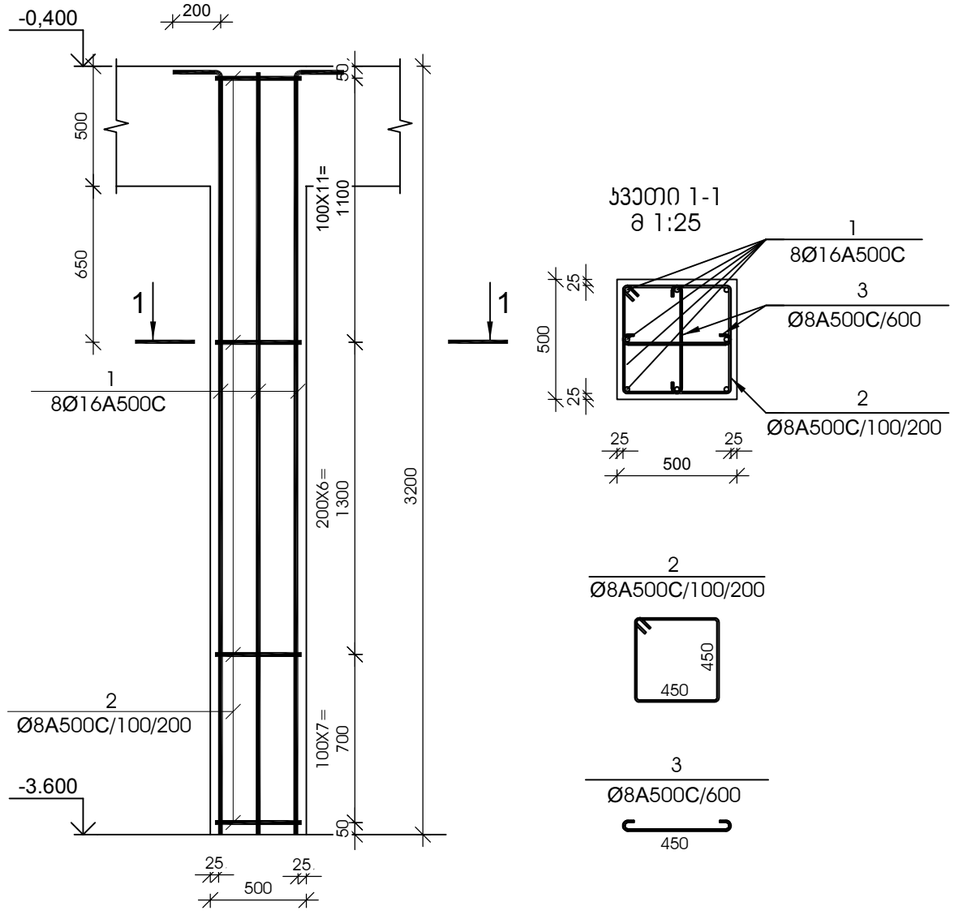

კვეთი 1-1
მ 1:25

№ პოზ	აღნიშვნა	დასახელება	რაოდ. ელ-ში	წონა, (კგ) ერთის	წონა, (კგ) საერთო	შენიშვნა
მონოლითური სვეტი ს-36 24 ცალი						
1		Ø 16 A500C L= 3400 მმ	8	5.36	43	
2		Ø 8 A500C L= 1950 მმ	25	0.77	20	
3		Ø 8 A500C L= 610 მმ	11	0.24	3	
		ბეტონი		B-25	0.80	კუბ. მ

დამკვეთი -

შპს „დიღმის ველი", ს/კ 405246149

ობიექტი -

ქ. თბილისში, დიღმის სასწავლო საცდელი მეურნეობა ნაკვ. 01.72.14.009.510 -ში მრავალფუნქციური კომპლექსი

კონსტრუქციული პროექტი

დაკვეთა	სტადია	ფურცელი	ფურცლები
10-12/21	მპ	3.19	

დირექტორი		გ. ცომაია
პრ. მთ. არქ.		
პრ. მთ. ინჟ.		გ. ცომაია
დაამუშავა		ა. ცომაია
შეამოწმა		გ. ცომაია

ნახაზი:

მონოლითური სვეტი ს- 35

მონოლითური სვეტი ს- 36

შ.პ.ს.
გეოპონი
თბილისი 2022

მონოლითური ჯოჯის არმირება მ 1:25

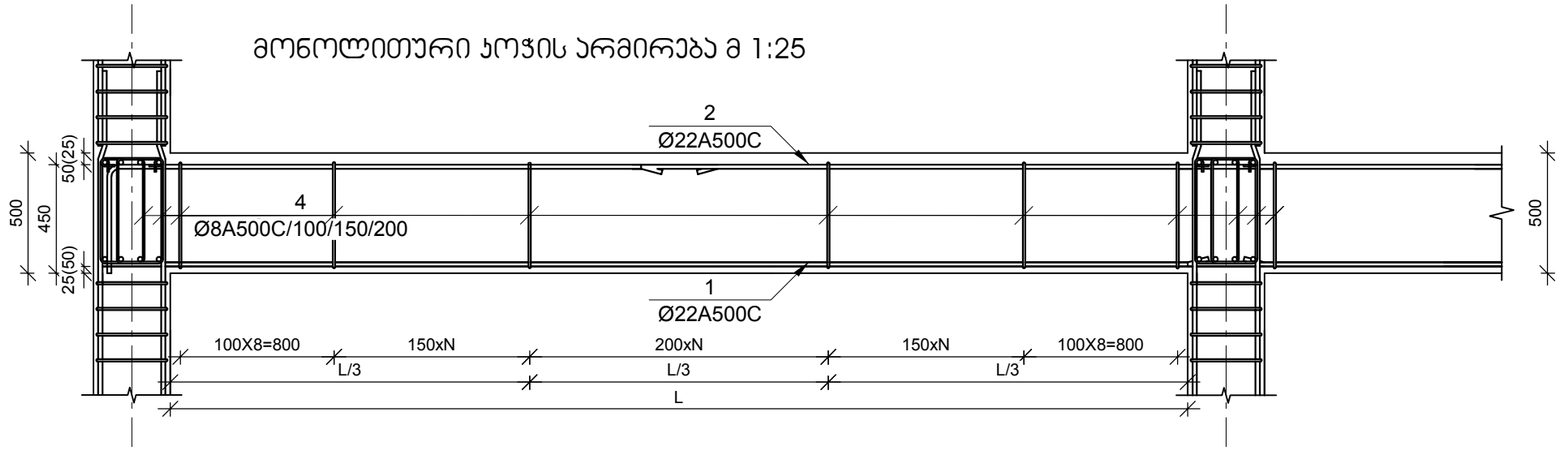

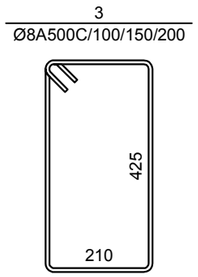

მონოლითური ჯოჯი ჯ-1

მ 1:10

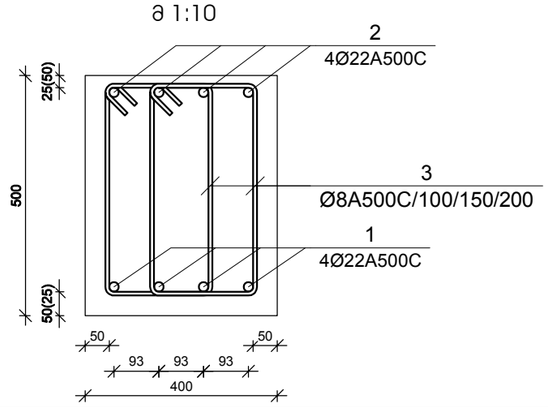

მონოლითური ჯოჯი ჯ-2

მ 1:10

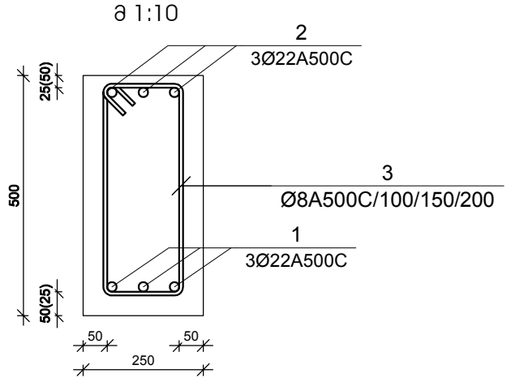

მონოლითური ჯოჯის მუშა არმატურის გადაბმის სქემა მ 1:10

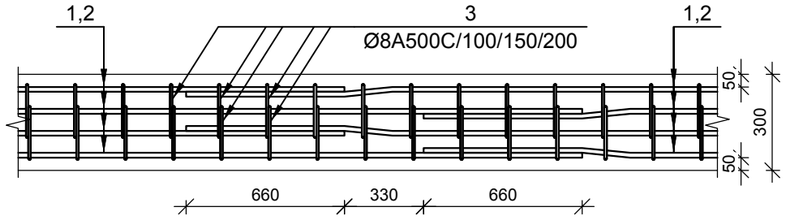

მუშა არმატურების შეერთება განხორციელდეს 30 დიამეტრის გადადებით,
ქვედა - საყრდენებზე, ზედა - მალის შუამესამედში ჯადრაჯული წესით

№ ჯგუფ	ალნიშვნა	დასახელება	რაოდ. ელ-ში	წონა, (კგ) ერთის	წონა, (კგ) საერთო	შენიშვნა
		0.000 ნიშნულის მონოლითური ჯოჯი ჯ-1	1	ცალი	-	-
1		Ø 22 A500C L= 358800 მმ	4	1070.13	4281	
2		Ø 22 A500C L= 313950 მმ	4	936.36	3745	
3		Ø 8 A500C L= 1420 მმ	2978	0.56	1668	
		ბეტონი		B-25	53.60	კუბ. მ
		+4.650 <> +14.550 ნიშნულების მონოლითური ჯოჯი ჯ-1	4	ცალი	-	-
1		Ø 22 A500C L= 795600 მმ	4	2372.90	9492	
2		Ø 22 A500C L= 696150 მმ	4	2076.29	8305	
3		Ø 8 A500C L= 1420 მმ	6700	0.56	3752	
		ბეტონი		B-25	120.60	კუბ. მ
		+17.850 <> 21.150 ნიშნულების მონოლითური ჯოჯი ჯ-1	2	ცალი	-	-
1		Ø 22 A500C L= 796800 მმ	4	2376.48	9506	
2		Ø 22 A500C L= 697200 მმ	4	2079.42	8318	
3		Ø 8 A500C L= 1420 მმ	6856	0.56	3839	
		ბეტონი		B-25	123.40	კუბ. მ
		+24.450 ნიშნულის მონოლითური ჯოჯი ჯ-1	1	ცალი	-	-
1		Ø 22 A500C L= 792000 მმ	4	2362.16	9449	
2		Ø 22 A500C L= 693000 მმ	4	2066.89	8268	
3		Ø 8 A500C L= 1420 მმ	6822	0.56	3821	
		ბეტონი		B-25	122.80	კუბ. მ
		+27.750 ნიშნულის მონოლითური ჯოჯი ჯ-1	1	ცალი	-	-
1		Ø 22 A500C L= 566400 მმ	4	1689.30	6757	
2		Ø 22 A500C L= 495600 მმ	4	1478.14	5913	
3		Ø 8 A500C L= 1420 მმ	4878	0.56	2732	
		ბეტონი		B-25	87.80	კუბ. მ

№ ჯგუფ	ალნიშვნა	დასახელება	რაოდ. ელ-ში	წონა, (კგ) ერთის	წონა, (კგ) საერთო	შენიშვნა
		+4.650 <> +21.150 ნიშნულების მონოლითური ჯოჯი ჯ-2	6	ცალი	-	-
1		Ø 22 A500C L= 180000 მმ	4	536.86	2147	
2		Ø 22 A500C L= 157500 მმ	4	469.75	1879	
3		Ø 8 A500C L= 1420 მმ	1544	0.56	865	
		ბეტონი		B-25	27.80	კუბ. მ
		+24.450 ნიშნულის მონოლითური ჯოჯი ჯ-2	1	ცალი	-	-
1		Ø 22 A500C L= 162000 მმ	4	483.17	1933	
2		Ø 22 A500C L= 141750 მმ	4	422.77	1691	
3		Ø 8 A500C L= 1420 მმ	1400	0.56	784	
		ბეტონი		B-25	25.20	კუბ. მ
		+27.750 ნიშნულის მონოლითური ჯოჯი ჯ-2	1	ცალი	-	-
1		Ø 22 A500C L= 45600 მმ	4	136.00	544	
2		Ø 22 A500C L= 39900 მმ	4	119.00	476	
3		Ø 8 A500C L= 1420 მმ	389	0.56	218	
		ბეტონი		B-25	7.00	კუბ. მ
		+31.050 ნიშნულის მონოლითური ჯოჯი ჯ-1	1	1	-	-
1		Ø 20 A500C L= 306000 მმ	4	754.26	3017	
2		Ø 22 A500C L= 267750 მმ	4	798.57	3194	
3		Ø 8 A500C L= 1420 მმ	2644	0.56	1481	
		ბეტონი		B-25	47.60	კუბ. მ
		+33.550 ნიშნულის მონოლითური ჯოჯი ჯ-1	1	ცალი	-	-
1		Ø 20 A500C L= 61200 მმ	4	150.85	603	
2		Ø 22 A500C L= 53550 მმ	4	159.71	639	
3		Ø 8 A500C L= 1420 მმ	533	0.56	299	
		ბეტონი		B-25	9.60	კუბ. მ

დამკვეთი -

შპს „დიღმის ველი", ს/კ 405246149

ობიექტი -

ქ. თბილისში, დიღმის სასწავლო საცდელი მეურნეობა ნაკვ. 01.72.14.009.510 -ში მრავალფუნქციური კომპლექსი

კონსტრუქციული პროექტი

დაკვეთა	სტადია	ფურცელი	ფურცლები
10-12/21	მპ	3.20	

დირექტორი		გ. ცომაია
პრ. მთ. არქ.		
პრ. მთ. ინჟ.		გ. ცომაია
დაამუშავა		ა. ცომაია
შეამოწმა		გ. ცომაია

ნახაზი:

მონოლითური ჯოჯი ჯ-1; ჯ-2-ის არმირება

შ.პ.ს.
გეოპონი
თბილისი 2022

მონოლითური კედელი მჯ-1

მ 1:25

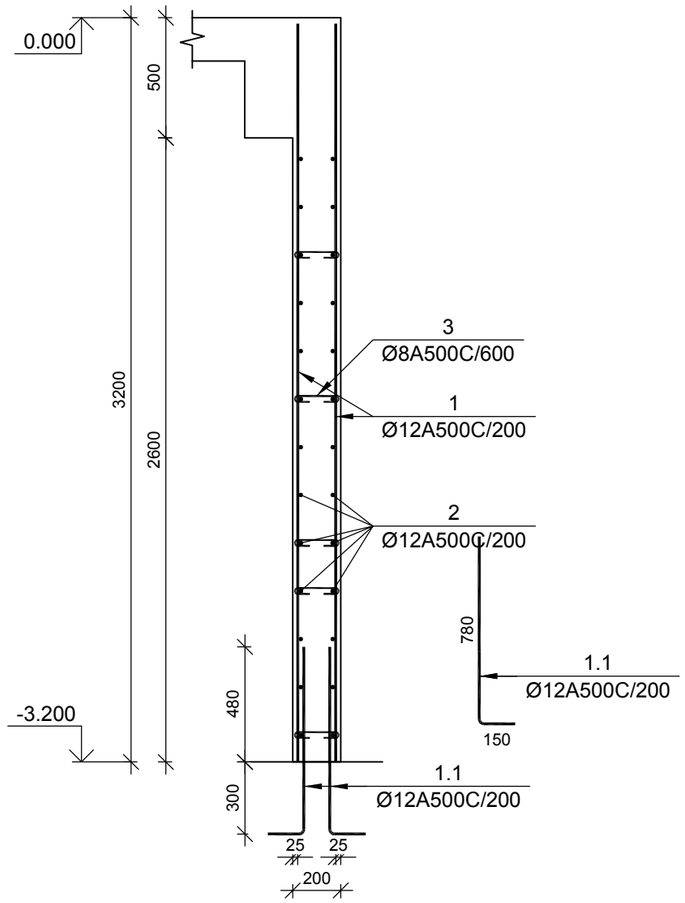

№ პოზ	აღნიშვნა	დასახელება					რაოდ. ელ-ში	წონა, (კგ)		შენიშვნა
								ერთის	საერთო	
მონოლითური კედელი მჯ-1 1 ცალი										.
1.1		Ø	12	A500C	L=	930 მმ	1060	0.83	875	
1		Ø	12	A500C	L=	3050 მმ	1060	2.71	2869	
2		Ø	12	A500C	L=	108120 მმ	28	95.94	2686	
3		Ø	8	A500C	L=	320 მმ	766	0.13	97	
						ბეტონი		B-25	55.12	კუბ. მ

მონოლითური კედელი მჯ-2

მ 1:25

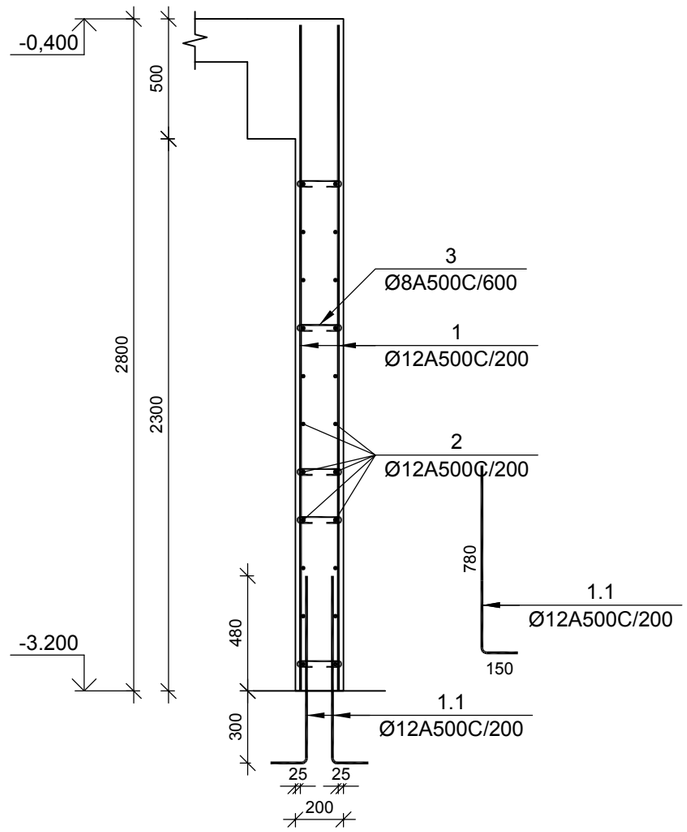

№ პოზ	აღნიშვნა	დასახელება					რაოდ. ელ-ში	წონა, (კგ)		შენიშვნა
								ერთის	საერთო	
მონოლითური კედელი მჯ-2 1 ცალი										.
1.1		Ø	12	A500C	L=	930 მმ	1220	0.83	1007	
1		Ø	12	A500C	L=	2750 მმ	1220	2.44	2977	
2		Ø	12	A500C	L=	124440 მმ	24	110.42	2650	
3		Ø	8	A500C	L=	320 მმ	712	0.13	90	
						ბეტონი		B-25	51.24	კუბ. მ

დამკვეთი -

შპს „დიღმის ველი", ს/კ 405246149

ობიექტი -

ქ. თბილისში, დიღმის სასწავლო საცდელი მეურნეობა ნაკვ. 01.72.14.009.510 -ში მრავალფუნქციური კომპლექსი

კონსტრუქციული პროექტი

დაკვეთა	სტადია	ფურცელი	ფურცლები
10-12/21	მჯ	4.01	

დირექტორი		გ. ცომაია
პრ. მთ. არქ.		
პრ. მთ. ინჟ.		გ. ცომაია
დაამუშავა		ა. ცომაია
შეამოწმა		გ. ცომაია

ნახაზი:

მონოლითური კედელი მჯ-1; მჯ-2

შ.პ.ს.
გეოპროექტი
თბილისი 2022

მონოლითური დიაფრაგმების უბანი მდუ-1 (ტიპიური სართულის გეგმა)

მ 1:50

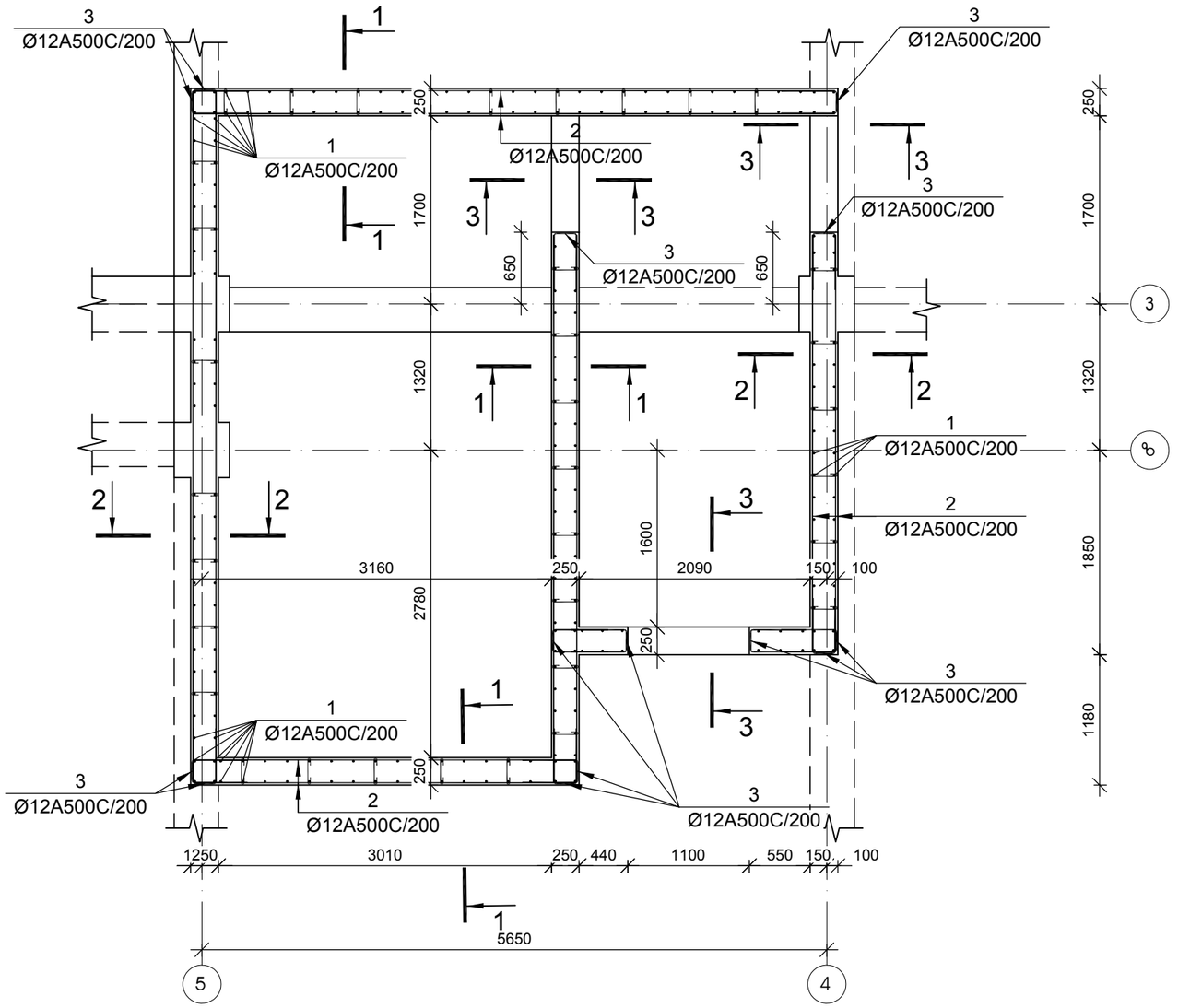

დამკვეთი -	ობიექტი -	კონსტრუქციული პროექტი	
შპს „დიღმის ველი", ს/კ 405246149	ქ. თბილისში, დიღმის სასწავლო საცდელი მეურნეობა ნაკვ. 01.72.14.009.510 -ში მრავალფუნქციური კომპლექსი		

დასკვნა	სტადია	ფურცელი	ფურცლები
10-12/21	მპ	4.02	

დირექტორი		გ. ცომაია
პრ. მთ. არქ.		
პრ. მთ. ინჟ.		გ. ცომაია
დაამუშავა		ა. ცომაია
შეამოწმა		გ. ცომაია

ნახაზი:

მონოლითური დიაფრაგმების უბანი მდუ-1 (ტიპიური სართულის გეგმა)

შ.პ.ს.
გეოკონი
თბილისი 2022

(მდუ-1 0.000 ნიშნულზე) კვეთი 1-1

მ 1:25

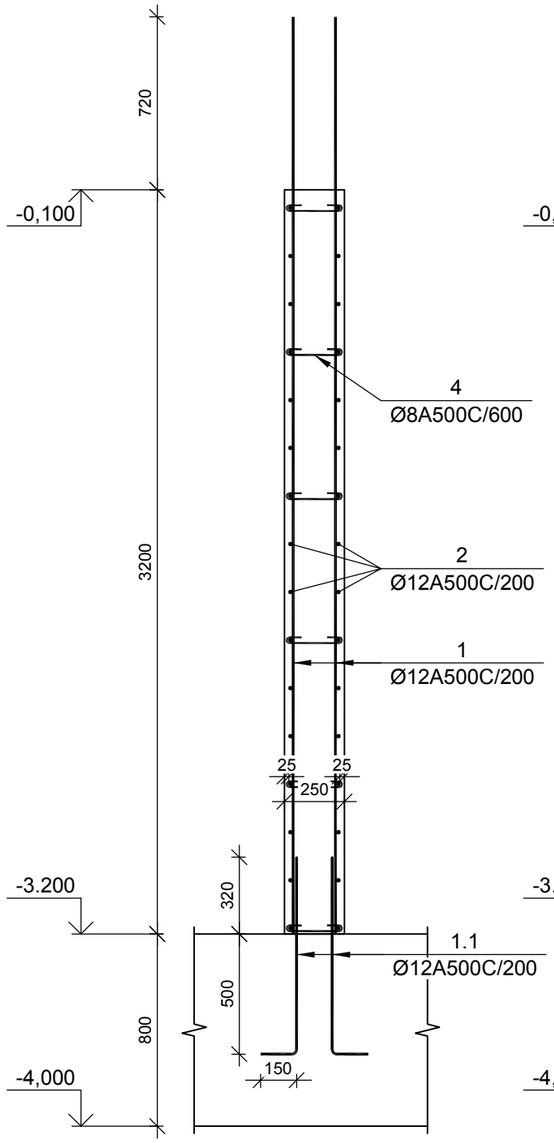

(მდუ-1 0.000 ნიშნულზე) კვეთი 2-2

მ 1:25

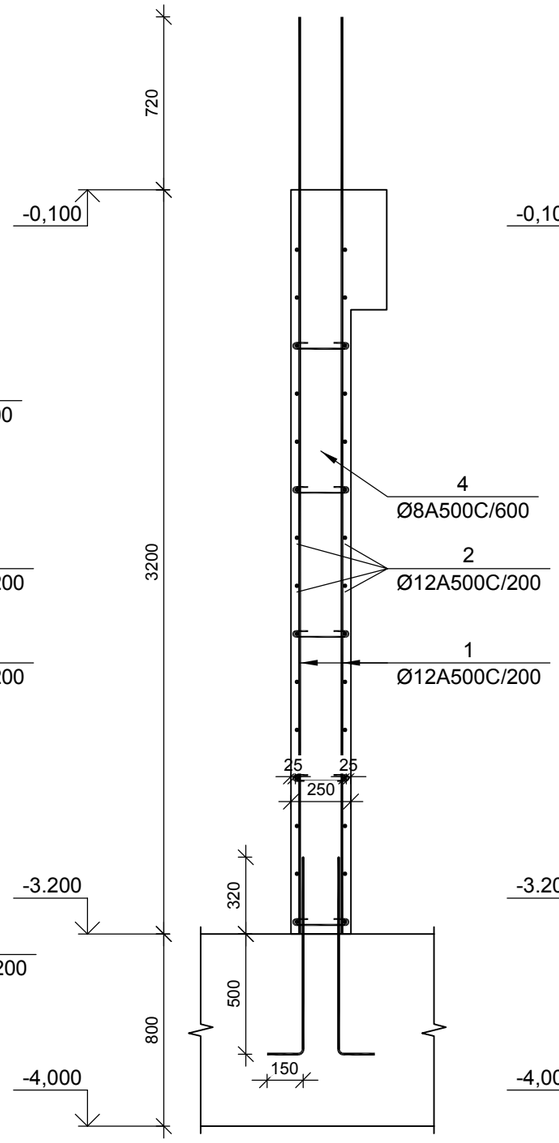

(მდუ-1 0.000 ნიშნულზე) კვეთი 3-3

მ 1:25

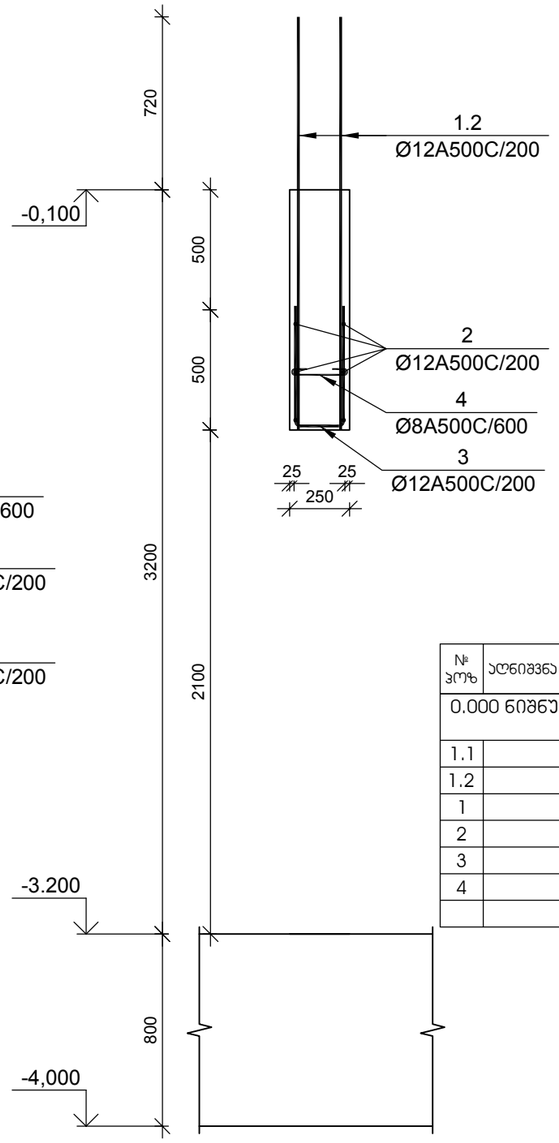

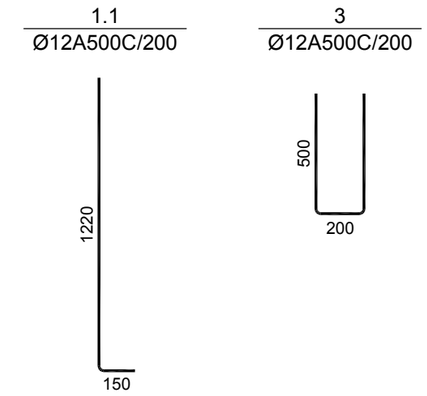

№ პოზ	აღნიშვნა	დასახელება					რაოდ. ელ-ში	წონა, (კგ) ერთ.	წონა, (კგ) საერთო	შენიშვნა
0.000 ნიშნულის მონოლითური დიაფრაგმების უბანი მდუ-1							1 ცალი			.
1.1		Ø	12	A500C	L= 1370	მმ	280	1.22	340	
1.2		Ø	12	A500C	L= 930	მმ	24	0.83	20	
1		Ø	12	A500C	L= 3820	მმ	280	3.39	949	
2		Ø	12	A500C	L= 28560	მმ	34	25.34	862	
3		Ø	12	A500C	L= 1200	მმ	147	1.06	157	
4		Ø	8	A500C	L= 380	მმ	319	0.15	48	
						ბეტონი		B-25	23.00	კუბ. მ

დამკვეთი -

შპს „დიღმის ველი", ს/კ 405246149

ობიექტი -

ქ. თბილისში, დიღმის სასწავლო საცდელი მეურნეობა ნაკვ. 01.72.14.009.510 -ში მრავალფუნქციური კომპლექსი

კონსტრუქციული პროექტი

დაკვეთა	სტადია	ფურცელი	ფურცლები
10-12/21	მშ	4.03	

დირექტორი		გ. ცომაია
პრ. მთ. არქ.		
პრ. მთ. ინჟ.		გ. ცომაია
დაამუშავა		ა. ცომაია
შეამოწმა		გ. ცომაია

ნახაზი:

მონოლითური დიაფრაგმების უბანი მდუ-1 0.000 ნიშნულზე

შ.პ.ს.
გეოპონი
თბილისი 2022

(მდუ-1 +4.650 ნიშნულზე) კვეთი 1-1

მ 1:25

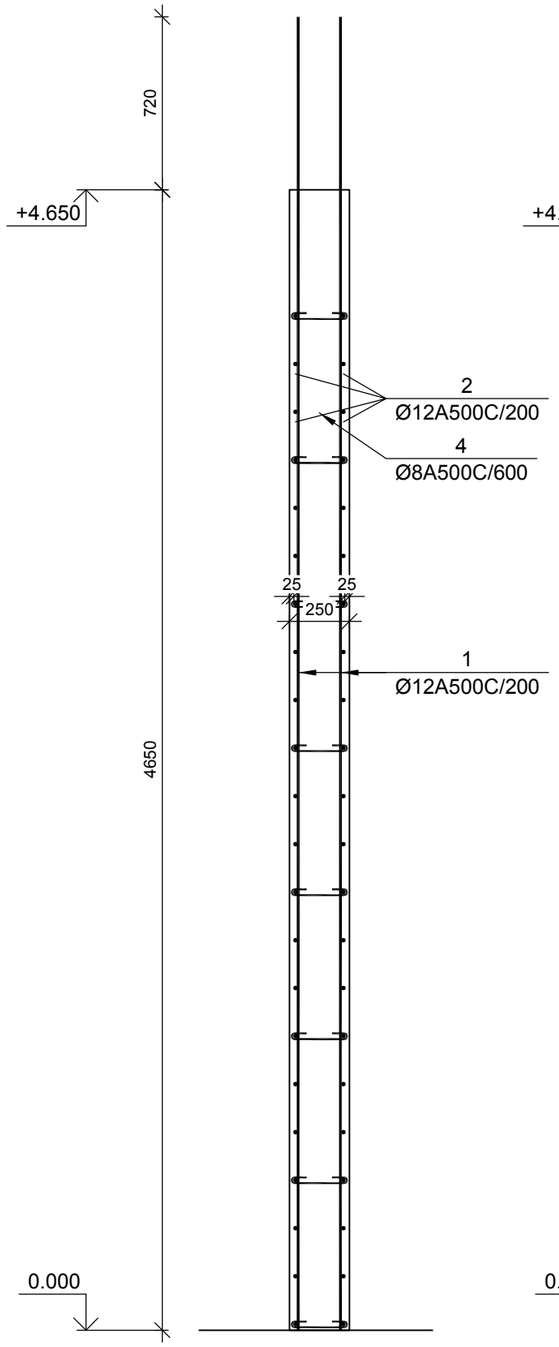

(მდუ-1 +4.650 ნიშნულზე) კვეთი 2-2

მ 1:25

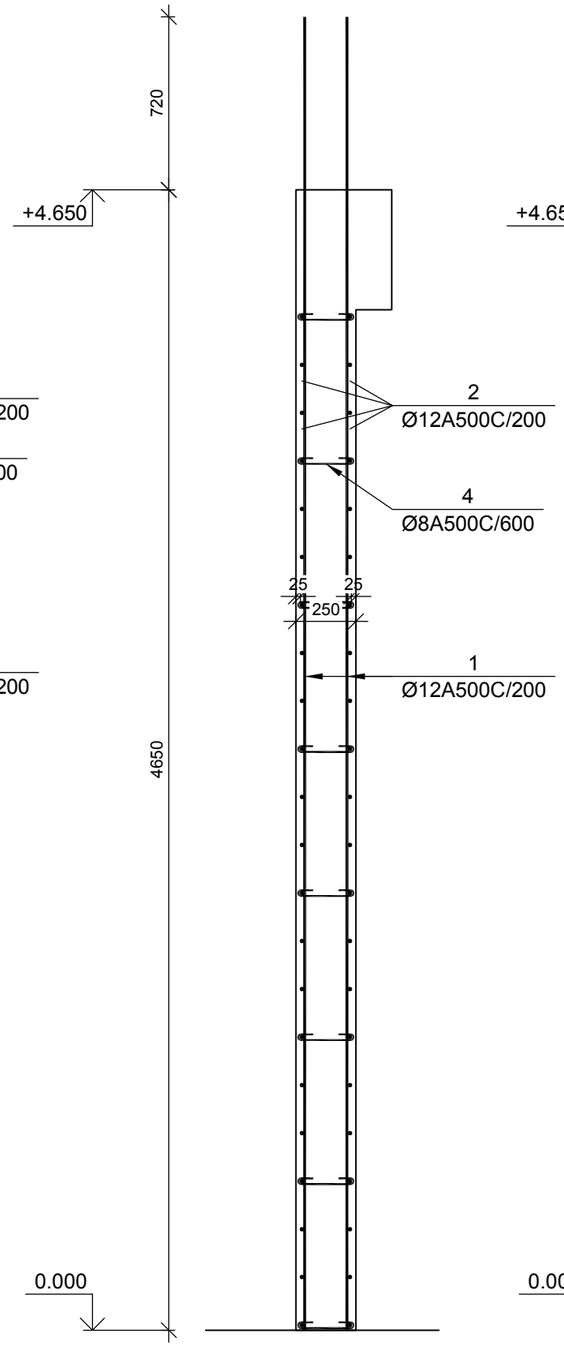

(მდუ-1 +4.650 ნიშნულზე) კვეთი 3-3

მ 1:25

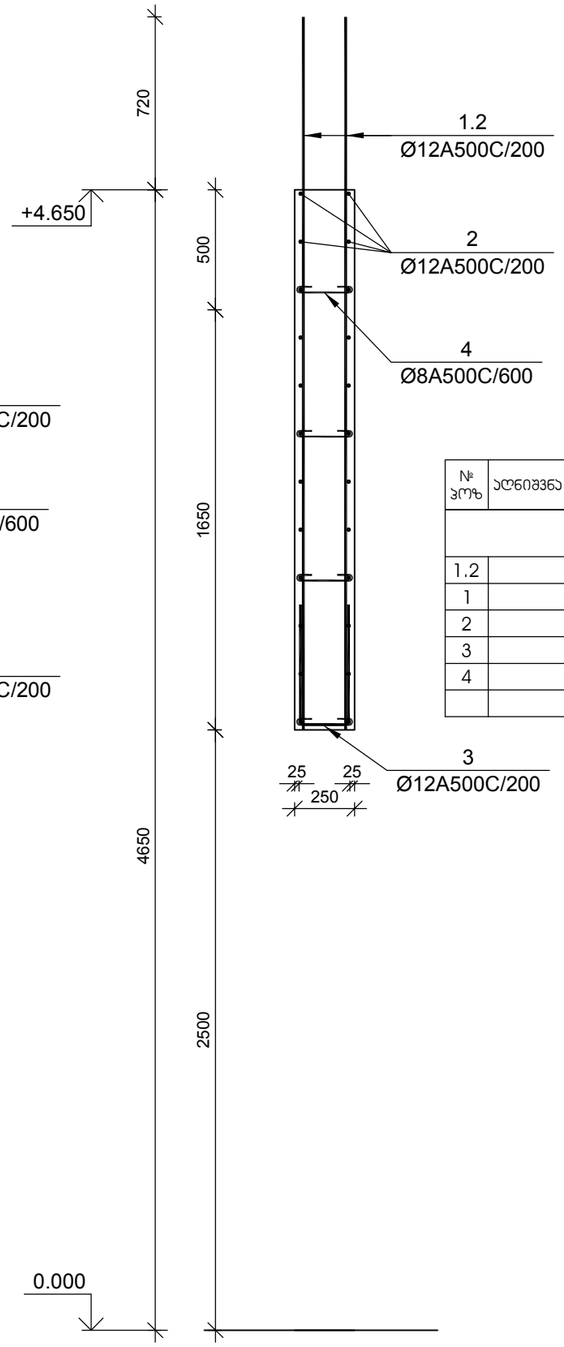

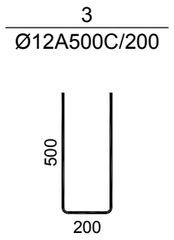

№ ჯრეზ	აღნიშვნა	დასახელება	რაოდ. ელ-ში	წონა, (კგ)		შენიშვნა
				ერთის	საერთო	
		+4.750 ნიშნულის მონოლითური დიაფრაგმების უბანი მდუ-1	1 ცალი			.
1.2		Ø 12 A500C L= 2975 მმ	24	2.64	63	
1		Ø 12 A500C L= 5470 მმ	280	4.85	1359	
2		Ø 12 A500C L= 28560 მმ	52	25.34	1318	
3		Ø 12 A500C L= 1200 მმ	237	1.06	252	
4		Ø 8 A500C L= 380 მმ	500	0.15	75	
		ბეტონი		B-25	36.00	კუბ. მ

დამკვეთი -

შპს „დიღმის ველი", ს/კ 405246149

ობიექტი -

ქ. თბილისში, დიღმის სასწავლო საცდელი მეურნეობა ნაკვ. 01.72.14.009.510 -ზე მრავალფუნქციური კომპლექსი

კონსტრუქციული პროექტი

დაკვეთა	სტადია	ფურცელი	ფურცლები
10-12/21	მპ	4.04	

დირექტორი		გ. ცომაია
ჯრ. მთ. არქ.		
ჯრ. მთ. ინჟ.		გ. ცომაია
დაამუშავა		ა. ცომაია
შეამოწმა		გ. ცომაია

ნახაზი:

მონოლითური დიაფრაგმების უბანი მდუ-1 +5.500 ნიშნულზე

შ.პ.ს.
გეოპონი
თბილისი 2022

(მდუ-1 ტიპიურ სართულზე) ჯვეთი 1-1

მ 1:25

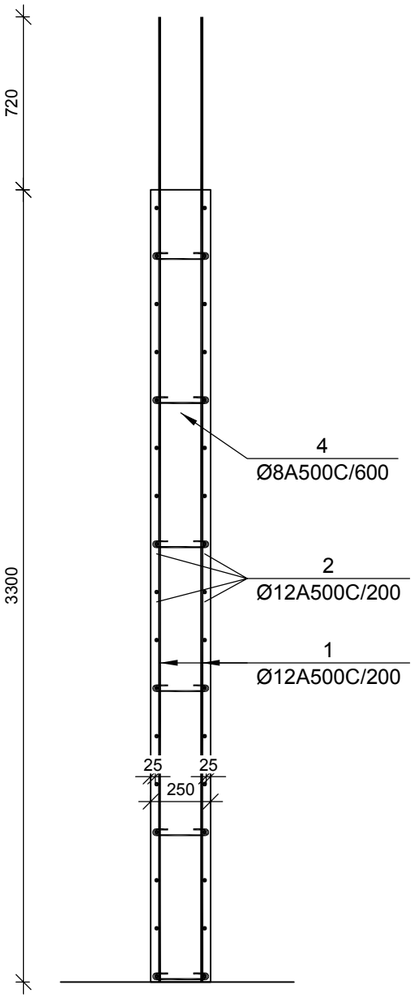

(მდუ-1 ტიპიურ სართულზე) ჯვეთი 2-2

მ 1:25

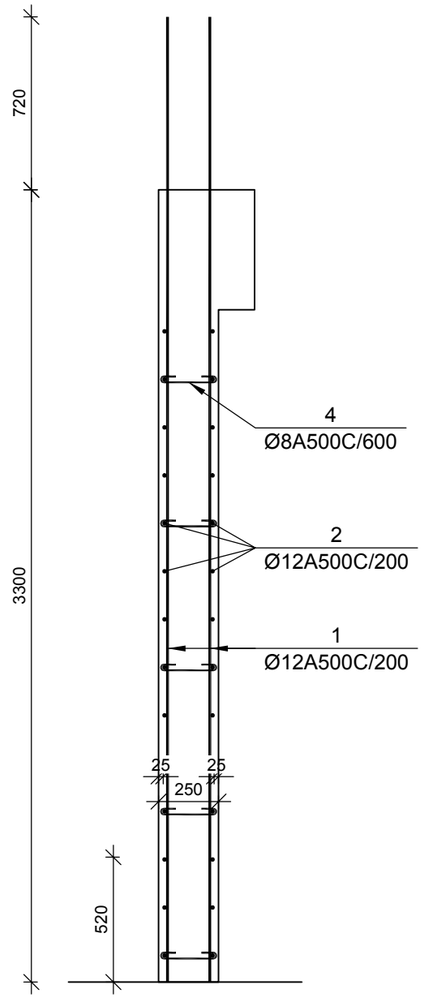

(მდუ-1 ტიპიურ სართულზე) ჯვეთი 3-3

მ 1:25

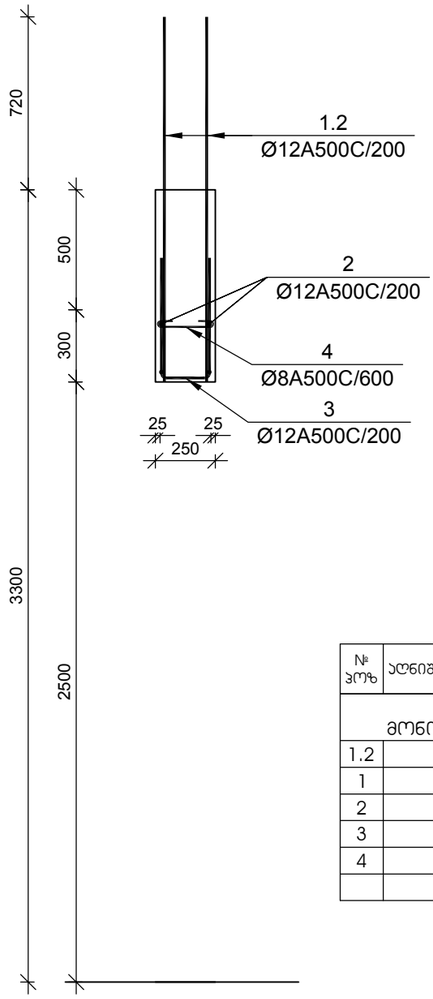

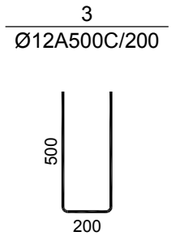

№ პოზ	აღნიშვნა	დასახელება					რაოდ. ელ-ში	წონა, (კგ)		შენიშვნა
								ერთის	საერთო	
+4.850 <> +24.550 ნიშნულების მონოლითური დიაფრაგმების უბანი მდუ-1							7 ცალი			.
1.2		Ø	12	A500C	L= 1520	მმ	24	1.35	32	
1		Ø	12	A500C	L= 3995	მმ	280	3.55	993	
2		Ø	12	A500C	L= 28560	მმ	52	25.34	1318	
3		Ø	12	A500C	L= 1200	მმ	147	1.06	157	
4		Ø	8	A500C	L= 380	მმ	500	0.15	75	
					ბეტონი			B-25	36.00	კუბ. მ

დამკვეთი -

შპს „დიღმის ველი", ს/კ 405246149

ობიექტი -

ქ. თბილისში, დიღმის სასწავლო საცდელი მეურნეობა ნაკვ. 01.72.14.009.510 -ში მრავალფუნქციური კომპლექსი

კონსტრუქციული პროექტი

დაკვეთა	სტადია	ფურცელი	ფურცლები
10-12/21	მშ	4.05	

დირექტორი		გ. ცომაია
პრ. მთ. არქ.		
პრ. მთ. ინჟ.		გ. ცომაია
დაამუშავა		ა. ცომაია
შეამოწმა		გ. ცომაია

ნახაზი:

მონოლითური დიაფრაგმების უბანი მდუ-1 ტიპიური სართულის ჯვეთები

შ.პ.ს.
გეოპონი
თბილისი 2022

(მდუ-1 +31.050 ნიშნულზე) კვეთი 1-1

მ 1:25

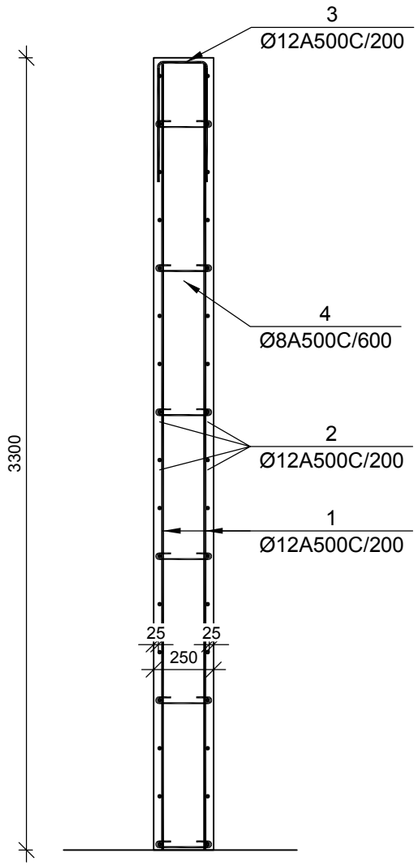

(მდუ-1 +31.050 ნიშნულზე) კვეთი 2-2

მ 1:25

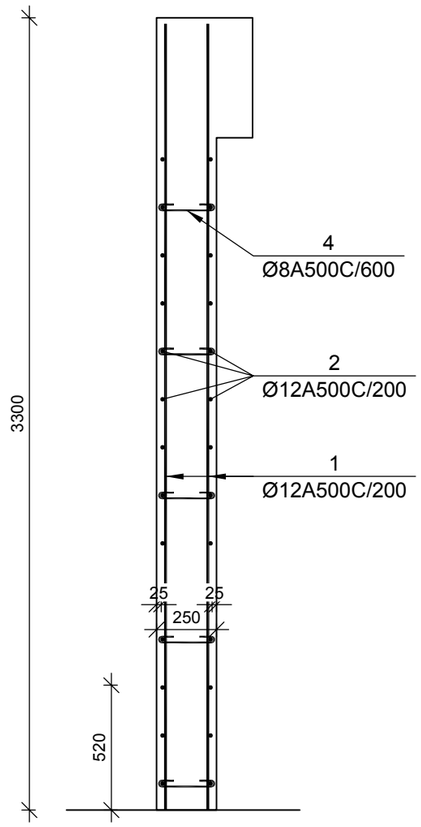

(მდუ-1+31.050 ნიშნულზე) კვეთი 3-3

მ 1:25

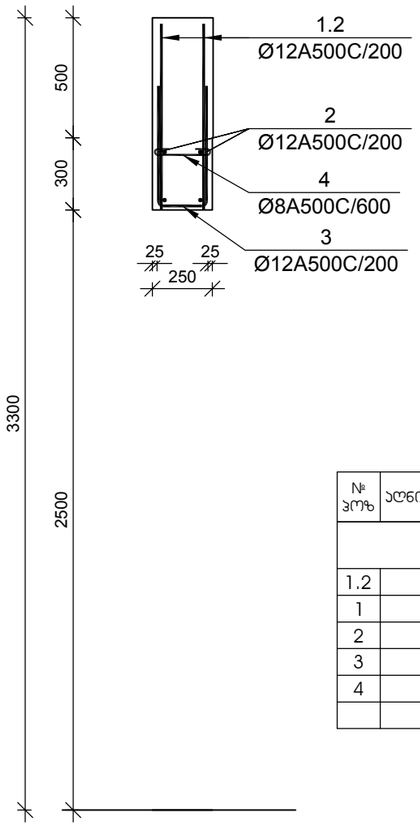

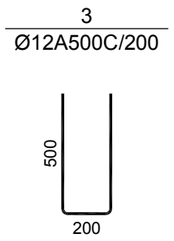

№ პოზ	აღნიშვნა	დასახელება					რაოდ. ელ-ში	წონა, (კგ) ერთ.	წონა, (კგ) საერთო	შენიშვნა
		+31.050 ნიშნულის მონოლითური დიაფრაგმების უბანი მდუ-1					1 ცალი			.
1.2		Ø	12	A500C	L= 775	მმ	24	0.69	17	
1		Ø	12	A500C	L= 3275	მმ	280	2.91	814	
2		Ø	12	A500C	L= 28560	მმ	52	25.34	1318	
3		Ø	12	A500C	L= 1200	მმ	147	1.06	157	
4		Ø	8	A500C	L= 380	მმ	500	0.15	75	
						ბეტონი		B-25	36.00	კუბ. მ

დამკვეთი -

შპს „დიღმის ველი", ს/კ 405246149

ობიექტი -

ქ. თბილისში, დიღმის სასწავლო საცდელი მეურნეობა ნაკვ. 01.72.14.009.510 -ში მრავალფუნქციური კომპლექსი

კონსტრუქციული პროექტი

დაკვეთა	სტადია	ფურცელი	ფურცლები
10-12/21	მშ	4.06	

დირექტორი		გ. ცომაია
პრ. მთ. არქ.		
პრ. მთ. ინჟ.		გ. ცომაია
დაამუშავა		ა. ცომაია
შეამოწმა		გ. ცომაია

ნახაზი:

მონოლითური დიაფრაგმების უბანი მდუ-1 +28.500 ნიშნულზე

შ.პ.ს.
გეოპონი
თბილისი 2022

მონოლითური დიაფრაგმების უბანი მდუ-2 (ტიპიური სართულის გეგმა)

მ 1:50

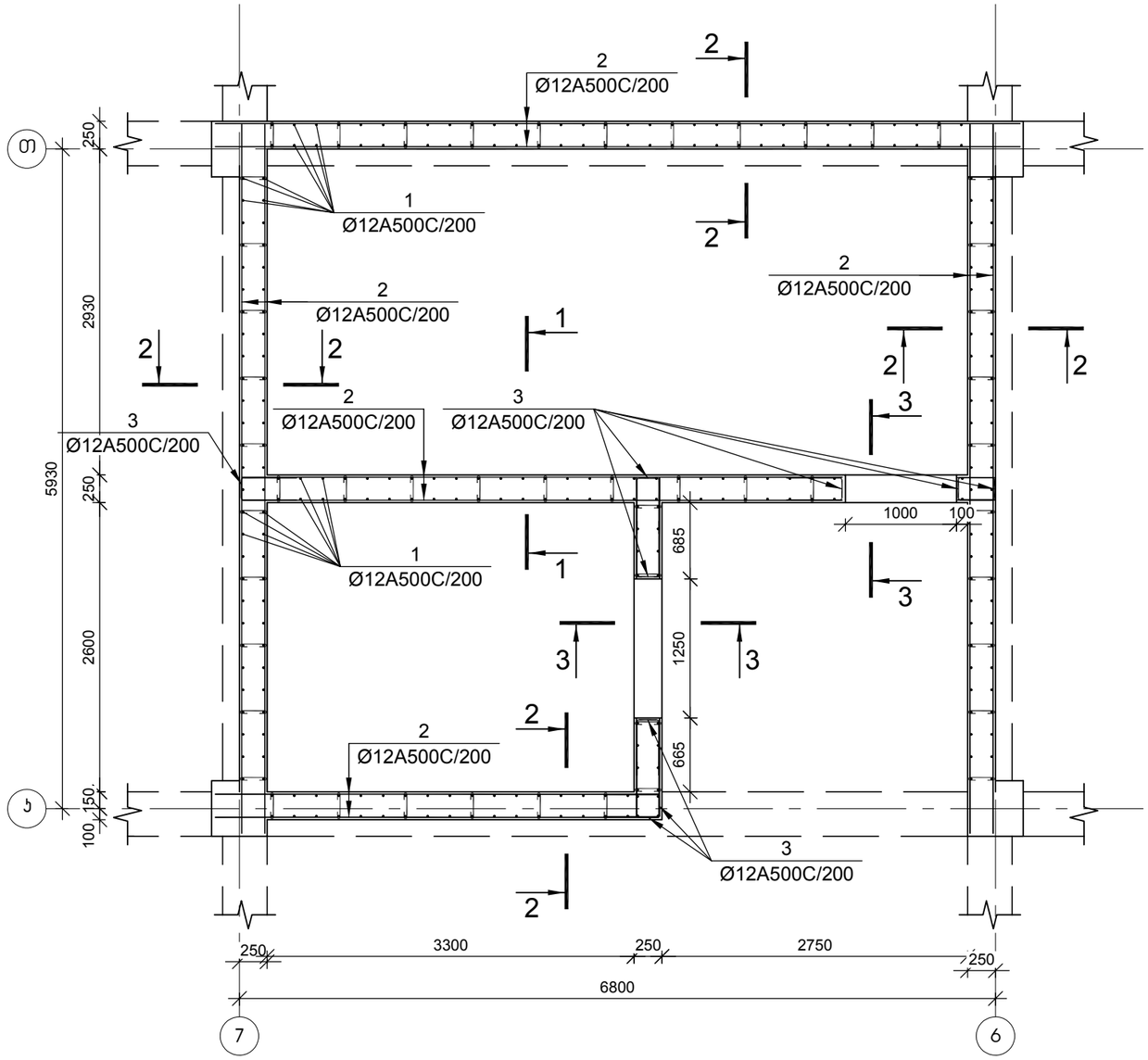

დამკვეთი -	ობიექტი -	კონსტრუქციული პროექტი	ნახაზი:
შპს „დიღმის ველი", ს/კ 405246149	ქ. თბილისში, დიღმის სასწავლო საცდელი მეურნეობა ნაკვ. 01.72.14.009.510 -ში მრავალფუნქციური კომპლექსი		მონოლითური დიაფრაგმების უბანი მდუ-1 (ტიპიური სართულის გეგმა)

დაკვეთა	სტადია	ფურცელი	ფურცლები
10-12/21	მპ	4.07	

დირექტორი		გ. ცომაია
პრ. მთ. არქ.		
პრ. მთ. ინჟ.		გ. ცომაია
დაამუშავა		ა. ცომაია
შეამოწმა		გ. ცომაია

შ.პ.ს.
გეოპონი
თბილისი 2022

(მდუ-2 0.000 ნიშნულზე) კვეთი 1-1

მ 1:25

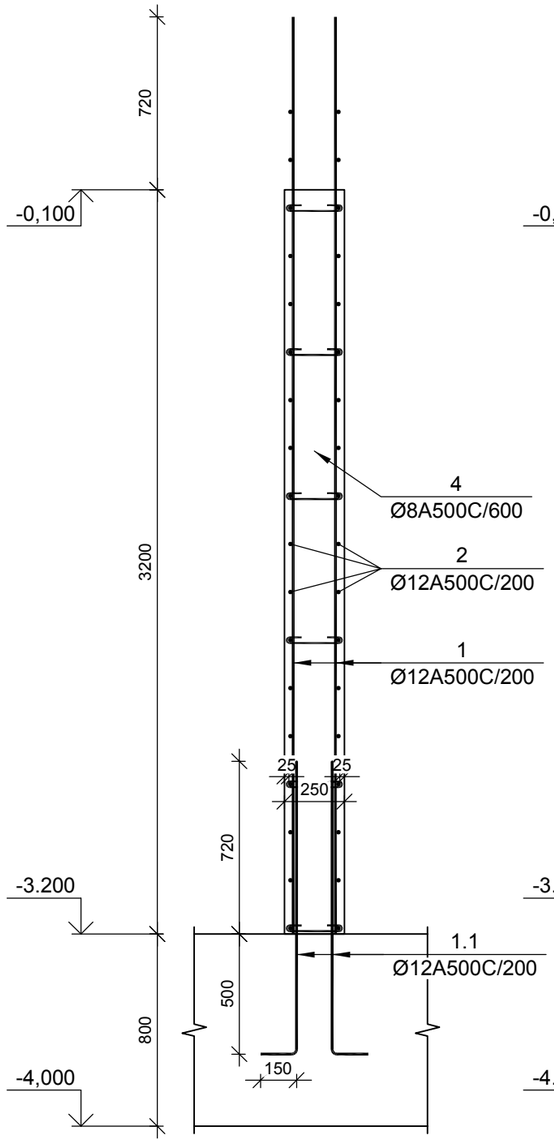

(მდუ-2 0.000 ნიშნულზე) კვეთი 2-2

მ 1:25

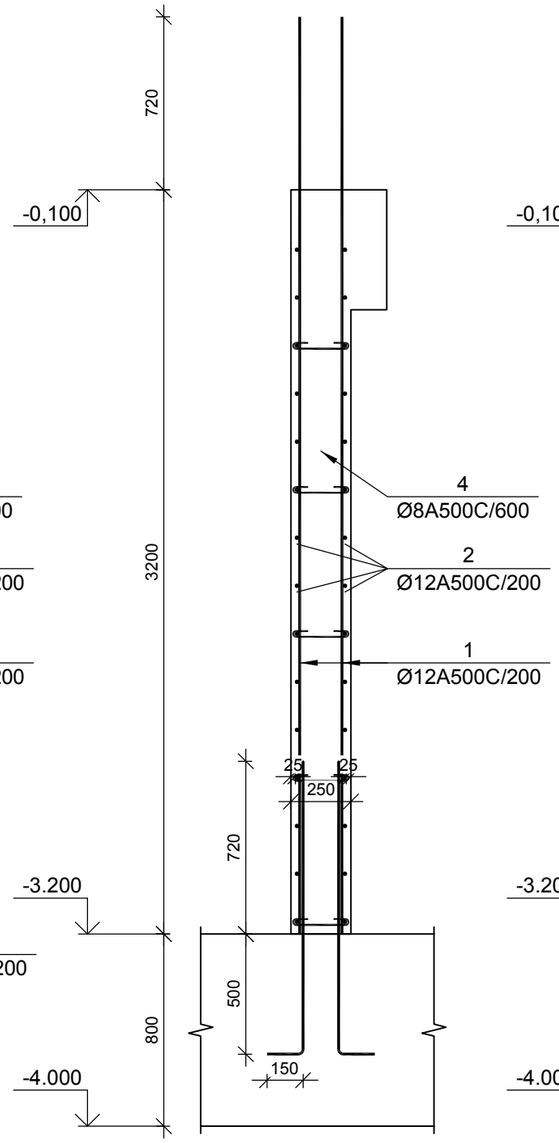

(მდუ-2 0.000 ნიშნულზე) კვეთი 3-3

მ 1:25

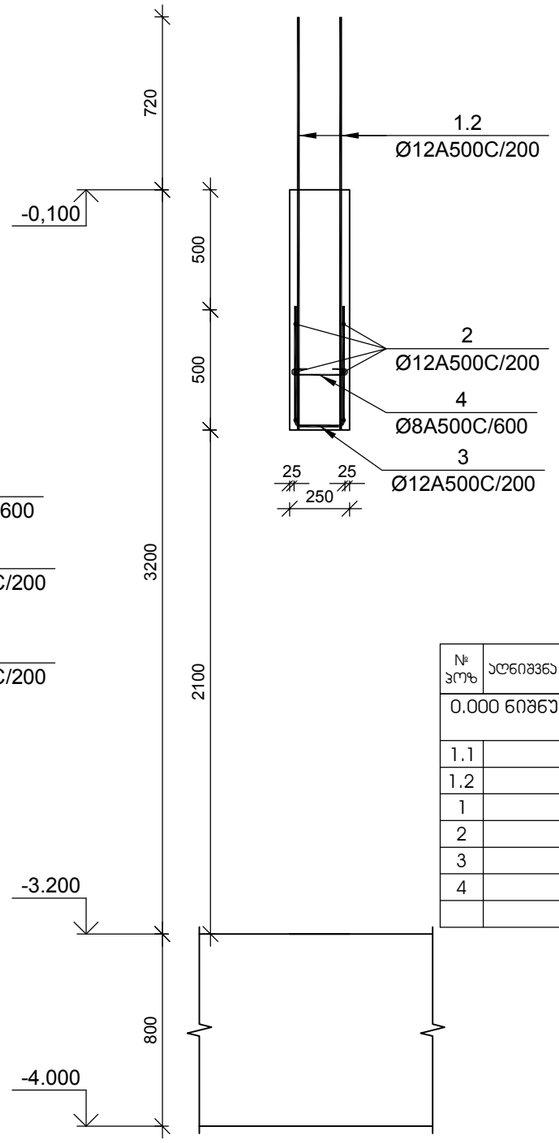

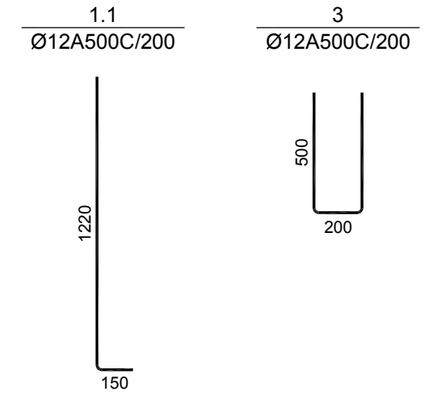

№ პოზ	ესკიზი	დასახელება	რაოდ. ელ-ში	წონა, (კგ) ერთ.	წონა, (კგ) საერთო	შენიშვნა
0.000 ნიშნულის მონოლითური დიაფრაგმების უბანი მდუ-2			1 ცალი			.
1.1		Ø 12 A500C L= 1370 მმ	320	1.22	389	
1.2		Ø 12 A500C L= 930 მმ	24	0.83	20	
1		Ø 12 A500C L= 4220 მმ	320	3.74	1198	
2		Ø 12 A500C L= 32640 მმ	34	28.96	985	
3		Ø 12 A500C L= 1200 მმ	132	1.06	141	
4		Ø 8 A500C L= 380 მმ	444	0.15	67	
		ბეტონი		B-25	32.00	კუბ. მ

დამკვეთი -

შპს „დიღმის ველი", ს/კ 405246149

ობიექტი -

ქ. თბილისში, დიღმის სასწავლო საცდელი მეურნეობა ნაკვ. 01.72.14.009.510 -ში მრავალფუნქციური კომპლექსი

პროექტი			
ფაზა	სტადია	ფურცელი	ფურცლები
10-12/21	მპ	4.08	

დირექტორი		გ. ცომაია
ჯგ. მთ. არქ.		
ჯგ. მთ. ინჟ.		გ. ცომაია
დაამუშავა		ა. ცომაია
შეამოწმა		გ. ცომაია

ნახაზი:

მონოლითური დიაფრაგმების უბანი მდუ-2 0.000 ნიშნულზე

შ.პ.ს. გეოკონი

თბილისი 2022

(მდუ-1 +4.650 ნიშნულზე) კვეთი 1-1

მ 1:25

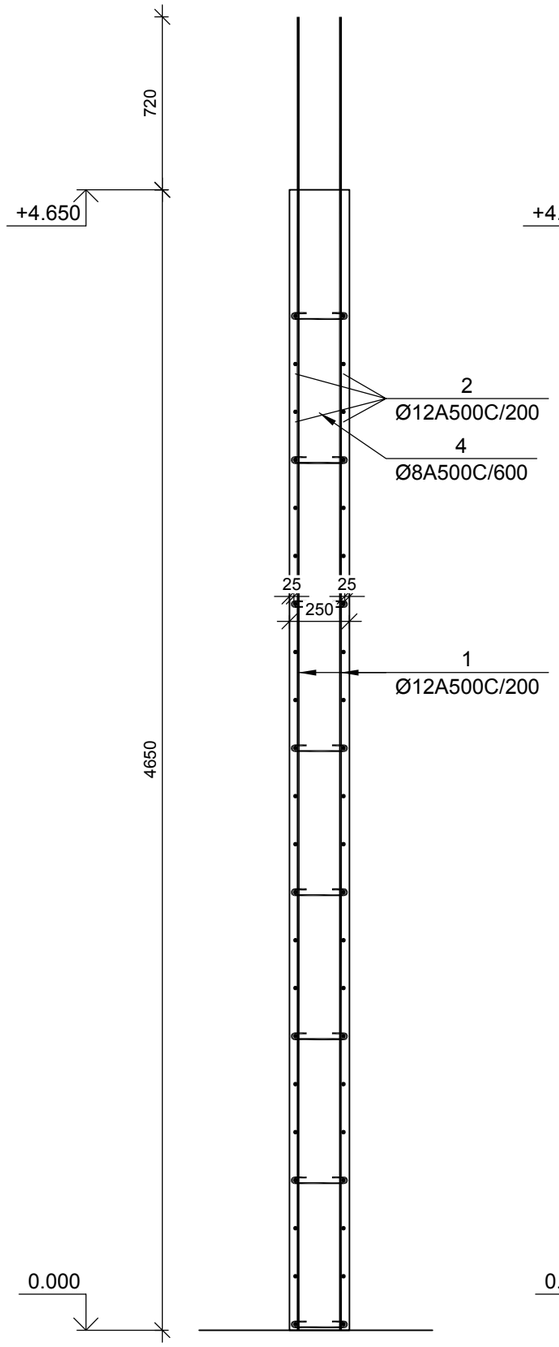

(მდუ-1 +4.650 ნიშნულზე) კვეთი 2-2

მ 1:25

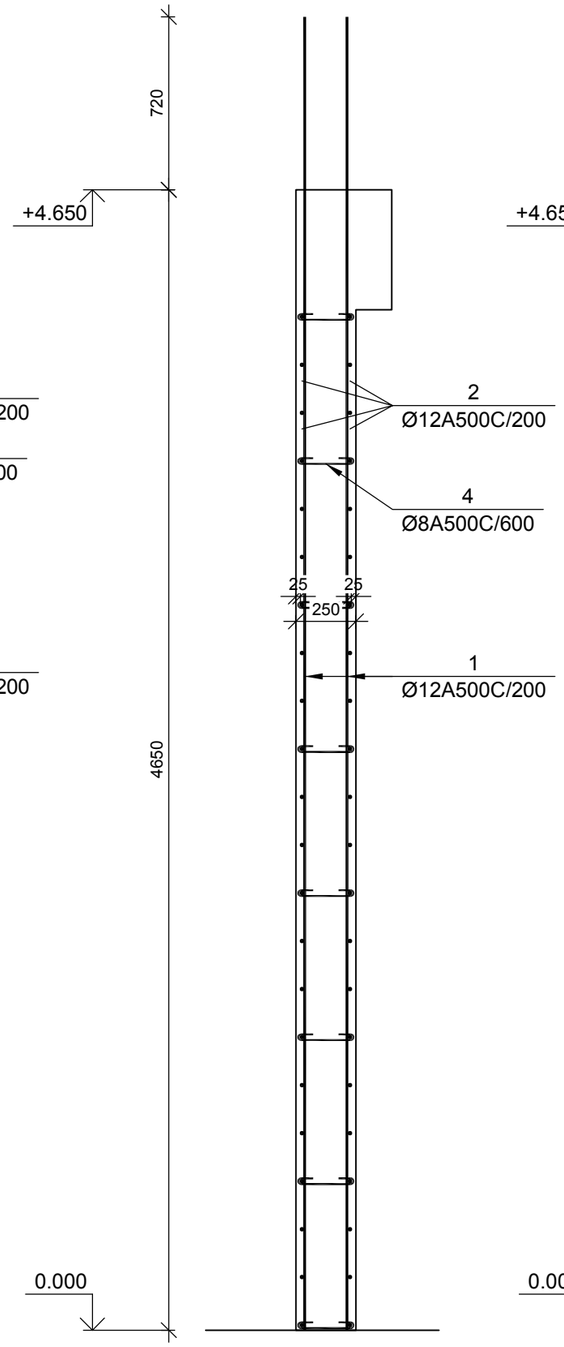

(მდუ-1 +4.650 ნიშნულზე) კვეთი 3-3

მ 1:25

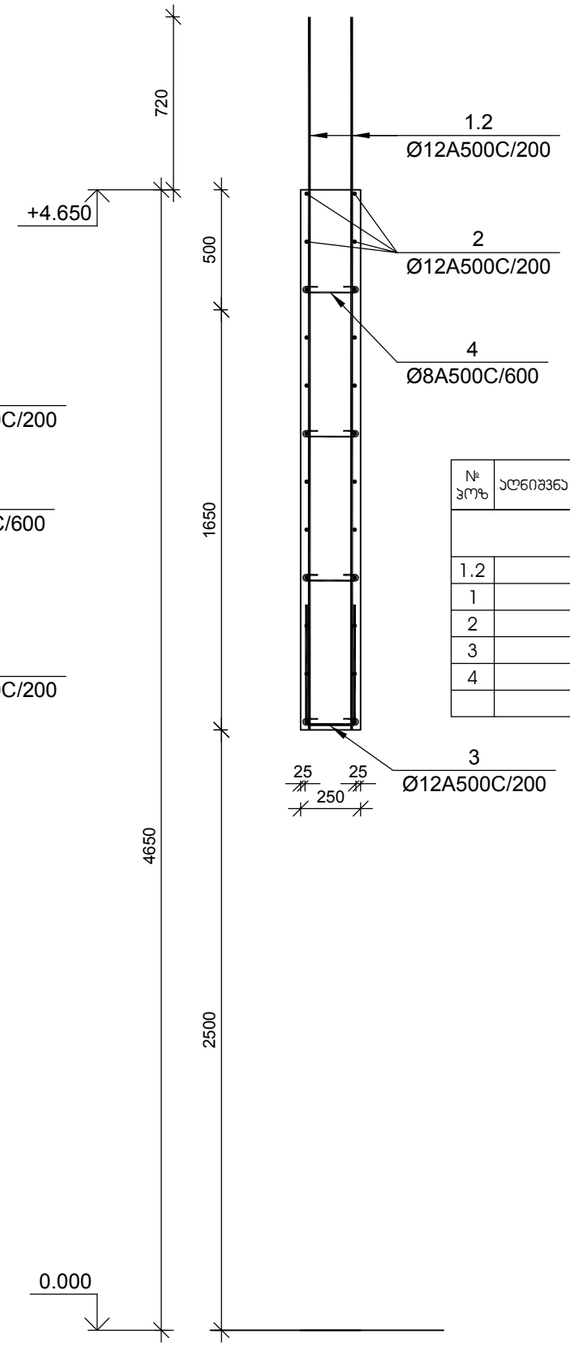

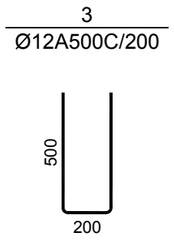

№ ჯრეზ	აღნიშვნა	დასახელება	რაოდ. ელ-ში	წონა, (კგ)		შენიშვნა
				ერთის	საერთო	
		+3.500 ნიშნულის მონოლითური დიაფრაგმების უბანი მდუ-2	1 ცალი			.
1.2		⌀ 12 A500C L= 3720 მმ	24	3.30	79	
1		⌀ 12 A500C L= 5470 მმ	320	4.85	1553	
2		⌀ 12 A500C L= 32640 მმ	52	28.96	1506	
3		⌀ 12 A500C L= 1200 მმ	212	1.06	226	
4		⌀ 8 A500C L= 380 მმ	565	0.15	85	
		ბეტონი		B-25	40.65	კუბ. მ

დამკვეთი -

შპს „დიღმის ველი", ს/კ 405246149

ობიექტი -

ქ. თბილისში, დიღმის სასწავლო საცდელი მეურნეობა ნაკვ. 01.72.14.009.510 -ში მრავალფუნქციური კომპლექსი

კონსტრუქციული პროექტი

დაკვეთა	სტადია	ფურცელი	ფურცლები
10-12/21	მპ	4.09	

დირექტორი		გ. ცომაია
ჰრ. მთ. არქ.		
ჰრ. მთ. ინჟ.		გ. ცომაია
დაამუშავა		ა. ცომაია
შეამოწმა		გ. ცომაია

ნახაზი:

მონოლითური დიაფრაგმების უბანი მდუ-2 +5.500 ნიშნულზე

შ.პ.ს.
გეოპონი
თბილისი 2022

(მდუ-2 ტიპიურ სართულზე) კვეთი 1-1

მ 1:25

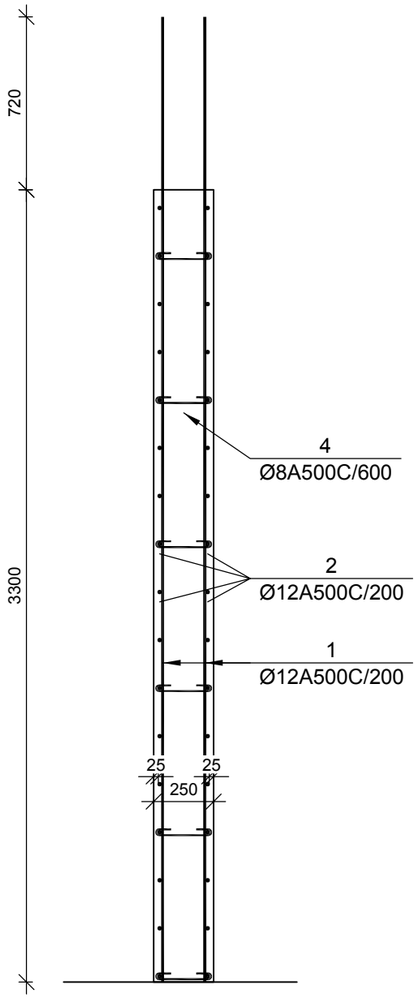

(მდუ-2 ტიპიურ სართულზე) კვეთი 2-2

მ 1:25

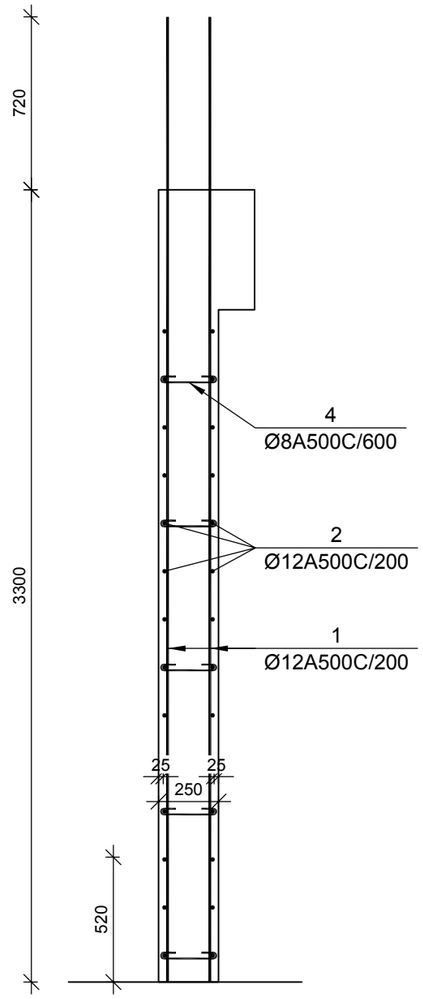

(მდუ-2 ტიპიურ სართულზე) კვეთი 3-3

მ 1:25

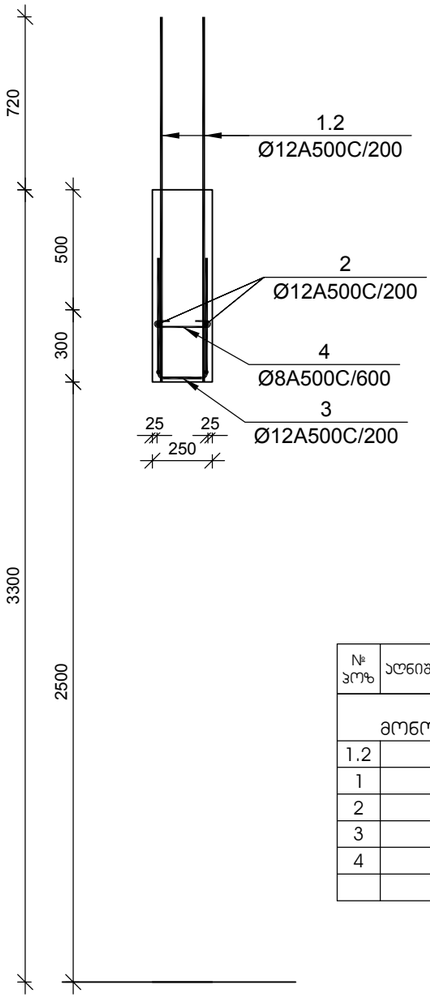

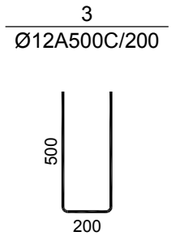

№ პოზ	აღნიშვნა	დასახელება					რაოდ. ელ-ში	წონა, (კგ) ერთის	წონა, (კგ) საერთო	შენიშვნა
		+4.850 <> +24.550 ნიშნულების მონოლითური დიაფრაგმების უბანი მდუ-2					7 ცალი			.
1.2		Ø	12	A500C	L= 1520	მმ	24	1.35	32	
1		Ø	12	A500C	L= 3995	მმ	320	3.55	1134	
2		Ø	12	A500C	L= 32640	მმ	52	28.96	1506	
3		Ø	12	A500C	L= 1200	მმ	132	1.06	141	
4		Ø	8	A500C	L= 380	მმ	340	0.15	51	
						ბეტონი		B-25	24.50	კუბ. მ

დამკვეთი -

შპს „დიღმის ველი", ს/კ 405246149

ობიექტი -

ქ. თბილისში, დიღმის სასწავლო საცდელი მეურნეობა ნაკვ. 01.72.14.009.510 -ში მრავალფუნქციური კომპლექსი

პროექტი

პონსტრუქციული ჰროექტი

დაკვეთა	სტადია	ფურცელი	ფურცლები
10-12/21	მშ	4.10	

დირექტორი		გ. ცომაია
ჰრ. მთ. ჰრქ.		
ჰრ. მთ. ინჟ.		გ. ცომაია
დაამუშავა		ა. ცომაია
შეამოწმა		გ. ცომაია

ნახაზი:

მონოლითური დიაფრაგმების უბანი მდუ-2 ტიპიური სართულის კვეთები

შ.პ.ს.
გეოპონი
თბილისი 2022

(მდუ-2 +31.050 ნიშნულზე) ჯვეთი 1-1

მ 1:25

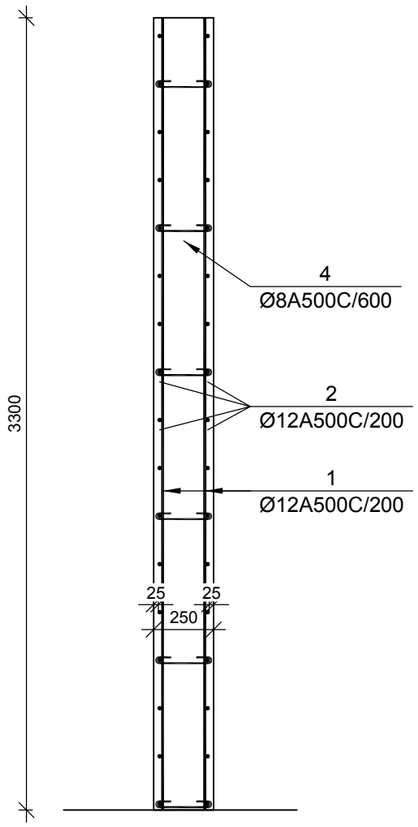

(მდუ-2 +31.050 ნიშნულზე) ჯვეთი 2-2

მ 1:25

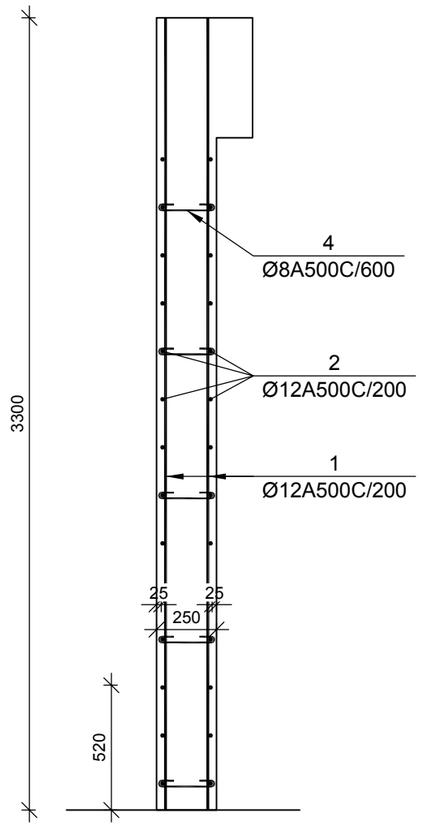

(მდუ-2 +31.050 ნიშნულზე) ჯვეთი 3-3

მ 1:25

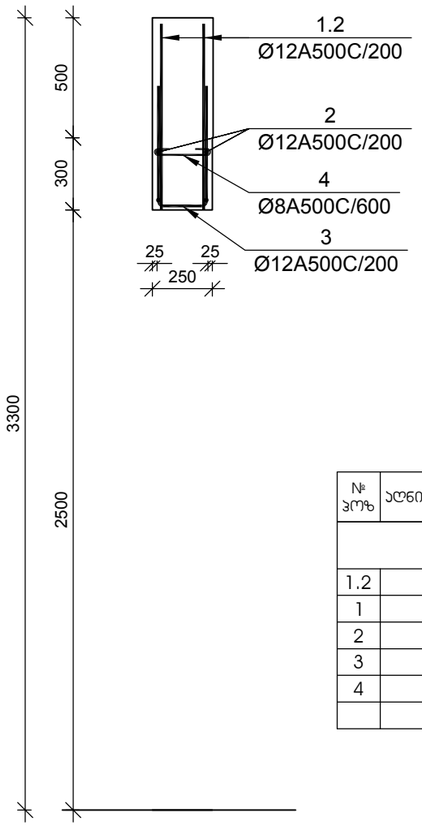

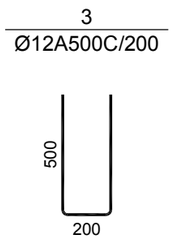

№ პოზ	აღნიშვნა	დასახელება					რაოდ. ელ-ში	წონა, (კგ)		შენიშვნა
								ერთ.	საერთო	
		+31.050 ნიშნულის მონოლითური დიაფრაგმების უბანი მდუ-2					1 ცალი			.
1.2		Ø	12	A500C	L= 775	მმ	24	0.69	17	
1		Ø	12	A500C	L= 3275	მმ	320	2.91	930	
2		Ø	12	A500C	L= 32640	მმ	52	28.96	1506	
3		Ø	12	A500C	L= 1200	მმ	132	1.06	141	
4		Ø	8	A500C	L= 380	მმ	340	0.15	51	
					ბეტონი			B-25	24.50	კუბ. მ

დამკვეთი -

შპს „დიღმის ველი", ს/კ 405246149

ობიექტი -

ქ. თბილისში, დიღმის სასწავლო საცდელი მეურნეობა ნაკვ. 01.72.14.009.510 -ში მრავალფუნქციური კომპლექსი

კონსტრუქციული პროექტი

დაკვეთა	სტადია	ფურცელი	ფურცლები
10-12/21	მშ	4.11	

დირექტორი		გ. ცომაია
პრ. მთ. არქ.		
პრ. მთ. ინჟ.		გ. ცომაია
დაამუშავა		ა. ცომაია
შეამოწმა		გ. ცომაია

ნახაზი:

მონოლითური დიაფრაგმების უბანი მდუ-2 +28.500 ნიშნულზე

შ.პ.ს.
გეოპონი
თბილისი 2022

მონოლითური დიაფრაგმების უბანი მდუ-2 (ტიპიური სართულის გეგმა)

მ 1:50

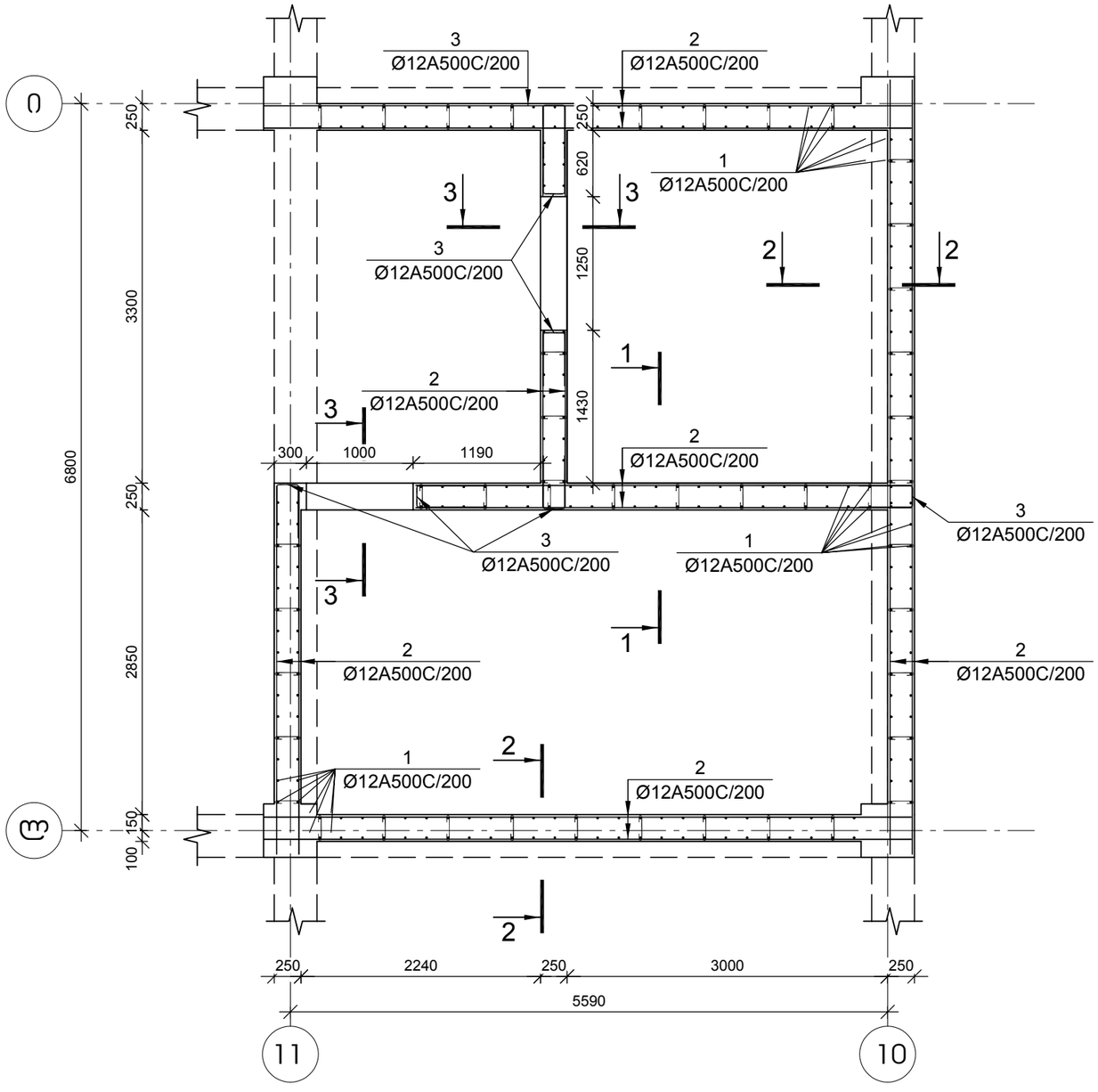

დამკვეთი -	ობიექტი -	პროექტი	
შპს „დიღმის ველი", ს/კ 405246149	ქ. თბილისში, დიღმის სასწავლო საცდელი მეურნეობა ნაკვ. 01.72.14.009.510 -ში მრავალფუნქციური კომპლექსი	კონსტრუქციული	

დაკვეთა	სადია	ფურცელი	ფურცლები
10-12/21	მპ	4.12	

დირექტორი		გ. ცომაია
პრ. მთ. არქ.		
პრ. მთ. ინჟ.		გ. ცომაია
დაამუშავა		ა. ცომაია
შეამოწმა		გ. ცომაია

ნახაზი:

მონოლითური დიაფრაგმების უბანი მდუ-3 (ტიპიური სართულის გეგმა)

შ.პ.ს.
გეოპონი
თბილისი 2022

(მდუ-3 0.000 ნიშნულზე) კვეთი 1-1

მ 1:25

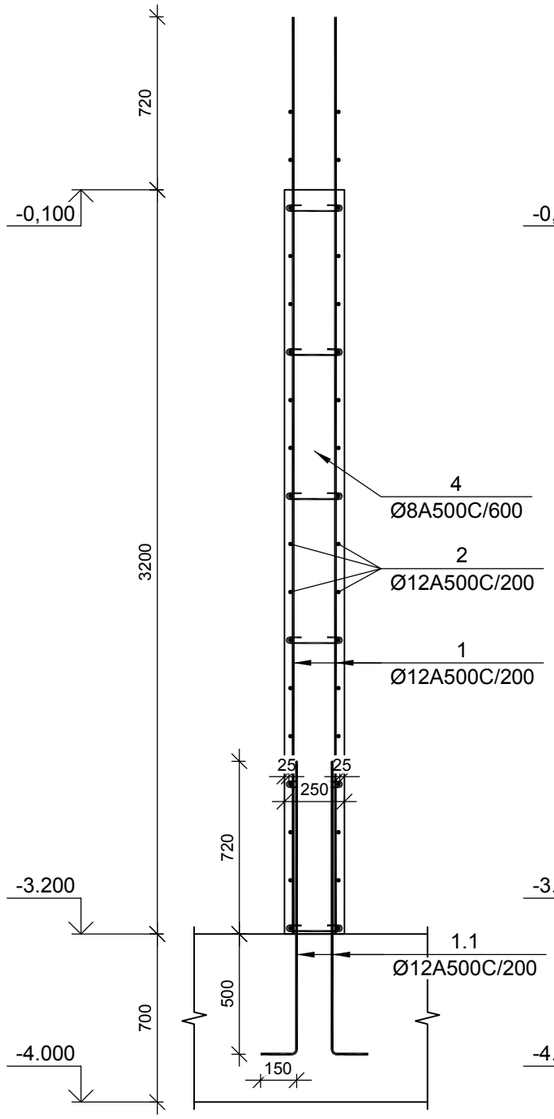

(მდუ-3 0.000 ნიშნულზე) კვეთი 2-2

მ 1:25

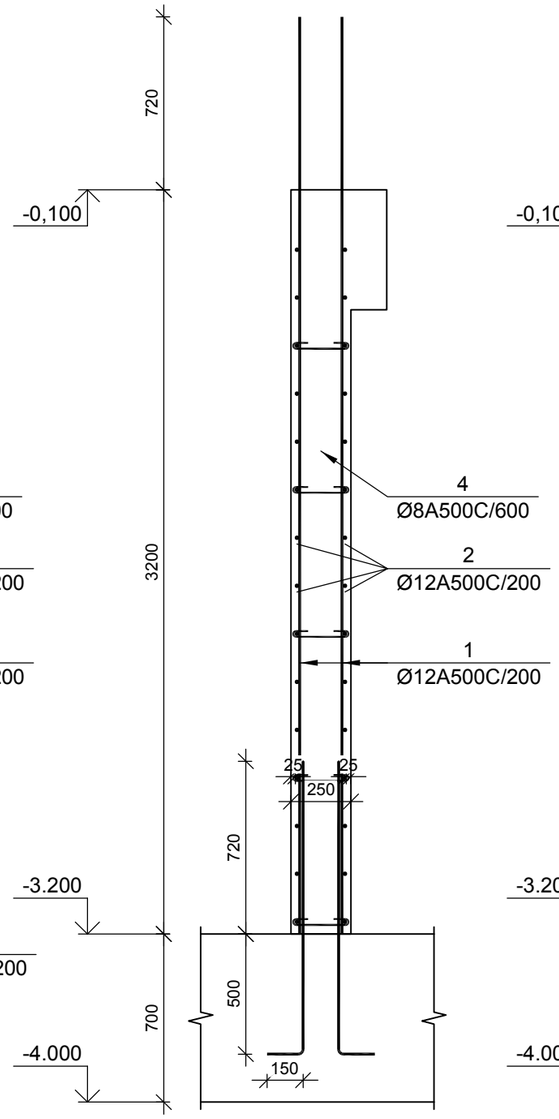

(მდუ-3 0.000 ნიშნულზე) კვეთი 3-3

მ 1:25

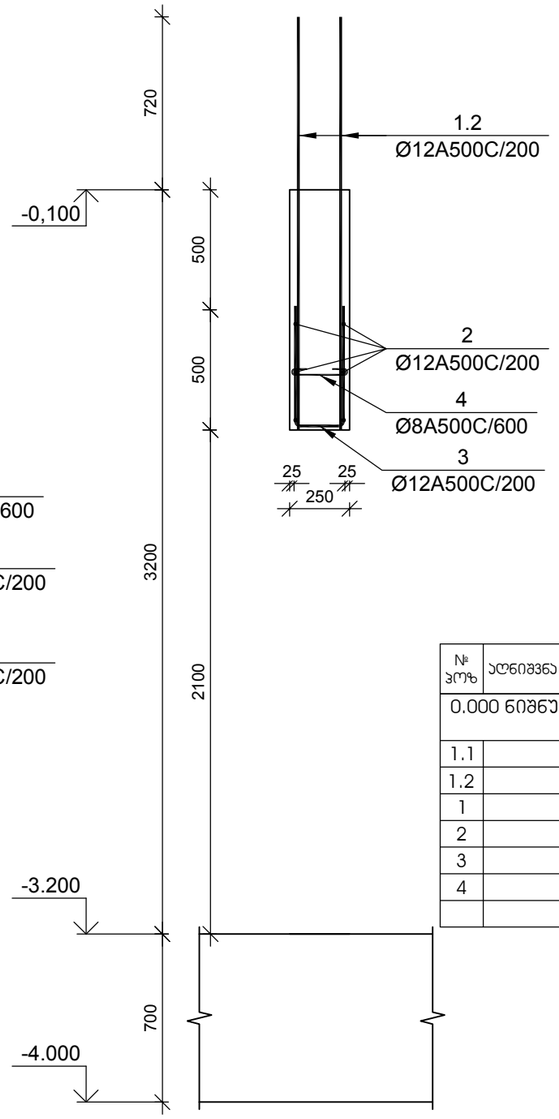

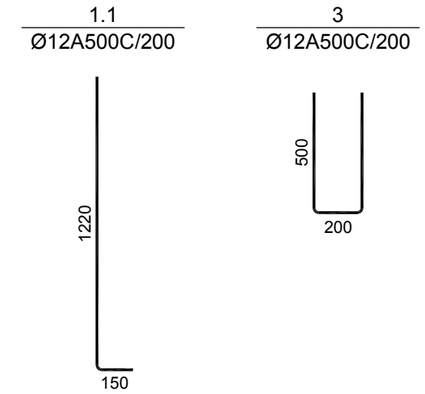

№ პოზ	აღნიშვნა	დასახელება	რაოდ. ელ-ში	წონა, (კგ) ერთ.	წონა, (კგ) საერთო	შენიშვნა
0.000 ნიშნულის მონოლითური დიაფრაგმების უბანი მდუ-3			1 ცალი			.
1.1		Ø 12 A500C L= 1370 მმ	280	1.22	340	
1.2		Ø 12 A500C L= 930 მმ	24	0.83	20	
1		Ø 12 A500C L= 4220 მმ	280	3.74	1049	
2		Ø 12 A500C L= 28560 მმ	34	25.34	862	
3		Ø 12 A500C L= 1200 მმ	117	1.06	125	
4		Ø 8 A500C L= 380 მმ	315	0.15	47	
		ბეტონი		B-25	22.70	კუბ. მ

დამკვეთი -

შპს „დიღმის ველი", ს/კ 405246149

ობიექტი -

ქ. თბილისში, დიღმის სასწავლო საცდელი მეურნეობა ნაკვ. 01.72.14.009.510 -ში მრავალფუნქციური კომპლექსი

კონსტრუქციული პროექტი

დაკვეთა	სტადია	ფურცელი	ფურცლები
10-12/21	მპ	4.13	

დირექტორი		გ. ცომაია
ჰრ. მთ. არქ.		
ჰრ. მთ. ინჟ.		გ. ცომაია
დაამუშავა		ა. ცომაია
შეამოწმა		გ. ცომაია

ნახაზი:

მონოლითური დიაფრაგმების უბანი მდუ-3 0.000 ნიშნულზე

შ.პ.ს. გეოპონი

თბილისი 2022

(მდუ-1 +4.650 ნიშნულზე) კვეთი 1-1

მ 1:25

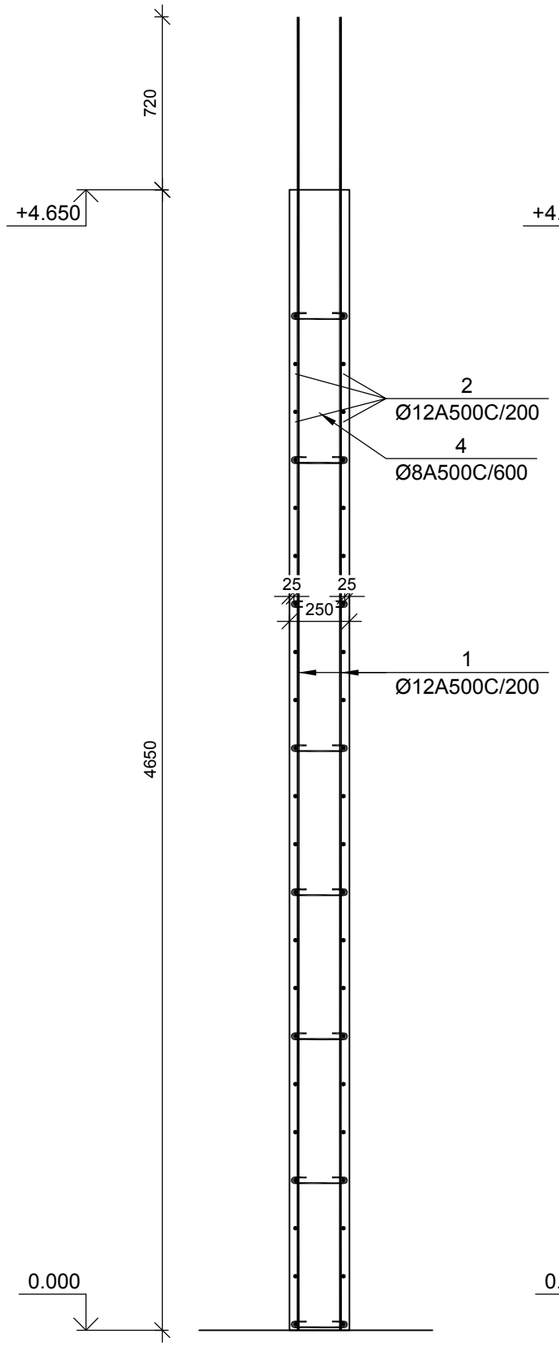

(მდუ-1 +4.650 ნიშნულზე) კვეთი 2-2

მ 1:25

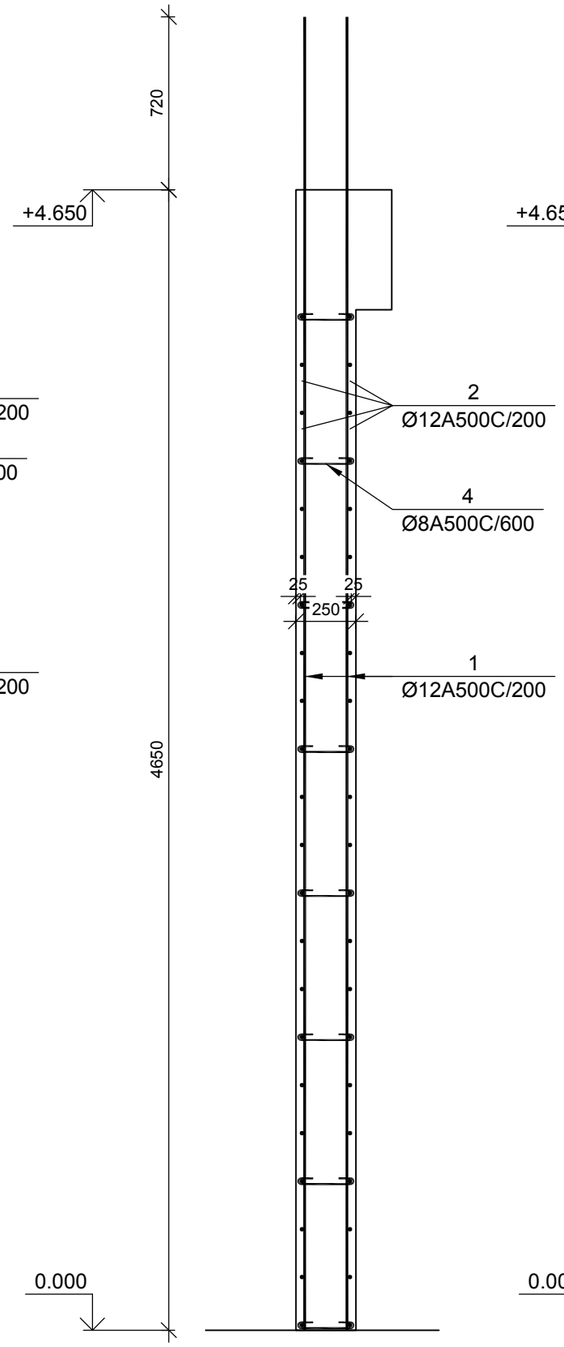

(მდუ-1 +4.650 ნიშნულზე) კვეთი 3-3

მ 1:25

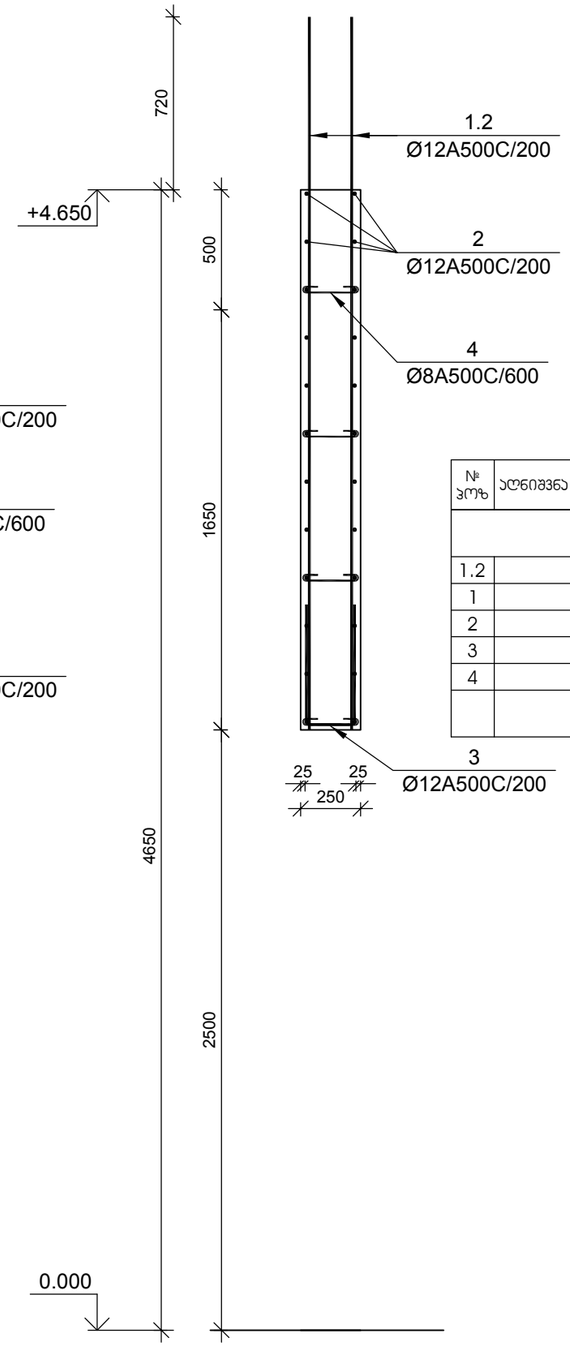

3

Ø12A500C/200

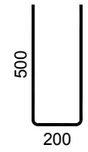

№ პოზ	აღნიშვნა	დასახელება	რაოდ. ელ-ში	წონა, (კგ) ერთის	წონა, (კგ) საერთო	შენიშვნა
		+3.500 ნიშნულის მონოლითური დიაფრაგმების უბანი მდუ-3	1 ცალი			.
1.2		Ø 12 A500C L= 3720 მმ	24	3.30	79	
1		Ø 12 A500C L= 5470 მმ	280	4.85	1359	
2		Ø 12 A500C L= 28560 მმ	52	25.34	1318	
3		Ø 12 A500C L= 1200 მმ	187	1.06	199	
4		Ø 8 A500C L= 380 მმ	490	0.15	73	
		ბეტონი		B-25	35.30	კუბ. მ

დამკვეთი -

შპს „დიღმის ველი", ს/კ 405246149

ობიექტი -

ქ. თბილისში, დიღმის სასწავლო საცდელი მეურნეობა ნაკვ. 01.72.14.009.510 -ზე მრავალფუნქციური კომპლექსი

კონსტრუქციული პროექტი

დაკვეთა	სტადია	ფურცელი	ფურცლები
10-12/21	მპ	4.14	

დირექტორი		გ. ცომაია
ჰრ. მთ. არქ.		
ჰრ. მთ. ინჟ.		გ. ცომაია
დაამუშავა		ა. ცომაია
შეამოწმა		გ. ცომაია

ნახაზი:

მონოლითური დიაფრაგმების უბანი მდუ-3 +5.500 ნიშნულზე

შ.პ.ს.

გეოპონი

თბილისი 2022

(მდუ-3 ტიპიურ სართულზე) კვეთი 1-1

მ 1:25

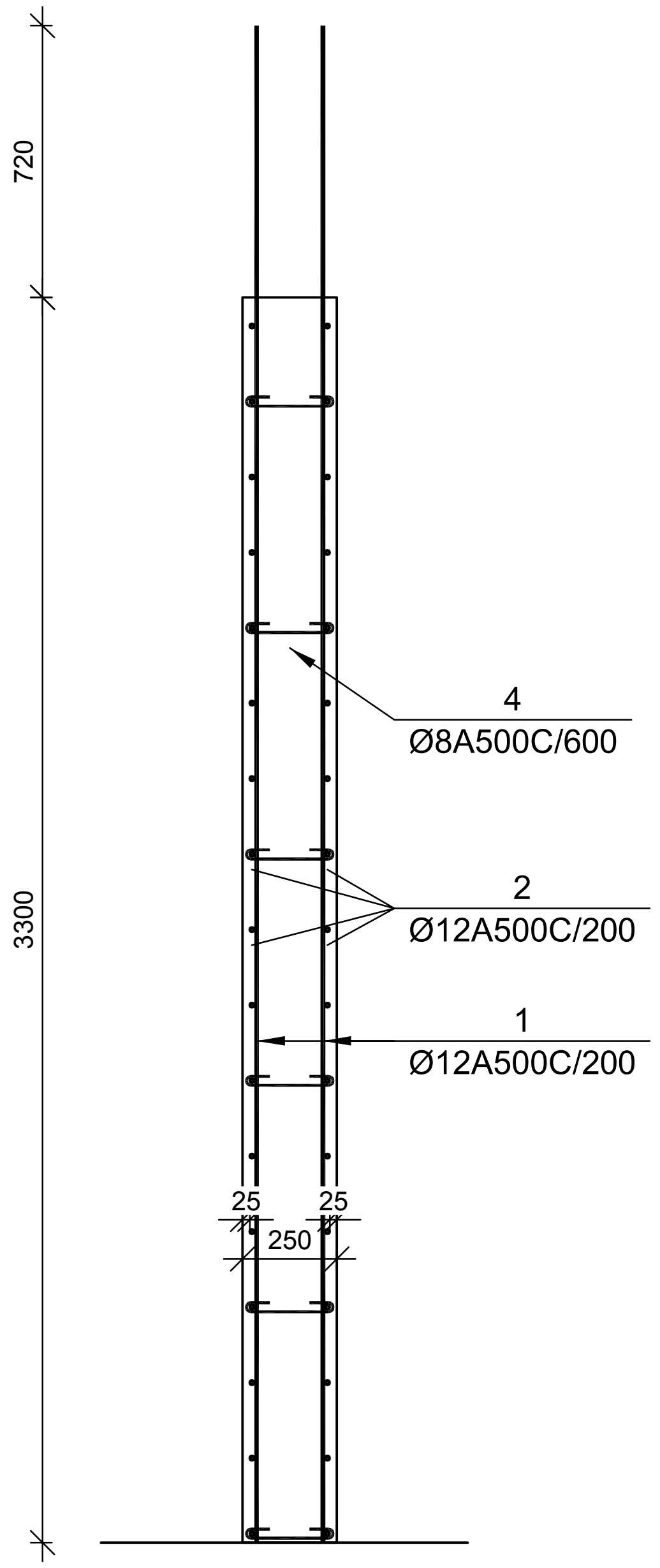

(მდუ-3 ტიპიურ სართულზე) კვეთი 2-2

მ 1:25

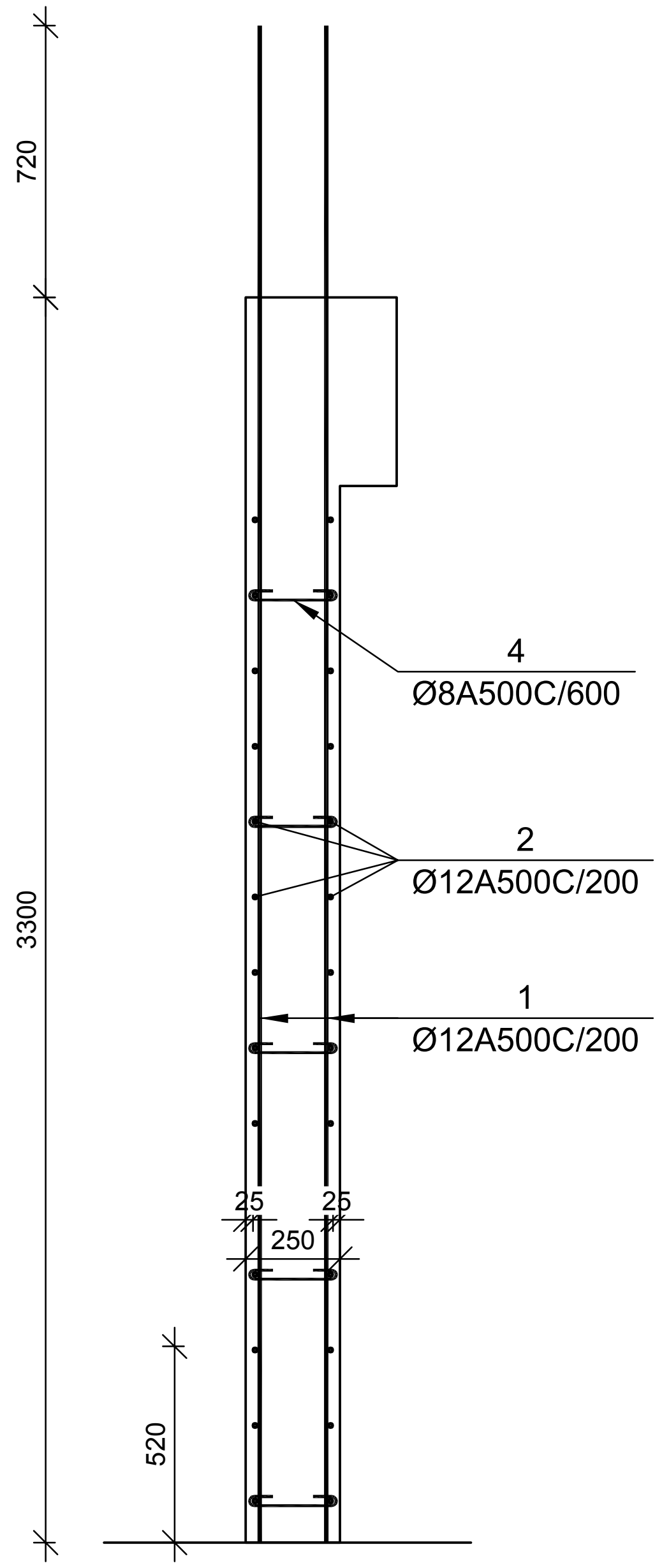

(მდუ-3 ტიპიურ სართულზე) კვეთი 3-3

მ 1:25

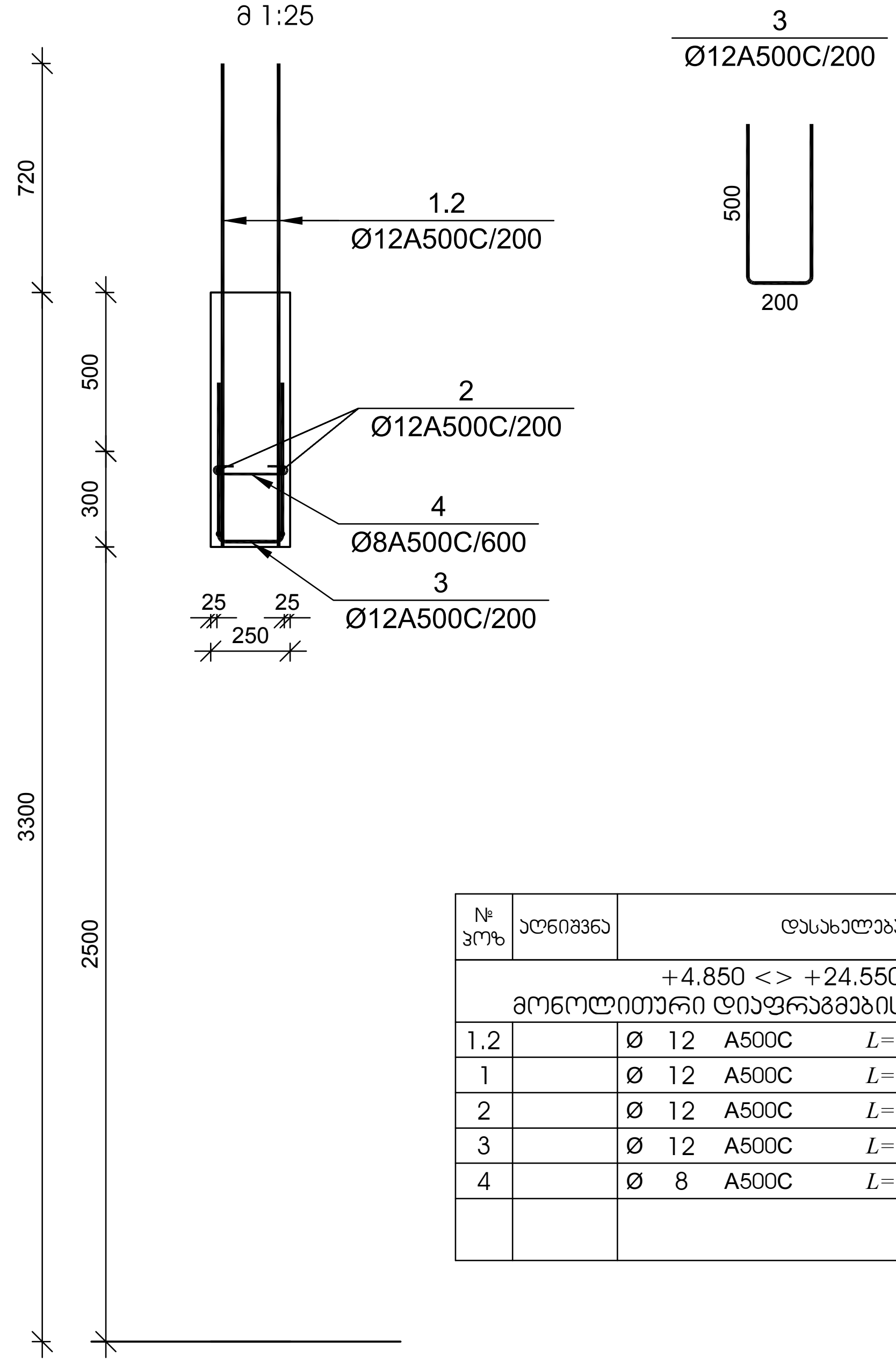

№ პოზ	აღნიშვნა	დასახელება					რაოდ. ელ-ში	წონა, (კგ) ერთის	წონა, (კგ) საერთო	შენიშვნა
+4.850 <> +24.550 ნიშნულების მონოლითური დიაფრაგმების უბანი მდუ-3							5 ცალი			.
1.2		Ø	12	A500C	$L=$ 1520	მმ	24	1.35	32	
1		Ø	12	A500C	$L=$ 3995	მმ	320	3.55	1134	
2		Ø	12	A500C	$L=$ 32640	მმ	52	28.96	1506	
3		Ø	12	A500C	$L=$ 1200	მმ	117	1.06	125	
4		Ø	8	A500C	$L=$ 380	მმ	296	0.15	44	
		ბეტონი						B-25	21.30	კუბ. მ

დამკვეთი -

შპს „დიღმის ველი", სკ 405246149

ობიექტი -

ქ. თბილისში, დიღმის სასწავლო საცდელი მეურნეობა ნაკვ. 01.72.14.009.510 -ში მრავალფუნქციური კომპლექსი

კონსტრუქციული პროექტი

დაკვეთა	სტადია	ფურცელი	ფურცლები
10-12/21	მპ	4.15	

დირექტორი	გ. ცომაია
პრ. მთ. არქ.	
პრ. მთ. ინჟ.	გ. ცომაია
დაამუშავა	ა. ცომაია
შეამოწმა	გ. ცომაია

ნახაზი:

მონოლითური დიაფრაგმების უბანი მდუ-3 ტიპიური სართულის კვეთები

შ.პ.ს.
გეოკონი
თბილისი 2022

(მდუ-3 +27.750 ნიშნულზე) ჯვეთი 1-1

მ 1:25

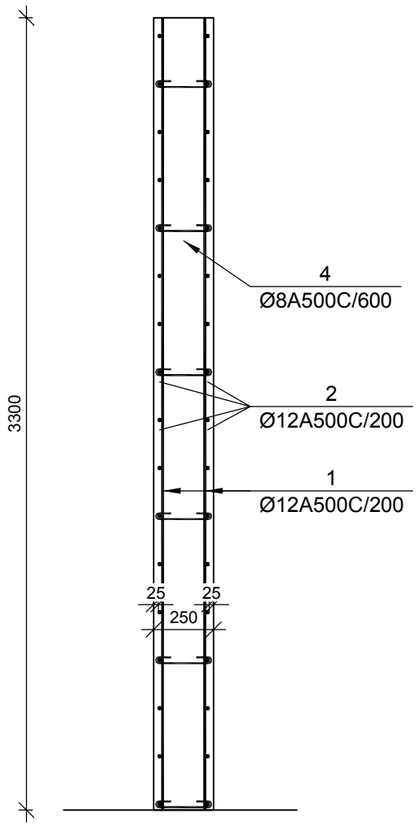

(მდუ-3 +27.750 ნიშნულზე) ჯვეთი 2-2

მ 1:25

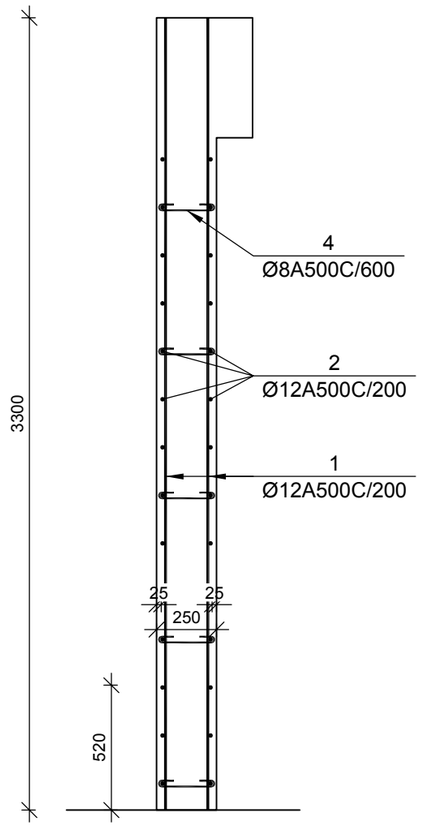

(მდუ-3 +27.750 ნიშნულზე) ჯვეთი 3-3

მ 1:25

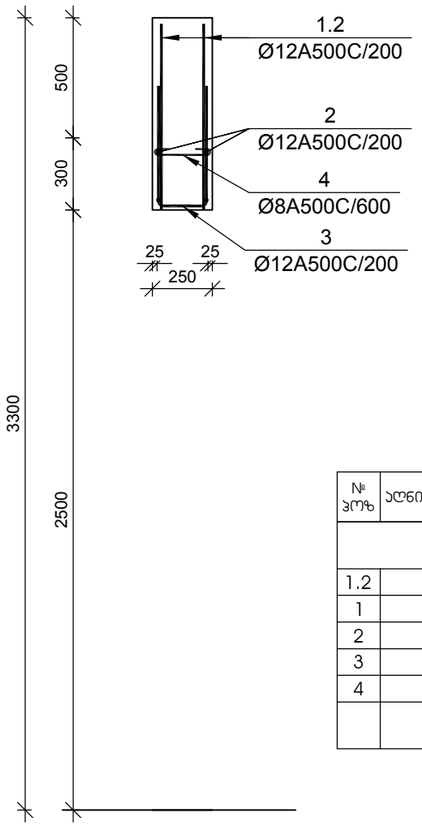

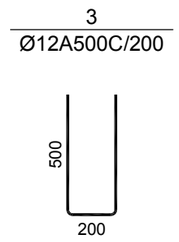

№ პოზ	აღნიშვნა	დასახელება					რაოდ. ელ-ში	წონა, (კგ)		შენიშვნა
								ერთ.ის	საერთო	
		+27.850 ნიშნულის მონოლითური დიაფრაგმების უბანი მდუ-3					1 ცალი			.
1.2		Ø	12	A500C	L= 775	მმ	24	0.69	17	
1		Ø	12	A500C	L= 3275	მმ	280	2.91	814	
2		Ø	12	A500C	L= 28560	მმ	52	25.34	1318	
3		Ø	12	A500C	L= 1200	მმ	117	1.06	125	
4		Ø	8	A500C	L= 380	მმ	296	0.15	44	
					ბეტონი			B-25	21.30	კუბ. მ

დამკვეთი -

შპს „დიღმის ველი", ს/კ 405246149

ობიექტი -

ქ. თბილისში, დიღმის სასწავლო საცდელი მეურნეობა ნაკვ. 01.72.14.009.510 -ში მრავალფუნქციური კომპლექსი

კონსტრუქციული პროექტი

დაკვეთა	სტადია	ფურცელი	ფურცლები
10-12/21	მშ	4.16	

დირექტორი		გ. ცომაია
პრ. მთ. არქ.		
პრ. მთ. ინჟ.		გ. ცომაია
დაამუშავა		ა. ცომაია
შეამოწმა		გ. ცომაია

ნახაზი:

მონოლითური დიაფრაგმების უბანი მდუ-3 +28.500 ნიშნულზე

შ.პ.ს.
გეოპონი
თბილისი 2022

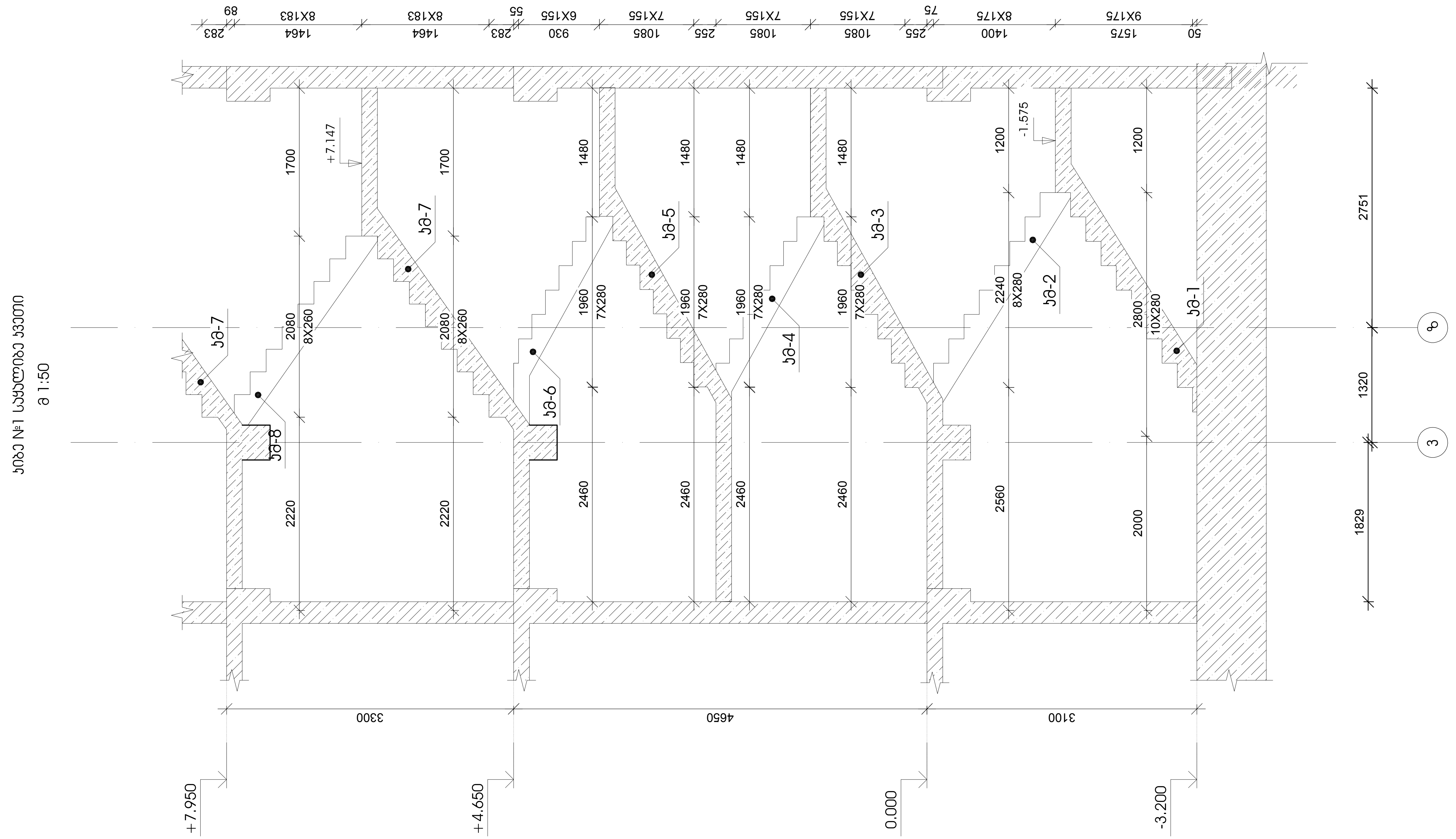

დამკვეთი -
შპს „დიღმის ველი", სა 405246149

ობიექტი -
ქ. თბილისში, დიღმის სასწავლო საცდელი მეურნეობა ნაკვ. 01.72.14.009.510 -ში მრავალფუნქციური კომპლექსი

კონსტრუქციული პროექტი			
თარიღი	სტადია	ფურცელი	ფურცლები
10-12/21	მპ	4.17	

დირექტორი	გ. ცომაია
პრ. მთ. არქ.	
პრ. მთ. ინჟ.	გ. ცომაია
დაამუშავა	ა. ცომაია
შეამოწმა	გ. ცომაია

ნახაზი:
კიბე №1 საყალიბე ჭრილი

შ.პ.ს.
გეოკონი
თბილისი 2022

კიბე №2 საყალიბე ჭრილი
მ 1:50

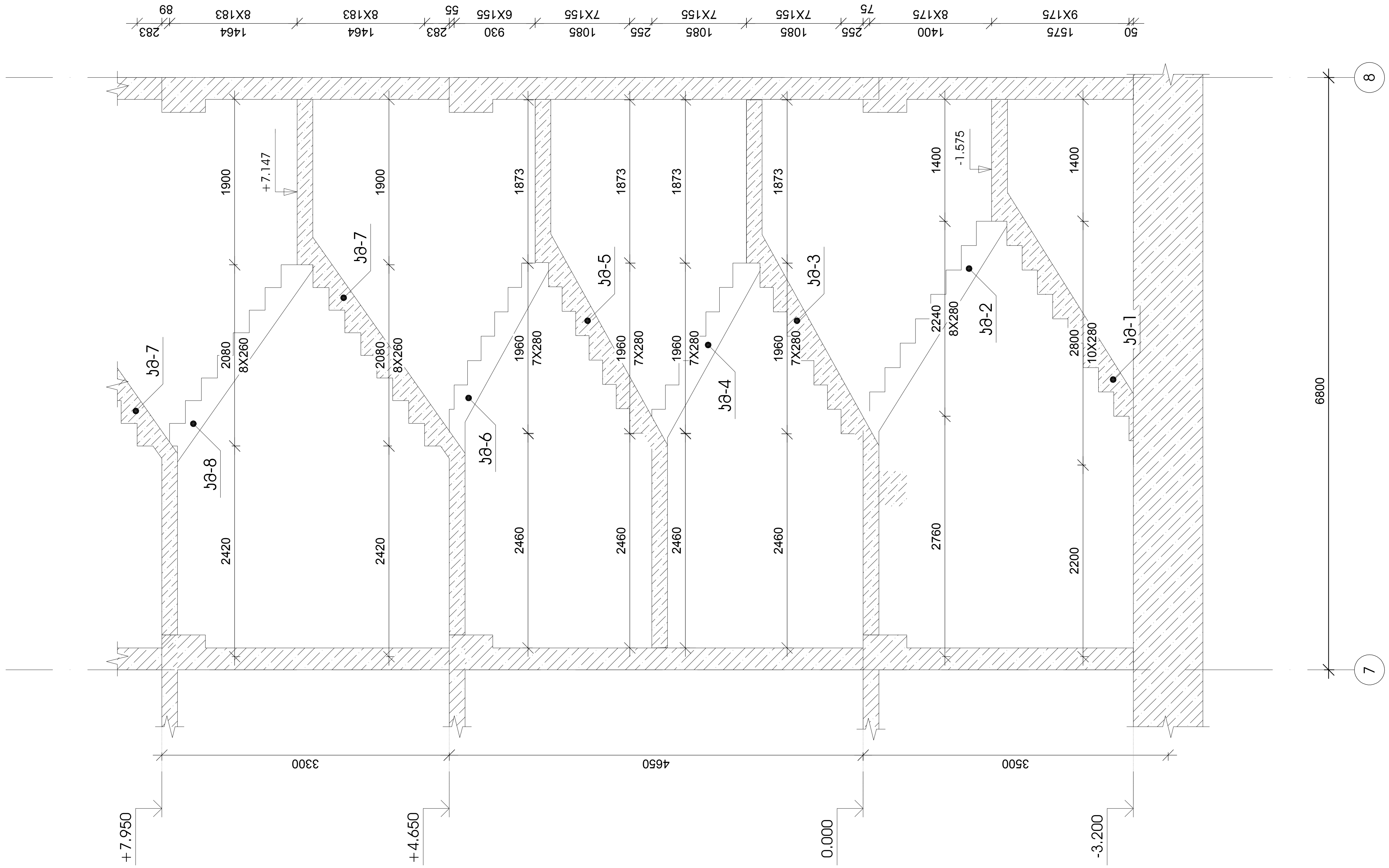

დამკვეთი -	ობიექტი -
შპს „დიღმის ველი", სა 405246149	ქ. თბილისში, დიღმის სასწავლო საცდელი მეურნეობა ნაკვ. 01.72.14.009.510 -ში მრავალფუნქციური კომპლექსი

კონსტრუქციული პროექტი

დაკვეთა	სტადია	ფურცელი	ფურცლები
10-12/21	მპ	4.22	

დირექტორი		გ. ცომაია
პრ. მთ. არქ.		
პრ. მთ. ინჟ.		გ. ცომაია
დაამუშავა		ა. ცომაია
შეამოწმა		გ. ცომაია

ნახაზი:
კიბე №2 საყალიბე ჭრილი

შ.პ.ს.
გეოკონი
თბილისი 2022

ᲙᲘᲑᲘᲡ ᲛᲐᲠᲨᲘ ᲙᲛ-5

მ 1:25

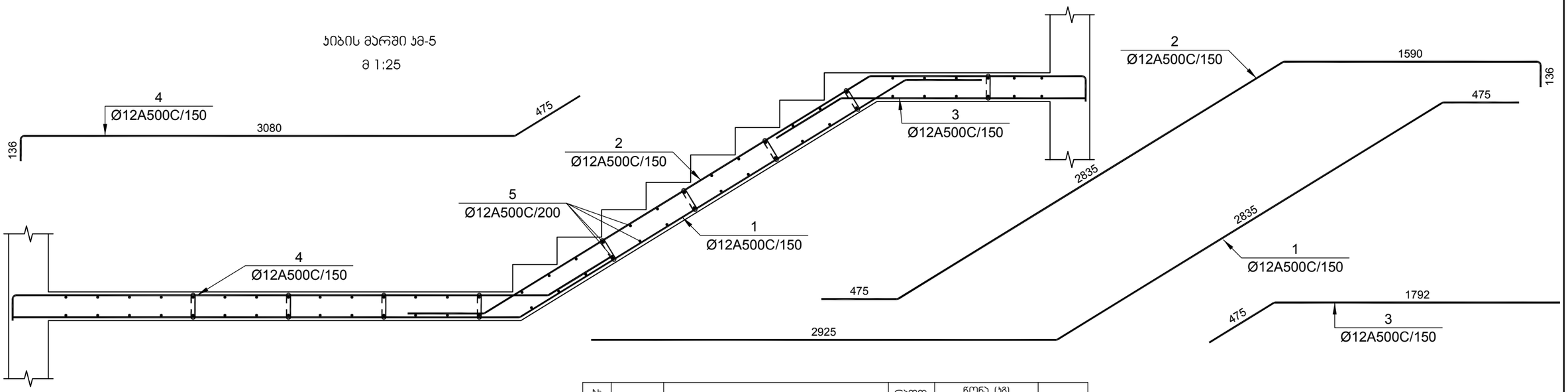

№ პოზ	აღნიშვნა	დასახელება				რაოდ. ულ-ში	წონა, (კგ)		შენიშვნა
							ერთის	საერთო	
		კიბის მარში კმ-5			1 ცალი				.
1		Ø 12	A500C	L= 6257	მმ	9	5.55	50	
2		Ø 12	A500C	L= 5094	მმ	9	4.52	41	
3		Ø 12	A500C	L= 2277	მმ	9	2.02	18	
4		Ø 12	A500C	L= 3738	მმ	9	3.32	30	
5		Ø 12	A500C	L= 1250	მმ	62	1.11	69	
6		Ø 8	A500C	L= 320	მმ	25	0.13	3	
				ბეტონი			B-25	1.60	კუბ. მ

ᲙᲘᲑᲘᲡ ᲛᲐᲠᲨᲘ ᲙᲛ-6

მ 1:25

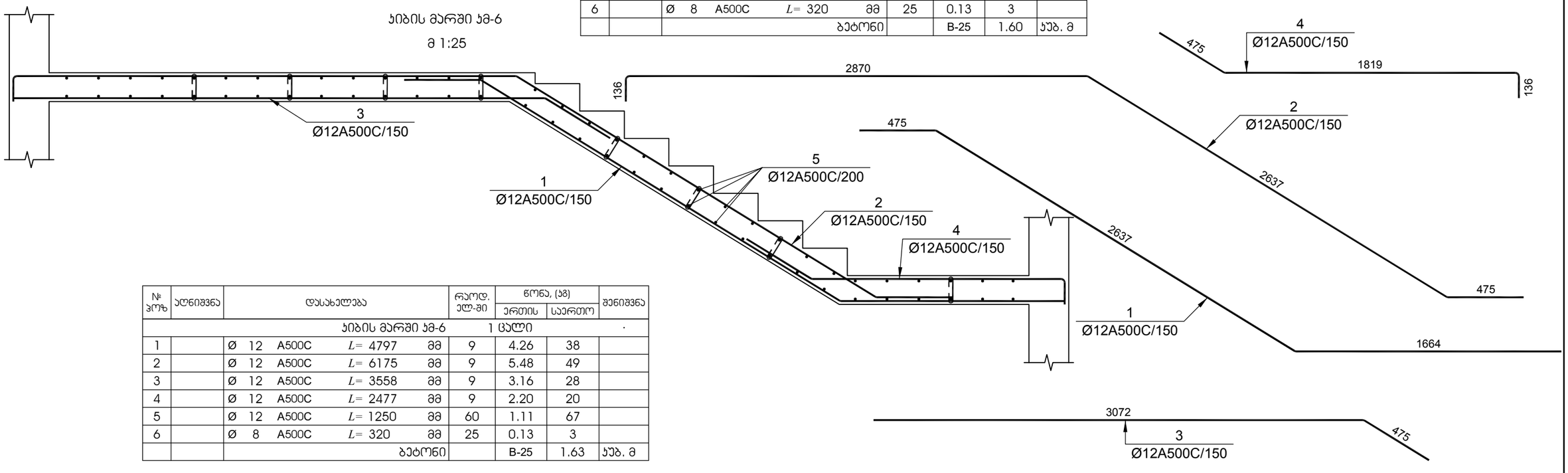

№ პოზ	აღნიშვნა	დასახელება				რაოდ. ულ-ში	წონა, (კგ)		შენიშვნა
							ერთის	საერთო	
		კიბის მარში კმ-6			1 ცალი				.
1		Ø 12	A500C	L= 4797	მმ	9	4.26	38	
2		Ø 12	A500C	L= 6175	მმ	9	5.48	49	
3		Ø 12	A500C	L= 3558	მმ	9	3.16	28	
4		Ø 12	A500C	L= 2477	მმ	9	2.20	20	
5		Ø 12	A500C	L= 1250	მმ	60	1.11	67	
6		Ø 8	A500C	L= 320	მმ	25	0.13	3	
				ბეტონი			B-25	1.63	კუბ. მ

დამკვეთი -

შპს „დიღმის ველი", ს/კ 405246149

ობიექტი -

ქ. თბილისში, დიღმის სასწავლო საცდელი მეურნეობა ნაკვ. 01.72.14.009.510 -ში მრავალფუნქციური კომპლექსი

კონსტრუქციული პროექტი

დაკვეთა	სტადია	ფურცელი	ფურცლები
10-12/21	მპ	4.20	

დირექტორი		გ. ცომაია
პრ. მთ. არქ.		
პრ. მთ. ინჟ.		გ. ცომაია
დაამუშავა		ა. ცომაია
შეამოწმა		გ. ცომაია

ნახაზი:

კიბის მარში კმ-5; კმ-6

შ.პ.ს.

გეოპონი

თბილისი 2022

ᲙᲘᲑᲘᲡ ᲛᲐᲠᲨᲘ ᲙᲛ-1

მ 1:25

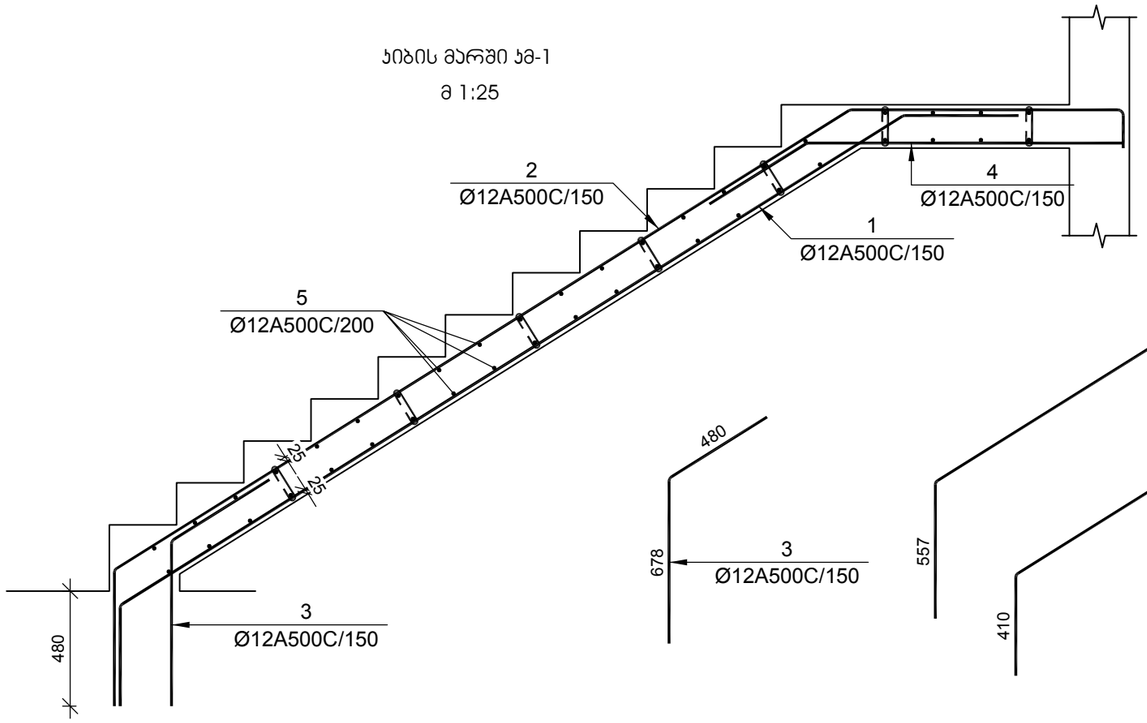

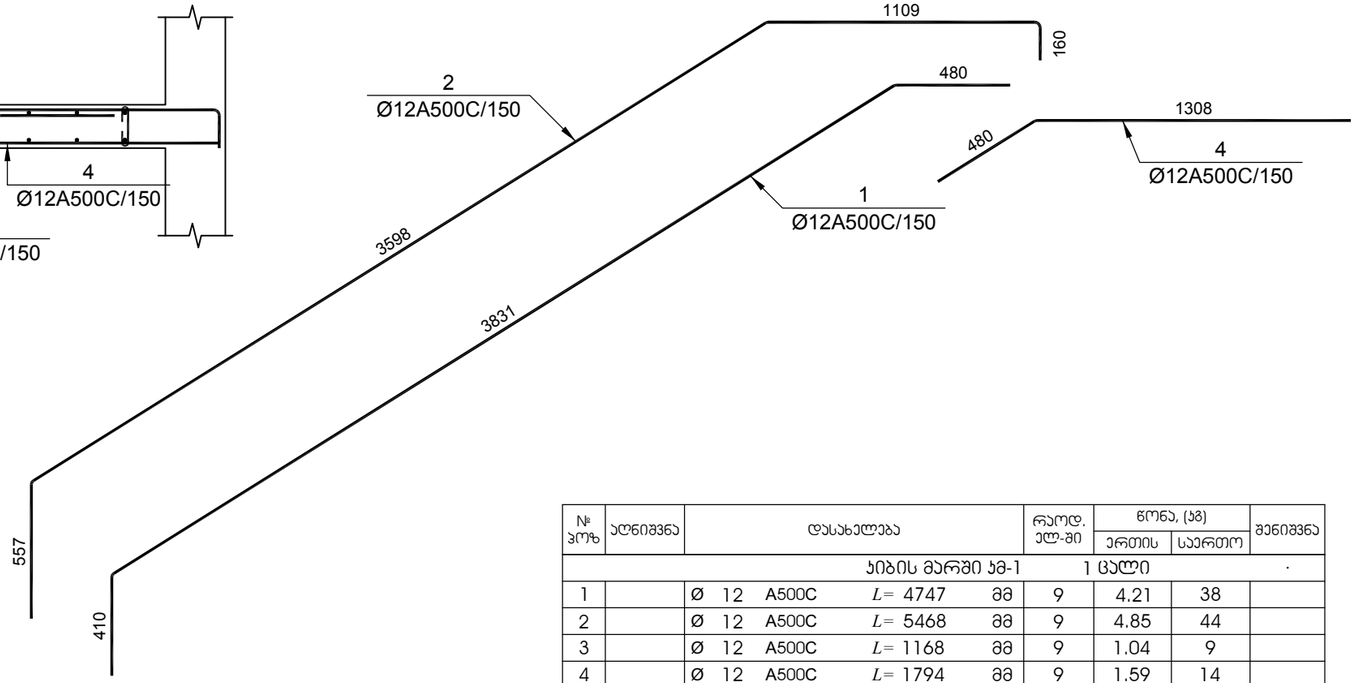

№ პოზ	აღნიშვნა	დასახელება				რაოდ. ელ-ში	წონა, (კგ)		შენიშვნა
							ერთის	საერთო	
		ᲙᲘᲑᲘᲡ ᲛᲐᲠᲨᲘ ᲙᲛ-1				1 ᲪᲐᲚᲘ			·
1		Ø 12	A500C	L= 4747	მმ	9	4.21	38	
2		Ø 12	A500C	L= 5468	მმ	9	4.85	44	
3		Ø 12	A500C	L= 1168	მმ	9	1.04	9	
4		Ø 12	A500C	L= 1794	მმ	9	1.59	14	
5		Ø 12	A500C	L= 1250	მმ	46	1.11	51	
6		Ø 8	A500C	L= 320	მმ	24	0.13	3	
				ბეტონი			B-25	1.56	კუბ. მ
		ᲙᲘᲑᲘᲡ ᲛᲐᲠᲨᲘ ᲙᲛ-2				1 ᲪᲐᲚᲘ			·
1		Ø 12	A500C	L= 4948	მმ	9	4.39	40	
2		Ø 12	A500C	L= 6186	მმ	9	5.49	49	
3		Ø 12	A500C	L= 3215	მმ	9	2.85	26	
4		Ø 12	A500C	L= 2275	მმ	9	2.02	18	
5		Ø 12	A500C	L= 1250	მმ	62	1.11	69	
6		Ø 8	A500C	L= 320	მმ	24	0.13	3	
				ბეტონი			B-25	1.56	კუბ. მ

ᲙᲘᲑᲘᲡ ᲛᲐᲠᲨᲘ ᲙᲛ-2

მ 1:25

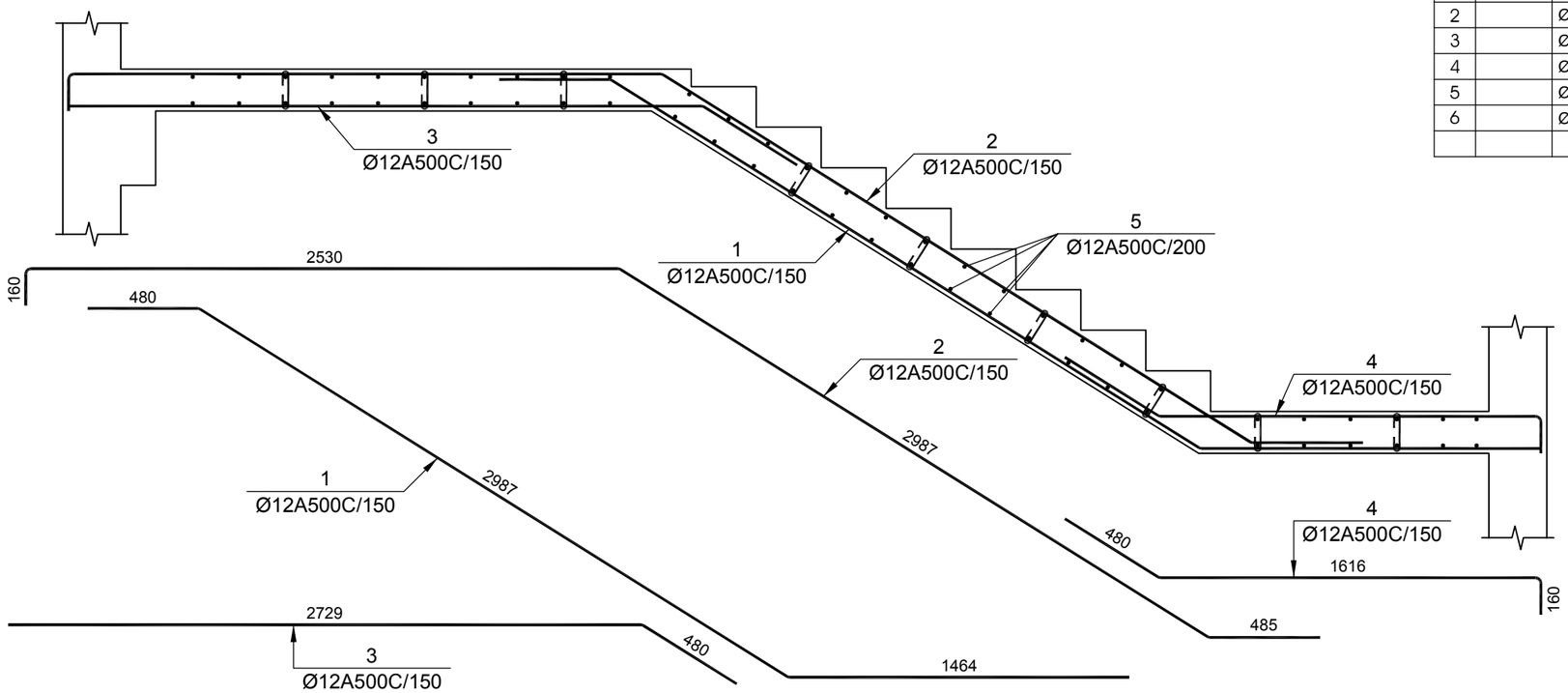

დამკვეთი -

შპს „დიღმის ველი", ს/კ 405246149

ობიექტი -

ქ. თბილისში, დიღმის სასწავლო საცდელი მეურნეობა ნაკვ. 01.72.14.009.510 -ში მრავალფუნქციური კომპლექსი

ᲙᲝᲜᲡᲢᲠᲣᲥᲪᲘᲣᲚᲘ ᲞᲠᲝᲔᲥᲢᲘ

დაკვეთა	სტადია	ფურცელი	ფურცლები
10-12/21	მშ	4.23	

დირექტორი		გ. ცომაია
ჯრ. მთ. არქ.		
ჯრ. მთ. ინჟ.		გ. ცომაია
დაამუშავა		ა. ცომაია
შეამოწმა		გ. ცომაია

ნახაზი:

ᲙᲘᲑᲘᲡ ᲛᲐᲠᲨᲘ ᲙᲛ-1; ᲙᲛ-2

შ.პ.ს.
გეოპონი
თბილისი 2022

ᲙᲘᲑᲘᲡ ᲛᲐᲠᲨᲘ ᲙᲛ-3

მ 1:25

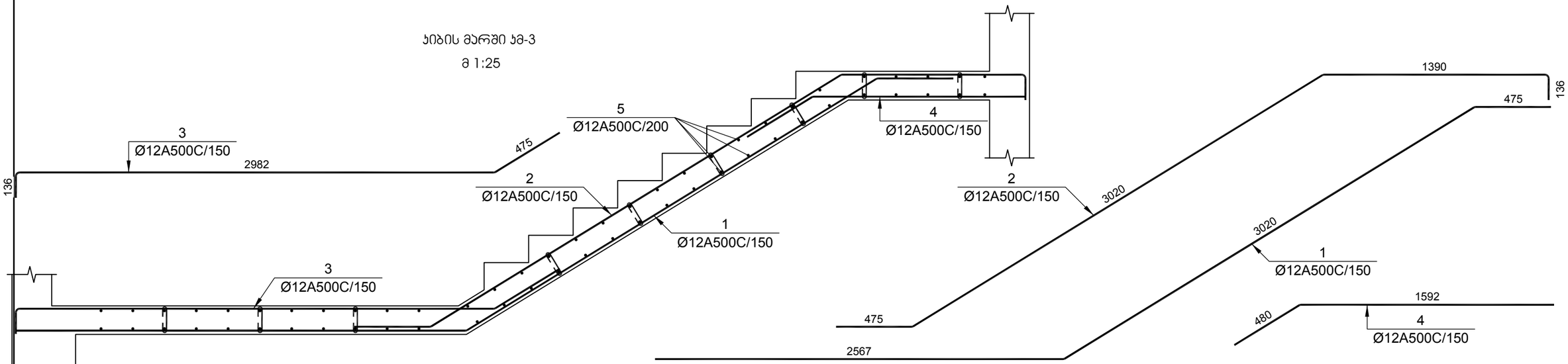

№ ჯგუფ	აღნიშვნა	დასახელება				რაოდ. ელ-მი	წონა, (კგ)		შენიშვნა
							ერთის	საერთო	
		ᲙᲘᲑᲘᲡ ᲛᲐᲠᲨᲘ ᲙᲛ-3				1 ᲪᲐᲚᲘ			.
1		Ø 12	A500C	L= 6084	მმ	9	5.40	49	
2		Ø 12	A500C	L= 5079	მმ	9	4.51	41	
3		Ø 12	A500C	L= 3640	მმ	9	3.23	29	
4		Ø 12	A500C	L= 2082	მმ	9	1.85	17	
5		Ø 12	A500C	L= 1250	მმ	60	1.11	67	
6		Ø 8	A500C	L= 320	მმ	25	0.13	3	
				ᲑᲔᲢᲝᲜᲘ			B-25	1.60	ᲙᲣᲑ. მ

№ ჯგუფ	აღნიშვნა	დასახელება				რაოდ. ელ-მი	წონა, (კგ)		შენიშვნა
							ერთის	საერთო	
		ᲙᲘᲑᲘᲡ ᲛᲐᲠᲨᲘ ᲙᲛ-4				1 ᲪᲐᲚᲘ			.
1		Ø 12	A500C	L= 4536	მმ	9	4.02	36	
2		Ø 12	A500C	L= 6305	მმ	9	5.59	50	
3		Ø 12	A500C	L= 3488	მმ	9	3.10	28	
4		Ø 12	A500C	L= 2017	მმ	9	1.79	16	
5		Ø 12	A500C	L= 1250	მმ	60	1.11	67	
6		Ø 8	A500C	L= 320	მმ	25	0.13	3	
				ᲑᲔᲢᲝᲜᲘ			B-25	1.63	ᲙᲣᲑ. მ

ᲙᲘᲑᲘᲡ ᲛᲐᲠᲨᲘ ᲙᲛ-4

მ 1:25

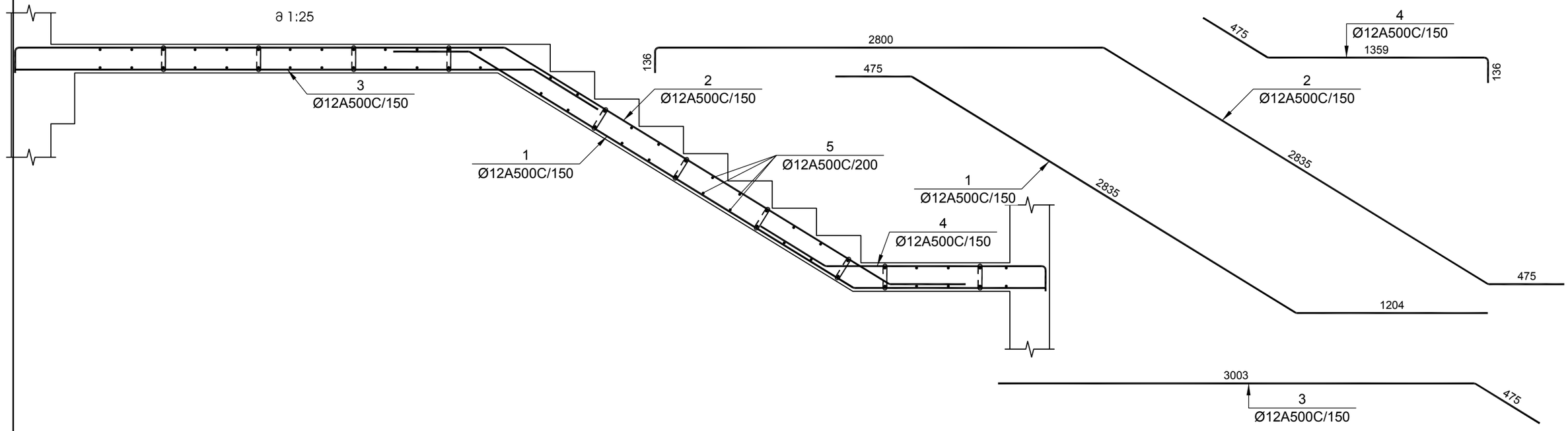

დამკვეთი -	შპს „დიღმის ველი", ს/კ 405246149
ობიექტი -	ქ. თბილისში, დიღმის სასწავლო საცდელი მეურნეობა ნაკვ. 01.72.14.009.510 -ში მრავალფუნქციური კომპლექსი

კონსტრუქციული პროექტი			
დაკვეთა	სტადია	ფურცელი	ფურცლები
10-12/21	მშ	4.24	

დირექტორი		გ. ცომაია
პრ. მთ. არქ.		
პრ. მთ. ინჟ.		გ. ცომაია
დაამუშავა		ა. ცომაია
შეამოწმა		გ. ცომაია

ნახაზი:

ᲙᲘᲑᲘᲡ ᲛᲐᲠᲨᲘ ᲙᲛ-3; ᲙᲛ-4

შ.პ.ს.
გეოპროექტი
თბილისი 2022

ჯიბის მარში ჯმ-5

მ 1:25

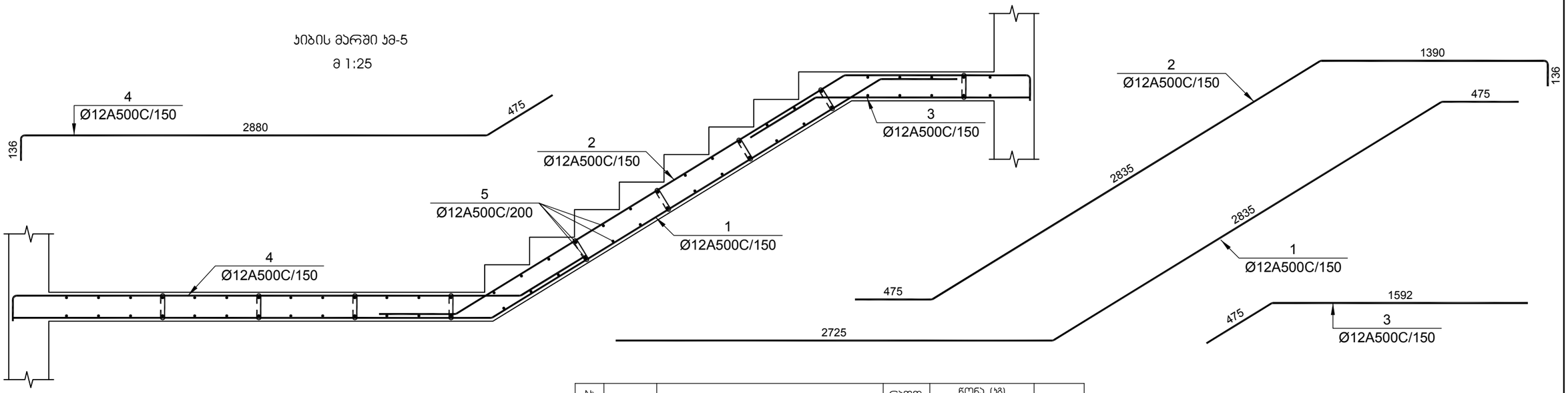

№ პოზ	აღნიშვნა	დასახელება				რაოდ. ელ-ში	წონა, (კგ)		შენიშვნა
							ერთის	საერთო	
		ჯიბის მარშში ჯმ-5			1 ცალი				.
1		Ø 12	A500C	L= 6057	მმ	9	5.37	48	
2		Ø 12	A500C	L= 4894	მმ	9	4.34	39	
3		Ø 12	A500C	L= 2077	მმ	9	1.84	17	
4		Ø 12	A500C	L= 3538	მმ	9	3.14	28	
5		Ø 12	A500C	L= 1250	მმ	62	1.11	69	
6		Ø 8	A500C	L= 320	მმ	25	0.13	3	
				ბეტონი			B-25	1.60	ჯუბ. მ

ჯიბის მარშში ჯმ-6

მ 1:25

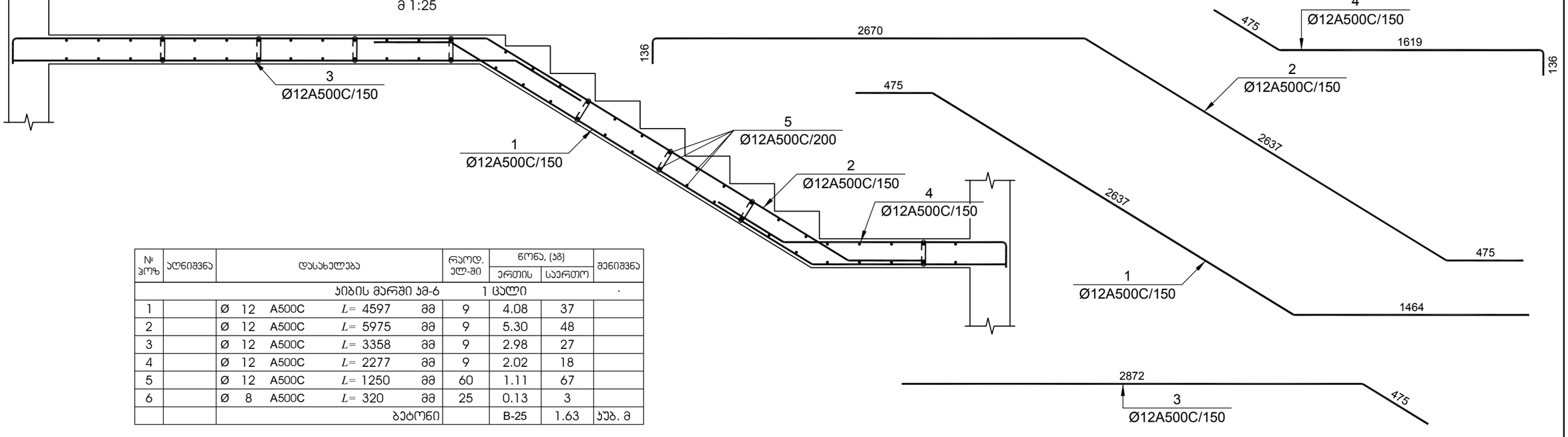

№ პოზ	აღნიშვნა	დასახელება				რაოდ. ელ-ში	წონა, (კგ)		შენიშვნა
							ერთის	საერთო	
		ჯიბის მარშში ჯმ-6			1 ცალი				.
1		Ø 12	A500C	L= 4597	მმ	9	4.08	37	
2		Ø 12	A500C	L= 5975	მმ	9	5.30	48	
3		Ø 12	A500C	L= 3358	მმ	9	2.98	27	
4		Ø 12	A500C	L= 2277	მმ	9	2.02	18	
5		Ø 12	A500C	L= 1250	მმ	60	1.11	67	
6		Ø 8	A500C	L= 320	მმ	25	0.13	3	
				ბეტონი			B-25	1.63	ჯუბ. მ

დამკვეთი -

შპს „დიღმის ველი", ს/კ 405246149

ობიექტი -

ქ. თბილისში, დიღმის სასწავლო საცდელი მეურნეობა ნაკვ. 01.72.14.009.510 -ში მრავალფუნქციური კომპლექსი

კონსტრუქციული პროექტი

დაკვეთა	სტადია	ფურცელი	ფურცლები
10-12/21	მპ	4.25	

დირექტორი		გ. ცომაია
ჰრ. მთ. არქ.		
ჰრ. მთ. ინჟ.		გ. ცომაია
დაამუშავა		ა. ცომაია
შეამოწმა		გ. ცომაია

ნახაზი:

ჯიბის მარშში ჯმ-5; ჯმ-6

შ.პ.ს.

გეოკონი

თბილისი 2022

ᲙᲘᲑᲘᲡ ᲛᲐᲠᲨᲘ ᲙᲛ-7

მ 1:25

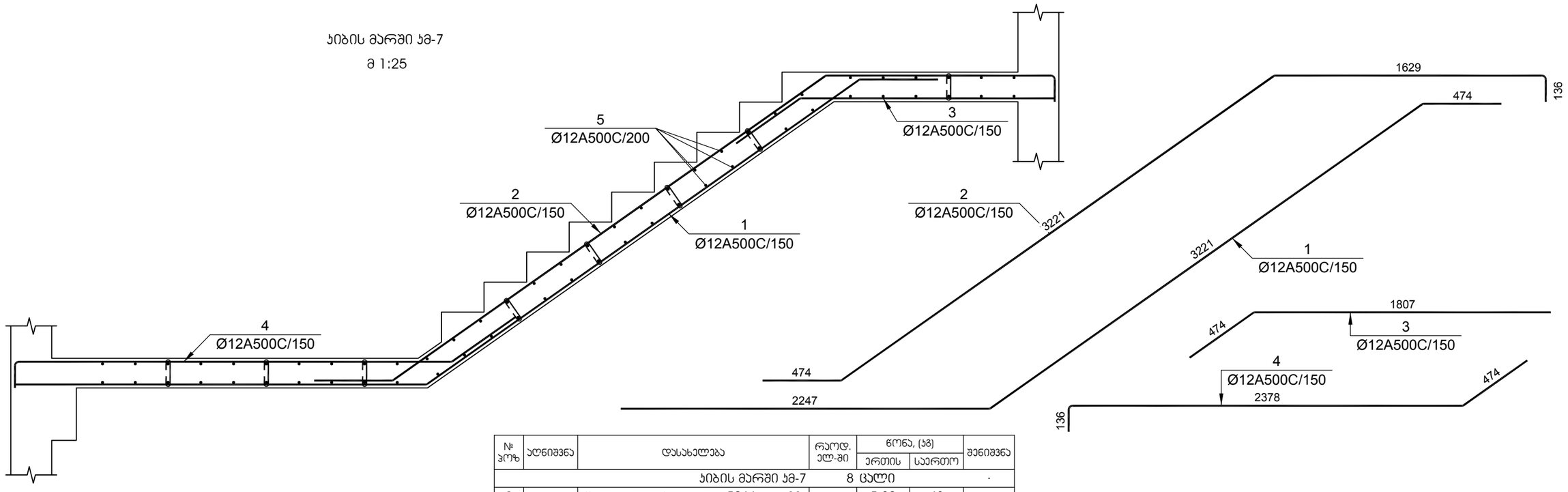

№ პოზ	აღნიშვნა	დასახელება					რაოდ. ელ-ში	წონა, (კგ)		შენიშვნა
								ერთის	საერთო	
		ᲙᲘᲑᲘᲡ ᲛᲐᲠᲨᲘ ᲙᲛ-7					8 ᲪᲐᲚᲘ			.
1		Ø	12	A500C	L=	5966 მმ	9	5.29	48	
2		Ø	12	A500C	L=	5520 მმ	9	4.90	44	
3		Ø	12	A500C	L=	2293 მმ	9	2.03	18	
4		Ø	12	A500C	L=	3036 მმ	9	2.69	24	
5		Ø	12	A500C	L=	1250 მმ	64	1.11	71	
6		Ø	8	A500C	L=	320 მმ	25	0.13	3	
						ბეტონი		B-25	1.60	ᲙᲣᲑ. მ

ᲙᲘᲑᲘᲡ ᲛᲐᲠᲨᲘ ᲙᲛ-8

მ 1:25

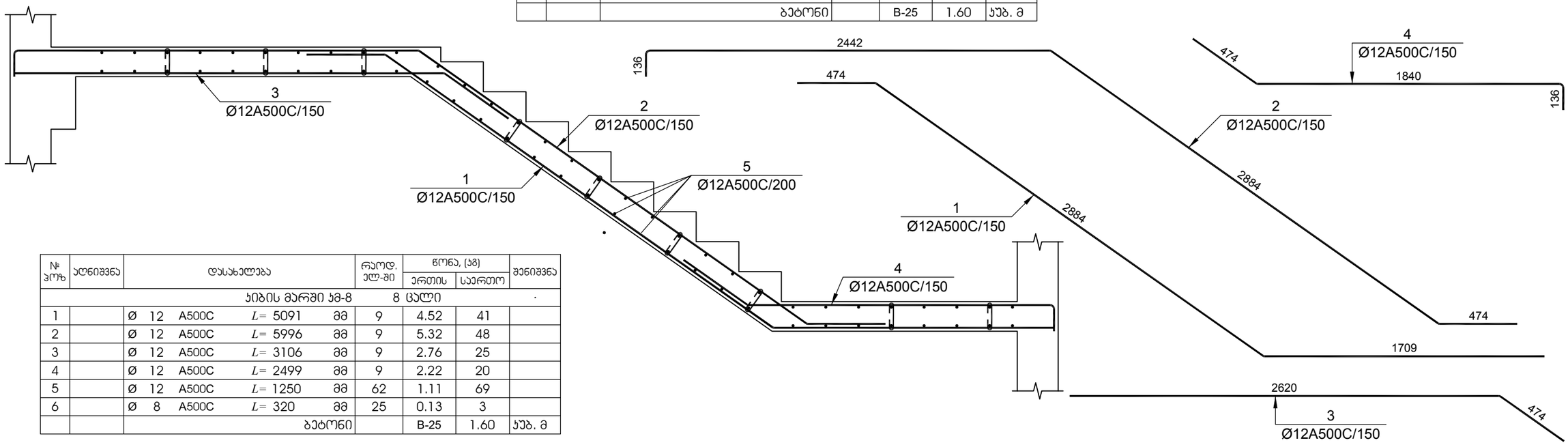

№ პოზ	აღნიშვნა	დასახელება					რაოდ. ელ-ში	წონა, (კგ)		შენიშვნა
								ერთის	საერთო	
		ᲙᲘᲑᲘᲡ ᲛᲐᲠᲨᲘ ᲙᲛ-8					8 ᲪᲐᲚᲘ			.
1		Ø	12	A500C	L=	5091 მმ	9	4.52	41	
2		Ø	12	A500C	L=	5996 მმ	9	5.32	48	
3		Ø	12	A500C	L=	3106 მმ	9	2.76	25	
4		Ø	12	A500C	L=	2499 მმ	9	2.22	20	
5		Ø	12	A500C	L=	1250 მმ	62	1.11	69	
6		Ø	8	A500C	L=	320 მმ	25	0.13	3	
						ბეტონი		B-25	1.60	ᲙᲣᲑ. მ

ᲓᲐᲛᲙᲕᲔᲗᲘ -

შპს „დიღმის ველი", ს/კ 405246149

ᲝᲑᲘᲔᲥᲢᲘ -

ქ. თბილისში, დიღმის სასწავლო საცდელი მეურნეობა ნაკვ. 01.72.14.009.510 -ში მრავალფუნქციური კომპლექსი

ᲙᲝᲜᲡᲢᲠᲣᲥᲪᲘᲣᲚᲘ ᲞᲠᲝᲔᲥᲢᲘ

დაკვეთა	სადია	ფურცელი	ფურცლები
10-12/21	მპ	4.26	

დირექტორი		გ. ცომაია
პრ. მთ. არქ.		
პრ. მთ. ინჟ.		გ. ცომაია
დაამუშავა		ა. ცომაია
შეამოწმა		გ. ცომაია

ნახაზი:

ᲙᲘᲑᲘᲡ ᲛᲐᲠᲨᲘ ᲙᲛ-7; ᲙᲛ-8

შ.პ.ს.
გეოპონი
თბილისი 2022

ჯიბის მარში ჯმ-1

მ 1:25

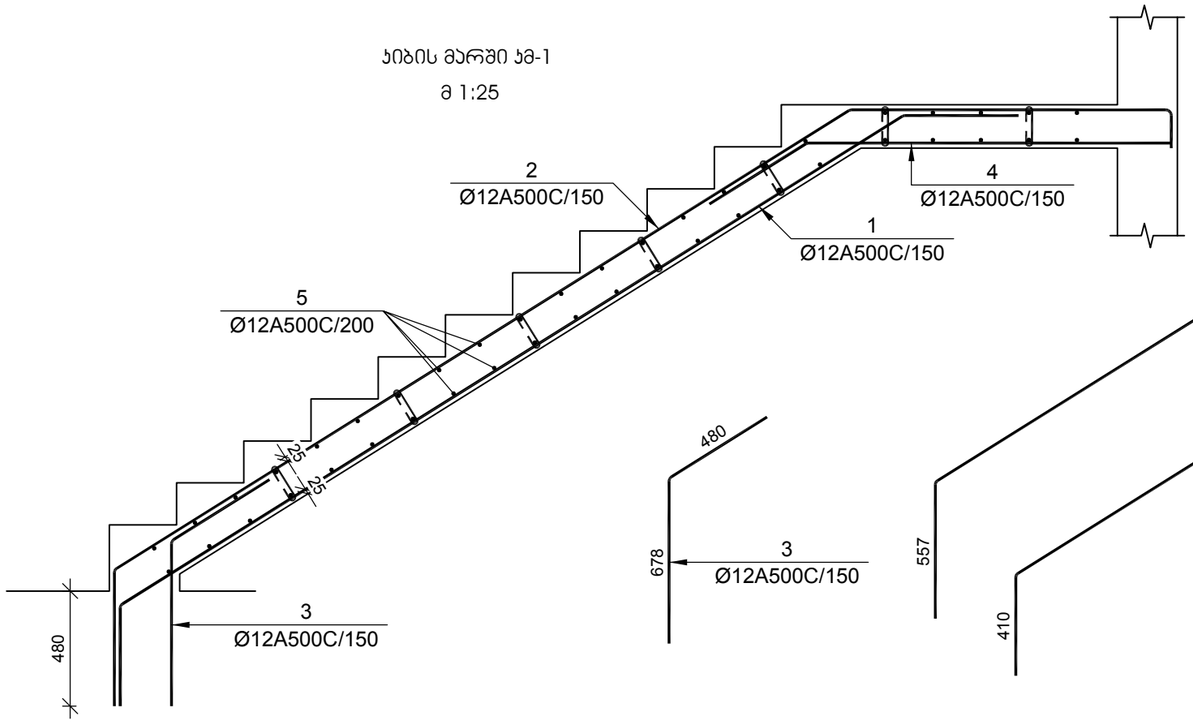

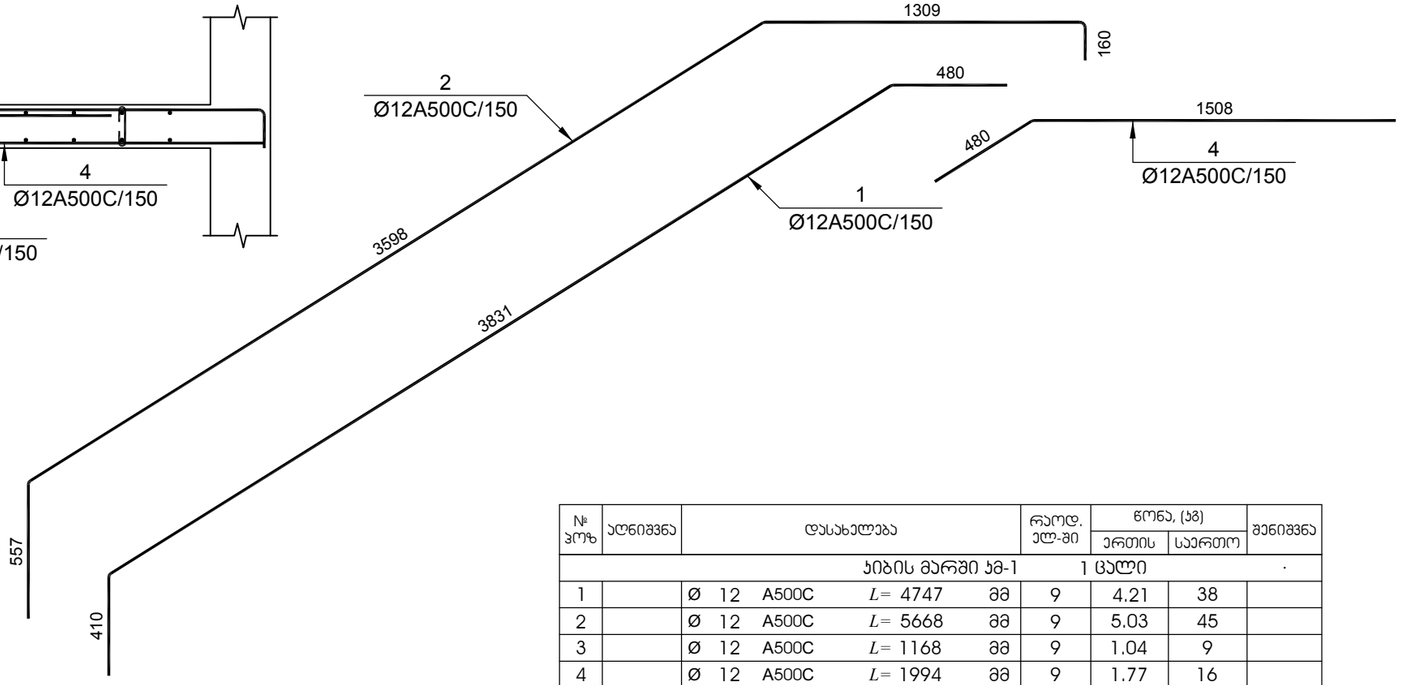

ჯიბის მარში ჯმ-2

მ 1:25

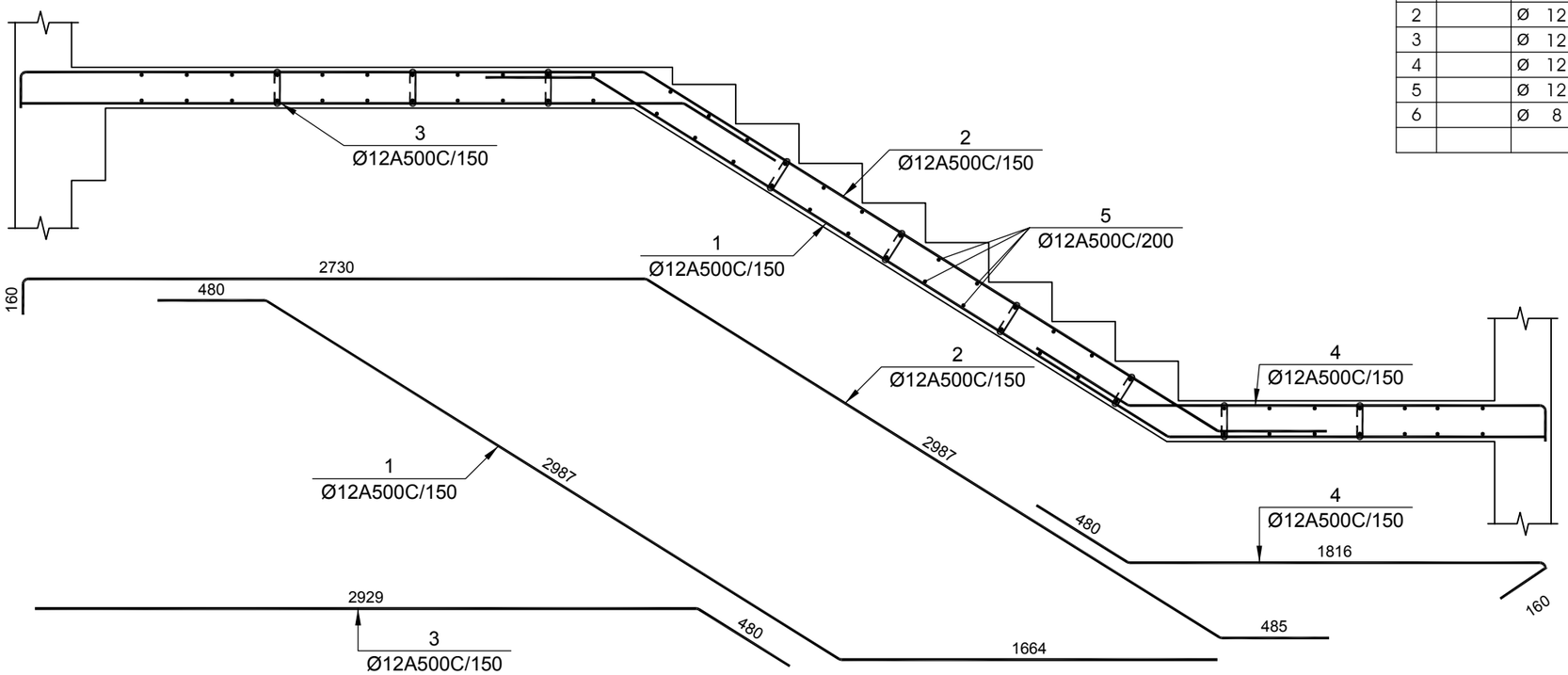

№ პოზ	აღნიშვნა	დასახელება	რაოდ. ელ-ში	წონა, (კგ)		შენიშვნა
				ერთის	საერთო	
		ჯიბის მარშში ჯმ-1 1 ცალი				-
1		Ø 12 A500C L= 4747 მმ	9	4.21	38	
2		Ø 12 A500C L= 5668 მმ	9	5.03	45	
3		Ø 12 A500C L= 1168 მმ	9	1.04	9	
4		Ø 12 A500C L= 1994 მმ	9	1.77	16	
5		Ø 12 A500C L= 1250 მმ	46	1.11	51	
6		Ø 8 A500C L= 320 მმ	24	0.13	3	
		ბეტონი		B-25	1.56	კუბ. მ
		ჯიბის მარშში ჯმ-2 1 ცალი				-
1		Ø 12 A500C L= 5148 მმ	9	4.57	41	
2		Ø 12 A500C L= 6386 მმ	9	5.67	51	
3		Ø 12 A500C L= 3414 მმ	9	3.03	27	
4		Ø 12 A500C L= 2581 მმ	9	2.29	21	
5		Ø 12 A500C L= 1250 მმ	62	1.11	69	
6		Ø 8 A500C L= 320 მმ	24	0.13	3	
		ბეტონი		B-25	1.56	კუბ. მ

დამკვეთი -

შპს „დიღმის ველი", ს/კ 405246149

ობიექტი -

ქ. თბილისში, დიღმის სასწავლო საცდელი მეურნეობა ნაკვ. 01.72.14.009.510 -ში მრავალფუნქციური კომპლექსი

კონსტრუქციული პროექტი

დაკვეთა	სტადია	ფურცელი	ფურცლები
10-12/21	მშ	4.18	

დირექტორი		გ. ცომაია
პრ. მთ. არქ.		
პრ. მთ. ინჟ.		გ. ცომაია
დაამუშავა		ა. ცომაია
შეამოწმა		გ. ცომაია

ნახაზი:

ჯიბის მარში ჯმ-1; ჯმ-2

შ.პ.ს.
გეოპონი
თბილისი 2022

კიბის მარში კმ-3

მ 1:25

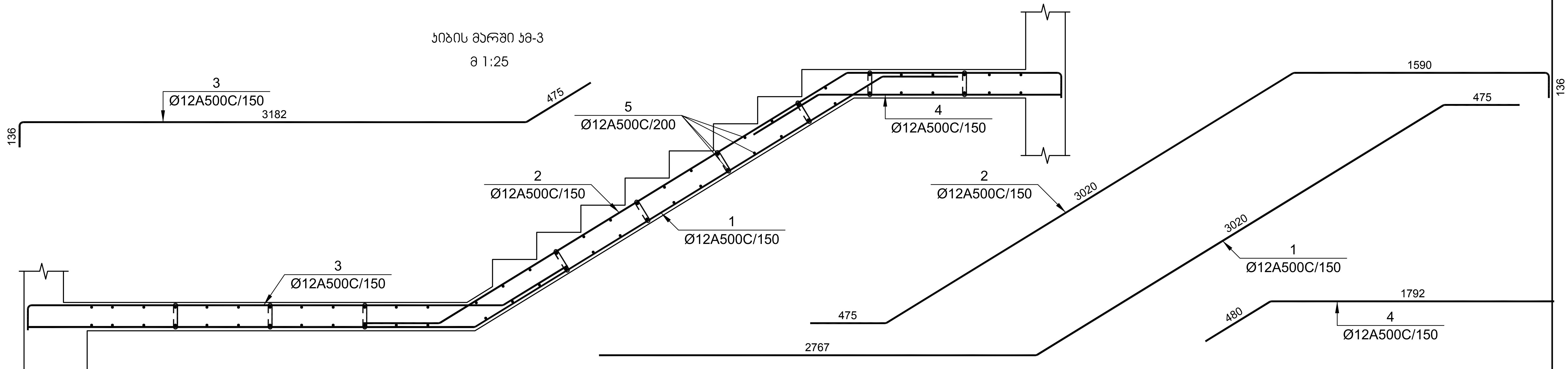

№ პოზ	აღნიშვნა	დასახელება	რაოდ. ცალ-ში	წონა, (კგ) ერთის	წონა, (კგ) საერთო	შენიშვნა
		კიბის მარში კმ-3 1 ცალი				·
1		Ø 12 A500C $L=$ 6284 მმ	9	5.58	50	
2		Ø 12 A500C $L=$ 5279 მმ	9	4.68	42	
3		Ø 12 A500C $L=$ 3840 მმ	9	3.41	31	
4		Ø 12 A500C $L=$ 2282 მმ	9	2.03	18	
5		Ø 12 A500C $L=$ 1250 მმ	60	1.11	67	
6		Ø 8 A500C $L=$ 320 მმ	25	0.13	3	
		ბეტონი		B-25	1.60	კუბ. მ

№ პოზ	აღნიშვნა	დასახელება	რაოდ. ცალ-ში	წონა, (კგ) ერთის	წონა, (კგ) საერთო	შენიშვნა
		კიბის მარში კმ-4 1 ცალი				·
1		Ø 12 A500C $L=$ 4736 მმ	9	4.20	38	
2		Ø 12 A500C $L=$ 6505 მმ	9	5.77	52	
3		Ø 12 A500C $L=$ 3688 მმ	9	3.27	29	
4		Ø 12 A500C $L=$ 2217 მმ	9	1.97	18	
5		Ø 12 A500C $L=$ 1250 მმ	60	1.11	67	
6		Ø 8 A500C $L=$ 320 მმ	25	0.13	3	
		ბეტონი		B-25	1.63	კუბ. მ

კიბის მარში კმ-4

მ 1:25

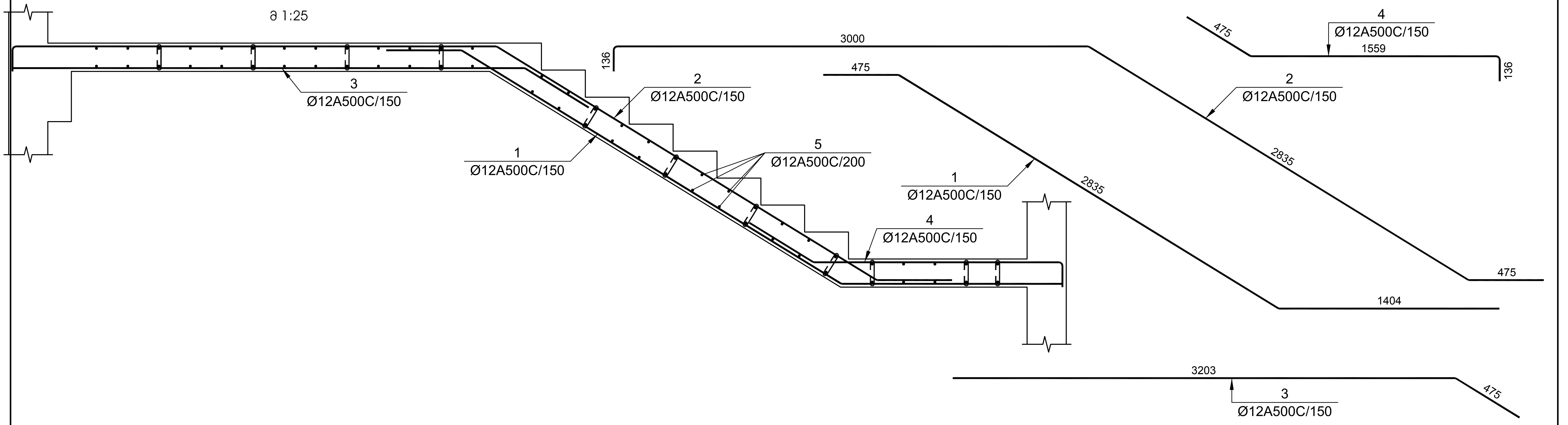

დამკვეთი -

შპს „დიღმის ველი", სა 405246149

ობიექტი -

ქ. თბილისში, დიღმის სასწავლო საცდელი მეურნეობა ნაკვ. 01.72.14.009.510 -ში მრავალფუნქციური კომპლექსი

კონსტრუქციული პროექტი

დაკვეთა	სტადია	ფურცელი	ფურცლები
10-12/21	მპ	4.19	

დირექტორი	გ. ცომაია
პრ. მთ. არქ.	
პრ. მთ. ინჟ.	გ. ცომაია
დაამუშავა	ა. ცომაია
შეამოწმა	გ. ცომაია

ნახაზი:

კიბის მარში კმ-3; კმ-4

შ.პ.ს. გეოკონი

თბილისი 2022

ᲙᲘᲑᲘᲡ ᲛᲐᲠᲨᲘ ᲙᲛ-7

მ 1:25

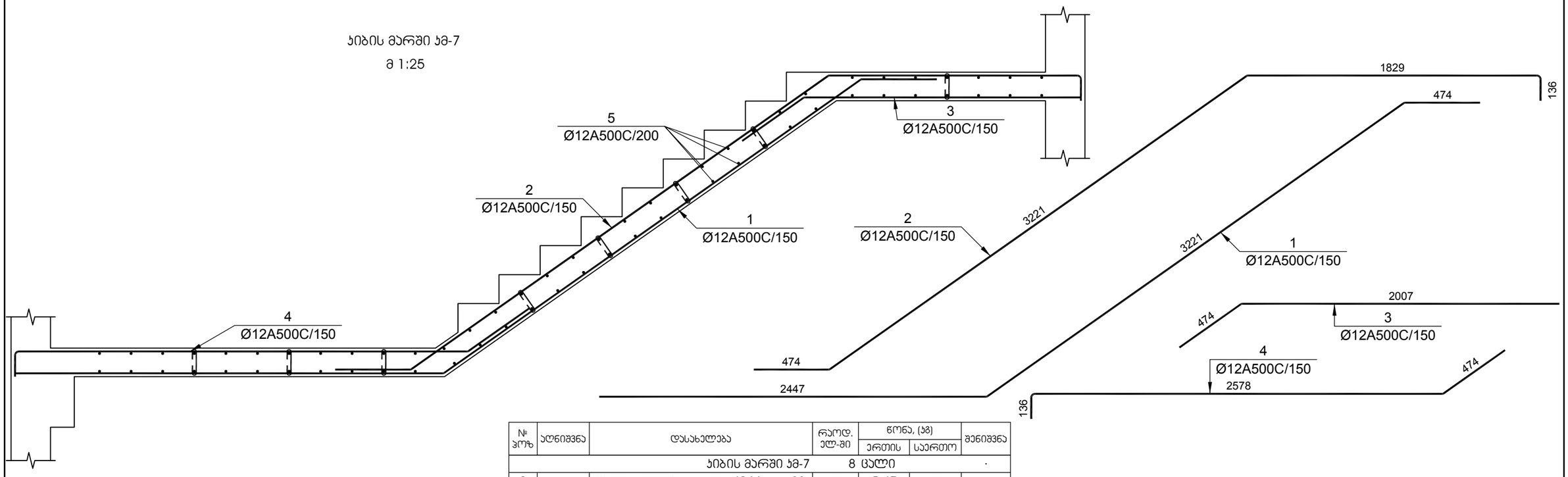

№ პოზ	აღნიშვნა	დასახელება				რაოდ. ელ-ში	წონა, (კგ)		შენიშვნა
							ერთის	საერთო	
		ᲙᲘᲑᲘᲡ ᲛᲐᲠᲨᲘ ᲙᲛ-7				8 ᲪᲐᲚᲘ			.
1		Ø 12	A500C	L= 6166	მმ	9	5.47	49	
2		Ø 12	A500C	L= 5720	მმ	9	5.08	46	
3		Ø 12	A500C	L= 2493	მმ	9	2.21	20	
4		Ø 12	A500C	L= 3236	მმ	9	2.87	26	
5		Ø 12	A500C	L= 1250	მმ	64	1.11	71	
6		Ø 8	A500C	L= 320	მმ	25	0.13	3	
				ბეტონი			B-25	1.60	ᲙᲣᲑ. მ

ᲙᲘᲑᲘᲡ ᲛᲐᲠᲨᲘ ᲙᲛ-8

მ 1:25

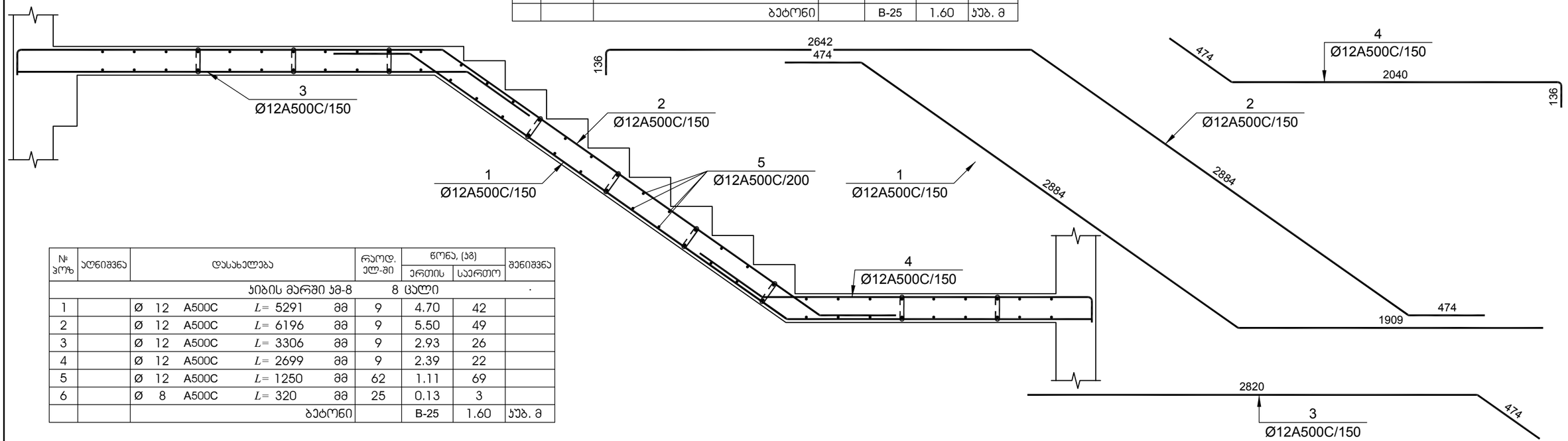

№ პოზ	აღნიშვნა	დასახელება				რაოდ. ელ-ში	წონა, (კგ)		შენიშვნა
							ერთის	საერთო	
		ᲙᲘᲑᲘᲡ ᲛᲐᲠᲨᲘ ᲙᲛ-8				8 ᲪᲐᲚᲘ			.
1		Ø 12	A500C	L= 5291	მმ	9	4.70	42	
2		Ø 12	A500C	L= 6196	მმ	9	5.50	49	
3		Ø 12	A500C	L= 3306	მმ	9	2.93	26	
4		Ø 12	A500C	L= 2699	მმ	9	2.39	22	
5		Ø 12	A500C	L= 1250	მმ	62	1.11	69	
6		Ø 8	A500C	L= 320	მმ	25	0.13	3	
				ბეტონი			B-25	1.60	ᲙᲣᲑ. მ

ᲓᲐᲛᲙᲕᲔᲗᲘ -

შპს „დიღმის ველი", ს/კ 405246149

ᲝᲑᲘᲔᲥᲢᲘ -

ქ. თბილისში, დიღმის სასწავლო საცდელი მეურნეობა ნაკვ. 01.72.14.009.510 -ში მრავალფუნქციური კომპლექსი

ᲙᲝᲜᲡᲢᲠᲣᲥᲪᲘᲣᲚᲘ ᲞᲠᲝᲔᲥᲢᲘ

დაკვეთა	სადია	ფურცელი	ფურცლები
10-12/21	მპ	4.21	

დირექტორი		გ. ცომაია
პრ. მთ. არქ.		
პრ. მთ. ინჟ.		გ. ცომაია
დაამუშავა		ა. ცომაია
შეამოწმა		გ. ცომაია

ნახაზი:

ᲙᲘᲑᲘᲡ ᲛᲐᲠᲨᲘ ᲙᲛ-7; ᲙᲛ-8

შ.პ.ს.
გეოპონი
თბილისი 2022

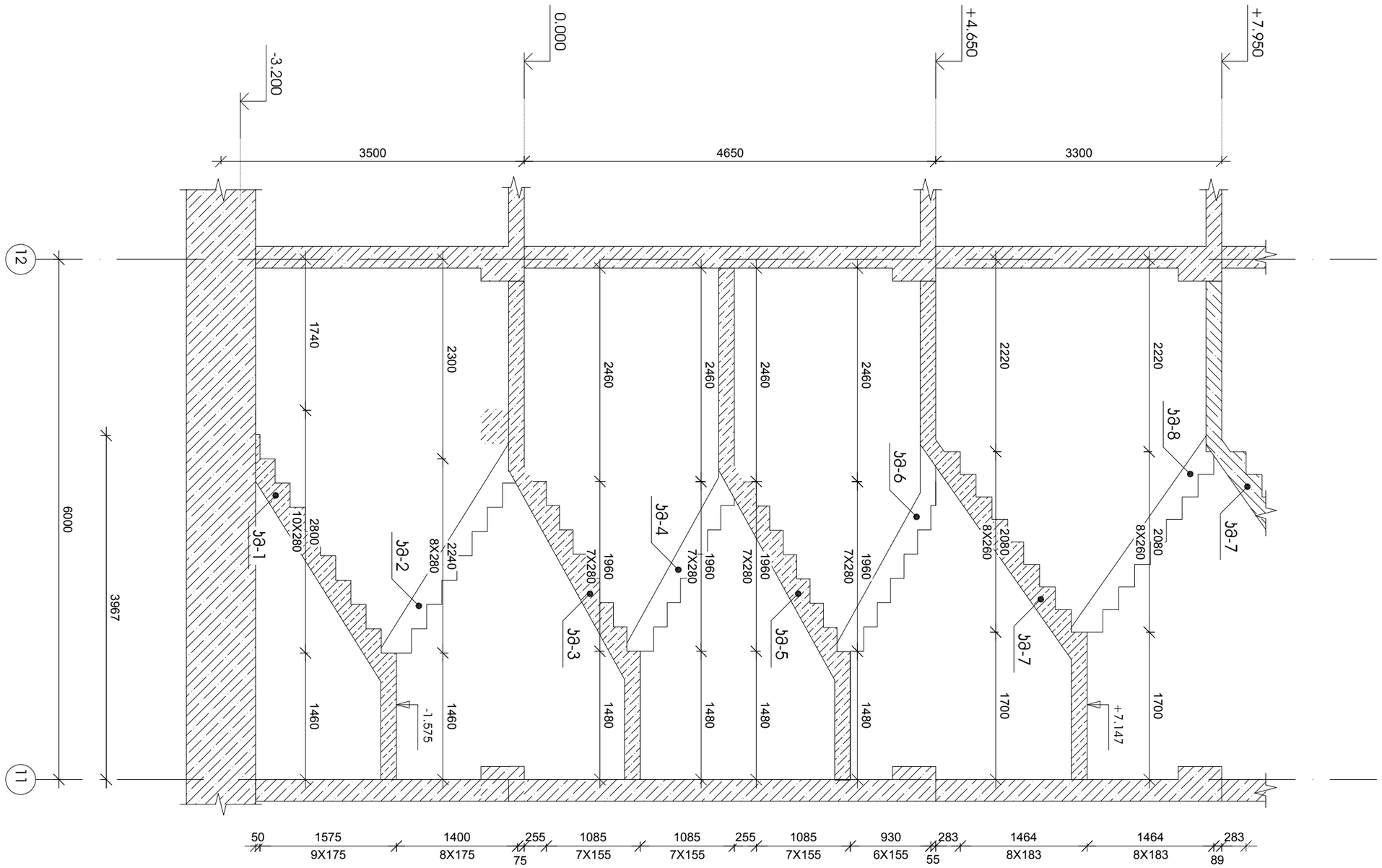

სვეტის №3 ჯავშნის ჯვრედინი

მ 1:50

ობიექტის დასახელება			

კიბის მარში კმ-1

მ 1:25

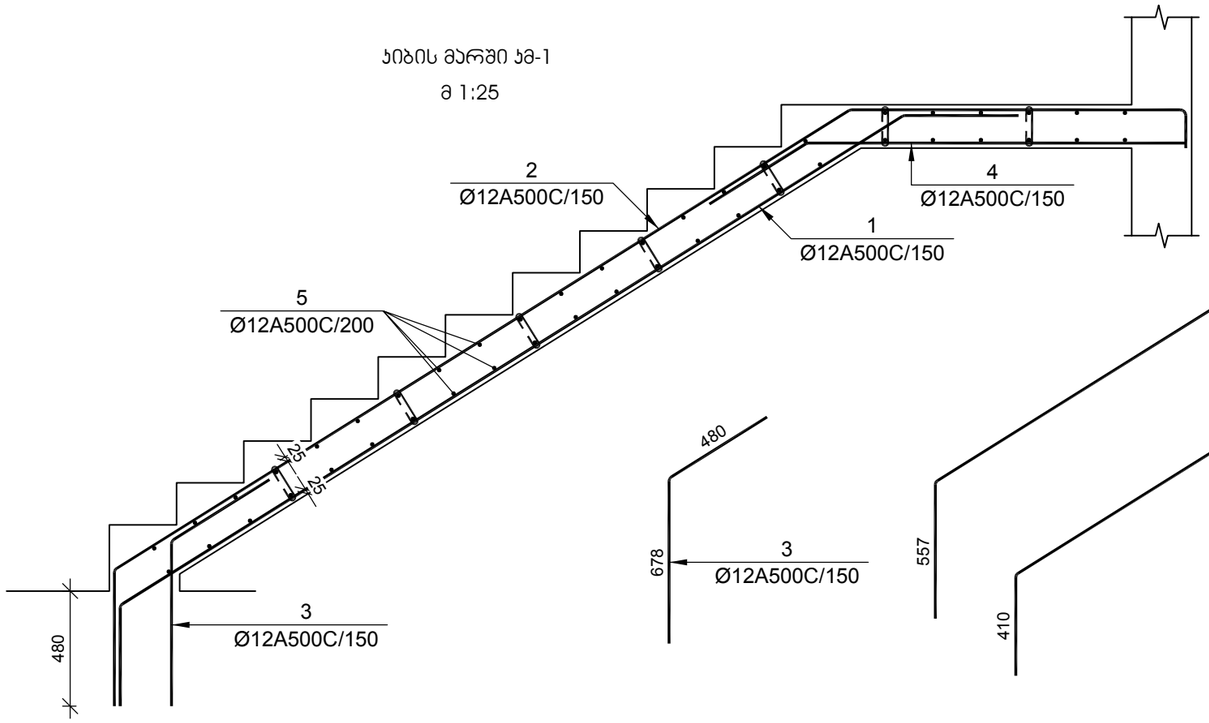

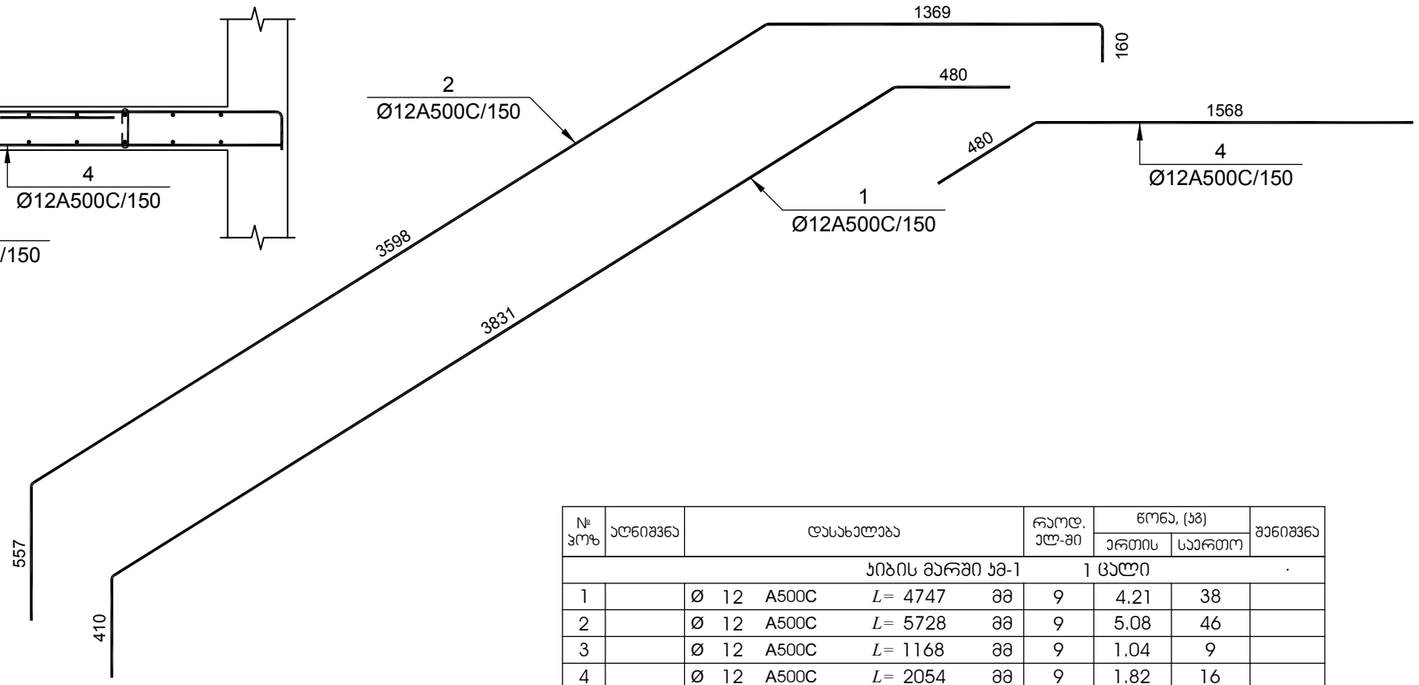

№ პოზ	აღნიშვნა	დასახელება				რაოდ. ელ-ში	წონა, (კგ)		შენიშვნა
							ერთის	საერთო	
		კიბის მარში კმ-1				1 ცალი			·
1		Ø 12	A500C	L= 4747	მმ	9	4.21	38	
2		Ø 12	A500C	L= 5728	მმ	9	5.08	46	
3		Ø 12	A500C	L= 1168	მმ	9	1.04	9	
4		Ø 12	A500C	L= 2054	მმ	9	1.82	16	
5		Ø 12	A500C	L= 1250	მმ	46	1.11	51	
6		Ø 8	A500C	L= 320	მმ	24	0.13	3	
				ბეტონი			B-25	1.56	კუბ. მ
		კიბის მარში კმ-2				1 ცალი			·
1		Ø 12	A500C	L= 5208	მმ	9	4.62	42	
2		Ø 12	A500C	L= 5926	მმ	9	5.26	47	
3		Ø 12	A500C	L= 2955	მმ	9	2.62	24	
4		Ø 12	A500C	L= 2535	მმ	9	2.25	20	
5		Ø 12	A500C	L= 1250	მმ	62	1.11	69	
6		Ø 8	A500C	L= 320	მმ	24	0.13	3	
				ბეტონი			B-25	1.56	კუბ. მ

კიბის მარში კმ-2

მ 1:25

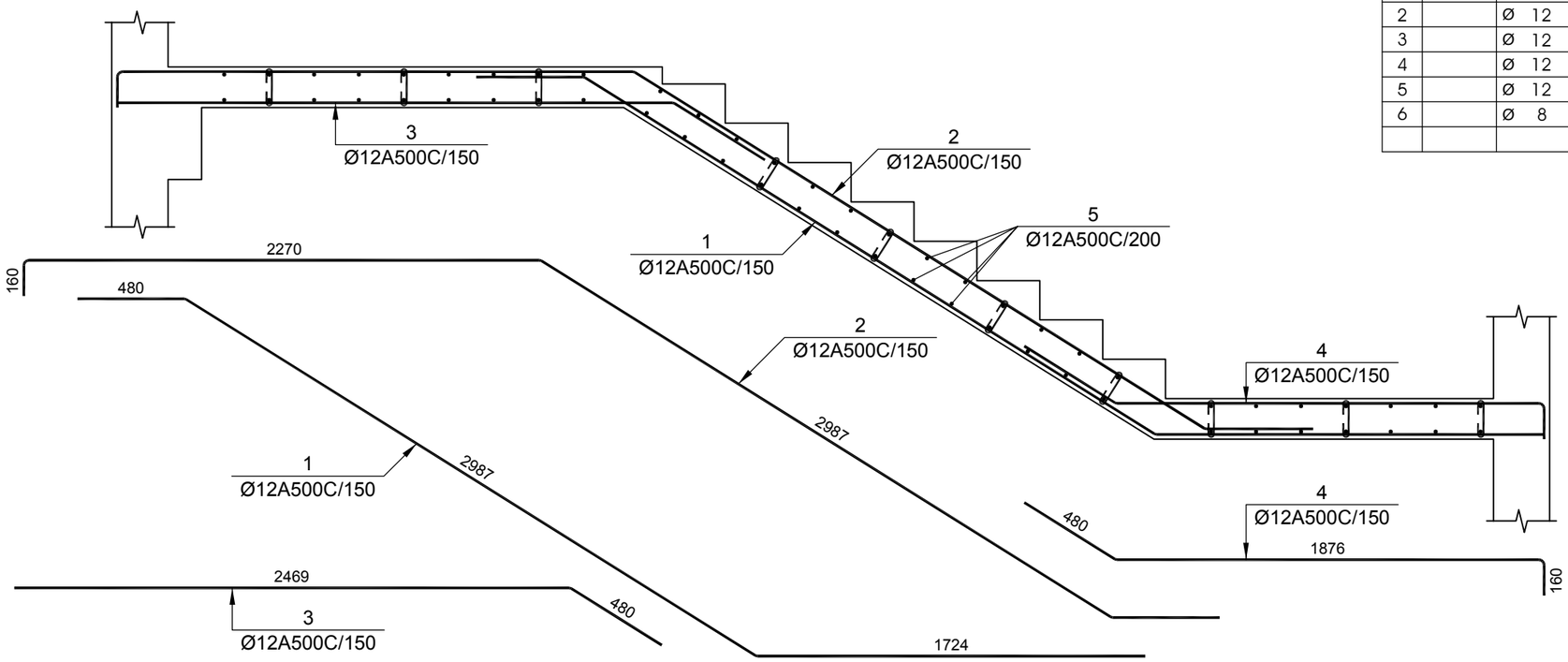

დამკვეთი -

შპს „დიღმის ველი", ს/კ 405246149

ობიექტი -

ქ. თბილისში, დიღმის სასწავლო საცდელი მეურნეობა ნაკვ. 01.72.14.009.510 -ში მრავალფუნქციური კომპლექსი

კონსტრუქციული პროექტი

დაკვეთა	სტადია	ფურცელი	ფურცლები
10-12/21	მშ		

დირექტორი		გ. ცომაია
პრ. მთ. არქ.		
პრ. მთ. ინჟ.		გ. ცომაია
დაამუშავა		ა. ცომაია
შეამოწმა		გ. ცომაია

ნახაზი:

კიბის მარში კმ-1; კმ-2

შ.პ.ს.
გეოპონი
თბილისი 2022

კიბის მარში კმ-3

მ 1:25

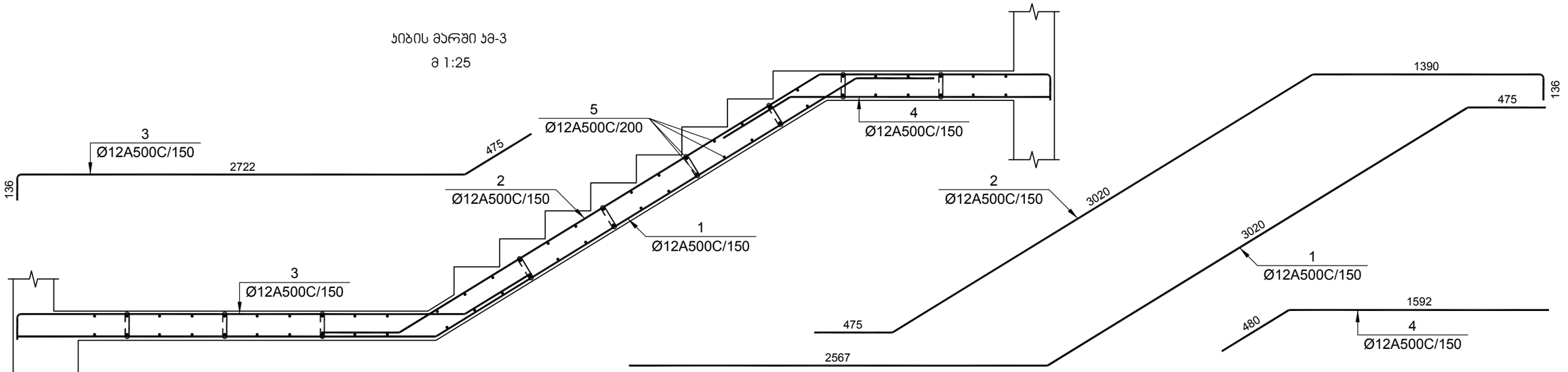

№ ჯოზ	აღნიშვნა	დასახელება	რაოდ. ელ-ში	წონა, (კგ) ერთის	წონა, (კგ) საერთო	შენიშვნა
		კიბის მარში კმ-3 1 ცალი				.
1		Ø 12 A500C L= 6084 მმ	9	5.40	49	
2		Ø 12 A500C L= 5079 მმ	9	4.51	41	
3		Ø 12 A500C L= 3380 მმ	9	3.00	27	
4		Ø 12 A500C L= 2082 მმ	9	1.85	17	
5		Ø 12 A500C L= 1250 მმ	60	1.11	67	
6		Ø 8 A500C L= 320 მმ	25	0.13	3	
		ბეტონი		B-25	1.60	კუბ. მ

№ ჯოზ	აღნიშვნა	დასახელება	რაოდ. ელ-ში	წონა, (კგ) ერთის	წონა, (კგ) საერთო	შენიშვნა
		კიბის მარში კმ-4 1 ცალი				.
1		Ø 12 A500C L= 4796 მმ	9	4.26	38	
2		Ø 12 A500C L= 6305 მმ	9	5.59	50	
3		Ø 12 A500C L= 3488 მმ	9	3.10	28	
4		Ø 12 A500C L= 2277 მმ	9	2.02	18	
5		Ø 12 A500C L= 1250 მმ	60	1.11	67	
6		Ø 8 A500C L= 320 მმ	25	0.13	3	
		ბეტონი		B-25	1.63	კუბ. მ

კიბის მარში კმ-4

მ 1:25

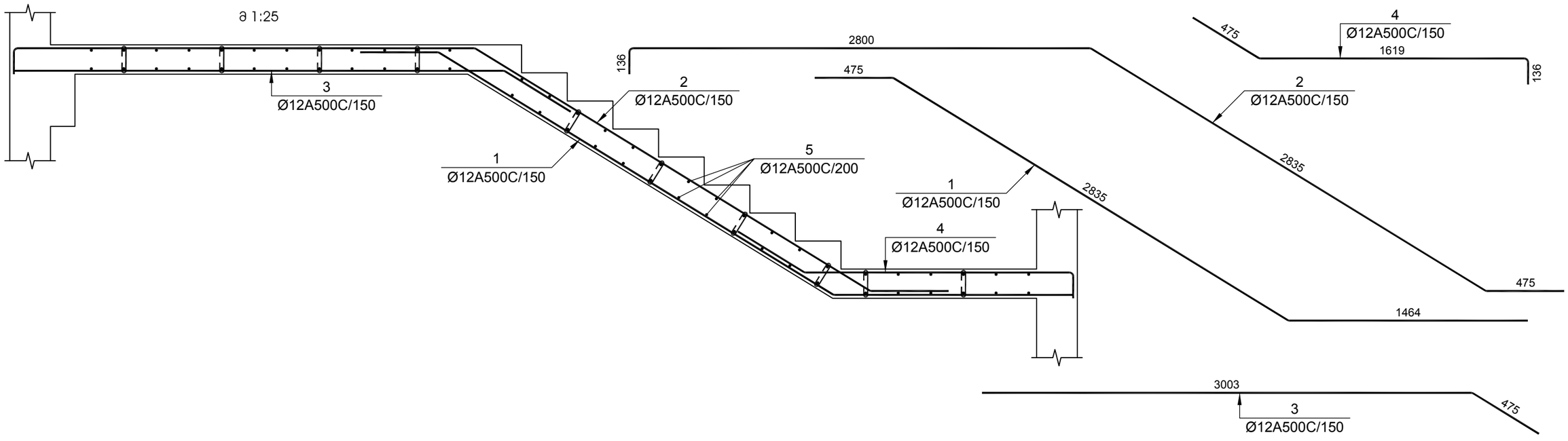

დამკვეთი -

შპს „დიღმის ველი", ს/კ 405246149

ობიექტი -

ქ. თბილისში, დიღმის სასწავლო საცდელი მეურნეობა ნაკვ. 01.72.14.009.510 -ში მრავალფუნქციური კომპლექსი

კონსტრუქციული ჩროექტი

დაკვეთა	სტადია	ფურცელი	ფურცლები
10-12/21	მშ		

დირექტორი		გ. ცომაია
ჩრ. მთ. არქ.		
ჩრ. მთ. ინჟ.		გ. ცომაია
დაამუშავა		ა. ცომაია
შეამოწმა		გ. ცომაია

ნახაზი:

კიბის მარში კმ-3; კმ-4

შ.პ.ს.
გეოკონი
თბილისი 2022

ჯიბის მარში ჯმ-5

მ 1:25

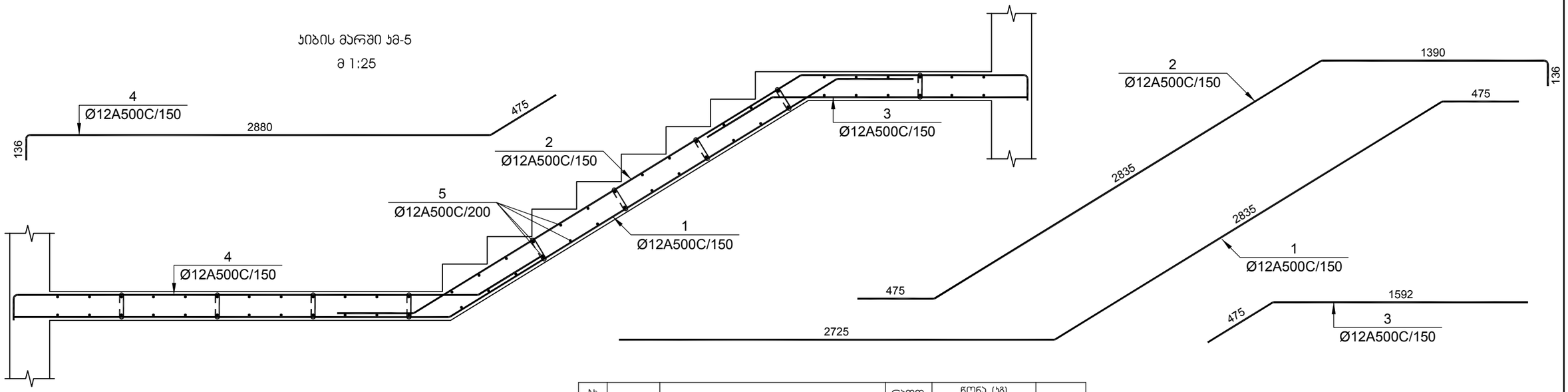

№ პოზ	აღნიშვნა	დასახელება				რაოდ. ელ-ში	წონა, (კგ)		შენიშვნა
							ერთის	საერთო	
		ჯიბის მარშში ჯმ-5				1 ცალი			.
1		Ø 12	A500C	L= 6057	მმ	9	5.37	48	
2		Ø 12	A500C	L= 4894	მმ	9	4.34	39	
3		Ø 12	A500C	L= 2077	მმ	9	1.84	17	
4		Ø 12	A500C	L= 3538	მმ	9	3.14	28	
5		Ø 12	A500C	L= 1250	მმ	62	1.11	69	
6		Ø 8	A500C	L= 320	მმ	25	0.13	3	
				ბეტონი			B-25	1.60	ჯუბ. მ

ჯიბის მარშში ჯმ-6

მ 1:25

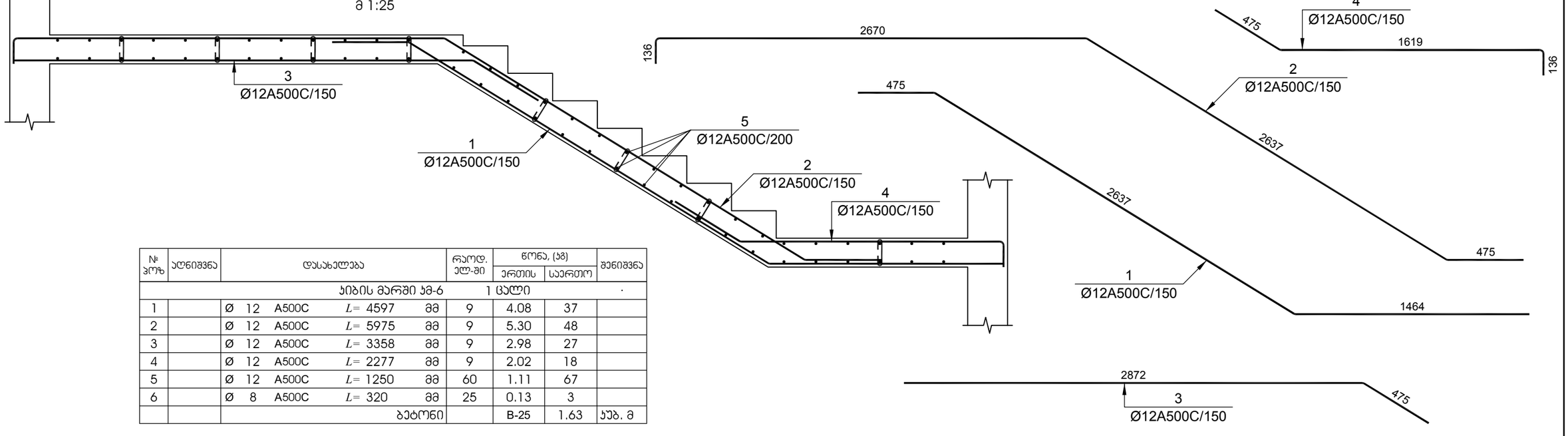

№ პოზ	აღნიშვნა	დასახელება				რაოდ. ელ-ში	წონა, (კგ)		შენიშვნა
							ერთის	საერთო	
		ჯიბის მარშში ჯმ-6				1 ცალი			.
1		Ø 12	A500C	L= 4597	მმ	9	4.08	37	
2		Ø 12	A500C	L= 5975	მმ	9	5.30	48	
3		Ø 12	A500C	L= 3358	მმ	9	2.98	27	
4		Ø 12	A500C	L= 2277	მმ	9	2.02	18	
5		Ø 12	A500C	L= 1250	მმ	60	1.11	67	
6		Ø 8	A500C	L= 320	მმ	25	0.13	3	
				ბეტონი			B-25	1.63	ჯუბ. მ

დამკვეთი -

შპს „დიღმის ველი", ს/კ 405246149

ობიექტი -

ქ. თბილისში, დიღმის სასწავლო საცდელი მეურნეობა ნაკვ. 01.72.14.009.510 -ში მრავალფუნქციური კომპლექსი

კონსტრუქციული პროექტი

დაკვეთა	სტადია	ფურცელი	ფურცლები
10-12/21	მპ		

დირექტორი		გ. ცომაია
ჰრ. მთ. არქ.		
ჰრ. მთ. ინჟ.		გ. ცომაია
დაამუშავა		ა. ცომაია
შეამოწმა		გ. ცომაია

ნახაზი:

ჯიბის მარშში ჯმ-5; ჯმ-6

შ.პ.ს.

გეოკონი

თბილისი 2022

კიბის მარში კმ-7

მ 1:25

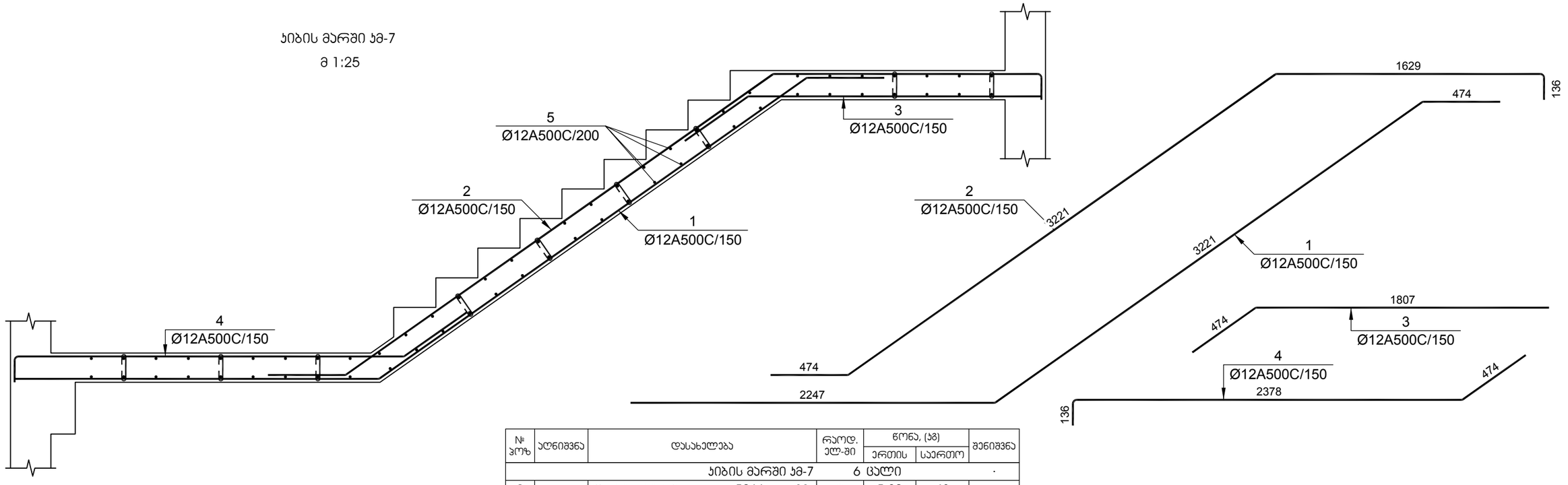

№ ჯოზ	ალნიშვნა	დასახელება				რაოდ. ელ-ში	წონა, (კგ)		შენიშვნა
							ერთის	საერთო	
		კიბის მარში კმ-7				6 ცალი			.
1		Ø 12	A500C	L= 5966	მმ	9	5.29	48	
2		Ø 12	A500C	L= 5520	მმ	9	4.90	44	
3		Ø 12	A500C	L= 2293	მმ	9	2.03	18	
4		Ø 12	A500C	L= 3036	მმ	9	2.69	24	
5		Ø 12	A500C	L= 1250	მმ	64	1.11	71	
6		Ø 8	A500C	L= 320	მმ	25	0.13	3	
				ბეტონი			B-25	1.60	კუბ. მ

კიბის მარში კმ-8

მ 1:25

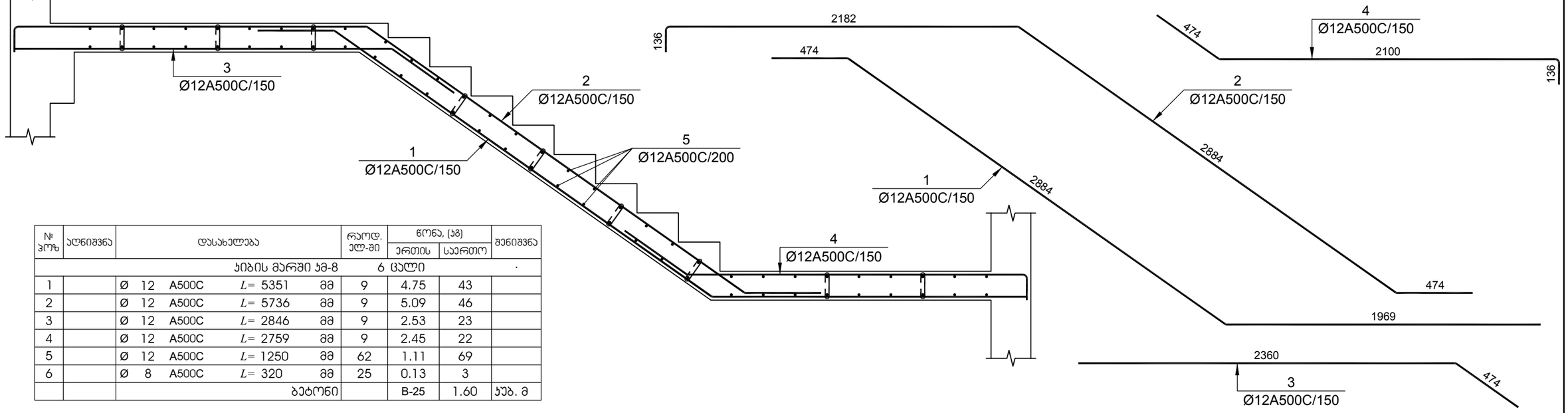

№ ჯოზ	ალნიშვნა	დასახელება				რაოდ. ელ-ში	წონა, (კგ)		შენიშვნა
							ერთის	საერთო	
		კიბის მარში კმ-8				6 ცალი			.
1		Ø 12	A500C	L= 5351	მმ	9	4.75	43	
2		Ø 12	A500C	L= 5736	მმ	9	5.09	46	
3		Ø 12	A500C	L= 2846	მმ	9	2.53	23	
4		Ø 12	A500C	L= 2759	მმ	9	2.45	22	
5		Ø 12	A500C	L= 1250	მმ	62	1.11	69	
6		Ø 8	A500C	L= 320	მმ	25	0.13	3	
				ბეტონი			B-25	1.60	კუბ. მ

დამკვეთი -

შპს „დიღმის ველი", ს/კ 405246149

ობიექტი -

ქ. თბილისში, დიღმის სასწავლო საცდელი მეურნეობა ნაკვ. 01.72.14.009.510 -ში მრავალფუნქციური კომპლექსი

კონსტრუქციული პროექტი

დაკვეთა	სადია	ფურცელი	ფურცლები
10-12/21	მპ		

დირექტორი		გ. ცომაია
პრ. მთ. არქ.		
პრ. მთ. ინჟ.		გ. ცომაია
დაამუშავა		ა. ცომაია
შეამოწმა		გ. ცომაია

ნახაზი:

კიბის მარში კმ-7; კმ-8

შ.პ.ს.
გეოკონი
თბილისი 2022

№	ელემენტის დასახელება	რაოდენობა	მასალების ხარჯი ერთ ელემენტზე, კგ												მასალების საერთო ხარჯი, კგ											
			Ø8A500C	Ø10A500C	Ø12A500C	Ø16A500C	Ø18A500C	Ø20A500C	Ø22A500C	Ø25A500C	Ø28A500C	Ø32A500C	ბეტონის მარკა	ბეტონის მოცულობა, სულ მ	Ø8A500C	Ø10A500C	Ø12A500C	Ø16A500C	Ø18A500C	Ø20A500C	Ø22A500C	Ø25A500C	Ø28A500C	Ø32A500C	ბეტონის მარკა	ბეტონის მოცულობა, სულ მ
1	ბეტონის მომზადება	1											B-7.5	172.00											B-7.5	172.00
2	ჯანდუსის საყრდენი კედელი	1	169		4156								B-25	114.38	169		4156								B-25	114.38
3	საძირკვლის ფილა	1			1472			26121		119913	18929	29885	B-25	1272.01			1472			26121		119913	18929	29885	B-25	1272.01
4	საძირკვლის კოჭი სკ-1	1	2824		2706			5137					B-25	138.31	2824		2706			5137					B-25	138.31
5	-3,200 ნიშნულის იატაკის ფილა	1		3152									B-25	57.87		3152									B-25	57.87
6	0,000 ნიშნულის გადახურვის ფილა	1	498		38359	1107							B-25	279.07	498		38359	1107							B-25	279.07
7	+4.850 <> +21.150 ნიშნულის გადახურვის ფილა	6	421		32138	1107							B-25	230.56	2526		192828	6642							B-25	1383.36
8	+24.450 ნიშნულის გადახურვის ფილა	1	416		31667	1251							B-25	227.73	416		31667	1251							B-25	227.73
9	+27.750 ნიშნულის გადახურვის ფილა	1	311		23513	1032							B-25	170.10	311		23513	1032							B-25	170.10
10	+31,050 ნიშნულის გადახურვის ფილა	1	141		10800	693							B-25	77.45	141		10800	693							B-25	77.45
11	+33,550 ნიშნულის გადახურვის ფილა	1	24		1883								B-25	12.98	24		1883								B-25	12.98
12	სვეტის ამონაშვერი სა-1	6		10							203		B-25			60							1218		B-25	
13	სვეტის ამონაშვერი სა-2	16	6							151			B-25		96							2416			B-25	
14	სვეტის ამონაშვერი სა-3	13		10							102		B-25			130							1326		B-25	
15	სვეტის ამონაშვერი სა-4	7	6							75			B-25		42							525			B-25	
16	სვეტის ამონაშვერი სა-5	5		10					54				B-25			50					270				B-25	
17	სვეტის ამონაშვერი სა-6	7	6					42					B-25		42					294					B-25	
18	სვეტის ამონაშვერი სა-7	9	6				32						B-25		54				288						B-25	
19	სვეტის ამონაშვერი სა-8	30	6			24							B-25		180			720							B-25	
20	მონოლითური სვეტი ს-1	6		35							377		B-25	0.80		210							2262		B-25	4.80
21	მონოლითური სვეტი ს-2	16	23							290			B-25	0.80	368							4640			B-25	12.80
22	მონოლითური სვეტი ს-3	13		35							189		B-25	0.80		455							2457		B-25	10.40
23	მონოლითური სვეტი ს-4	7	23							145			B-25	0.80	161							1015			B-25	5.60
24	მონოლითური სვეტი ს-5	5	23						108				B-25	0.80	115						540				B-25	4.00
25	მონოლითური სვეტი ს-6	7	23					87					B-25	0.80	161					609					B-25	5.60
26	მონოლითური სვეტი ს-7	9	23				68						B-25	0.80	207				612						B-25	7.20
27	მონოლითური სვეტი ს-8	6	23			53							B-25	0.80	138			318							B-25	4.80
28	მონოლითური სვეტი ს-9	5		44							489		B-25	1.16		220							2445		B-25	5.80
29	მონოლითური სვეტი ს-10	9	29							379			B-25	1.16	261							3411			B-25	10.44
30	მონოლითური სვეტი ს-11	8		41							245		B-25	1.16		328							1960		B-25	9.28
31	მონოლითური სვეტი ს-13	9	29						142				B-25	1.16	261						1278				B-25	10.44
32	მონოლითური სვეტი ს-15	9		46			92						B-25	1.16		414			828						B-25	10.44
33	მონოლითური სვეტი ს-16	10	30			71							B-25	1.16	300			710							B-25	11.60
34	მონოლითური სვეტი ს-17	11	23							296			B-25	0.82	253							3256			B-25	9.02
35	მონოლითური სვეტი ს-18	13	23					177					B-25	0.82	299					2301					B-25	10.66
36	მონოლითური სვეტი ს-19	26		35							192		B-25	0.82		910							4992		B-25	21.32
37	მონოლითური სვეტი ს-20	32	23							148			B-25	0.82	736							4736			B-25	26.24
38	მონოლითური სვეტი ს-21	45	23						110				B-25	0.82	1035						4950				B-25	36.90
39	მონოლითური სვეტი ს-22	37	23					89					B-25	0.82	851					3293					B-25	30.34
40	მონოლითური სვეტი ს-23	43	23				70						B-25	0.82	989				3010						B-25	35.26
41	მონოლითური სვეტი ს-24	26	23			54							B-25	0.82	598			1404							B-25	21.32
42	მონოლითური სვეტი ს-25	39	16							148			B-25	0.53	624							5772			B-25	20.67
43	მონოლითური სვეტი ს-26	60	16						110				B-25	0.53	960						6600				B-25	31.80
44	მონოლითური სვეტი ს-27	49	16					89					B-25	0.53	784					4361					B-25	25.97
45	მონოლითური სვეტი ს-28	50	16				70						B-25	0.53	800				3500						B-25	26.50
46	მონოლითური სვეტი ს-29	7	16			54							B-25	0.53	112			378							B-25	3.71
47	მონოლითური სვეტი ს-30	9	16							148			B-25	0.53	144							1332			B-25	4.77
48	მონოლითური სვეტი ს-31	13	16						110				B-25	0.53	208						1430				B-25	6.89
49	მონოლითური სვეტი ს-32	2	16					89					B-25	0.53	32					178					B-25	1.06
50	მონოლითური სვეტი ს-33	12	16				70						B-25	0.53	192				840						B-25	6.36
51	მონოლითური სვეტი ს-34	2	16			54							B-25	0.53	32			108							B-25	1.06
52	მონოლითური სვეტი ს-35	7	15			50							B-25	0.48	105			350							B-25	3.36
53	მონოლითური სვეტი ს-36	24	23			43							B-25	0.80	552			1032							B-25	19.20
54	0.000 ნიშნულის მონოლითური კოჭი კ-1	1	1668						8026				B-25	53.60	1668						8026				B-25	53.60
55	+4.650 <> +14.550 ნიშნულების მონოლითური კოჭი კ-1	4	3752						17797				B-25	120.60	15008						71188				B-25	482.40
56	+17.850 <> 21.150 ნიშნულების მონოლითური კოჭი კ-1	2	3839						17824				B-25	123.40	7678						35648				B-25	246.80

№	ელემენტის დასახელება	რაოდენობა	მასალების ხარჯი ერთ ელემენტზე, კგ												მასალების საერთო ხარჯი, კგ											
			Ø8A500C	Ø10A500C	Ø12A500C	Ø16A500C	Ø18A500C	Ø20A500C	Ø22A500C	Ø25A500C	Ø28A500C	Ø32A500C	ბეტონის მარკა	ბეტონის მოცულობა, კუბ მ	Ø8A500C	Ø10A500C	Ø12A500C	Ø16A500C	Ø18A500C	Ø20A500C	Ø22A500C	Ø25A500C	Ø28A500C	Ø32A500C	ბეტონის მარკა	ბეტონის მოცულობა, კუბ მ
57	+24.450 ნიშნულის მონოლითური კოჭი კ-1	1	3821						17717				B-25	122.80	3821						17717				B-25	122.80
58	+27.750 ნიშნულის მონოლითური კოჭი კ-1	1	2732						12670				B-25	87.80	2732						12670				B-25	87.80
59	+4.650 <> +21.150 ნიშნულების მონოლითური კოჭი კ-2	6	865						4026				B-25	27.80	5190						24156				B-25	166.80
60	+24.450 ნიშნულის მონოლითური კოჭი კ-2	1	784						3624				B-25	25.20	784						3624				B-25	25.20
61	+27.750 ნიშნულის მონოლითური კოჭი კ-2	1	218						1020				B-25	7.00	218						1020				B-25	7.00
62	+31.050 ნიშნულის მონოლითური კოჭი კ-1	1	1481					3017	3194				B-25	47.60	1481					3017	3194				B-25	47.60
63	+33.550 ნიშნულის მონოლითური კოჭი კ-1	1	299					603	639				B-25	9.60	299					603	639				B-25	9.60
64	მონოლითური ჯედელი მჯ-1	1	97		6430								B-25	55.12	97		6430								B-25	55.12
65	მონოლითური ჯედელი მჯ-2	1	90		6634								B-25	51.24	90		6634								B-25	51.24
66	0.000 ნიშნულის მონოლითური დიაფრაგმების უბანი მდუ-1	1	48		2328								B-25	23.00	48		2328								B-25	23.00
67	+4.750 ნიშნულის მონოლითური დიაფრაგმების უბანი მდუ-1	1	75		2992								B-25	36.00	75		2992								B-25	36.00
68	+4.850 <> +24.550 ნიშნულების მონოლითური დიაფრაგმების უბანი მდუ-1	7	75		2500								B-25	36.00	525		17500								B-25	252.00
69	+31.050 ნიშნულის მონოლითური დიაფრაგმების უბანი მდუ-1	1	75		2306								B-25	36.00	75		2306								B-25	36.00
70	0.000 ნიშნულის მონოლითური დიაფრაგმების უბანი მდუ-2	1	67		2733								B-25	32.00	67		2733								B-25	32.00
71	+3.500 ნიშნულის მონოლითური დიაფრაგმების უბანი მდუ-2	1	85		3364								B-25	40.65	85		3364								B-25	40.65
72	+4.850 <> +24.550 ნიშნულების მონოლითური დიაფრაგმების უბანი მდუ-2	7	51		2813								B-25	24.50	357		19691								B-25	171.50
73	+31.050 ნიშნულის მონოლითური დიაფრაგმების უბანი მდუ-2	1	51		2594								B-25	24.50	51		2594								B-25	24.50
74	0.000 ნიშნულის მონოლითური დიაფრაგმების უბანი მდუ-3	1	47		2396								B-25	22.70	47		2396								B-25	22.70
75	+3.500 ნიშნულის მონოლითური დიაფრაგმების უბანი მდუ-3	1	73		2955								B-25	35.30	73		2955								B-25	35.30
76	+4.850 <> +24.550 ნიშნულების მონოლითური დიაფრაგმების უბანი მდუ-3	5	44		2797								B-25	21.30	220		13985								B-25	106.50
77	+27.850 ნიშნულის მონოლითური დიაფრაგმების უბანი მდუ-3	1	44		2274								B-25	21.30	44		2274								B-25	21.30
78	ჯიბის მარში ჯმ-1	1	3		156								B-25	1.56	3		156								B-25	1.56
79	ჯიბის მარში ჯმ-2	1	3		202								B-25	1.56	3		202								B-25	1.56
80	ჯიბის მარში ჯმ-3	1	3		203								B-25	1.60	3		203								B-25	1.60
81	ჯიბის მარში ჯმ-4	1	3		197								B-25	1.63	3		197								B-25	1.63
82	ჯიბის მარში ჯმ-5	1	3		201								B-25	1.60	3		201								B-25	1.60
83	ჯიბის მარში ჯმ-6	1	3		197								B-25	1.63	3		197								B-25	1.63
84	ჯიბის მარში ჯმ-7	8	3		205								B-25	1.60	24		1640								B-25	12.80
85	ჯიბის მარში ჯმ-8	8	3		203								B-25	1.60	24		1624								B-25	12.80
86	ჯიბის მარში ჯმ-1	1	3		159								B-25	1.56	3		159								B-25	1.56
87	ჯიბის მარში ჯმ-2	1	3		209								B-25	1.56	3		209								B-25	1.56
88	ჯიბის მარში ჯმ-3	1	3		208								B-25	1.60	3		208								B-25	1.60
89	ჯიბის მარში ჯმ-4	1	3		204								B-25	1.63	3		204								B-25	1.63
90	ჯიბის მარში ჯმ-5	1	3		208								B-25	1.60	3		208								B-25	1.60
91	ჯიბის მარში ჯმ-6	1	3		202								B-25	1.63	3		202								B-25	1.63
92	ჯიბის მარში ჯმ-7	8	3		212								B-25	1.60	24		1696								B-25	12.80
93	ჯიბის მარში ჯმ-8	8	3		208								B-25	1.60	24		1664								B-25	12.80
94	ჯიბის მარში ჯმ-1	1	3		160								B-25	1.56	3		160								B-25	1.56
95	ჯიბის მარში ჯმ-2	1	3		202								B-25	1.56	3		202								B-25	1.56
96	ჯიბის მარში ჯმ-3	1	3		201								B-25	1.60	3		201								B-25	1.60
97	ჯიბის მარში ჯმ-4	1	3		201								B-25	1.63	3		201								B-25	1.63
98	ჯიბის მარში ჯმ-5	1	3		201								B-25	1.60	3		201								B-25	1.60
99	ჯიბის მარში ჯმ-6	1	3		197								B-25	1.63	3		197								B-25	1.63
100	ჯიბის მარში ჯმ-7	6	3		205								B-25	1.60	18		1230								B-25	9.60
101	ჯიბის მარში ჯმ-8	6	3		203								B-25	1.60	18		1218								B-25	9.60
													ჯამი:		**59520**	**5929**	**408146**	**15745**	**9078**	**45914**	**192950**	**147016**	**35589**	**29885**		**6617**
													სულ ჯამში:		**949772**											