მრავალბინიანი საცხოვრებელი სახლი
ქ.თბილისი, კრწანისის შესახვევი №17
ს.კ 01.18.06.012.146
ხანძარსაწინააღმდეგო პროექტი

საქართველოს მთავრობის 2016 წლის 28 იანვარის №41
დადგენილებასთან ტექნიკური რეგლამენტის შენობა-ნაგებობის
უსაფრთხოების წესების დამტკიცების თაობაზე შესაბამისობის
ანალიზი

შენობა-ნაგებობის უსაფრთხოების წესებთან შესაბამისობის ანალიზი

გამოყენებული წესები - **„შენობა-ნაგებობის უსაფრთხოების წესები“**

ჩამოთვალეთ შენობის დაკავებულებები და აღწერეთ თითოეული გამოყენება
სასაწყობო ჯგუფის ქვეჯგუფი სწ-2 (შემოზღუდული ავტოსადგომი გარაჟი, დამხმარე სათავსები -6.60 ნიშნულზე, შემოზღუდული ავტოსადგომი გარაჟი, სახანძრო ტუმბოსა და წყლის რეზერვუარის ოთახები, დამხმარე სათავსები -3.60 ნიშნულზე)
სავაჭრო ჯგუფი სვ (საცალო და საბითუმო ვაჭრობის მაღაზია 0.00 ნიშნულზე)
საცხოვრებელი ჯგუფის ქვეჯგუფი სც-2 (საცხოვრებელი ერთეულები (ბინები) +4.20, +7.50, +10.80, +14.10, +17.40, +20.70, +24.00 და +27.30 ნიშნულებზე)
საგანმანათლებლო ჯგუფი სგ (საბავშო ბაღი -3,60 ნიშნულზე)

კონსტრუქციის ტიპი:	
განსაზღვრეთ კონსტრუქციის არსებული შენობისთვის: მაგალითი: II-A, II-B, V-A, V-B	
განსაზღვრეთ კონსტრუქციის ტიპი ახალი შენობისთვის: მაგალითი: II-A, II-B, V-A, V-B	I-B
შერეული კონსტრუქციის შემთხვევაში მიუთითეთ ტიპები, რომელიც გამოყენებული იქნება, განსაზღვრეთ ტიპები და მათი მდებარეობა:	

სიმაღლის შეზღუდვები ცხრილი 503 -ის მიხედვით		
დაკავებულობები	**დასაშვები სართულიანობა**	**შემოთავაზებული სართულიანობა**
სასაწყობო ჯგუფის ქვეჯგუფი **სწ-2**	11	**2**
სავაჭრო ჯგუფი **სვ**	11	**1**
საცხოვრებელი ჯგუფის ქვეჯგუფი **სც-2**	11	**8**
საგანმანათლებლო ჯგუფი სგ	5	**1**
	დასაშვები სიმაღლე	**შემოთავაზებული სიმაღლე**
შენობის სიმაღლე =	**48.8 მ.**	**32.70 მ.** **მიწის დონის ნიშნული: -2.10=529.90**

მიწის დონის ზემოთ სართულ(ებ)ის რაოდენობა =	10

ფართობის შეზღუდვები ცხრილი 503 -ის მიხედვით		
დაკავებულობები	**დასაშვები ფართობი (სართულზე)**	**შემოთავაზებული ფართობი (ჯამურად)**
სასაწყობო ჯგუფის ქვეჯგუფი **სწ-2**	7340 კვ.მ	**4342,1**
სავაჭრო ჯგუფი **სვ**	შეუზღუდავი	**908 კვ.მ**
საცხოვრებელი ჯგუფის ქვეჯგუფი **სც-2**	შეუზღუდავი	**10155 კვ.მ**
საგანმანათლებლო ჯგუფი სგ	შეუზღუდავი	**111,9**
შემოთავაზებული ფართობების ჯამი =	**15,517.5 კვ.მ**	
სართულების რაოდენობა =	**9**	
შენობის საერთო ფართობი =	**17,198 კვმ**	

გარე კედლის ცეცხლმედეგობისა და ღიობისადმი მოთხოვნები ცხრილების 602-ის და 705.8 -ის მიხედვით									
გარე კედელი	**ხანძარსაწინააღმდეგო მანძილი** (მეტრი)	**ცეცხლმედეგობის ხარისხი** (საათი)		**კედლის ღიობების ფართობი** (კედლის %)					
		მოთხოვნილი	**გათვალისწინებული**	**დასაშვები**			**გათვალისწინებული**		
				დაცული	**დაუცველი საშხეფებით**	**დაუცველი**	**დაცული**	**დაუცველი საშხეფებით**	**დაუცველი**
1-5 ღერძებში	29.4	0	0	-	-	შეუზღუდავია	-	-	-
5-7 ღერძებში	7.4	1	2	-	-	70%	-	-	25%
7-10 ღერძებში	მინ. 10.1	0	0	-	-	შეუზღუდავია	-	-	-
10-1 ღერძებში	მინ. 18.4	0	0	-	-	შეუზღუდავია	-	-	-
C`-F ღერძებში	მინ. 8.0	1	1	-	-	70%	-	-	30%
D-A ღერძებში	მინ. 10.7	0	0	-	-	შეუზღუდავია	-	-	-

ხანძრისაგან დაცვის სისტემებისადმი მოთხოვნები							
დაკავებულობები/სივრცეები/გასასვლელი საშუალებები	ავტოსაშხეფი სისტემა	ალტერნატიული ავტომატური ცეცხლსაქრობი სისტემები	სახანძრო განგაშისა, კვამლაღმომჩენი და ცეცხლაღმომჩენი სისტემები	სახანძრო მილდგარების სისტემები	კვამლის საკონტროლო სისტემები	ხელის ცეცხლმაქრები	საავარიო განგაშის სისტემები
სასაწყობო ჯგუფის ქვეჯგუფი **სწ-2**	**კი**	-	**კი**	**კი**	-	**კი**	-
სავაჭრო ჯგუფი **სვ**	**არა**	-	**კი**	**კი**	-	**კი**	-
საცხოვრებელი ჯგუფის ქვეჯგუფი **სც-2**	არა	-	**კი**	**კი**	-	-	-
საგანმანათლებლო ჯგუფი **სგ**	არა		**კი**	**კი**	-	**კი**	-
კიბის უჯრედი					**კი** (ვესტიბიული მექნიკური განიავების (კვამლის გაწოვის) სისიტემით)		
ლიფტები	-				**კი** (ჰაერის დაწნევის სისტემა)		
დერეფანი	-		**კი**				
სახანძრო-სამაშველო სამსახურის მიერ გამოსაყენებელი მისაერთებლები				**კი**			
სახანძრო ტუმბოები და წყლის რეზერვუარი (განთვსებულია -3.60 ნიშნულზე)				**კი**			

განიავებისადმი მოთხოვნები		
დაკავებულობები/სივრცეები/გასასვლელი საშუალებები	ბუნებრივი განიავება	მექანიკური განიავება
სასაწყობო ჯგუფის ქვეჯგუფი სწ-2	-	კი
სავაჭრო ჯგუფი სვ	კი	კი
საცხოვრებელი ჯგუფის ქვეჯგუფი სც-2	კი	კი
საგანმანათლებლო ჯგუფი სგ	კი	-
კიბის უჯრედი	-	კი
ლიფტები	-	კი
დერეფანი	-	კი

თითოეული სართულიდან გასასვლელი საშუალება									
სართულები	დაკავებულობა და დაკავებულობის დატვირთვის ჯამური მაჩვენებელი	მოთხოვნილი გასასვლელების/გასასვლელთან მისადგომის რაოდენობა	გათვალისწინებული გასასვლელების/გასასვლელთან მისადგომის რაოდენობა და ტიპი	გასასვლელი საშუალებების სიგანე(მეტრი)					
				გზა-კიბეები		დერაფანი,		გასასვლელის გზა-კარი	
				მოთხოვნილი	გათვალისწინებული	მოთხოვნილი	გათვალისწინებული	მოთხოვნილი	გათვალისწინებული
მიწის დონის ქვედა სართული -6.60 ნიშნული	სწ-2 დ.დ=119	2	2 (შიგა გასასვლელის გზა-კიბე)	1.10	1.35	0.90 (გასავლელი)	მინ. 0.90 (გასავლელი)	0.82 (თითო)	0.82 (თითო)
მიწის დონის ქვედა	სწ-2 დ.დ=109 სგ	2	3 (შიგა გასასვლელის	1.10	1.35	0.90 (გასავლელ	მინ. 0.90 (გასავ	0.82 (თითო)	0.82 (თითო)

სართული -3.60 ნიშნული	დ.დ.=24		გზა-კიბე)			ი)	ლელი)		
მიწისპირა სართული 0.00 ნიშნული	სვ დ.დ=324	2	3 (შენობიდან გამოსასვლელი გზა-კარი)	-	-	0.90 (გასავლელი)	მიწ. 0.90 (გასავლელი)	0.82 (თითო)	1.8 (თითო)
მე-2_მე-9 სართული +4.20_+27.30 ნიშნული	სც-2 დ.დ=60 (მაქსიმალური დატვირთვა სართულზე)	2	2 (შიგა გასასვლელის გზა-კიბე)	1.10	1.35	1.20	1.8	0.82 (თითო)	0.82 (თითო)

წყალსადენი სისტემის ფიქსირებული მოწყობილობების რაოდენობა ცხრილი 1602.1-ის მიხედვით													
სართულები	დაკავებულობა და დაკავებულობის დატვირთვის ჯამური მაჩვენებელი	ფიქსირებული მოწყობილობები(ცალი)											
		უნიტაზი		ტუალეტის ხელსაბანები		აბაზანა/შხაპი		სასმელი წყლის ფანტანი		სამომსახურეო ნიჟარა		სამზარეულოს ნიჟარა	
		მოთხოვნილი	წარმოდგენილი	მოთხოვნილი	წარმოდგენილი	მოთხოვნილი	წარმოდგენილი	მოთხოვნილი	წარმოდგენილი	მოთხოვნილი	წარმოდგენილი	მოთხოვნილი	წარმოდგენილი
მიწის დონის ქვედა სართული -6.60 ნიშნული	სწ-2 დ.დ=119	-	-	-	-	-	-	-	-	-	-	-	-
მიწის დონის ქვედა სართული -3.60 ნიშნული	სწ-2 დ.დ=109 სგ დ.დ.=24	-	-	-	-	-	-	-	-	-	-	-	-
მიწისპირა სართული 0.00	სვ დ.დ=324	1	3	1	3	-	-	1	1	1	1	-	-

ნიშნული													

წყალსადენი სისტემის ფიქსირებული მოწყობილობების რაოდენობა-საცხოვრებელი ჯგუფი სც-2 ქვეჯგუფი ცხრილი 1602.1-ის მიხედვით											
სართულები	საცხოვრებელი ერთეულები	ფიქსირებული მოწყობილობები									
		უნიტაზი (ერთ საცხოვრებელ ერთეულზე)		ტუალეტის ხელსაბანები (ერთ საცხოვრებელ ერთეულზე)		აბაზანა/შხაპი (ერთ საცხოვრებელ ერთეულზე)		სამზარეულოს ნიჟარა (ერთ საცხოვრებელ ერთეულზე)		ავტომატური სარეცხი მანქანის მისაერთებელი	
		ჩათვლით	გარეშე	ჩათვლით	გარეშე	ჩათვლით	გარეშე	ჩათვლით	გარეშე	ჩათვლით	გარეშე
მე-2_მე-7 სართული +4.20_20.7 ნიშნული	9	1	1	1	1	1	1	1	1	1	1
მე-8 სართული +24.00 ნიშნული	6	1	1	1	1	1	1	1	1	1	1
მე-9 სართული +27.30 ნიშნული	2	1	1	1	1	1	1	1	1	1	1

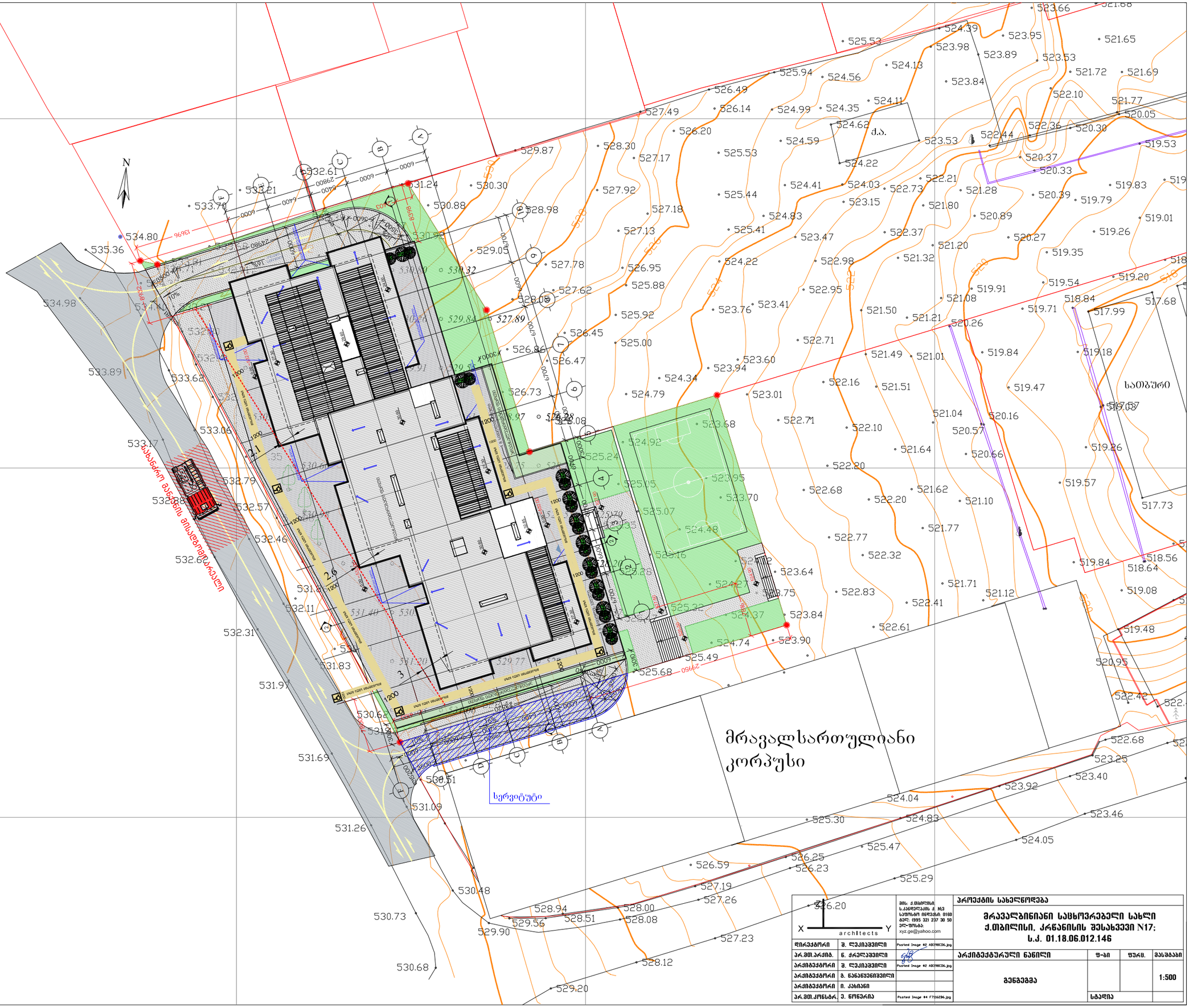

პროექტის სახელწოდება				
მრავალბინიანი საცხოვრებელი სახლი ქ.თბილისი, კრწანისის შესახვევი N17; ს.კ. 01.18.06.012.146				
არქიტექტურული ნაწილი		ფ-ბი	ფურც.	მასშტაბი
გენგეგმა				1:500
		სტადია		

დირექტორი	ვ. ლეკიაშვილი	Pasted Image 82 A3298C06.jpg
არ.მთ.არქიტ.	ნ. ქრელაშვილი	
არქიტექტორი	ვ. ლეკიაშვილი	Pasted Image 82 A3298C06.jpg
არქიტექტორი	გ. ნანავუნიშვილი	
არქიტექტორი	ი. ქასიანი	
არ.მთ.კონსტრ.	ე. წოწორია	Pasted Image 84 F7706296.jpg

მის: ქ.თბილისი, ს.კანდელაკის ქ. №3 საფოსტო ინდექსი: 0160 ტელ: (995 32) 237 30 50 ელ-ფოსტა: xyz.ge@yahoo.com

-II სართულის გეგმა



შენობის ელემენტები	ტიპი I-B
ძირითადი კონსტრუქციული ჩარჩო	2
მზიდი კედლები გარე შიგა	 2 2
არამზიდი კედლები და ტიხრები გარე	ცხრილი 602
არამზიდი კედლები და ტიხრები შიგა	0
იატაკის კონსტრუქცია და არაძირითადი ნაწილები	2
სახურავის კონსტრუქცია და არაძირითადი ნაწილები	1

პირობითი ნიშნები:

82 / 235 — 90 წთ / ა1

- კარის თავისუფალი სიგანე
- ხანძარმედეგობა
- კარის ნუმერაცია
- კარის თავისუფალი სიმაღლე

EXIT — გასასვლელი აღმნიშვნელი განათებული ნიშანი

2 საათიანი ხანძარმედეგობის აღმნიშვნელი ხაზი

სიმბოლოს სახელწოდება
ხელის ცეცხლმაქრი
სახანძრო მილდგარი
ორმხრივი კავშირის სისტემა
კვამლზე მორეაგირე მაუწყებელი
კვამლის ავტომატური აღმომჩენი
ავტოსაშხეფი
ალტერნატიული ავტომატური ცეცხლქრობის სისტემა
სახანძრო განგაშის ღილაკი
დამკავებელთა შეტყობინების სისტემა (სახანძრო სიგნალიზაცია)
ავარიული განათება
საავარიო განათება
სახანძრო მისაერთებელი
სახანძრო ჰიდრანტი

გეგმებზე მოცემული ხანძარსაწინააღმდეგო დაცვის სისტემების,მექანიკური მოწყობილობების, გასასვლელის ნიშნების და სხვა შენობა-ნაგებობის უსაფრთხოების წესებით მოთხოვნილი სისტემების აღნიშვნების განლაგება და რაოდენობა პირობითია.
ხანძარსაწინააღმდეგო დაცვის სისტემების, მექანიკური მოწყობილობების გასასვლელის ნიშნების და სხვა აუცილებელი სისტემების პროექტი უნდა დამუშავდეს და განხორციელდეს შესაბამისი სპეციალისტების მიერ შენობა-ნაგებობის უსაფრთხოების წესებში მითითებული მოთხოვნების და სტანდარტების გამოყენებით.

გეგმებზე მოცუმელი დაკავებულობები, დაკავებულობის ჯგუფები და დაკავებულობის დატვირთვები, ასევე კედლების და კარების ცეცხლმედეგობის ხარისხების შესაბამისი აღნიშვნები, გასასვლელამდე სავალი მანძილები, გასასვლელისკენ სავალი საერთო ბილიკების სიგრძეები და სხვა წესებთან შესაბამისობისთვის აუცილებელი გრაფიკული აღნიშვნები განსაზღვრულია საქართველოს მთავრობის 2016 წლის 28 იანვრის №41 დადგენილების "ტექნიკური რეგლამენტის "შენობა ნაგებობის უსაფრთხოების წესებთან დამტკიცების თაობაზე" მიხედვით და აღნიშნული დადგენილების შემდგომი რედაქციების გათვალისწინებით.

XYZ architects

მის: ქ.თბილისი, ს.კანდელაკის ქ. №3
საფოსტო ინდექსი: 0160
ტელ: (995 32) 237 30 50
ელ-ფოსტა: xyz.ge@yahoo.com

დირექტორი	შ. ლეკიაშვილი	
პრ.მთ.არქიტ.	ნ. ჭრელაშვილი	
არქიტექტორი	შ. ლეკიაშვილი	
არქიტექტორი	გ. წანაწყენიშვილი	
არქიტექტორი	ი. კახიანი	
პრ.მთ.კონსტრ.	ე. წოწერია	

პროექტის სახელწოდება

მრავალბინიანი საცხოვრებელი სახლი ქ.თბილისი, კრწანისის შესახვევი N17; ს.კ. 01.18.06.012.146

არქიტექტურული ნაწილი	ფ-ბი	ფურც.	მასშტაბი
-II სართულის გეგმა			1:200
	სტადია		

-1 לומת חינוך מיוחד

1:200		9-48	01.18.06.012.146
גיליון			

מהנדס	3. פרנקל אדריכלים	מתכנן	1. ארכיטקט
בדק	4.	בדק	2.
אישר	5.	אישר	3.
	6.		4.

מנהל הפרויקט	
מתכנן שלד	
מתכנן אינסטלציה	
מתכנן חשמל	
מתכנן בטיחות	
יועץ נגישות	
יועץ אקוסטיקה	
יועץ תנועה	
יועץ נוף	

מס. 4	
1	
2	
3	
4	
5	
6	
7	
8	
9	
10	

1-B	קומה
2	מספר חניות נכים
2 2 2	חניה מ"ק חנ"א
602	סה"כ חניה נדרש ומבוקש
0	חניה נדרשת ומבוקשת
2	חניות נכים נדרשות ומוצעות
1	חניות נכים נדרשות ומוצעות

מפתח

- מגרש
- מבנה חדש
- מבנה קיים
- מבנה להריסה
- קו בניין
- גבול מגרש
- גבול חלקה
- גבול מגרש מוצע
- גבול חלקה מוצע
- גבול מגרש קיים
- גבול חלקה קיים
- גבול מגרש להריסה
- גבול חלקה להריסה
- מבנה חדש
- מבנה קיים
- מבנה להריסה
- מבנה חדש
- מבנה קיים
- מבנה להריסה
- מבנה חדש
- מבנה קיים
- מבנ

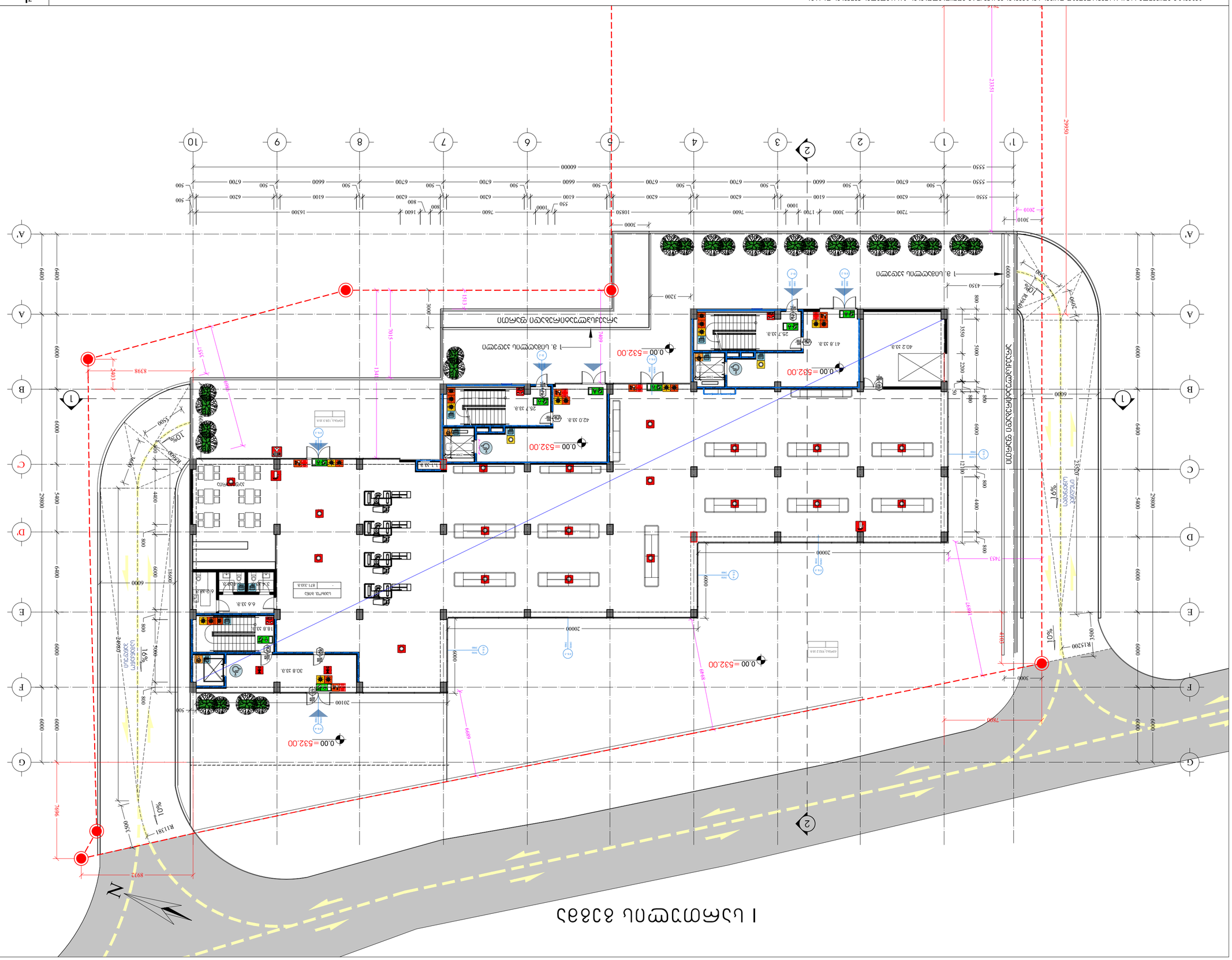
0.00 = 532.00
1 а. Цоколь здания
1 б. Цоколь здания
1 в. Цоколь здания
1 г. Цоколь здания
1 д. Цоколь здания
1 е. Цоколь здания
1 ж. Цоколь здания
1 з. Цоколь здания
1 и. Цоколь здания
1 к. Цоколь здания
1 л. Цоколь здания
1 м. Цоколь здания
1 н. Цоколь здания
1 о. Цоколь здания
1 п. Цоколь здания
1 р. Цоколь здания
1 с. Цоколь здания
1 т. Цоколь здания
1 у. Цоколь здания
1 ф. Цоколь здания
1 х. Цоколь здания
1 ц. Цоколь здания
1 ч. Цоколь здания
1 ш. Цоколь здания
1 щ. Цоколь здания
1 э. Цоколь здания
1 ю. Цоколь здания
1 я. Цоколь здания
Существующее здание
Проектируемое здание
Проектируемый тротуар
Проектируемый газон
Проектируемый пешеходный переход
Проектируемый бордюрный камень
Проектируемый пандус
Проектируемый съезд
Проектируемый тактильный указатель
Проектируемый тактильный предупреждающий указатель
Проектируемый тактильный направляющий указатель
Проектируемый тактильный направляющий указатель
Проектируемый тактильный направляющ

II სართულის გეგმა

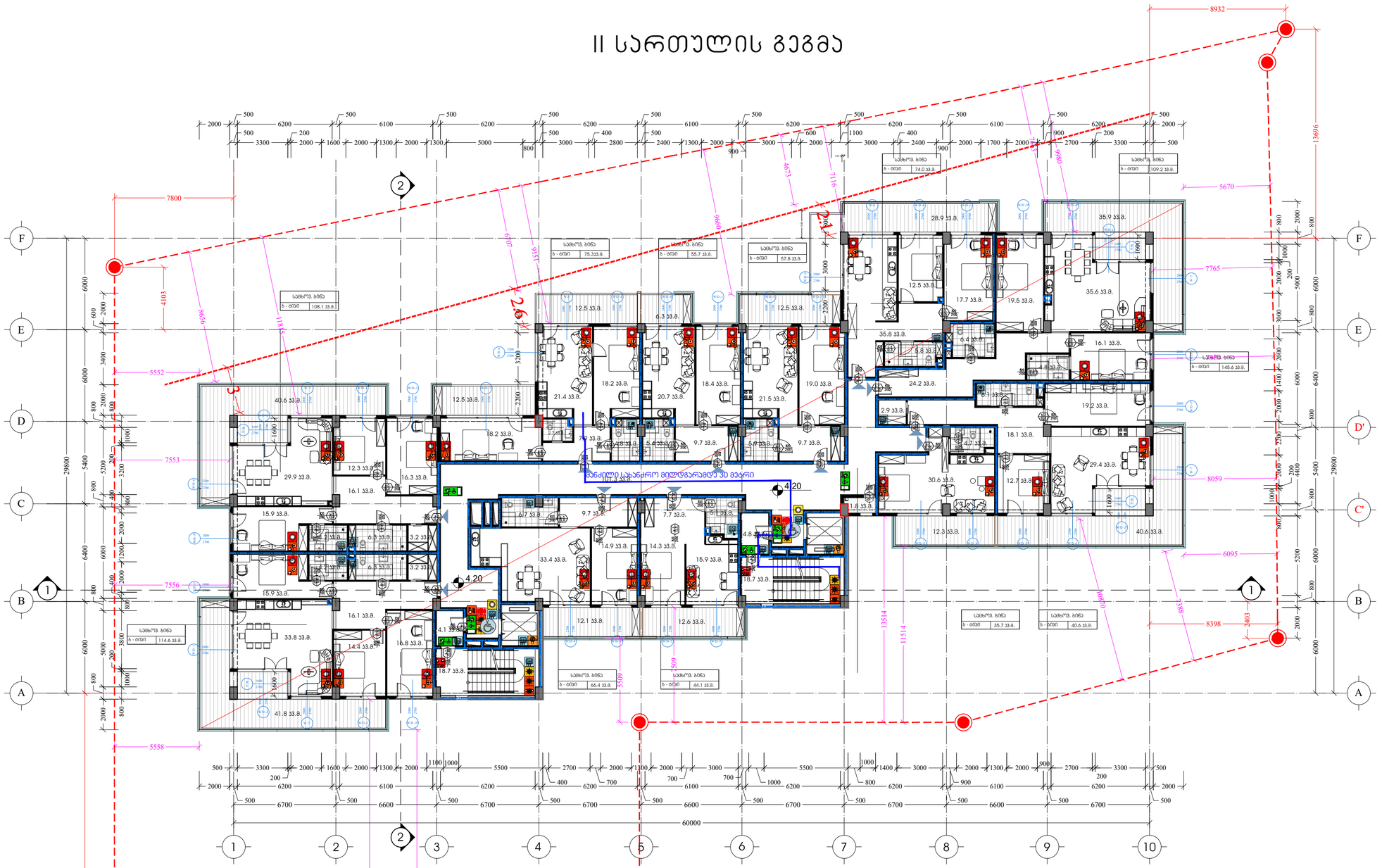

შენობის ელემენტები	ტიპი
	I-B
ძირითადი კონსტრუქციული ჩარჩო	2
მზიდი კედლები გარე შიგა	2 2
არამზიდი კედლები და ტიხრები გარე	სხვილი 602
არამზიდი კედლები და ტიხრები შიგა	0
იატაკის კონსტრუქცია და არაძირითადი ნაწილები	2
სახურავის კონსტრუქცია და არაძირითადი ნაწილები	1

პირობითი ნიშნები:

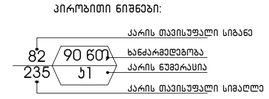

ევაკ.გზა გასასვლელი აღმნიშვნელი განათებული ნიშანი

2 საათიანი ხანძარმედეგობის აღმნიშვნელი ხაზი

სიმბოლოს სახელწოდება

- ხელის ცეცხლმაქრი
- სახანძრო მილღარი
- ორმხრივი კავშირის სისტემა
- ქვამლზე მორეაგირე მაუწყებელი
- ქვამლის ავტომატური აღმოჩენი
- ავტოსაშხეფი
- ალტერნატიული ავტომატური ცეცხლქრობის სისტემა
- სახანძრო განგაშის ღილაკი
- დამკავებელთა შეტყობინების სისტემა (სახანძრო სიხშირეზოლი)
- ავარიული განათება
- საევარიო განათება
- სახანძრო მისაერთებელი
- სახანძრო კიდრანტი

გეგმებზე მოცემული ხანძარსაწინააღმდეგო დაცვის სისტემების,მექანიკური მოწყობილობების, გასასვლელის ნიშნების და სხვა შენობა-ნაგებობის უსაფრთხოების წესებით მოთხოვნილი სისტემების აღნიშვნების გაანალიზება და რაოდენობა პირობითია. ხანძარსაწინააღმდეგო დაცვის სისტემების, მექანიკური მოწყობილობების გასასვლელის ნიშნების და სხვა აუსილებელი სისტემების პროექტი უნდა დამუშავდეს და განხორციელდეს შესაბამისი სპეციალისტების მიერ შენობა-ნაგებობის უსაფრთხოების წესებში მითითებული მოთხოვნების და სტანდარტების გამოყენებით.

გეგმებზე მოცემული დაკაპებულობები, დაკაპებულობის ჯგუფები და დაკაპებულობის დატვირთვები, ასევე კედლების და კარების ცეცხლმედეგობის ხარისხების შესაბამისი აღნიშვნები, გასასვლელებამდე საევაკო განაძილები, გასასვლელისაკენ საევაკო საერთო ბილიკების სიგრძეები და სხვა წესებთან შესაბამისობისთვის აუსილებელი ბარაფიული აღნიშვნები განსაზღვრულია საქართველოს მთავრობის 2016 წლის 28 იანვრის №41 დადგენილებაში "ტექნიკური რეგლამენტის "შენობა ნაგებობის უსაფრთხოების წესებთან დაბამისების თაობაზე" მიხედვით და აღნიშნული დადგენილების შემდგომი რედაქციების გათვალისწინებით.

ზედამხედველი	ვ. ღუდუშაური	
პროექტირება	ნ. ძაძელაძე	
პროექტირება	ვ. ღუდუშაური	
პროექტირება	ზ. ნანავაძეშვილი	
პროექტირება	ი. კაპანაძე	
პროექტირება	ე. წოწკოლაური	

შპს კომპანია სპარტაკუსი 2 №3
სებრიული მეწარმის ვიდე
ალრ: 0595 20 237 36 58
ელ-ფოსტა:
vyz.ge@yahoo.com

პროექტის სახელწოდება

მრავალბინიანი საცხოვრებელი სახლი ქ.თბილისი, კრწანისის შესახვევი N17; ს.კ. 01.18.06.012.146

პროექტმენეჯერული ნაწილი	ფ-ის	ფურც.	მასშტაბი
II სართულის გეგმა			1:200
	სტადია		

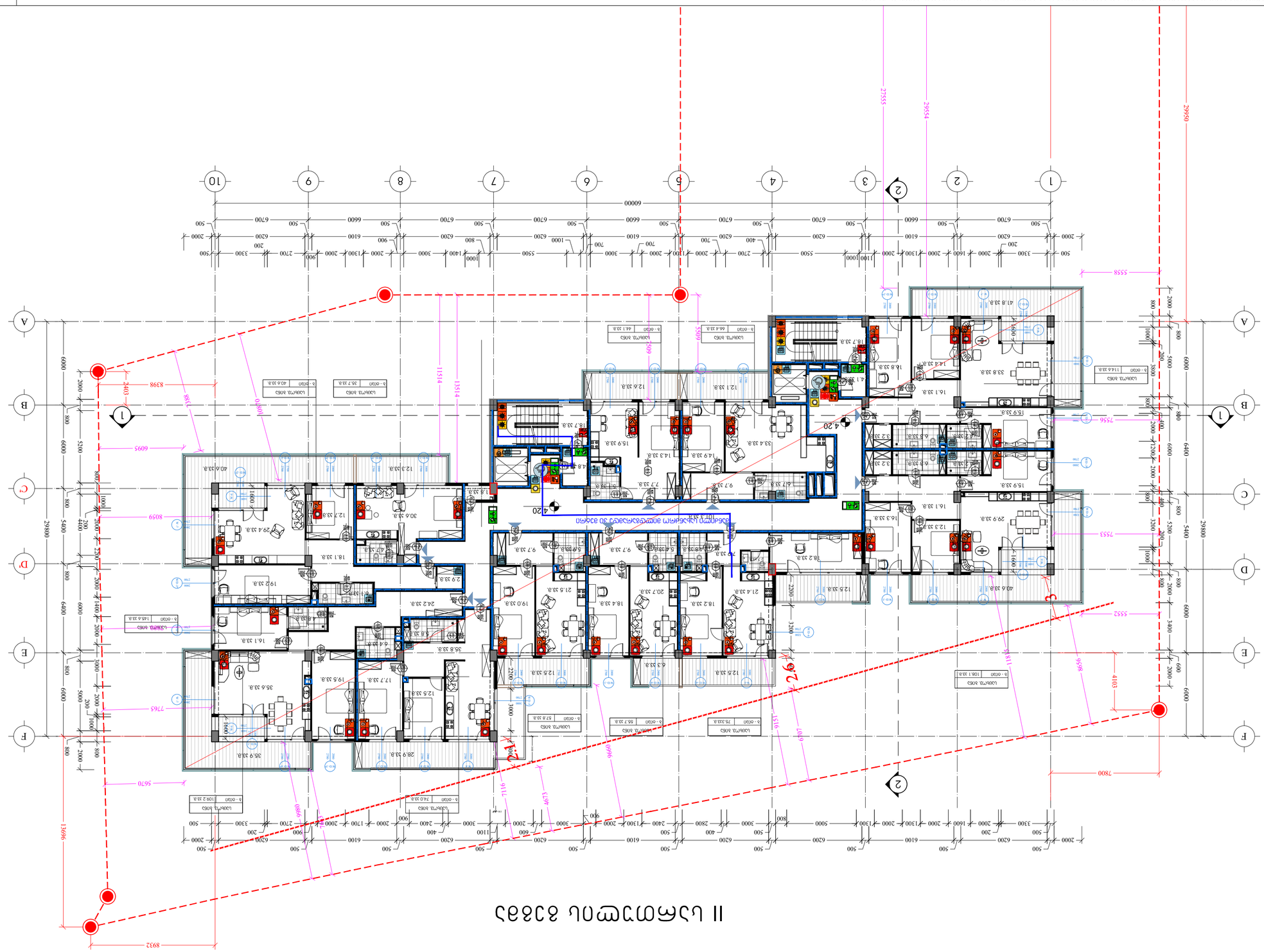

Общие данные	
Ведомость рабочих чертежей основного комплекта	1-В
Ведомость ссылочных и прилагаемых документов	2
Ведомость элементов благоустройства территории План 2 этажа Экспликация помещений 2 этажа	2 2
Ведомость элементов озеленения территории	Ч/М 602
Ведомость ограждений территории	0
Ведомость покрытий территории	2
Ведомость конструкций территории	2
Ведомость перемычек территории	1

Условные обозначения:

- Граница земельного участка
- Граница зоны с особыми условиями использования территории
- Граница зоны планируемого размещения объекта капитального строительства
- Граница зоны планируемого размещения линейного объекта
- Граница территории объекта культурного наследия
- Граница территории, подлежащей комплексному развитию
- Граница территории, в отношении которой предусматривается осуществление комплексного развития территории
- Граница территории, в отношении которой предусматривается осуществление развития территории
- Граница территории, в отношении которой предусматривается осуществление реновации
- Граница территории, в отношении которой предусматривается осуществление благоустройства
- Граница территории, в отношении которой предусматривается осуществление озеленения
- Граница территории, в отношении которой предусматривается осуществление ограждения
- Граница территории, в отношении которой предусматривается осуществление покрытия
- Граница территории, в отношении которой предусматривается осуществление конструкции
- Граница территории, в отношении которой предусматривается осуществление перемычки
- Граница территории, в отношении которой предусматривается осуществление спецификации
- Граница территории, в отношении которой предусматривается осуществление рабочих чертежей основного комплекта
- Граница территории, в отношении которой предусматривается осуществление ссылочных и прилагаемых документов
- Граница территории, в отношении которой предусматривается осуществление перечня элементов внешнего благоустройства
- Граница территории, в отношении которой предусматривается осуществление сводной ведомости элементов благоустройства
- Граница территории, в отношении которой предусматривается осуществление ведомости объемов работ
- Граница территории, в отношении которой предусматривается осуществление ведомости объемов работ по благоустройству территории
- Граница территории, в отношении которой предусматривается осуществление ведомости объемов работ по озеленению территории
- Граница территории, в отношении которой предусматривается осуществление ведомости объемов работ по устройству ограждений
- Граница территории, в отношении которой предусматривается осуществление ведомости объемов работ по устройству покрытий
- Граница территории, в отношении которой предусматривается осуществление ведомости объемов работ по устройству конструкций
- Граница территории, в отношении которой предусматривается осуществление ведомости объемов работ по устройству перемычек
- Граница территории, в отношении которой предусматривается осуществление ведомости объемов работ по устройству спецификаций
- Граница территории, в отношении которой предусматривается осуществление ведомости объемов работ по устройству рабочих чертежей основного комплекта
- Граница территории, в отношении которой предусматривается осуществление ведомости объемов работ по устройству ссылочных и прилагаемых документов
- Граница территории, в отношении которой предусматривается осуществление ведомости объемов работ по устройству перечня элементов внешнего благоустройства
- Граница территории, в отношении которой предусматривается осуществление ведомости объемов работ по устройству сводной ведомости элементов благоустройства
- Граница территории, в отношении которой предусматривается осуществление ведомости объемов работ по устройству

III სართულის გეგმა

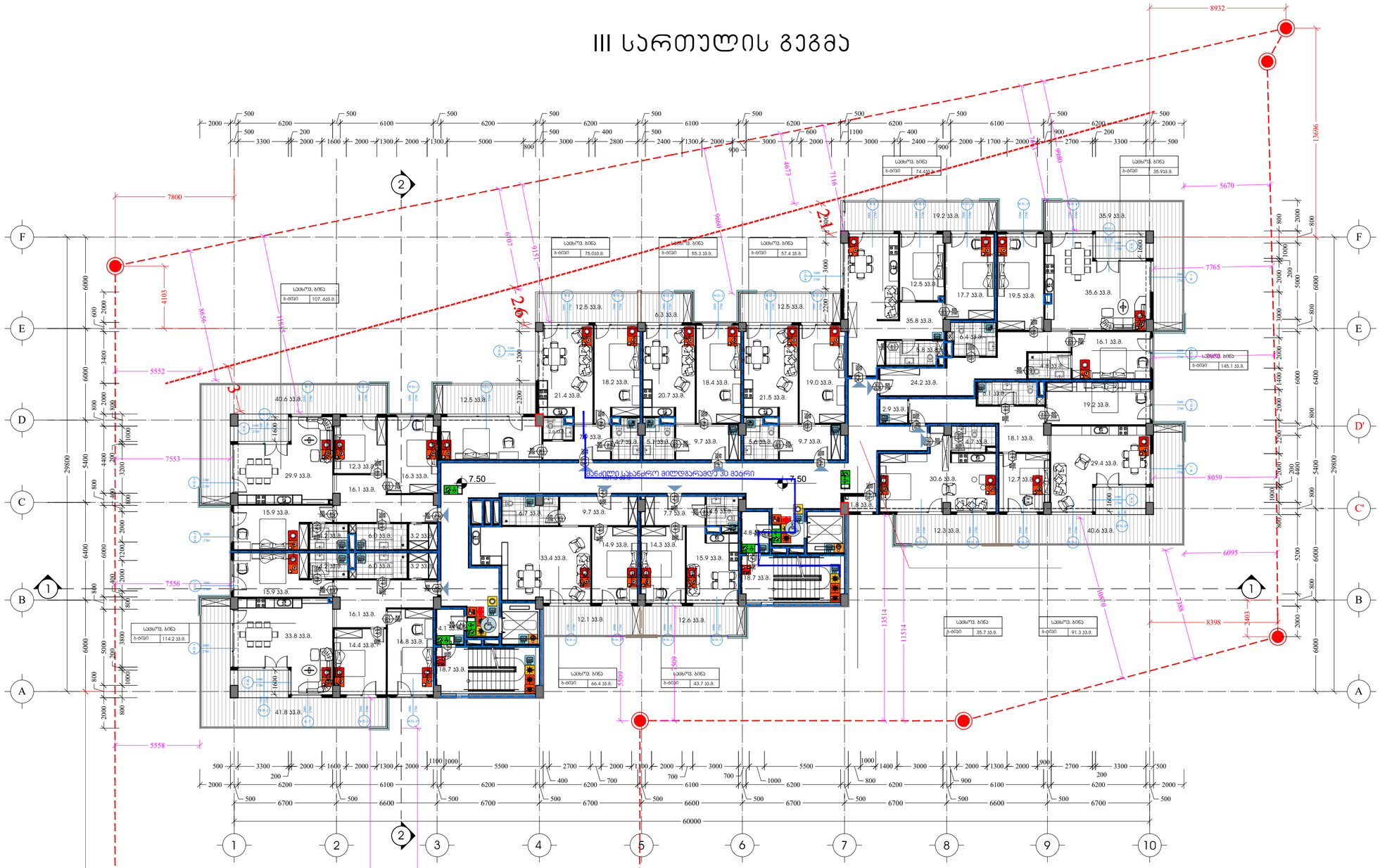

შენობის ელემენტები	ტიპი I-B
ძირითადი კონსტრუქციული ჩარჩო	2
მზიდი კედლები გარე შიგა	2 2
არამზიდი კედლები და ტიხრები გარე	ცხრილი 602
არამზიდი კედლები და ტიხრები შიგა	0
იატაკის კონსტრუქცია და არაძირითადი ნაწილები	2
სახურავის კონსტრუქცია და არაძირითადი ნაწილები	1

პირობითი ნიშნები:

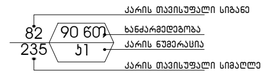

გასასვლელი აღმნიშვნელი განათებული ნიშანი

2 საათიანი ხანძარმედეგობის აღმნიშვნელი ხაზი

სიმბოლოს სახელწოდება

- ხელის ცეცხლმაქრი
- სახანძრო მილღობარი
- ორმხრივი კავშირის სისტემა
- კვამლზე მორეაგირე მაუწყებელი
- კვამლის ავტომატური ალმომგრძნობი
- ავტომატიკა
- ავტოსახელფი
- ალტერნატიული ავტომატური ცეცხლქრობის სისტემა
- სახანძრო განგაშის ღილაკი
- დამკავებელთა შეტყობინების სისტემა (სახანძრო სიხშირეზოლი)
- ავარიული განათება
- საევარიო განათება
- სახანძრო მისაერთებელი
- სახანძრო კიდრანტი

გეგმებზე მოცემული ხანძარსანინააღმდეგო დაცვის სისტემების მექანიკური მოწყობილობების, გასასვლელის ნიშნების და სხვა შენობა-ნაგებობის უსაფრთხოების წესებით მოთხოვნილი სისტემების აღნიშვნების განლაგება და რაოდენობა პირობითია. ხანძარსაწინააღმდეგო დაცვის სისტემების, მექანიკური მოწყობილობების გასასვლელის ნიშნების და სხვა აუცილებელი სისტემების პროექტი უნდა დამუშავდეს და განხორციელდეს შესაბამისი საპასილისტების მიერ შენობა-ნაგებობის უსაფრთხოების წესებში მითითებული მოთხოვნების და სტანდარტების გამოყენებით.

გეგმებზე მოცემული დაკაკვებულობები, დაკაკვებულობის ჯგუფები და დაკაკვებულობის დატვირთვები, ასევე კედლების და კარების ცეცხლმედეგობის ხარისხების შესაბამისი აღნიშვნები, გასასვლელამდე სავალი მანძილები, გასასვლელისაქენ სავალი საერთო ბილიკების სიგრძეები და სხვა წესებთან შესაბამისობისთვის აუცილებელი გრაფიკული აღნიშვნები განსაზღვრულია საქართველოს მთავრობის 2016 წლის 28 იანვრის №41 დადგენილების "ტექნიკური რეგლამენტის "შენობა ნაგებობის უსაფრთხოების წესებთან დაგტაკისების თაობაზე" მიხედვით და აღნიშნული დადგენილების შემდგომი რედაქციების გათვალისწინებით.

ხელმძღვანელი	ვ. ლეკიაშვილი		
არ.მთ.არქიტ.	ნ. ქრელაშვილი		
არქიტექტორი	ვ. ლეკიაშვილი		
არქიტექტორი	ნ. ნანავაშვილი		
არქიტექტორი	ი. კაჭკაჭი		
არ.მთ.კონსტრ.	ა. წინარია		

შპს. კომპანია
ს.ა.ავტორის ა. №3
სებრიან ფირებით. 8160
ტელ: (995) 321 237 38 58
ელ-ფოსტა:
xyz.ge@yahoo.com

პროექტის სახელწოდება

მრავალბინიანი საცხოვრებელი სახლი ქ.თბილისი, კრწანისის შესახვევი N17; ს.კ. 01.18.06.012.146

არქიტექტურული ნაწილი	დ-ბი	ფურც.	მასშტაბი
VIII სართულის გეგმა			1:200
	სანდრა		

IV სართულის გეგმა

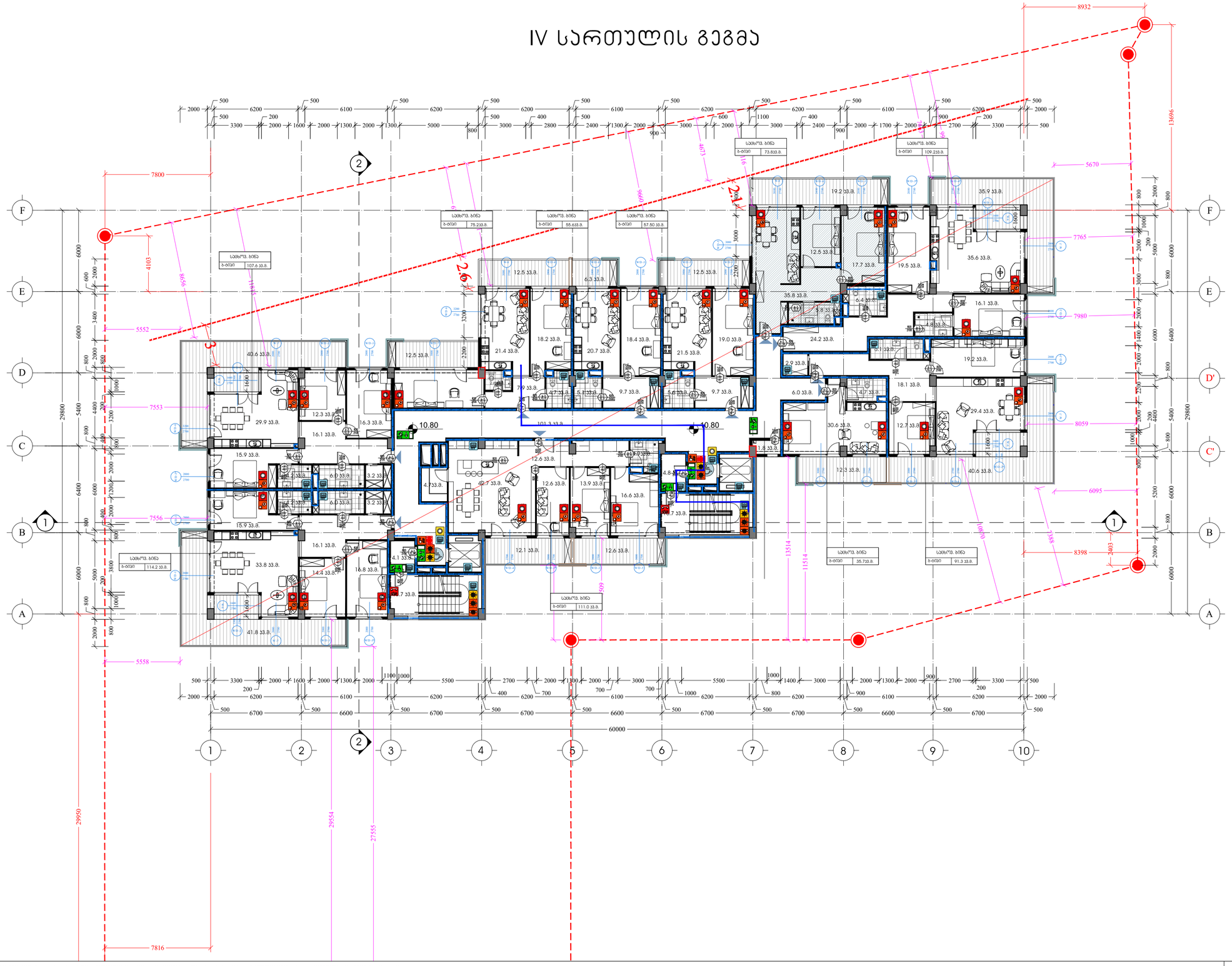

შენობის ელემენტები	ტიპი I-B
ძირითადი კონსტრუქციული ჩარჩო	2
მზიდი კედლები გარე შიგა	2 2
არამზიდი კედლები და ტიხრები გარე	სხვრილი 602
არამზიდი კედლები და ტიხრები შიგა	0
იატაკის კონსტრუქცია და არაძირითადი ნაწილები	2
სახურავის კონსტრუქცია და არაძირითადი ნაწილები	1

პირობითი ნიშნები:

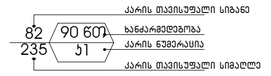

გასასვლელი აღმნიშვნელი განათებული ნიშანი

2 საათიანი ხანძარმედეგობის აღმნიშვნელი ხაზი

სიმბოლოს სახელწოდება

- ხელის ცეცხლმაქრი
- სახანძრო მილსადგარი
- ორმხრივი კავშირის სისტემა
- ქვამლზე მორეაგირე მაუწყებელი
- ქვამლის ავტომატური აღმომჩენი
- ავტოსაშველი
- ალტერნატიული ავტომატური ცეცხლქრობის სისტემა
- სახანძრო განჩაჟის ღილაკი
- დამკავებელთა შეტყობინების სისტემა (სახანძრო სიგნალიზაცია)
- ავარიული განათება
- საავარიო განათება
- სახანძრო მისართებელი
- სახანძრო კიდრანტი

გეგმაზე მოსმული ხანძარსაწინააღმდეგო დაცვის სისტემების მექანიკური მოწყობილობების, გასასვლელის ნიშნების და სხვა შენობა-ნაგებობის უსაფრთხოების წესებით მოთხოვნილი სისტემების აღნიშვნების განლაგება და რაოდენობა პირობითია.
ხანძარსაწინააღმდეგო დაცვის სისტემების, მექანიკური მოწყობილობების გასასვლელის ნიშნების და სხვა აუცილებელი სისტემების პროექტი უნდა დამუშავდეს და განხორციელდეს შესაბამისი სპეციალისტების მიერ შენობა-ნაგებობის უსაფრთხოების წესებში მითითებული მოთხოვნების და სტანდარტების გამოყენებით.

გეგმაზე მოსმული დაკაბელულობები, დაკაბელულობის ჯგუფები და დაკაბელულობის დატვირთვები, ასევე კედლების და კარების ცეცხლმედეგობის ხარისხების შესაბამისი აღნიშვნები, გასასვლელამდე სავალი მანძილები, გასასვლელისაკენ სავალი საერთო ბილიკების სიგრძეები და სხვა წესებთან შესაბამისობისთვის აუცილებელი გრაფიკული აღნიშვნები განსაზღვრულია საქართველოს მთავრობის 2016 წლის 28 იანვრის №41 დადგენილების "ტექნიკური რეგლამენტის "შენობა ნაგებობის უსაფრთხოების წესებთან დამტკიცების თაობაზე" მიხედვით და აღნიშნული დადგენილების შემდგომი რედაქციების გათვალისწინებით.

ავტორები	ვ. ლეკიაშვილი	
არ.მთ.არქიტ.	ნ. ჭრელაშვილი	
არქიტექტორი	ვ. ლეკიაშვილი	
არქიტექტორი	ს. ნანავაშვილი	
არქიტექტორი	ი. კახიანი	
არ.მთ.ინჟინერ	ე. წინარაძე	

შპს. კომპანია "ს.ა.ქ.ნ.ა.ნ.ა.ს. № 3"
საქართველო, 0160 თბილისი, ვაჟა-ფშაველას გამზ. 1993 331 237 38 58
ტელ: 595-595-343
xyz.ge@yahoo.com

პროექტის სახელწოდება

მრავალბინიანი საცხოვრებელი სახლი ქ.თბილისი, კრწანისის შესახვევი N17; ს.კ. 01.18.06.012.146

არქიტექტურული ნაწილი	დ-ბი	ფურც.	მასშტაბი
VII სართულის გეგმა			1:200
	სანდრეა		

V სართულის გეგმა

შენობის ელემენტები	ტიპი
	I-B
ძირითადი კონსტრუქციული ჩარჩო	2
მზიდი კედლები გარე შიგა	2 2
არამზიდი კედლები და ტიხრები გარე	სხვრილი 602
არამზიდი კედლები და ტიხრები შიგა	0
იატაკის კონსტრუქცია და არაძირითადი ნაწილები	2
სახურავის კონსტრუქცია და არაძირითადი ნაწილები	1

პირობითი ნიშნები:

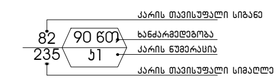



გასასვლელი აღმნიშვნელი განათებული ნიშანი

2 საათიანი ხანძარმედეგობის აღმნიშვნელი ხაზი

სიმბოლოს სახელწოდება

	ხელის ცეცხლმაქრი
	სახანძრო მილდგარი
	ორმხრივი კავშირის სისტემა
	კვამლზე მორეაგირე მაუწყებელი
	კვამლის ავტომატური აღმომგები
	ავტოსაშველი
	ალტერნატიული ავტომატური ცეცხლქრობის სისტემა
	სახანძრო განგაშის ღილაკი
	დამკავებელთა შეტყობინების სისტემა (სახანძრო სიგნალიზაცია)
	ავარიული განათება
	საევარიო განათება
	სახანძრო მისაერთებელი
	სახანძრო კიდრანტი

გეგმაზე მოსმული ხანძარსანინააღმდეგო დაცვის სისტემების,მექანიკური მოწყობილობების, გასასვლელის ნიშნების და სხვა შენობა-ნაგებობის უსაფრთხოების წესებით მოთხოვნილი სისტემების აღნიშვნების განლაგება და რაოდენობა პირობითია.
ხანძარსანინააღმდეგო დაცვის სისტემების, მექანიკური მოწყობილობების გასასვლელის ნიშნების და სხვა აუცილებელი სისტემების პროექტი უნდა დამუშავდეს და განხორციელდეს შესაბამისი სპეციალისტების მიერ შენობა-ნაგებობის უსაფრთხოების წესებში მითითებული მოთხოვნების და სტანდარტების გამოყენებით.

გეგმაზე მოსმული დაკავებულობები, დაკავებულობის ჯგუფები და დაკავებულობის ტატისრთები, ასევე კედლების და კარების ცეცხლმედეგობის ხარისხების შესაბამის აღნიშვნები, გასასვლელამდე სავალი მანძილები, გასასვლელისაკენ სავალი საერთო ბილიკების სიგრძეები და სხვა წესებთან შესაბამისობისთვის აუცილებელი გრაფიკული აღნიშვნები განსაზღვრულია საქართველოს მთავრობის 2016 წლის 28 იანვრის №41 დადგენილების "ტექნიკური რეგლამენტის "შენობა ნაგებობის უსაფრთხოების წესებთან დაგატისების თაობაზე" მიხედვით და აღნიშნული დადგენილების შემდგომი რედაქციების გათვალისწინებით.

ხელმძღვანელი	ვ. ლეკიაშვილი	
პროექტის ხელმძღვანელი	ნ. ქრელაშვილი	
არქიტექტორი	ვ. ლეკიაშვილი	
არქიტექტორი	ვ. ნანავაშვილი	
არქიტექტორი	ი. ქამარი	
პროექტის კონსტრ.	ვ. წოწკარა	

შპს. კომპანია
საქართველო, 4 N3
სამხარე ფილიალი: 0160
ტელ: (995) 321 237 38 58
ელ-ფოსტა:
xyz.ge@yahoo.com

პროექტის სახელწოდება

მრავალბინიანი საცხოვრებელი სახლი ქ.თბილისი, ქრწანისის შესახვევი N17; ს.კ. 01.18.06.012.146

არქიტექტურული ნაწილი	ფ-ის	ფურც.	მასშტაბი
VIII სართულის გეგმა			1:200
	სტადია		

VI სართულის გეგმა

შენობის ელემენტები	ტიპი
	I-B
ძირითადი კონსტრუქციული ჩარჩო	2
მზიდი კედლები გარე შიგა	2 2
არამზიდი კედლები და ტიხრები გარე	სხვრილი 602
არამზიდი კედლები და ტიხრები შიგა	0
იატაკის კონსტრუქცია და არაძირითადი ნაწილები	2
სახურავის კონსტრუქცია და არაძირითადი ნაწილები	1

პირობითი ნიშნები:

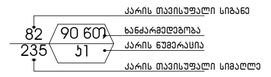

გასასვლელი აღმნიშვნელი განათებული ნიშანი

2 საათიანი ხანძარმედეგობის აღმნიშვნელი ხაზი

სიმბოლოს სახელწოდება

- ხელის ცეცხლმაქრი
- სახანძრო მილდგარი
- ორმხრივი კავშირის სისტემა
- ქაქმლზე მორეაგირე მაუწყებელი
- ქაქმლის ავტომატური აღმოჩენი
- ავტოსაზეფი
- ალტერნატიული ავტომატური ცეცხლქრობის სისტემა
- სახანძრო განგაშის ღილაკი
- დამკავებელთა შეტყობინების სისტემა (სახანძრო სიგნალიზაცია)
- ავარიული განათება
- საავარიო განათება
- სახანძრო მისაერთებელი
- სახანძრო კიდრანტი

გეგმებზე მოსმული ხანძარსაწინააღმდეგო დაცვის სისტემების,მექანიკური მოწყობილობების, გასასვლელის ნიშნების და სხვა შენობა-ნაგებობის უსაფრთხოების ღონეები მოთხოვნილი სისტემების აღნიშვნების განლაგება და რაოდენობა პირობითია. ხანძარსაწინააღმდეგო დაცვის სისტემების, მექანიკური მოწყობილობების გასასვლელის ნიშნების და სხვა აუცილებელი სისტემების პროექტი უნდა დამუშავდეს და განხორციელდეს შესაბამისი სპეციალისტების მიერ შენობა-ნაგებობის უსაფრთხოების ღონეები მიღებული მოთხოვნების და სტანდარტების გამოყენებით.

გეგმებზე მოსმული დაკავებულობები, დაკავებულობის ჯგუფები და დაკავებულობის დატვირთვები, ასევე კედლების და კარების ცეცხლმედეგობის ხარისხების შესაბამისი აღნიშვნები, გასასვლელამდე სავალი მანძილები, გასასვლელისაკენ სავალი ბილიკების სიგრძეები და სხვა ღონეებთან შესაბამისობისთვის აუცილებელი გრაფიკული აღნიშვნები განსაზღვრულია საქართველოს მთავრობის 2016 წლის 28 იანვრის №41 დადგენილების "ტექნიკური რეგლამენტის "შენობა ნაგებობის უსაფრთხოების ღონეებთან დაშტკიცების თაობაზე" მიხედვით და აღნიშნული დადგენილების შემდგომი რედაქციების გათვალისწინებით.

შპს. არქიტექტურული სტუდია ა N3 საქართველო, ქ. N3 ბინა 3 ტელ: (995) 32 227 36 50 ელ-ფოსტა: kvir.pe@yahoo.com		პროექტის სახელწოდება: მრავალბინიანი საცხოვრებელი სახლი ქ.თბილისი, ქრწანისის შესახვევი N17; ს.კ. 01.18.06.012.146	
არქიტექტორი	ვ. ლეკიაშვილი	არქიტექტურული ნაწილი	
არ.მთ.არქიტ.	ნ. ქრელაშვილი		
არქიტექტორი	ვ. ლეკიაშვილი		
არქიტექტორი	მ. ნანიკაშვილი		
არქიტექტორი	ი. ასანიანი	IX სართულის გეგმა	
არ.მთ.ინჟინრ.	ე. ნოზაძე		

დრ.	ხელმოწერა	თარიღი

მასშტაბი
1:200

VII სართულის გეგმა

შენობის ელემენტები	ტიპი
	I-B
ძირითადი კონსტრუქციული ჩარჩო	2
მზიდი კედლები გარე შიგა	2 2
არამზიდი კედლები და ტიხრები გარე	სხვრილი 602
არამზიდი კედლები და ტიხრები შიგა	0
იატაკის კონსტრუქცია და არაძირითადი ნაწილები	2
სახურავის კონსტრუქცია და არაძირითადი ნაწილები	1

პირობითი ნიშნები:

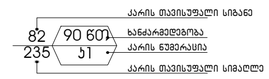

გასასვლელი აღმნიშვნელი განათებული ნიშანი

2 საათიანი ხანძარმედეგობის აღმნიშვნელი ხაზი

სიმბოლოს სახელწოდება

- ხელის ცეცხლმაქრი
- სახანძრო მილდბარი
- ორმხრივი კავშირის სისტემა
- ქარმალზე მორეაგირე მაუწყებელი
- ქარმალის ავტომატური აღმომჩენი
- ავტოსაშველი
- ალტერნატიული ავტომატური ცეცხლქრობის სისტემა
- სახანძრო განგაშის ღილაკი
- დამკავებელთა შეტყობინების სისტემა (სახანძრო სიხშირეზოლი)
- ავარიული განათება
- საევარიო განათება
- სახანძრო მისაერთებელი
- სახანძრო კიდრანტი

მზიდი სახანძრო მილსადარეგულირებელი მე მეორე
20.70
სველი წერტილი
სველი წერტილი
სველი წერტილი

VIII სართულის გეგმა

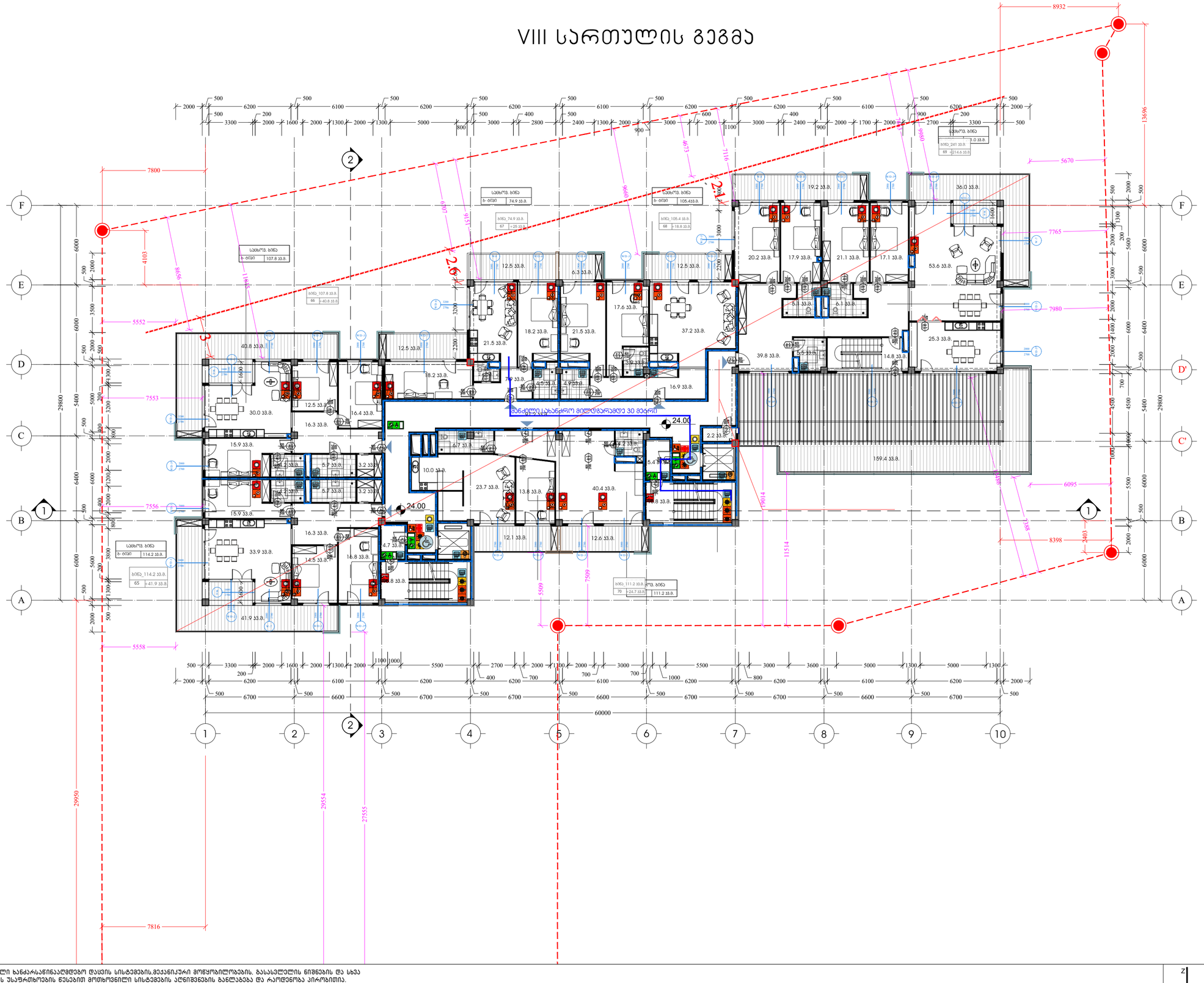

შენობის ელემენტები	ტიპი
	I-B
ძირითადი კონსტრუქციული ჩარჩო	2
მზიდი კედლები გარე შიგა	2 2
არამზიდი კედლები და ტიხრები გარე	სხვრილი 602
არამზიდი კედლები და ტიხრები შიგა	0
იატაკის კონსტრუქცია და არაძირითადი ნაწილები	2
სახურავის კონსტრუქცია და არაძირითადი ნაწილები	1

პირობითი ნიშნები:

82 / 235 — 90 60 / 51 — ქარის მუავისუფლი სიგანე; ხანძარმედეგობა; ქარის ნუმერაცია; ქარის მუავისუფლი სიმაღლე

ბასასვლელი აღმნიშვნელი განათებული ნიშანი

2 საათიანი ხანძარმედეგობის აღმნიშვნელი ხაზი

სიმბოლოს სახელწოდება

- ხელის ცეცხლმაქრი
- სახანძრო მილდგარი
- ორმხრივი კავშირის სისტემა
- ქამალზე მორეაგირე მაუწყებელი
- ქამალის ავტომატური აღმოჩენი
- ავტოსაშხეფი
- ალტერნატიული ავტომატური ცეცხლქრობის სისტემა
- სახანძრო განგაშის ღილაკი
- დამკავებელთა შეტყობინების სისტემა (სახანძრო სიგნალიზაცია)
- ავარიული განათება
- საავარიო განათება
- სახანძრო მისაერთებელი
- სახანძრო კიდრანტი

გეგმებზე მოცემული ხანძარსაწინააღმდეგო დაცვის სისტემების,მექანიკური მოწყობილობების, გასასვლელის ნიშნების და სხვა შენობა-ნაგებობის უსაფრთხოების წესებით მოთხოვნილი სისტემების აღნიშვნების განლაგება და რაოდენობა პირობითია. ხანძარსაწინააღმდეგო დაცვის სისტემების, მექანიკური მოწყობილობების გასასვლელის ნიშნების და სხვა აუსილებელი სისტემების პროექტი უნდა დამუშავდეს და განხორციელდეს შესაბამისი საუსილისტების მიერ შენობა-ნაგებობის უსაფრთხოების წესებში მითითებული მოთხოვნების და სტანდარტების გამოყენებით.

გეგმებზე მოცემული დაკავებულობები, დაკავებულობის ჯგუფები და დაკავებულობის ტატეგორიები, ასევე კედლების და ატრების ცეცხლდედობის ხარისხების შესაბამის აღნიშვნები, გასასვლელამდე საერთო მანძილები, გასასვლელისკენ საერთო მილიანების სიმძლავრის და სხვა წესებთან შესაბამისობისთვის აუცილებელი ზოგიერთი აღნიშვნები განსაზღვრულია საქართველოს მთავრობის 2016 წლის 28 იანვრის №41 დადგენილების "ტექნიკური რეგლამენტის "შენობა ნაგებობის უსაფრთხოების წესებთან დაშტკიცების თაობაზე" მიხედვით და აღნიშნული დადგენილების შემდგომი რედაქციების გათვალისწინებით.

ზ.ლეკიაშვილი			
ნ.ქარცივაძე			
ზ.ლეკიაშვილი			
ზ. ნანიკაშვილი			
ი. კაკიანი			
ე. წოწორია			

შპს. კვანტუმ სპეციალისტ ე. №3 საქმიანობის ნებართვის ნომერი: 0198 პირ: 0855 321 237 ან 58 ელ-ფოსტა: xyz.ge@yahoo.com

პროექტის სახელწოდება

მრავალბინიანი საცხოვრებელი სახლი ქ.თბილისი, კრწანისის შესახვევი N17; ს.კ. 01.18.06.012.146

არქიტექტორული ნაწილი	შ-ბი	შარჭ.	მასშტაბი
მარჯანის სართული			1:200
	სტადია		

IX სართულის გეგმა

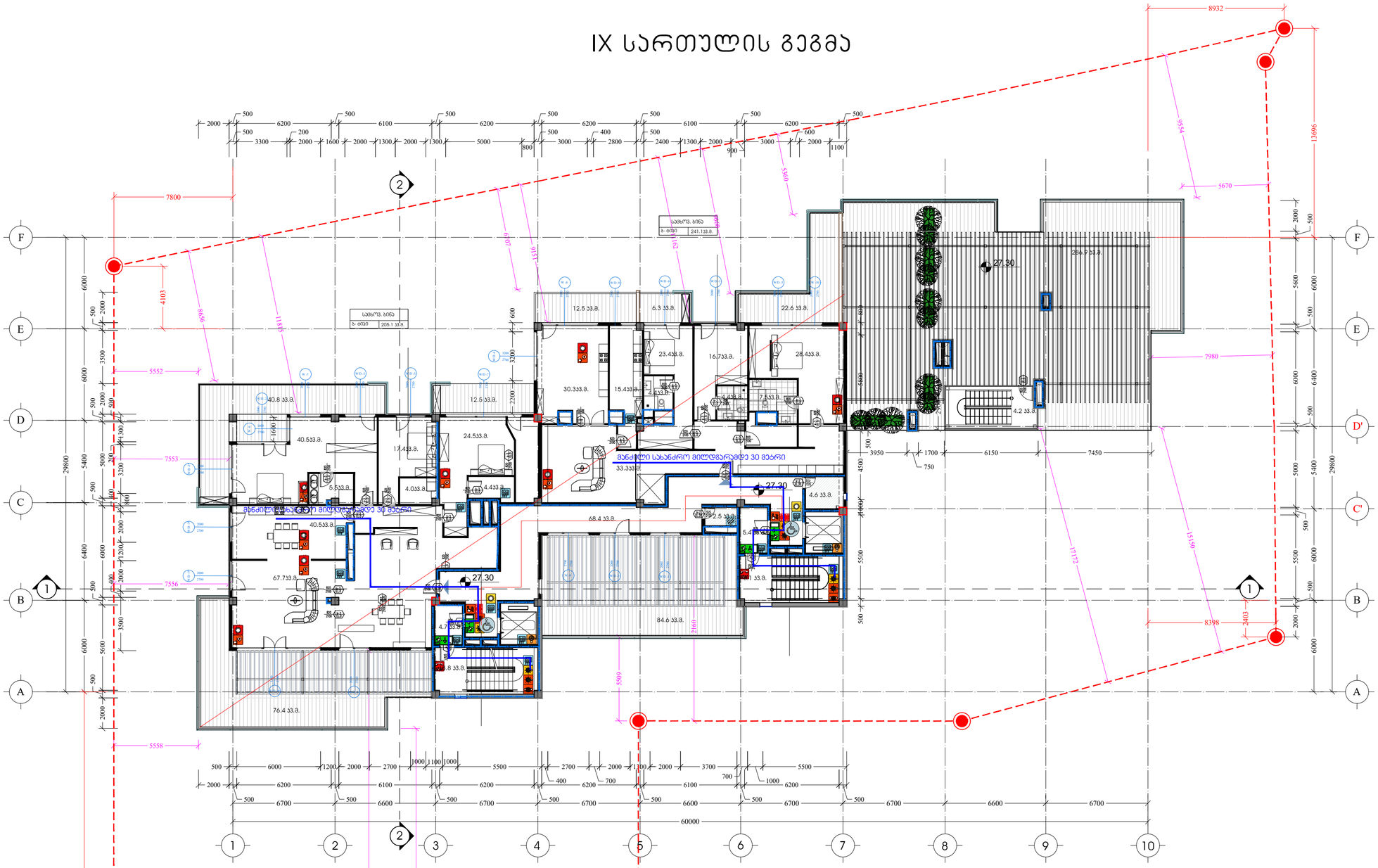

შენობის ელემენტები	ტიპი I-B
ძირითადი კონსტრუქციული ჩარჩო	2
მზიდი კედლები გარე შიგა	2 2
არამზიდი კედლები და ტიხრები გარე	ცხრილი 602
არამზიდი კედლები და ტიხრები შიგა	0
იატაკის კონსტრუქცია და არაძირითადი ნაწილები	2
სახურავის კონსტრუქცია და არაძირითადი ნაწილები	1

პირობითი ნიშნები:

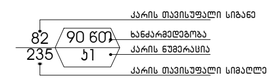

გასასვლელი აღმნიშვნელი განათებული ნიშანი

2 საათიანი ხანძარმედეგობის აღმნიშვნელი ხაზი

სიმბოლოს სახელწოდება

- ხელის ცეცხლმაქრი
- სახანძრო მილტდგარი
- ორმხრივი კავშირის სისტემა
- ქვამლზე მორეაგირე მაუწყებელი
- ქვამლის ავტომატური აღმომჩენი
- ავტოსაშხეფი
- ალტერნატიული ავტომატური ცეცხლქრობის სისტემა
- სახანძრო განგაშის ღილაკი
- დამკავებელთა შეტყობინების სისტემა (სახანძრო სიგნალიზაცია)
- ავარიული განათება
- საავარიო განათება
- სახანძრო მისაერთებელი
- სახანძრო კიდრანტი

გეგმებზე მოცემული ხანძარსაწინააღმდეგო დაცვის სისტემების,მექანიკური მოწყობილობების, გასასვლელის ნიშნების და სხვა შენობა-ნაგებობის უსაფრთხოების წესებით მოთხოვნილი სისტემების აღნიშვნების განლაგება და რაოდენობა პირობითია.
ხანძარსაწინააღმდეგო დაცვის სისტემების, მექანიკური მოწყობილობების გასასვლელის ნიშნების და სხვა აუცილებელი სისტემების პროექტი უნდა დამუშავდეს და განხორციელდეს შესაბამისი სპეციალისტების მიერ შენობა-ნაგებობის უსაფრთხოების წესებში მითითებული მოთხოვნების და სტანდარტების გამოყენებით.

გეგმებზე მოცემული დაკაბელოლოები, დაკაბელოლის ჯგუფები და დაკაბელოლის დატვირთვები, ასევე კედლების და კარების ცეცხლმედეგობის ხარისხების შესაბამისი აღნიშვნები, გასასვლელამდე სავალი მანძილები, გასასვლელისაკენ სავალი საერთო ბილიკების სიგრძეები და სხვა წესებთან შესაბამისობისთვის აუცილებელი გრაფიკული აღნიშვნები განსაზღვრულია საქართველოს მთავრობის 2016 წლის 28 იანვრის №41 დადგენილების "ტექნიკური რეგლამენტის "შენობა ნაგებობის უსაფრთხოების წესებთან დამტკიცების თაობაზე" მიხედვით და აღნიშნული დადგენილების შემდგომი რედაქციების გათვალისწინებით.

ხელმძღვანელი	ვ. ლეკიაშვილი	
პარტნიორი	ნ. ძარელაშვილი	
არქიტექტორი	ვ. ლეკიაშვილი	
არქიტექტორი	ბ. ნანავაშვილი	
არქიტექტორი	ი. კობაძე	
პარტნიორი	ე. წოწკოლაური	

შპს. კომპანია
ს.ა.ა.ორგანიზაცია ბ. №3
საქართველო ქობულეთი 6108
ტელ: (995) 220 227 38 58
ელ-ფოსტა:
xyz.ge@yahoo.com

პროექტის სახელწოდება

მრავალბინიანი საცხოვრებელი სახლი ქ.თბილისი, ჩრდილოეთის შესახვევი N17; ს.კ. 01.18.06.012.146

არქიტექტურული ნაწილი	დ-ბი	დერგ.	მასშტაბი
მერქანის სართული			1:200
	სტადია		

მრავალბინიანი საცხოვრებელი სახლი
ქ.თბილისი, კრწანისის შესახვევი №17
ს.კ 01.18.06.012.146

დაკავებულობის და გასასვლელი საშუალებების პროექტი

საქართველოს მთავრობის 2016 წლის 28 იანვარის №41
დადგენილებასთან ტექნიკური რეგლამენტის შენობა-ნაგებობის
უსაფრთხოების წესების დამტკიცების თაობაზე შესაბამისობის
ანალიზი

-II სართულის გეგმა

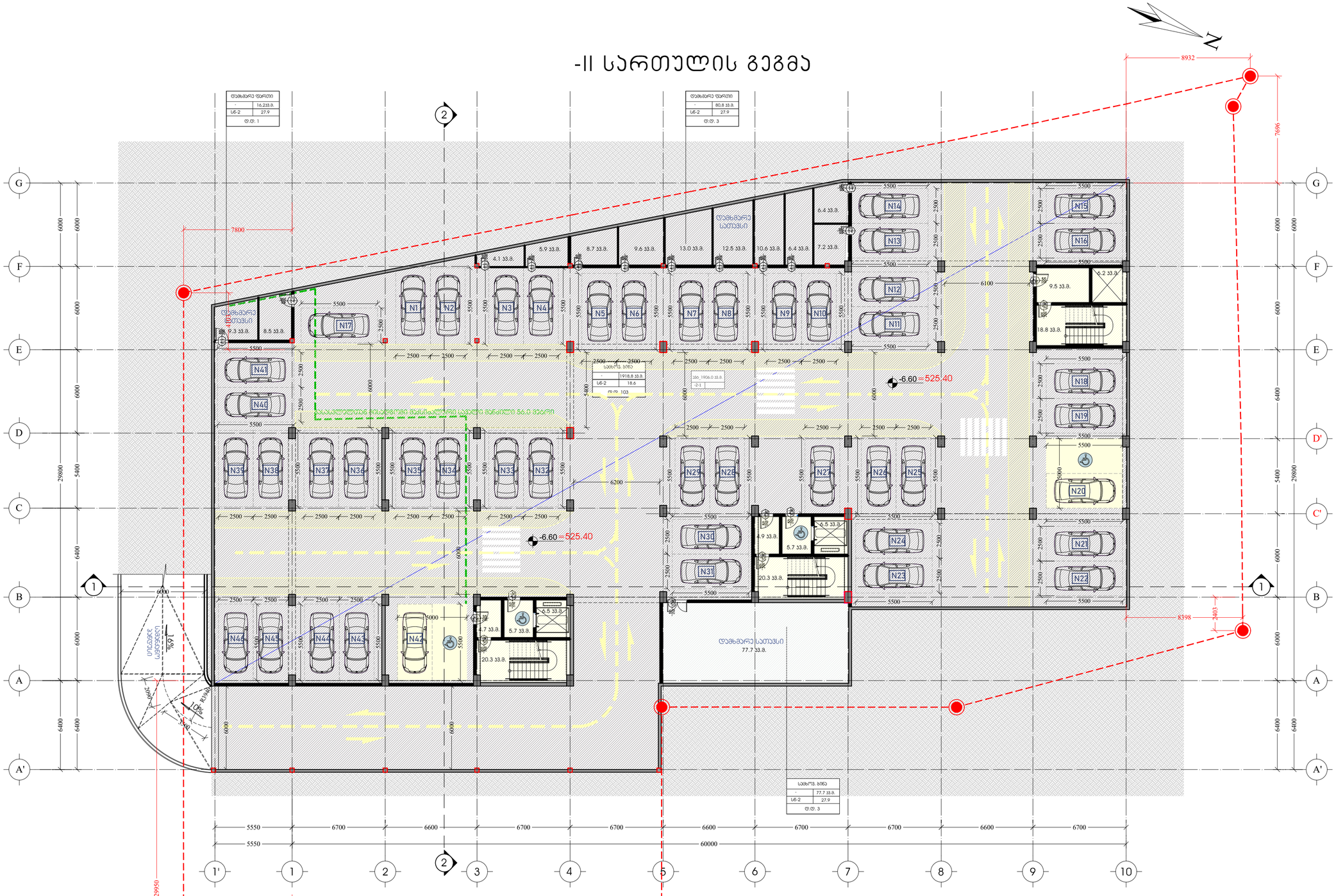
N
8932
7696
8398
2403
7800
-6.60=525.40
-6.60=525.40
ტექნიკურ სართულზე
77.7 კვ.მ.
ტექნიკურ სართულზე
80.8 კვ.მ.
ტექნიკურ სართულზე
16.233.მ.
სნ-2 27.9
ტ.ტ. 1
ტექნიკურ სართულზე
77.7 კვ.მ.
სნ-2 27.9
ტ.ტ. 3
ტექნიკურ სართულზე
1918.8 კვ.მ.
სნ-2 18.6
ოთ 103
ტექნიკურ სართულზე
ოთ 1906.0 კვ.მ.
2-ს
ტექნიკურ სართულზე
ტექნიკურ სართულზე
ტექნიკურ სართულზე

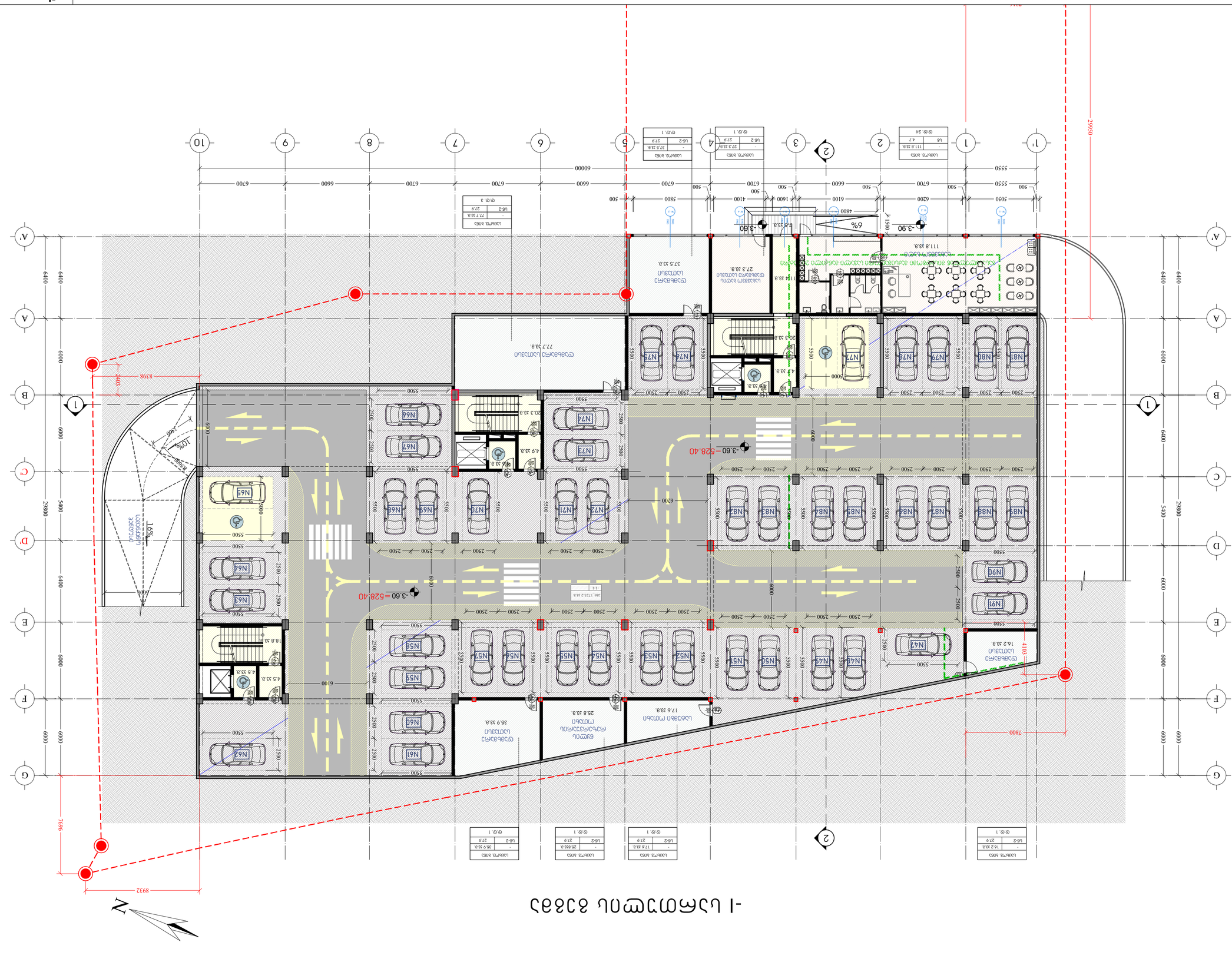
-1 სართული პარკინგი
1:200
ნახაზის დასახელება
ტექნიკური ინფორმაცია
ნახაზის ნომერი
ობიექტის მისამართი
ავტორი
ელ.ფოსტა
ტელეფონი
დამკვეთი
ობიექტის დასახელება
ნახაზის ფორმატი
ობიექტის ადგილმდებარეობა
ობიექტის ნომერი
ობიექტის სტადია
ობიექტის დასახელება
ობიექტის მისამართი
დამკვეთი
ავტორი
ელ.ფოსტა
ტელეფონი
ნახაზის ნომერი
ნახაზის დასახელება
ნახაზის ფორმატი
ობიექტის ადგილმდებარეობა
ობიექტის ნომერი
ობიექტის სტადია
ტექნიკური ინფორმაცია
ნახაზის დასახელება
ნახაზის ნომერი
ობიექტის მისამართი
ობიექტის დასახელება
ავტორი
ელ.ფოსტა
ტელეფონი
დამკვეთი
ობიექტის ადგილმდებარეობა
ობიექტის ნომერი
ობიექტის სტადია
ნახაზის ფორმატი

1	1.ԱՇԽԱՏԱՆՔԱՅԻՆ ՆԱԽԱԳԻԾ		
2	2.ԱՇԽԱՏԱՆՔԱՅԻՆ ՆԱԽԱԳԻԾ		
3	3.ԳՈՒՅՔԱԳՐԱՅԻՆ ՆԱԽԱԳԻԾ		
4	4.ԳՈՒՅՔԱԳՐԱՅԻՆ ՆԱԽԱԳԻԾ		
5	5.ԳՈՒՅՔԱԳՐԱՅԻՆ ՆԱԽԱԳԻԾ		
6	6.ԱՇԽԱՏԱՆՔԱՅԻՆ ՆԱԽԱԳԻԾ		
7	7.ԱՇԽԱՏԱՆՔԱՅԻՆ ՆԱԽԱԳԻԾ		
8	8.ԱՇԽԱՏԱՆՔԱՅԻՆ ՆԱԽԱԳԻԾ		
9	9.ԱՇԽԱՏԱՆՔԱՅԻՆ ՆԱԽԱԳԻԾ		
10	10.ԱՇԽԱՏԱՆՔԱՅԻՆ ՆԱԽԱԳԻԾ		

ՀԱՅԱՍՏԱՆԻ ՀԱՆՐԱՊԵՏՈՒԹՅԱՆ ԱՐԱՐԱՏԻ ՄԱՐԶԻ ԱՐԱՐԱՏ ՀԱՄԱՅՆՔԻ ԱՐԱՐԱՏ ԱՎԱՆԻ ԲՆԱԿԱՎԱՅՐԻ ՀՈՂԱՄԱՍԻ ԱՇԽԱՏԱՆՔԱՅԻՆ ՆԱԽԱԳԻԾ

ՀՀ, ք.ԵՐԵՎԱՆ, ՀԱՅՈՑ ՁՈՐԻ 2 ՀՐ. 50
ՀԵՌ՝ (093) 33 33 50
ԷԼ-ՓՈՍՏԱ՝ info@archno.com

ՀԵՂԻՆԱԿԱՀԱՅ	Ա.ՍԱՐԳՍՅԱՆ
ՀԱՍԿԱՑՈՂ ՃԱՐՏԱՐԱՊԵՏ

II სართულის გეგმა

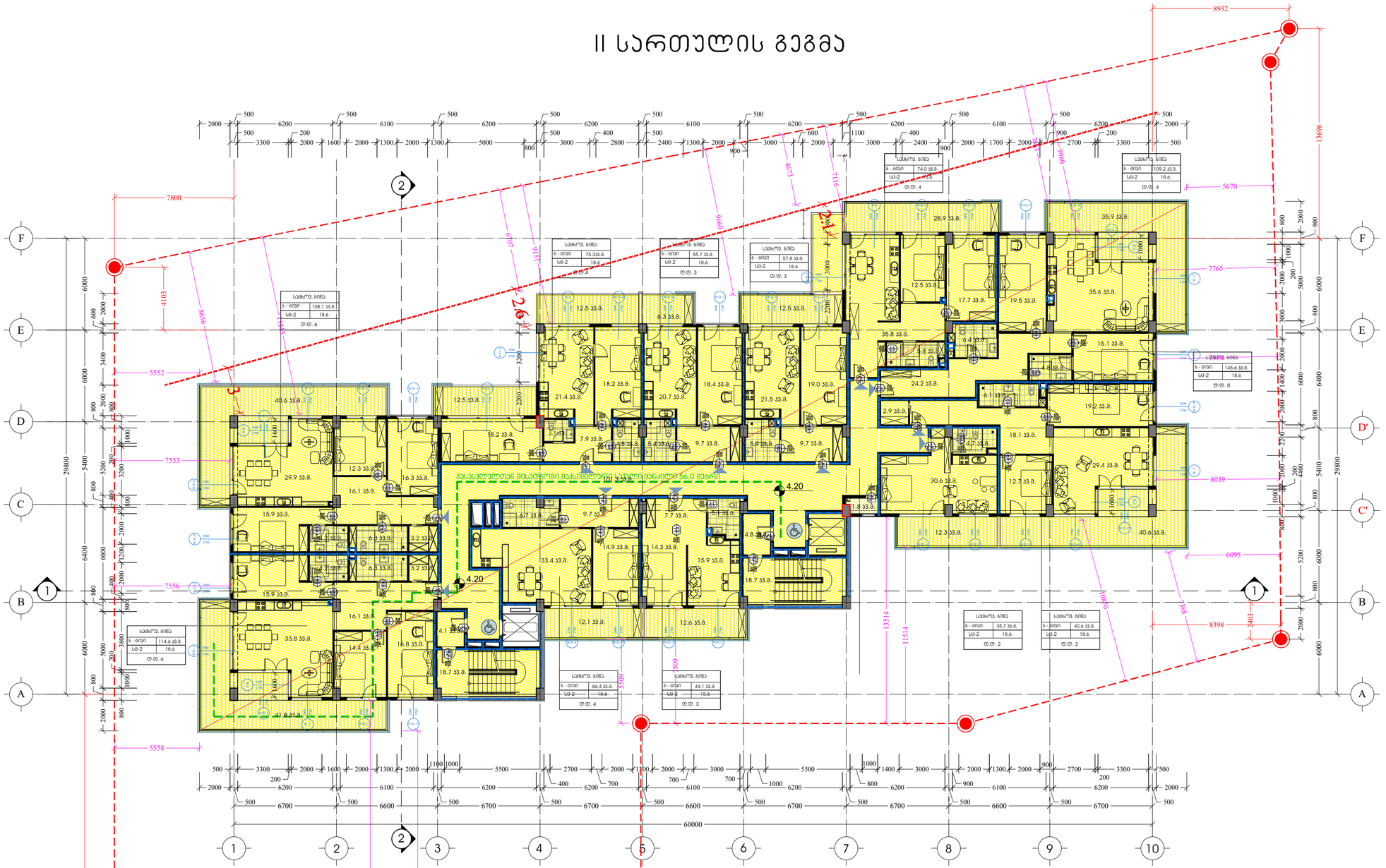

პირობითი ნიშნები:

- მიწის ნაკვეთის საზღვარი
- დაკავებულობის ჯგუფი
- სივრცის დასახელება
- მთლიანი ფართი
- დაკავებულობის დაშვებისთვის ფაქტორი
- დაკავებულობის დაშვებისთვის

საწყობი	
	115.5 მ²
სც - 2	27.9
ტ.ტ.7	

გასასვლელთან მისადგომი მაქსიმალური სავალი მანძილი

დაკავებულობის ჯგუფების აღნიშვნები

დაკავებულობის ჯგუფები	დაკავებულობის ჯგუფის აღნიშვნა	ფერის კოდი
თავშესაფრის ჯგუფი (თშ)		RGB (34,139,34)
საძინებლის ჯგუფი (სძ)		RGB (79,12,187)
საბავშვოსათვისებლო ჯგუფი – (სბ)		RGB (245,99,20)
სამრეწველო ჯგუფი (სმ)		RGB (160,32,240)
დიდი საფრთხის შემცველი ჯგუფი- (დს8)		RGB (94,8,58)
დაწესებულებითი ჯგუფი (დწ)		RGB (0,0,255)
საჯარო ჯგუფი (სჯ)		RGB (255,0,0)
საცხოვრებელი ჯგუფი (სც)		RGB (220,185,0)
საწყობის ჯგუფი (სწ)		RGB (136,135,134)
დამხმარე ჯგუფი (დწ)		RGB (57,57,56)

გეგმებზე მოცემული ხანძარსანინააღმდეგო დაცვის სისტემების,მექანიკური მოწყობილობების, გასასვლელის ნიშნების და სხვა შენობა-ნაგებობის უსაფრთხოების ნესებით მოთხოვნილი სისტემების აღნიშვნების განლაგება და რაოდენობა პირობითია. ხანძარსანინააღმდეგო დაცვის სისტემების, მექანიკური მოწყობილობების გასასვლელის ნიშნების და სხვა აუცილებელი სისტემების პროექტი უნდა დამუშავდეს და განხორციელდეს შესაბამისი საუსლისტების მიერ შენობა-ნაგებობის უსაფრთხოების ნესებში მითითებული მოთხოვნების და სტანდარტების გამოყენებით.

გეგმებზე მოცემული დაკავებულობები, დაკავებულობის ჯგუფები და დაკავებულობის კატეგორიები, ასევე ევაკუაციის და ქარების ცვლადებების ხარისხების შესაბამისი აღნიშვნები, გასასვლელამდე საჭალი მანძილები, გასასვლელისაკენ საჭალი საერთო ბილიკების სიგრძეები და სხვა ნესებთან შესაბამისობისთვის აუცილებელი ბარგიტული აღნიშვნები განსაზღვრულია საქართველოს მთავრობის 2016 წლის 28 იანვრის №41 დადგენილების "ტექნიკური რეგლამენტის "შენობა ნაგებობის უსაფრთხოების ნესებთან დაბმკიცების თაობაზე" მიხედვით და აღნიშნული დადგენილების შემდგომი რედაქციების გათვალისწინებით.

არქიტექტორი	ე. ლაბაძე	
პრ.მენეჯერი	ნ. ბრეჭალაძე	
არქიტექტორი	ე. ლაბაძე	
არქიტექტორი	ნ. ნანავაძე	
არქიტექტორი	ი. ქაჯაია	
პრ.მენ.კონს.	ე. ნოზაძე	

პროექტის სახელწოდება	
მრავალბინიანი საცხოვრებელი სახლი ქ.თბილისი, კრწანისის შესახვევი N17; ს.კ. 01.18.06.012.146	
არქიტექტურული ნაწილი	II სართულის გეგმა
შკ.	1:200
ფურც.	
ფასადები	
სტადია	

III სართულის გეგმა

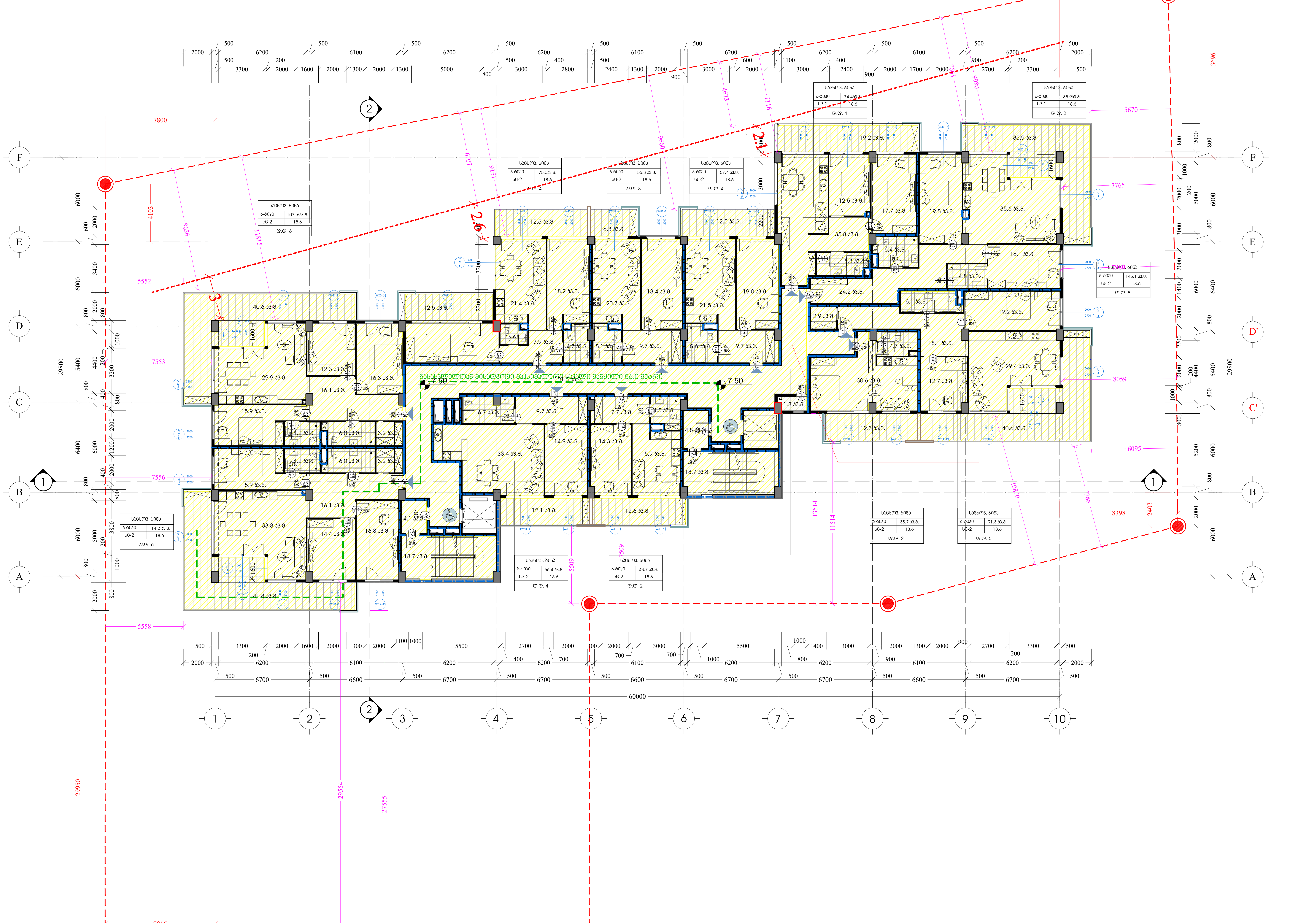

პირობითი ნიშნები:

მიწის ნაკვეთის საზღვარი

საწყობი	
	115.5 მ²
სც - 2	27.9
დ.დ.7	

დაკავებულობის ჯგუფი
სივრცის დასახელება
მთლიანი ფართი
დაკავებულობის დატვირთვის ფაქტორი
დაკავებულობის დატვირთვა

გასასვლელთან მისადგომი მაქსიმალური სავალი მანძილი

დაკავებულობის ჯგუფების აღნიშვნები

დაკავებულობის ჯგუფები	დაკავებულობის ჯგუფის აღნიშვნა	ფერის კოდი
თავშეყრის ჯგუფი (თშ)		RGB (34,139,34)
საქმიანი ჯგუფი (სქ)		RGB (79,12,187)
საგანმანათლებლო ჯგუფი - (სგ)		RGB (245,99,20)
სამრეწველო ჯგუფი (სმ)		RGB (160,32,240)
დიდი საფრთხის შემცველი ჯგუფი- (დსშ)		RGB (94,8,58)
დაწესებულებითი ჯგუფი (დწ)		RGB (0,0,255)
სავაჭრო ჯგუფი (სვ)		RGB (255,0,0)
საცხოვრებელი ჯგუფი (სც)		RGB (220,185,0)
სასაწყობო ჯგუფი (სწ)		RGB (136,135,134)
დამხმარე ჯგუფი (დხ)		RGB (57,57,56)

გეგმაზე მოცემული ხანძარსაწინააღმდეგო დაცვის სისტემების,მექანიკური მოწყობილობების, გასასვლელის ნიშნების და სხვა შენობა-ნაგებობის უსაფრთხოების წესებით მოთხოვნილი სისტემების აღნიშვნების განლაგება და რაოდენობა პირობითია.
ხანძარსაწინააღმდეგო დაცვის სისტემების, მექანიკური მოწყობილობების გასასვლელის ნიშნების და სხვა აუცილებელი სისტემების პროექტი უნდა დამუშავდეს და განხორციელდეს შესაბამისი სპეციალისტების მიერ შენობა-ნაგებობის უსაფრთხოების წესებში მითითებული მოთხოვნების და სტანდარტების გამოყენებით.

გეგმაზე მოცემული დაკავებულობები, დაკავებულობის ჯგუფები და დაკავებულობის დატვირთვები, ასევე კედლების და კარების ცეცხლმედეგობის ხარისხების შესაბამისი აღნიშვნები, გასასვლელამდე სავალი მანძილები, გასასვლელისკენ სავალი საერთო ბილიკების სიგრძეები და სხვა წესებთან შესაბამისობისთვის აუცილებელი გრაფიკული აღნიშვნები განსაზღვრულია საქართველოს მთავრობის 2016 წლის 28 იანვრის №41 დადგენილების "ტექნიკური რეგლამენტის "შენობა ნაგებობის უსაფრთხოების წესებთან დამტკიცების თაობაზე" მიხედვით და აღნიშნული დადგენილების შემდგომი რედაქციების გათვალისწინებით.

X Y Z architects

მის: ქ.თბილისი, ს.კანდელაკის ქ. №3
საფოსტო ინდექსი: 0160
ტელ: (995 32) 237 30 50
ელ-ფოსტა:
xyz.ge@yahoo.com

დირექტორი	შ. ლექიაშვილი
პრ.მთ.არქიტ.	ნ. ჭრელაშვილი
არქიტექტორი	შ. ლექიაშვილი
არქიტექტორი	გ. ნანანყენიშვილი
არქიტექტორი	ი. კახიანი
პრ.მთ.კონსტრ.	ე. წოწერია

პროექტის სახელწოდება
მრავალბინიანი საცხოვრებელი სახლი
ქ.თბილისი, კრწანისის შესახვევი N17;
ს.კ. 01.18.06.012.146

არქიტექტურული ნაწილი	ფ-ბი	ფურც.	მასშტაბი
VI სართულის გეგმა			1:200
	სტადია		

III სართულის გეგმა

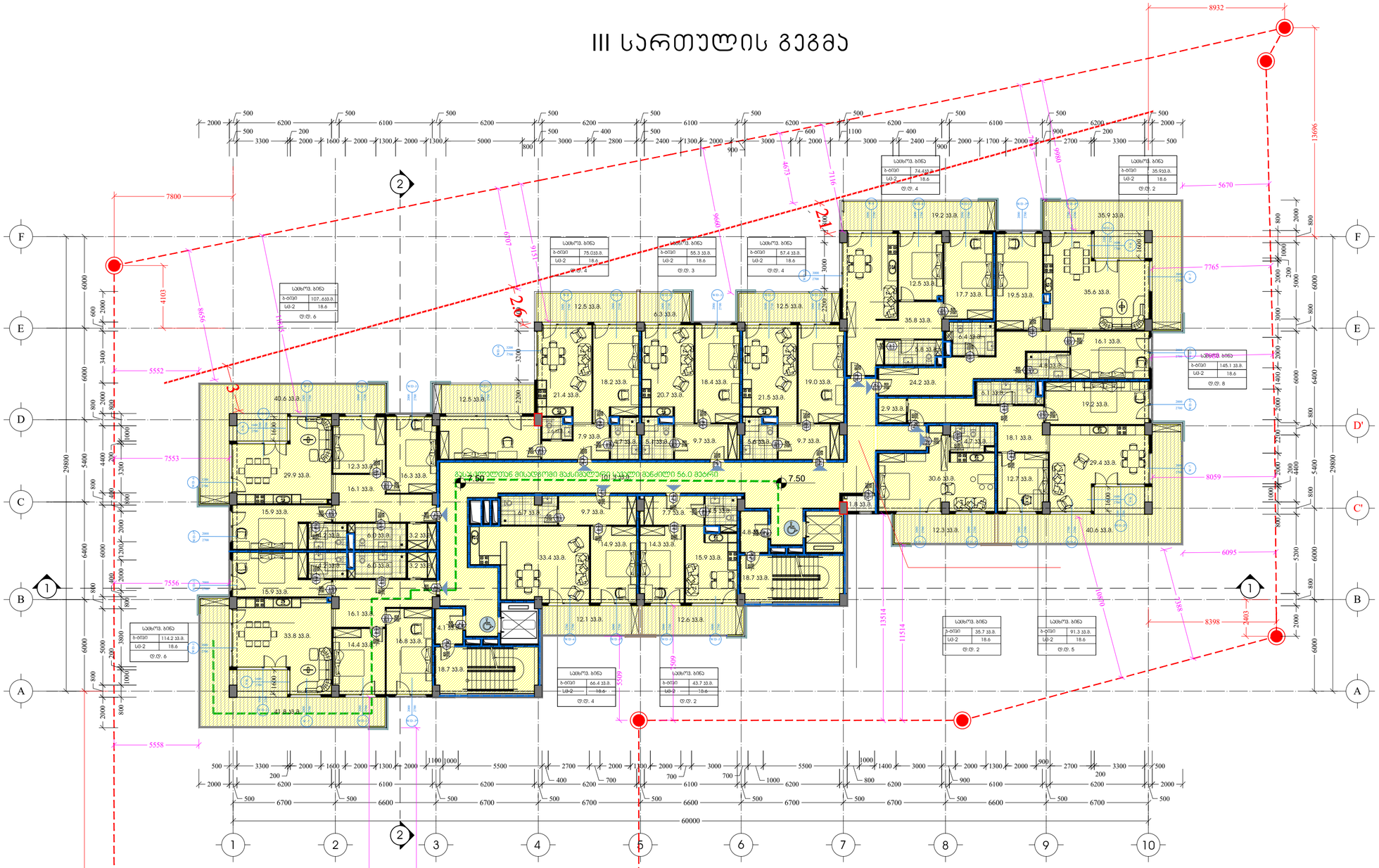

პირობითი ნიშნები:

- მიწის ნაკვეთის საზღვარი
- დაკავებულობის ჯგუფი
- სივრცის დასახელება
- ფართი
- დაკავებულობის დაშვებისთვის ფაქტორი
- დაკავებულობის დაშვებისთვის

საწყობი	
	115.5 მ²
სც - 2	27.9
დ.დ.7	

გასასვლელთან მისადგომი მაკსიმალური სავალი მანძილი

დაკავებულობის ჯგუფების აღნიშვნები

დაკავებულობის ჯგუფები	დაკავებულობის ჯგუფის აღნიშვნა	ფერის კოდი
თავშესაფრის ჯგუფი (თშ)		RGB (34,139,34)
საძინებლის ჯგუფი (სძ)		RGB (79,12,187)
საბაზისო განთავსებელი ჯგუფი – (სბ)		RGB (245,99,20)
სამრეწველო ჯგუფი (სმ)		RGB (160,32,240)
ღია საჭმლის მომზადების ჯგუფი- (ღსმ)		RGB (94,8,58)
დანესებულებითი ჯგუფი (დწ)		RGB (0,0,255)
საჯარო ჯგუფი (სჯ)		RGB (255,0,0)
საცხოვრებელი ჯგუფი (ცს)		RGB (220,185,0)
სასაწყობო ჯგუფი (სწ)		RGB (136,135,134)
დამხმარე ჯგუფი (დმ)		RGB (57,57,56)

გეგმებზე მოცემული ხანძარსაწინააღმდეგო დაცვის სისტემების მექანიკური მოწყობილობების, გასასვლელის ნიშნების და სხვა შენობა-ნაგებობის უსაფრთხოების წესებით მოთხოვნილი სისტემების აღნიშვნების განლაგება და რაოდენობა პირობითია. ხანძარსაწინააღმდეგო დაცვის სისტემების, მექანიკური მოწყობილობების გასასვლელის ნიშნების და სხვა აუცილებელი სისტემების პროექტი უნდა დამუშავდეს და განხორციელდეს შესაბამისი აუცილებლობების მიერ შენობა-ნაგებობის უსაფრთხოების წესებში მითითებული მოთხოვნების და სტანდარტების გამოყენებით.

გეგმებზე მოცემული დაკავებულობები, დაკავებულობის ჯგუფები და დაკავებულობის დატვირთვები, ასევე ქვლევების და კარების ცსიხლმედეგობის ხარისხების შესაბამისი აღნიშვნები, გასასვლელამდე სავალი მანძილები, გასასვლელისაქენ სავალი სართის ბილიკების სიგრძეები და სხვა წესებთან შესაბამისობისთვის აუცილებელი გრაფიკული აღნიშვნები განსაზღვრულია საქართველოს მთავრობის 2016 წლის 28 იანვრის №41 დადგენილების "ტექნიკური რეგლამენტის "შენობა ნაგებობის უსაფრთხოების წესებთან დაბატისების თაობაზე" მიხედვით და აღნიშნული დადგენილების შემდგომი რედაქციების გათვალისწინებით.

ხელმძღვანელი	ვ. ლეკიაშვილი	
არქიტექტორი	ნ. ქრელაშვილი	
არქიტექტორი	ვ. ლეკიაშვილი	
არქიტექტორი	ბ. ნანიკაშვილი	
არქიტექტორი	ი. კაკიანი	
არქიტექტორი	ე. ნოზაძე	

შპს. კომპანია
ს.პაპუნაძის ქ. №3
საფოსტო ინდექსი: 0160
ტელ: (995) 321 237 38 58
ელ-ფოსტა:
xyz.ge@yahoo.com

პროექტის სახელწოდება

მრავალბინიანი საცხოვრებელი სახლი ქ.თბილისი, ქრწანისის შესახვევი N17; ს.კ. 01.18.06.012.146

არქიტექტორული ნაწილი	ფ-ბი	ფურც.	მასშტაბი
V სართულის გეგმა			1:200
	სპეციფიკა		

IV სართულის გეგმა

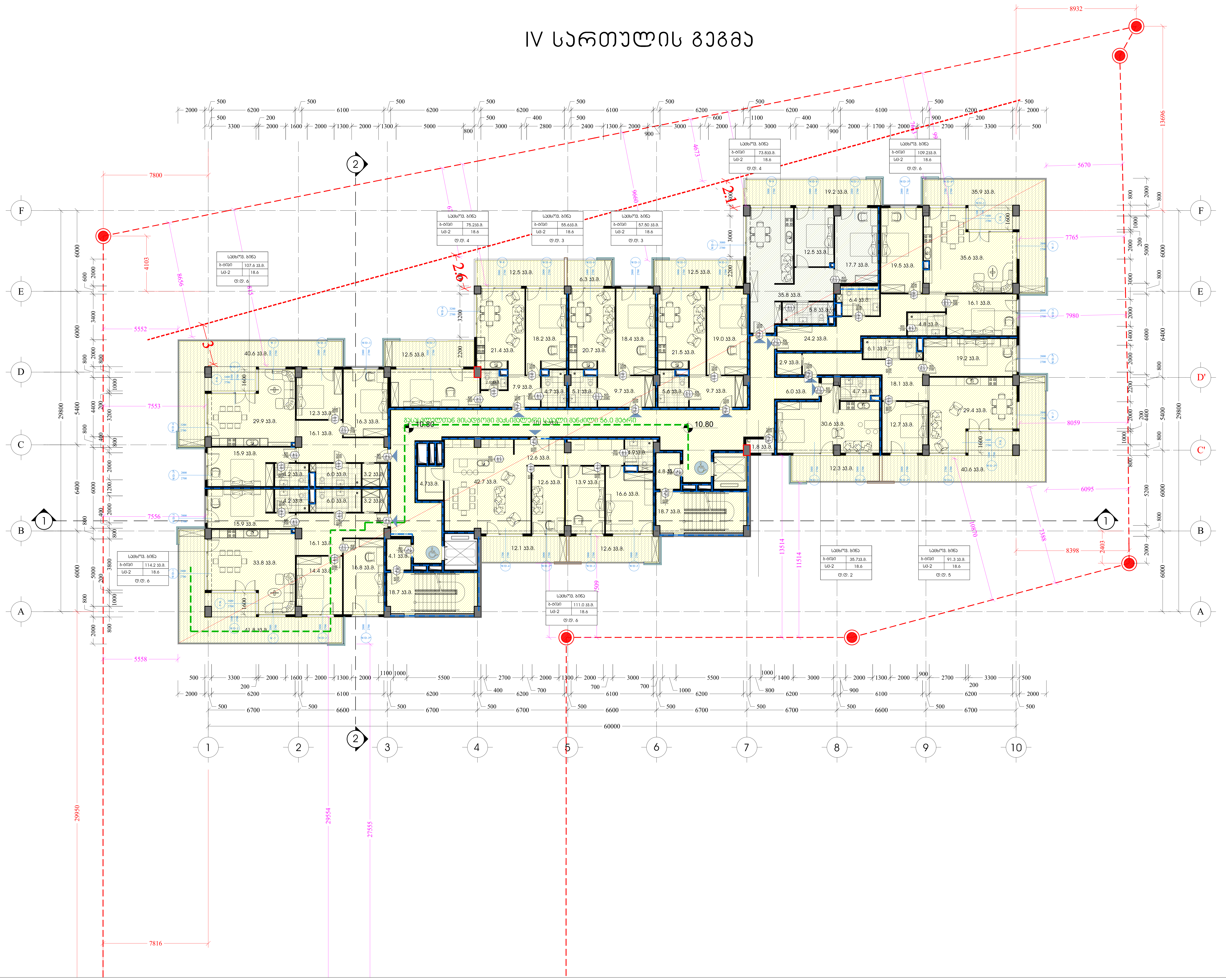

პირობითი იშნები:

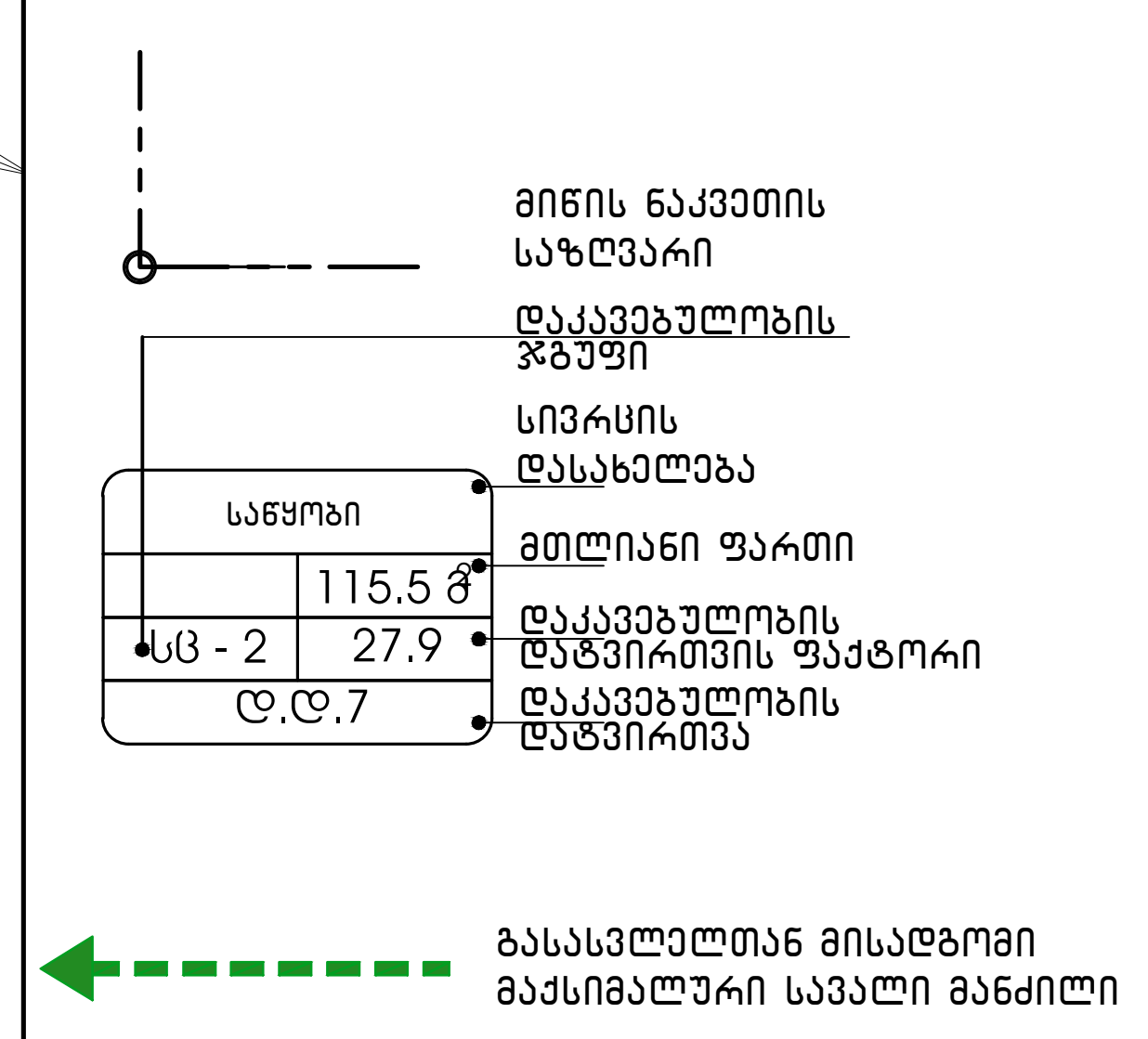

დაკავებულობის ჯგუფების აღნიშვნები

დაკავებულობის ჯგუფები	დაკავებულობის ჯგუფის აღნიშვნა	ფერის კოდი
თავშეყრის ჯგუფი (თვ)		RGB (34,139,34)
საქმიანი ჯგუფი (სქ)		RGB (79,12,187)
საგანმანათლებლო ჯგუფი – (სგ)		RGB (245,99,20)
სამრეწველო ჯგუფი (სმ)		RGB (160,32,240)
დიდი საფრთხის შემცველი ჯგუფი– (დსშ)		RGB (94,8,58)
დაწესებულებითი ჯგუფი (დწ)		RGB (0,0,255)
სავაჭრო ჯგუფი (სვ)		RGB (255,0,0)
საცხოვრებელი ჯგუფი (სც)		RGB (220,185,0)
სასაწყობო ჯგუფი (სწ)		RGB (136,135,134)
დამხმარე ჯგუფი (დს)		RGB (57,57,56)

გეგმებზე მოცემული ხანძარსაწინააღმდეგო დაცვის სისტემების,მექანიკური მოწყობილობების, გასასვლელის ნიშნების და სხვა შენობა-ნაგებობის უსაფრთხოების წესებით მოთხოვნილი სისტემების აღნიშვნების განლაგება და რაოდენობა პირობითია.
ხანძარსაწინააღმდეგო დაცვის სისტემების, მექანიკური მოწყობილობების გასასვლელის ნიშნების და სხვა აუცილებელი სისტემების პროექტი უნდა დამუშავდეს და განხორციელდეს შესაბამისი სპეციალისტების მიერ შენობა-ნაგებობის უსაფრთხოების წესებში მითითებული მოთხოვნების და სტანდარტების გამოყენებით.

გეგმებზე მოცემული დაკავებულობები, დაკავებულობის ჯგუფები და დაკავებულობის დატვირთვები, ასევე კედლების და კარების ცეცხლმედეგობის ხარისხების შესაბამისი აღნიშვნები, გასასვლელამდე სავალი მანძილები, გასასვლელისკენ სავალი საერთო ბილიკების სიგრძეები და სხვა წესებთან შესაბამისობისთვის აუცილებელი გრაფიკული აღნიშვნები განსაზღვრულია საქართველოს მთავრობის 2016 წლის 28 იანვრის №41 დადგენილების "ტექნიკური რეგლამენტის "შენობა ნაგებობის უსაფრთხოების წესებთან დამტკიცების თაობაზე" მიხედვით და აღნიშნული დადგენილების შემდგომი რედაქციების გათვალისწინებით.

Z X Y architects		მის: ქ.თბილისი, ს.კანდელაკის ქ. №3 საფოსტო ინდექსი: 0160 ტელ: (995 32) 237 30 50 ელ-ფოსტა: xyz.ge@yahoo.com
დირექტორი	შ. ლეკიაშვილი	
პრ.მთ.არქიტ.	ნ. ჭრელაშვილი	
არქიტექტორი	შ. ლეკიაშვილი	
არქიტექტორი	გ. წანაწყენიშვილი	
არქიტექტორი	ი. კახიანი	
პრ.მთ.კონსტრ.	ე. წოწერია	

პროექტის სახელწოდება

მრავალბინიანი საცხოვრებელი სახლი ქ.თბილისი, კრწანისის შესახვევი N17; ს.კ. 01.18.06.012.146

არქიტექტურული ნაწილი	ფ-ბი	ფურც.	მასშტაბი
VII სართულის გეგმა			1:200
	სტადია		

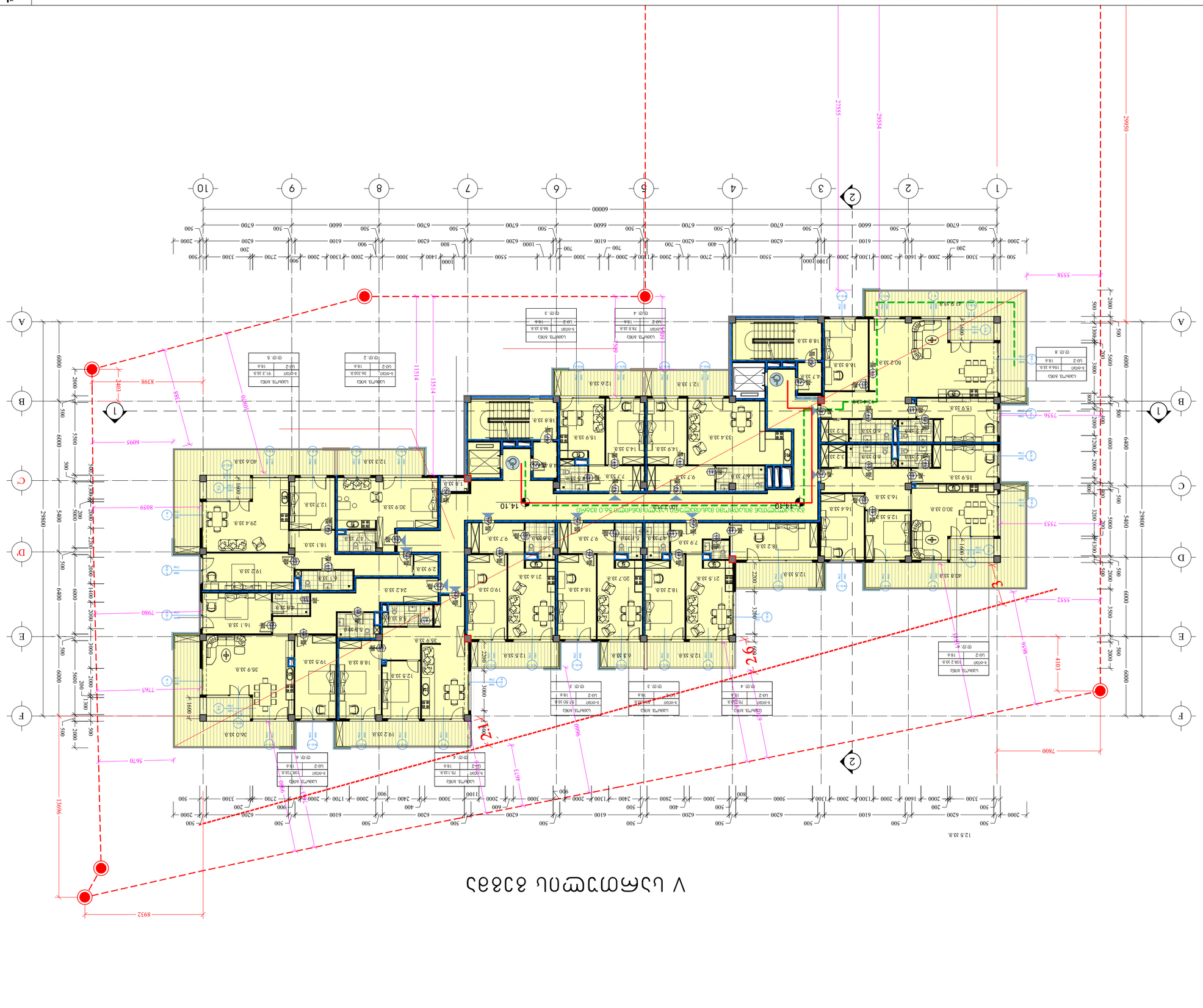
V сектор 1
Зона 2 - Зона 1 - 14.10 - 23.2 кв.м

VI სართულის გეგმა

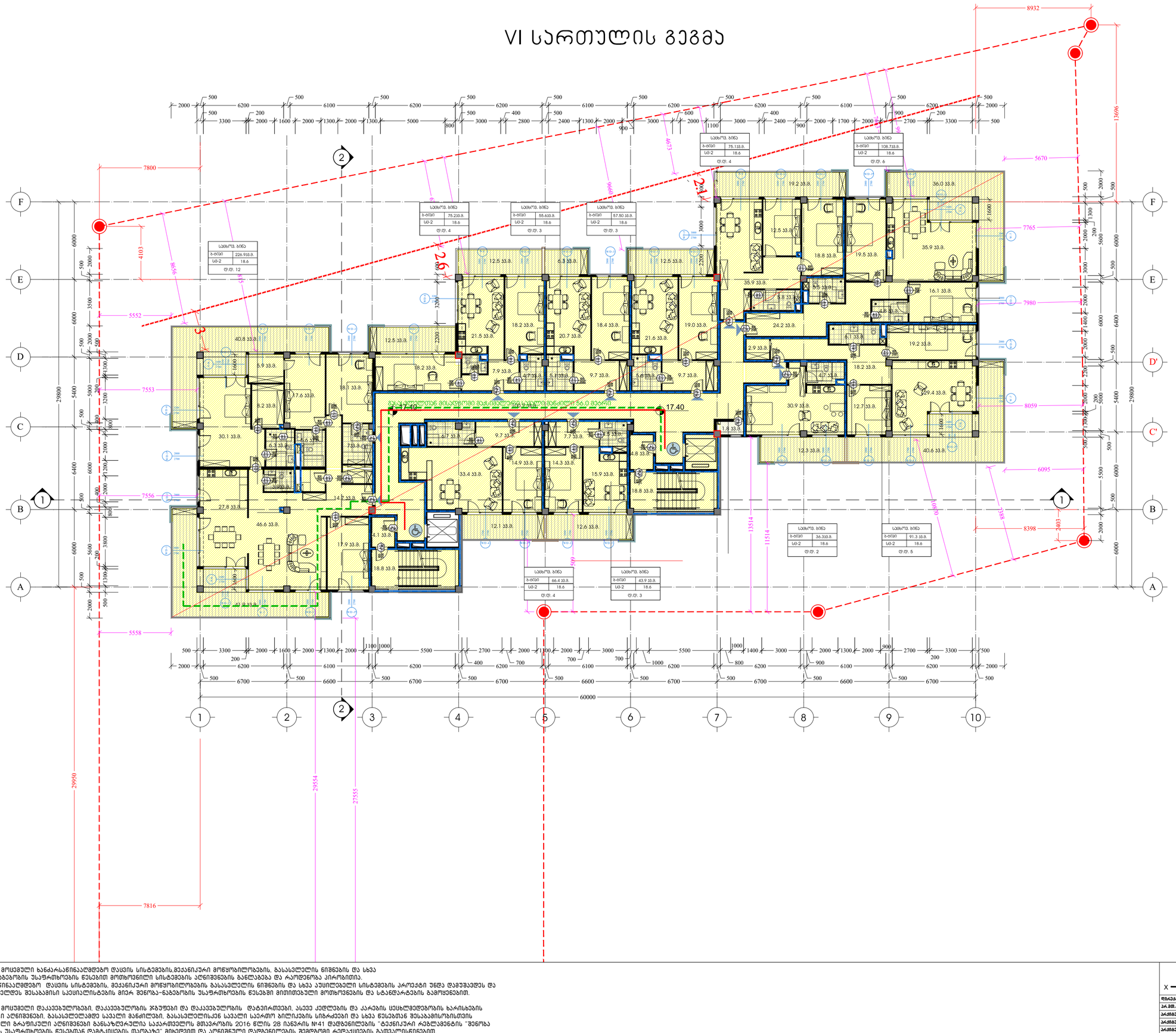
სპბლოკ. ბინა
ბ-ობეი 226.93ბ.
სმ-2 18.6
ტ.ტ. 12
სპბლოკ. ბინა
ბ-ობეი 75.23ბ.
სმ-2 18.6
ტ.ტ. 4
სპბლოკ. ბინა
ბ-ობეი 55.63ბ.
სმ-2 18.6
ტ.ტ. 3
სპბლოკ. ბინა
ბ-ობეი 57.50 ბ.
სმ-2 18.6
ტ.ტ. 3
სპბლოკ. ბინა
ბ-ობეი 75.13ბ.
სმ-2 18.6
ტ.ტ. 4
სპბლოკ. ბინა
ბ-ობეი 108.73ბ.
სმ-2 18.6
ტ.ტ. 6
სპბლოკ. ბინა
ბ-ობეი 66.4 ბ.
სმ-2 18.6
ტ.ტ. 4
სპბლოკ. ბინა
ბ-ობეი 43.9 ბ.
სმ-2 18.6
ტ.ტ. 3
სპბლოკ. ბინა
ბ-ობეი 36.33ბ.
სმ-2 18.6
ტ.ტ. 2
სპბლოკ. ბინა
ბ-ობეი 91.3 ბ.
სმ-2 18.6
ტ.ტ. 5
მანდუსი 17.40
მანდუსი 17.40
მანდუსი 17.40

VII სართულის გეგმა

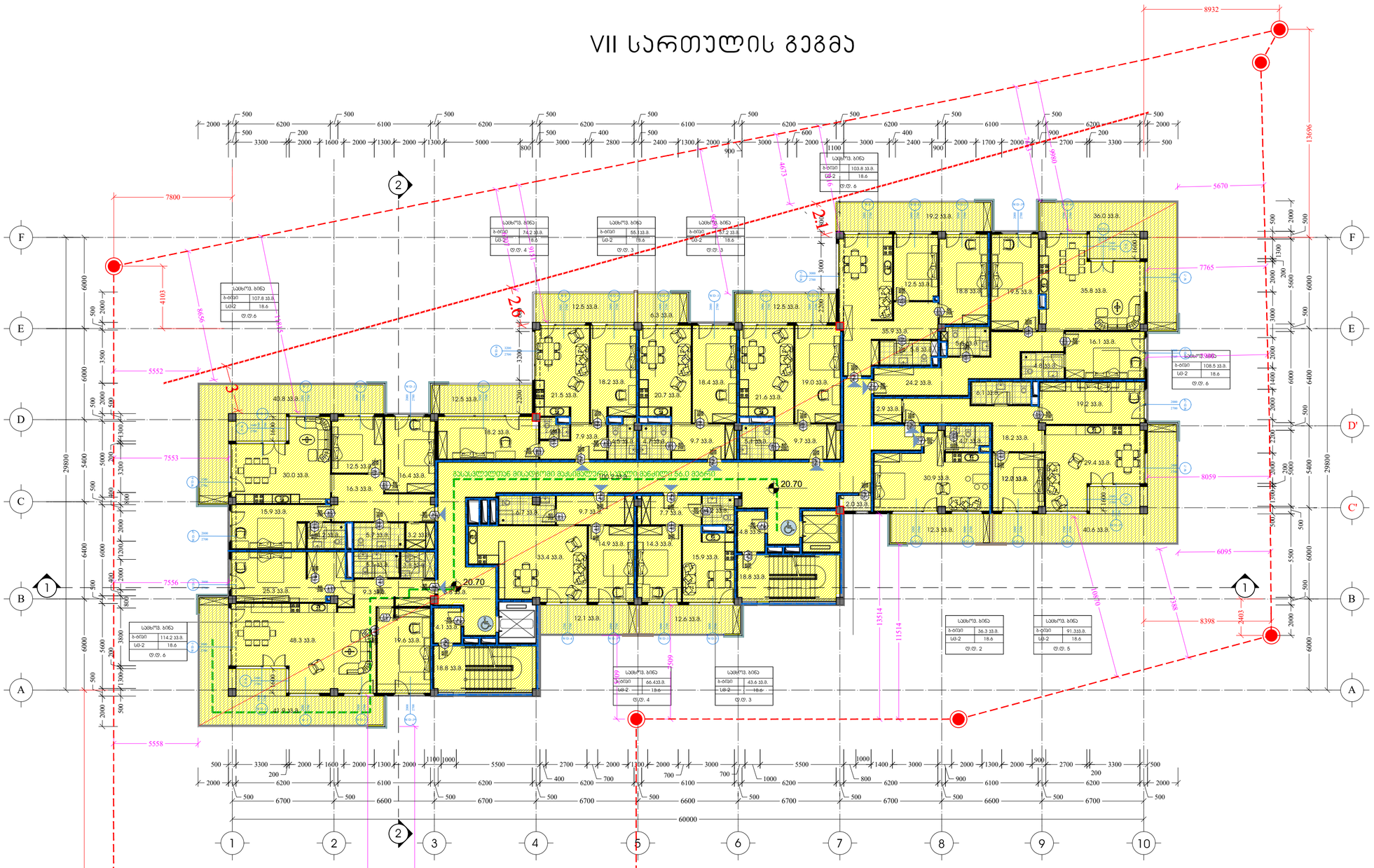

პირობითი ნიშნები:

- მიწის ნაკვეთის საზღვარი
- დაკავებულობის ჯგუფი
- სივრცის დასახელება
- ფართი
- დაკავებულობის დაშვებისთვის ფაქტორი
- დაკავებულობის დაშვებისთვის

საწყობი	
	115.5 მ
სც - 2	27.9
დ.დ.7	

- გასასვლელთან მისადგომი მაქსიმალური სავალი მანძილი

დაკავებულობის ჯგუფების აღნიშვნები

დაკავებულობის ჯგუფები	დაკავებულობის ჯგუფის აღნიშვნა	ფერის კოდი
თავშესაფრის ჯგუფი (თშ)		RGB (34,139,34)
საძგიანი ჯგუფი (სძ)		RGB (79,12,187)
საბანგანათლებლო ჯგუფი – (სბ)		RGB (245,99,20)
სპორტული ჯგუფი (სმ)		RGB (160,32,240)
დიდი საფრთხის შემცველი ჯგუფი- (დს8)		RGB (94,8,58)
დანესებულებითი ჯგუფი (დწ)		RGB (0,0,255)
საჯარო ჯგუფი (სჯ)		RGB (255,0,0)
საცხოვრებელი ჯგუფი (სც)		RGB (220,185,0)
საწყობის ჯგუფი (სწ)		RGB (136,135,134)
დაბომბარე ჯგუფი (დზ)		RGB (57,57,56)

გეგმებზე მოცემული ხანძარსანინააღმდეგო დაცვის სისტემების,მეძანიკური მოწყობილობების, გასასვლელის ნიშნების და სხვა შენობა-ნაგებობის უსაფრთხოების წესებით მოთხოვნილი სისტემების აღნიშვნებს ბალანსებია და რაოდენობა პირობითია. ხანძარსანინააღმდეგო დაცვის სისტემების, მეკანიკური მოწყობილობების გასასვლელის ნიშნების და სხვა აუცილებელი სისტემების პროექტი უნდა დამუშავდეს და განხორციელდეს შესაბამისი საქმიანობების მიერ შენობა-ნაგებობის უსაფრთხოების წესებში მითითებული მოთხოვნების და სტანდარტების გამოყენებით.

გეგმებზე მოცემული დაკავებულობები, დაკავებულობის ჯგუფები და დაკავებულობის დატვირთვები, ასევე კედლების და კარების ცვლილების ხარისხების შესაბამის აღნიშვნები, გასასვლელამდე სავალი მანძილები, გასასვლელისაკენ სავალი საერთო ბილიკების სიგრძეები და სხვა წესებთან შესაბამისობისთვის აუცილებელი გრაფიკული აღნიშვნები განსაზღვრულია საქართველოს მთავრობის 2016 წლის 28 იანვრის №41 დადგენილების "ტექნიკური რეგლამენტის "შენობა ნაგებობის უსაფრთხოების წესებთან დამტკიცების თაობაზე" მიხედვით და აღნიშნული დადგენილების შემდგომი რედაქციების გათვალისწინებით.

არქიტექტორი	ე. ლეკიშვილი
არ.მთ.პრძმ.	ნ. ძრელაშვილი
არქიტექტორი	ე. ლეკიშვილი
არქიტექტორი	ბ. ნანიკაშვილი
არქიტექტორი	ი. კაკიანი
არ.მთ.კონსტრ.	ე. წოწკოლა

შპს. კომპანია
"არქიტექტ ე. ნ3
საქართველო 0108
ტელ: (899) 221 237 30 50
ელ-ფოსტა:
xyz.ge@yahoo.com

პროექტის სახელწოდება

მრავალბინიანი საცხოვრებელი სახლი ქ.თბილისი, ირნინის შესახვევი N17; ს.კ. 01.18.06.012.146

არქიტექტურული ნაწილი	ფ-ბი	ფურც.	მასშტაბი
IX სართულის გეგმა			1:200
	სპეციფიკაციები		

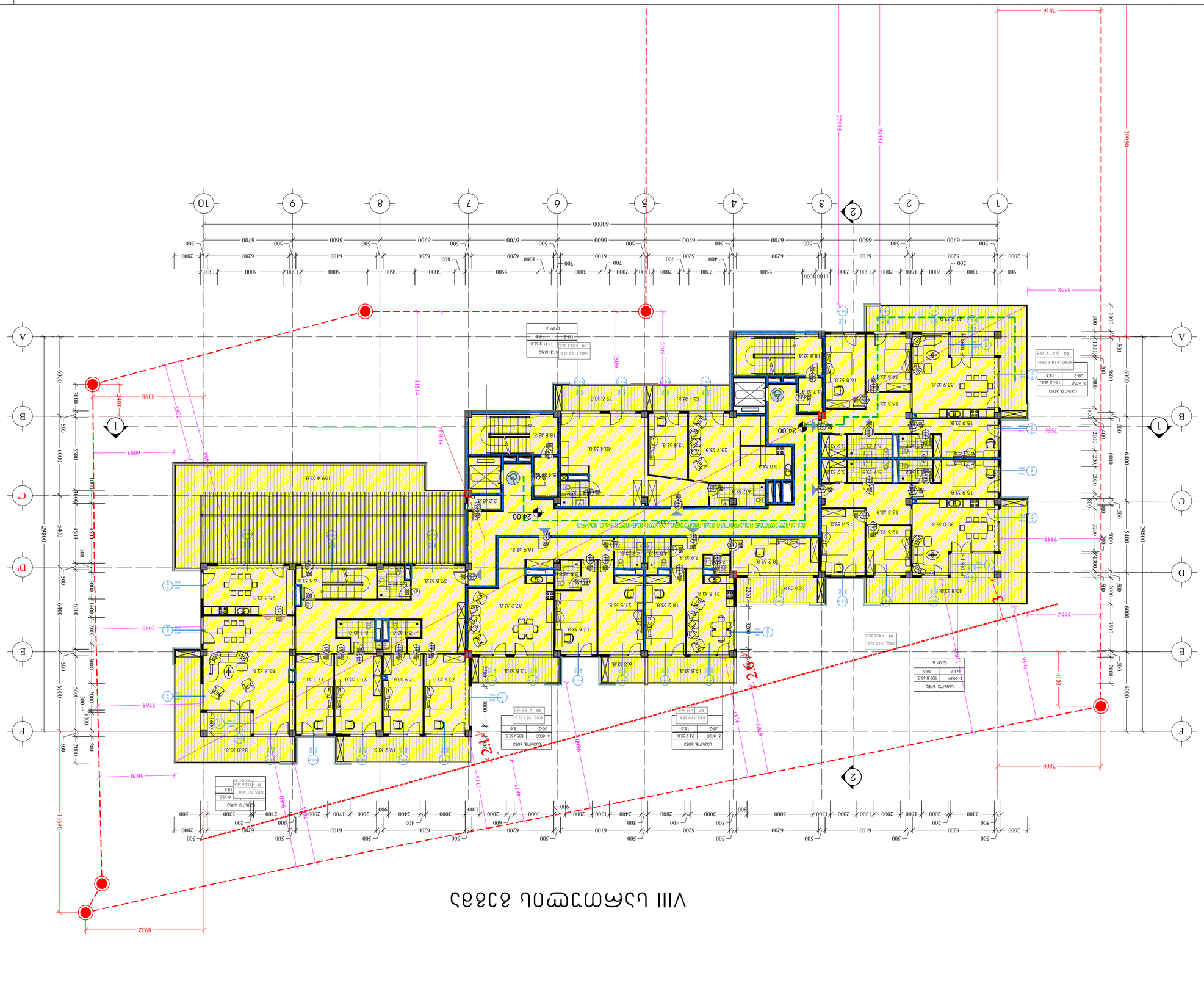
VIII ქვაბის შენობა
ქვაბის შენობის ქვედა ნიშნული +0.000
ქვაბის შენობის ზედა ნიშნული +3.600

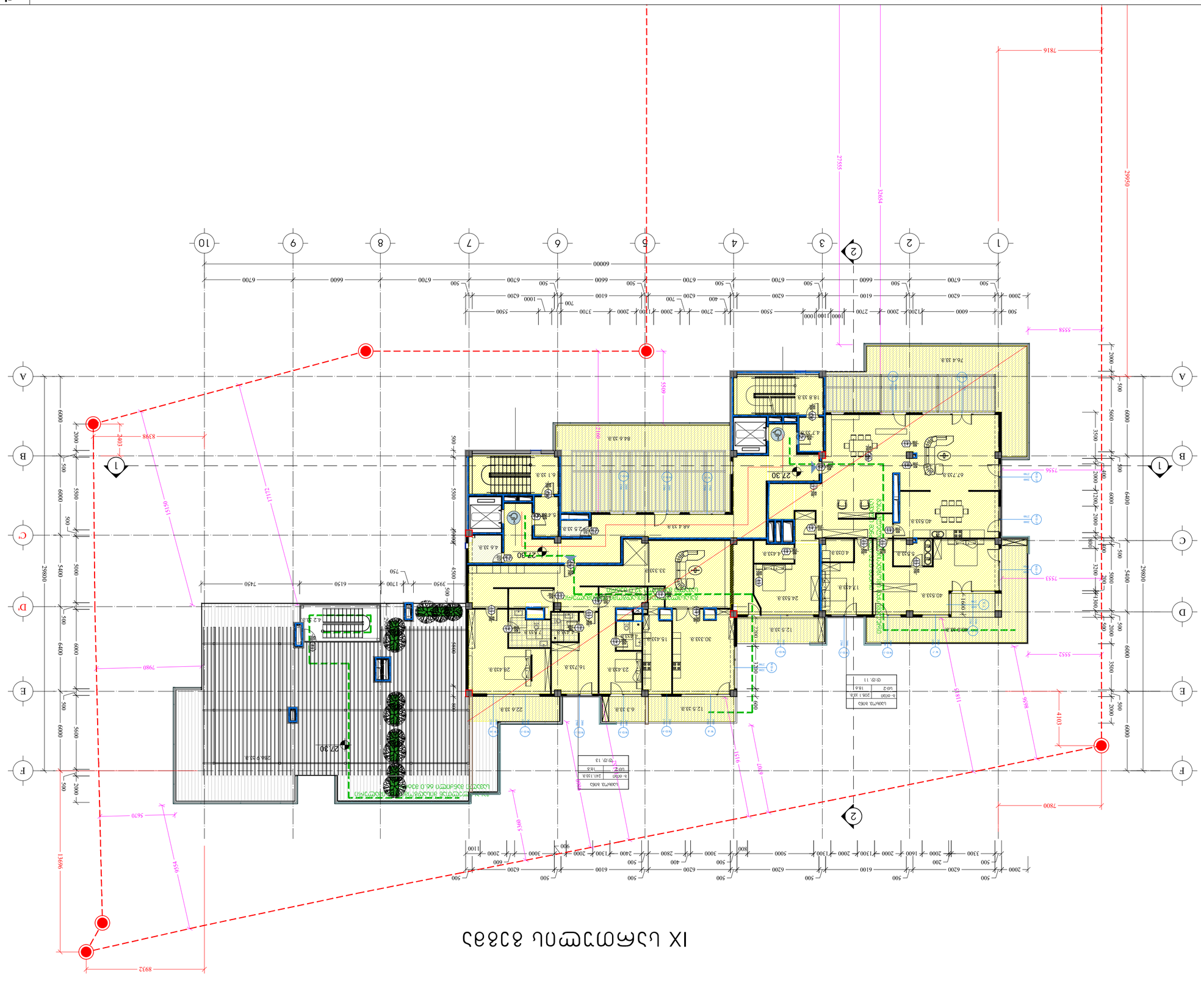
IX плоскость крыши
Ж1
Ж2
Ж3
Ж4
Ж5
Ж6
Ж7
Ж8
Ж9
Ж10
А
В
С
D
Е
F
1
2
3
4
5
6
7
8
9
10
Условные обозначения
Граница земельного участка
Граница зоны с особыми условиями использования территории
Граница зоны планируемого размещения объекта капитального строительства
Граница территории объекта культурного наследия
Граница территории, подлежащей комплексному развитию
Граница территории, в отношении которой предусматривается подготовка документации по планировке территории
Граница территории, в отношении которой предусматривается подготовка документации по межеванию территории
Граница территории, в отношении которой предусматривается подготовка документации по планировке территории и межеванию территории
Граница территории, в отношении которой предусматривается подготовка документации по планировке территории и межеванию территории, подлежащей комплексному развитию

ДЕТАЙЛНА ЗАСТРОЙКА

N

1038 Ръмпи за пешеходна миграция
338 Ограда
4038 Стълбище (4.5 x 10) с 23 стъпала, ширина на стъпалото 300 mm, височина на стъпалото 200 mm
1038 Ръмпи за пешеходна миграция
338 Ограда
4038 Стълбище (4.5 x 10) с 23 стъпала, ширина на стъпалото 300 mm, височина на стъпалото 200 mm
338 Ограда
5038 Стълбище
1038 Ръмпи за пешеходна миграция

A
B
C
D
E
F
1
2
3
4
5
6
7
8
9
10
2
1
2
1
2
1

ՀԱՏԱԿԱՐԳՉԻ ԱՆՈՒՆԸ, ՀԱՅՐԱՆՈՒՆԸ			
ՀԱՍՑԵ ԱՇԽԱՏԱՆՔԱՅԻՆ ՆԱԽԱԳԾԻ ՄԱՍՆԱԳԻՏԱԿԱՆ ՓՈՓՈԽՈՒԹՅՈՒՆՆԵՐ			
ՀԱՍՑԵ ԱՇԽԱՏԱՆՔԱՅԻՆ ՆԱԽԱԳԾԻ ՀԱՍՏԱՏՈՒՄ

ჭრილი 1-1

ნაკვეთის საზღვარი

ნაკვეთის საზღვარი

ხანძარსაწინააღმდეგო დაცვის სისტემების,მექანიკური მოწყობილობების, გასასვლელის ნიშნების და სხვა შენობა-ნაგებობის უსაფრთხოების წესებით მოთხოვნილი სისტემების აღნიშვნების ბანლაგება და რაოდენობა პირობითია. ხანძარსაწინააღმდეგო დაცვის სისტემების, მექანიკური მოწყობილობების გასასვლელის ნიშნების და სხვა აუცილებელი სისტემების პროექტი უნდა დამუშავდეს და განხორციელდეს შესაბამისი სპეციალისტების მიერ შენობა-ნაგებობის უსაფრთხოების წესებში მითითებული მოთხოვნების და სტანდარტების გამოყენებით.

გეგმებზე მოსული ხანძარსაწინააღმდეგო დაცვის, დაკავებულობის ჯგუფები და დაკავებულობის დატვირთვები, ასევე კედლების და კარების სქემატური გამრისხების ბარისხების შესაბამისი აღნიშვნები, გასასვლელამდე სავალი მანძილები, გასასვლელისკენ სავალი საერთო ბილიკების სიგრძეები და სხვა წესებთან შესაბამისობისთვის აუცილებელი გრაფიკული აღნიშვნები განსაზღვრულია საქართველოს მთავრობის 2016 წლის 28 იანვრის №41 დადგენილების "ტექნიკური რეგლამენტის "შენობა ნაგებობის უსაფრთხოების წესებთან დამტკიცების თაობაზე" მიხედვით და აღნიშნული დადგენილების შემდგომი რედაქციების გათვალისწინებით.

პირობითი ნიშნები:

- მიწის ნაკვეთის საზღვარი
- დაკავებულობის ჯგუფი
- სივრცის დასახელება
- მთლიანი ფართი
- დაკავებულობის დატვირთვის ფაქტორი
- დაკავებულობის დატვირთვა

საწყობი		
	115.5 მ²	
ს/ც - 2	27.9	
დ.დ.7		

გასასვლელთან მისადგომი მაქსიმალური სავალი მანძილი

დაკავებულობის ჯგუფების აღნიშვნები

დაკავებულობის ჯგუფები	დაკავებულობის ჯგუფის აღნიშვნა	ფერის კოდი
თავშეყრის ჯგუფი (თშ)		RGB (34,139,34)
საქმიანი ჯგუფი (სქ)		RGB (79,12,187)
საბანკო-საფოსტო ჯგუფი - (სბ)		RGB (245,99,20)
სამრეწველო ჯგუფი (სმ)		RGB (160,32,240)
ღრმი საფრთხის შემცველი ჯგუფი- (ღს)		RGB (94,8,58)
დაწესებულებითი ჯგუფი (დწ)		RGB (0,0,255)
საცეკრო ჯგუფი (სც)		RGB (255,0,0)
საცხოვრებელი ჯგუფი (სც)		RGB (220,185,0)
საწყობის ჯგუფი (სწ)		RGB (136,135,134)
დამხმარე ჯგუფი (დს)		RGB (57,57,56)

ხანძარსაწინააღმდეგო დაცვის სისტემების ნიშნები	1080	
წვეთსაშენების სისარი	3300	
ნასასველი პიდროიზოლაცია, პიდროსაიზოლაციო წვეთსაშენების სისარით ღარტაქსის გამსხვლზე. ორი ფენა (ფენებს შორის ბზარების სანრიალაღდებო კაკარონის ბალით) 3მმ.	3300	
სველების მოჭიმვა არმირებით (არმატურის ბადე 10X10) 40მმ.	3300	
პიდროიზოლაცია ერთი ფენა რულონური მასალით	3300	
დამიწუნება 50მმ.	3300	
ორთქლიზოლაცია	3300	
რკინაბეტონის ფილა	3300	
	4200	
	3600	
	3000	

30.60 მ.ნ. 30.50 ს.ზ.ნ.		(9 სართული) 27.30 მ.ნ. 27.20 ს.ზ.ნ.
(8 სართული) 24.00 მ.ნ. 23.90 ს.ზ.ნ.		(7 სართული) 20.70 მ.ნ. 20.60 ს.ზ.ნ.
(6 სართული) 17.40 მ.ნ. 17.30 ს.ზ.ნ.		(5 სართული) 14.10 მ.ნ. 14.00 ს.ზ.ნ.
(4 სართული) 10.80 მ.ნ. 10.70 ს.ზ.ნ.		(3 სართული) 7.50 მ.ნ. 7.40 ს.ზ.ნ.
(2 სართული) 4.20 მ.ნ. 4.10 ს.ზ.ნ.		(1 სართული) მ.ნ. ±0.00=532.00 ს.ზ.ნ. -0.10
(1 სართული) ±0.00=532.00 მ.ნ. -0.10 ს.ზ.ნ.		(-1 სართული) მ.ნ. -3.60 ს.ზ.ნ. -3.70
(-1 სართული) -3.60 მ.ნ. -3.70 ს.ზ.ნ.		(-2 სართული) მ.ნ. -6.60 ს.ზ.ნ. -6.70
(-2 სართული) -6.60 მ.ნ. -6.70 ს.ზ.ნ.		

იხ. ფრაგმენტი-1
იხ. ფრაგმენტი-2
იხ. ფრაგმენტი-4
იხ. ფრაგმენტი-5
იხ. ფრაგმენტი-6
იხ. ფრაგმენტი-7

29.60

32700 სიმაღლე მიწის დონის ნიშნულიდან

29700 სიმაღლე სახანძრო ბანაკის მისაღები ნიშნულიდან

2256 | 5550 | 6700 | 6600 | 6700 | 6700 | 6600 | 6700 | 6700 | 6600 | 6700 | 8370

5550 | 60000

1' 1 2 3 4 5 6 7 8 9 10

შპს. კ.ზედელაშვილის არქიტექტორების ბიუროს ბინა: 0195 331 237 38 59 ელ-ფოსტა: xyz.ge@yahoo.com		პროექტის სახელწოდება	
		მრავალბინიანი საცხოვრებელი სახლი ქ.თბილისი, ვარაზისის შესახვევი N17; ს.კ. 01.18.06.012.146	
ხელმძღვანელი	ზ. ლეკიაშვილი	არქიტექტურული ნაწილი	ფაზა / ფურც. / მასშტაბი
არ.მთ.პროექტ.	ნ. ქარელაშვილი	ჭრილი	1:200
არქიტექტორი	ზ. ლეკიაშვილი		
არქიტექტორი	ზ. ლეკიაშვილი		
არქიტექტორი	მ. ნანიაშვილი		
არქიტექტორი	ი. ჯანიანი		
არ.მთ.კონსულ.	ე. ნოზაძე		

მრავალბინიანი საცხოვრებელი სახლი
ქ.თბილისი, კრწანისის შესახვევი №17
ს.კ 01.18.06.012.146
მისაწვდომობის პროექტი

საქართველოს მთავრობის 2016 წლის 28 იანვარის №41
დადგენილებასთან ტექნიკური რეგლამენტის შენობა-ნაგებობის
უსაფრთხოების წესების დამტკიცების თაობაზე შესაბამისობის
ანალიზი

-II სართულის გეგმა

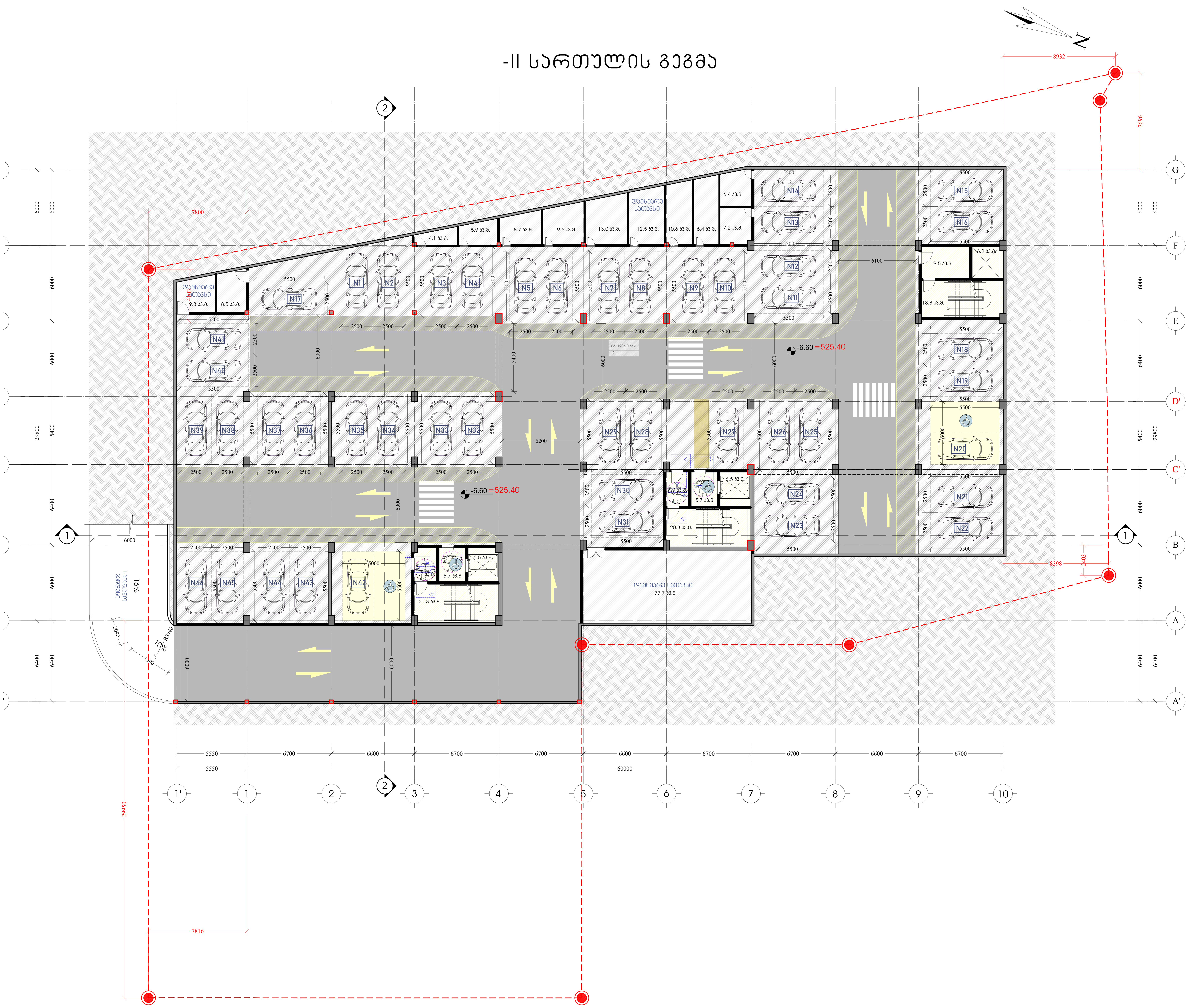

საპროექტო შენობაში გამოყენებული თავისუფალი სივრცეები კართან მანევრირებისთვის

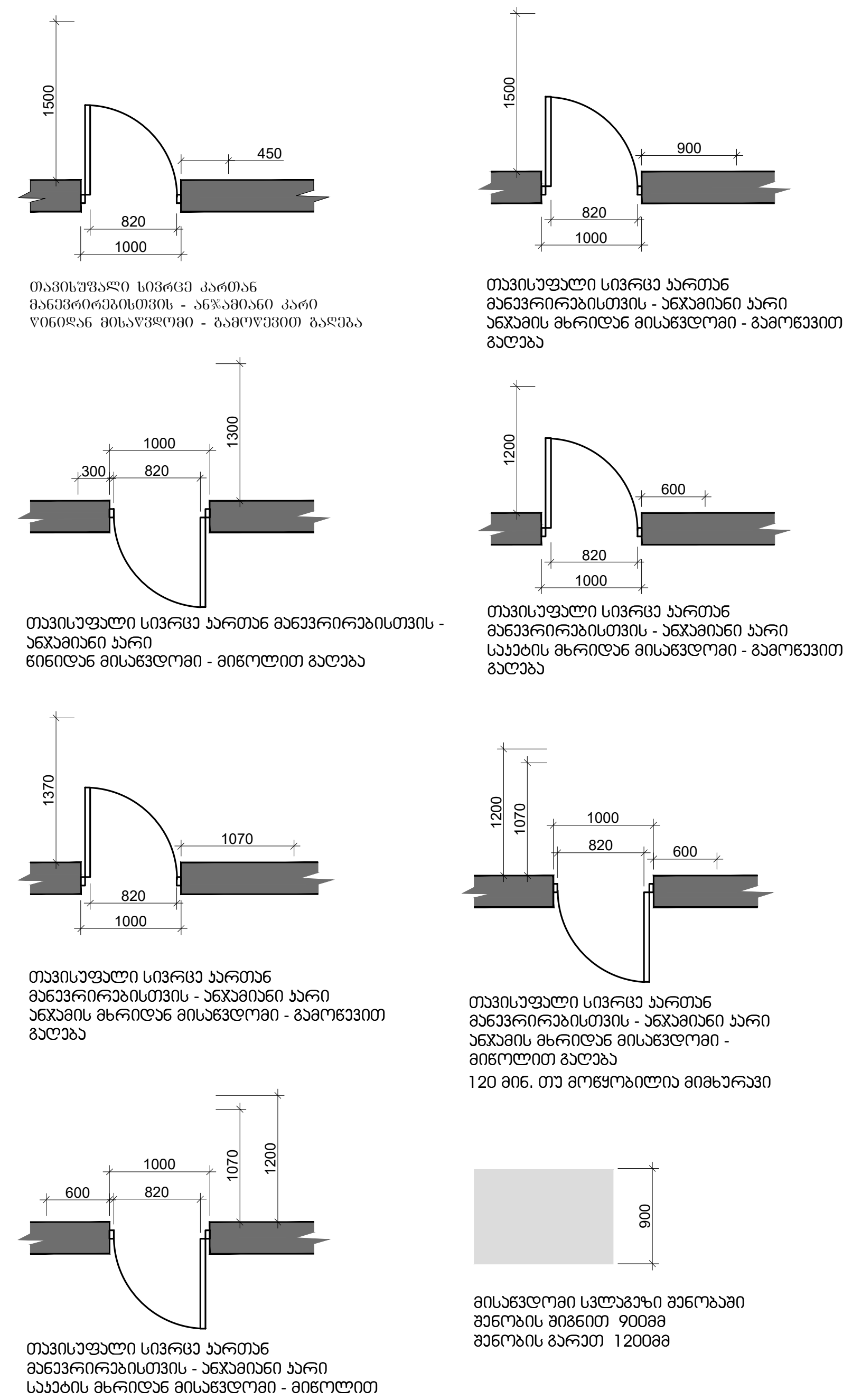

თავისუფალი სივრცე კართან მანევრირებისთვის - ანჯამიანი კარი წინიდან მისაწვდომი - გამოწევით გაღება

თავისუფალი სივრცე კართან მანევრირებისთვის - ანჯამიანი კარი ანჯამის მხრიდან მისაწვდომი - გამოწევით გაღება

თავისუფალი სივრცე კართან მანევრირებისთვის - ანჯამიანი კარი წინიდან მისაწვდომი - მიწოლით გაღება

თავისუფალი სივრცე კართან მანევრირებისთვის - ანჯამიანი კარი საკეტის მხრიდან მისაწვდომი - გამოწევით გაღება

თავისუფალი სივრცე კართან მანევრირებისთვის - ანჯამიანი კარი ანჯამის მხრიდან მისაწვდომი - გამოწევით გაღება

თავისუფალი სივრცე კართან მანევრირებისთვის - ანჯამიანი კარი ანჯამის მხრიდან მისაწვდომი - მიწოლით გაღება
120 მინ. თუ მოწყობილია მიმხურავი

თავისუფალი სივრცე კართან მანევრირებისთვის - ანჯამიანი კარი საკეტის მხრიდან მისაწვდომი - მიწოლით გაღება
120 მინ. თუ მოწყობილია მიმხურავი

მისაწვდომი სვლაგეზი შენობაში
შენობის შიგნით 900მმ
შენობის გარეთ 1200მმ

შენობაში გამოყენებული ბლოკები

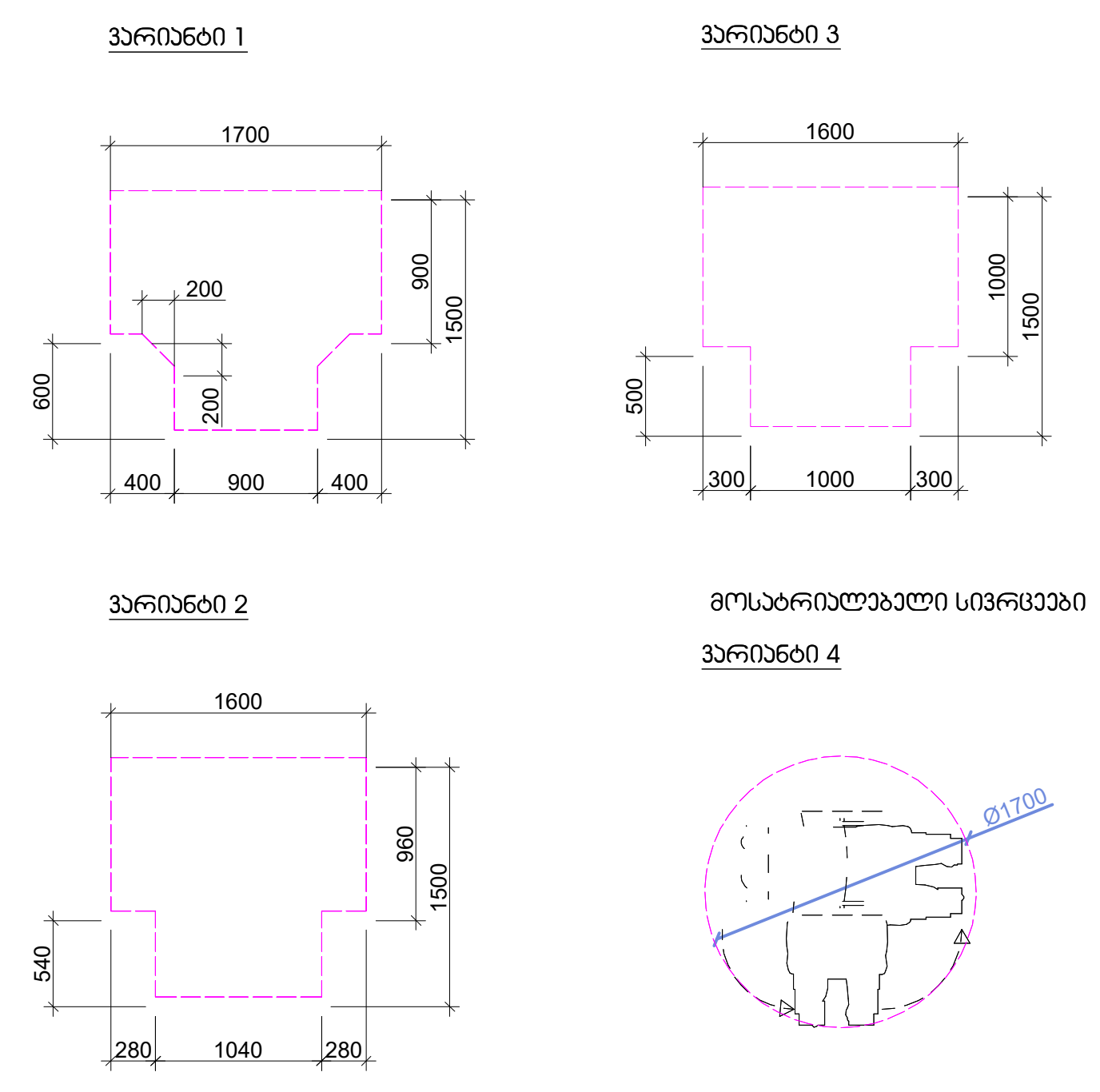

შენიშვნა

. იატაკის ზედაპირები უნდა იყოს მდგრადი, მყარი, და არასასრიალო და უნდა შეესაბამებოდეს 302-ქვეთავს, იატაკის ზედაპირებზე დონის ცვლილება უნდა შეესაბამებოდეს 303-ე ქვეთავს

. ავტომატურად მოძრავი კარი უნდა შეესაბამებოდეს 404.3 ქვეთავის მოთხოვნებს

. საპროექტო დოკუმენტაციის ცვლილება ან მშენებლობის დროს განხორციელებული რაიმე სახის ცვლილება,რომელიც იქნება აღნიშნულ არქიტექტურულ პროექტთან შეუსაბამო, ავტომატურად გამოიწვევს

წარმოდგენილი შეფასების გაუქმებას, ასევე გახდის არქიტექტურული პროექტის კორექციას და ახალი სამშენებლო ნებართვის მიღების აუცილებლობას.

architects		მის: ქ.თბილისი, ს.კანდელაკის ქ. №3 საფოსტო ინდექსი: 0160 ტელ: (995 32) 237 30 50 ელ-ფოსტა: xyz.ge@yahoo.com	პროექტის სახელწოდება: მრავალბინიანი საცხოვრებელი სახლი ქ.თბილისი, კრწანისის შესახვევი N17; ს.კ. 01.18.06.012.146
დირექტორი	შ. ლეკიაშვილი	Pasted Image #2 AB398CD6.jpg	
პრ.მთ.არქიტ.	შ. ლეკიაშვილი		არქიტექტურული ნაწილი
არქიტექტორი	შ. ლეკიაშვილი	Pasted Image #2 AB398CD6.jpg	
არქიტექტორი	ბ. ნანაწყენიშვილი		VII სართულის გეგმა
არქიტექტორი	ი. კახიანი		
პრ.მთ.კონსტრ.	ე. წოწერია	Pasted Image #4 F71162B6.jpg	

ფ-ბი	ფურც.	მაშტაბი
		1:200
სტადია		

-I სართულის გეგმა

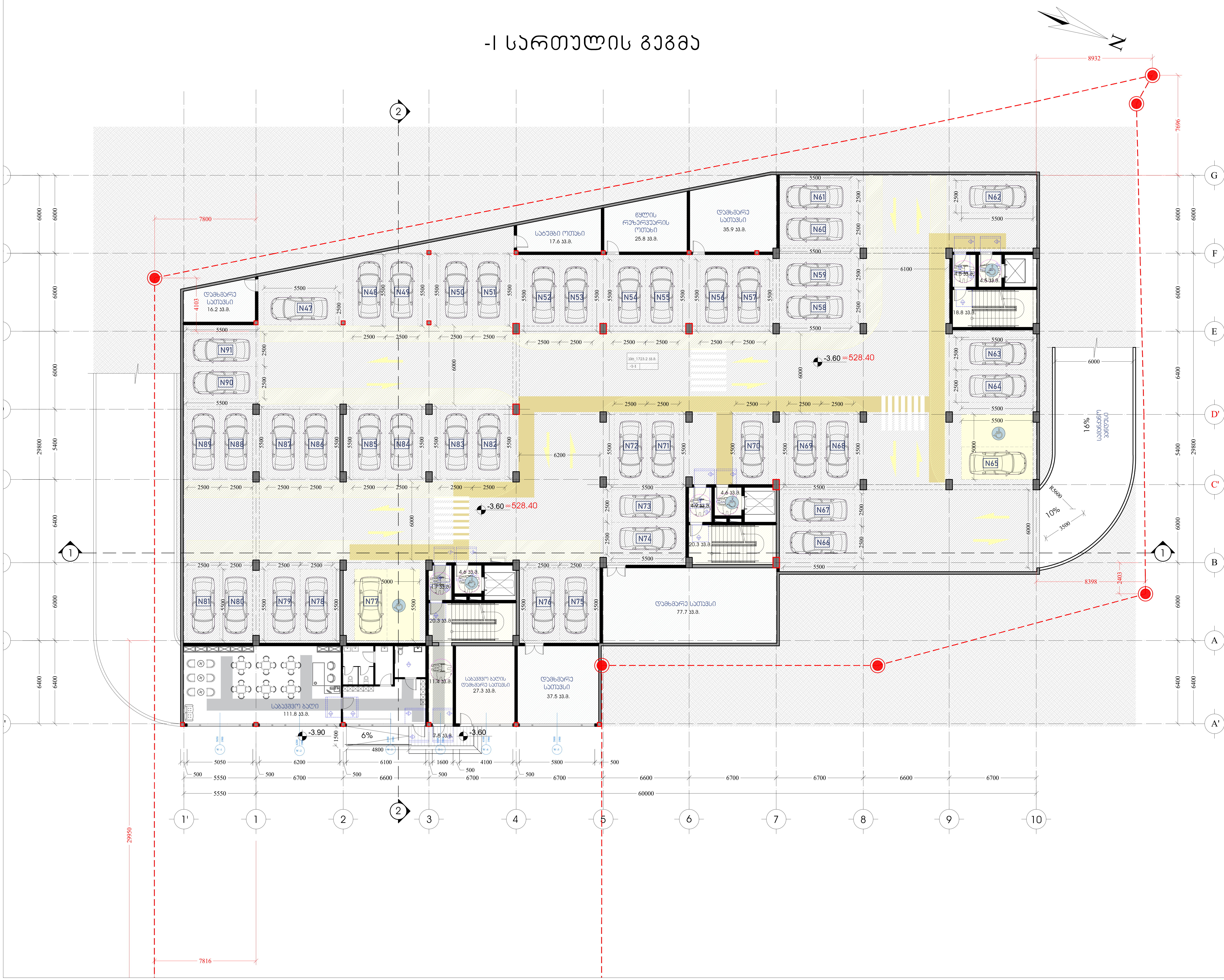

საპროექტო შენობაში გამოყენებული თავისუფალი სივრცეები კართან მანევრირებისთვის

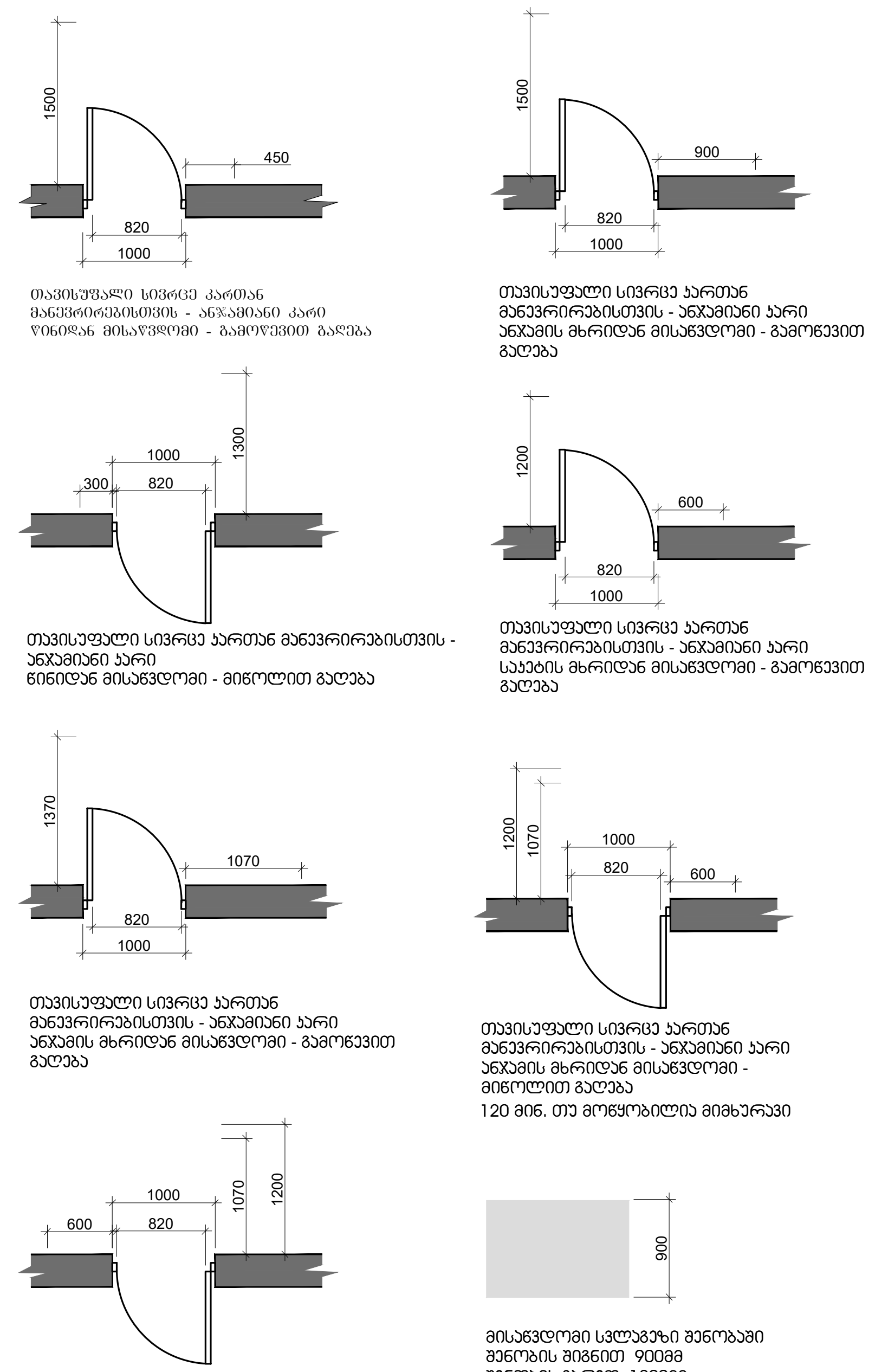

თავისუფალი სივრცე კართან მანევრირებისთვის - ანჯამიანი კარი წინიდან მისაწვდომი - გამოწევით გაღება

თავისუფალი სივრცე კართან მანევრირებისთვის - ანჯამიანი კარი ანჯამის მხრიდან მისაწვდომი - გამოწევით გაღება

თავისუფალი სივრცე კართან მანევრირებისთვის - ანჯამიანი კარი წინიდან მისაწვდომი - მიწოლით გაღება

თავისუფალი სივრცე კართან მანევრირებისთვის - ანჯამიანი კარი საკეტის მხრიდან მისაწვდომი - გამოწევით გაღება

თავისუფალი სივრცე კართან მანევრირებისთვის - ანჯამიანი კარი ანჯამის მხრიდან მისაწვდომი - გამოწევით გაღება

თავისუფალი სივრცე კართან მანევრირებისთვის - ანჯამიანი კარი ანჯამის მხრიდან მისაწვდომი - მიწოლით გაღება
120 მინ. თუ მოწყობილია მიმხურავი

თავისუფალი სივრცე კართან მანევრირებისთვის - ანჯამიანი კარი საკეტის მხრიდან მისაწვდომი - მიწოლით გაღება
120 მინ. თუ მოწყობილია მიმხურავი

მისაწვდომი სვლაგეზი შენობაში
შენობის შიგნით 900მმ
შენობის გარეთ 1200მმ

შენობაში გამოყენებული ბლოკები

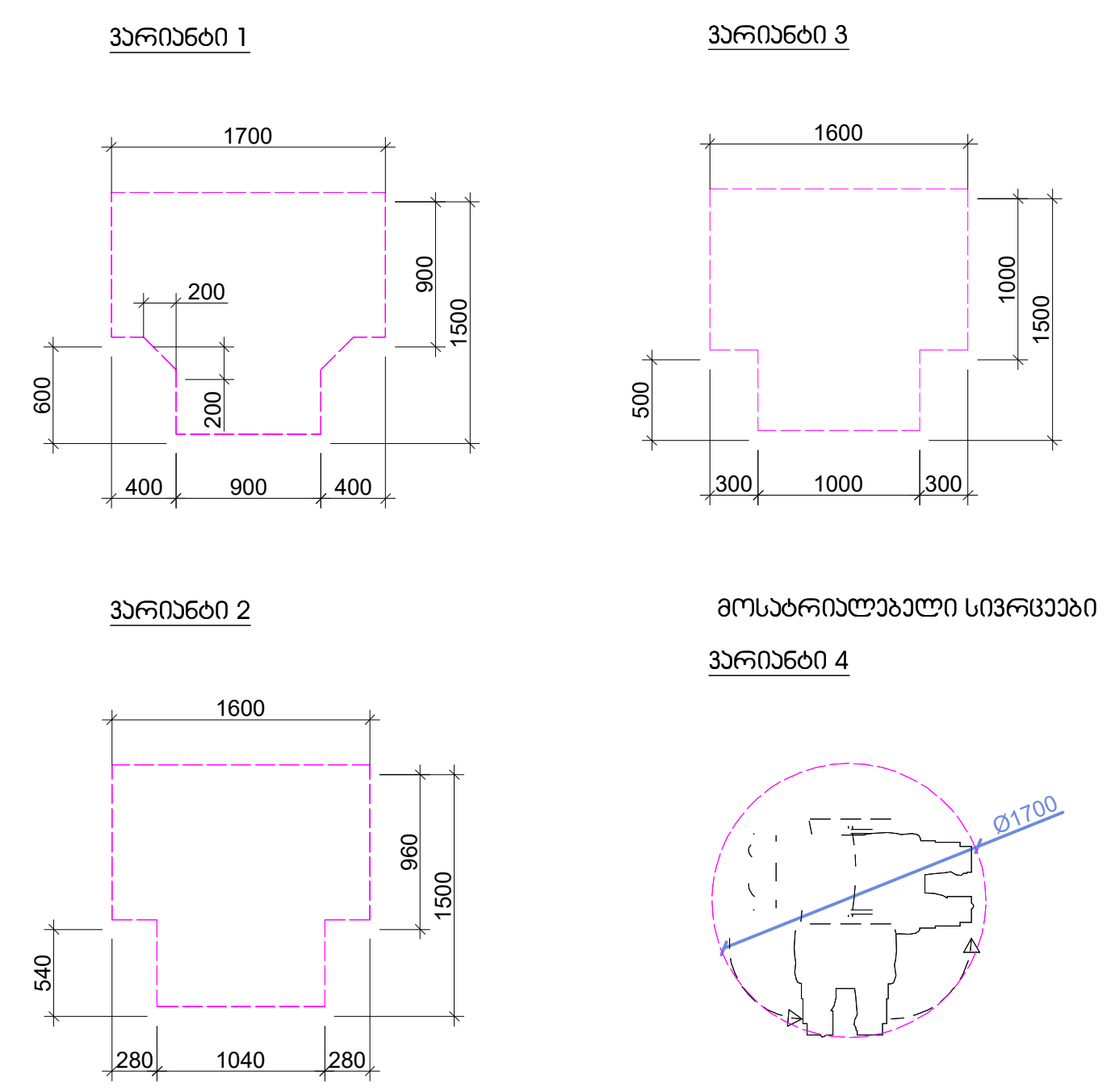

შენიშვნა

. იატაკის ზედაპირები უნდა იყოს მდგრადი, მყარი, და არასასრიალო და უნდა შეესაბამებოდეს 302-ქვეთავს, იატაკის ზედაპირებზე დონის ცვლილება უნდა შეესაბამებოდეს 303-ე ქვეთავს

. ავტომატურად მოძრავი კარი უნდა შეესაბამებოდეს 404.3 ქვეთავის მოთხოვნებს

. საპროექტო დოკუმენტაციის ცვლილება ან მშენებლობის დროს განხორციელებული რაიმე სახის ცვლილება,რომელიც იქნება აღნიშნულ არქიტექტურულ პროექტთან შეუსაბამო, ავტომატურად გამოიწვევს

წარმოდგენილი შეფასების გაუქმებას, ასევე გახდის არქიტექტურული პროექტის კორექციას და ახალი სამშენებლო ნებართვის მიღების აუცილებლობას.

XYZ architects
მის: ქ.თბილისი, ს.კანდელაკის ქ. №3
საფოსტო ინდექსი: 0160
ტელ: (995 32) 237 30 50
ელ-ფოსტა: xyz.ge@yahoo.com

დირექტორი	შ. ლეკიაშვილი	Pasted Image #2 AB398CD6.jpg
პრ.მთ.არქიტ.	შ. ლეკიაშვილი	
არქიტექტორი	შ. ლეკიაშვილი	Pasted Image #2 AB398CD6.jpg
არქიტექტორი	ბ. წანაწყენიშვილი	
არქიტექტორი	ი. კახიანი	
პრ.მთ.კონსტრ.	ე. წოწერია	Pasted Image #4 F71162B6.jpg

პროექტის სახელწოდება

მრავალბინიანი საცხოვრებელი სახლი
ქ.თბილისი, კრწანისის შესახვევი N17;
ს.კ. 01.18.06.012.146

არქიტექტურული ნაწილი	ფ-ბი	ფურც.	მასშტაბი
-I სართულის გეგმა			1:200
	სტადია		

I სართულის გეგმა

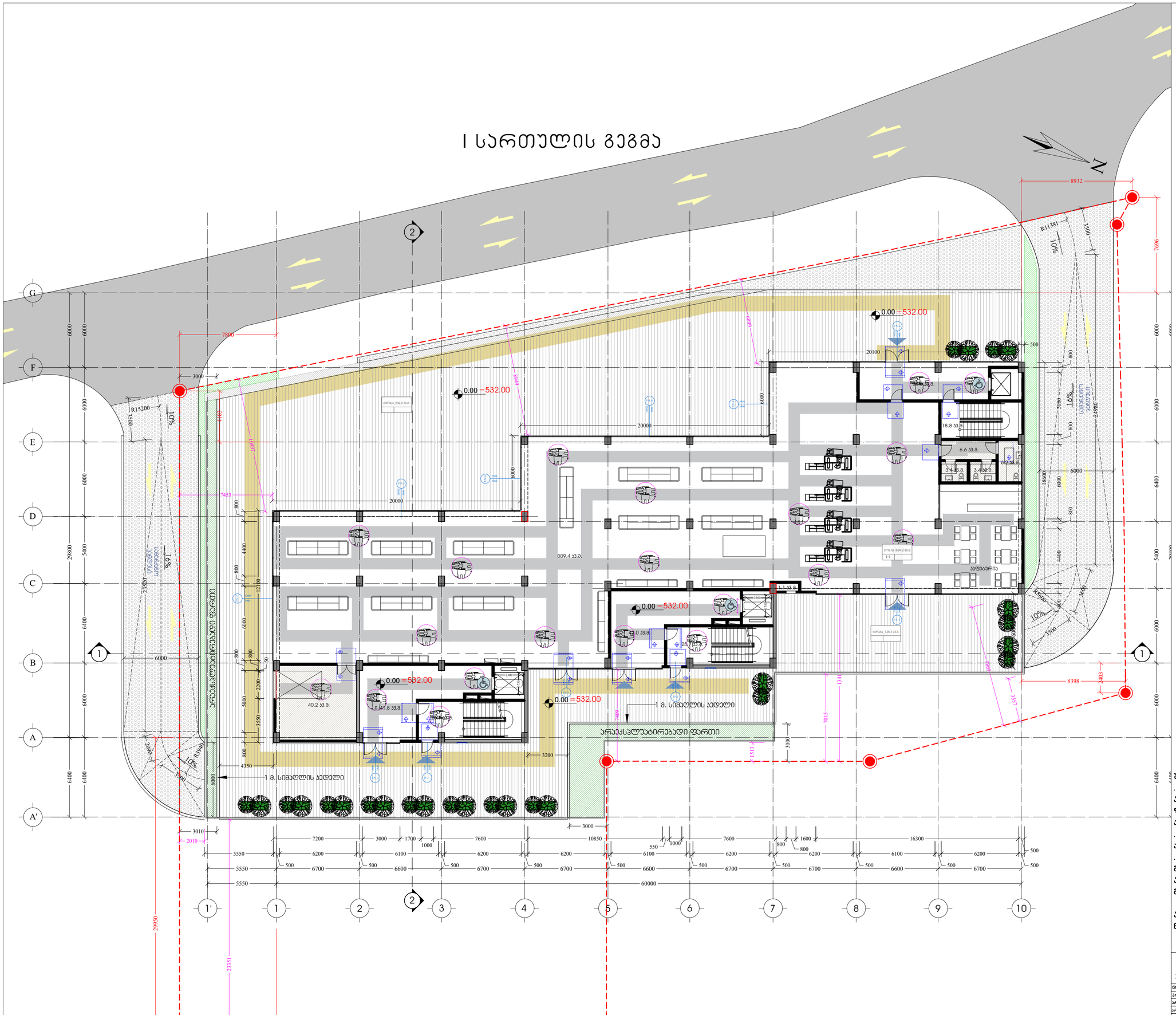

საპროექტო შენობაში გამოყენებული თავისუფალი სივრცეები ქართან მანევრირებისთვის

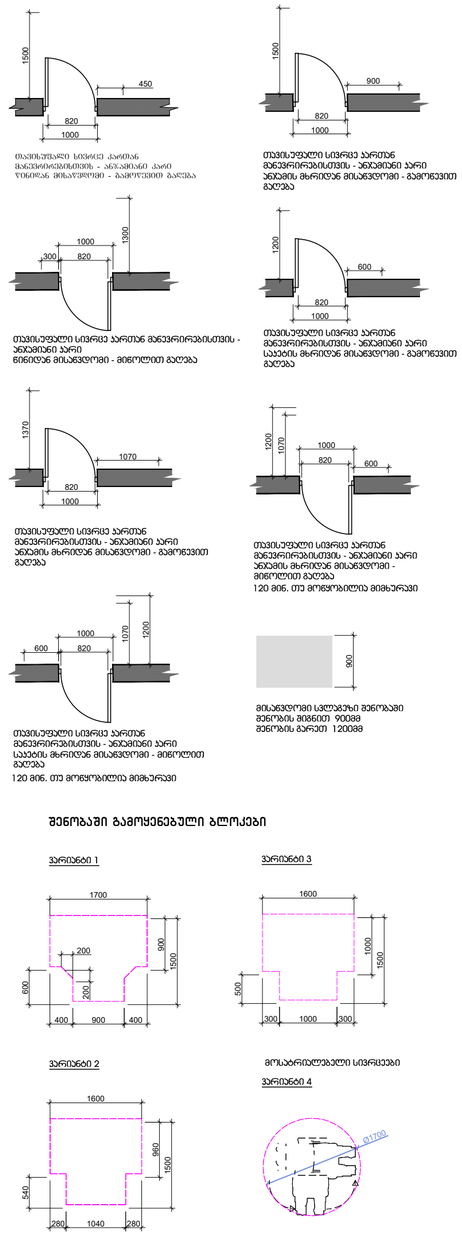

შენობაში გამოყენებული ბლოკები

შენიშვნა

. იატაკის ზედაპირები უნდა იყოს მდგრადი, მყარი, და არასასრიალო და უნდა შეესაბამებოდეს 302-ქვეთავს, იატაკის ზედაპირებზე დონის ცვლილება უნდა შეესაბამებოდეს 303-ე ქვეთავს

. ავტომატურად მოძრავი კარი უნდა შეესაბამებოდეს 404.3 ქვეთავის მოთხოვნებს

. საპროექტო დოკუმენტაციის ცვლილება ან მშენებლობის დროს განხორციელებული რაიმე სახის ცვლილება,რომელის იძლება აღნიშნულ არქიტექტურულ პროექტთან შეუსაბამო, ავტომატურად გამოიწვევს

წარმოდგენილი შეფასების გაუქმებას, ასევე გახდის არქიტექტურული პროექტის კორექტებას და ახალი სამშენებლო ნებართვის მიღების აუცილებლობას.

არქიტექტორი	ზ. ლღაიაშვილი	პროექტის სახელწოდება	მრავალბინიანი საცხოვრებელი სახლი ქ.თბილისი, კრწანისის შესახვევი N17; ს.კ. 01.18.06.012.146
პას.მთ.არქიტ.	ზ. ლღაიაშვილი	არქიტექტურული ნაწილი	I სართულის გეგმა
არქიტექტორი	ზ. ლღაიაშვილი	ფ-ბი	
არქიტექტორი	ბ. წანავაშვილი	ფურც.	
არქიტექტორი	ი. კაკიანი	მასშტაბი	1:200
პას.მთ.ინჟინერ.	ე. ნოზაძე	სტადია	

მის: ქ.თბილისი, ს.კოსტავას 2, N3
ტელეფონი: (+995 599) 20 01 60
ელ.ფოსტა: xyz.ge@yahoo.com

II სართულის გეგმა

საპროექტო შენობაში გამოყენებული თავისუფალი სივრცეები ქართან მანევრირებისთვის

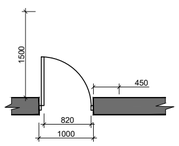

თავისუფალი სივრცე ქართან მანევრირებისთვის - ანკვეთი ქარის ღერძთან მიმაგრებით - გამოუვალი ბაილა

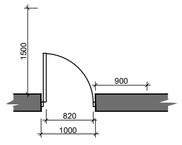

თავისუფალი სივრცე ქართან მანევრირებისთვის - ანკვეთი ქარი ბოლოდან მიმაგრებით - გამოუვალი ბაილა

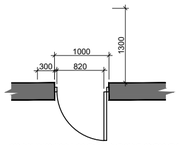

თავისუფალი სივრცე ქართან მანევრირებისთვის - ანკვეთი ქარი წინიდან მისაბჯენით - მიწოლით გალება

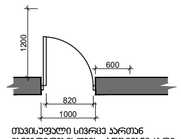

თავისუფალი სივრცე ქართან მანევრირებისთვის - ანკვეთი ქარი საკენის მხრიდან მისაბჯენით - გამოუვალი გალება

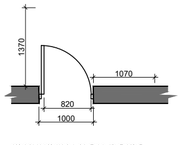

თავისუფალი სივრცე ქართან მანევრირებისთვის - ანკვეთი ქარი ანკვეთის მხრიდან მისაბჯენით - გამოუვალი გალება

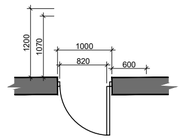

თავისუფალი სივრცე ქართან მანევრირებისთვის - ანკვეთი ქარი ანკვეთის მხრიდან მისაბჯენით - მიწოლით გალება

120 მმ. თუ მოყოფილია მიმხარვაი

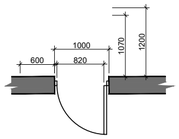

თავისუფალი სივრცე ქართან მანევრირებისთვის - ანკვეთი ქარი საკენის მხრიდან მისაბჯენით - მიწოლით გალება

120 მმ. თუ მოყოფილია მიმხარვაი



მისაბჯენი სალოკზე შენობაში შენობის მიმართ 90მმ მიწოლის ბარეთ 120მმ

შენობაში გამოყენებული ბლოკები

ვარიანტი 1

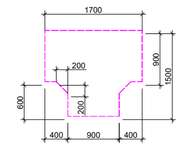

ვარიანტი 3

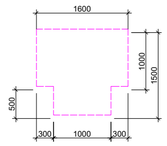

ვარიანტი 2

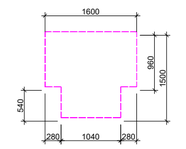

მოსართავლებელი სივრცეები

ვარიანტი 4

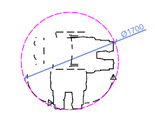

შენიშვნა

. იატაკის ზედაპირები უნდა იყოს მდგრადი, მყარი, და არასასრიალო და უნდა შეესაბამებოდეს 302-ქვეთავს, იატაკის ზედაპირებზე დონის ცვლილება უნდა შეესაბამებოდეს 303-ე ქვეთავს

. ავტომატურად მოძრავი კარი უნდა შეესაბამებოდეს 404.3 ქვეთავის მოთხოვნებს

. საპროექტო დოკუმენტაციის ცვლილება ან მშენებლობის დროს განხორციელებული რაიმე სახის ცვლილება,რომელიც იძლება აღნიშნულ არქიტექტურულ პროექტთან შეუსაბამო, ავტომატურად გამოიწვევს

წარმოდგენილი შეფასების გაუქმებას, ასევე გახდის არქიტექტურული პროექტის კორექტებას და ახალი სამშენებლო ნებართვის მიღების აუცილებლობას.

არქიტექტორი	ბ. ლეკიაშვილი		
პრ.მთ.არქიტ.	ბ. ლეკიაშვილი		
არქიტექტორი	ბ. ლეკიაშვილი		
არქიტექტორი	ბ. ჭანკვეთაძე		
არქიტექტორი	ი. კაკაძე		
პრ.მთ.კონსტრ.	ე. წოწორია		

ქმნ. ქ.მცხეთის, ს.კამელოსის, კ. №3
საკონტაქტო ინფორმაცია: 0160
ტელ: (995 32) 227 30 50
ელ-ფოსტა:
xyz.ge@yahoo.com

პროექტის საკადასტრო კოდი
მრავალბინიანი საცხოვრებელი სახლი
ქ.მცხეთის, ქრნჭინის შესახვევი N17;
ს.კ. 01.18.06.012.146

არქიტექტურული ნაწილი	ფ-ბი	ფურც.	მაშტაბი
II სართულის გეგმა			1:200
	სტადია		

III სართულის გეგმა

საპროექტო შენობაში გამოყენებული თაიგისუფალი სივრცეები კართან მანევრირებისთვის

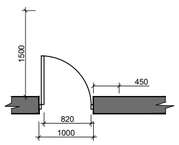

თაიგისუფალი სივრცე კართან მანევრირებისთვის - ანკარით არე

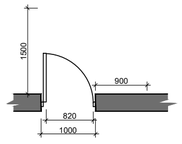

თაიგისუფალი სივრცე კართან მანევრირებისთვის - ანკარით არე ანკარის მხრიდან მისასვლელი - გამოსვლით გალება

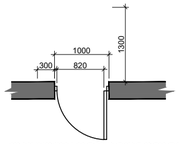

თაიგისუფალი სივრცე კართან მანევრირებისთვის - ანკარით არე წინიდან მისასვლელი - მიწოლით გალება

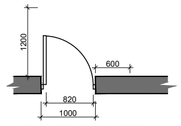

თაიგისუფალი სივრცე კართან მანევრირებისთვის - ანკარით არე ანკარის მხრიდან მისასვლელი - გამოსვლით გალება

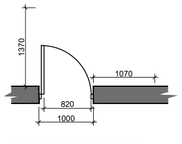

თაიგისუფალი სივრცე კართან მანევრირებისთვის - ანკარით არე ანკარის მხრიდან მისასვლელი - გამოსვლით გალება

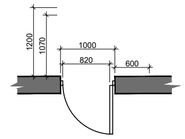

თაიგისუფალი სივრცე კართან მანევრირებისთვის - ანკარით არე ანკარის მხრიდან მისასვლელი - მიწოლით გალება

120 მმ. თუ გოფყოსილია მიმხარვაი

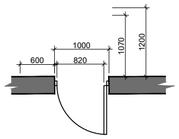

თაიგისუფალი სივრცე კართან მანევრირებისთვის - ანკარით არე საკაბის მხრიდან მისასვლელი - მიწოლით გალება

120 მმ. თუ გოფყოსილია მიმხარვაი



მისასვლელი სალხებზე მენობაში შენობის მიმართ 900მმ მენობის კარით 1200მმ

შენობაში გამოყენებული ბლოკები

ვარიანტი 1

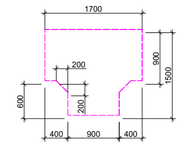

ვარიანტი 3

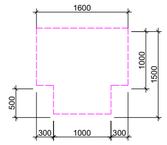

ვარიანტი 2

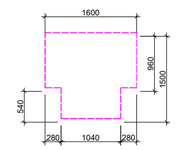

მოსართულებული სივრცეები

ვარიანტი 4

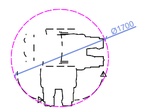

შენიშვნა

. იატაკის ზედაპირები უნდა იყოს მდგრადი, მყარი, და არასასრიალო და უნდა შეესაბამებოდეს 302-ქვეთავს, იატაკის ზედაპირებზე დონის ცვლილება უნდა შეესაბამებოდეს 303-ე ქვეთავს

. ავტომატურად მოძრავი კარი უნდა შეესაბამებოდეს 404.3 ქვეთავის მოთხოვნებს

. საპროექტო დოკუმენტაციის ცვლილება ან მშენებლობის დროს განხორციელებული რაიმე სახის ცვლილება,რომელიც იძენება აღნიშნულ არქიტექტურულ პროექტთან შეუსაბამო, ავტომატურად გამოიწვევს

წარმოდგენილი შეფასების გაუქმებას, ასევე გახდის არქიტექტურული პროექტის კორექტებას და ახალი სამშენებლო ნებართვის მილების აუცილებლობას.

არქიტექტორი	ზ. ლღვიაშვილი		
პას.მთ.არქიტ.	ზ. ლღვიაშვილი		
არქიტექტორი	ზ. ლღვიაშვილი		
არქიტექტორი	ბ. ჩანჭვიანიძე		
არქიტექტორი	ი. ასანიძე		
პას.მთ.ინჟინერ.	ე. წოწკარია		

ავტ: ქ.თბილისი, ს.ანაზეულის 2, N13 საფოსტო ინდექსი 0160 ტელ: 995 321 237 30 50 ელ-ფოსტა: syn.ge@yahoo.com

პროექტის სახელწოდება

მრავალბინიანი საცხოვრებელი სახლი ქ.თბილისი, ქრწანისის შესახვევი N17; ს.კ. 01.18.06.012.146

არქიტექტურული ნაწილი

III-IV სართულის გეგმა

ფ-ბი	ფურც.	მასშტაბი
		1:200

სტადია

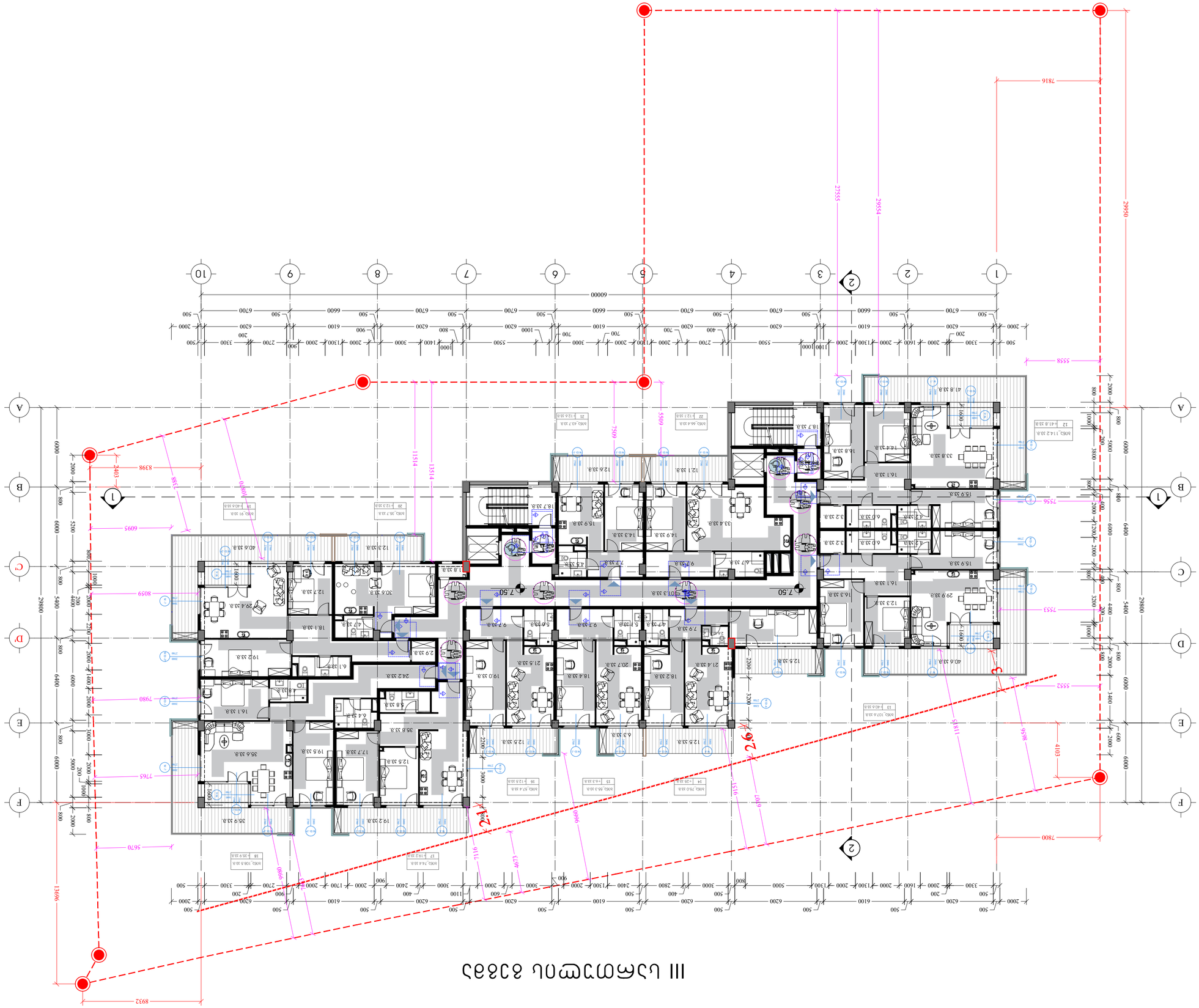

III ქვედა სართული

ფანჯრების, კარების და მოპირკეთების ელემენტების ტექნიკური მახასიათებლების ცხრილი

3ფ-ის ტიპი	ფანჯრის ან კარის ზომა მმ-ში				
	სიგანე	სიმაღლე	ფანჯრის ან კარის ფართობი მ²	რაოდენობა	შენიშვნა
3ფ1	1600	1500	2.40	1	
3ფ2	1600	1500	2.40	1	
3ფ3	1600	1500	2.40	1	
3ფ4	1600	1500	2.40	1	

ფანჯრების, კარების და მოპირკეთების ელემენტების ტექნიკური მახასიათებლების ცხრილი

3კ-ის ტიპი	კარის ზომა მმ-ში				
	სიგანე	სიმაღლე	კარის ფართობი მ²	რაოდენობა	შენიშვნა
3კ1	1000	2100	2.10	1	
3კ2	1000	2100	2.10	1	
3კ3	1000	2100	2.10	1	
3კ4	1000	2100	2.10	1	

ფანჯრების, კარების და მოპირკეთების ელემენტების ტექნიკური მახასიათებლების ცხრილი

3მ-ის ტიპი	მოპირკეთების ზომა მმ-ში				
	სიგანე	სიმაღლე	მოპირკეთების ფართობი მ²	რაოდენობა	შენიშვნა
3მ1	1600	1500	2.40	1	
3მ2	1600	1500	2.40	1	
3მ3	1600	1500	2.40	1	
3მ4	1600	1500	2.40	1	

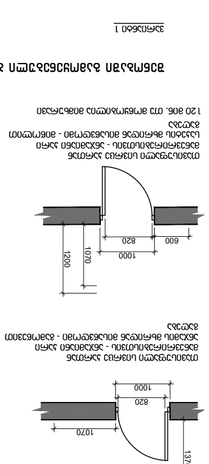

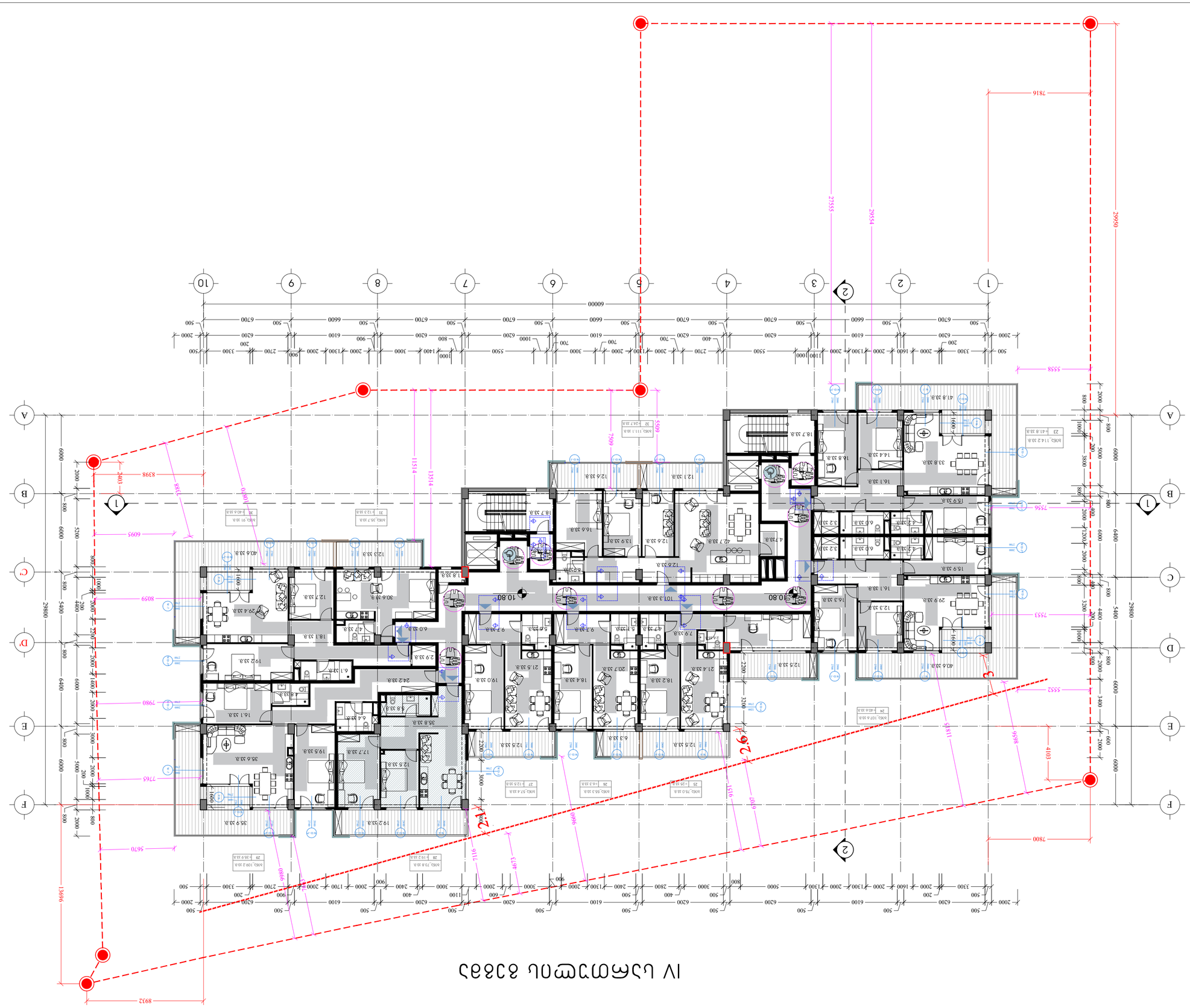

IV цаасгүйлтийн план

Өмчлөгчийн	Зөвшөөрөгдсөн			
Ажлын удирдан зохион байгуулагч	Зөвшөөрөгдсөн			
Ажлын удирдах инженер	Зөвшөөрөгдсөн			
Ажлын удирдах архитектор	Зөвшөөрөгдсөн			
Ажлын удирдах мастер	Зөвшөөрөгдсөн			
Ажлын удирдах геодезич	Зөвшөөрөгдсөн			
Ажлын удирдах технологич	Зөвшөөрөгдсөн			

Ажлын нэр	VII цамхагтөмөл бэлтгэл	9-ээ	2024
Гүйцэтгэгч	Хэлтэс, албаны нэр, гарын үсэг		
Хянасан	Хэлтэс, албаны нэр, гарын үсэг		
Зохиосон	Хэлтэс, албаны нэр, гарын үсэг		

Зураг	Архитектур	1:200	
Зургийн нэр	4 давхрын цаасгүйлтийн план		

Х.Ц. ОТ.18.06.012.146

Зураг төслийн удирдагч: Ж.Мөнхтөр, Ж.Мөнхбаяр, Ц.Ганбаатар, Ц.Ганбаяр, Ц.Ганзориг, Ц.Ганчимэг, Ц.Ганцэцэг, Ц.Ганцэцэг, Ц.Ганцэц

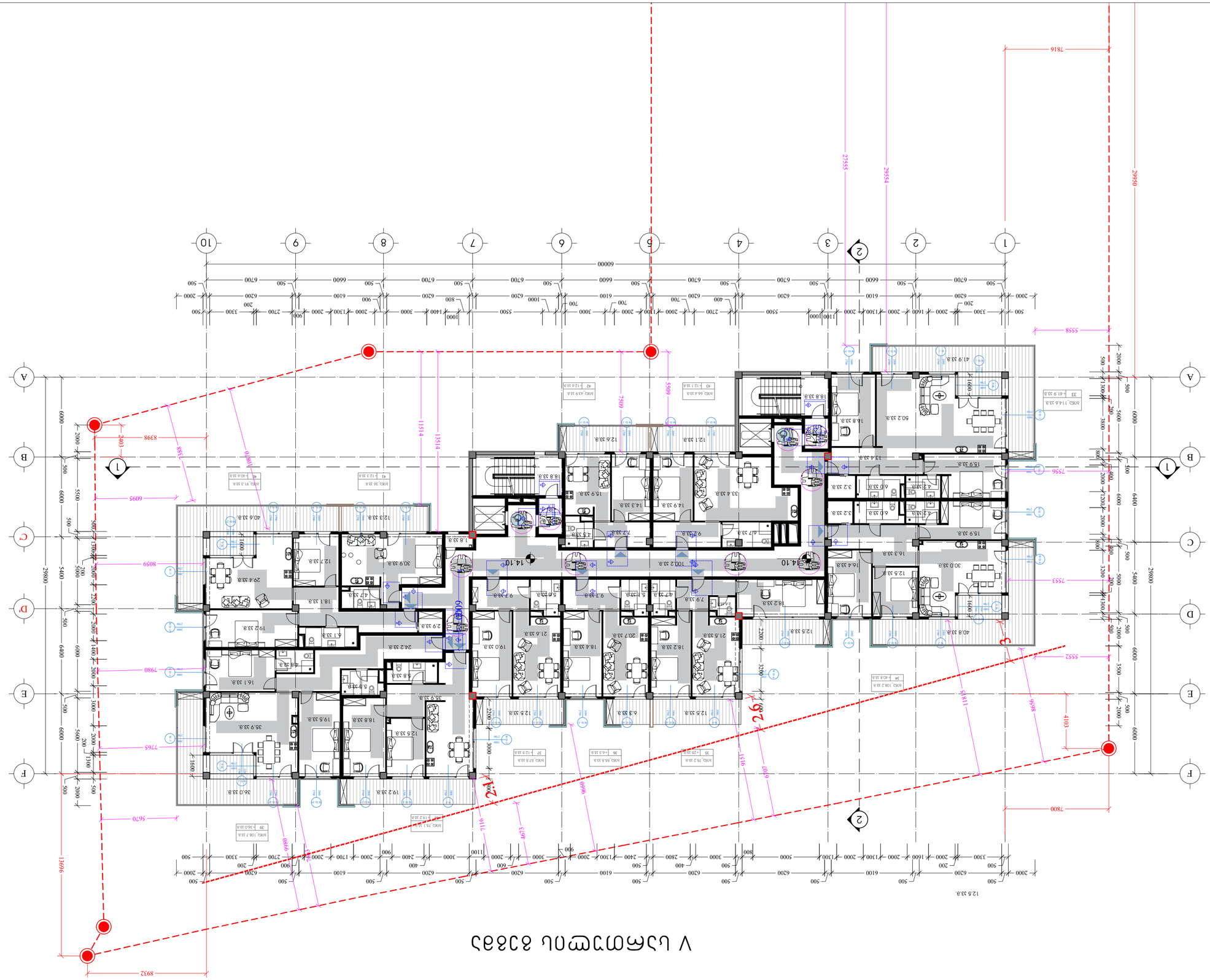

Экспликация помещений

№	Наименование	Площадь, м²
1	Тамбур	3.2
2	Коридор	12.5
3	Санузел	2.4
4	Комната	14.1
5	Комната	9.7
6	Комната	7.9
7	Комната	4.7
8	Комната	5.6
9	Комната	9.7
10	Комната	14.1
11	Комната	10.2
12	Комната	14.4
13	Комната	16.3
14	Комната	12.5
15	Комната	30.0
16	Комната	40.8
17	Комната	12.5
18	Комната	21.5
19	Комната	18.2
20	Комната	20.7
21	Комната	18.4
22	Комната	19.0
23	Комната	6.3
24	Комната	12.5
25	Комната	12.5
26	Комната	18.2
27	Комната	5.1
28	Комната	9.7
29	Комната	5.6
30	Комната	9.7
31	Комната	4.7
32	Комната	7.9
33	Комната	41.9
34	Комната	16.8
35	Комната	50.2
36	Комната	16.8
37	Комната	13.4
38	Комната	12.6
39	Комната	12.1
40	Комната	15.9
41	Комната	14.9
42	Комната	14.3
43	Комната	33.4
44	Комната	4.7
45	Комната	9.7
46	Комната	7.2
47	Комната	4.3
48	Комната	15.9
49	Комната	3.2
50	Комната	6.0
51	Комната	4.2
52	Комната	15.9
53	Комната	3.2
54	Комната	6.0
55	Комната	4.2
56	Комната	15.9
57	Комната	16.4
58	Комната	12.5
59	Комната	30.0
60	Комната	40.8
61	Комната	12.5
62	Комната	19.2
63	Комната	35.9
64	Комната	6.8
65	Комната	4.8
66	Комната	16.1
67	Комната	4.1
68	Комната	18.1
69	Комната	4.7
70	Комната	29.4
71	Комната	12.7
72	Комната	30.9
73	Комната	12.3
74	Комната	40.6
75	Комната	1.8
76	Комната	13.8
77	Комната	1.8
78	Комната	15.8
79	Комната	12.6
80	Комната	12.1
81	Комната	15.8
82	Комната	16.8
83	Комната	50.2
84	Комната	16.8
85	Комната	13.4
86	Комната	12.6
87	Комната	12.1
88	Комната	15.9
89	Комната	14.9
90	Комната	14.3
91	Комната	33.4
92	Комната	4.7
93	Комната	9.7
94	Комната	7.2
95	Комната	4.3
96	Комната	15.9
97	Комната	3.2
98	Комната	6.0
99	Комната	4.2
100	Комната	15.9
101	Комната	3.2
102	Комната	6.0
103	Комната	4.2
104	Комната	15.9
105	Комната	16.4
106	Комната	12.5
107	Комната	30.0
108	Комната	40.8
109	Комната	12.5
110	Комната	19.2
111	Комната	35.9
112	Комната	6.8
113	Комната	4.8
114	Комната	16.1
115	Комната	4.1
116	Комната	18.1
117	Комната	4.7
118	Комната	29.4
119	Комната	12.7
120	Комната	30.9
121	Комната	12.3
122	Комната	40.6
123	Комната	1.8
124	Комната	13.8
125	Комната	1.8
126	Комната	15.8
127	Комната	12.6
128	Комната	12.1
129	Комната	15.8
130	Комната	16.8
131	Комната	50.2
132	Комната	16.8
133	Комната	13.4
134	Комната	12.6
135	Комната	12.1
136	Комната	15.9
137	Комната	14.9
138	Комната	14.3
139	Комната	33.4
140	Комната	4.7
141	Комната	9.7
142	Комната	7.2
143	Комната	4.3
144	Комната	15.9
145	Комната	3.2
146	Комната	6.0
147	Комната	4.2
148	Комната	15.9
149	Комната	3.2
150	Комната	6.0
151	Комната	4.2
152	Комната	15.9
153	Комната	16.4
154	Комната	12.5
155	Комната	30.0
156	Комната	40.8
157	Комната	12.5
158	Комната	19.2
159	Комната	35.9
160	Комната	6.8
161	Комната	4.8
162	Комната	16.1
163	Комната	4.1
164	Комната	18.1
165	Комната	4.7
166	Комната	29.4
167	Комната	12.7
168	Комната	30.9
169	Комната	12.3
170	Комната	40.6
171	Комната	1.8
172	Комната	13.8
173	Комната	1.8
174	Комната	15.8
175	Комната	12.6
176	Комната	12.1
177	Комната	15.8
178	Комната	16.8
179	Комната	50.2
180	Комната	16.8
181	Комната	13.4
182	Комната	12.6
183	Комната	12.1
184	Комната	15.9
185	Комната	14.9
186	Комната	14.3
187	Комната	33.4
188	Комната	4.7
189	Комната	9.7
190	Комната	7.2
191	Комната	4.3
192	Комната	15.9
193	Комната	3.2
194	Комната	6.0
195	Комната	4.2
196	Комната	15.9
197	Комната	3.2
198	Комната	6.0
199	Комната	4.2
200	Комната	15.9
201	Комната	16.4
202	Комната	12.5
203	Комната	30.0
204	Комната	40.8
205	Комната	12.5
206	Комната	19.2
207	Комната	35.9
208	Комната	6.8
209	Комната	4.8
210	Комната	16.1
211	Комната	4.1
212	Комната	18.1
213	Комната	4.7
214	Комната	29.4
215	Комната	12.7
216	Комната	30.9
217	Комната	12.3
218	Комната	40.6
219	Комната	1.8
220	Комната	13.8
221	Комната	1.8
222	Комната	15.8
223	Комната	12.6
224	Комната	12.1
225	Комната	15.8
226	Комната	16.8
227	Комната	50.2
228	Комната	16.8
229	Комната	13.4
230	Комната	12.6
231	Комната	12.1
232	Комната	15.9
233	Комната	14.9
234	Комната	14.3
235	Комната	33.4
236	Комната	4.7
237	Комната	9.7
238	Комната	7.2
239	Комната	4.3
240	Комната	15.9
241	Комната	3.2
242	Комната	6.0
243	Комната	4.2
244	Комната	15.9
245	Комната	3.2
246	Комната	6.0
247	Комната	4.2
248	Комната	15.9
249	Комната	16.4
250	Комната	12.5
251	Комната	30.0
252	Комната	40.8
253	Комната	12.5
254	Комната	19.2
255	Комната	35.9
256	Комната	6.8
257	Комната	4.8
258	Комната	16.1
259	Комната	4.1
260	Комната	18.1
261	Комната	4.7
262	Комната	29.4
263	Комната	12.7
264	Комната	30.9
265	Комната	12.3
266	Комната	40.6
267	Комната	1.8
268	Комната	13.8
269	Комната	1.8
270	Комната	15.8
271	Комната	12.6
272	Комната	12.1
273	Комната	15.8
274	Комната	16.8
275	Комната	50.2
276	Комната	16.8
277	Комната	13.4
278	Комната	12.6
279	Комната	12.1
280	Комната	15.9
281	Комната	14.9
282	Комната	14.3
283	Комната	33.4
284	Комната	4.7
285	Комната	9.7
286	Комната	7.2
287	Комната	4.3
288	Комната	15.9
289	Комната	3.2
290	Комната	6.0
291	Комната	4.2
292	Комната	15.9
293	Комната	3.2
294	Комната	6.0
295	Комната	4.2
296	Комната	15.9
297	Комната	16.4
298	Комната	12.5
299	Комната	30.0
300	Комната	40.8
301	Комната	12.5
302	Комната	19.2
303	Комната	35.9
304	Комната	6.8
305	Комната	4.8
306	Комната	16.1
307	Комната	4.1
308	Комната	18.1
309	Комната	4.7
310	Комната	29.4
311	Комната	12.7
312	Комната	30.9
313	Комната	12.3
314	Комната	40.6
315	Комната	1.8
316	Комната	13.8
317	Комната	1.8
318	Комната	15.8
319	Комната	12.6
320	Комната	12.1
321	Комната	15.8
322	Комната	16.8
323	Комната	50.2
324	Комната	16.8
325	Комната	13.4
326	Комната	12.6
327	Комната	12.1
328	Комната	15.9
329	Комната	14.9
330	Комната	14.3
331	Комната	33.4
332	Комната	4.7
333	Комната	9.7
334	Комната	7.2
335	Комната	4.3
336	Комната	15.9
337	Комната	3.2
338	Комната	6.0
339	Комната	4.2
340	Комната	15.9
341	Комната	3.2
342	Комната	6.0
343	Комната	4.2
344	Комната	15.9
345	Комната	16.4
346	Комната	12.5
347	Комната	30.0
348	Комната	40.8
349	Комната	12.5
350	Комната	19.2
351	Комната	35.9
352	Комната	6.8
353	Комната	4.8
354	Комната	16.1
355	Комната	4.1
356	Комната	18.1
357	Комната	4.7
358	Комната	29.4
359	Комната	12.7
360	Комната	30.9
361	Комната	12.3
362	Комната	40.6
363	Комната	1.8
364	Комната	13.8
365	Комната	1.8
366	Комната	15.8
367	Комната	12.6
368	Комната	12.1
369	Комната	15.8
370	Комната	16.8
371	Комната	50.2
372	Комната	16.8
373	Комната	13.4
374	Комната	12.6
375	Комната	12.1
376	Комната	15.9
377	Комната	14.9
378	Комната	14.3
379	Комната	33.4
380	Комната	4.7
381	Комната	9.7
382	Комната	7.2
383	Комната	4.3
384	Комната	15.9
385	Комната	3.2
386	Комната	6.0
387	Комната	4.2
388	Комната	15.9
389	Комната	3.2
390	Комната	6.0
391	Комната	4.2
392	Комната	15.9
393	Комната	16.4
394	Комната	12.5
395	Комната	30.0
396	Комната	40.8
397	Комната	12.5
398	Комната	19.2
399	Комната	35.9
400	Комната	6.8
401	Комната	4.8
402	Комната	16.1
403	Комната	4.1
404	Комната	18.1
405	Комната	4.7
406	Комната	29.4
407	Комната	12.7
408	Комната	30.9
409	Комната	12.3
410	Комната	40.6
411	Комната	1.8
412	Комната	13.8
413	Комната	1.8
414	Комната	15.8
415	Комната	12.6
416	Комната	12.1
417	Комната	15.8
418	Комната	16.8
419	Комната	50.2
420	Комната	16.8
421	Комната	13.4
422	Комната	12.6
423	Комната	12.1
424	Комната	15.9
425	Комната	14.9
426	Комната	14.3
427	Комната	33.4
428	Комната	4.7
429	Комната	9.7
430	Комната	7.2
431	Комната	4.3
432	Комната	15.9
433	Комната	3.2
434	Комната	6.0
435	Комната	4.2
436	Комната	15.9
437	Комната	3.2
438	Комната	6.0
439	Комната	4.2
440	Комната	15.9
441	Комната	16.4
442	Комната	12.5
443	Комната	30.0
444	Комната	40.8
445	Комната	12.5
446	Комната	19.2
447	Комната	35.9
448	Комната	6.8
449	Комната	4.8
450	Комната	16.1
451	Комната	4.1
452	Комната	18.1
453	Комната	4.7
454	Комната	29.4
455	Комната	12.7
456	Комната	30.9
457	Комната	12.3
458	Комната	40.6
459	Комната	1.8
460	Комната	13.8
461	Комната	1.8
462	Комната	15.8
463	Комната	12.6
464	Комната	12.1
465	Комната	15.8
466	Комната	16.8
467	Комната	50.2
468	Комната	16.8
469	Комната	13.4
470	Комната	12.6
471	Комната	12.1
472	Комната	15.9
473	Комната	14.9
474	Комната	14.3
475	Комната	33.4
476	Комната	4.7
477	Комната	9.7
478	Комната	7.2
479	Комната	4.3
480	Комната	15.9
481	Комната	3.2
482	Комната	6.0
483	Комната	4.2
484	Комната	15.9
485	Комната	3.2
486	Комната	6.0
487	Комната	4.2
488	Комната	15.9
489	Комната	16.4
490	Комната	12.5
491	Комната	30.0
492	Комната	40.8
493	Комната	12.5
494	Комната	19.2
495	Комната	35.9
496	Комната	6.8
497	Комната	4.8
498	Комната	16.1
499	Комната	4.1
500	Комната	18.1
501	Комната	4.7
502	Комната	29.4
503	Комната	12.7
504	Комната	30.9
505	Комната	12.3
506	Комната	40.6
507	Комната	1.8
508	Комната	13.8
509	Комната	1.8
510	Комната	15.8
511	Комната	12.6
512	Комната	12.1
513	Комната	15.8
514	Комната	16.8
515	Комната	50.2
516	Комната	16.8
517	Комната	13.4
518	Комната	12.6
519	Комната	12.1
520	Комната	15.9
521	Комната	14.9
522	Комната	14.3
523	Комната	33.4
524	Комната	4.7
525	Комната	9.7
526	Комната	7.2
527	Комната	4.3
528	Комната	15.9
529	Комната	3.2
530	Комната	6.0
531	Комната	4.2
532	Комната	15.9
533	Комната	3.2
534	Комната	6.0
535	Комната	4.2
536	Комната	15.9
537	Комната	16.4
538	Комната	12.5
539	Комната	30.0
540	Комната	40.8
541	Комната	12.5
542	Комната	19.2
543	Комната	35.9
544	Комната	6.8
545	Комната	4.8
546	Комната	16.1
547	Комната	4.1
548	Комната	18.1
549	Комната	4.7
550	Комната	29.4
551	Комната	12.7
552	Комната	30.9
553	Комната	12.3
554	Комната	40.6
555	Комната	1.8
556	Комната	13.8
557	Комната	1.8
558	Комната	15.8
559	Комната	12.6
560	Комната	12.1
561	Комната	15.8
562	Комната	16.8
563	Комната	50.2
564	Комната	16.8
565	Комната	13.4
566	Комната	12.6
567	Комната	12.1
568	Комната	15.9
569	Комната	14.9
570	Комната	14.3
571	Комната	33.4
572	Комната	4.7
573	Комната	9.7
574	Комната	7.2
575	Комната	4.3
576	Комната	15.9
577	Комната	3.2
578	Комната	6.0
579	Комната	4.2
580	Комната	15.9
581	Комната	3.2
582	Комната	6.0
583	Комната	4.2
584	Комната	15.9
585	Комната	16.4
586	Комната	12.5
587	Комната	30.0
588	Комната	40.8
589	Комната	12.5
590	Комната	19.2
591	Комната	35.9
592	Комната	6.8
593	Комната	4.8
594	Комната	16.1
595	Комната	4.1
596	Комната	18.1
597	Комната	4.7
598	Комната	29.4
599	Комната	12.7
600	Комната	30.9
601	Комната	12.3
602	Комната	40.6
603	Комната	1.8
604	Комната	13.8
605	Комната	1.8
606	Комната	15.8
607	Комната	12.6
608	Комната	12.1
609	Комната	15.8
610	Комната	16.8
611	Комната	50.2
612	Комната	16.8
613	Комната	13.4
614	Комната	12.6
615	Комната	12.1
616	Комната	15.9
617	Комната	14.9
618	Комната	14.3
619	Комната	33.4
620	Комната	4.7
621	Комната	9.7
622	Комната	7.2
623	Комната	4.3
624	Комната	15.9
625	Комната	3.2
626	Комната	6.0
627	Комната	4.2
628	Комната	15.9
629	Комната	3.2
630	Комната	6.0
631	Комната	4.2
632	Комната	15.9
633	Комната	16.4
634	Комната	12.5
635	Комната	30.0
636	Комната	40.8
637	Комната	12.5
638	Комната	19.2
639	Комната	35.9
640	Комната	6.8
641	Комната	4.8
642	Комната	16.1
643	Комната	4.1
644	Комната	18.1
645	Комната	4.7
646	Комната	29.4
647	Комната	12.7
648	Комната	30.9
649	Комната	12.3
650	Комната	40.6
651	Комната	1.8
652	Комната	13.8
653	Комната	1.8
654	Комната	15.8
655	Комната	12.6
656	Комната	12.1
657	Комната	15.8
658	Комната	16.8
659	Комната	50.2
660	Комната	16.8
661	Комната	13.4
662	Комната	12.6
663	Комната	12.1
664	Комната	15.9
665	Комната	14.9
666	Комната	14.3
667	Комната	33.4
668	Комната	4.7
669	Комната	9.7
670	Комната	7.2
671	Комната	4.3
672	Комната	15.9
673	Комната	3.2
674	Комната	6.0
675	Комната	4.2
676	Комната	15.9
677	Комната	3.2
678	Комната	6.0
679	Комната	4.2
680	Комната	15.9
681	Комната	16.4
682	Комната	12.5
683	Комната	30.0
684	Комната	40.8
685	Комната	12.5
686	Комната	19.2
687	Комната	35.9
688	Комната	6.8
689	Комната	4.8
690	Комната	16.1
691	Комната	4.1
692	Комната	18.1
693	Комната	4.7
694	Комната	29.4
695	Комната	12.7
696	Комната	30.9
697	Комната	12.3
698	Комната	40.6
699	Комната	1.8
700	Комната	13.8
701	Комната	1.8
702	Комната	15.8
703	Комната	12.6
704	Комната	12.1
705	Комната	15.8
706	Комната	16.8
707	Комната	50.2
708	Комната	16.8
709	Комната	13.4
710	Комната	12.6
711	Комната	12.1
712	Комната	15.9
713	Комната	14.9
714	Комната	14.3
715	Комната	33.4
716	Комната	4.7
717	Комната	9.7
718	Комната	7.2
719	Комната	4.3
720	Комната	15.9
721	Комната	3.2
722	Комната	6.0
723	Комната	4.2
724	Комната	15.9
725	Комната	3.2
726	Комната	6.0
727	Комната	4.2
728	Комната	15.9
729	Комната	16.4
730	Комната	12.5
731	Комната	30.0
732	Комната	40.8
733	Комната	12.5
734	Комната	19.2
735	Комната	35.9
736	Комната	6.8
737	Комната	4.8
738	Комната	16.1
739	Комната	4.1
740	Комната	18.1
741	Комната	4.7
742	Комната	29.4
743	Комната	12.7
744	Комната	30.9
745	Комната	12.3
746	Комната	40.6
747	Комната	1.8
748	Комната	13.8
749	Комната	1.8
750	Комната	15.8
751	Комната	12.6
752	Комната	12.1
753	Комната	15.8
754	Комната	16.8
755	Комната	50.2
756	Комната	16.8
757	Комната	13.4
758	Комната	12.6
759	Комната	12.1
760	Комната	15.9
761	Комната	14.9
762	Комната	14.3
763	Комната	33.4
764	Комната	4.7
765	Комната	9.7
766	Комната	7.2
767	Комната	4.3
768	Комната	15.9
769	Комната	3.2
770	Комната	6.0
771	Комната	4.2
772	Комната	15.9
773	Комната	3.2
774	Комната	6.0
775	Комната	4.2
776	Комната	15.9
777	Комната	16.4
778	Комната	12.5
779	Комната	30.0
780	Комната	40.8
781	Комната	12.5
782	Комната	19.2
783	Комната	35.9
784	Комната	6.8
785	Комната	4.8
786	Комната	16.1
787	Комната	4.1
788	Комната	18.1
789	Комната	4.7
790	Комната	29.4
791	Комната	12.7
792	Комната	30.9
793	Комната	12.3
794	Комната	40.6
795	Комната	1.8
796	Комната	13.8
797	Комната	1.8
798	Комната	15.8
799	Комната	12.6
800	Комната	12.1
801	Комната	15.8
802	Комната	16.8
803	Комната	50.2
804	Комната	16.8
805	Комната	13.4
806	Комната	12.6
807	Комната	12.1
808	Комната	15.9
809	Комната	14.9
810	Комната	14.3
811	Комната	33.4
812	Комната	4.7
813	Комната	9.7
814	Комната	7.2
815	Комната	4.3
816	Комната	15.9
817	Комната	3.2
818	Комната	6.0
819	Комната	4.2
820	Комната	15.9
821	Комната	3.2
822	Комната	6.0
823	Комната	4.2
824	Комната	15.9
825	Комната	16.4
826	Комната	12.5
827	Комната	30.0
828	Комната	40.8
829	Комната	12.5
830	Комната	19.2
831	Комната	35.9
832	Комната	6.8
833	Комната	4.8
834	Комната	16.1
835	Комната	4.1
836	Комната	18.1
837	Комната	4.7
838	Комната	29.4
839	Комната	12.7
840	Комната	30.9
841	Комната	12.3
842	Комната	40.6
843	Комната	1.8
844	Комната	13.8
845	Комната	1.8
846	Комната	15.8
847	Комната	12.6
848	Комната	12.1
849	Комната	15.8
850	Комната	16.8
851	Комната	50.2
852	Комната	16.8
853	Комната	13.4
854	Комната	12.6
855	Комната	12.1
856	Комната	15.9
857	Комната	14.9
858	Комната	14.3
859	Комната	33.4
860	Комната	4.7
861	Комната	9.7
862	Комната	7.2
863	Комната	4.3
864	Комната	15.9
865	Комната	3.2
866	Комната	6.0
867	Комната	4.2
868	Комната	15.9
869	Комната	3.2
870	Комната	6.0
871	Комната	4.2
872	Комната	15.9
873	Комната	16.4
874	Комната	12.5
875	Комната	30.0
876	Комната	40.8
877	Комната	12.5
878	Комната	19.2
879	Комната	35.9
880	Комната	6.8
881	Комната	4.8
882	Комната	16.1
883	Комната	4.1
884	Комната	18.1
885	Комната	4.7
886	Комната	29.4
887	Комната	12.7
888	Комната	30.9
889	Комната	12.3
890	Комната	40.6
891	Комната	1.8
892	Комната	13.8
893	Комната	1.8
894	Комната	15.8
895	Комната	12.6
896	Комната	12.1
897	Комната	15.8
898	Комната	16.8
899	Комната	50.2
900	Комната	16.8
901	Комната	13.4
902	Комната	12.6
903	Комната	12.1
904	Комната	15.9
905	Комната	14.9
906	Комната	14.3
907	Комната	33.4
908	Комната	4.7
909	Комната	9.7
910	Комната	7.2
911	Комната	4.3
912	Комната	15.9
913	Комната	3.2
914	Комната	6.0
915	Комната	4.2
916	Комната	15.9
917	Комната	3.2
918	Комната	6.0
919	Комната	4.2
920	Комната	15.9
921	Комната	16.4
922	Комната	12.5
923	Комната	30.0
924	Комната	40.8
925	Комната	12.5
926	Комната	19.2
927	Комната	35.9
928	Комната	6.8
929	Комната	4.8
930	Комната	16.1
931	Комната	4.1
932	Комната	18.1
933	Комната	4.7
934	Комната	29.4
935	Комната	12.7
936	Комната	30.9
937	Комната	12.3
938	Комната	40.6
939	Комната	1.8
940	Комната	13.8
941	Комната	1.8
942	Комната	15.8
943	Комната	12.6
944	Комната	12.1
945	Комната	15.8
946	Комната	16.8
947	Комната	50.2
948	Комната	16.8
949	Комната	13.4
950	Комната	12.6
951	Комната	12.1
952	Комната	15.9
953	Комната	14.9
954	Комната	14.3
955	Комната	33.4
956	Комната	4.7
957	Комната	9.7
958	Комната	7.2
959	Комната	4.3
960	Комната	15.9
961	Комната	3.2
962	Комната	6.0
963	Комната	4.2
964	Комната	15.9
965	Комната	3.2
966	Комната	6.0
967	Комната	4.2
968	Комната	15.9
969	Комната	16.4
970	Комната	12.5
971	Комната	30.0
972	Комната	40.8
973	Комната	12.5
974	Комната	19.2
975	Комната	35.9
976	Комната	6.8
977	Комната	4.8
978	Комната	16.1
979	Комната	4.1
980	Комната	18.1
981	Комната	4.7
982	Комната	29.4
983	Комната	12.7
984	Комната	30.9
985	Комната	12.3
986	Комната	40.6
987

VI სართულის გეგმა

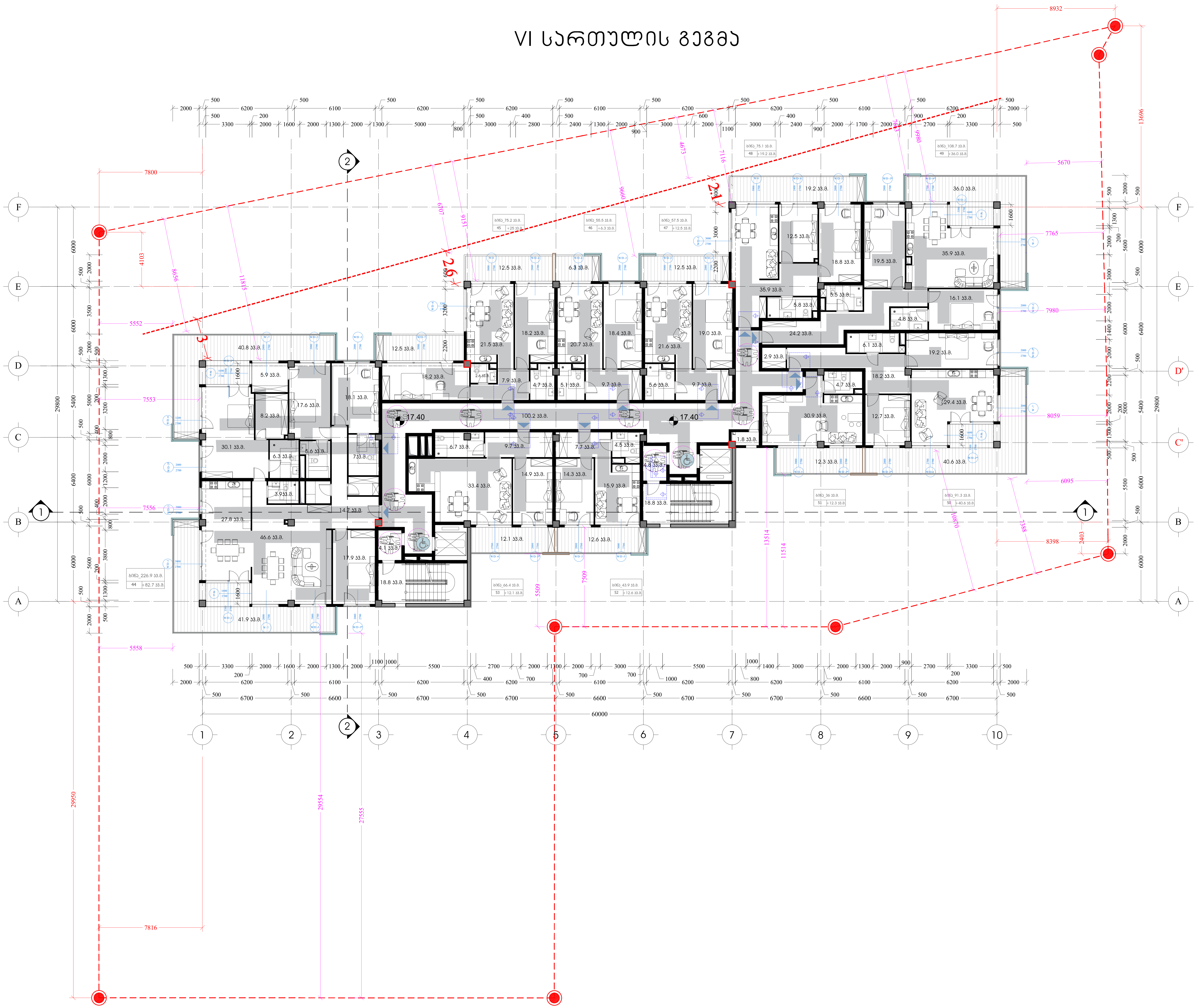

საპროექტო შენობაში გამოყენებული თავისუფალი სივრცეები კართან მანევრირებისთვის

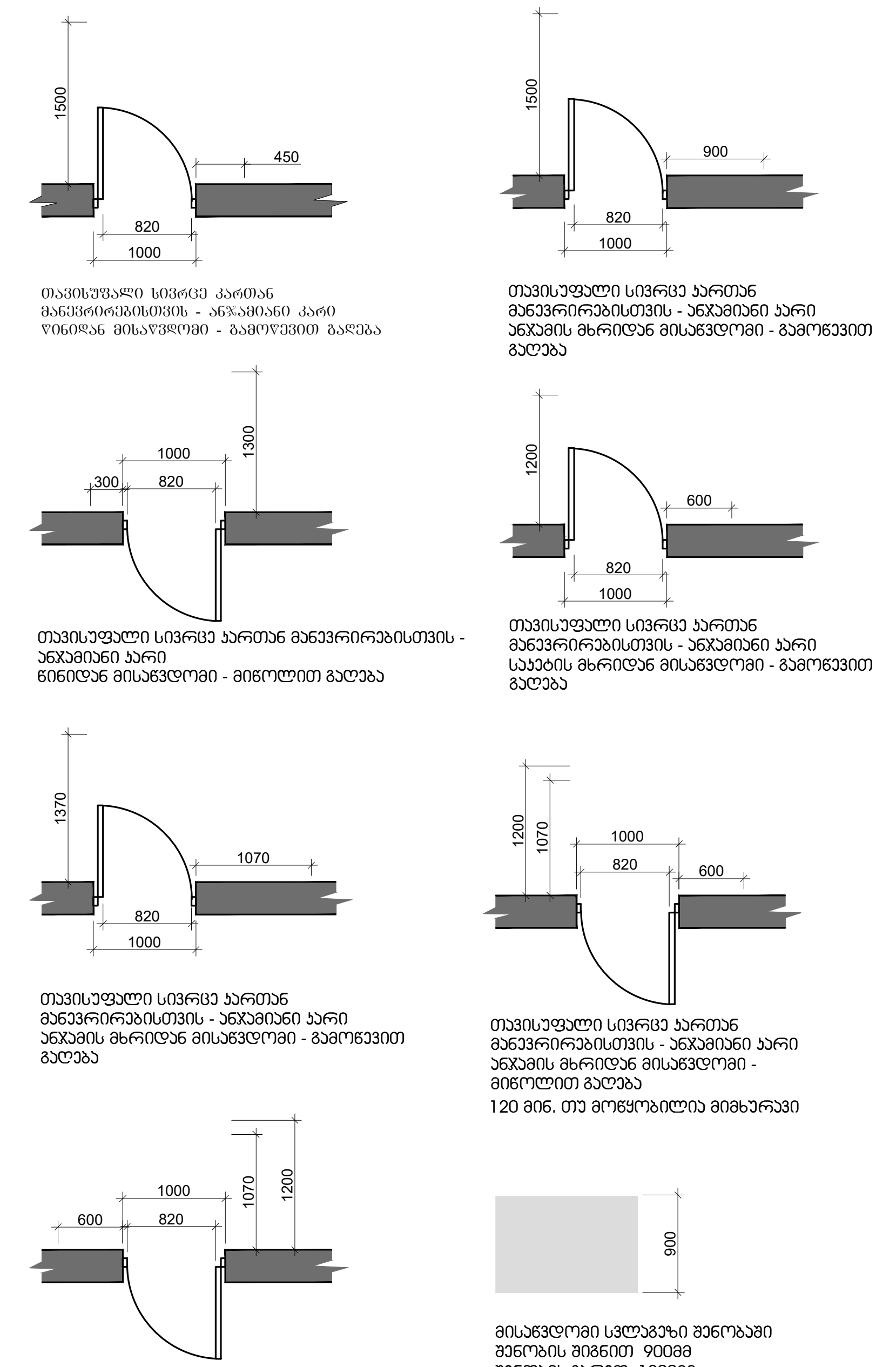

თავისუფალი სივრცე კართან მანევრირებისთვის - ანჯამიანი კარი წინიდან მისაწვდომი - გამოწევით გაღება

თავისუფალი სივრცე კართან მანევრირებისთვის - ანჯამიანი კარი ანჯამის მხრიდან მისაწვდომი - გამოწევით გაღება

თავისუფალი სივრცე კართან მანევრირებისთვის - ანჯამიანი კარი წინიდან მისაწვდომი - მიწოლით გაღება

თავისუფალი სივრცე კართან მანევრირებისთვის - ანჯამიანი კარი საკეტის მხრიდან მისაწვდომი - გამოწევით გაღება

თავისუფალი სივრცე კართან მანევრირებისთვის - ანჯამიანი კარი ანჯამის მხრიდან მისაწვდომი - გამოწევით გაღება

თავისუფალი სივრცე კართან მანევრირებისთვის - ანჯამიანი კარი ანჯამის მხრიდან მისაწვდომი - მიწოლით გაღება
120 მინ. თუ მოწყობილია მიმხურავი

თავისუფალი სივრცე კართან მანევრირებისთვის - ანჯამიანი კარი საკეტის მხრიდან მისაწვდომი - მიწოლით გაღება
120 მინ. თუ მოწყობილია მიმხურავი

მისაწვდომი სვლაგეზი შენობაში
შენობის შიგნით 900მმ
შენობის გარეთ 1200მმ

შენობაში გამოყენებული ბლოკები

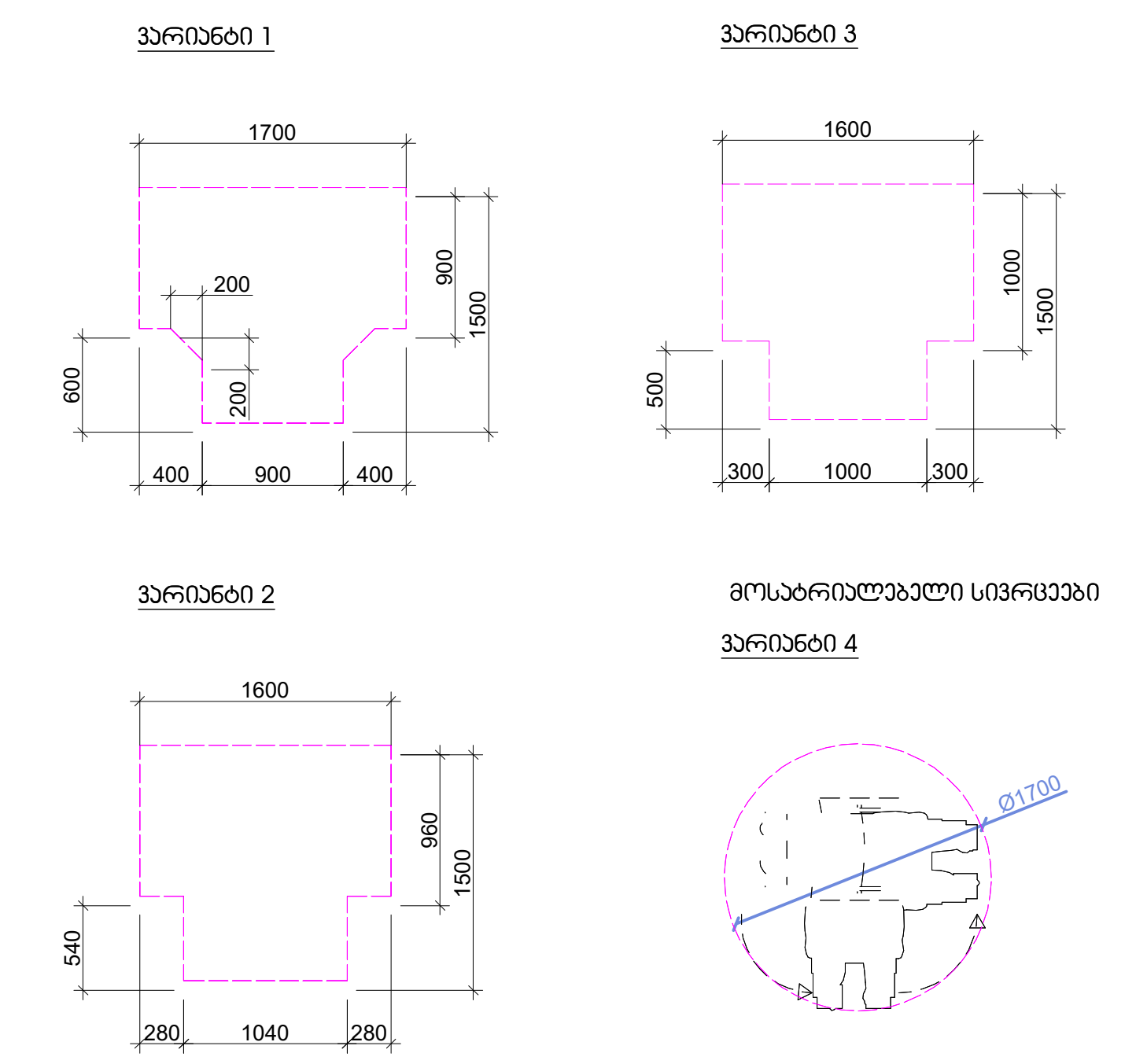

ვარიანტი 1
ვარიანტი 3
ვარიანტი 2
მოსატრიალებელი სივრცეები
ვარიანტი 4

შენიშვნა

. იატაკის ზედაპირები უნდა იყოს მდგრადი, მყარი, და არასასრიალო და უნდა შეესაბამებოდეს 302-ქვეთავს, იატაკის ზედაპირებზე დონის ცვლილება უნდა შეესაბამებოდეს 303-ე ქვეთავს

. ავტომატურად მოძრავი კარი უნდა შეესაბამებოდეს 404.3 ქვეთავის მოთხოვნებს

. საპროექტო დოკუმენტაციის ცვლილება ან მშენებლობის დროს განხორციელებული რაიმე სახის ცვლილება,რომელიც იქნება აღნიშნულ არქიტექტურულ პროექტთან შეუსაბამო, ავტომატურად გამოიწვევს

წარმოდგენილი შეფასების გაუქმებას, ასევე გახდის არქიტექტურული პროექტის კორექტირებას და ახალი სამშენებლო ნებართვის მიღების აუცილებლობას.

architects	მის: ქ.თბილისი, ს.კანდელაკის ქ. №3 საფოსტო ინდექსი: 0160 ტელ: (995 32) 237 30 50 ელ-ფოსტა: xyz.ge@yahoo.com	პროექტის სახელწოდება მრავალბინიანი საცხოვრებელი სახლი ქ.თბილისი, კრწანისის შესახვევი N17; ს.კ. 01.18.06.012.146

დირექტორი	შ. ლეკიაშვილი		არქიტექტურული ნაწილი	ფ-ბი	ფურც.	მასშტაბი
პრ.მთ.არქიტ.	შ. ლეკიაშვილი		VII სართულის გეგმა			1:200
არქიტექტორი	შ. ლეკიაშვილი					
არქიტექტორი	გ. ნანაწყენიშვილი					
არქიტექტორი	ი. კახიანი					
პრ.მთ.კონსტრ.	ე. წოწერია		სტადია			

VII სართულის გეგმა

საპროექტო შენობაში გამოყენებული თავისუფალი სივრცეები ქართან მანევრირებისთვის

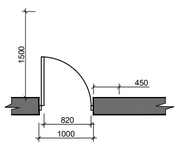

თავისუფალი სივრცე ქარისთვის მანევრირებისთვის - ანკვეთილი ქარის წიბოდან მინიმუმ - გამოსვლით გარეშე

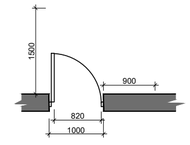

თავისუფალი სივრცე ქარისთვის მანევრირებისთვის - ანკვეთილი ქარი ანკვეთის მხრიდან მისასვლელი - გამოსვლით გარეშე

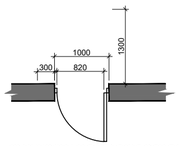

თავისუფალი სივრცე ქარისთვის მანევრირებისთვის - ანკვეთილი ქარი წინიდან მისასვლელი - მინიმუმ გარეშე

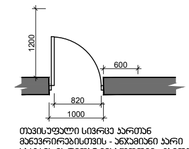

თავისუფალი სივრცე ქარისთვის მანევრირებისთვის - ანკვეთილი ქარი ანკვეთის მხრიდან მისასვლელი - გამოსვლით გარეშე

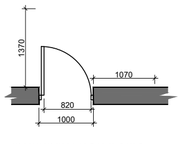

თავისუფალი სივრცე ქარისთვის მანევრირებისთვის - ანკვეთილი ქარი ანკვეთის მხრიდან მისასვლელი - გამოსვლით გარეშე

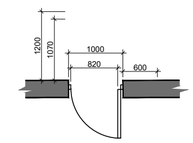

თავისუფალი სივრცე ქარისთვის მანევრირებისთვის - ანკვეთილი ქარი ანკვეთის მხრიდან მისასვლელი - მინიმუმ გარეშე
120 მმ. თუ მოცულობილია მიმახარვაი

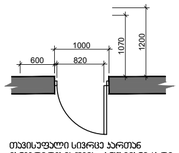

თავისუფალი სივრცე ქარისთვის მანევრირებისთვის - ანკვეთილი ქარი საკვების მხრიდან მისასვლელი - მინიმუმ გარეშე
120 მმ. თუ მოცულობილია მიმახარვაი

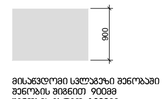

მისასვლელი სალონებზე შენობაში შენობის მინიმუმ 900მმ შენობის გარეშე 1200მმ

შენობაში გამოყენებული ბლოკები

ვარიანტი 1

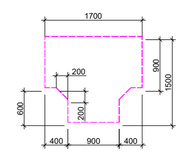

ვარიანტი 3

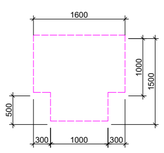

ვარიანტი 2

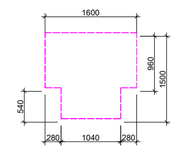

მოსაარიდებელი სივრცეები

ვარიანტი 4

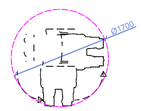

შენიშვნა

. იატაკის ზედაპირები უნდა იყოს მდგრადი, მყარი, და არასასრიალო და უნდა შეესაბამებოდეს 302-ძვეთავს, იატაკის ზედაპირებზე დონის ცვლილება უნდა შეესაბამებოდეს 303-ე ქვეთავს
. ავტომატურად მოძრავი კარი უნდა შეესაბამებოდეს 404.3 ქვეთავის მოთხოვნებს
. საპროექტო დოკუმენტაციის ცვლილება ან მშენებლობის დროს განხორციელებული რაიმე სახის ცვლილება,რომელიც იძლება აღნიშნულ არქიტექტურულ პროექტთან შეუსაბამო, ავტომატურად გამოიწვევს
წარმოდგენილი შეფასების გაუქმებას, ასევე გახდის არქიტექტურული პროექტის კორექტებას და ახალი სამშენებლო ნებართვის მიღების აუცილებლობას.

არქიტექტორი	ზ. ლღვიაშვილი	პროექტის ხელმძღვანელი	
პრ.მთ.არქიტ.	ზ. ლღვიაშვილი		
არქიტექტორი	ზ. ლღვიაშვილი		
არქიტექტორი	ზ. ჩანგელიშვილი		
არქიტექტორი	ნ. ცაბაძე		
პრ.მთ.კონსტრ.	ე. ლორქიფანიძე		

მის. ქ.თბილისი, საბურთალოს 3, მ-ნ საბურთალო ზემოსა 0160
ტელ: (995 32) 237 30 50
ელ-ფოსტა: xyz.ge@yahoo.com

პროექტის სახელწოდება

მრავალბინიანი საცხოვრებელი სახლი ქ.თბილისი, კრწანისის შესახვევი N17; ს.კ. 01.18.06.012.146

სახელმწიფო ნაწილი	ფ-ბი	ფურც.	მასშტაბი
VII სართულის გეგმა			1:200
			სტადია

VIII სართულის გეგმა

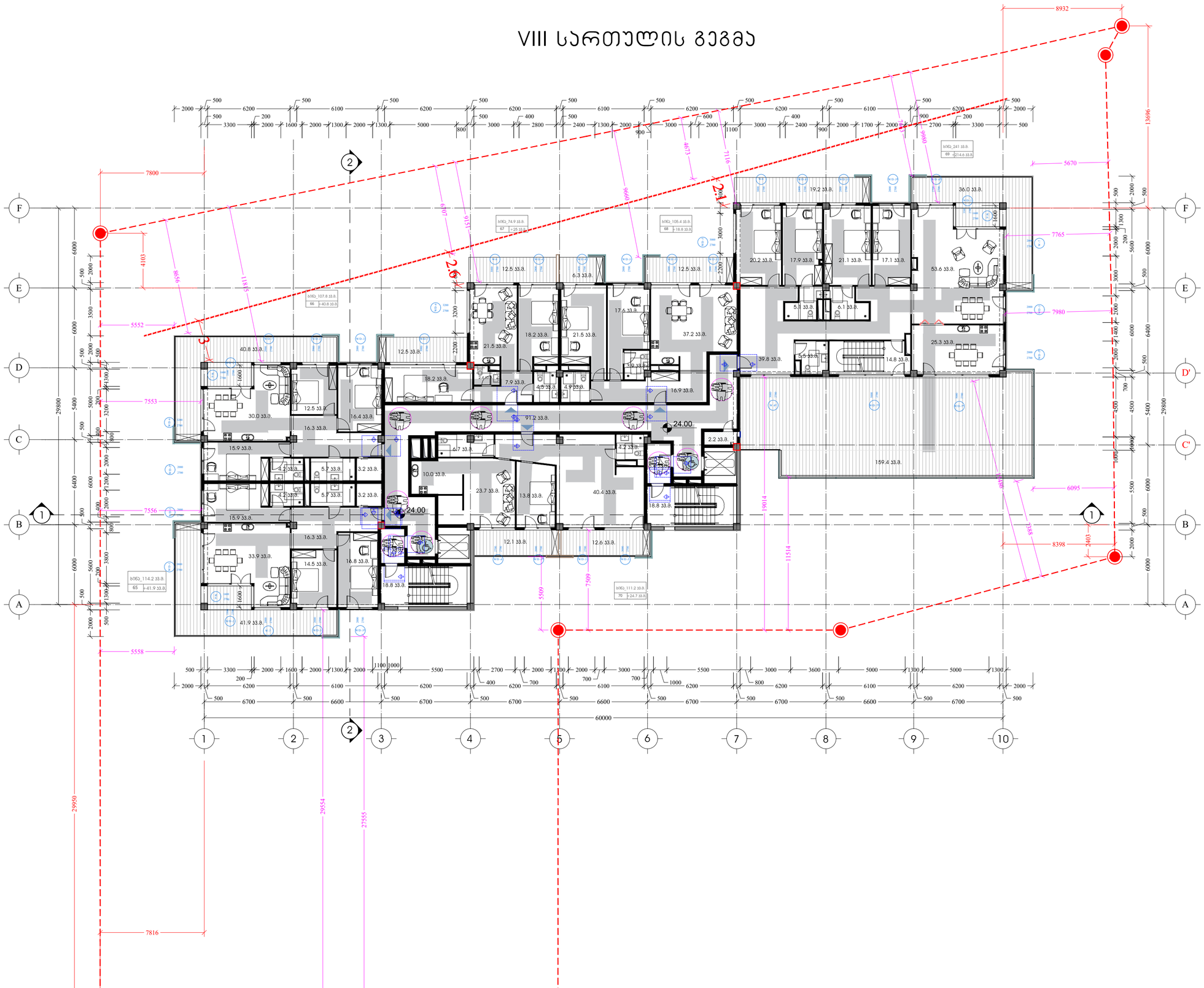

საპროექტო შენობაში გამოყენებული თაიგისუფალი სივრცეები ქართან მანევრირებისთვის

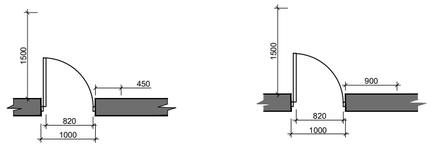

თაიგისუფალი სივრცე ქარისა მანევრირებისთვის - ანკაფილი ქარი ორმხრივ მისაკვლევად - მაგრეგირებული გალება

თაიგისუფალი სივრცე პარკინგ მანევრირებისთვის - ანკაფილი პარკინგის მხრიდან მისაკვლევად - გამოსვლით გალება

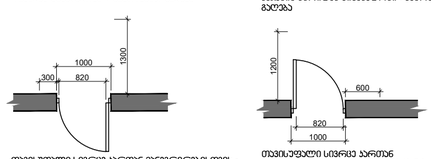

თაიგისუფალი სივრცე პარკინგ მანევრირებისთვის - ანკაფილი პარკი წინიდან მისაკვლევად - მიწოლით გალება

თაიგისუფალი სივრცე პარკინგ მანევრირებისთვის - ანკაფილი პარკი სავალის მხრიდან მისაკვლევად - გამოსვლით გალება

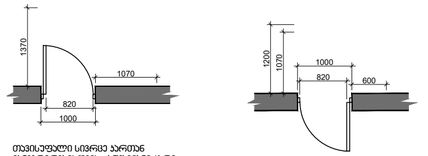

თაიგისუფალი სივრცე პარკინგ მანევრირებისთვის - ანკაფილი პარკი ანკაფის მხრიდან მისაკვლევად - მიწოლით გალება

120 მინ. თუ გოგოსაბილია მიმხარვაი

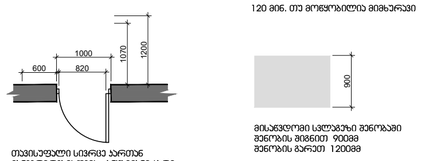

თაიგისუფალი სივრცე პარკინგ მანევრირებისთვის - ანკაფილი პარკი სავალის მხრიდან მისაკვლევად - მიწოლით გალება

120 მინ. თუ გოგოსაბილია მიმხარვაი

მისაკვლევი სალოგზე მენობაში შენობის მინიმუმ 90მმ მენობის პარკეტ 120მმ

შენობაში გამოყენებული ბლოკები

ვარიანტი 1

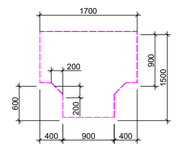

ვარიანტი 3

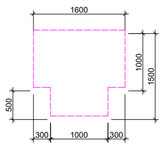

ვარიანტი 2

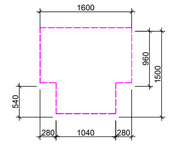

მოსაპრიალებელი სივრცეები

ვარიანტი 4

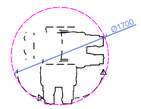

შენიშვნა

. იატაკის ზედაპირები უნდა იყოს მდგრადი, მყარი, და არასასრიალო და უნდა შეესაბამებოდეს 302-ქვეთავს, იატაკის ზედაპირებზე დონის ცვლილება უნდა შეესაბამებოდეს 303-ე ქვეთავს

. ავტომატურად მოძრავი კარი უნდა შეესაბამებოდეს 404.3 ქვეთავის მოთხოვნებს

. საპროექტო დოკუმენტაციის ცვლილება ან მშენებლობის დროს განხორციელებული რაიმე სახის ცვლილება,რომელის იძენება ანნიშნულ არქიტექტურულ პროექტთან შეუსაბამო, ავტომატურად გამოიწვევს

წარმოდგენილი შეფასების გაუქმებას, ასევე გახდის არქიტექტურული პროექტის კორექებას და ახალი სამშენებლო ნებართვის მიღების აუცილებლობას.

X Z Y architects		ქ.თბილისი, ს.ანაგლისის, 2 ჯვ სახლობის ტელეფონი 0160 ბანკ: 1355 333 2237 30 50 ელ-ფოსტა xyz.ge@yahoo.com	პროექტის სახელწოდება: მრავალბინიანი საცხოვრებელი სახლი ქ.თბილისი, კრწანისის შესახვევი N17; ს.კ. 01.18.06.012.146		
მთავარპრო.	ბ. ლეკიაშვილი		არქიტექტურული ნაწილი	ფ-ბი	ფურც.	მასშტაბი
პარ.მთ.პარპრ.	ბ. ლეკიაშვილი		VIII სართულის გეგმა			1:200
პარპრექტორი	ბ. ლეკიაშვილი					
პარპრექტორი	ბ. ჩანთლიშვილი					
პარპრექტორი	ი. ასათიანი					
პარ.მთ.კონტრ.	ე. ლორქიფანიძე			სტადია		

IX სართულის გეგმა

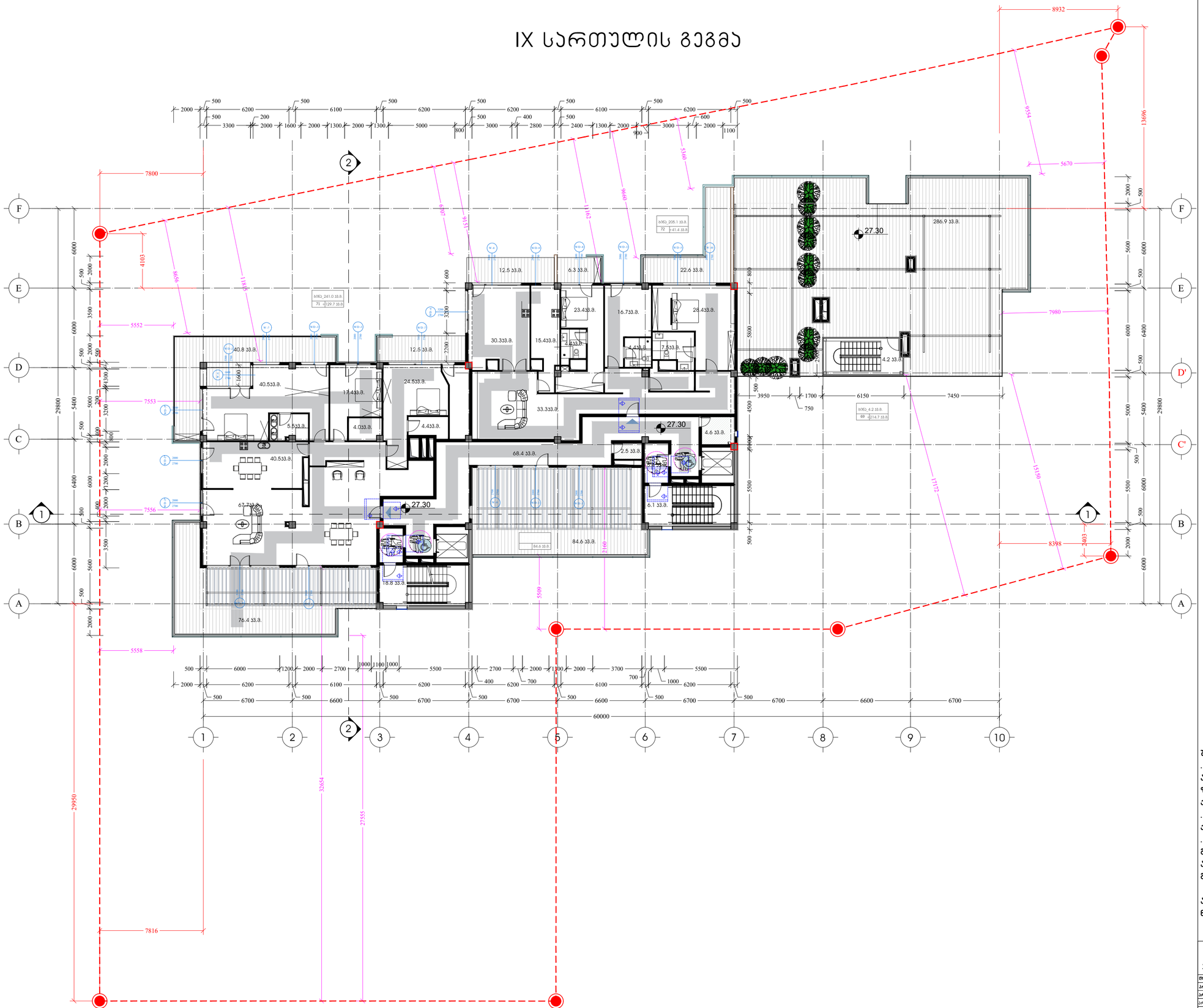

საპროექტო შენობაში გამოყენებული თაიგისუფალი სივრცეები ქართან მანევრირებისთვის

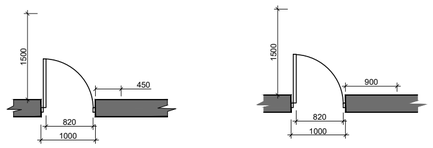

თაიგისუფალი სივრცე ქართან მანევრირებისთვის - ანკვეთი არ ანკვეთს მხრიდან მისასვლელი - გამოსვლით გალება

თაიგისუფალი სივრცე ქართან მანევრირებისთვის - ანკვეთი არ ანკვეთს მხრიდან მისასვლელი - გამოსვლით გალება

თაიგისუფალი სივრცე ქართან მანევრირებისთვის - ანკვეთი არ ანკვეთს მხრიდან მისასვლელი - მიწოლით გალება

თაიგისუფალი სივრცე ქართან მანევრირებისთვის - ანკვეთი არ ანკვეთს მხრიდან მისასვლელი - მიწოლით გალება
120 მიწ. თუ მოცყობილება მიმხარვეი

მისასვლელი სვლებზე მენობები მენობის მინიმუმ 900მმ მენობის ბარეეი 1200მმ

თაიგისუფალი სივრცე ქართან მანევრირებისთვის - ანკვეთი არ ანკვეთს მხრიდან მისასვლელი - მიწოლით გალება
120 მიწ. თუ მოცყობილება მიმხარვეი

შენობაში გამოყენებული ბლოკები

ვარიანტი 1

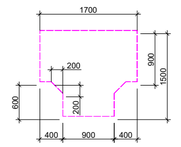

ვარიანტი 3

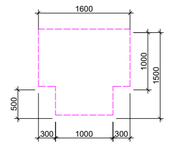

ვარიანტი 2

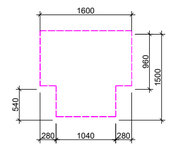

მოსაარიდებელი სივრცეები

ვარიანტი 4

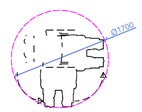

შენიშვნა

. იატაკის ზედაპირები უნდა იყოს მდგრადი, მყარი, და არასასრიალო და უნდა შეესაბამებოდეს 302-ქვეთავს, იატაკის ზედაპირებზე დონის ცვლილება უნდა შეესაბამებოდეს 303-ე ქვეთავს

. ავტომატურად მოძრავი კარი უნდა შეესაბამებოდეს 404.3 ქვეთავის მოთხოვნებს

. საპროექტო დოკუმენტაციის ცვლილება ან მშენებლობის დროს განხორციელებული რაიმე სახის ცვლილება,რომელიც იძენება ანნიშნულ არქიტექტურულ პროექტთან შეუსაბამო, ავტომატურად გამოიწვევს

წარმოდგენილი შეფასების გაუქმებას, ასევე გახდის არქიტექტურული პროექტის კორექებას და ახალი სამშენებლო ნებართვის მიღების აუცილებლობას.

X Z Y architects	მის: ქ.მცხეთის ს.კამელოსის ქ. №3 საბოლო ნომერი 0160 ტელ: (995 32) 227 30 50 ელ-ფოსტა kyra.ge@yahoo.com	პროექტის სახელწოდება: მრავალბინიანი საცხოვრებელი სახლი ქ.მცხეთის, კრწანისის შესახვევი N17; ს.კ. 01.18.06.012.146	
მრავალრიცხ.	ე. ლაკობაშვილი		
პას.მთ.არქიტ.	ე. ლაკობაშვილი		
პროექტის ხელმძღვანელი	ე. ლაკობაშვილი	არქიტექტურული ნაწილი	ფ-ბი / ფურც. / მასშტაბი
პროექტის ხელმძღვანელი	ბ. ნანავაშვილი	IX სართულის გეგმა	1:200
პროექტის ხელმძღვანელი	ი. ასანიძე		
პას.მთ.კონსტრ.	ე. ლორქიფანიძე		სტადია

საბავშვო ბაღის სივრცეში არსებული მისაწვდომი ტუალეტის დეტალიზაცია მ.1:30

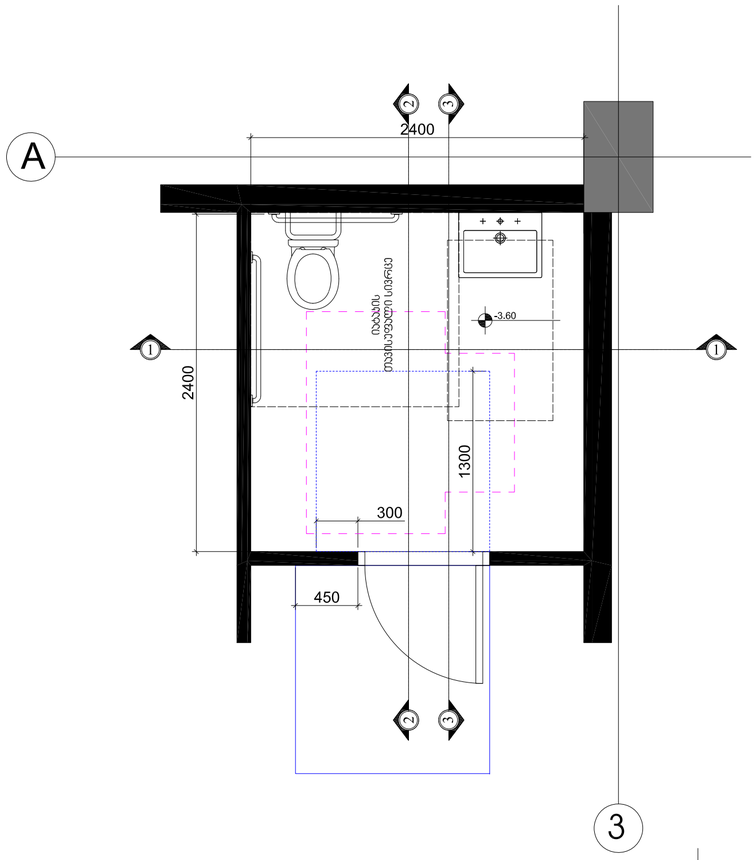

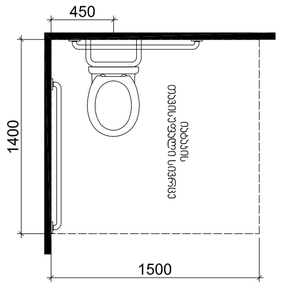

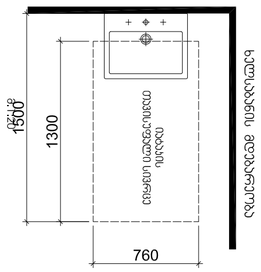

ვარიანტი 2

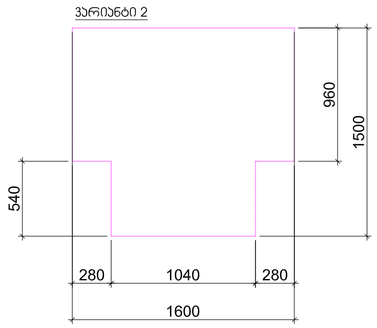

თავისუფალი სივრცე კართან მანევრირებისთვის - ანჯამიანი კარი ნინიდან მისავდომი - მიწოლით გაღება

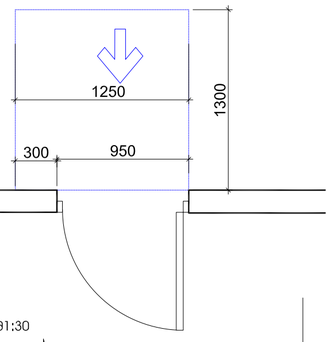

თავისუფალი სივრცე კართან მანევრირებისთვის - ანჯამიანი კარი ნინიდან მისავდომი - გამოწევით გაღება

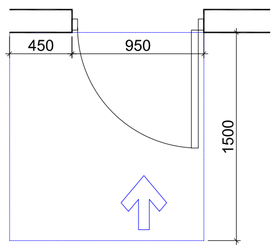

3

ჭრილი 1-1

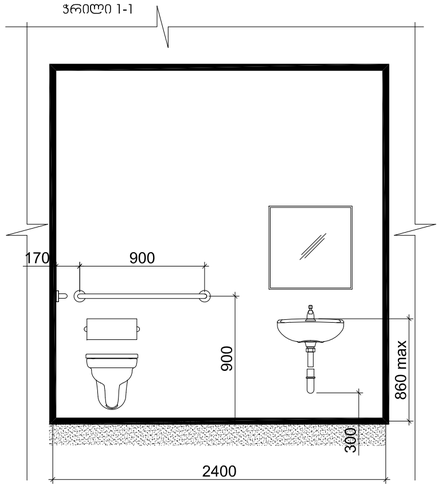

ჭრილი 2-2 მ1:30

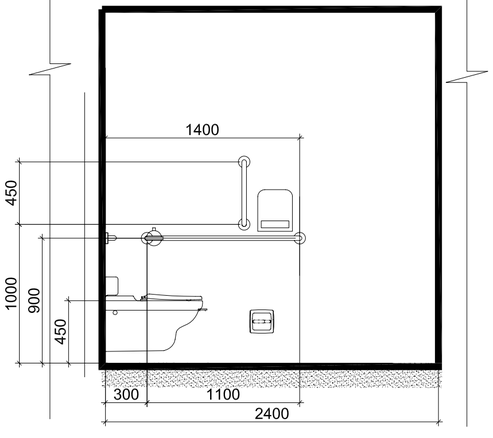

ჭრილი 3-3

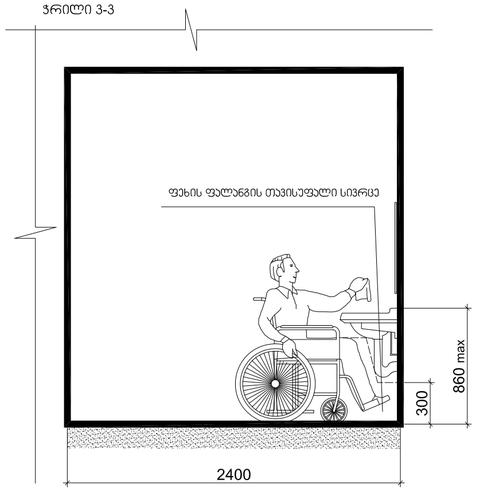

არქიტექტორი	ნ. ჯახვანი	პროექტის მენეჯერი	
არქიტექტორი	ნ. ჩანჩიბაძე		
არქიტექტორი	ვ. ლეკიაშვილი		
არქიტექტორი	ვ. ლეკიაშვილი		
არქ.მკრძნ.	ვ. ლეკიაშვილი		
მრავალბინიანი	ვ. ლეკიაშვილი		

მის: ქ.თბილისი, ს.ანაგიშვილის 2, №3
სატელ.ნომერი 0160
ტელ: 995 322 237 30 50
ელ-ფოსტა:
xyz.ge@yahoo.com

პროექტის სახელწოდება

მრავალბინიანი სასტუმრო-სასტუმრო სახლი
ქ.თბილისი, ქრწანისის შესახვევი N17;
ს.კ. 01.18.06.012.146

არქიტექტურული ნაწილი

	ფორმატი	ფურც.	მასშტაბი
საბავშვო ბაღის სივრცეში არსებული მისაწვდომი ტუალეტის დეტალიზაცია მ.1:30			1:200

სტადია

სავაჭრო - კომერციულ სივრცეში არსებული მისაწვდომი ტუალეტის დეტალიზაცია მ.1:50

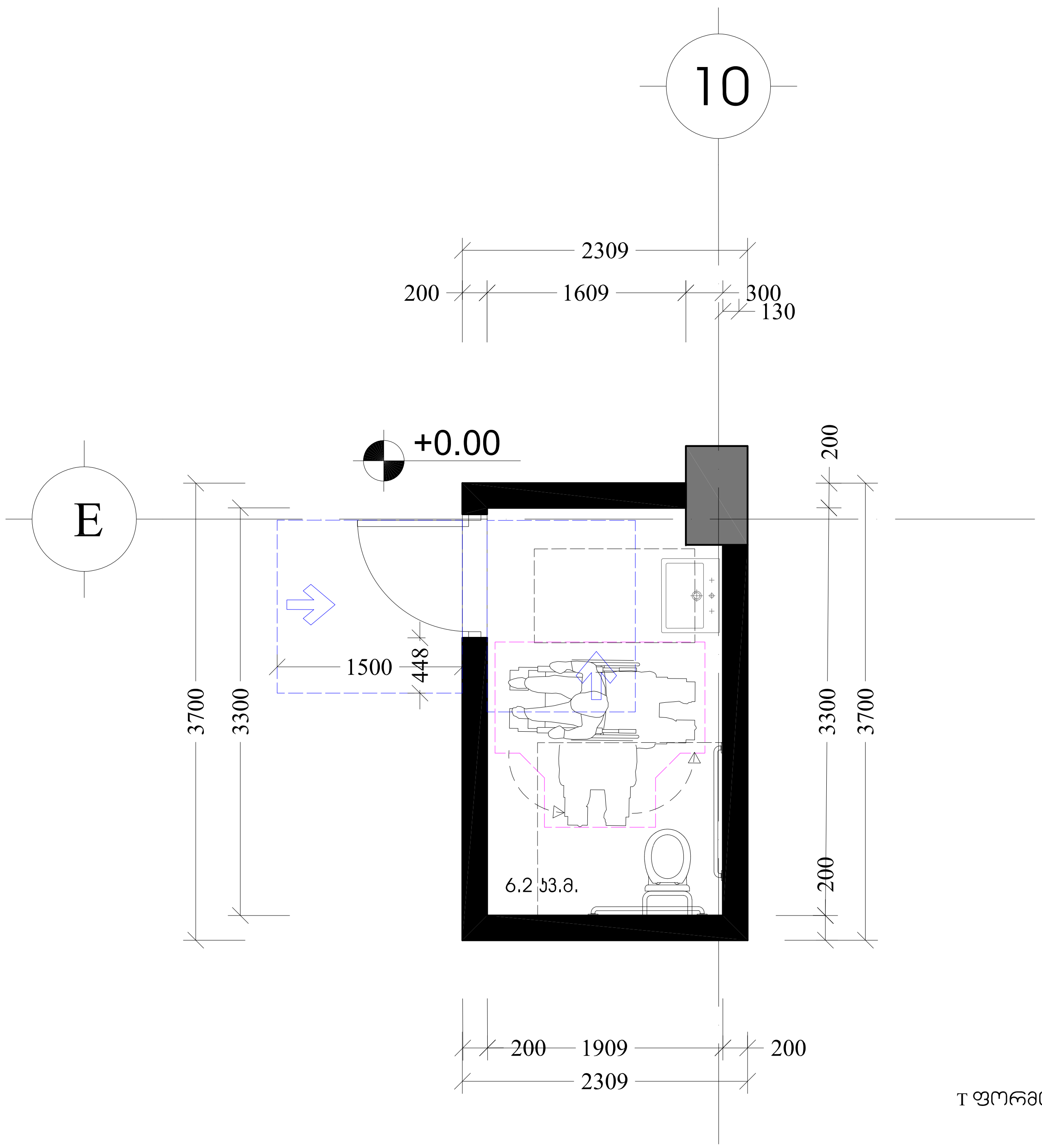

თავისუფალი სივრცე კართან მანევრირებისთვის - ანჯამიანი კარი წინიდან მისაწვდომი - გამოწევით გაღება

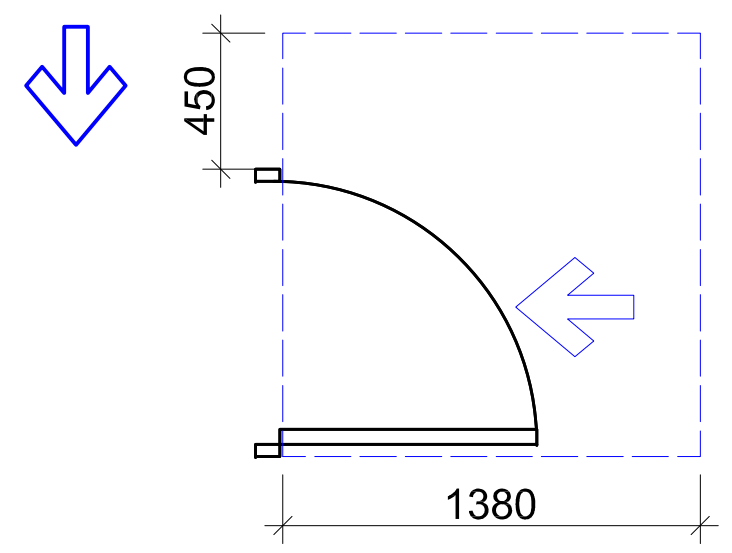

თავისუფალი სივრცე კართან მანევრირებისთვის - ანჯამიანი კარი საკეტის მხრიდან მისაწვდომი - გამოწევით გაღება

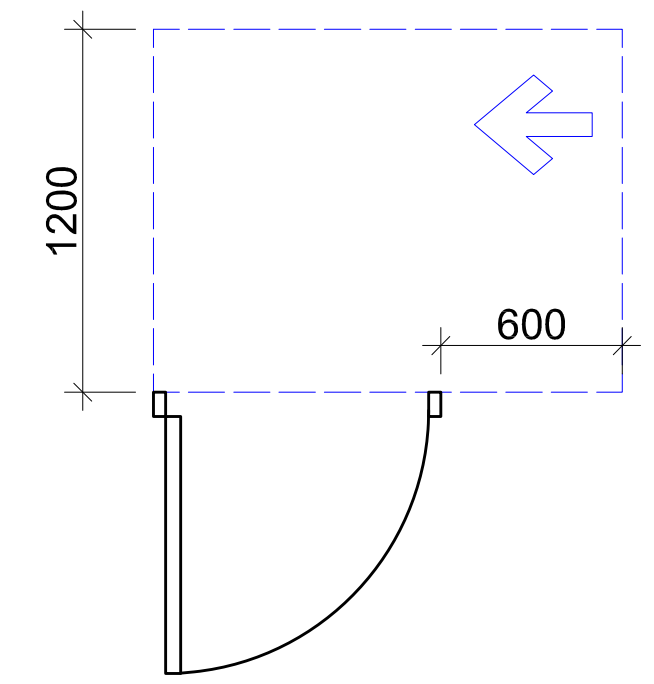

უნიტაზის და ხელმოსაჭიდი ძელების (საჭიროების შემთხვევაში) მდებარეობა

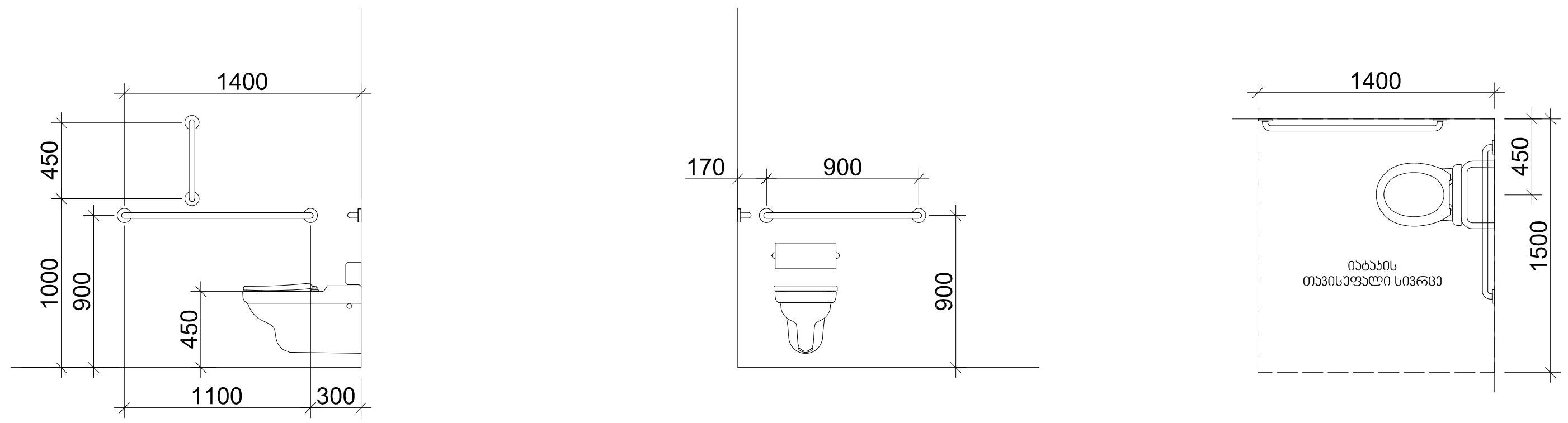

T ფორმის მოსატრიალებელი სივრცე ვარიანტი 1

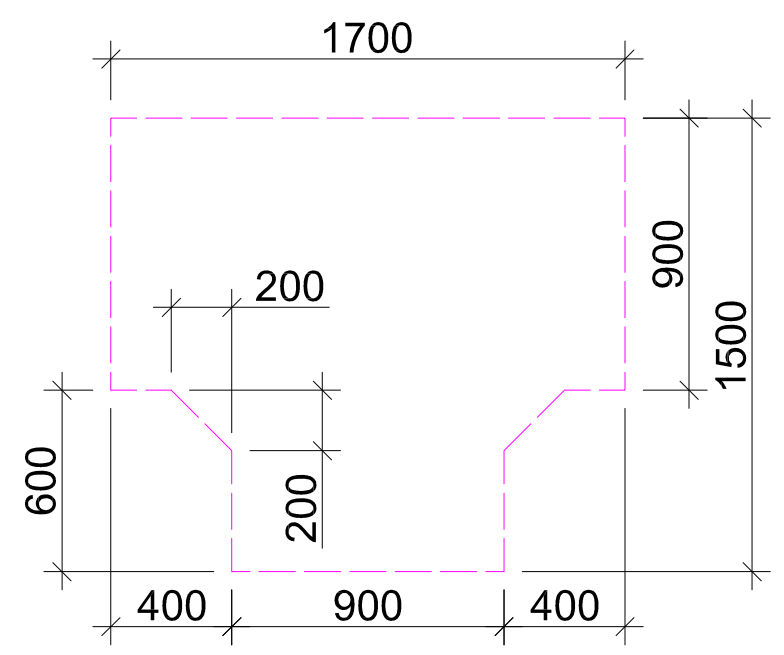

ხელსაბანის მდებარეობა

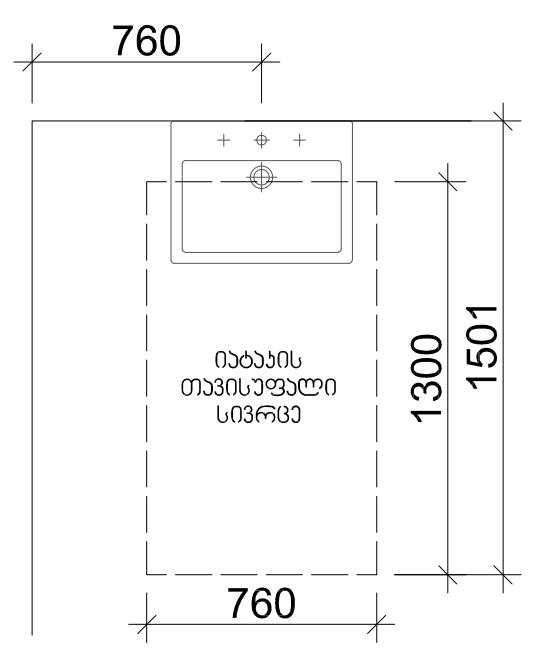

თავისუფალი სივრცე ფეხის ფალანგისთვის

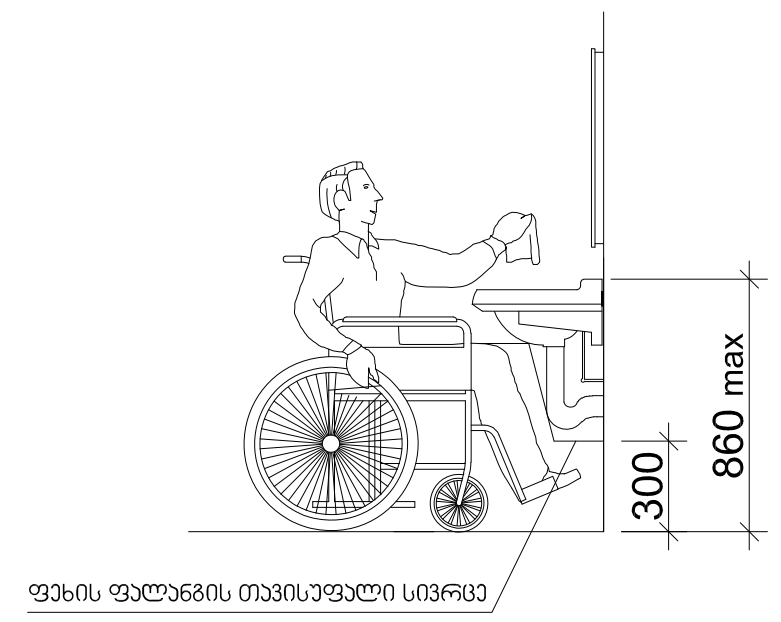

architects		მის: ქ.თბილისი, ს.კანდელაკის ქ. №3 საფოსტო ინდექსი: 0160 ტელ: (995 32) 237 30 50 ელ-ფოსტა: xyz.ge@yahoo.com	პროექტის სახელწოდება: მრავალბინიანი საცხოვრებელი სახლი ქ.თბილისი, კრწანისის შესახვევი N17; ს.კ. 01.18.06.012.146			
დირექტორი	შ. ლეკიაშვილი		არქიტექტურული ნაწილი	ფ-ბი	ფურც.	მასშტაბი
პრ.მთ.არქიტ.	შ. ლეკიაშვილი		აბაზანის დეტალიზავია			1:50
არქიტექტორი	შ. ლეკიაშვილი					
არქიტექტორი	გ. წანაწყენიშვილი					
არქიტექტორი	ი. კახიანი					
პრ.მთ.კონსტრ.	ე. წოწერია			სტადია		

"მისაწვდომი "ა" ტიპის საცხოვრებელი
ბინა №5 +4.20 ნიშნულზე მ.1:50

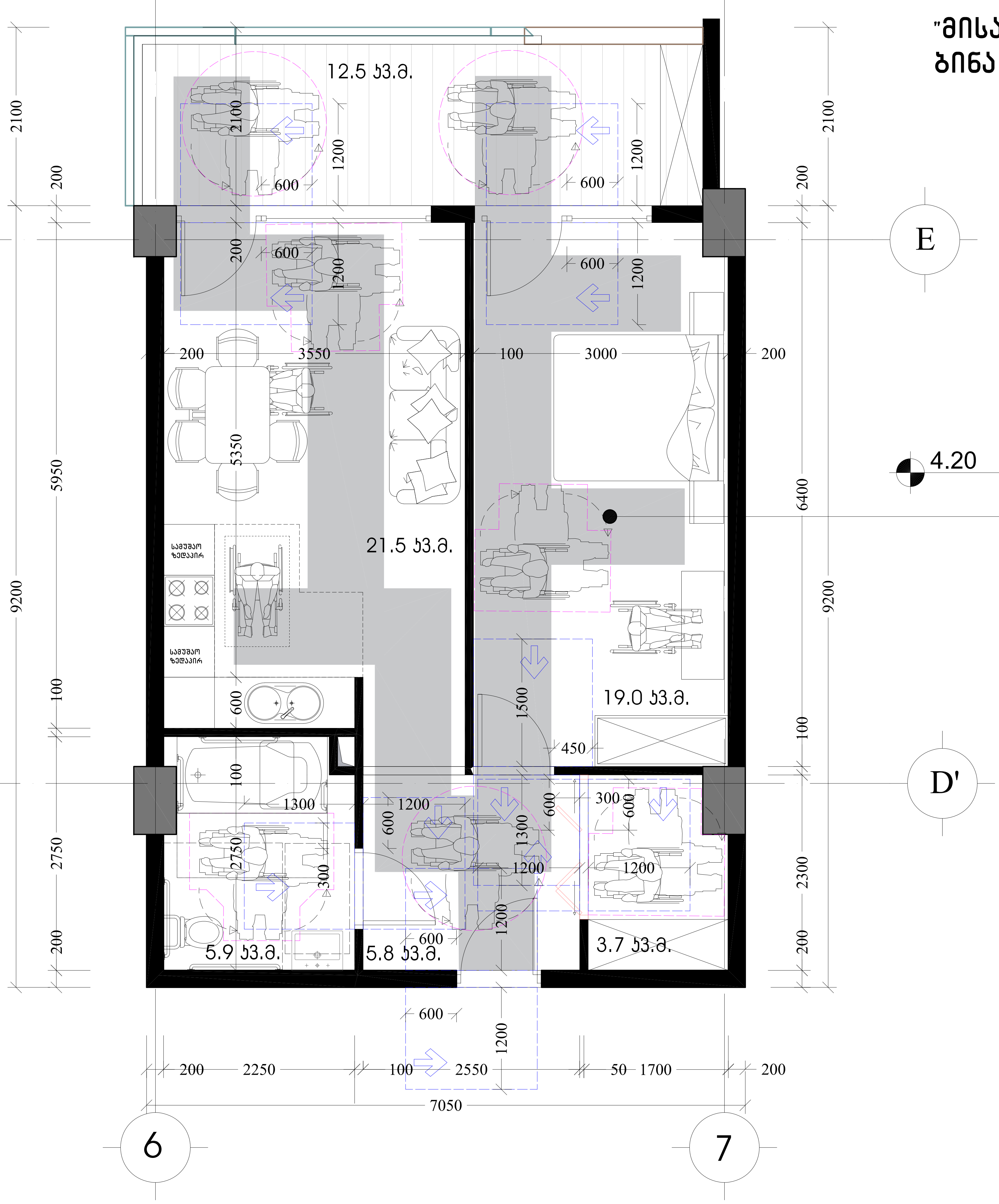

,,ა" ტიპის ერთეული ბინა №5
57.80 კვ.მ. 12.50 კვ.მ.

. შენიშვნა
. იატაკის ზედაპირები უნდა იყოს მდგრადი, მყარი, და არასასრიალო და უნდა შეესაბამებოდეს 302-ქვეთავს, იატაკის ზედაპირებზე დონის ცვლილება უნდა შეესაბამებოდეს 303-ე ქვეთავს
. ავტომატურად მოძრავი კარი უნდა შეესაბამებოდეს 404.3 ქვეთავის მოთხოვნებს
. საპროექტო დოკუმენტაციის ცვლილება ან მშენებლობის დროს განხორციელებული რაიმე სახის ცვლილება, რომელიც იქნება აღნიშნულ არქიტექტურულ პროექტთან შეუსაბამო, ავტომატურად გამოიწვევს წარმოდგენილი შეფასების გაუქმებას, ასევე გახდის არქიტექტურული პროექტის კორექტირებას და ახალი სამშენებლო ნებართვის მიღების აუცილებლობას.

XYZ architects		მის: ქ.თბილისი, ს.კანდელაკის ქ. №3 საფოსტო ინდექსი: 0160 ტელ: (995 32) 237 30 50 ელ-ფოსტა: xyz.ge@yahoo.com	პროექტის სახელწოდება მრავალბინიანი საცხოვრებელი სახლი ქ.თბილისი, კრწანისის შესახვევი N17; ს.კ. 01.18.06.012.146		
დირექტორი	შ. ლეკიაშვილი				
პრ.მთ.არქიტ.	შ. ლეკიაშვილი		არქიტექტურული ნაწილი	ფ-ბი	ფურც.	მაშტაბი
არქიტექტორი	შ. ლეკიაშვილი		სართულის გეგმა +4.200 ნიშნულზე "ა" ტიპის ბინა			1:50
არქიტექტორი	გ. წანაწყენიშვილი					
არქიტექტორი	ი. კახიანი					
პრ.მთ.კონსტრ.	ე. წოწერია			სტადია		

"ა" ტიპის ბინა №5-ის სააბაზანოს დეტალიზაცია მ.1:50

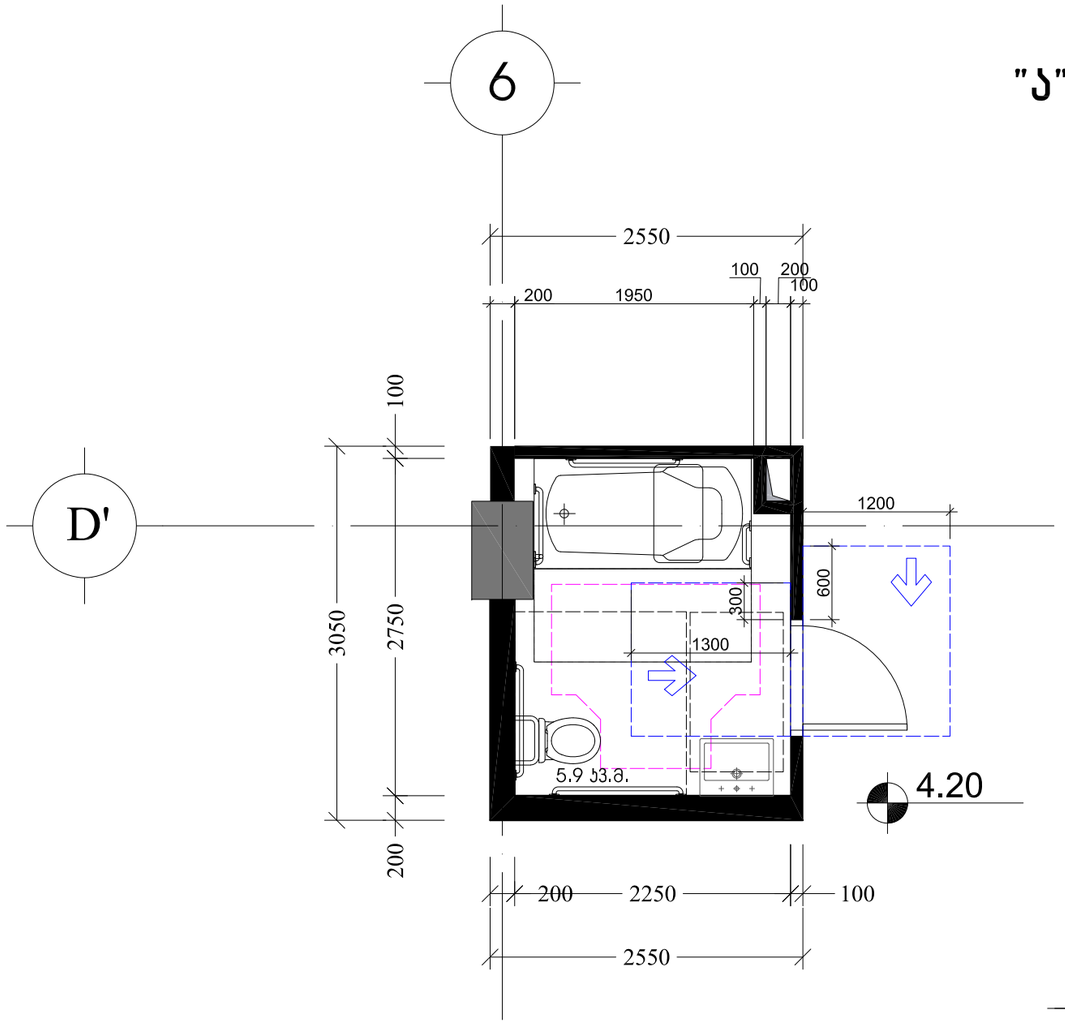

თავისუფალი სივრცე კართან მანევრირებისთვის
ანჯამიანი კარი
წინიდან მისაწვდომი - მიწოლით გაღება
404.2.3.2 (ბ)

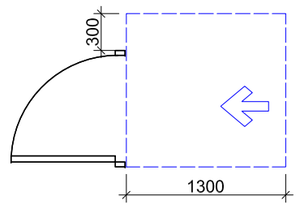

თავისუფალი სივრცე კართან მანევრირებისთვის -
ანჯამიანი კარი
საპეტის მხრიდან მისაწვდომი - გამოწევით გაღება

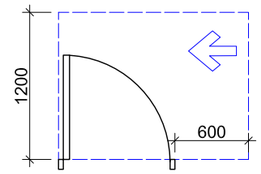

უნიტაზის და ხელმოსაჯიდი ძელების (საჯიროების შემხვევაში) მდებარეობა

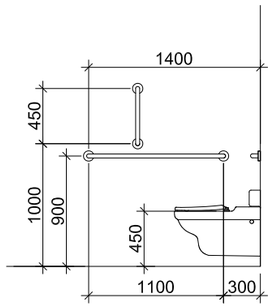

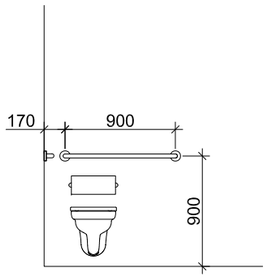

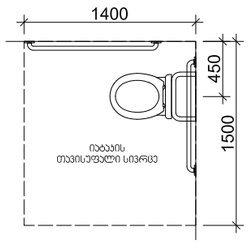

დასაჯდომის მქონე აბაზანა
ხელმოსაჯიდი ძელებით

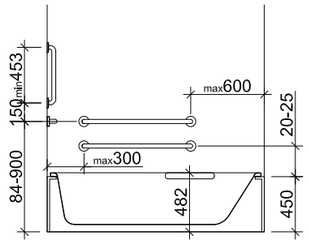

T ფორმის მოსატრიალებელი სივრცე
ვარიანტი 1

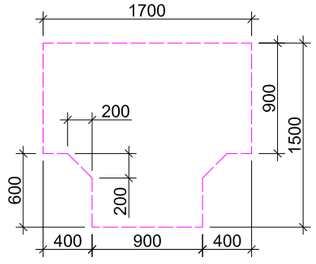

ხელსაბანის მდებარეობა

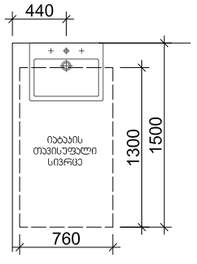

თავისუფალი სივრცე ფეხის ფალანგისთვის

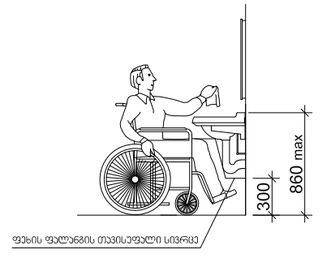

X Y Z
architects
მის: ქ.თბილისი, ს.კანდელაკის ქ. №3
საფოსტო ინდექსი: 0160
ტელ: (995 32) 237 30 50
ელ-ფოსტა: xyz.ge@yahoo.com

დირექტორი	შ. ლეკიაშვილი	
არ.მთ.არქიტ.	შ. ლეკიაშვილი	
არქიტექტორი	შ. ლეკიაშვილი	
არქიტექტორი	ბ. ნანაწყვინიშვილი	
არქიტექტორი	ი. კახიანი	
არ.მთ.კონსტრ.	ე. წოწორია	

პროექტის სახელწოდება

მრავალბინიანი საცხოვრებელი სახლი
ქ.თბილისი, კრწანისის შესახვევი N17;
ს.კ. 01.18.06.012.146

არქიტექტურული ნაწილი	ფ-ბი	ფურც.	მაშტაბი
აბაზანის დეტალიზაცია			1:50
	სტადია		

"მისაწვდომი "ა" ტიპის საცხოვრებელი ბინა №9 +4.20 ნიშნულზე მ.1:50



„ა" ტიპის ერთეული ბინა №9
44.10 კვ.მ.
12.60 კვ.მ.

. შენიშვნა
. იატაკის ზედაპირები უნდა იყოს მდგრადი, მყარი, და არასასრიალო და უნდა შეესაბამებოდეს 302-ქვეთავს, იატაკის ზედაპირებზე დონის ცვლილება უნდა შეესაბამებოდეს 303-ე ქვეთავს
. ავტომატურად მოძრავი კარი უნდა შეესაბამებოდეს 404.3 ქვეთავის მოთხოვნებს
. საპროექტო დოკუმენტაციის ცვლილება ან მშენებლობის დროს განხორციელებული რაიმე სახის ცვლილება, რომელიც იქნება აღნიშნულ არქიტექტურულ პროექტთან შეუსაბამო, ავტომატურად გამოიწვევს წარმოდგენილი შეფასების გაუქმებას, ასევე გახდის არქიტექტურული პროექტის კორექტირებას და ახალი სამშენებლო ნებართვის მიღების აუცილებლობას.

X Z Y architects	მის: ქ.თბილისი, ს.კანდელაკის ქ. №3 საფოსტო ინდექსი: 0160 ტელ: (995 32) 237 30 50 ელ-ფოსტა: xyz.ge@yahoo.com	პროექტის სახელწოდება: მრავალბინიანი საცხოვრებელი სახლი ქ.თბილისი, კრწანისის შესახვევი N17; ს.კ. 01.18.06.012.146
დირექტორი	შ. ლეკიაშვილი	
პრ.მთ.არქიტ.	შ. ლეკიაშვილი	
არქიტექტორი	შ. ლეკიაშვილი	
არქიტექტორი	გ. წანაწყენიშვილი	
არქიტექტორი	ი. კახიანი	
პრ.მთ.კონსტრ.	ე. წოწერია	

არქიტექტურული ნაწილი	ფ-ბი	ფურც.	მაშტაბი
სართულის გეგმა +4.200 ნიშნულზე "ა" ტიპის ბინა			1:50
	სტადია		

"ა" ტიპის ბინა №9-ის სააბაზანოს დეტალიზაცია მ.1:50

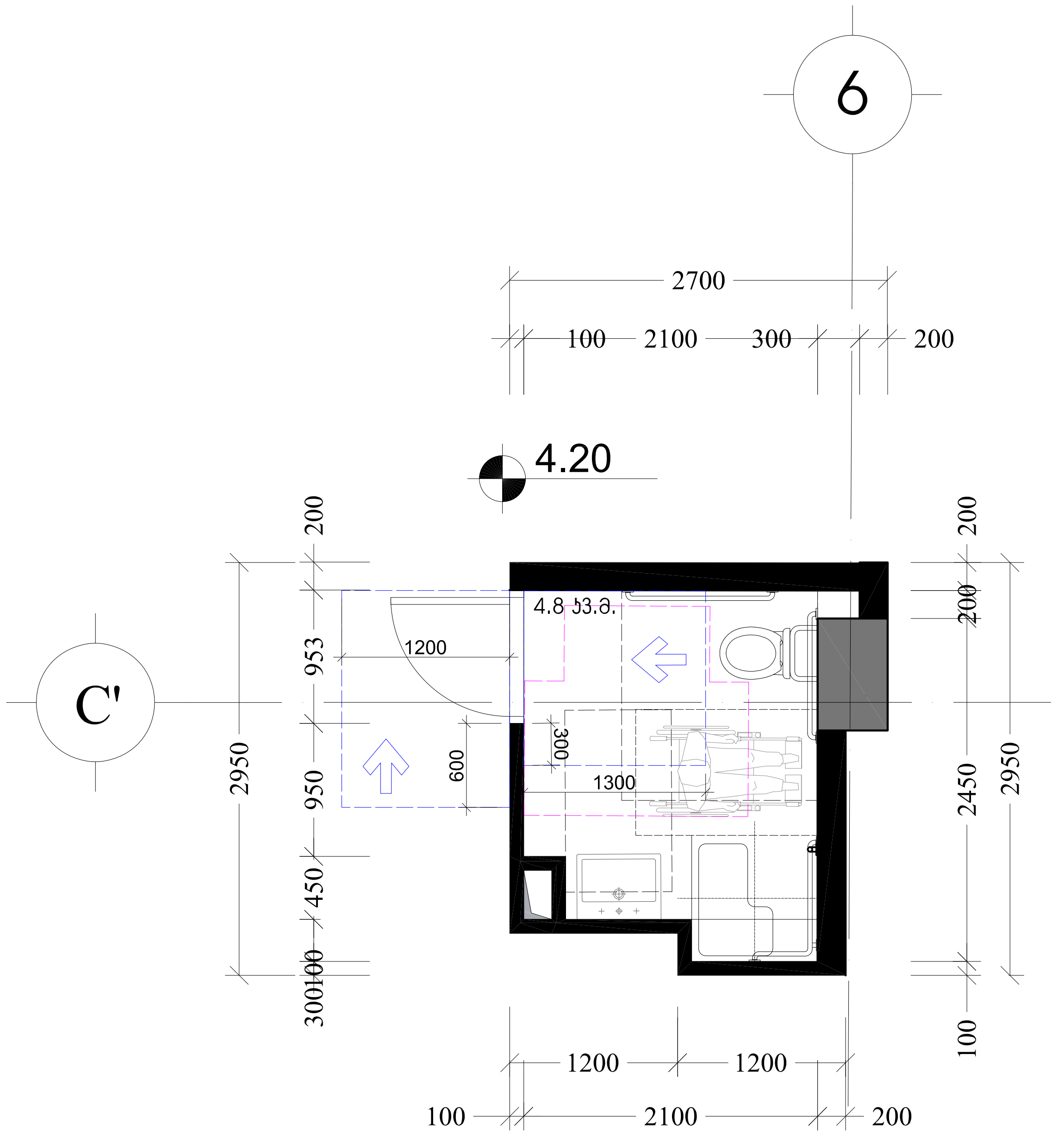

თავისუფალი სივრცე კართან მანევრირებისთვის
ანჯამიანი კარი
წინიდან მისაწვდომი - მიწოლით გაღება
404.2.3.2 (ბ)

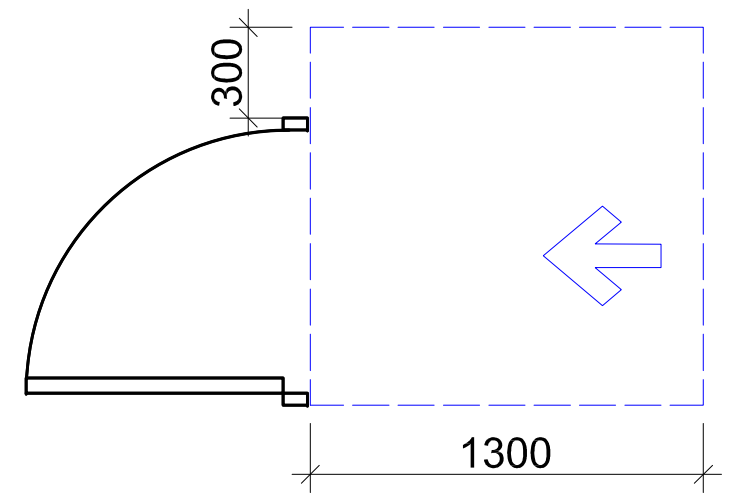

თავისუფალი სივრცე კართან მანევრირებისთვის -
ანჯამიანი კარი
საკეტის მხრიდან მისაწვდომი - გამოწევით გაღება

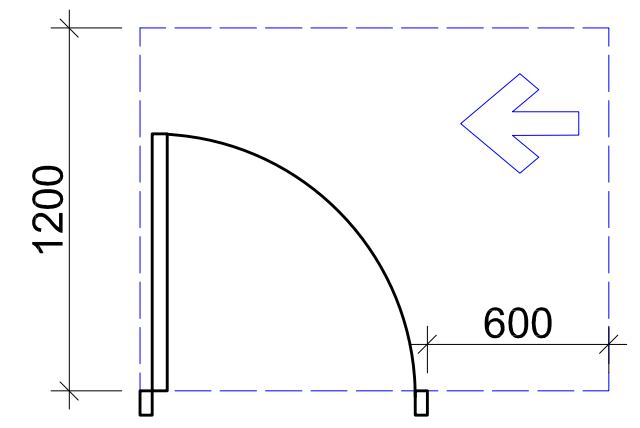

უნიტაზის და ხელმოსაჭიდი ძელების (საჭიროების შემთხვევაში) მდებარეობა

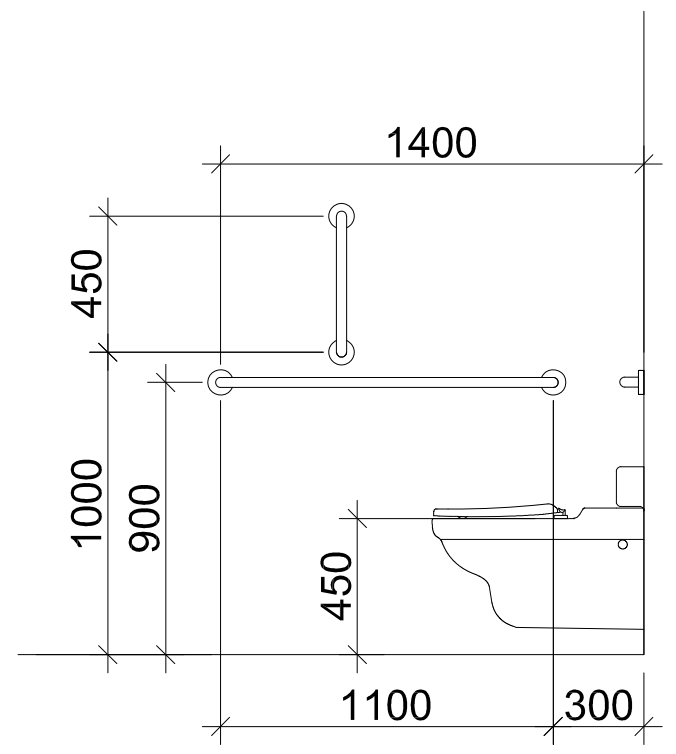

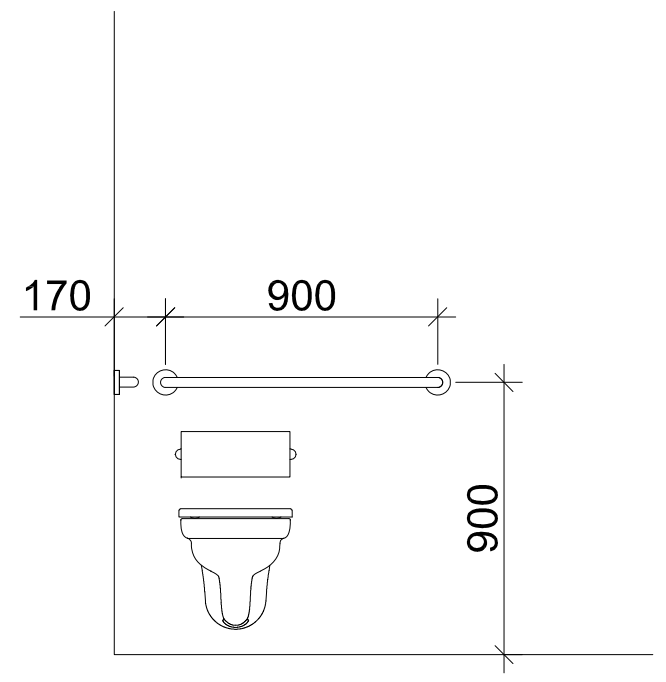

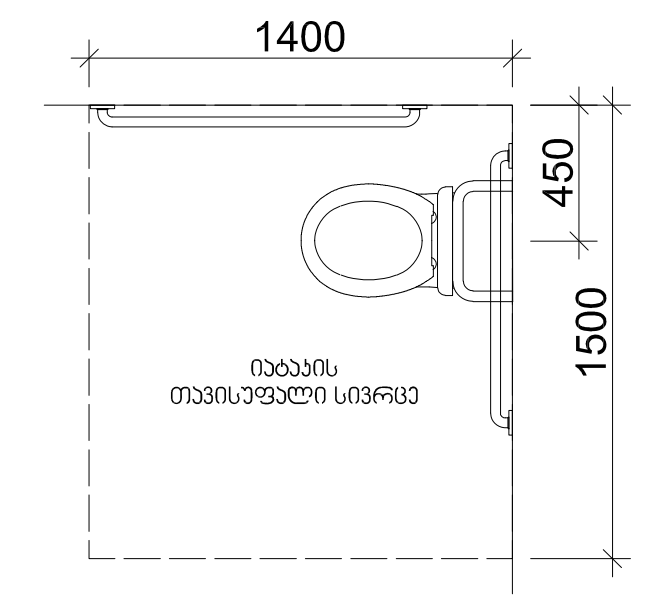

608.2.1.1 (ა) ეტლის შესაგორებელი საშხაპის არმქონე ნაკვთურის თავისუფალი სივრცე

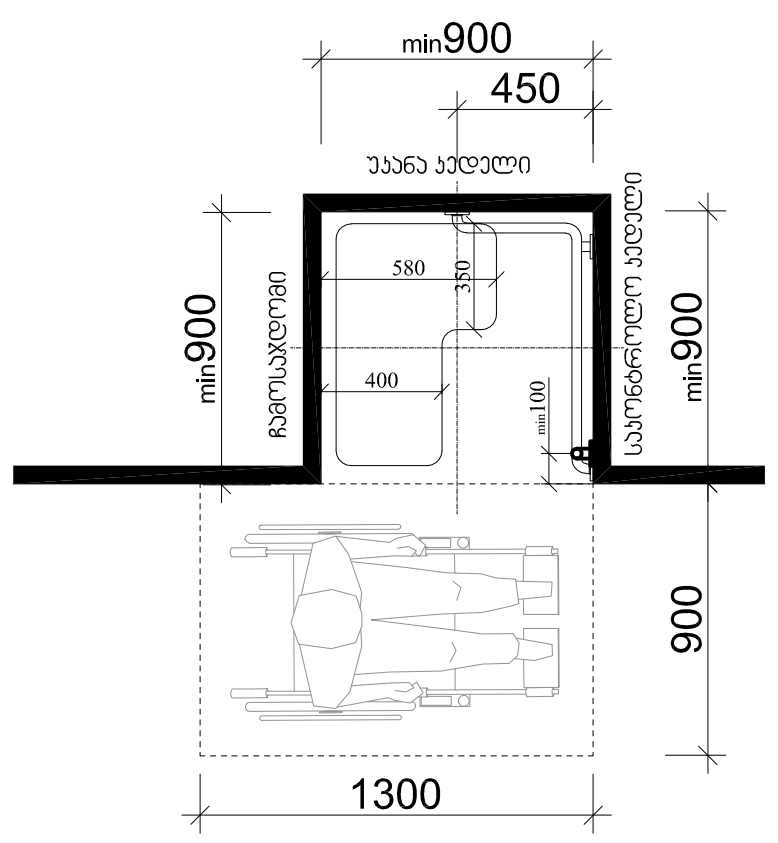

T ფორმის მოსატრიალებელი სივრცე
ვარიანტი 2

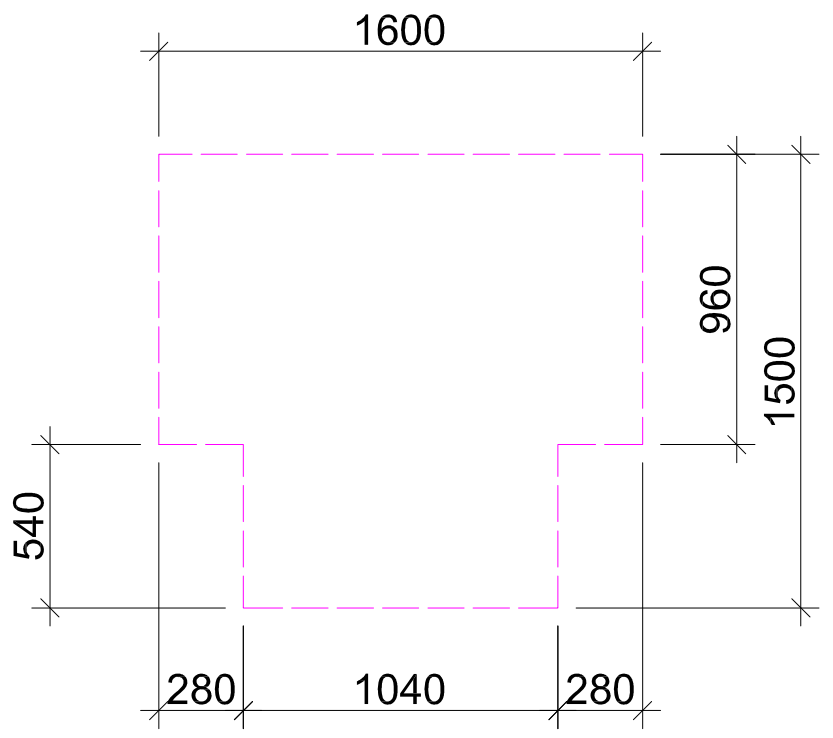

ხელსაბანის მდებარეობა

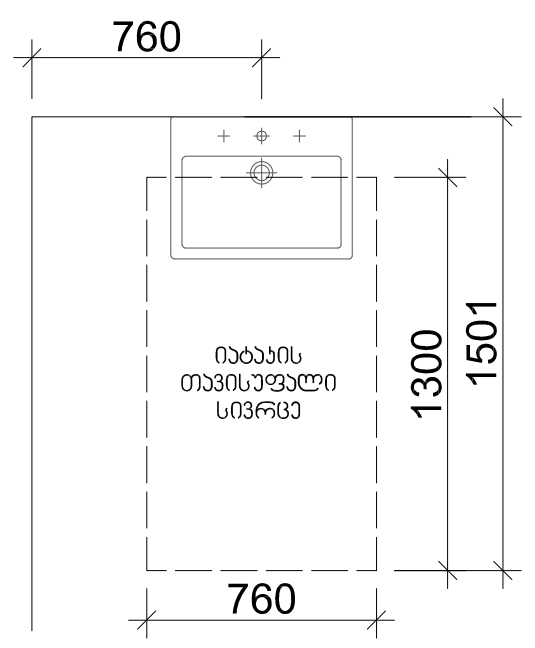

თავისუფალი სივრცე ფეხის ფლანგისთვის

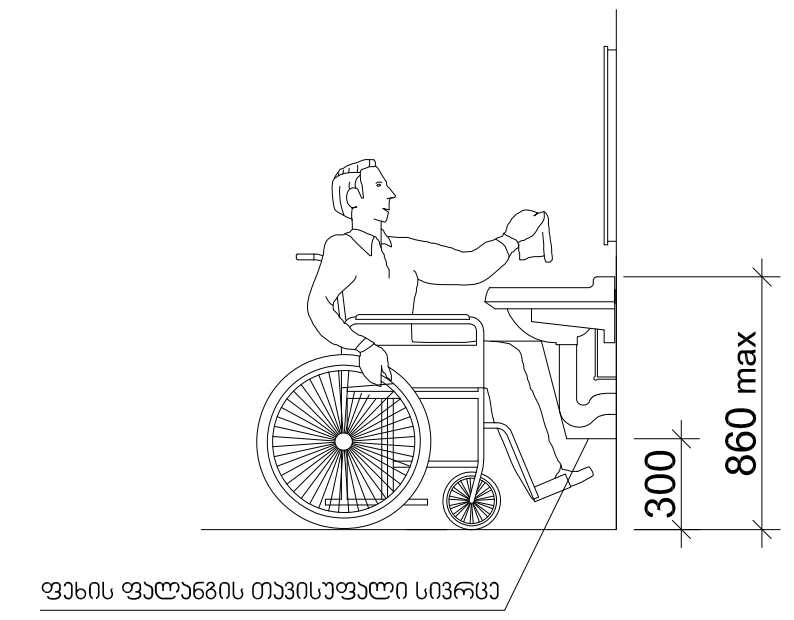

X Z Y architects	მის: ქ.თბილისი, ს.კანდელაკის ქ. №3 საფოსტო ინდექსი: 0160 ტელ: (995 32) 237 30 50 ელ-ფოსტა: xyz.ge@yahoo.com	პროექტის სახელწოდება			
		მრავალბინიანი საცხოვრებელი სახლი ქ.თბილისი, კრწანისის შესახვევი N17; ს.კ. 01.18.06.012.146			
დირექტორი	შ. ლეკიაშვილი				
პრ.მთ.არქიტ.	შ. ლეკიაშვილი	არქიტექტურული ნაწილი	ფ-ბი	ფურც.	მასშტაბი
არქიტექტორი	შ. ლეკიაშვილი	აბაზანის დეტალიზაცია			1:50
არქიტექტორი	გ. წანაწყენიშვილი				
არქიტექტორი	ი. კახიანი				
პრ.მთ.კონსტრ.	ე. წოწერია		სტადია		

საპროექტო ლიფტი და მისი გაბარიტული ზომები მ1:50

ჭრილი 1-1

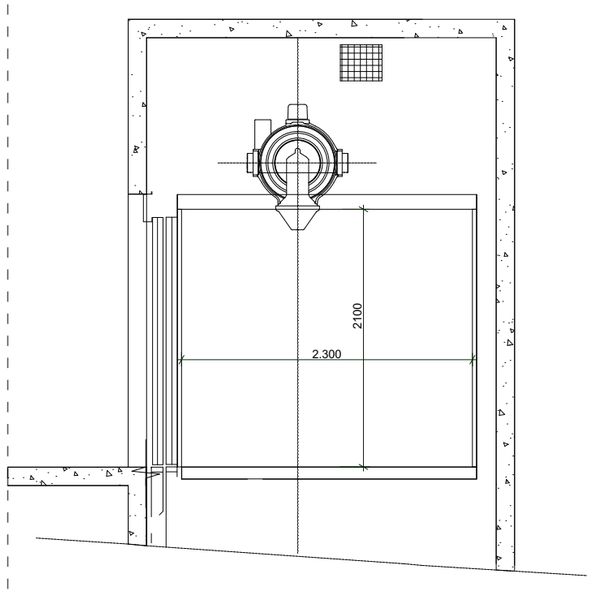

გეგმა მისაწვდომი სვლაგეზი
სურ.407.4.1.(ა)
ლიფტის კაბინის გაბარიტები
2.300X1.750

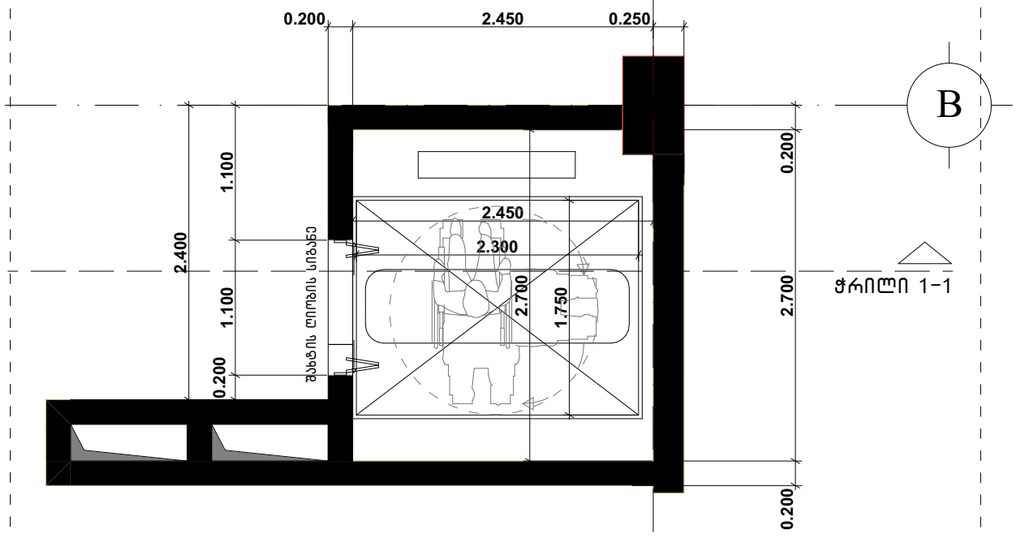

ლიფტის ღილული სიგნალების სიმაღლე
სურ.407.2.2.2(ა)

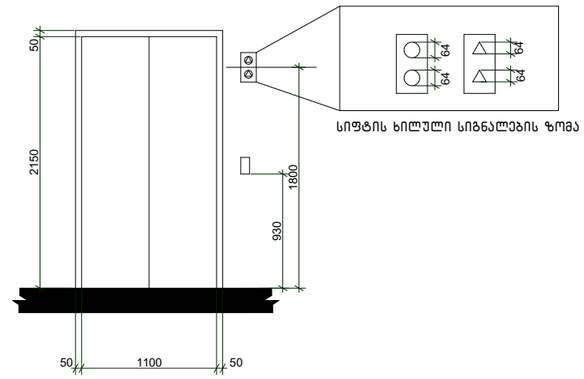

ბრაილის ზომები სურ.703.4.3
ბრაილის გაზომვა

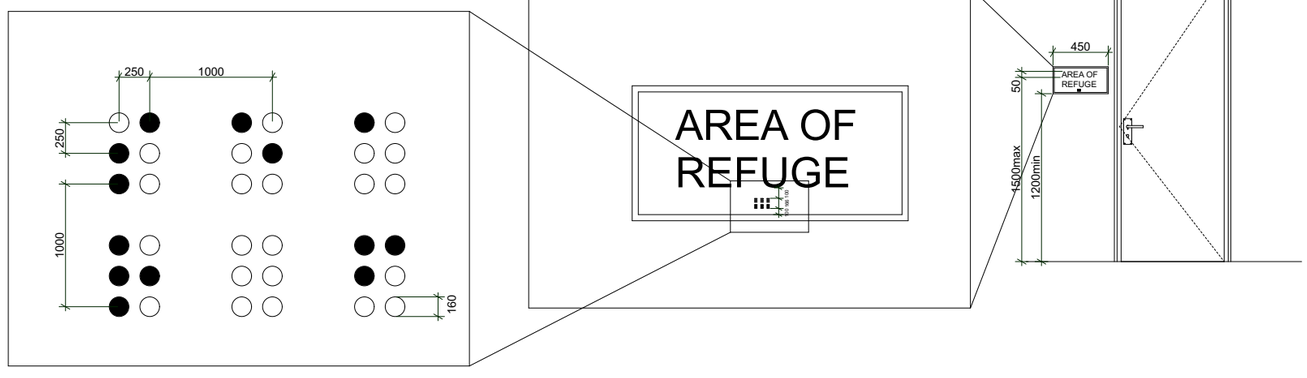

4

შენიშვნები:

შენობაში გამოყენებულია 408-ე ქვეთავის შესაბამისი შეზღუდული გამოყენების ლიფტი.

.ლიფტი შესაბამისობაში იქნება სტანდარტთან ASME A17.1/CSA
.ლიფტის გამოსაძახებელი ღილაკები და კლავიშები
შესაბამისობაში იქნება 407.2.1ქვეთავთან
.ფოიეს სიგნალები შესაბამისობაში იქნება 407.2.2 ქვეთავთან
.ლიფტის მახტებთან განთავსებული ნიშნები შესაბამისობაში იქნება 407.2.3 ქვეთავთან
.ლიფტის კაბინის ბალანსირება შესაბამისობაში იქნება 407.4.4 -ე ქვეთავთან
.ლიფტის კაბინის განათება შესაბამისობაში იქნება 407.4.5 -ე ქვეთავთან
.ლიფტის კაბინის სამართავები შესაბამისობაში იქნება 407.4.6 - ე ქვეთავთან მართვის პანელები განთავსდება გვერდითა კედლის ცენტრში.
.კაბინის სამართავების აღნიშვნები და მითითებები შესაბამისობაში
იქნება 407.4.7 -ე ქვეთავთან
.კაბინაში მოეწყობა 407.4.10- ე ქვეთავის შესაბამისი საავარიო სიგნალიზაციის მექანიზმები

X Z Y architects
მის: ქ.თბილისი, ს.კანდელაკის ქ. №3
საფოსტო ინდექსი: 0160
ტელ: (995 32) 237 30 50
ელ-ფოსტა: xyz.ge@yahoo.com

დირექტორი	შ. ლეკიაშვილი	
პრ.მთ.არქიტ.	ნ. ჭრელაშვილი	
არქიტექტორი	შ. ლეკიაშვილი	
არქიტექტორი	ბ. ნანაძენიშვილი	
არქიტექტორი	ი. ქახიანი	
პრ.მთ.კონსტრ.	ე. წოწერია	

პროექტის სახელწოდება

მრავალბინიანი სასხოვრებელი სახლი
ქ.თბილისი, კრწანისის შესახვევი N17;
ს.კ. 01.18.06.012.146

არქიტექტურული ნაწილი	ფ-ბი	ფურც.	მასშტაბი
ლიფტის დეტალიზაცია	A3		1 :50
	სტადია		

საპროექტო ლიფტი და მისი გაბარიტული ზომები მ1:50

ჭრილი 1-1

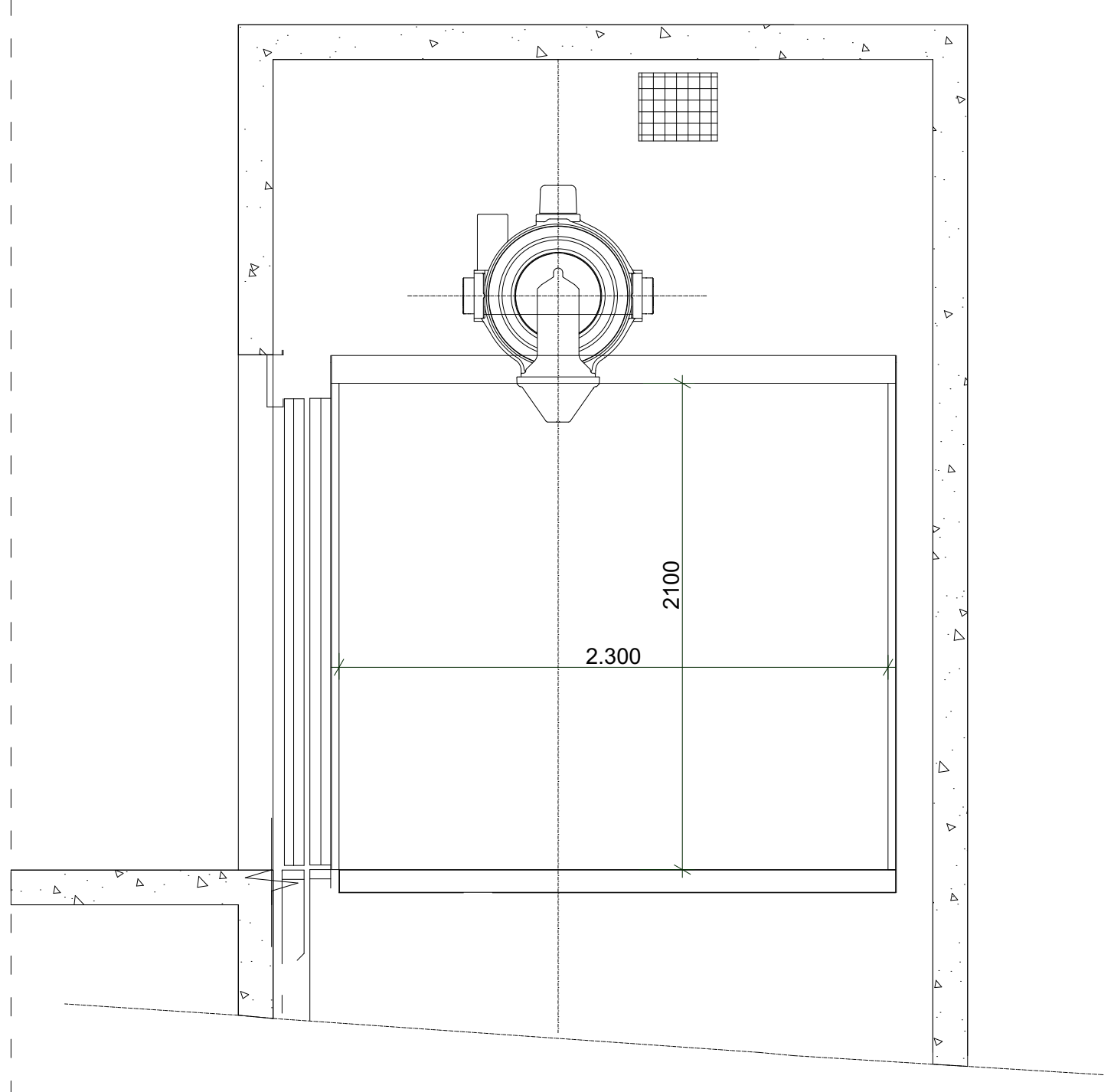

გეგმა მისაწვდომი სვლაგეზი
სურ.407.4.1.(ა)
ლიფტის კაბინის გაბარიტები
2.300X1.750

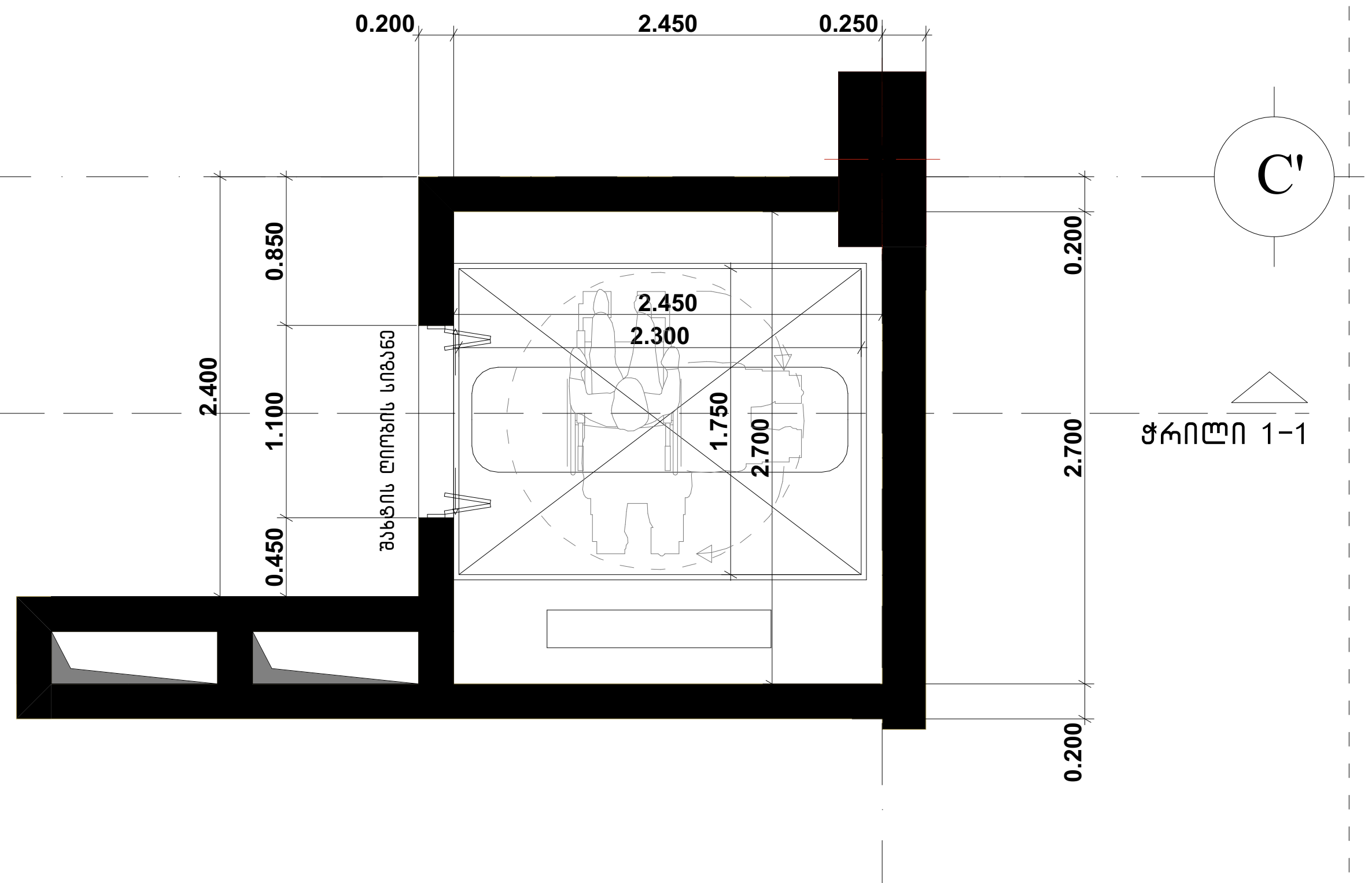

ლიფტის ღილული სიგნალების სიმაღლე
სურ.407.2.2.2(ა)

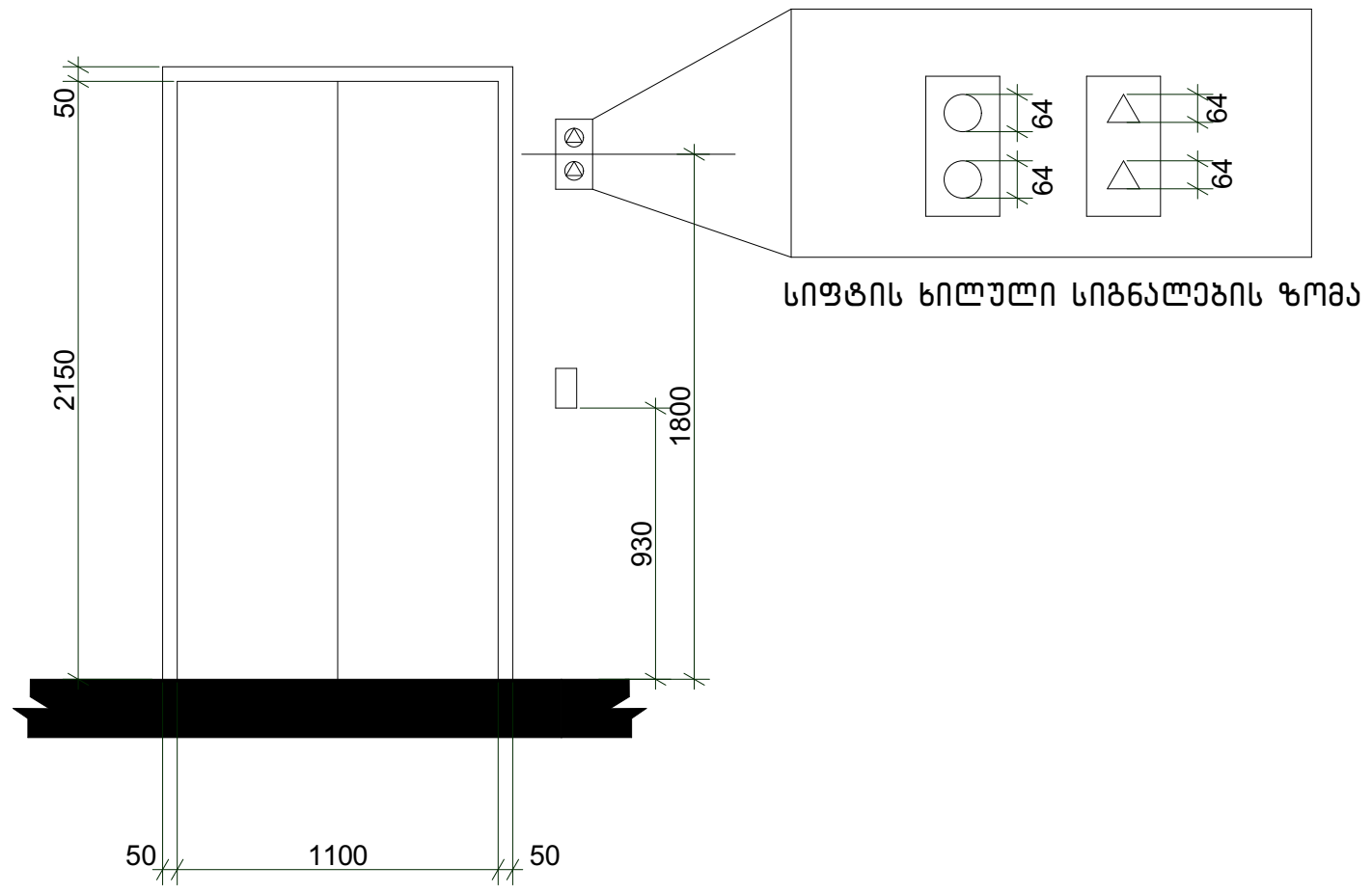

ბრაილის ზომები სურ.703.4.3
ბრაილის გაზომვა

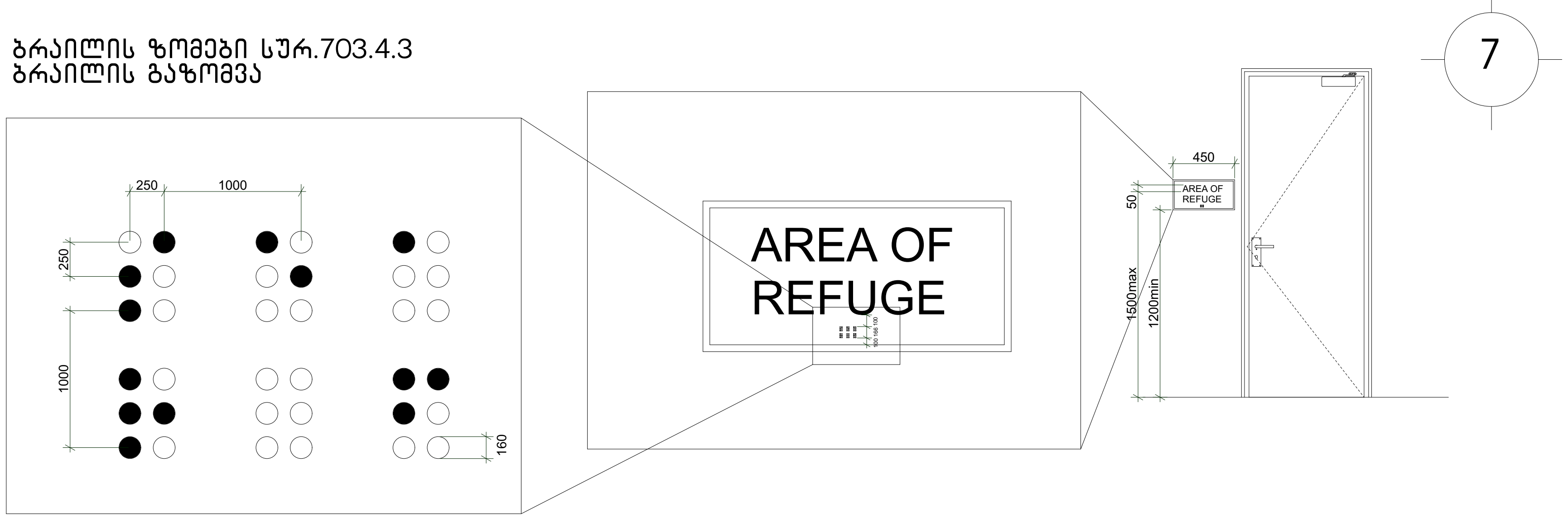

შენიშვნები:

შენობაში გამოყენებულია 408-ე ქვეთავის
შესაბამისი შეზღუდული გამოყენების ლიფტი.

.ლიფტი შესაბამისობაში იქნება სტანდარტთან ASME A17.1/CSA
.ლიფტის გამოსაძახებელი ღილაკები და კლავიშები
შესაბამისობაში იქნება 407.2.1ქვეთავთან
.ფოიეს სიგნალები შესაბამისობაში იქნება 407.2.2 ქვეთავთან
.ლიფტის შახტებთან განთავსებული ნიშნები შესაბამისობაში იქნება 407.2.3
ქვეთავთან
.ლიფტის კაბინის ბალანსირება შესაბამისობაში იქნება 407.4.4 -ე ქვეთავთან
.ლიფტის კაბინის განათება შესაბამისობაში იქნება 407.4.5 -ე ქვეთავთან
.ლიფტის კაბინის სამართავები შესაბამისობაში იქნება 407.4.6 - ე ქვეთავთან მართვის
პანელები განთავსდება გვერდითა კედლის ცენტრში.
.კაბინის სამართავების აღნიშვნები და მითითებები შესაბამისობაში
იქნება 407.4.7 -ე ქვეთავთან
.კაბინაში მოეწყობა 407.4.10- ე ქვეთავის შესაბამისი საავარიო
სიგნალიზაციის მექანიზმები

Z X Y architects		მის: ქ.თბილისი, ს.კანდელაკის ქ. №3 საფოსტო ინდექსი: 0160 ტელ: (995 32) 237 30 50 ელ-ფოსტა: xyz.ge@yahoo.com	პროექტის სახელწოდება: მრავალბინიანი საცხოვრებელი სახლი ქ.თბილისი, კრწანისის შესახვევი N17; ს.კ. 01.18.06.012.146
დირექტორი	შ. ლეკიაშვილი		არქიტექტურული ნაწილი
პრ.მთ.არქიტ.	ნ. ჭრელაშვილი		
არქიტექტორი	შ. ლეკიაშვილი		
არქიტექტორი	გ. წანაწყენიშვილი		ლიფტის დეტალიზაცია
არქიტექტორი	ი. კახიანი		
პრ.მთ.კონსტრ.	ე. წოწერია		

ფ-ბი	ფურც.	მასშტაბი
A3		1 :50
სტადია		

საპროექტო ლიფტი და მისი გაბარიტული ზომები მ1:50

ჭრილი 1-1

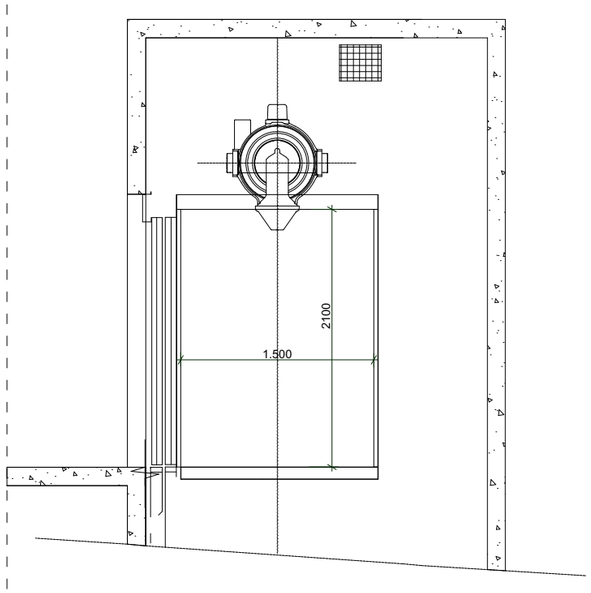

გეგმა მისაწვდომი სვლაგეზი
სურ.407.4.1.(გ)
ლიფტის კაბინის გაბარიტები
1.800X1.500

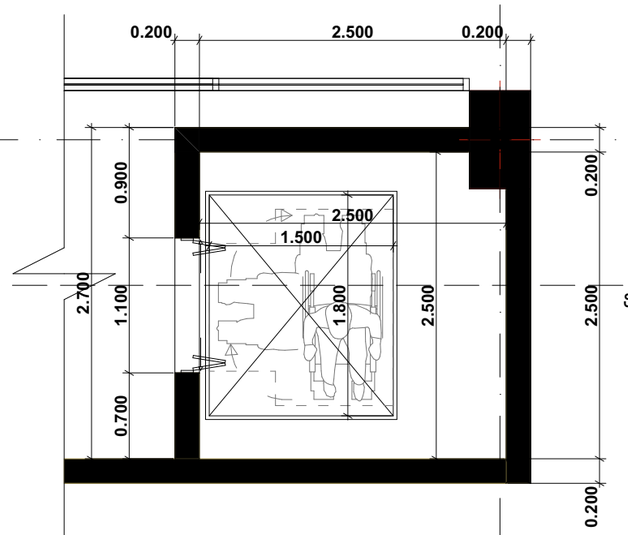

F

ჭრილი 1-1

ლიფტის ღილული სიგნალების სიმაღლე
სურ.407.2.2.2(ა)

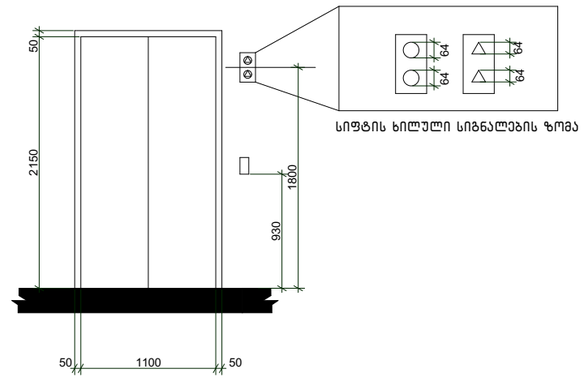

სიფტის ხილული სიგნალების ზომა

10

ბრაილის ზომები სურ.703.4.3
ბრაილის გაზომვა

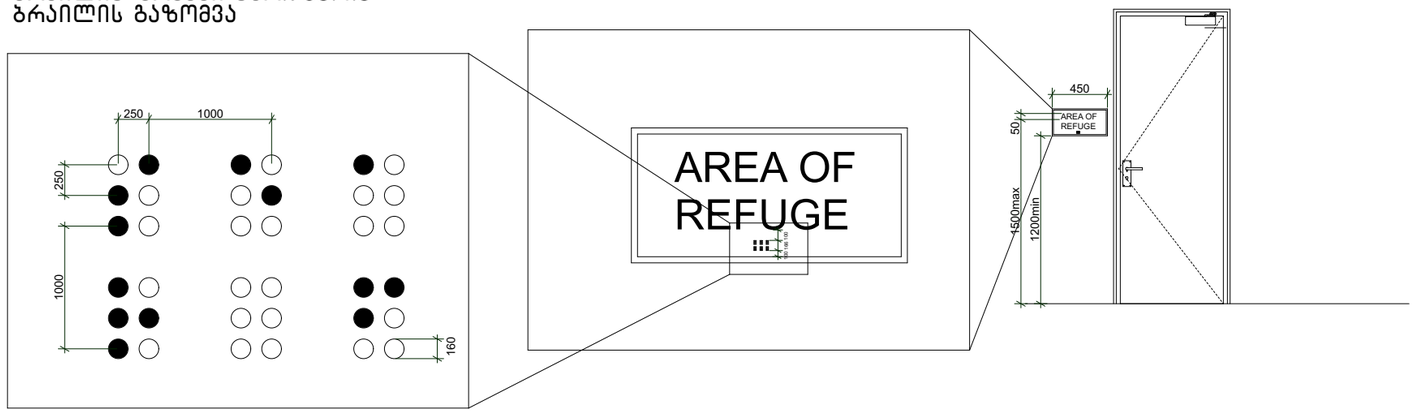

შენიშვნები:

შენობაში გამოყენებულია 408-ე ქვეთავის შესაბამისი შეზღუდული გამოყენების ლიფტი.

.ლიფტი შესაბამისობაში იქნება სტანდარტთან ASME A17.1/CSA
.ლიფტის გამოსაძახებელი ღილაკები და კლავიშები შესაბამისობაში იქნება 407.2.1ქვეთავთან
.ფოიეს სიგნალები შესაბამისობაში იქნება 407.2.2 ქვეთავთან
.ლიფტის მახტებთან განთავსებული ნიშნები შესაბამისობაში იქნება 407.2.3 ქვეთავთან
.ლიფტის კაბინის ბალანსირება შესაბამისობაში იქნება 407.4.4 -ე ქვეთავთან
.ლიფტის კაბინის განათება შესაბამისობაში იქნება 407.4.5 -ე ქვეთავთან
.ლიფტის კაბინის სამართავები შესაბამისობაში იქნება 407.4.6 - ე ქვეთავთან მართვის პანელები განთავსდება გვერდითა კედლის ცენტრში.
.კაბინის სამართავების აღნიშვნები და მითითებები შესაბამისობაში იქნება 407.4.7 -ე ქვეთავთან
.კაბინაში მოეწყობა 407.4.10- ე ქვეთავის შესაბამისი საავარიო სიგნალიზაციის მექანიზმები

Z
X
Y
architects
მის: ქ.თბილისი, ს.კანდელაკის ქ. №3
საფოსტო ინდექსი: 0160
ტელ: (995 32) 237 30 50
ელ-ფოსტა: xyz.ge@yahoo.com

დირექტორი	შ. ლეკიაშვილი	
არ.მთ.არქიტ.	ნ. ჭრელაშვილი	
არქიტექტორი	შ. ლეკიაშვილი	
არქიტექტორი	ბ. ნანიწყვნიშვილი	
არქიტექტორი	ი. კახიანი	
არ.მთ.კონსტრ.	ე. წოწერია	

პროექტის სახელწოდება

მრავალბინიანი სასხოვრებელი სახლი
ქ.თბილისი, კრწანისის შესახვევი N17;
ს.კ. 01.18.06.012.146

არქიტექტურული ნაწილი	ფ-ბი	ფურც.	მასშტაბი
ლიფტის დეტალიზაცია	A3		1 :50
	სტადია		

ცხრილი 407.4.7.1.3 - სამართავი ღილაკის ამოცნობა

სამართავი ღილაკის ტიპი	ამობურცული ნიშანი	ბრაილის შეტყობინება	თანაფარდობა (გახსნილი რკალები აღნიშნავს გამოუყენებელ წერტილებს ბრაილის თითოეულ უჯრაში)
3.0 მმ TYP. BETWEEN ELEMENTS; 16.0 მმ; 4.8 მმ; DOOR OPEN		op"en"	2.0 მმ; 2.0 მმ
REAR/SIDE DOOR OPEN		op"en"	
DOOR CLOSE		close	
REAR/SIDE DOOR CLOSE		close	
MAIN		ma"in"	
ALARM		al"ar"m	
PHONE		ph"one"	
EMERGENCY STOP (WHEN PROVIDED) X on face of octagon is not required to be tactile		"st"op	

შენიშვნები:

შენობაში გამოყენებულია 407-ე ქვეთავის შესაბამისი ლიფტი.

*ლიფტი შესაბამისობაში იქნება ASME A17.1/CSA B44 სტანდარტთან

*ლიფტის გამოსაძახებელი ღილაკები და კლავიშები შესაბამისობაში იქნება 407.2.1 ქვეთავთან

*ფოიეს სიგნალები შესაბამისობაში იქნება 407.2.2 ქვეთავთან

*ლიფტის შახტებთან განთავსებული ნიშნები შესაბამისობაში იქნება 407.2.3 ქვეთავთან

*ლიფტის კაბინის ბალანსირება შესაბამისობაში იქნება 407.4.4 -ე ქვეთავთან

*ლიფტის კაბინის განათება შესაბამისობაში იქნება 407.4.5-ე ქვეთავთან

*ლიფტის კაბინის სამართავები შესაბამისობაში იქნება 407.4.6-ე ქვეთავთან მართვის პანელები ანთავსდება გვერდითა კედლის ცენტრში

*კაბინის სამართავების აღნიშვნები და მითითებები შესაბამისობაში იქნება 407.4.7 -ე ქვეთავთან

*კაბინაში მოეწყობა 407.4.10-ე ქვეთავის შესაბამისი საავარიო სიგნალიზაციის მექანიზმები.

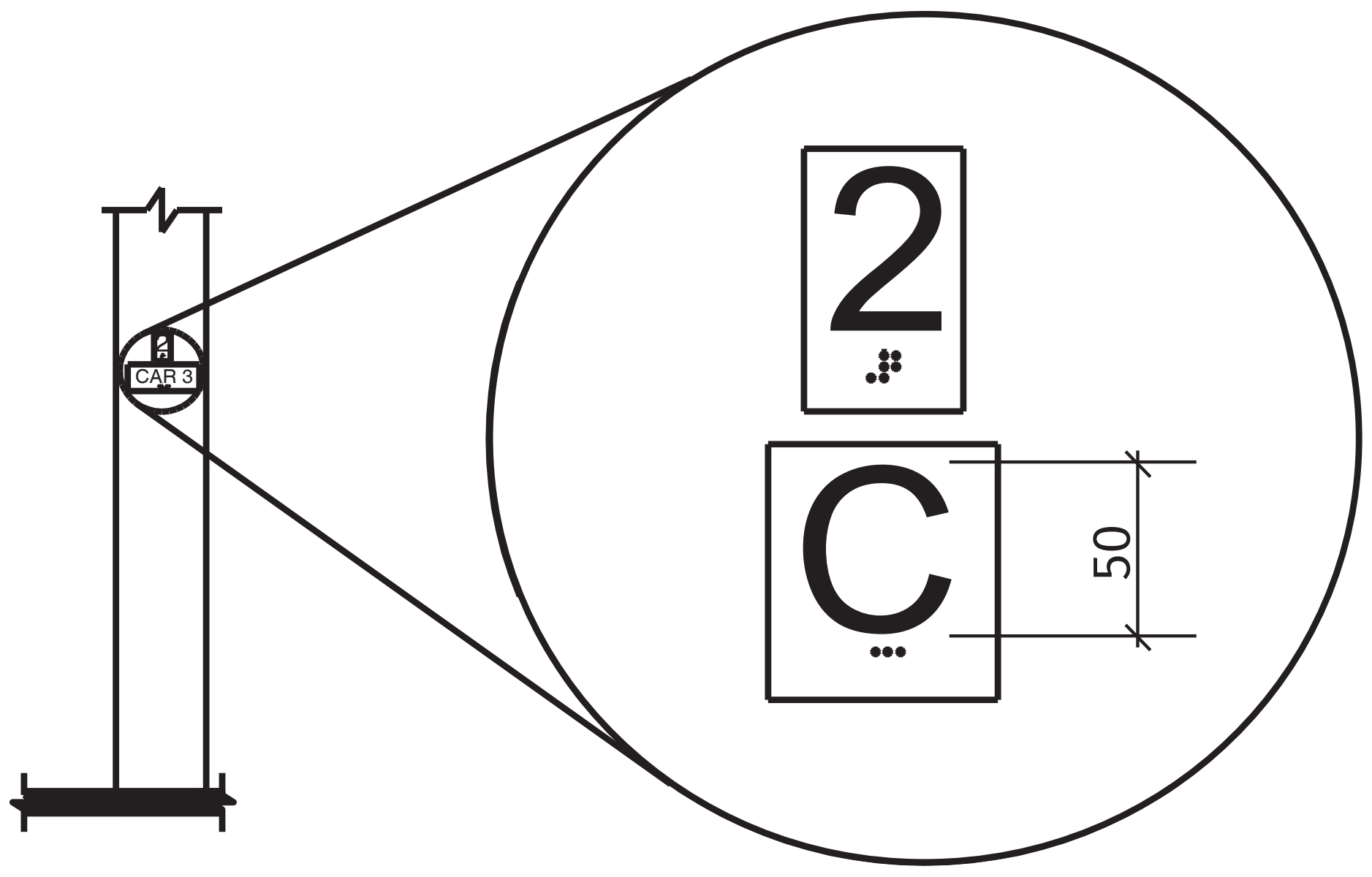

სურ. 407.2.3.2

სართულის მიმთითებელ ეკრანიანი ლიფტების აღმნიშვნელები

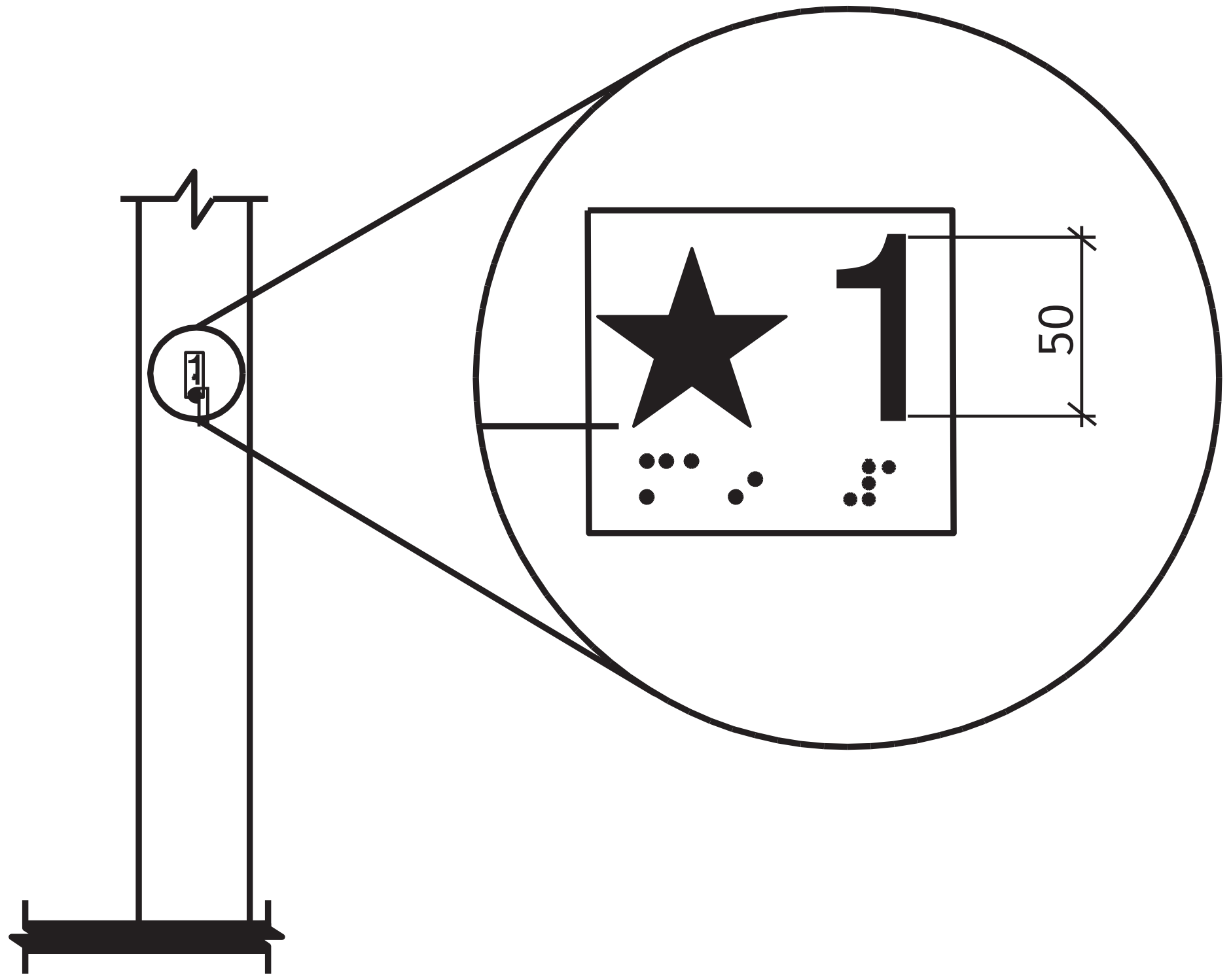

სურ. 407.2.3.1

სართულის აღნიშვნა

Z X Y architects	მის: ქ.თბილისი, ს.კანდელაკის ქ. №3 საფოსტო ინდექსი: 0160 ტელ: (995 32) 237 30 50 ელ-ფოსტა: xyz.ge@yahoo.com	პროექტის სახელწოდება: მრავალბინიანი საცხოვრებელი სახლი ქ.თბილისი, კრწანისის შესახვევი N17; ს.კ. 01.18.06.012.146
დირექტორი	შ. ლეკიაშვილი	
პრ.მთ.არქიტ.	ნ. ჭრელაშვილი	არქიტექტურული ნაწილი
არქიტექტორი	შ. ლეკიაშვილი	ლიფტის დეტალიზაცია
არქიტექტორი	გ. წანაწყენიშვილი	ფ-ბი: A3; ფურც.: ; მასშტაბი: 1:--
არქიტექტორი	ი. კახიანი	
პრ.მთ.კონსტრ.	ე. წოწერია	სტადია

გზა-კიბე ტიპიური სართულის დონეზე

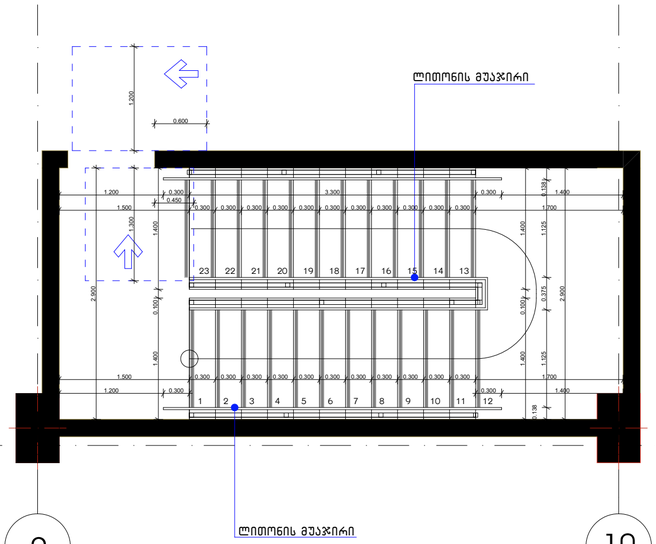

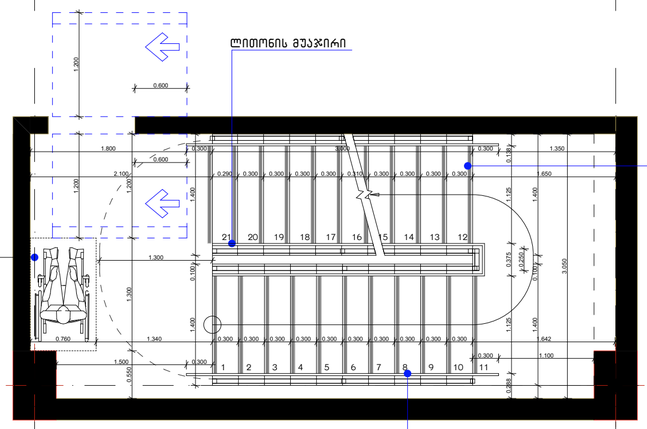

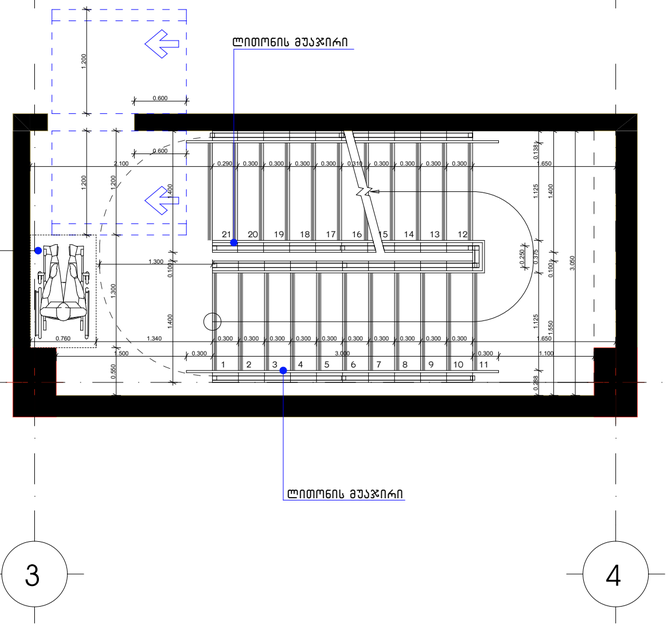

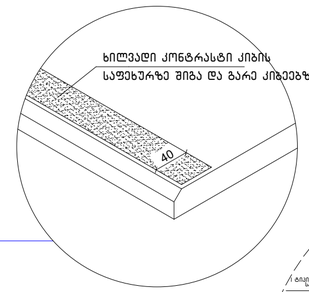

სახელურის დამაგრების კვანძი

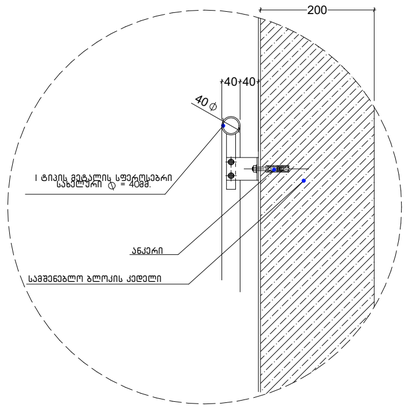

მოაჯირის დამაგრების დეტალი

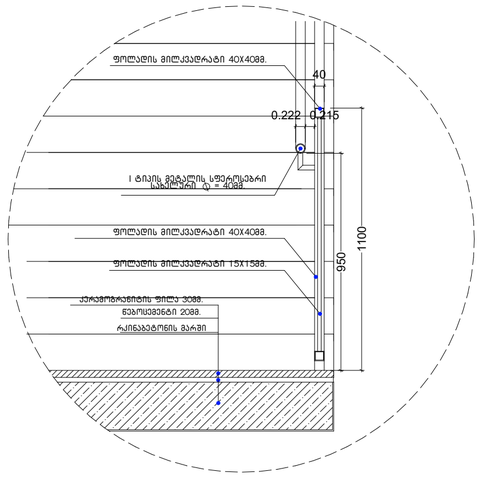

მოაჯირის ფრაგმენტული ნახაზი

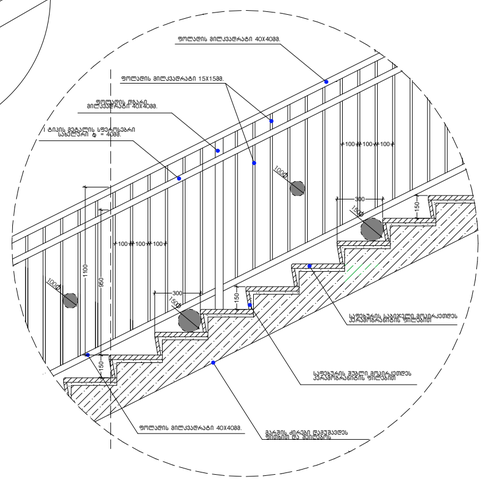
ფოლადის მილკვადრატი 40X40მმ
ფოლადის მილკვადრატი 15X15მმ
ფოლადის ფხის მილკვადრატი
I ტიპის მეტალის სფერულებარი სახელური ⌀ = 40მმ
100
100
100

ორმხრივი კავშირის გამოყენების წესები, ნიშანი უნდა გაიარას თავშესაფრის ფართობებთან

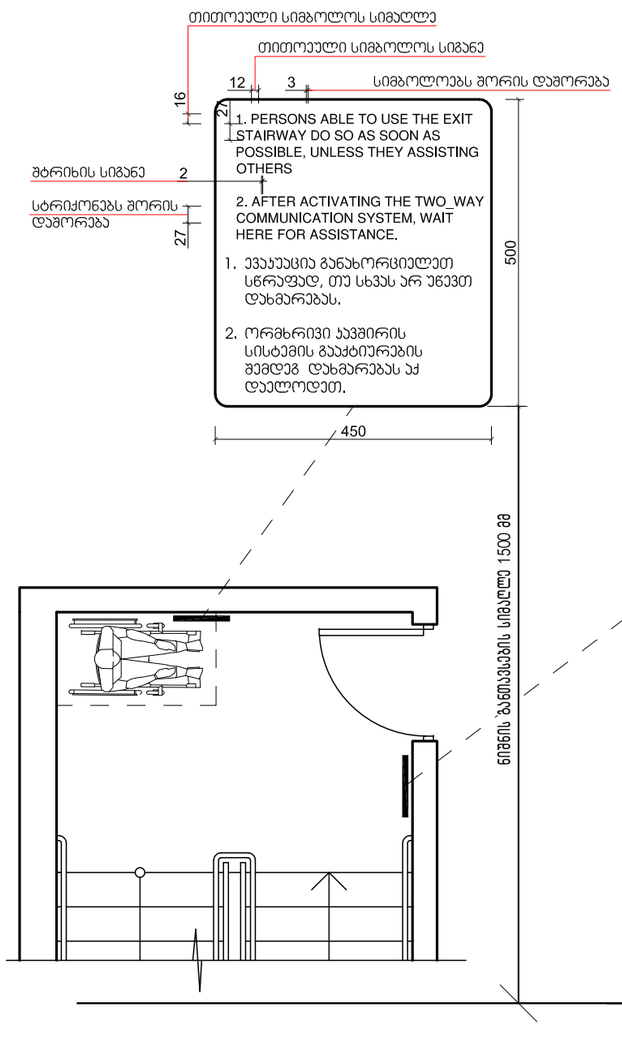

გზა-ჯიბის ამოსაცნობის ნიშანი, გზა-ჯიბის საზღვრებში, დერეფანში გამავალი ჯარის საჯეტის მომიჯნავედ

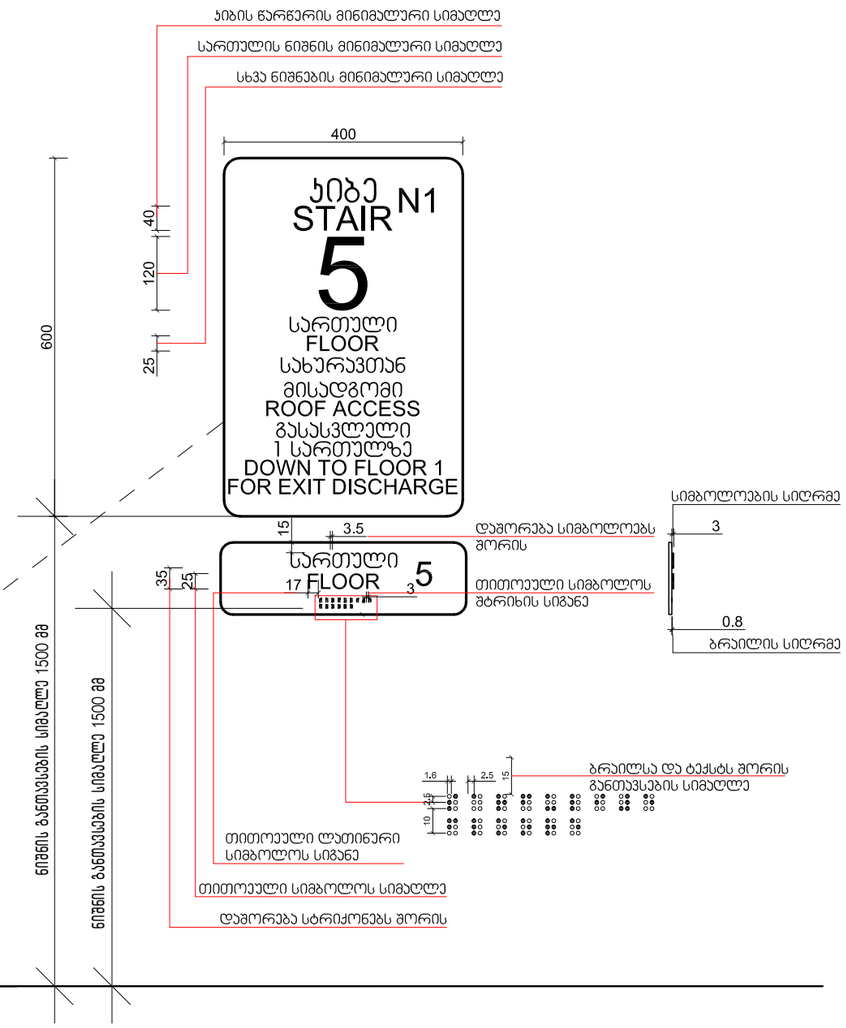

X — Z — Y architects		მის: ქ.თბილისი, ს.კანდელაკის ქ. №3 საფოსტო ინდექსი: 0160 ტელ: (995 32) 237 30 50 ელ-ფოსტა: xyz.ge@yahoo.com	პროექტის სახელწოდება: მრავალბინიანი საცხოვრებელი სახლი ქ.თბილისი, კრწანისის შესახვევი N17; ს.კ. 01.18.06.012.146
დირექტორი	შ. ლეკიაშვილი		
პრ.მთ.არქიტ.	ნ. ჭრელაშვილი		არქიტექტურული ნაწილი
არქიტექტორი	შ. ლეკიაშვილი		
არქიტექტორი	ბ. ნანაწყვნიშვილი		ამომცნობი ნიშნები ორმხრივი კავშირი
არქიტექტორი	ი. კახიანი		
პრ.მთ.კონსტრ.	ე. წოწერია		

ფ-ბი	ფურც.	მასშტაბი
A3		1:10
სტადია		

საპროექტო შენობაში გამოყენებული თავისუფალი სივრცეები კართან მანევრირებისთვის მ1:50

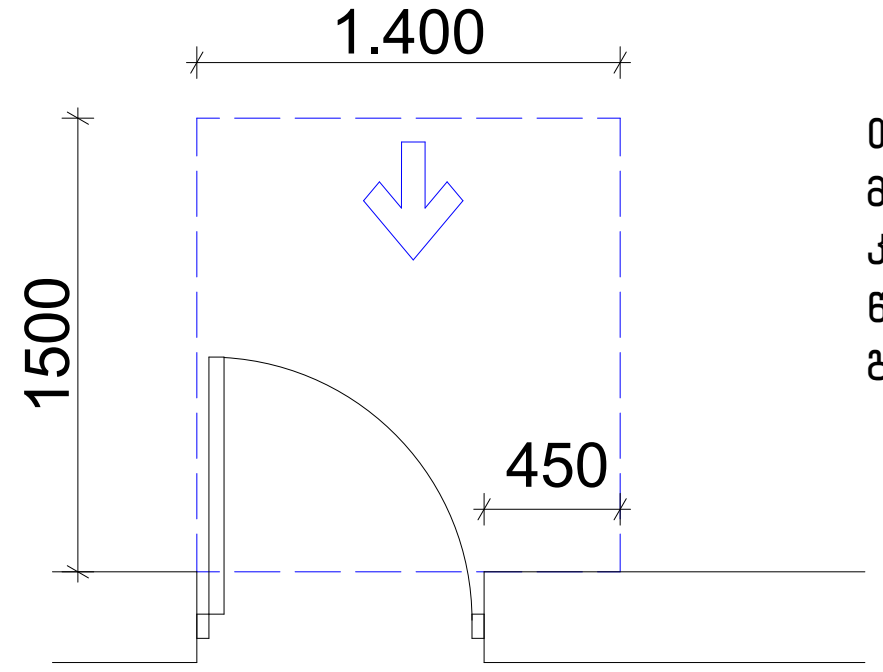

თავისუფალი სივრცე კართან მანევრირებისთვის – ანჯამიანი კარი წინიდან მისაწვდომი – გამოწევით გაღება

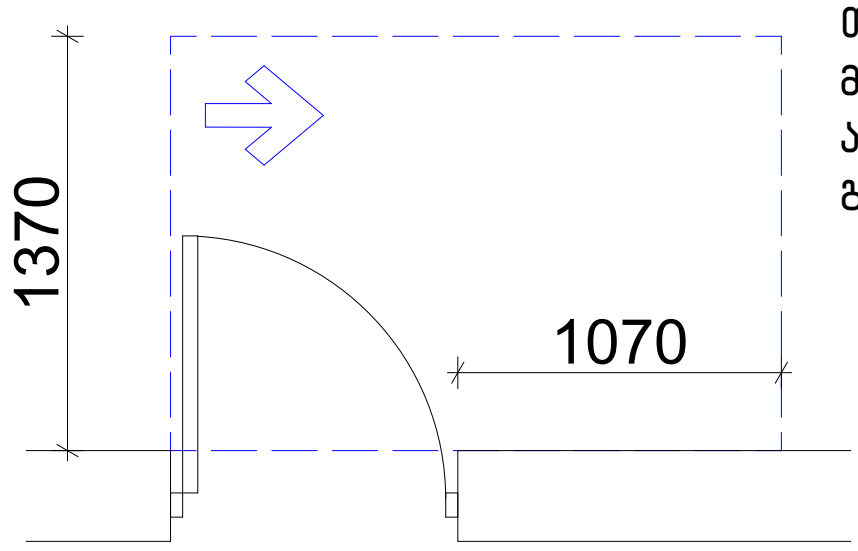

თავისუფალი სივრცე კართან მანევრირებისთვის – ანჯამიანი კარი ანჯამის მხრიდან მისაწვდომი – გამოწევით გაღება

შენობაში გამოყენებული ბლოკები

ვარიანტი 1

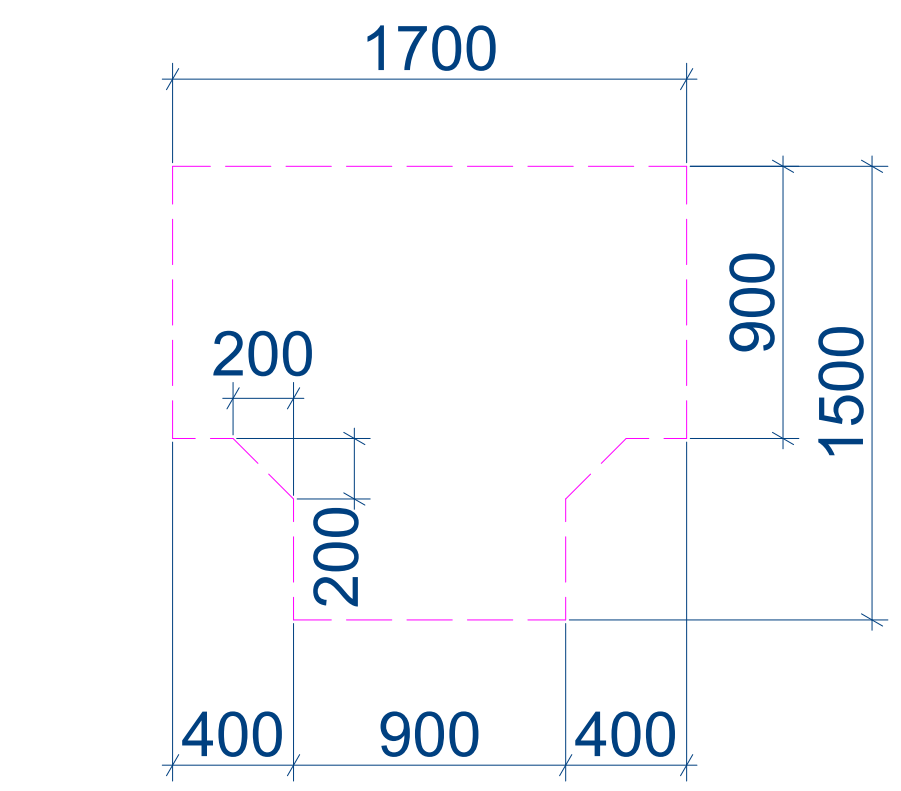

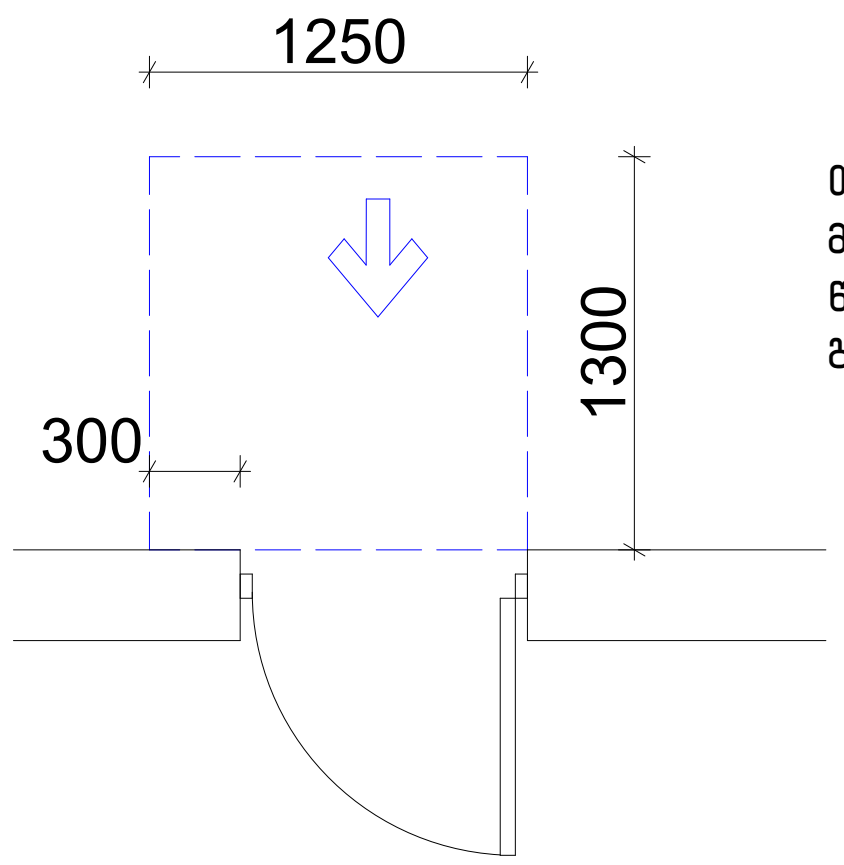

თავისუფალი სივრცე კართან მანევრირებისთვის – ანჯამიანი კარი წინიდან მისაწვდომი – მიწოლით გაღება

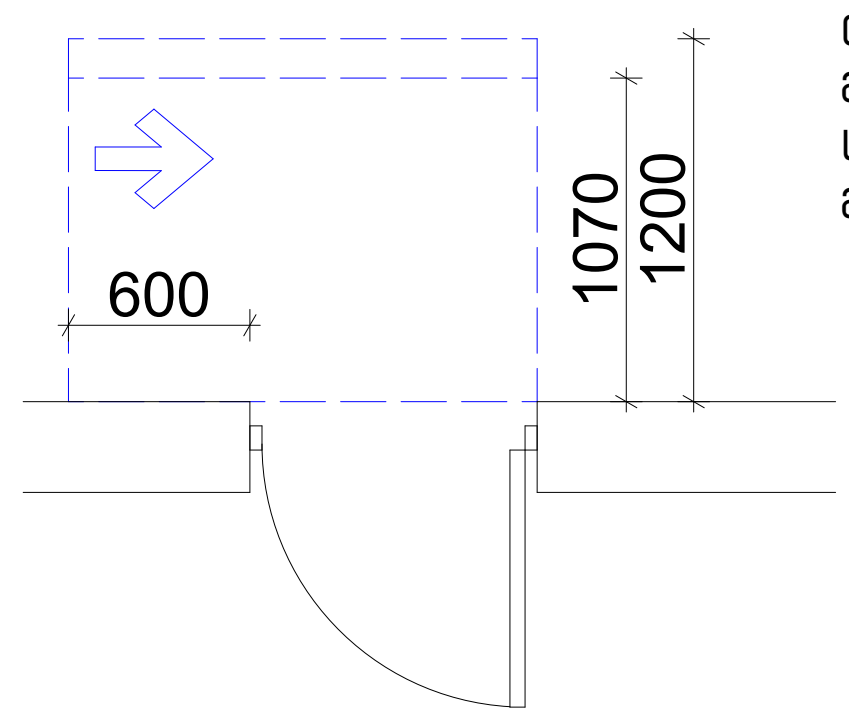

თავისუფალი სივრცე კართან მანევრირებისთვის – ანჯამიანი კარი საკეტის მხრიდან მისაწვდომი – მიწოლით გაღება

120 მინ. თუ მოწყობილია მიმხურავი

ვარიანტი 2

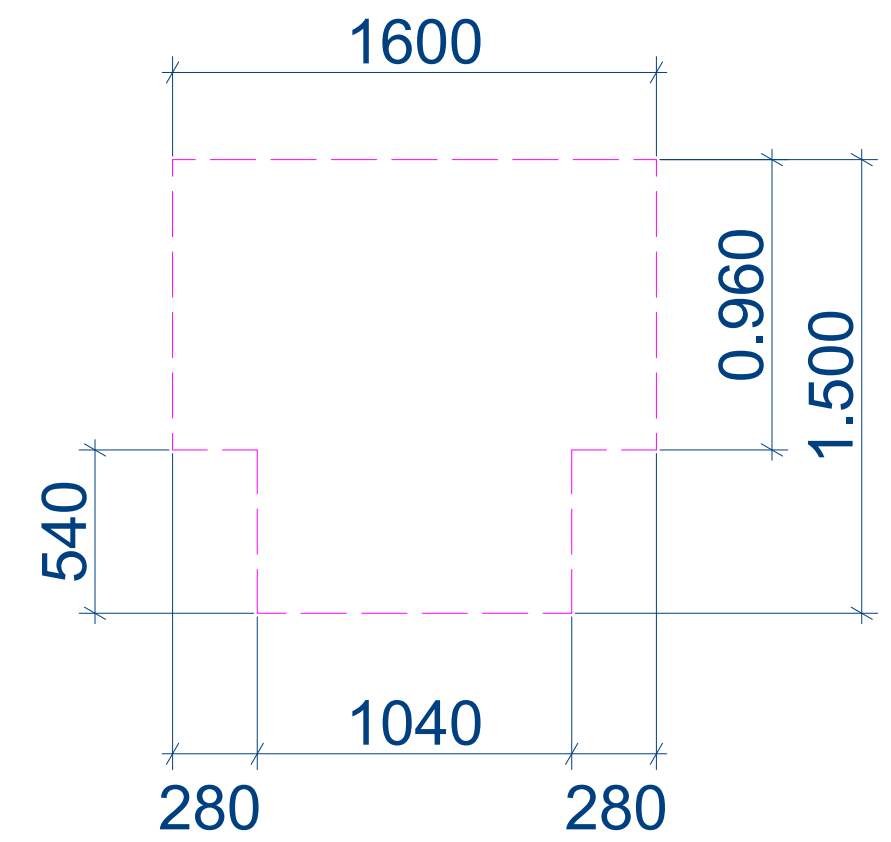

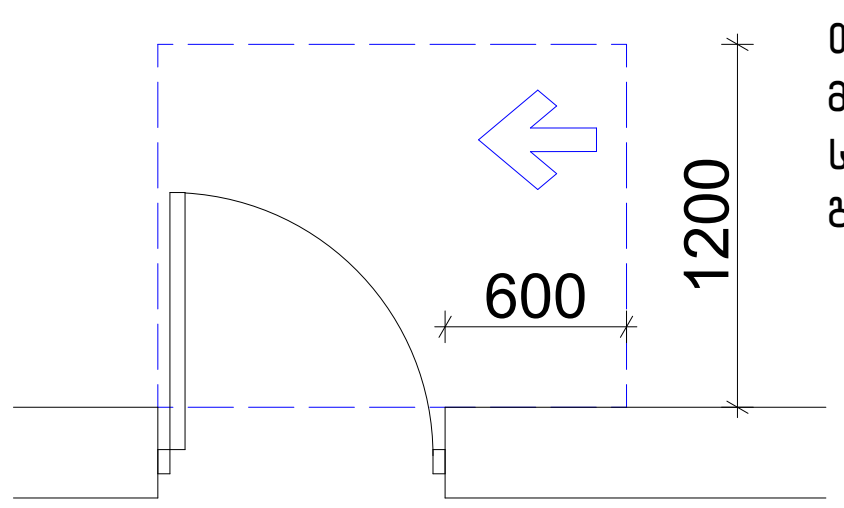

თავისუფალი სივრცე კართან მანევრირებისთვის – ანჯამიანი კარი საკეტის მხრიდან მისაწვდომი – გამოწევით გაღება

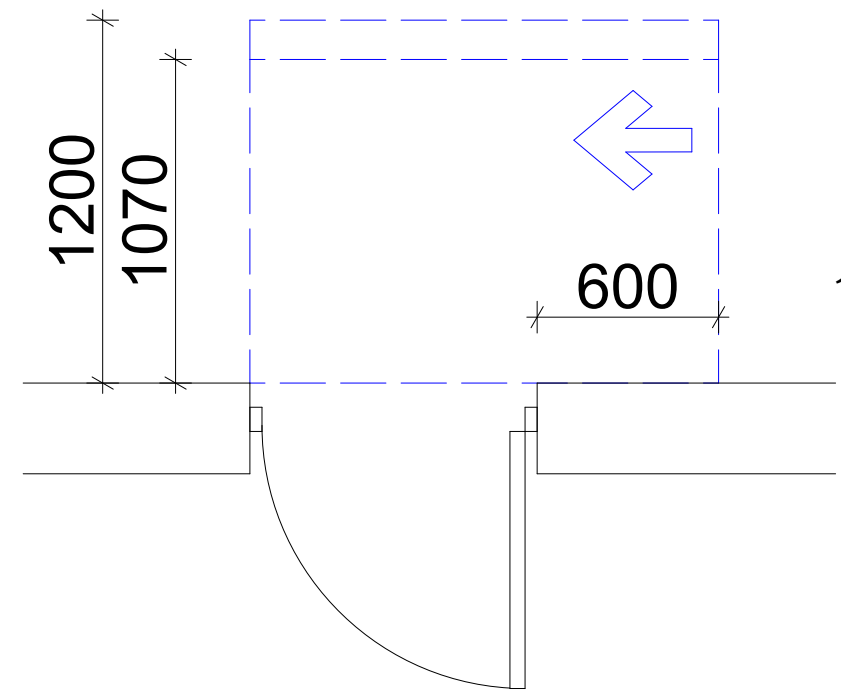

თავისუფალი სივრცე კართან მანევრირებისთვის – ანჯამიანი კარი ანჯამის მხრიდან მისაწვდომი – მიწოლით გაღება

120 მინ. თუ მოწყობილია მიმხურავი

ვარიანტი 3

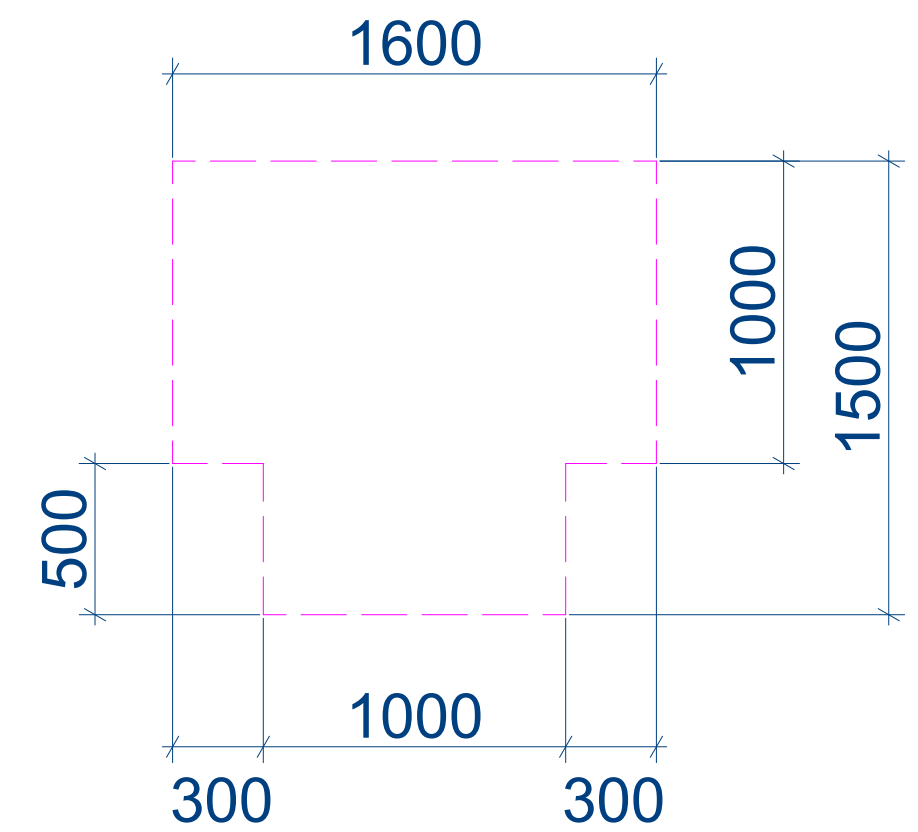

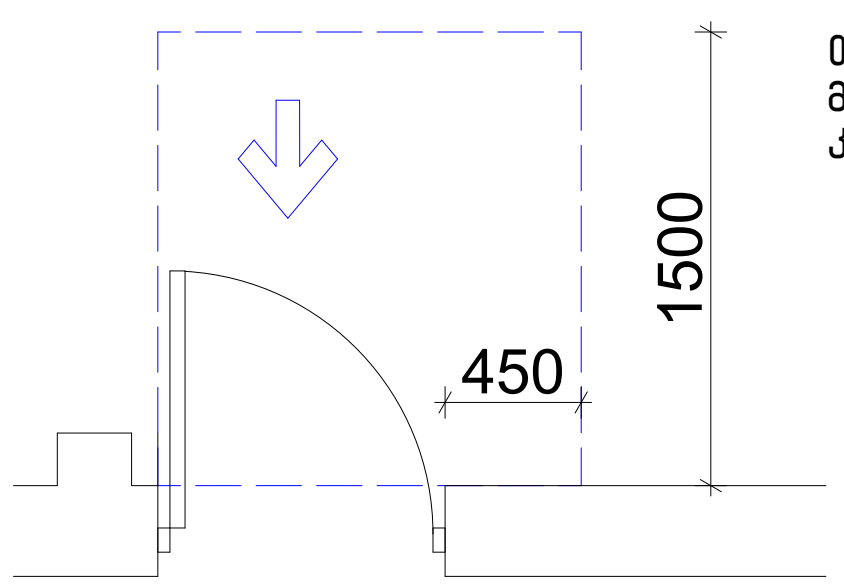

თავისუფალი სივრცე კართან მანევრირებისთვის–ნიშებში მოწყობილი კარი და ჭიშკარი–გამოწევით გაღება

იატაკის თავისუფალი სივრცე

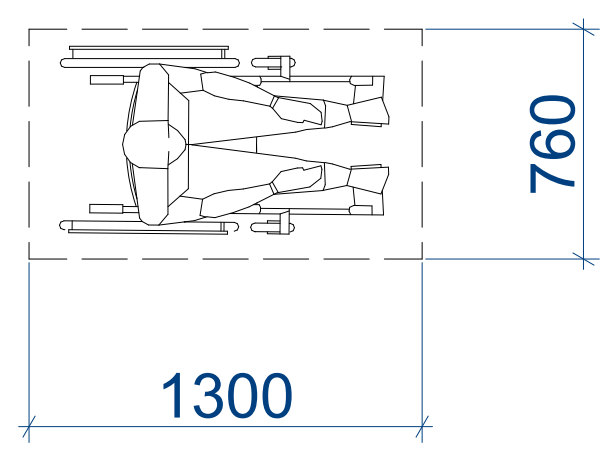

მოსატრიალებელი სივრცეები ვარიანტი 4

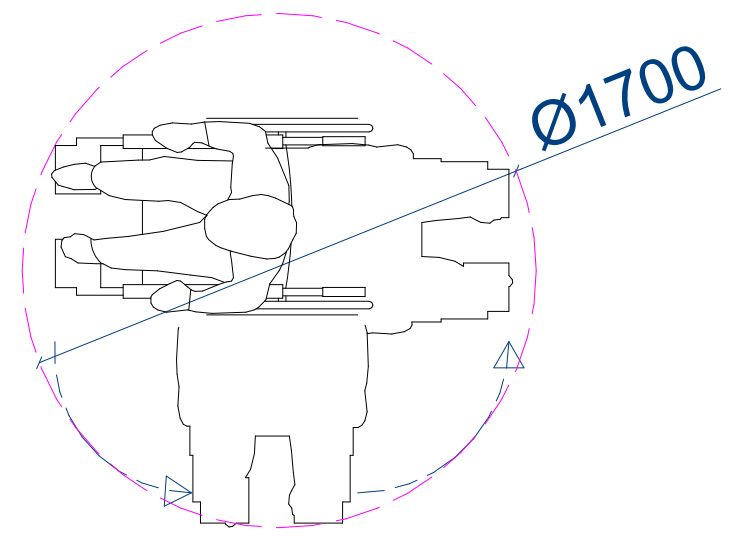

Z X Y architects		მის: ქ.თბილისი, ს.კანდელაკის ქ. №3 საფოსტო ინდექსი: 0160 ტელ: (995 32) 237 30 50 ელ-ფოსტა: xyz.ge@yahoo.com	პროექტის სახელწოდება მრავალბინიანი საცხოვრებელი სახლი ქ.თბილისი, კრწანისის შესახვევი N17; ს.კ. 01.18.06.012.146
დირექტორი	შ. ლეკიაშვილი		
პრ.მთ.არქიტ.	ნ. ჭრელაშვილი		არქიტექტურული ნაწილი | ფ-ბი | ფურც. | მასშტაბი
არქიტექტორი	შ. ლეკიაშვილი		თავისუფალი სივრცეები | A3 | | 1:50
არქიტექტორი	გ. წანაწყენიშვილი		
არქიტექტორი	ი. კახიანი		
პრ.მთ.კონსტრ.	ე. წოწერია		სტადია

კარების დეტალიზაცია მ. 1:50

კ-1 კარი ზღურბლის გარეშე მიმხურავით

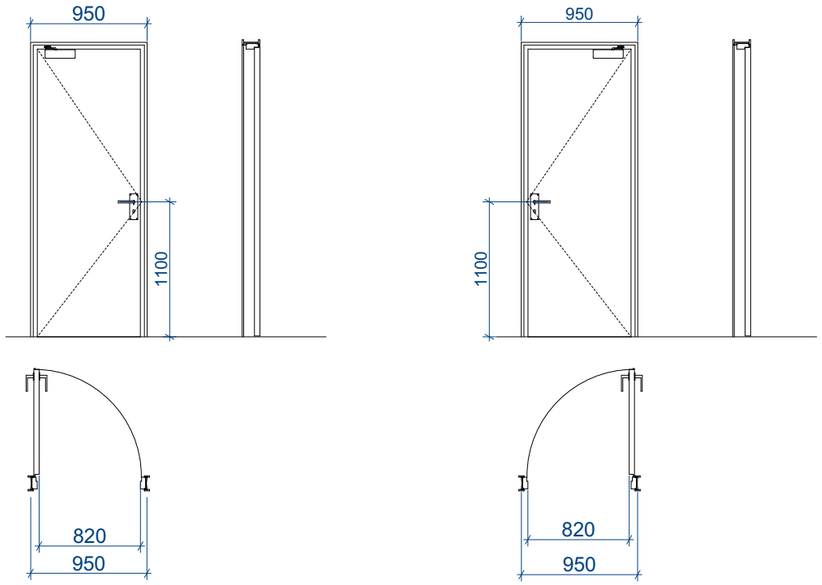

კ-2 კარი ზღურბლით მიმხურავის გარეშე

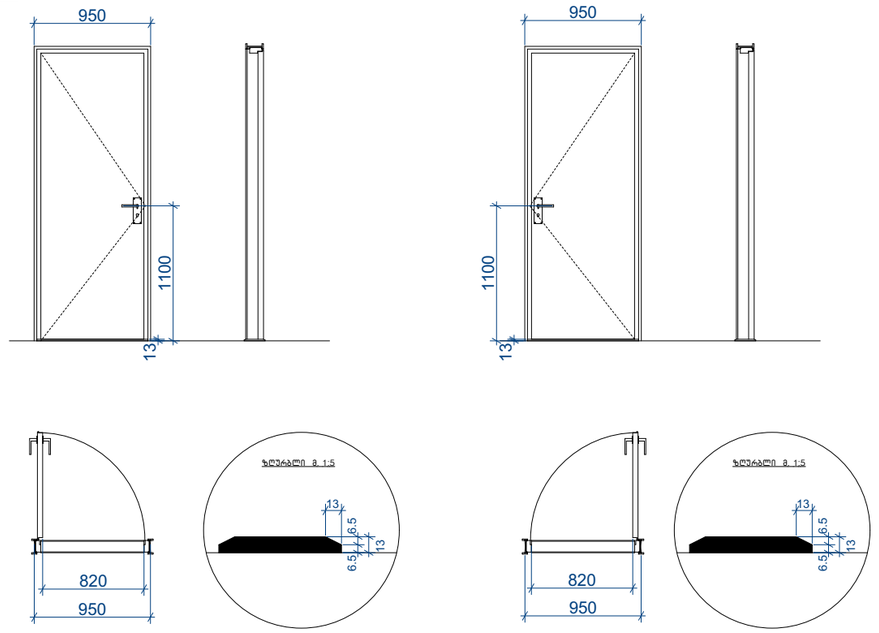

კ-3 კარი ზღურბლის და მიმხურავის გარეშე

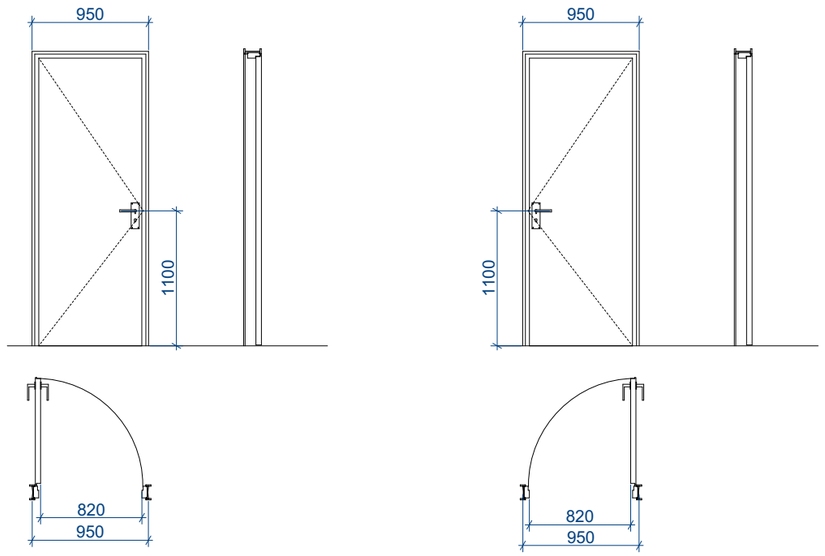

შენიშვნები:

• კარის ზედაპირი უნდა იყოს გლუვი იატაკიდან მინიმუმ 250 მმ-ის საზღვრებში.

• სახელურები, ჩამოსაწევი სახელურები, საკეტები, რაზები და მისაწვდომი კარის სხვა სამართავები ისეთი ფორმის იქნება, რომ ადვილად შეიძლებოდეს ერთი ხელით
მოჭიდება და მის ასამუშავებლად საჭირო არ იქნება მაგრად მოჭიდება, წვალება ან მაჯის ტრიალი.

• დახურული კარის კავეულის გასაღები ნაწილები და გაღებისათვის განკუთვნილი ძალა შესაბამისობაში იქნება
შემდეგთან:

1. წინიდან მისაწვდომობისას, გამოწევით ან მიწოლით გაღებადი, არაუმეტეს 66.7 ნიუტონი.
2. ბრუნვითი მოძრაობით გასაღები, არაუმეტეს 315 ნიუტონი სმ.

• გასასვლელის კომპონენტებს (გზა-კიბე და ვესტიბიული) ემსახურება მიმხურავით აღჭურვილი კარებები.

• კარის მიმხურავები ისე მოეწყობა, რომ 90 გრადუსით, ღია მდგომარეობიდან 12 გრადუსით გაღებულ მდგომარეობამდე კარის მისახურად საჭირო დრო არაუმცირეს 5 წამი იქნება.

• კარის ზამბარიანი ანჯამები ისე მოეწყობა, რომ 70 გრადუსით ღია მდგომარეობიდან დახურულ მდგომარეობამდე კარი არაუმცირეს 1.5 წამში გადავა.

• ცეცხლმედეგი კარისგან განსხვავებული კარის მიწოლით ან გამოწევით გაღებისათვის საჭირო ძალა შესაბამისობაში
იქნება შემდეგთან:

1. შენობაში განთავსებული ანჯამიანი კარი: არაუმეტეს 22.2 ნიუტონი.

• კარებების ცეცხლმედეგობა მითითებულია ხანძარსაწინააღმდეგო გეგმებზე.

• კარებების გაღების მიმართულება მითითებულია გეგმებზე.

• კერის ზღურბლი მითითბულია გეგმებზე

• არცერთი კარის სუფთა სიმაღლე არ იქნება 2,05 მეტრზე

Z
X
Y
architects
მის: ქ.თბილისი, საანგელოზის ქ. №3
საფოსტო ინდექსი: 0160
ტელ: (995 32) 237 30 50
ელ-ფოსტა: xyz.ge@yahoo.com

დირექტორი	შ. ლეკიაშვილი	
არ.მთ.არქიტ.	ნ. ჭრელაშვილი	
არქიტექტორი	შ. ლეკიაშვილი	
არქიტექტორი	გ. წანაწყვინიშვილი	
არქიტექტორი	ი. კახიანი	
არ.მთ.კონსტრ.	ე. წოწერია	

პროექტის სახელწოდება

მრავალბინიანი სასხოვრებელი სახლი ქ.თბილისი, კრწანისის შესახვევი N17; ს.კ. 01.18.06.012.146

არქიტექტურული ნაწილი

კარების დეტალიზაცია

ფ-ბი	ფურც.	მასშტაბი
A3		1:50
სტადია		

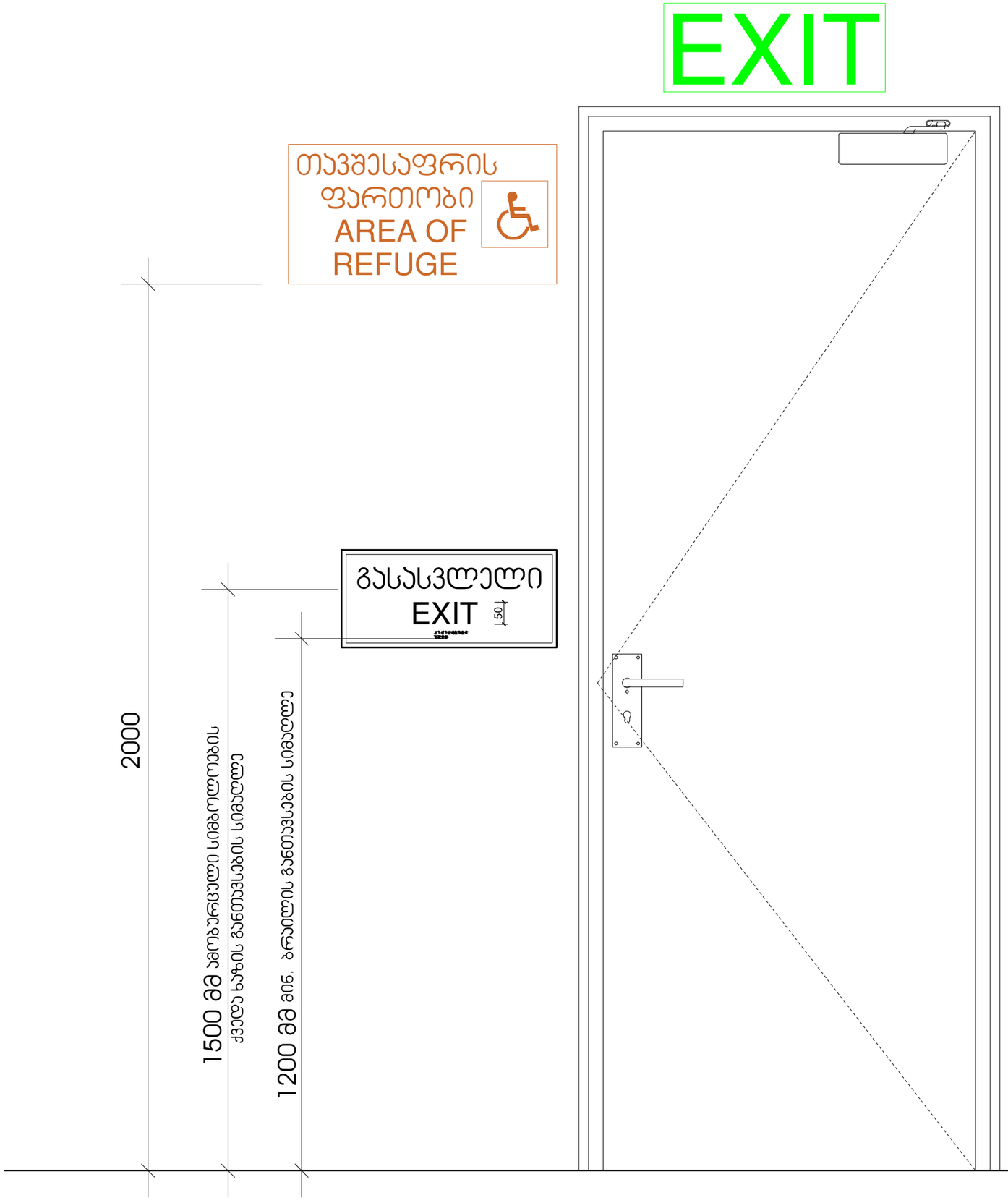

X — Z — Y architects	მის: ქ.თბილისი, ს.კანდელაკის 2. №3 საფოსტო ინდექსი: 0160 ტელ: (995 32) 237 30 50 ელ-ფოსტა: xyz.ge@yahoo.com	პროექტის სახელწოდება	
		მრავალბინიანი საცხოვრებელი სახლი ქ.თბილისი, კრწანისის შესახვევი N17; ს.კ. 01.18.06.012.146	
დირექტორი	შ. ლეკიაშვილი		
პრ.მთ.არქიტ.	ნ. ჭრელაშვილი		
არქიტექტორი	შ. ლეკიაშვილი		
არქიტექტორი	გ. წანავყენიშვილი		
არქიტექტორი	ი. კახიანი		
პრ.მთ.კონსტრ.	ე. წოწერია		

არქიტექტურული ნაწილი	ფ-ბი	ფურც.	მასშტაბი
ნიშნები და მათი განთავსების ადგილები	A3		1 :10
	სტადია		

ნიშანი ამობურცული სიმბოლოებით და ბრაილით გზა-ჯიბის შესასვლელთან და გარეთ გამავალ ყველა ჯართან

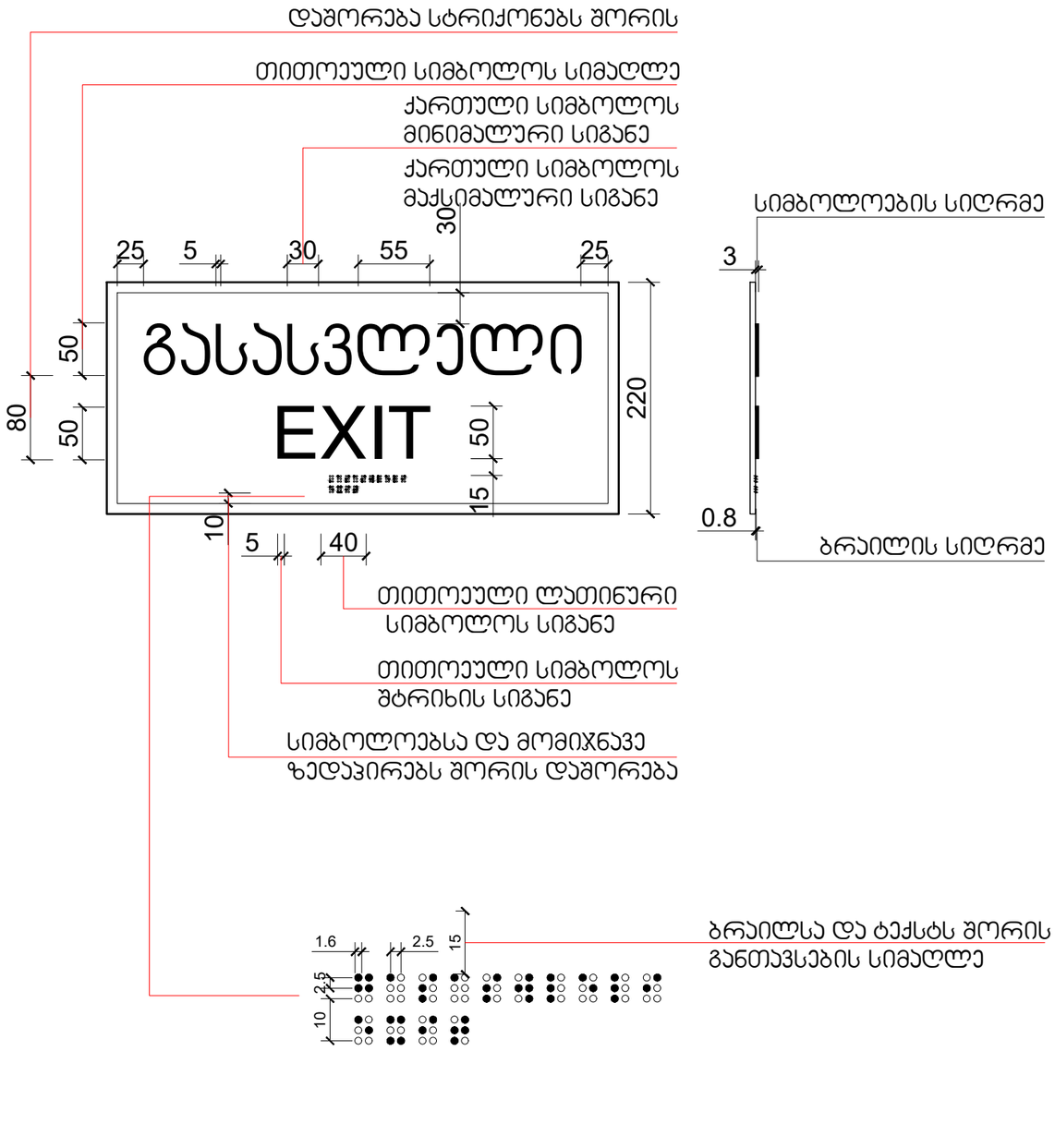

გასასვლელის განათებული ნიშანი

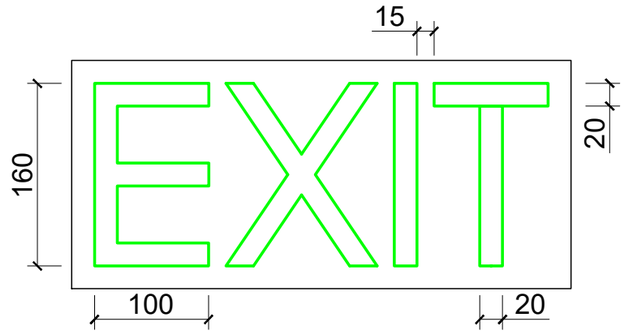

განათებული ნიშანი თავშესაფრის ფართობთან მიმავალ ჯართან

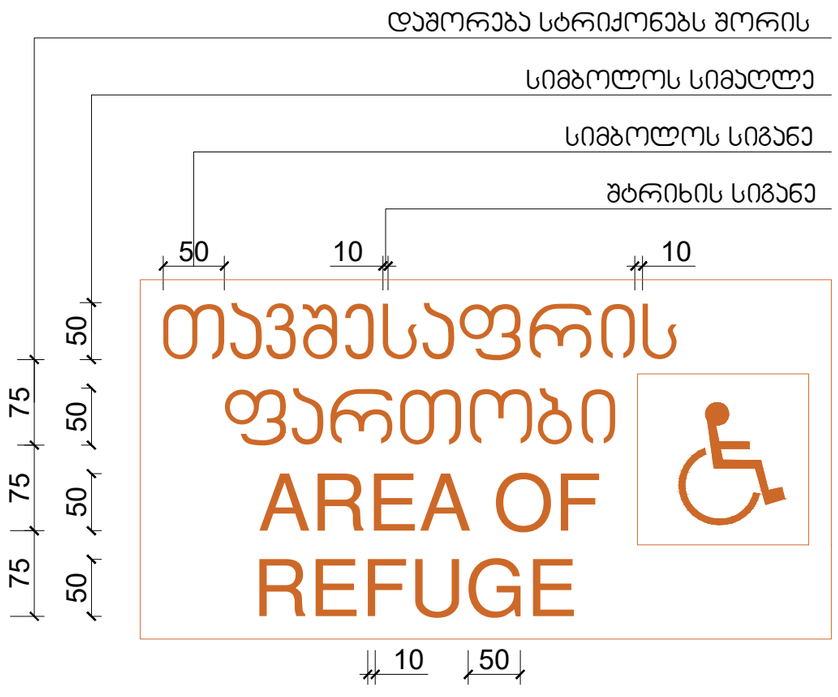

Z / X / Y / architects	მის: ქ.თბილისი, ს.კანდელაკის ქ. №3 საფოსტო ინდექსი: 0160 ტელ: (995 32) 237 30 50 ელ-ფოსტა: xyz.ge@yahoo.com	პროექტის სახელწოდება	
		მრავალბინიანი საცხოვრებელი სახლი ქ.თბილისი, კრწანისის შესახვევი N17; ს.კ. 01.18.06.012.146	
დირექტორი	შ. ლეკიაშვილი		
პრ.მთ.არქიტ.	ნ. ჭრელაშვილი	არქიტექტურული ნაწილი	ფ-ბი: A3
არქიტექტორი	შ. ლეკიაშვილი		ფურც.
არქიტექტორი	გ. ნანაწყვნიშვილი	ნიშნები და მათი განთავსების ადგილები	მასშტაბი: 1:5
არქიტექტორი	ი. კახიანი		სტადია
პრ.მთ.კონსტრ.	ე. ნოწკერია		

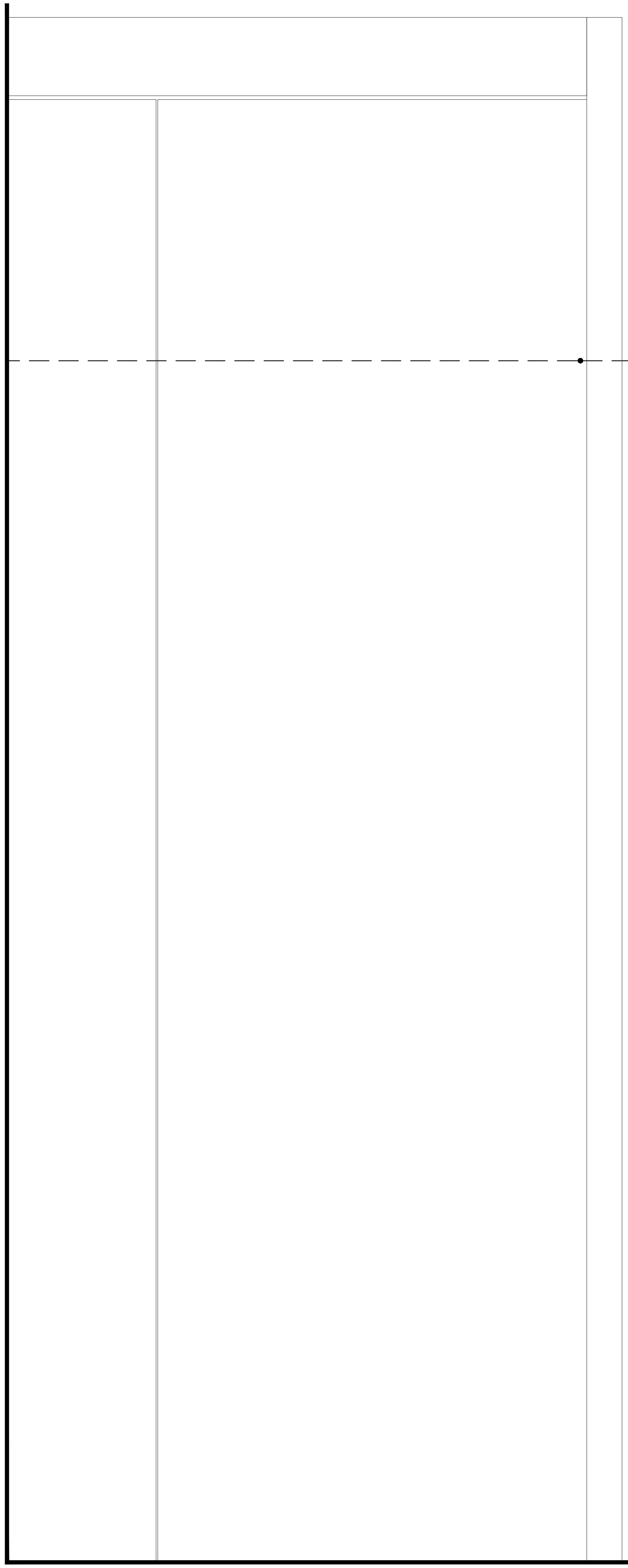

სასწრაფო სამედიცინო დახმარების საერთაშორისო სიმბოლო
(სიცოცხლის ვარსკვლავი) განთავსდება ლიფტის ჩარჩოს ორივე მხარეს

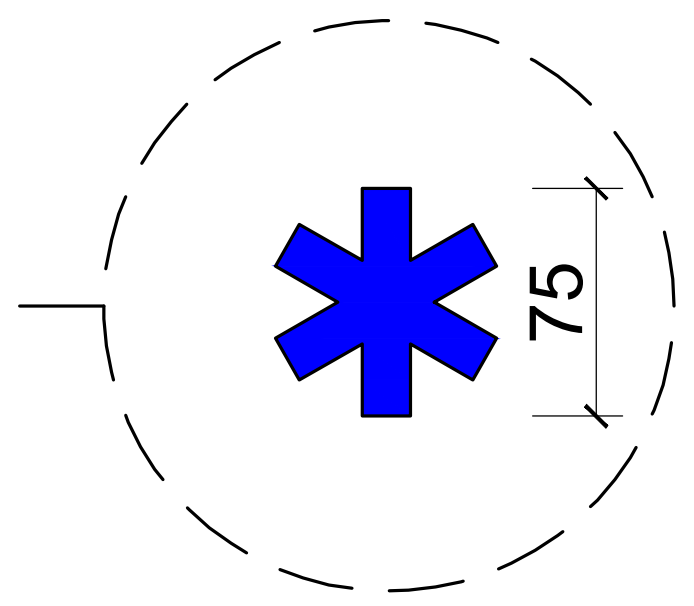

ნიშანი განთავსდება ლიფტის გამოსაძახებელ ღილაკთან

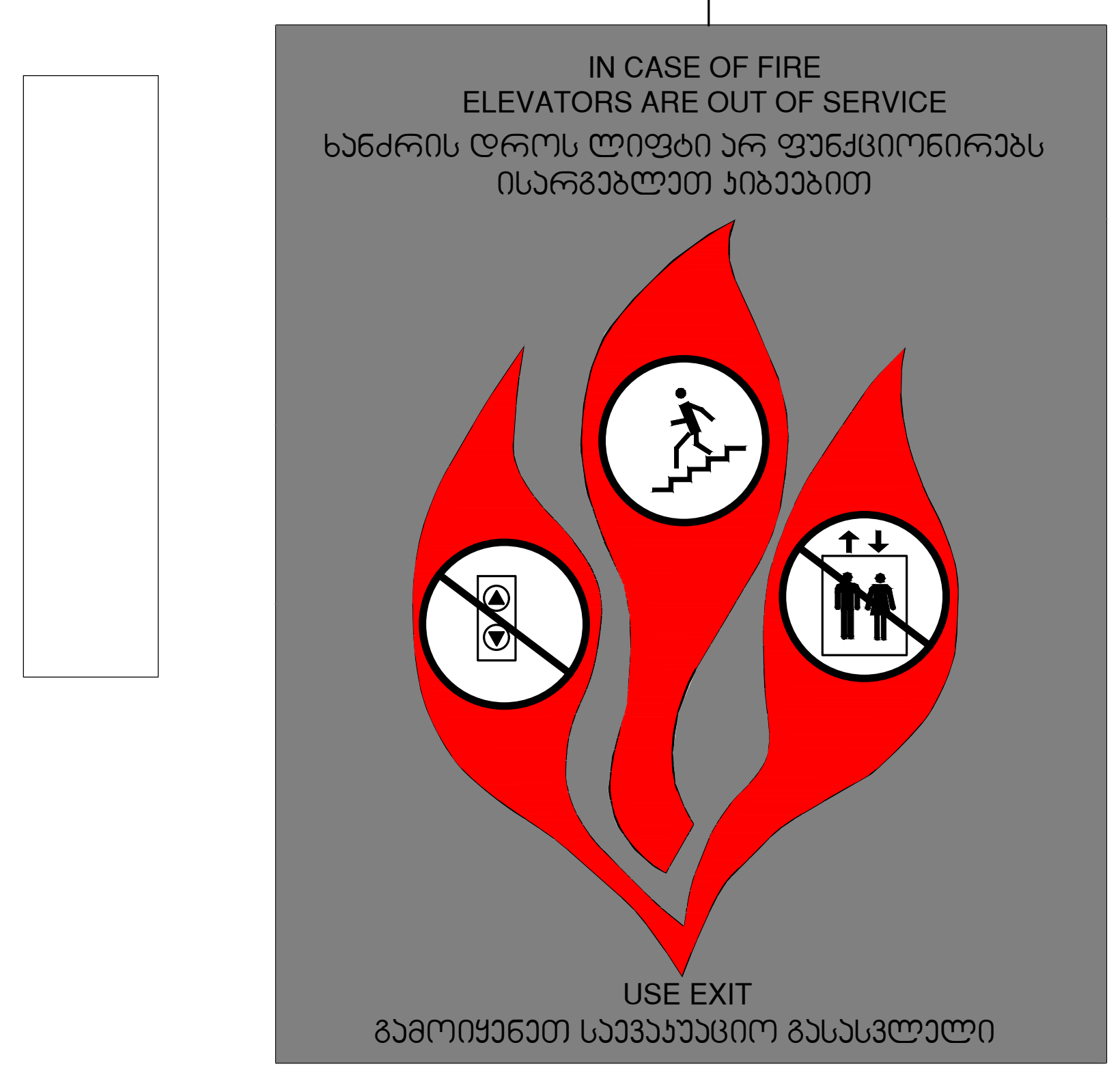

Z X Y architects		მის: ქ.თბილისი, ს.კანდელაკის ქ. №3 საფოსტო ინდექსი: 0160 ტელ: (995 32) 237 30 50 ელ-ფოსტა: xyz.ge@yahoo.com	პროექტის სახელწოდება			
			მრავალბინიანი საცხოვრებელი სახლი ქ.თბილისი, კრწანისის შესახვევი N17; ს.კ. 01.18.06.012.146			
დირექტორი	შ. ლეკიაშვილი					
პრ.მთ.არქიტ.	ნ. ჭრელაშვილი		არქიტექტურული ნაწილი	ფ-ბი	ფურც.	მასშტაბი
არქიტექტორი	შ. ლეკიაშვილი		ნიშნები და მათი განთავსების ადგილები	A2		1 :5
არქიტექტორი	გ. წანაწყენიშვილი					
არქიტექტორი	ი. კახიანი					
პრ.მთ.კონსტრ.	ე. წოწერია			სტადია		

შ.შ.მ.პ. საცხოვრებელ ფართში ვიტრაჟის სახელურის სიმაღლე



შ.შ.მ.პ. საცხოვრებელ ფართში ფანჯრის სახელურის სიმაღლე

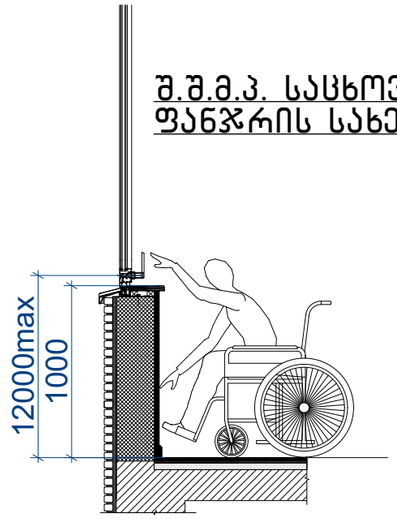

სამზარეულოს ან აბაზანის კაბინაზე მიწვდომა

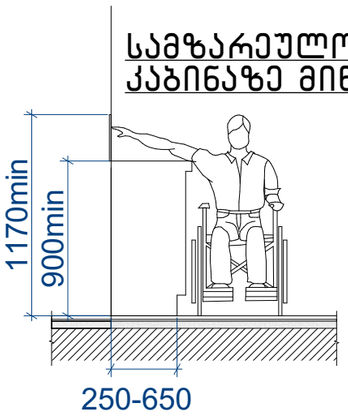

სადარბაზოში შესასვლელი კარის იატაკის შვეული შემაღლება (ზღურბლი)

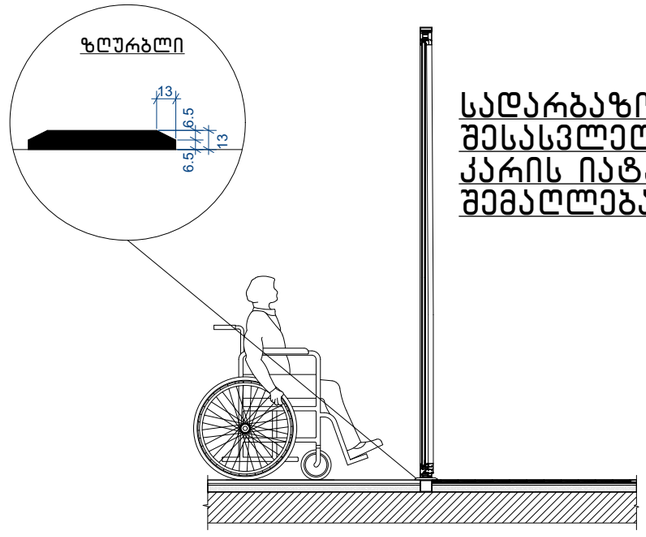

შენიშვნა:

- იატაკის ზედაპირები მოეწყობა ისე, რომ იქნება მდგრადი, მყარი და არასრიალა 302 ქვეთავის შესაბამისად

- განათების სამართავები, ელექტრო გამანაწილებლები, ელექტრო ჩამრთველები და დენსართები ტემპერატურის მარეგულირებლები, მოწყობილობების სამართავები, წყალსადენი სისტემის მოწყობილობების მარეგულირებლები და დამცავი და ორმხრივი საკომუნიკაციო სისტემების სამართავები "ა" ტიპის ერთეულში მოეწყობა სტანდარტის 309 ე ქვეთავის შესაბამისად.
•სინათლს ჩამრთველები, ელექტრო ჩამრთველები, დენსართები, ტემპერატურის მარეგულირებლები, ელექტრო გამანაწილებლები და უსაფრთხოების ან შიდა საკომუნიკაციო სისტემების სამართავები "ბ" ტიპის ერთეულებში მოეწყობა სტანდარტის 309 ქეთავების მიხედვით.

- იატაკის ზედაპიზე დონის შეცვა უნდა მოხდეს 303-ე ქვეთავის შესაბამისად.
- როდესაც ელემენტის ქვემოთ არსებული სივრცე მიჩნეულია ელემენტთან მდებარე იატაკის თავისუფალი სივრცის, ელემენტთან არსებული თავისუფალი სივრცის ან მოსატრიალებელი სივრცის ნაწილად, სივრცე უნდა შეესაბამებოდეს 306-ე ქვეთავს. ელემენტის ქვემოთ დასაშვებია დამატებითი სივრცე მუხლის სიმაღლემდე და ფეხის ფალანგისთვის.
- მიწვდომის დიაპაზონი უნდა შეესაბამებოდეს 308-ე ქვეთავს.

X Y Z architects
მის: ქ.თბილისი, ს.ანდღულაძის ქ. №3
საფოსტო ინდექსი: 0160
ტელ: (995 32) 237 30 50
ელ-ფოსტა: xyz.ge@yahoo.com

დირექტორი	შ. ლეკიაშვილი	
პრ.მთ.არქიტ.	ნ. ჭრელაშვილი	
არქიტექტორი	შ. ლეკიაშვილი	
არქიტექტორი	ბ. წანაწყვინიშვილი	
არქიტექტორი	ი. კახიანი	
პრ.მთ.კონსტრ.	ე. წოწერია	

პროექტის სახელწოდება

მრავალბინიანი საცხოვრებელი სახლი
ქ.თბილისი, კრწანისის შესახვევი N17;
ს.კ. 01.18.06.012.146

არქიტექტურული ნაწილი	ფ-ბი	ფურც.	მასშტაბი
შ.შ.მ.პ სივრცეები	A3		1:--
	სტადია		

შ.შ.მ.პ. საცხოვრებელ ფართში იატაკის შვეული შემაღლება (ზღურბლი)

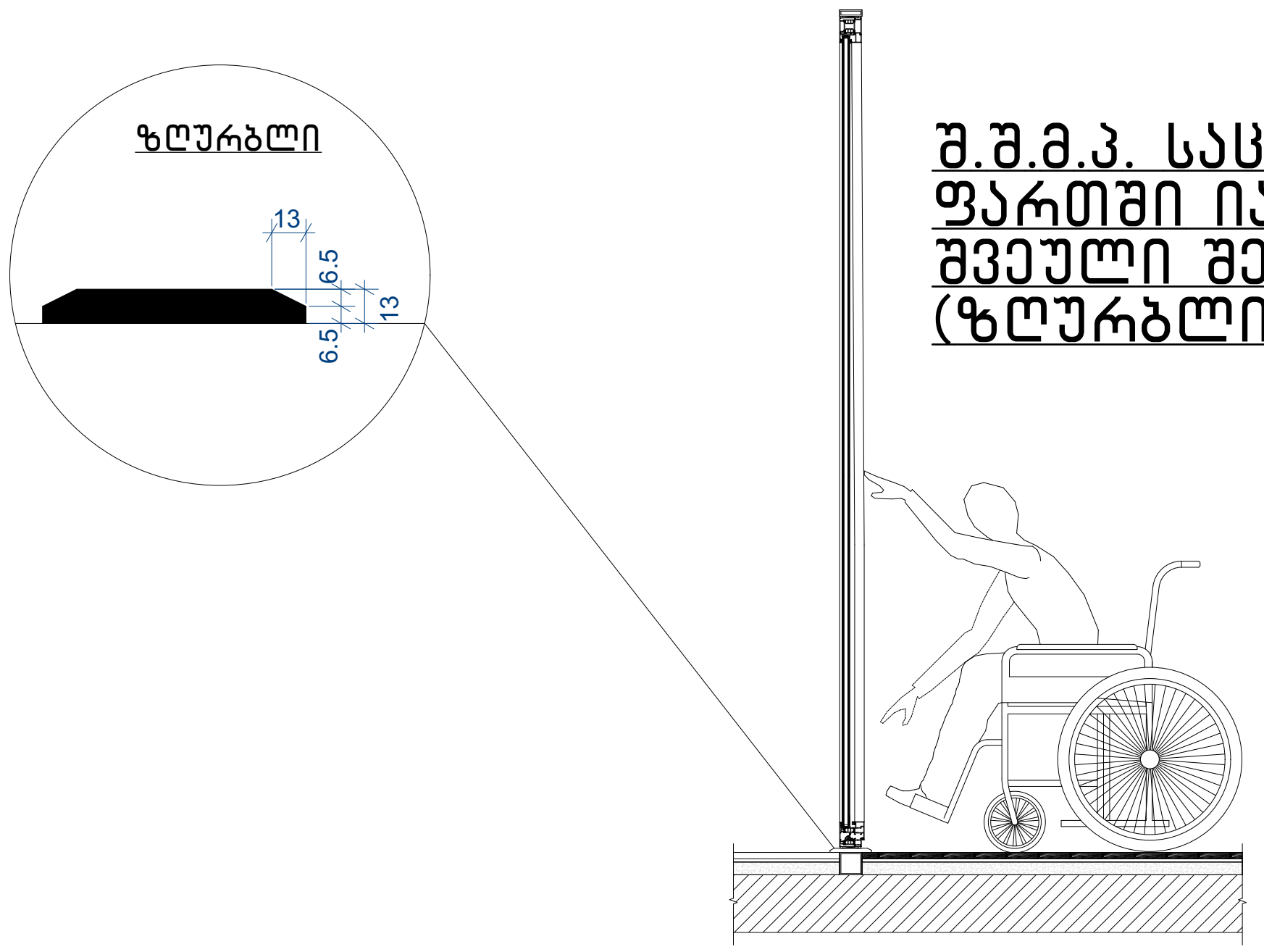

შ.შ.მ.პ. საცხოვრებელ ფართში კარის სახელურის სიმაღლე



დახლის სიმაღლე

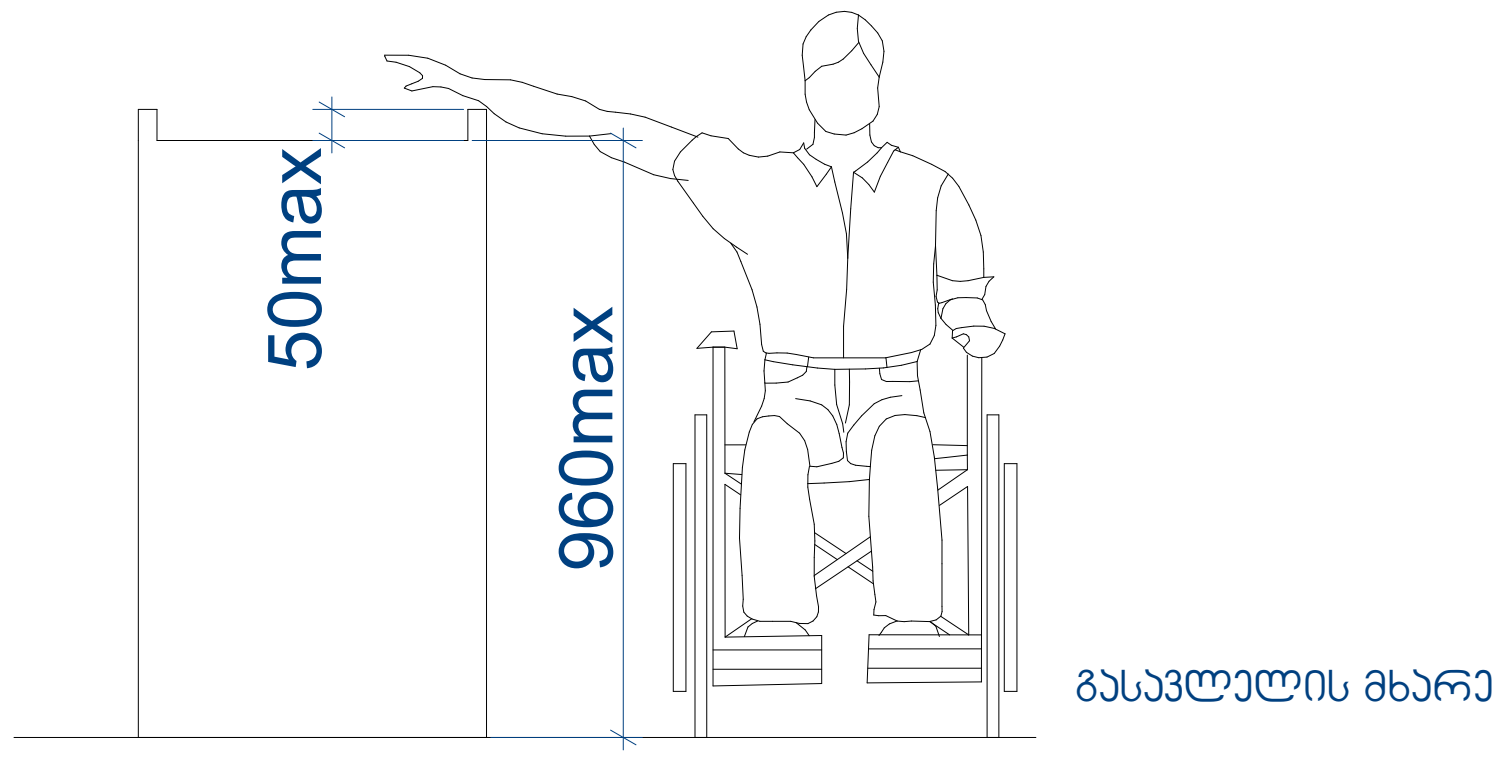

შენიშვნა:

- იტაკის ზედაპირები მოეწყობა ისე, რომ იქნება მდგრადი, მყარი და არასრიალა 302 ქვეთავის შესაბამისად

- განათების სამართავები, ელექტრო გამანაწილებლები, ელექტრო ჩამრთველები და დენსართები ტემპერატურის მარეგულირებლები, მოწყობილობების სამართავები, წყალსადენი სისტემის მოწყობილობების მარეგულირებლები და დამცავი და ორმხრივი საკომუნიკაციო სისტემების სამართავები "ა" ტიპის ერთეულში მოეწყობა სტანდარტის 309 ე ქვეთავის შესაბამისად.
- სინათლს ჩამრთველები, ელექტრო ჩამრთველები, დენსართები, ტემპერატურის მარეგულირებლები, ელექტრო გამანაწილებლები და უსაფრთხოების ან შიდა საკომუნიკაციო სისტემების სამართავები "ბ" ტიპის ერთეულებში მოეწყობა სტანდართის 309 ქეთავების მიხედვით.

- იატაკის ზედაპიზე დონის შეცვა უნდა მოხდეს 303-ე ქვეთავის შესაბამისად.
- როდესაც ელემენტის ქვემოთ არსებული სივრცე მიჩნეულია ელემენტთან მდებარე იატაკის თავისუფალი სივრცის, ელემენტთან არსებული თავისუფალი სივრცის ან მოსატრიალებელი სივრცის ნაწილად, სივრცე უნდა შეესაბამებოდეს 306-ე ქვეთავს. ელემენტის ქვემოთ დასაშვებია დამატებითი სივრცე მუხლის სიმაღლემდე და ფეხის ფალანგისთვის.
- მიწვდომის დიაპაზონი უნდა შეესაბამებოდეს 308-ე ქვეთავს.

Z X Y architects		მის: ქ.თბილისი, ს.კანდელაკის ქ. №3 საფოსტო ინდექსი: 0160 ტელ: (995 32) 237 30 50 ელ-ფოსტა: xyz.ge@yahoo.com	პროექტის სახელწოდება მრავალბინიანი საცხოვრებელი სახლი ქ.თბილისი, კრწანისის შესახვევი N17; ს.კ. 01.18.06.012.146			
დირექტორი	შ. ლეკიაშვილი		არქიტექტურული ნაწილი	ფ-ბი	ფურც.	მასშტაბი
პრ.მთ.არქიტ.	ნ. ჭრელაშვილი		შ.შ.მ.პ სივრცეები	A3		1:--
არქიტექტორი	შ. ლეკიაშვილი					
არქიტექტორი	გ. ნანაწყენიშვილი					
არქიტექტორი	ი. კახიანი					
პრ.მთ.კონსტრ.	ე. წოწერია			სტადია		

გარე პანდუსის ფრაგმენტი მ.1:50

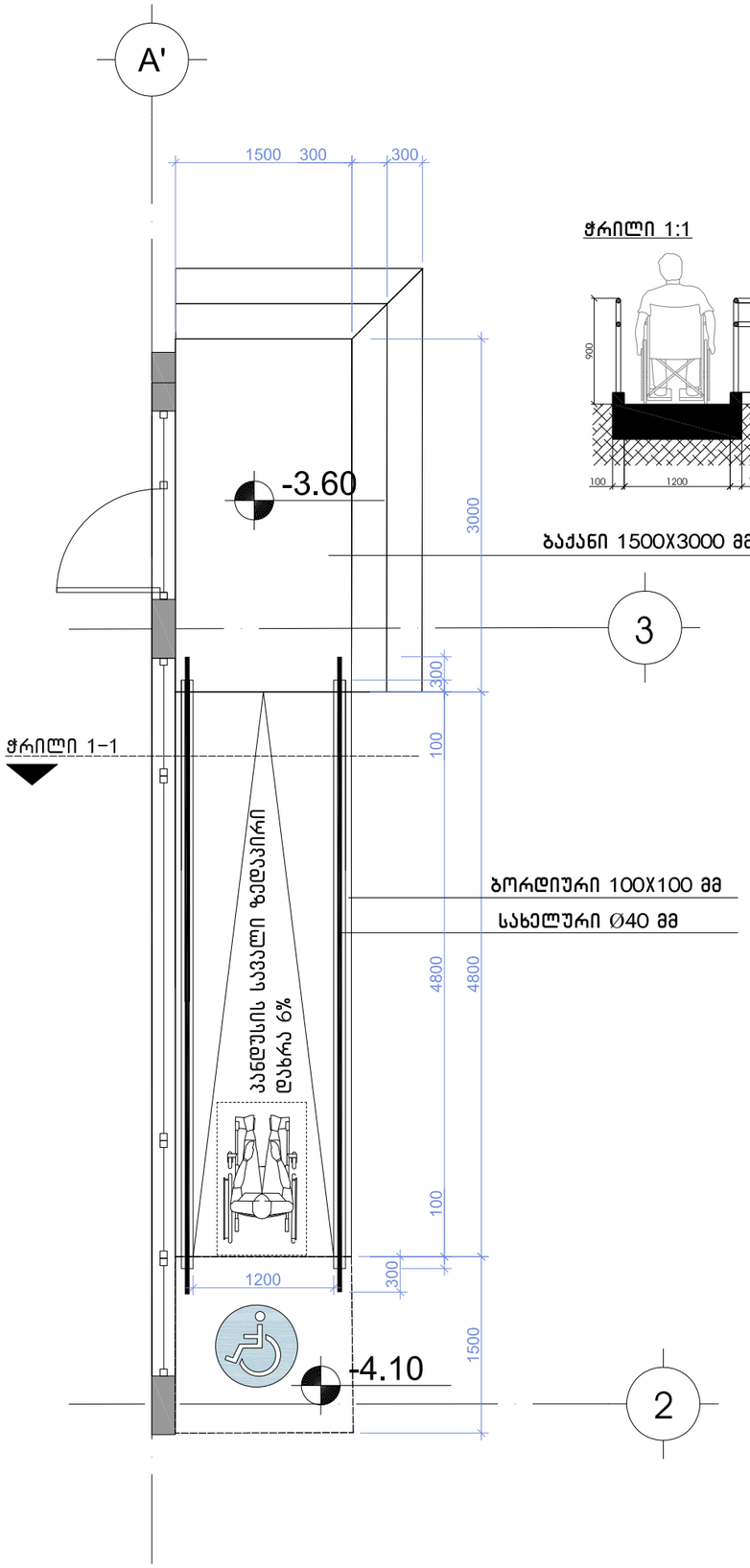

ჭრილი 1:1

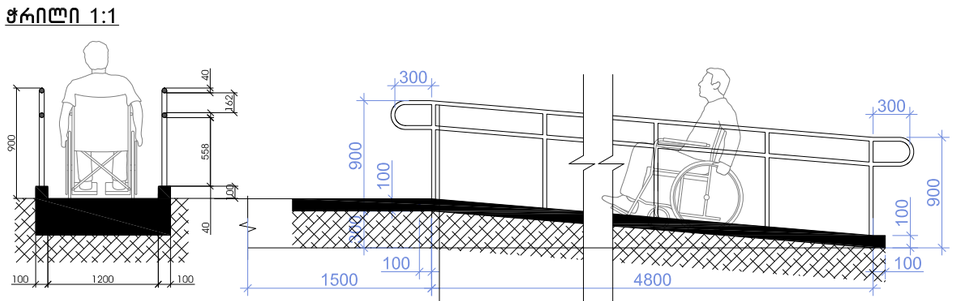

- პანდუსის სახელურები არ იტრიალებს მათი ბუდეების საზღვრებში სახელურები და ნებისმიერი კედელი
- ან მათ მომიჯნავედ მდებარე სხვა ზედაპირი არ შეიცავს ბასრ ან უხეშ ელემენტებს

შენიშვნა:

პანდუსის ზედაპირი იქნება მდგრადი, მყარი და არასასრიალა შენობის გარეთ მდებარე პანდუსები ისე დაგეგმარდება, რომ სავალი ზედაპირზე წყალი არ დაგროვდება პანდუსის განივი კვეთის დახრა არ აღემატება 1/48-ს

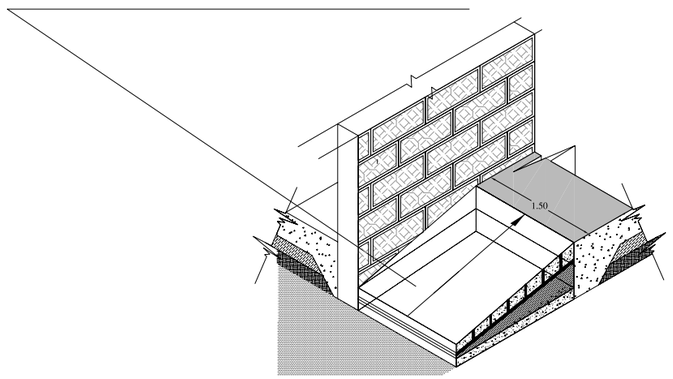

შენიშვნები:

•პანდუსების და ბაქნების ზედაპირი იქნება მდგრადი, მყარი და არასრიალა.

•ზოგადი. პანდუსები, რომლებიც მისაწვდომი სვლაგეზების ნაწილია, უნდა შეესაბამებოდეს 405-ე ქვეთავს

•დახრა. პანდუსის ქანობი არ უნდა იყოს 1:12-ზე მეტად დახრილი.

•გვერდითი დახრა. ქანობი, რომელიც იზომება პანდუსის სავალი მიმართულების პერპენდიკულარულად, არ უნდა აღემატებოდეს 1:48-ს.

•იატაკის ზედაპირები. პანდუსის ზედაპირები უნდა შეესაბამებოდეს 302-ე ქვეთავს.

•თავისუფალი სიგანე. პანდუსის თავისუფალი სიგანე უნდა იყოს არაუმცირეს 900 მმ. სადაც პანდუსის სვლაზე მოწყობილია სახელურები, თავისუფალი სიგანე უნდა გაიზომოს სახელურებს შორის.

•ბაქნები. თითოეული პანდუსის თავსა და ბოლოში უნდა იყოს ბაქნები. ბაქნები უნდა შეესაბამებოდეს 405.7 ქვეთავს.

•სახელურები. 150 მმ-ზე მეტად ამაღლებულ პანდუსებს უნდა ჰქონდეს 505-ე ქვეთავის შესაბამისი სახელურები.

•სახელურები და ნებისმიერი კედელი ან მათ მომიჯნავედ მდებარე სხვა ზედაპირი არ შეიცავს ბასრ ან უხეშ ელემენტებს.

•შენობის გარეთ მდებარე პანდუსები ისე დაგეგმარდება, რომ სავალ ზედაპირზე წყალი არ დაგროვდება.

•გამაფრთხილებლებს უნდა ჰქონდეს თავწაკვეთილი გუმბათის ფორმა და უნდა შეესაბამებოდეს შემდეგ მოთხოვნებს:

•თავწაკვეთილი გუმბათები კვადრატული ბადის სახით უნდა იყოს დალაგებული.

•თავწაკვეთილი გუმთათების ფუძის დიამეტრი უნდა იყოს,არაუმცირეს 23 მმ და, არაუმეტეს, 36 მმ, ხოლო წვეროს დიამეტრი ფუძი დიამეტრის, არაუმცირეს 50% და,არაუმეტეს, 65%.

•თავწაკვეთილი გუმბათების სიმაღლე უნდა იყოს 5,0 მმ.

•თავწაკვეთილი გუმბათების ცენტრიდან ცენტრამდე დაშორება უნდა იყოს, არაუმცირეს, 40 მმ და, არაუმეტეს, 60 მმ, ხოლო ფუძიდან ფუძემდე დაშორება, არაუმცირეს, 16,5 მმ დაფაზე ყველაზე ახლოს მდებარე გუმბათებს შორის გაზომვისას.

• თავწაკვეთილი გუმბათები კვადრატული ბადის სახით უნდა იყოს დალაგებული.

Z X architects Y	მის: ქ.თბილისი, ს.კანდელაკის ქ. №3 საფოსტო ინდექსი: 0160 ტელ: (995 32) 237 30 50 ელ-ფოსტა: xyz.ge@yahoo.com	პროექტის სახელწოდება	მრავალბინიანი საცხოვრებელი სახლი ქ.თბილისი, კრწანისის შესახვევი N17; ს.კ. 01.18.06.012.146
დირექტორი	შ. ლეკიაშვილი		
არ.მთ.არქიტ.	შ. ლეკიაშვილი		
არქიტექტორი	შ. ლეკიაშვილი		
არქიტექტორი	ბ. ნანავაძენიშვილი		
არქიტექტორი	ი. კახიანი		
არ.მთ.კონსტრ.	ე. წოწორია	არქიტექტურული ნაწილი	შ,შ,მ,პირთა პანდუსის დეტალიზაცია

ფ-ბი	ფურც.	მაშტაბი
		1:50
სტადია		

ბორდიურის პანდუსი მ.1:25

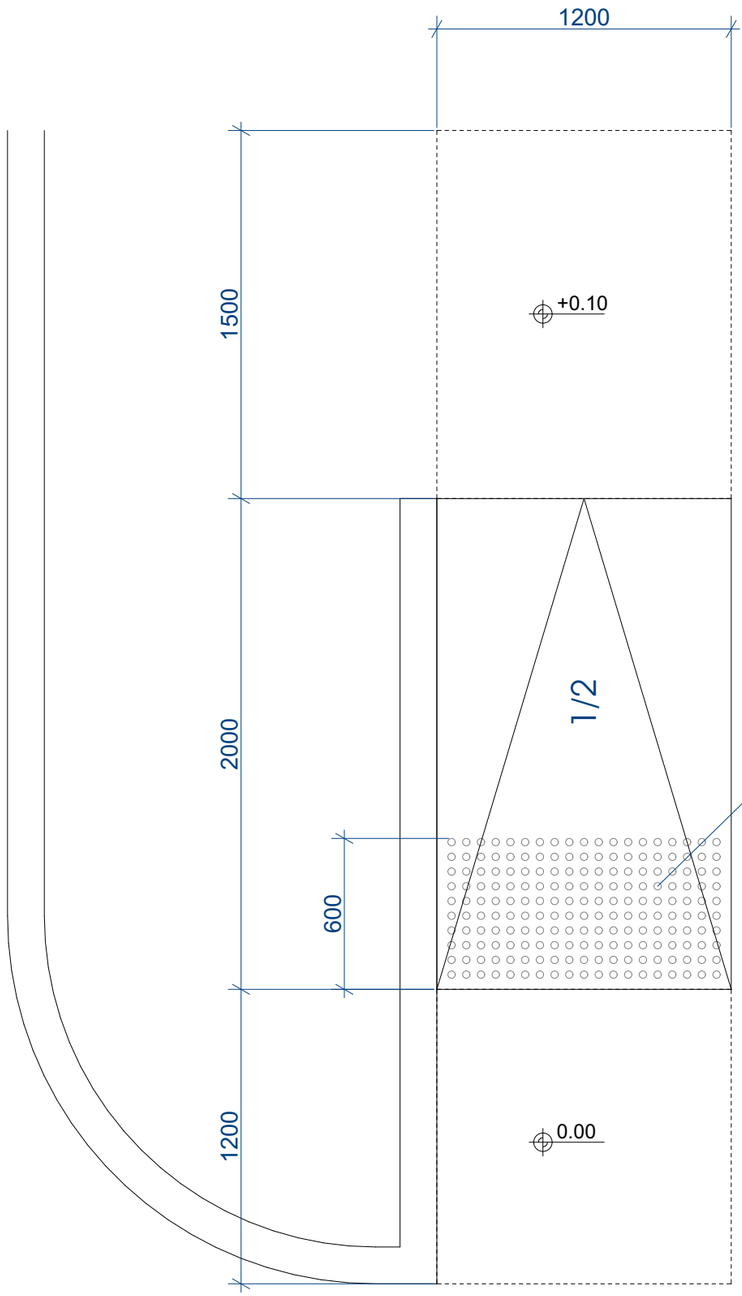

ამოცნობადი გამაფრთხილებელის დეტალიზაცია

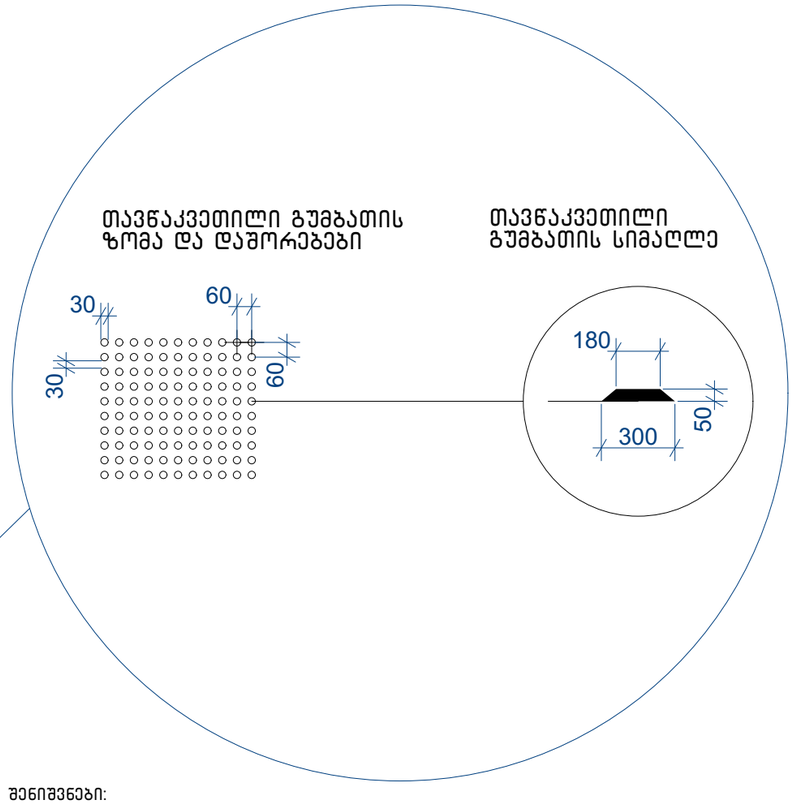

შენიშვნები:

- პანდუსების და ბაქნების ზედაპირი იქნება მდგრადი, მყარი და არასრიალა.
- პანდუსების სახელურები არ იტრიალებს მათი ბუდეების საზღვრებში.
- სახელურები და ნებისმიერი კედელი ან მათ მომიჯნავედ მდებარე სხვა ზედაპირი არ შეიცავს ბასრ ან უხეშ ელემენტებს.
- შენობის გარეთ მდებარე პანდუსები ისე დაგეგმარდება, რომ სავალ ზედაპირზე წყალი არ დაგროვდება.
- პანდუსის და ბაქნების განივი კვეთის დახრა არ აღემატება 1/48-ს. ამოცნობადი გამაფრთხილებლების ზედაპირები ვიზუალურად უნდა განსხვავდებოდეს მომიჯნავე ზედაპირებისგან და უნდა იყოს ღია ფერზე მუქი ან მუქ ფერზე ღია.
- გამაფრთხილებლებს უნდა ჰქონდეს თავწაკვეთილი გუმბათის ფორმა და უნდა შეესაბამებოდეს შემდეგ მოთხოვნებს:
- თავწაკვეთილი გუმბათები კვადრატული ბადის სახით უნდა იყოს დალაგებული.
- თავწაკვეთილი გუმთათების ფუძის დიამეტრი უნდა იყოს,არაუმცირეს 23 მმ და, არაუმეტეს, 36 მმ, ხოლო წვეროს დიამეტრი ფუძი დიამეტრის, არაუმცირეს 50% და,არაუმეტეს, 65%.
- თავწაკვეთილი გუმბათების სიმაღლე უნდა იყოს 5,0 მმ.
- თავწაკვეთილი გუმბათების ცენტრიდან ცენტრამდე დაშორება უნდა იყოს, არაუმცირეს, 40 მმ და, არაუმეტეს, 60 მმ, ხოლო ფუძიდან ფუძემდე დაშორება, არაუმცირეს, 16,5 მმ დაფაზე ყველაზე ახლოს მდებარე გუმბათებს შორის გაზომვისას.
- თავწაკვეთილი გუმბათები კვადრატული ბადის სახით უნდა იყოს დალაგებული.

X Z Y architects	მის: ქ.თბილისი, ს.კანდელაკის ქ. №3 საფოსტო ინდექსი: 0160 ტელ: (995 32) 237 30 50 ელ-ფოსტა: xyz.ge@yahoo.com		
დირექტორი	შ. ლეკიაშვილი		
პრ.მთ.არქიტ.	ნ. ჭრელაშვილი		
არქიტექტორი	შ. ლეკიაშვილი		
არქიტექტორი	ბ. წანაწყენიშვილი		
არქიტექტორი	ი. კახიანი		
პრ.მთ.კონსტრ.	ე. წოწერია		

პროექტის სახელწოდება

მრავალბინიანი საცხოვრებელი სახლი ქ.თბილისი, კრწანისის შესახვევი N17; ს.კ. 01.18.06.012.146

არქიტექტურული ნაწილი	ფ-ბი	ფურც.	მასშტაბი
ბორდიულის პანდუსი	A3		1:25
	სტადია		

ნიშანი განთავსდება
გზა-კიბის საზღვრებში კარის მომიჯნავედ

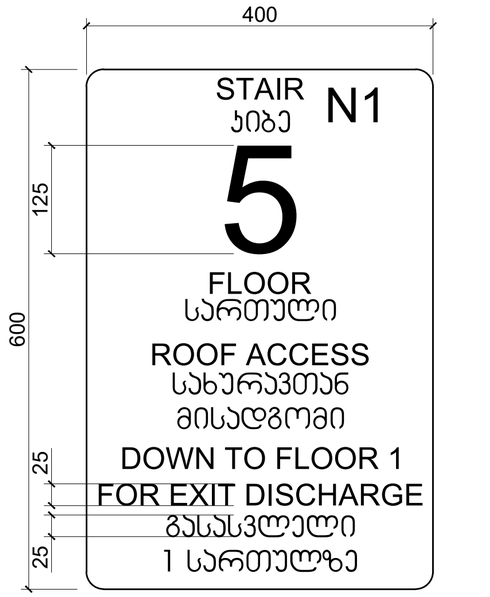

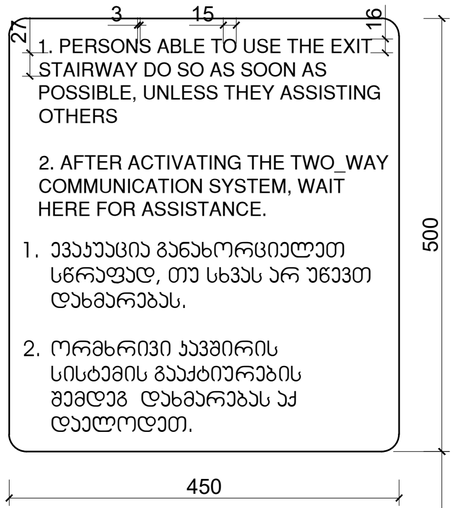

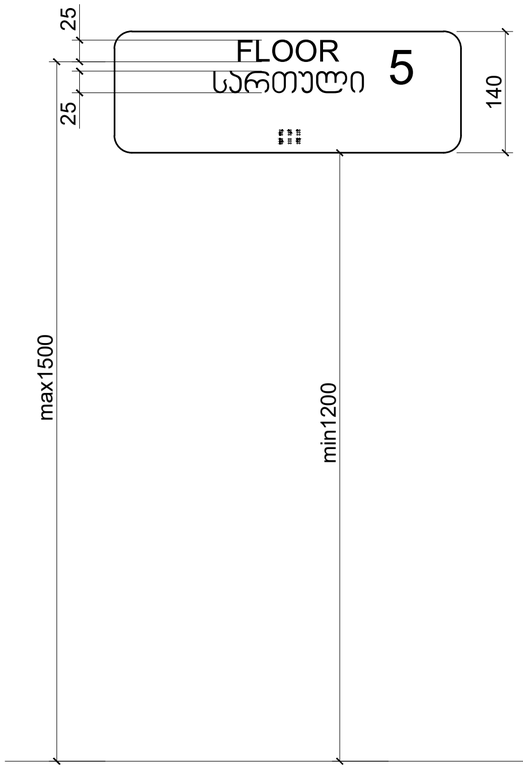

ნიშანი განთავსდება
გარე მისაწვდომ ავტოსადგომთან

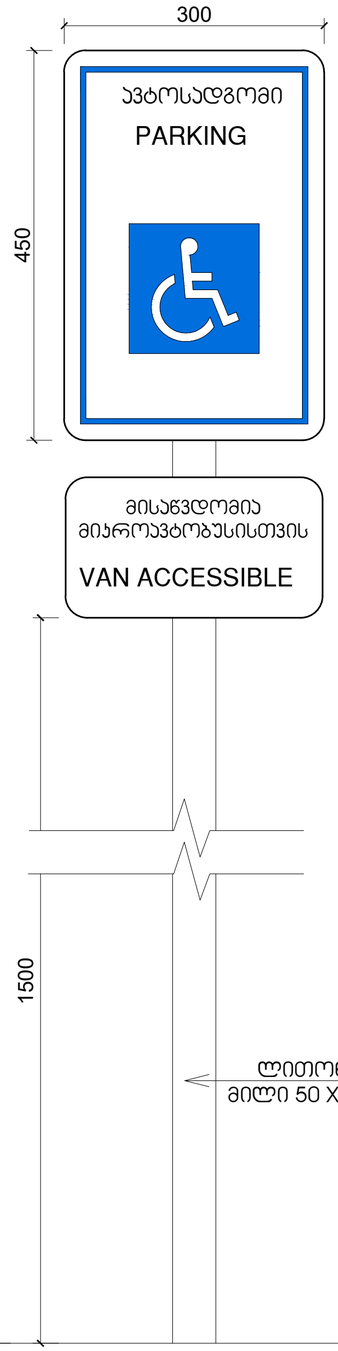

ნიშანი განთავსდება
შიგა მისაწვდომ ავტოსადგომთან

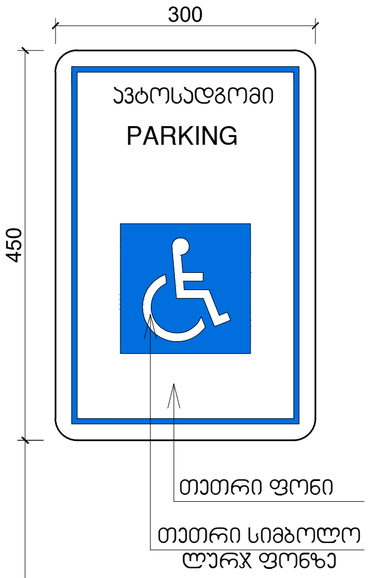

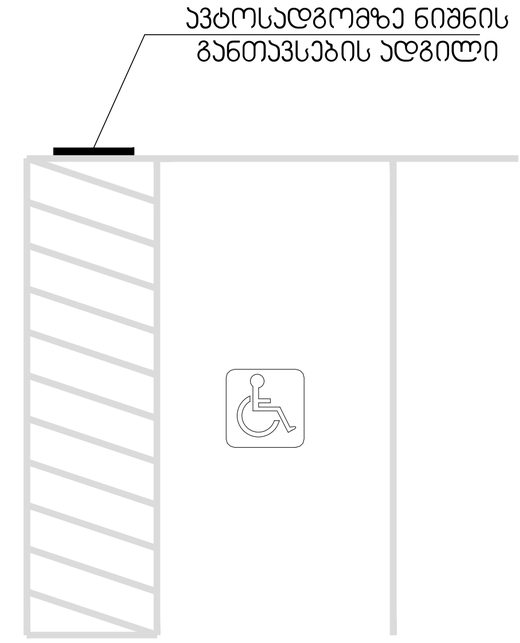

X Z Y architects	მის: ქ.თბილისი, საქნდლაკის ქ. №3 საფოსტო ინდექსი: 0160 ტელ: (995 32) 237 30 50 ელ-ფოსტა: xyz.ge@yahoo.com	პროექტის სახელწოდება	
		მრავალბინიანი საცხოვრებელი სახლი ქ.თბილისი, კრწანისის შესახვევი N17; ს.კ. 01.18.06.012.146	
დირექტორი	შ. ლეკიაშვილი	არქიტექტურული ნაწილი	ფ-ბი: A2; ფურც.: ; მასშტაბი: 1 :10
პრ.მთ.არქიტ.	ნ. ჭრელაშვილი		
არქიტექტორი	შ. ლეკიაშვილი	საპროექტო ტერიტორიაზე მისაწვდომი ავტოსადგომის მოწყობა და ნიშნები განთავსების ადგილები	
არქიტექტორი	ბ. წანავწყენიშვილი		
არქიტექტორი	ი. კახიანი		
პრ.მთ.კონსტრ.	ე. წოწერია	სტადია	