შენობა-ნაგებობის უსაფრთხოების წესებთან შესაბამისობის ანალიზი

გამოყენებული წესები - „შენობა-ნაგებობის უსაფრთხოების წესები“

ჩამოთვალეთ შენობის დაკავებულებები და აღწერეთ თითოეული გამოყენება
მცირე საფრთხის შემცველი სასაწყობე ჯგუფი სწ-2 - საწყობი ფაიფურის და თიხის (±0.00 და +8.75 ნიშნულზე)

კონსტრუქციის ტიპი:	
განსაზღვრეთ კონსტრუქციის არსებული შენობისთვის: მაგალითი: II-A, II-B, V-A, V-B	
განსაზღვრეთ კონსტრუქციის ტიპი ახალი შენობისთვის: მაგალითი: II-A, II-B, V-A, V-B	V-B
შერეული კონსტრუქციის შემთხვევაში მიუთითეთ ტიპები, რომელიც გამოყენებული იქნება, განსაზღვრეთ ტიპები და მათი მდებარეობა:	

სიმაღლის შეზღუდვები ცხრილი 503 -ის მიხედვით		
დაკავებულობები	დასაშვები სართულიანობა	შემოთავაზებული სართულიანობა
სწ-2	2	2
	დასაშვები სიმაღლე	შემოთავაზებული სიმაღლე
შენობის სიმაღლე =	12.2	10.3
მიწის დონის ზემოთ სართულ(ებ)ის რაოდენობა =	2	

ფართობის შეზღუდვები ცხრილი 503 -ის მიხედვით		
დაკავებულობები	დასაშვები ფართობი (სართულზე) მ²	შემოთავაზებული ფართობი (სართულზე) მ²
სწ-2 (±0.00 ნიშ.)	1250	2478.5
სწ-2 (+8.75 ნიშ.)	1250	2505.0
შემოთავაზებული ფართობების ჯამი =	4983.5	
სართულების რაოდენობა =	2	
შენობის საერთო ფართობი =	5227.3	

გარე კედლის ცეცხლმედეგობისა და ღიობისადმი მოთხოვნები ცხრილების 602-ის და 705.8 -ის მიხედვით									
გარე კედელი	ხანძარსაწინააღმდეგო მანძილი (მეტრი)	ცეცხლმედეგობის ხარისხი (საათი)		კედლის ღიობების ფართობი (კედლის %)					
		მოთხოვნილი	გათვალისწინებული	დასაშვები			გათვალისწინებული		
				დაცული	დაუცველი საშხეფებით	დაუცველი	დაცული	დაუცველი საშხეფებით	დაუცველი
„ა-თ“	5.0	1	1	75	75	25	0	0	20
„1-7“	>9.0	0	–	შეუზღუდავი	შეუზღუდავი	შეუზღუდავი	–	–	–
„თ-ა“	>9.0	0	–	შეუზღუდავი	შეუზღუდავი	შეუზღუდავი	–	–	–
„7-1“	>9.0	0	–	შეუზღუდავი	შეუზღუდავი	შეუზღუდავი	–	–	–

ხანძრისაგან დაცვის სისტემებისადმი მოთხოვნები							
დაკავებულობები/სივრცეები/გასასვლელი საშუალებები	ავტოსაშხეფი სისტემა	ალტერნატიული ავტომატური ცეცხლსაქრობი სისტემები	სახანძროგანგაშია, კვამლაღმომჩენიდაცეცხლაღმომჩენი სისტემები	სახანძრო მილდგარების სისტემები	კვამლის საკონტროლო სისტემები	ხელის ცეცხლმაქრები	საავარიო განგაშის სისტემები
სწ-2	-	-	კი	კი	-	კი	-
სახანძრო-სამაშველო სამსახურის მიერ გამოსაყენებელი მისაერთებლები				კი			
სახანძრო ტუმბო და წყლის რეზერვუარი				-			

განიავებისადმი მოთხოვნები		
დაკავებულობები/სივრცეები/გასასვლელი საშუალებები	ბუნებრივი განიავება	ხელოვნური განიავება
სწ-2	კი	-

თითოეული სართულიდან გასასვლელი საშუალება									
სართულები	დაკავებულობა და დაკავებულობის დატვირთვის ჯამური მაჩვენებელი	მოთხოვნილი გასასვლელების/გასასვლელთან მისადგომის რაოდენობა	გათვალისწინებული გასასვლელების/გასასვლელთან მისადგომის რაოდენობა და ტიპი	გასასვლელი საშუალებების სიგანე(მეტრი)					
				გზა-კიბეები		დერაფანი,		გასასვლელის გზაკარი	
				მოთხოვნილი	გათვალისწინებული	მოთხოვნილი	გათვალისწინებული	მოთხოვნილი	გათვალისწინებული
სწ-2 (±0.00 ნიშ.) დ.დ 54		2	1 გზა-კარი	-	-	-	-	0.82	0.82
სწ-2 (+8.75 ნიშ.) დ.დ 54		2	1 გზა-კარი	-	-	-	-	0.82	0.82

წყალსადენი სისტემის ფიქსირებული მოწყობილობების რაოდენობა ცხრილი 1602.1-ის მიხედვით													
სართულები	დაკავებულობა და დაკავებულობის დატვირთვის ჯამური მაჩვენებელი	ფიქსირებული მოწყობილობები(ცალი)											
		უნიტაზი		ტუალეტის ხელსაბანები		აბაზანა/შხაპი		სასმელი წყლის ფანტანი		სამომსახურეო ნიჟარა		სამზარეულოს ნიჟარა	
		მოთხოვნილი	გათვალისწინებული	მოთხოვნილი	გათვალისწინებული	მოთხოვნილი	გათვალისწინებული	მოთხოვნილი	გათვალისწინებული	მოთხოვნილი	გათვალისწინებული	მოთხოვნილი	გათვალისწინებული
I	სწ-2 დ.დ 54	1	1	1	1	0	-	1	1	1	1	0	-
II	სწ-2 დ.დ 54	1	1	1	1	0	-	1	1	1	1	0	-

პირობითი აღნიშვნები

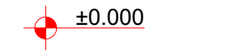

ნიშნული გეგმაზე

საკადასტრო საზღვარი



ჭრილის ხაზი

კედლის ცეცხლმედეგობის ხარისხი 1 საათი

კედლის ცეცხლმედეგობის ხარისხი 2 საათი



გასასვლელამდე სავალი მანძილი

მისაწვდომი სვლაგეზი

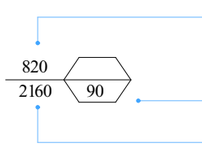

კარის თავისუფალი სიგანე

ხანძარმედეგობა

კარის თავისუფალი სიმაღლე

ოთახის დანიშნულება

დაკავებულობის ჯგუფი (ქვეჯგუფი)

დაკავებულობის დატვირთვის ფაქტორი

დაკავებულობის დატვირთვა

ფართი შიგა კონტურზე



სასაწყობე ჯგუფი სწ-2



სახანძრო-სამაშველო სამსახურის მიერ გამოსაყენებელი მისაერთებელი - ჰიდრანტი



ხელის ცეცხლმაქრი



საევაკუაციო გასასვლელი



სასმელი წყლის შადრევანი



ცეცხლაღმომჩნი



საავარიო განათება



სახანძრო განგაშის ხელით სამართავი ღილაკი



სახანძრო სიგნალიზაცია, ხანძრის შესახებ გამოსაცხადებელი ტე ქს ტური შტყობინებით



მხედველობითი განგაშის სიგნალი



სახანძრო მილდგარი (III კლასის სახანძრო მილდგარი)

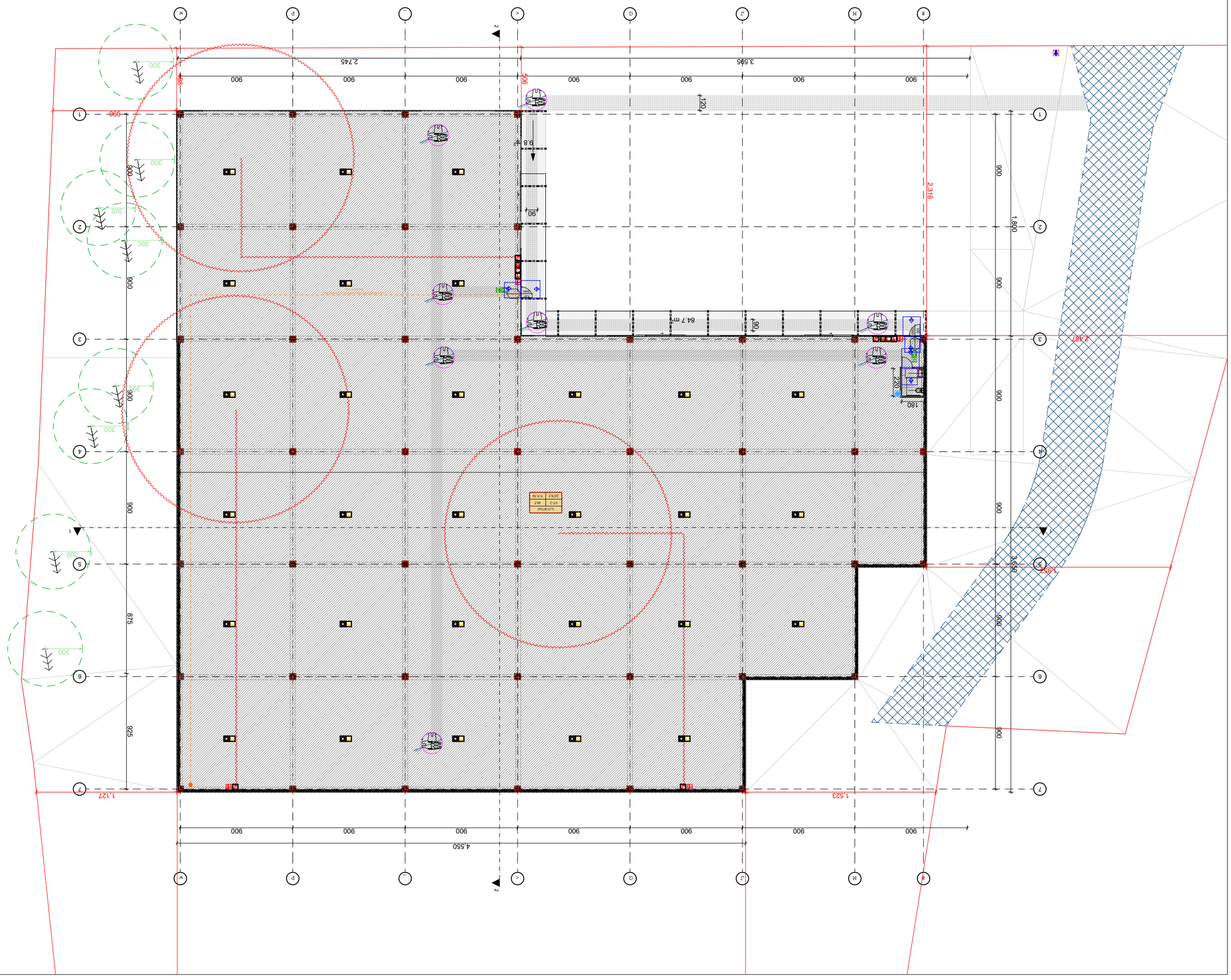

K#NXE#M?	H > D K#E?	J_<D G ?
1:200	A-3	

L#I#P?N,G #N#I<3 <M#

G #KT_<w ? X7u7N7;[?.<N.<K,ED #LN?

Kw 7#D U?E<UE> D ? G 7/T#X?#

G ?D <UE> D ? O7V#LEOD ?#

ARCHWAY

N7L7g'%-'%((%'
<3 H > NE#parch.way@outlook.com

X7u7N7,q#D U_<?q

> M?<UE?N,K?N#K#D w ?

U7w M?3 ?N?6#D N<L,> UD > [#L#X_?3 ?N,UDy#,e %)
N7Tg-$7*%7$%7$-%7-+j

UD > <UE?N,N#I<3 W> G <M#

N#N#W^> M<,X<L> M#

X<L?X_L<M?,G #,u?D > M?w ?,#P L?X_L#

<UNu3 ?T#S?#

w M?3 ?N?,%-%&

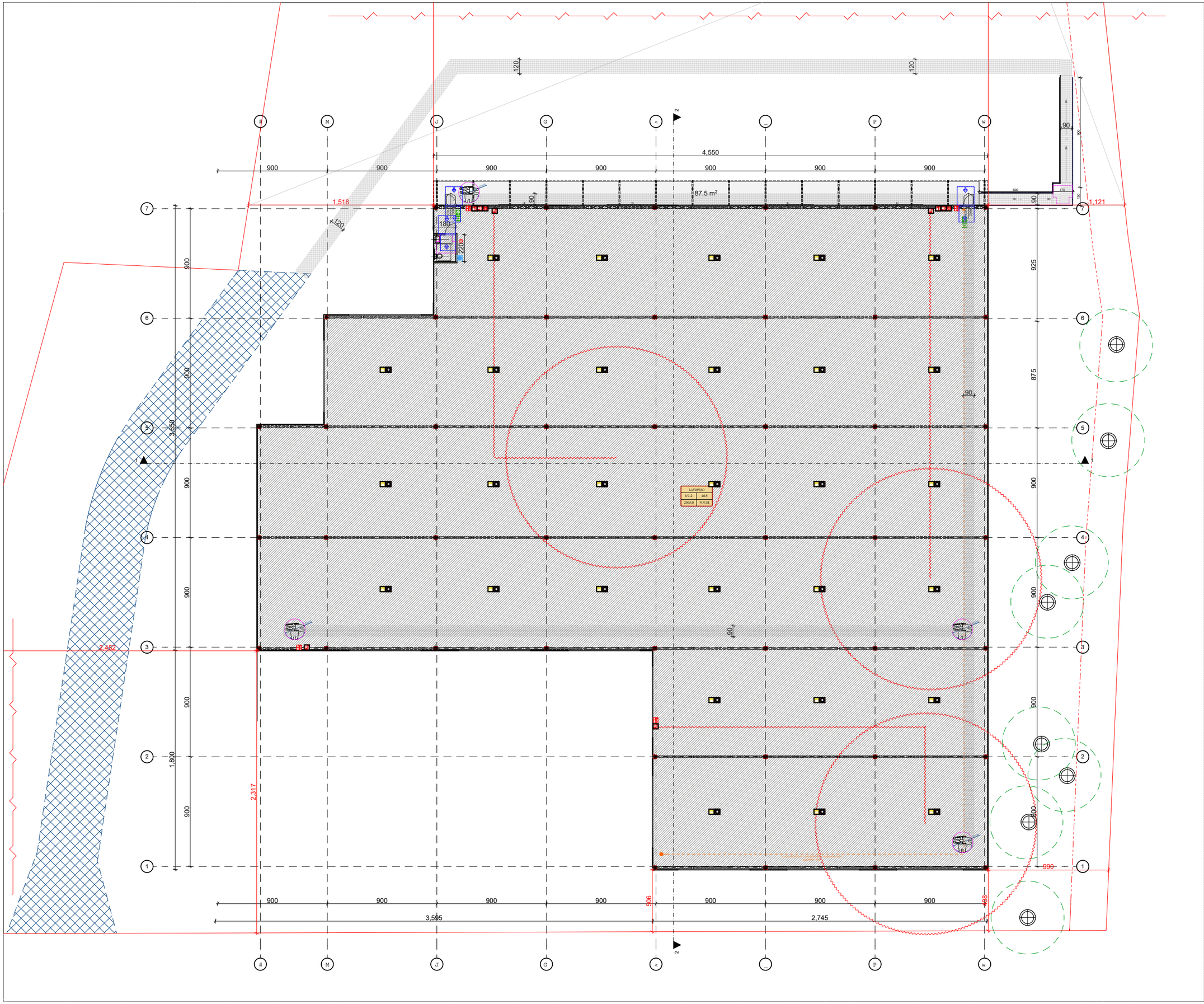

w M?3 ?N?;%-%&

<UNu3 ?T#S?#

X<L?X_L<M?;G #;u?D > M?w ?;#F L?X_L#

uD > <UE?N;N#I<3 W> G <M#

N#N#W^> M<;X<L> M#

> M?<UE?N;K?N#K#D w ?

U7;w M?3 ?N?6;#D N<L;> UD > [#L#X_?3 ?N;UOy#;e %)
iN7Tp;-$7*%7$%7$-%7--+j

X7u7N7;q#D U_<?q

N7L7p;'%-'%((%'
<3 H > NE#p;arch.way@outlook.com

G ?D <UE> D ? O7Y#LEOD ?#

Kw 7;#D U?E<UE> D ? G 7;T#X?#

G #KT_<w ? X7u7N7;[?.<N.<K;ED #LN?

L#I#P?N;G #N#I<3 <M#

9;N#D w O3 ?N;J<JK#

K#NXE#M?	H > D K#E?	J_<D G ?
1:200	A-3	

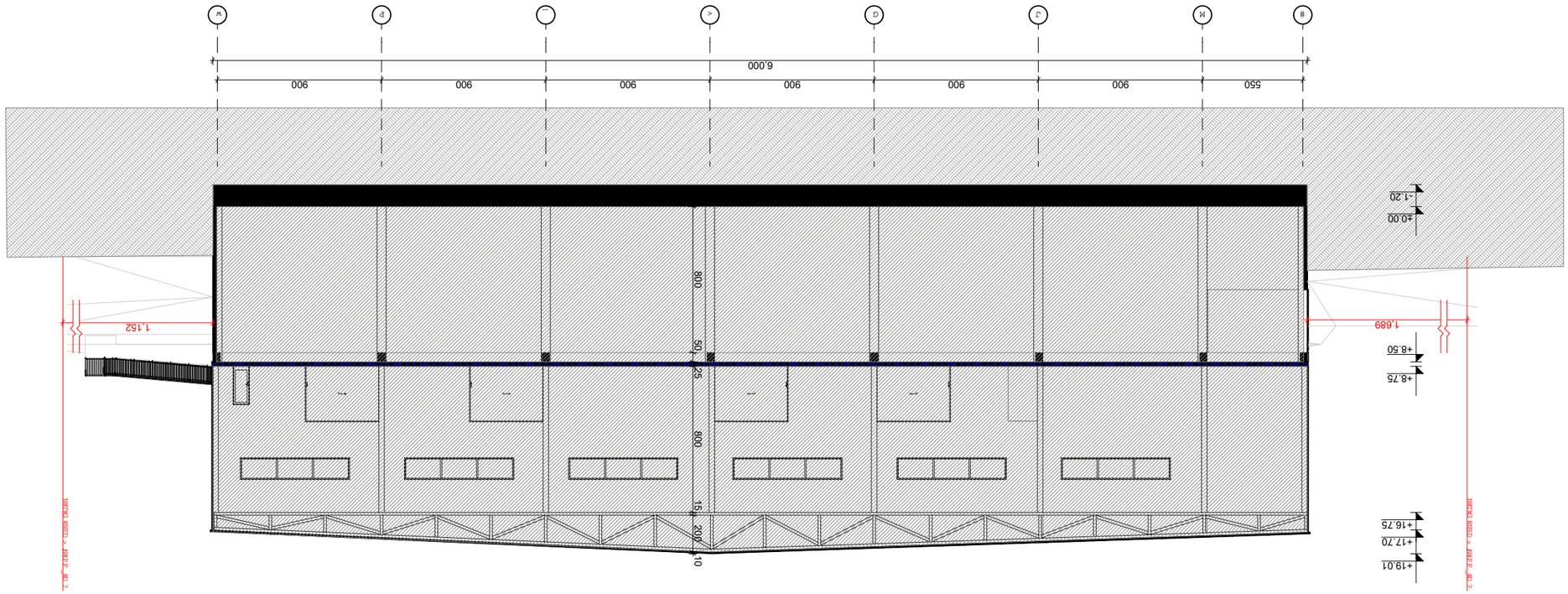

K#NXE#M?	H > D K#E?	J_<D G ?
1:200	A-3	

$.$;YD ? 3 ?

L#I#P?N;G #N#I<3 <M#

X7u7N7;[? .<N .<K;ED #LN?

G #KT_<w ?

X7u7N7;[? .<N .<K;ED #LN?

Kw 7#D U?E<UE> D ?

G ?D <UE> D ?

O7Y#LEOD ?#

<3 H > NE#parch.way@outlook.com

N7L?y' %-' %((%'

X7u7N7;q#D U_<?q

ARCHWAY

> M?<UE?N;K?N#K#D w ?

U7w M?3 ?N?6#D N<L;> UD > [#L#X_?3 ?N;UDy#;e %)

N7Tp-$7*%?$%?$-%7-_+j

N#N#W^> M<;X<L> M#

UD > <UE?N;N#I<3 W> G <M#

X<L?X_L<M?;G #;u?D > M?w ? #F L?X_L#

<UNu3 ?T#S?#

w M?3 ?N?;%-%&

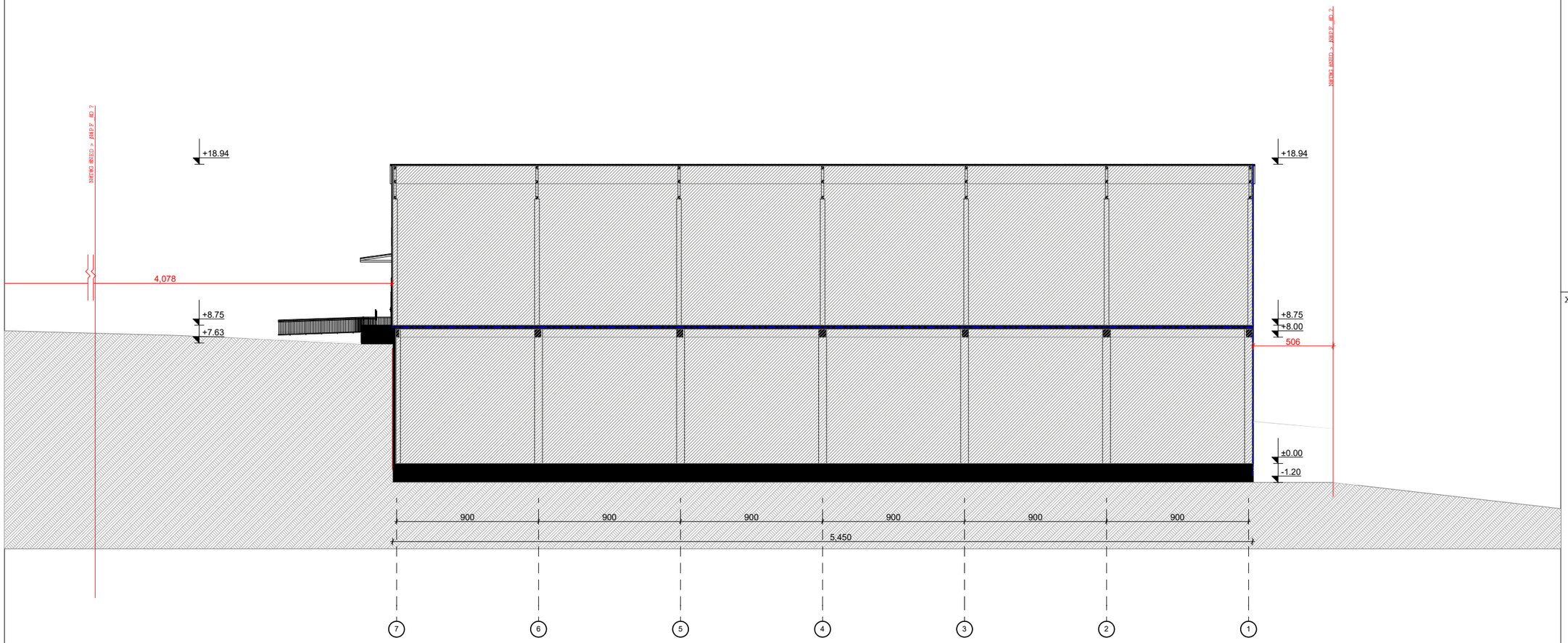

w M?3 ?N?;%-%&

<UNu3 ?T#S?#

X<L?X_L<M?;G #;u?D > M?w ?;#F L?X_L#

uD > <UE?N;N#I<3 W> G <M#

N#N#W^> M<;X<L> M#

> M?<UE?N;K?N#K#D w ?

U7;w M?3 ?N?6;#D N<L;> UD > [#L#X_?3 ?N;UOy#;e %)
iN7Tp;-$7*%7$%7$-%7--+j

X7u7N7;q#D U_<?q

N7L7p;'%-'%((%'
<3 H > NE#p;arch.way@outlook.com

G ?D <UE> D ? O7Y#LEOD ?#

Kw 7;#D U?E<UE> D ? G 7;T#X?#

G #KT_<w ? X7u7N7;[?.<N.<K;ED #LN?

L#I#P?N;G #N#I<3 <M#

%.%;YD ?3 ?

K#NXE#M?	H > D K#E?	J_<D G ?
1:200	A-3	

ხელსაბანის ძდებარეობა

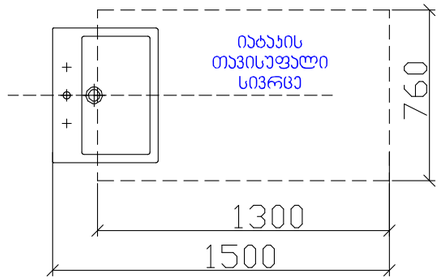

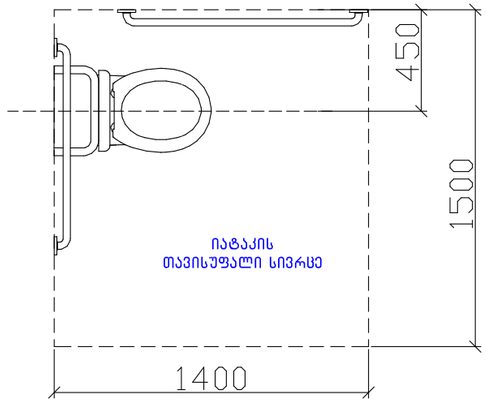

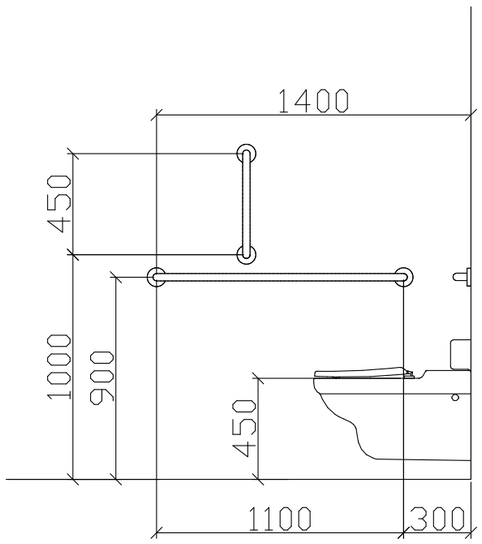

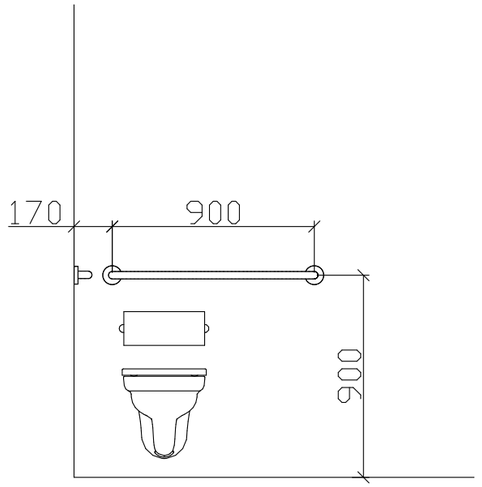

T ფორმის მოსატრიალებელი სივრცე
304.3.2.1 (ა) ვარიანტი 1

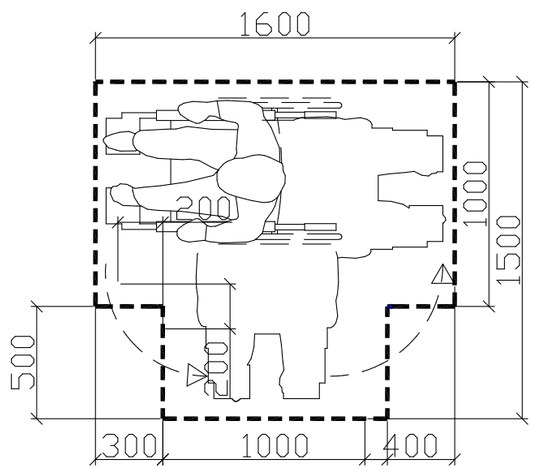

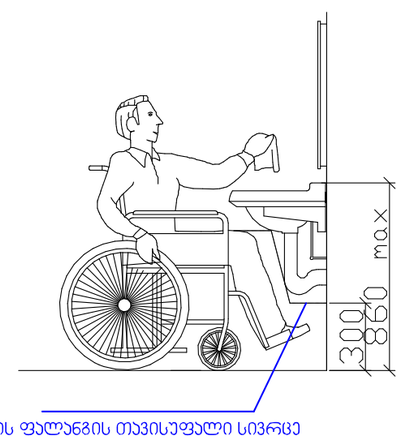

საპროექტო შენობაში გამოყენებული თავისუფალი სივრცეები კართან მანევრირებისთვის მ 1:50

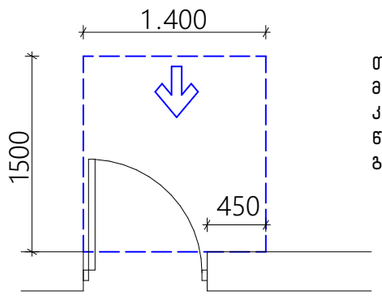

თავისუფალი სივრცე კართან მანევრირებისთვის – ანჯამიანი კარი
წინიდან მისაწვდომი – გამოწევით გაღება

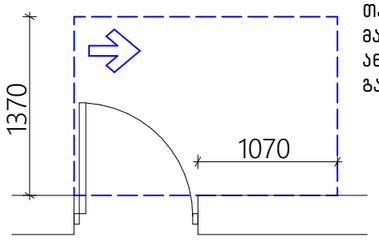

თავისუფალი სივრცე კართან მანევრირებისთვის – ანჯამიანი კარი
ანჯამის მხრიდან მისაწვდომი – გამოწევით გაღება

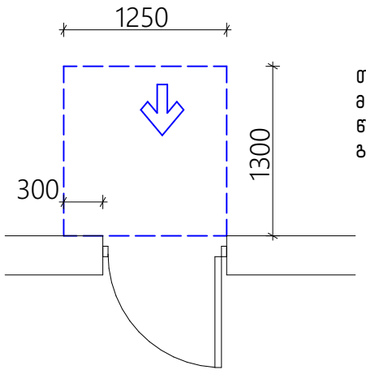

თავისუფალი სივრცე კართან მანევრირებისთვის – ანჯამიანი კარი
წინიდან მისაწვდომი – მიწოლით გაღება

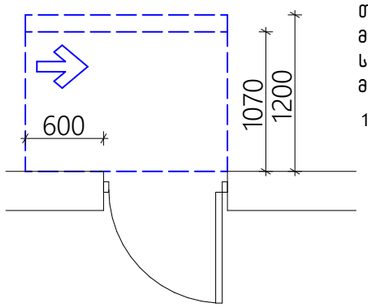

თავისუფალი სივრცე კართან მანევრირებისთვის – ანჯამიანი კარი
საკეტის მხრიდან მისაწვდომი – მიწოლით გაღება

120 მინ. თუ მოწყობილია მიმხურავი

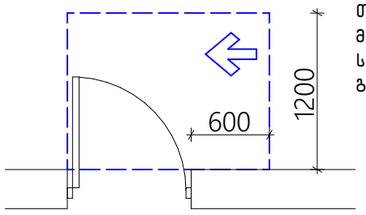

თავისუფალი სივრცე კართან მანევრირებისთვის – ანჯამიანი კარი
საკეტის მხრიდან მისაწვდომი – გამოწევით გაღება

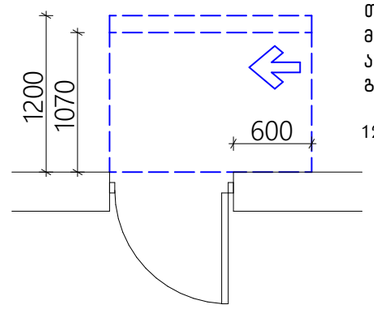

თავისუფალი სივრცე კართან მანევრირებისთვის – ანჯამიანი კარი
ანჯამის მხრიდან მისაწვდომი – მიწოლით გაღება

120 მინ. თუ მოწყობილია მიმხურავი

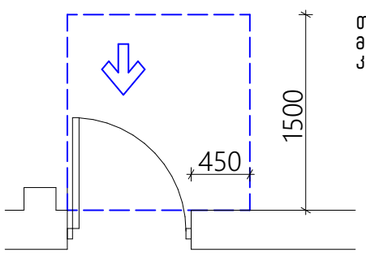

თავისუფალი სივრცე კართან მანევრირებისთვის–ნიშებში მოწყობილი კარი და ჭიშკარი–გამოწევით გაღება

თავშესაფრის ფართი

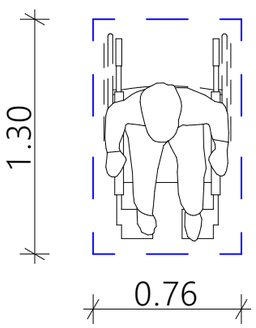

მოსატრიალებელი სივრცეები
ვარიანტი 4

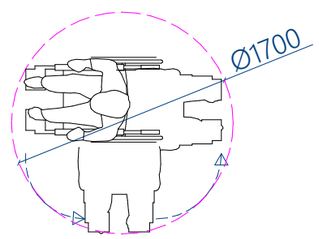

ვარიანტი 1

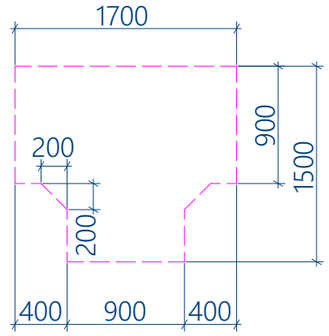

ვარიანტი 2

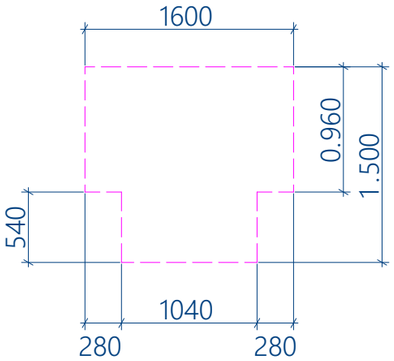

ვარიანტი 3

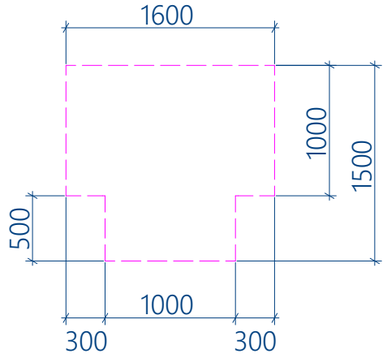

ნიშანი პიქტოგრამებით, ამობურცული ნიშნებით და ბრაილით
განთავსდება
მისაწვდომ ტუალეტებთან კარის მომიჯნავედ

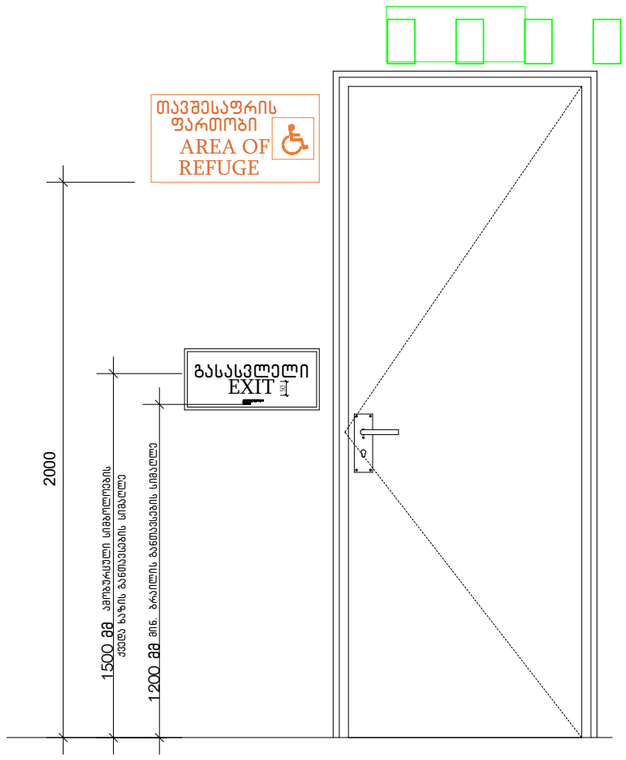

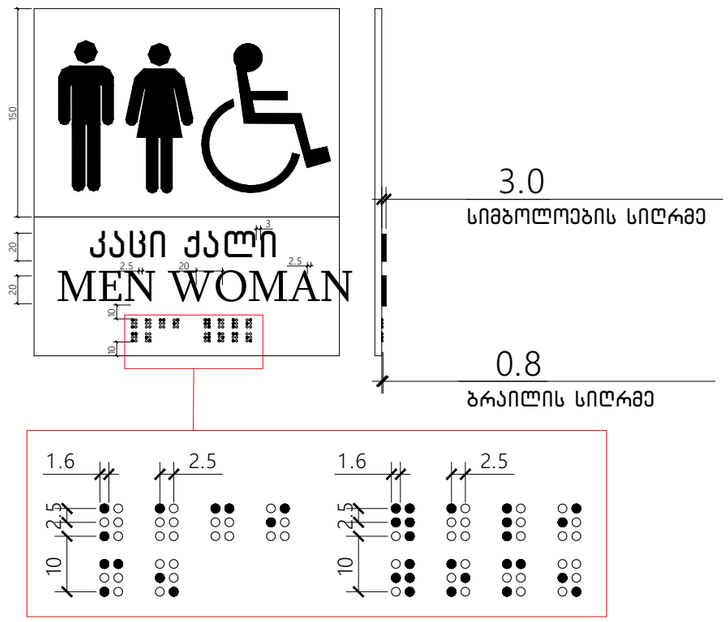

გასასვლელის განათებული ნიშანი

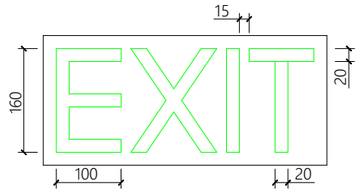

ნიშანი ამობურცული სიმბოლოებით
და ბრაილით გზა-კიბის შესასვლელთან
და გარეთ გამავალ ყველა კართან

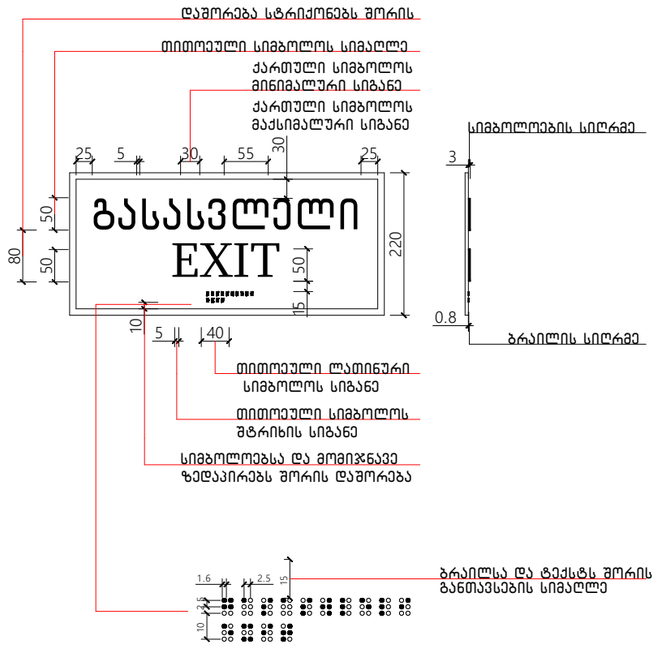

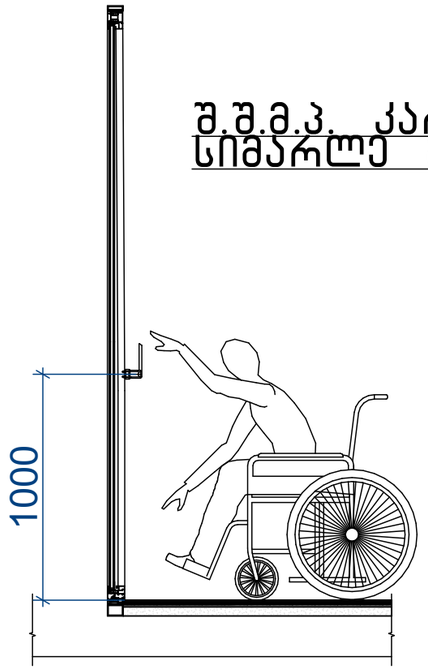

შ.შ.მ.პ. კარის სახელურის სიმარლე მ. 1:50

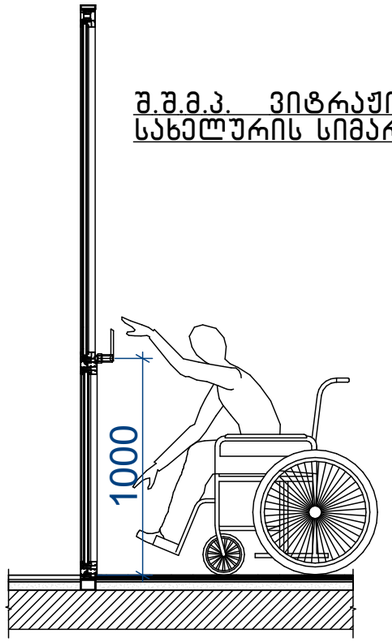

შ.შ.მ.პ. ვიტრაჟის სახელურის სიმარლე მ. 1:50

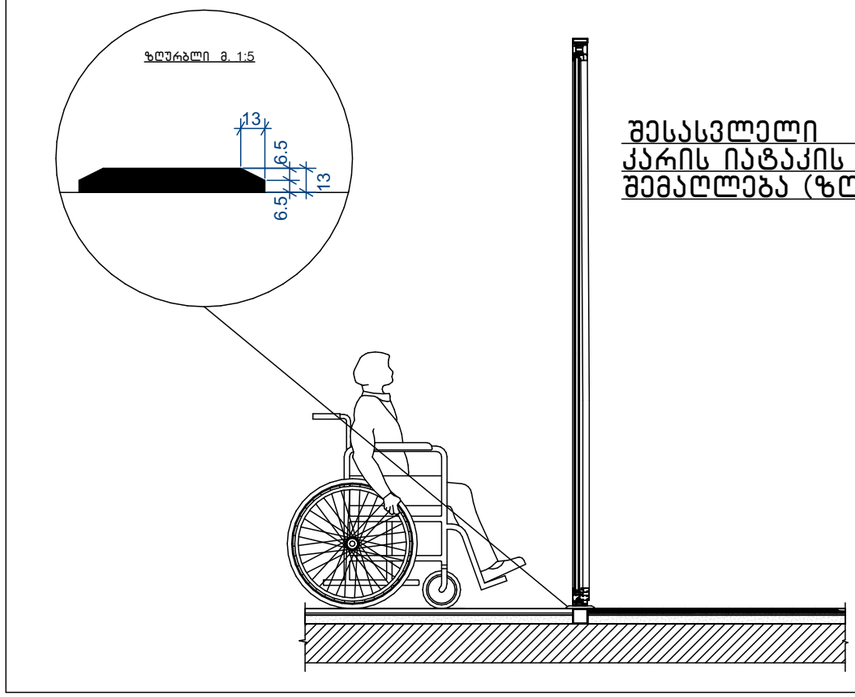

შესასვლელი კარის იატაკის შვეული შემაღლება (ზღურბლი)

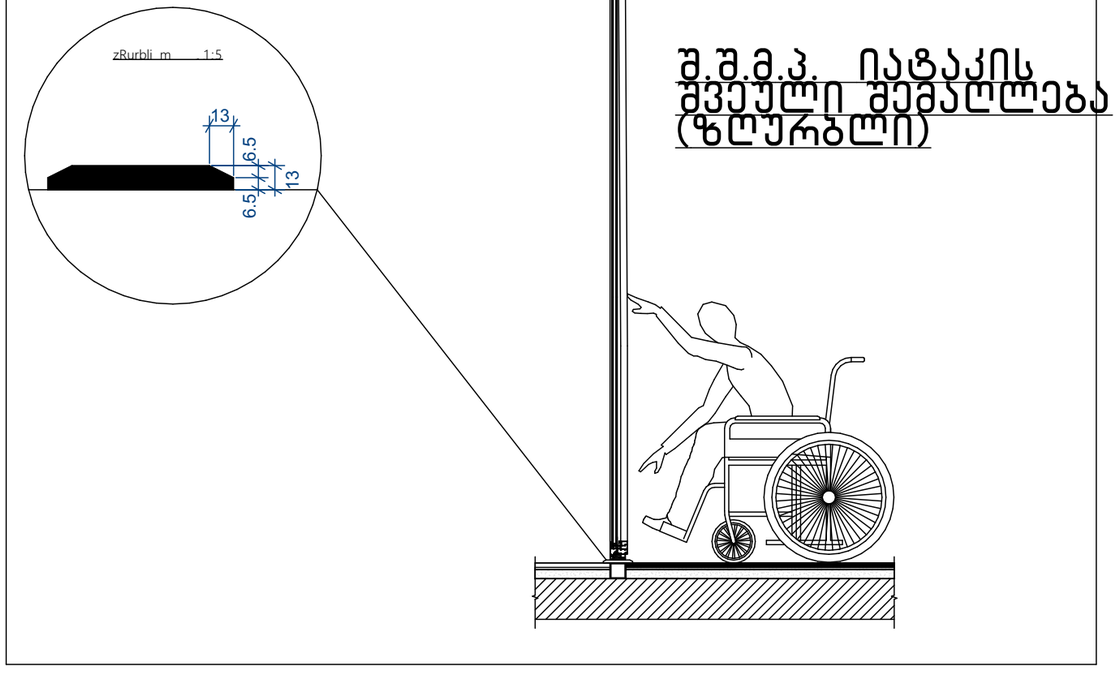

შ.შ.მ.პ. იატაკის შვეული შემაღლება (ზღურბლი)

პირობითი აღნიშვნები

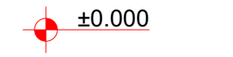

ნიშნული გეგმაზე



საკადასტრო საზღვარი
ჭრილის ხაზი

კედლის ცეცხლმედეგობის ხარისხი 1 საათი
კედლის ცეცხლმედეგობის ხარისხი 2 საათი



გასასვლელამდე სავალი მანძილი

მისაწვდომი სვლაგეზი

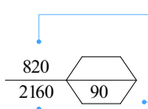

კარის თავისუფალი სიგანე
ხანძარმედეგობა
კარის თავისუფალი სიმაღლე
ოთახის დანიშნულება
დაკავებულობის ჯგუფი (ქვეჯგუფი)
დაკავებულობის დატვირთვის ფაქტორი
დაკავებულობის დატვირთვა
ფართი შიგა კონტურზე



საქმიანი ჯგუფი სქ



სახანძრო-სამაშველო სამსახურის მიერ გამოსაყენებელი მისაერთებელი - ჰიდრანტი



ხელის ცეცხლმაქრი



საევაკუაციო გასასვლელი



სასმელი წყლის შადრევანი



ცეცხლაღმომჩნი

ავარიული განათება



სახანძრო განგაშის ხელით სამართავი ღილაკი



ხმოვანი განგაშის სიგნალი

შენობა-ნაგებობის უსაფრთხოების წესებთან შესაბამისობის ანალიზი

გამოყენებული წესები - „შენობა-ნაგებობის უსაფრთხოების წესები“

ჩამოთვალეთ შენობის დაკავებულებები და აღწერეთ თითოეული გამოყენება
სქ - ოფისი, შეხვედრების ოთახი, სამზარეულო (±0.00 და +3.20 ნიშნულზე)

კონსტრუქციის ტიპი:	
განსაზღვრეთ კონსტრუქციის არსებული შენობისთვის: მაგალითი: II-A, II-B, V-A, V-B	
განსაზღვრეთ კონსტრუქციის ტიპი ახალი შენობისთვის: მაგალითი: II-A, II-B, V-A, V-B	V-B
შერეული კონსტრუქციის შემთხვევაში მიუთითეთ ტიპები, რომელიც გამოყენებული იქნება, განსაზღვრეთ ტიპები და მათი მდებარეობა:	

სიმაღლის შეზღუდვები ცხრილი 503 -ის მიხედვით		
დაკავებულობები	დასაშვები სართულიანობა	შემოთავაზებული სართულიანობა
სქ	2	2
	დასაშვები სიმაღლე	შემოთავაზებული სიმაღლე
შენობის სიმაღლე =	12.2	7.90
მიწის დონის ზემოთ სართულ(ებ)ის რაოდენობა =	2	

ფართობის შეზღუდვები ცხრილი 503 -ის მიხედვით		
დაკავებულობები	დასაშვები ფართობი (სართულზე) მ²	შემოთავაზებული ფართობი (სართულზე) მ²
სქ (±0.00 ნიშ.)	1250	105.5
სქ (+3.20 ნიშ.)	1250	130.1
შემოთავაზებული ფართობების ჯამი =	235.6	
სართულების რაოდენობა =	2	
შენობის საერთო ფართობი =	366.0	

გარე კედლის ცეცხლმედეგობისა და ღიობისადმი მოთხოვნები ცხრილების 602-ის და 705.8 -ის მიხედვით									
გარე კედელი	ხანძარსაწინააღმდეგო მანძილი (მეტრი)	ცეცხლმედეგობის ხარისხი (საათი)		კედლის ღიობების ფართობი (კედლის %)					
		მოთხოვნილი	გათვალისწინებული	დასაშვები			გათვალისწინებული		
				დაცული	დაუცველი საშხეფებით	დაუცველი	დაცული	დაუცველი საშხეფებით	დაუცველი
„1-3“	3.0	0	–	45	45	15	0	0	10
„დ-ა“	>9.0	0	–	შეუზღუდავი	შეუზღუდავი	შეუზღუდავი	–	–	–
„3-1“	>9.0	0	–	შეუზღუდავი	შეუზღუდავი	შეუზღუდავი	–	–	–
„ა-დ“	>9.0	0	–	შეუზღუდავი	შეუზღუდავი	შეუზღუდავი	–	–	–

ხანძრისაგან დაცვის სისტემებისადმი მოთხოვნები							
დაკავებულობები/ სივრცეები/გასასვლელი საშუალებები	ავტოსაშხეფი სისტემა	ალტერნატიული ავტომატური ცეცხლსაქრობი სისტემები	სახანძროგანგაშია, კვამლაღმომჩენიდაცეცხლაღმომჩენი სისტემები	სახანძრო მილდგარების სისტემები	კვამლის საკონტროლო სისტემები	ხელის ცეცხლმაქრები	საავარიო განგაშის სისტემები
სქ	-	-	კი	-	-	-	-
დერეფანი	-	-	კი	-	-	კი	კი
კიბის უჯრედი	-	-	-	-	-	-	-
სახანძრო-სამაშველო სამსახურის მიერ გამოსაყენებელი მისაერთებლები				კი			
სახანძრო ტუმბო და წყლის რეზერვუარი				-			

განიავებისადმი მოთხოვნები		
დაკავებულობები/სივრცეები/გასასვლელი საშუალებები	ბუნებრივი განიავება	ხელოვნური განიავება
სქ	კი	-
დერეფანი	კი	-
კიბის უჯრედები	კი	-

თითოეული სართულიდან გასასვლელი საშუალება									
სართულები	დაკავებულობა და დაკავებულობის დატვირთვის ჯამური მაჩვენებელი	მოთხოვნილი გასასვლელების/გასასვლელთან მისადგომის რაოდენობა	გათვალისწინებული გასასვლელების/გასასვლელთან მისადგომის რაოდენობა და ტიპი	გასასვლელი საშუალებების სიგანე(მეტრი)					
				გზა-კიბეები		დერაფანი,		გასასვლელის გზაკარი	
				მოთხოვნილი	გათვალისწინებული	მოთხოვნილი	გათვალისწინებული	მოთხოვნილი	გათვალისწინებული
სწ-2 (±0.00 ნიშ.) დ.დ 14		1	1 გზა-კარი	-	-	-	-	0.82	0.82
თვ-2 (+3.20 ნიშ.) დ.დ 16		1	1 გზა-კიბე	0.90	1.10	-	-	-	-

წყალსადენი სისტემის ფიქსირებული მოწყობილობების რაოდენობა ცხრილი 1602.1-ის მიხედვით													
სართულები	დაკავებულობა და დაკავებულობის დატვირთვის ჯამური მაჩვენებელი	ფიქსირებული მოწყობილობები(ცალი)											
		უნიტაზი		ტუალეტის ხელსაბანები		აბაზანა/შხაპი		სასმელი წყლის ფანტანი		სამომსახურეო ნიჟარა		სამზარეულოს ნიჟარა	
		მოთხოვნილი	გათვალისწინებული	მოთხოვნილი	გათვალისწინებული	მოთხოვნილი	გათვალისწინებული	მოთხოვნილი	გათვალისწინებული	მოთხოვნილი	გათვალისწინებული	მოთხოვნილი	გათვალისწინებული
I, II	სქ დ.დ 30	1	4	1	4	0	-	1	1	1	1	0	-

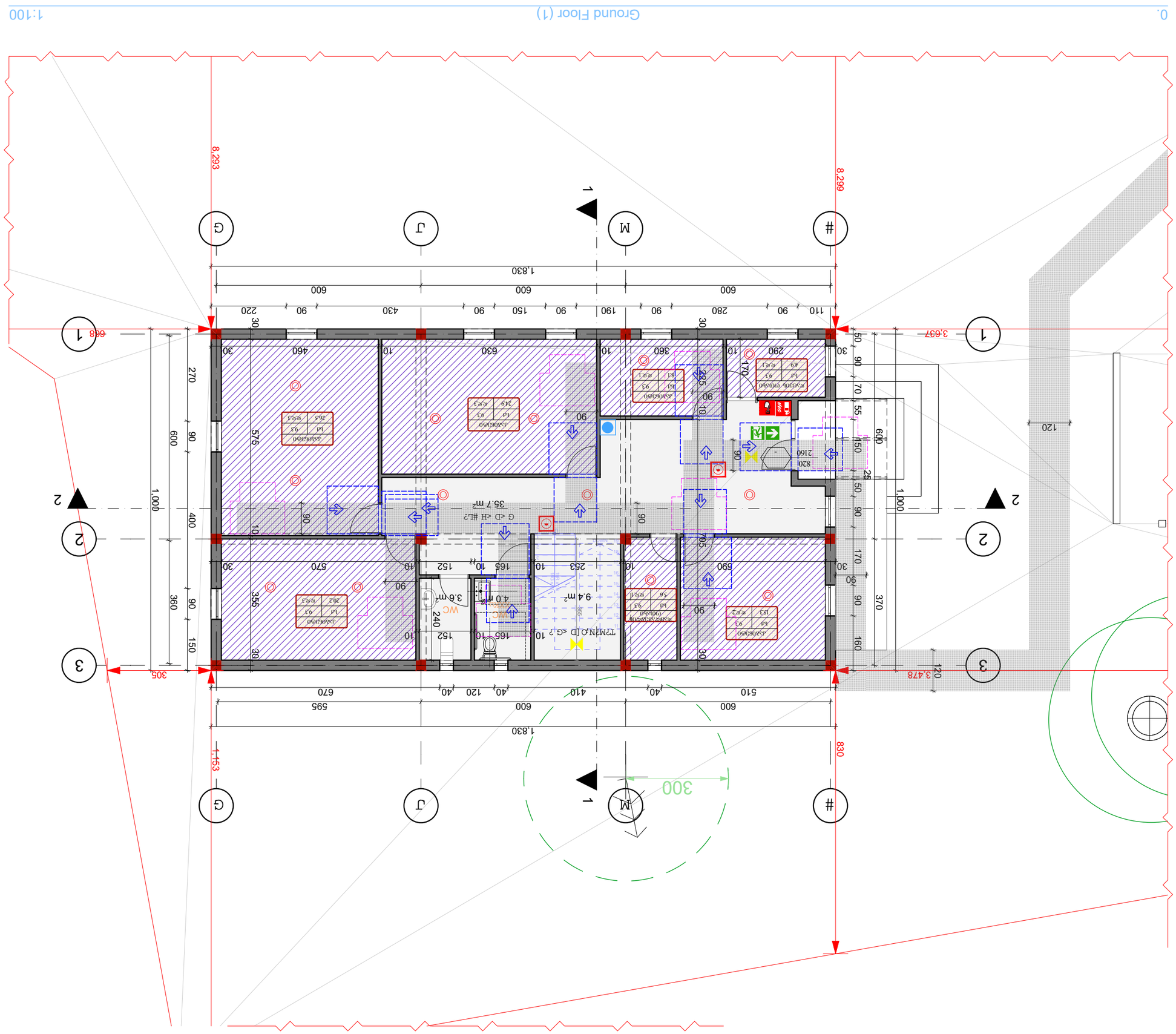

K#NXE#M?	H > D K#E?	J_<D G ?
1:100	A-3	

L#I#P ?N,G #N#I<3 <M#

9N#D w O3 ?N,J<JK#

G #KT_<w ? XTuTN7,[? .<N .<K,ED #LN?

Kw 7#D U?E<UE> D ? G 7JT#X?#

G ?D <UE> D ? O7Y#LEOD ?#

ARCHWAY

NTuTg,'%-'%((%'
<3 H > NE#p,arch.way@outlook.com

XTuTN7,q#D U_<?q

UD > <UE?N,N#I<3 W> G <M#

N#N#W^> M<,X<L> M#

> M?<UE?N,K?N#K#D w ?

U7w M?3 ?N?6#D N<L,> UD > [#L#X_?3 ?N,UOy#,e %)
N7Tg-$7*%7$%7$-%7-+j

X<L?X_L<M?,G #,u?D > M?w ? ,#F L?X_L#

w M?3 ?N?,%-%&

<UNu3 ?T#S?#

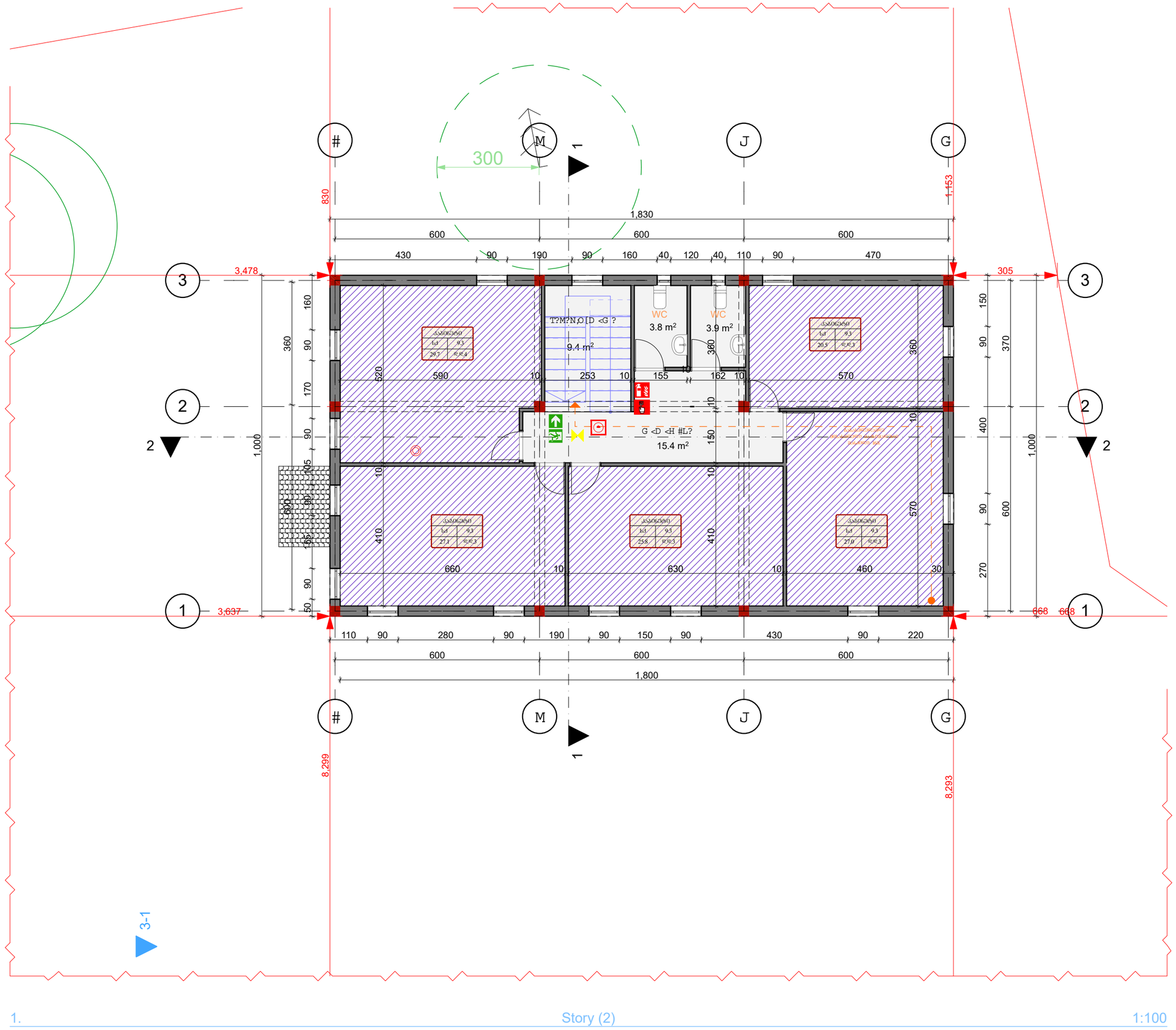

1. Story (2) 1:100

w M?3 ?N?,%-%&

<UNu3 ?T#S?#

X<L?X_L<M?,G #,u?D > M?w ?,#F L?X_L#

uD > <UE?N,N#I<3 W> G <M#

N#N#W^> M<,X<L> M#

> M?<UE?N,K?N#K#D w ?

U7,w M?3 ?N?6,#D N<L,> UD > [#L#X_?3 ?N,UOy#,e %)
iN7Tp,-$7*%7$%7$-%7--+j

X7u7N7,q#D U_<?q

ARCHWAY

N7L7p,'%-'%((%'
<3 .H > NE#p,arch.way@outlook.com

G ?D <UE> D ? O7Y#LEOD ?#

Kw 7,#D U?E<UE> D ? G 7,T#X?#

G #KT_<w ? X7u7N7;[?.<N.<K,ED #LN?

L#I#P?N,G #N#I<3 <M#

9,N#D w O3 ?N,J<JK#

K#NXE#M?	H > D K#E?	J_<D G ?
1:100	A-3	

YD ?3 ?;$.$

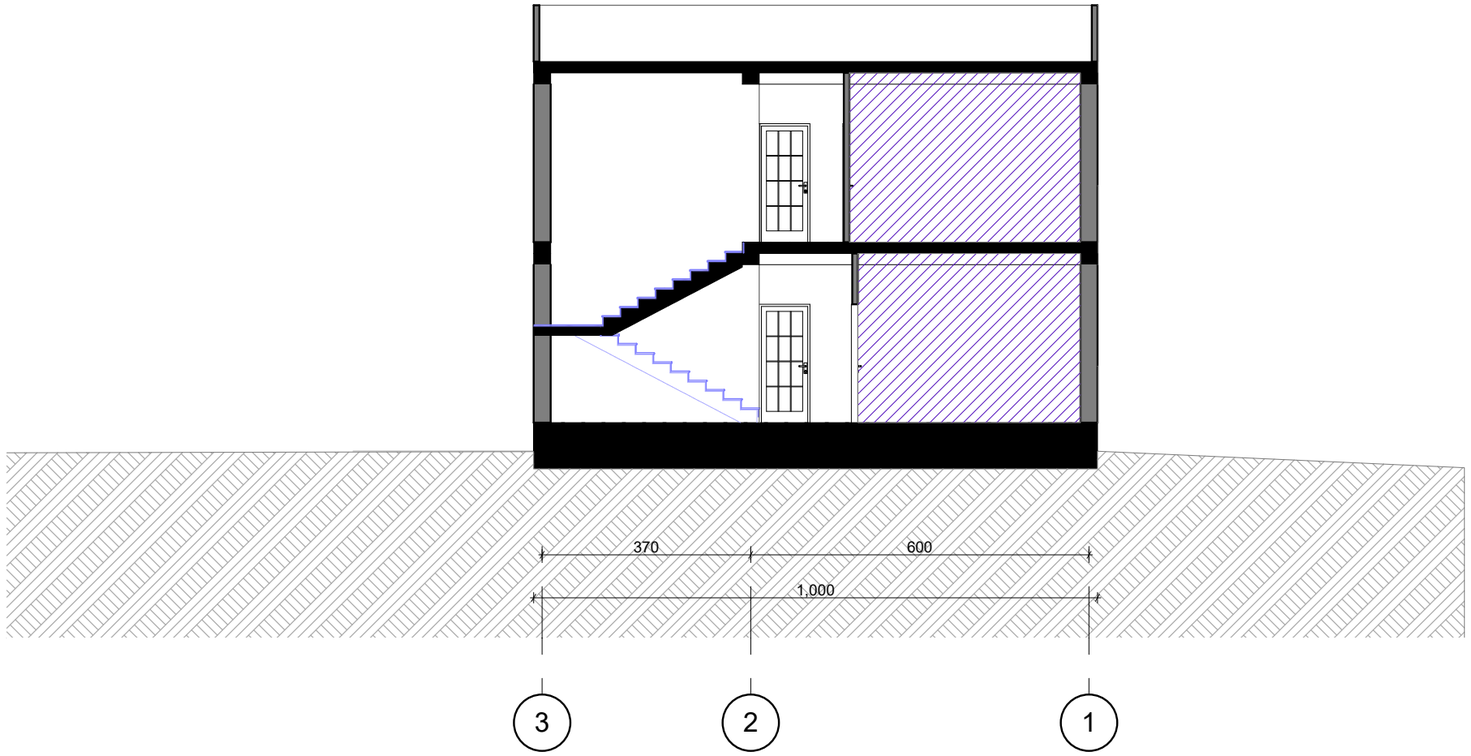

1 Building Section (1) 1:100

YD ?3 ?;%.%

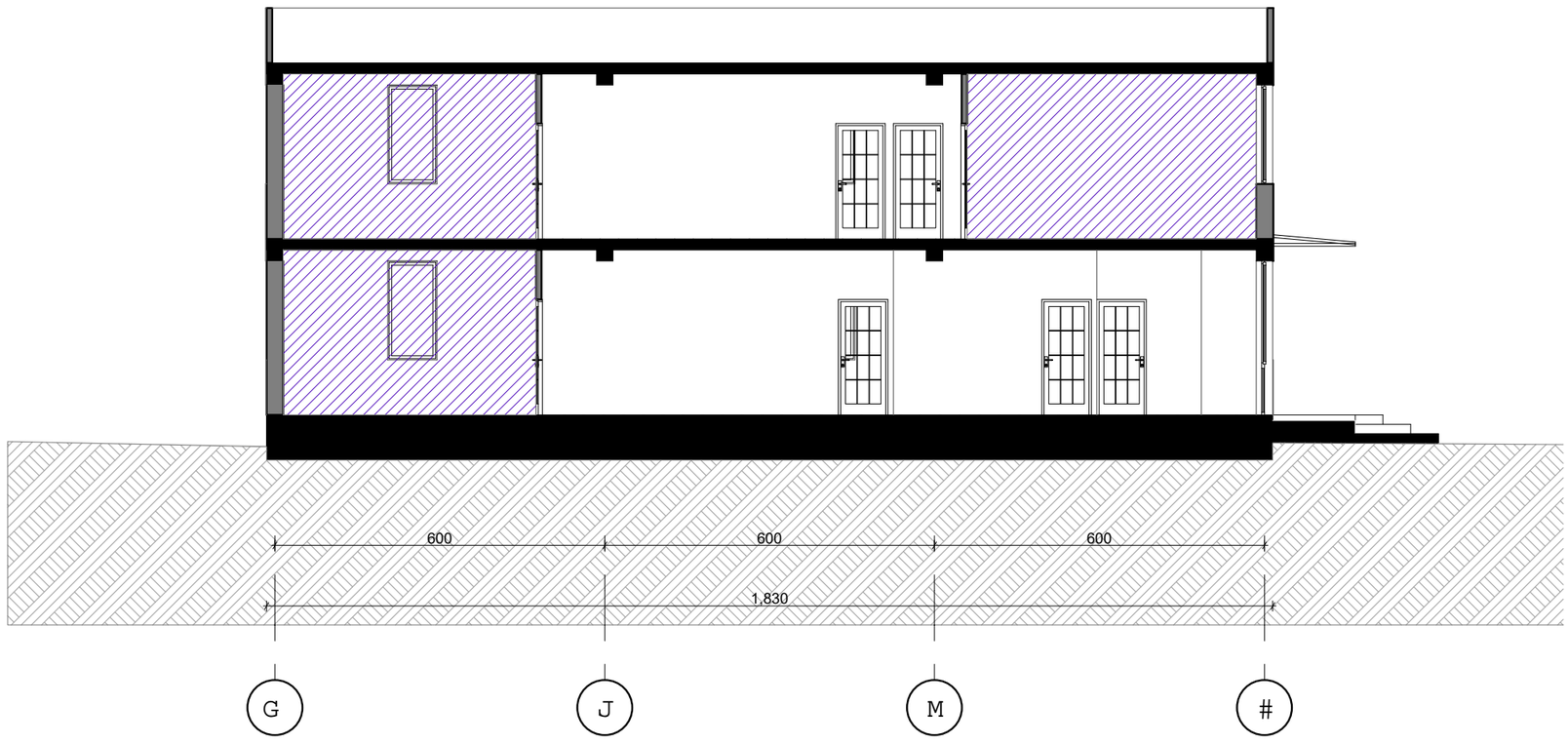

2 Building Section (1) 1:100

w M?3 ?N?;%-%&

<UNu3 ?T#S?#

X<L?X_L<M?;G #;u?D > M?w ?;#F L?X_L#

uD > <UE?N;N#I<3 W> G <M#

N#N#W^> M<;X<L> M#

> M?<UE?N;K?N#K#D w ?

U7;w M?3 ?N?6;#D N<L;> UD > [#L#X_?3 ?N;UOy#;e %)
iN7Tp;-$7*%7$%7$-%7--+j

X7u7N7;q#D U_<?q

N7L7p;'%-'%((%'
<3 .H > NE#p;arch.way@outlook.com

G ?D <UE> D ? O7Y#LEOD ?#

Kw 7;#D U?E<UE> D ? G 7;T#X?#

G #KT_<w ? X7u7N7;[?.<N.<K;ED #LN?

L#I#P?N;G #N#I<3 <M#

YD ?3 ?;$.$4;YD ?3 ?;%.%

K#NXE#M?	H > D K#E?	J_<D G ?
1:100	A-3	

საპროექტო შენობაში გამოყენებული თავისუფალი სივრცეები კართან მანევრირებისთვის მ 1:50

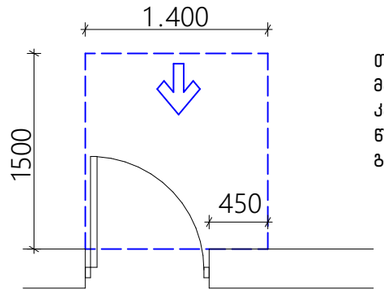

თავისუფალი სივრცე კართან მანევრირებისთვის – ანჯამიანი კარი
წინიდან მისაწვდომი – გამოწევით გაღება

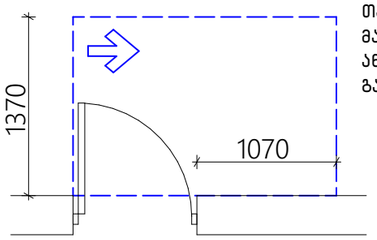

თავისუფალი სივრცე კართან მანევრირებისთვის – ანჯამიანი კარი
ანჯამის მხრიდან მისაწვდომი – გამოწევით გაღება

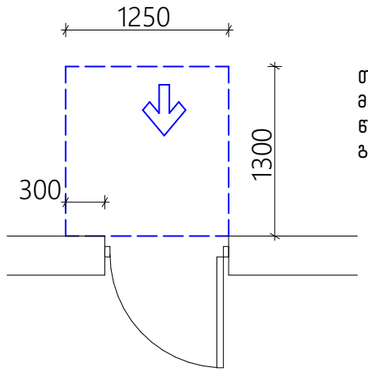

თავისუფალი სივრცე კართან მანევრირებისთვის – ანჯამიანი კარი
წინიდან მისაწვდომი – მიწოლით გაღება

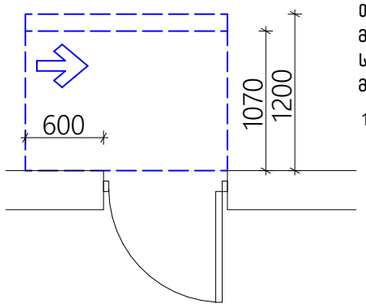

თავისუფალი სივრცე კართან მანევრირებისთვის – ანჯამიანი კარი
საკეტის მხრიდან მისაწვდომი – მიწოლით გაღება

120 მინ. თუ მოწყობილია მიმახურავი

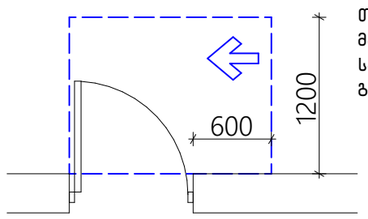

თავისუფალი სივრცე კართან მანევრირებისთვის – ანჯამიანი კარი
საკეტის მხრიდან მისაწვდომი – გამოწევით გაღება

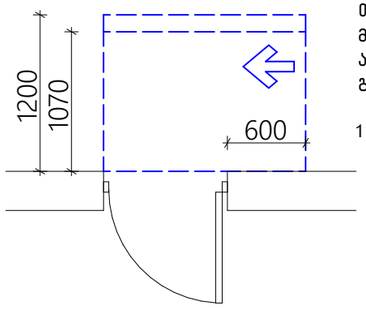

თავისუფალი სივრცე კართან მანევრირებისთვის – ანჯამიანი კარი
ანჯამის მხრიდან მისაწვდომი – მიწოლით გაღება

120 მინ. თუ მოწყობილია მიმახურავი

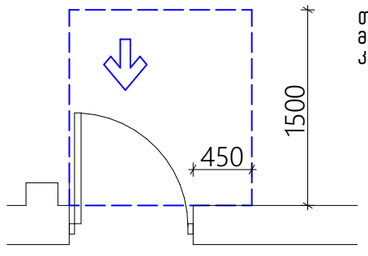

თავისუფალი სივრცე კართან მანევრირებისთვის–ნიშებში მოწყობილი კარი და ჭიშკარი–გამოწევით გაღება

თავშესაფრის ფართი

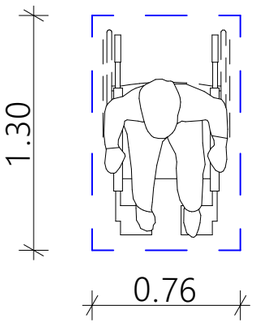

მოსატრიალებელი სივრცეები
ვარიანტი 4

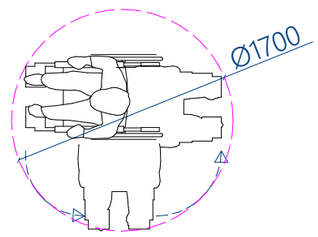

ვარიანტი 1

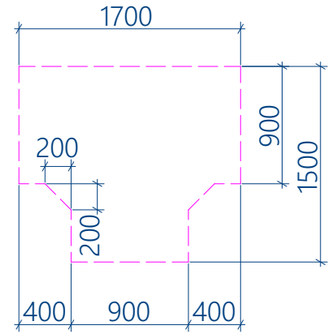

ვარიანტი 2

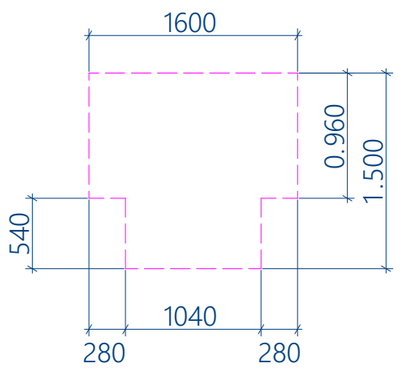

ვარიანტი 3

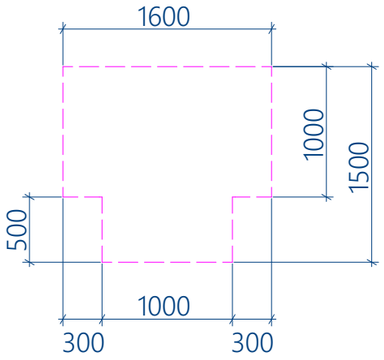

ხელსაბანის ძღებარეობა

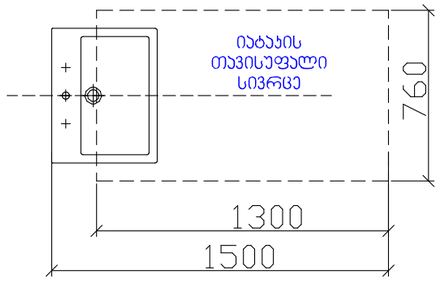

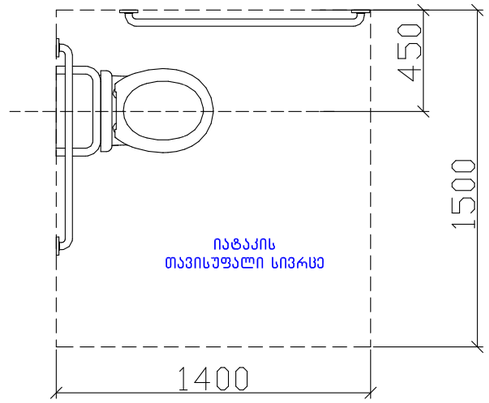

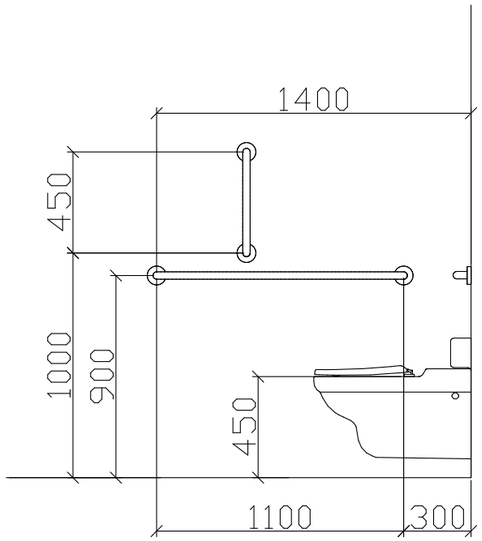

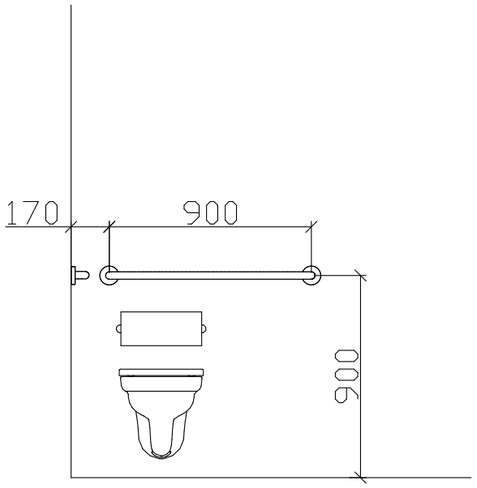

T ფორმის მოსატრიალებელი სივრცე
304.3.2.1 (ა) ვარიანტი 1

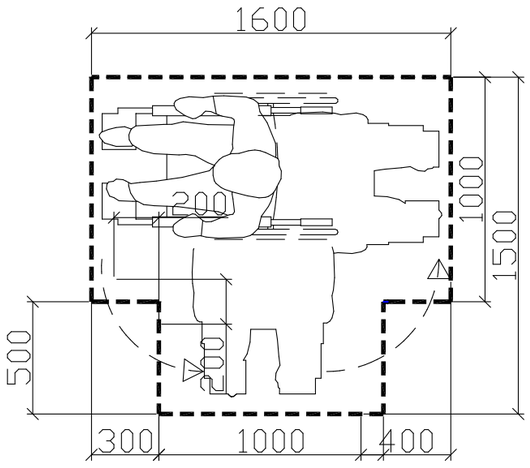

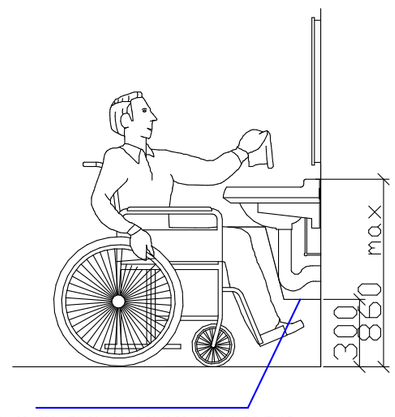

ნიშანი განთავსდება
გზაკიბის საზღვრებში კარის მომიჯნავედ

ნიშანი განთავსდება
გზაკიბის საზღვრებში კარის მომიჯნავედ

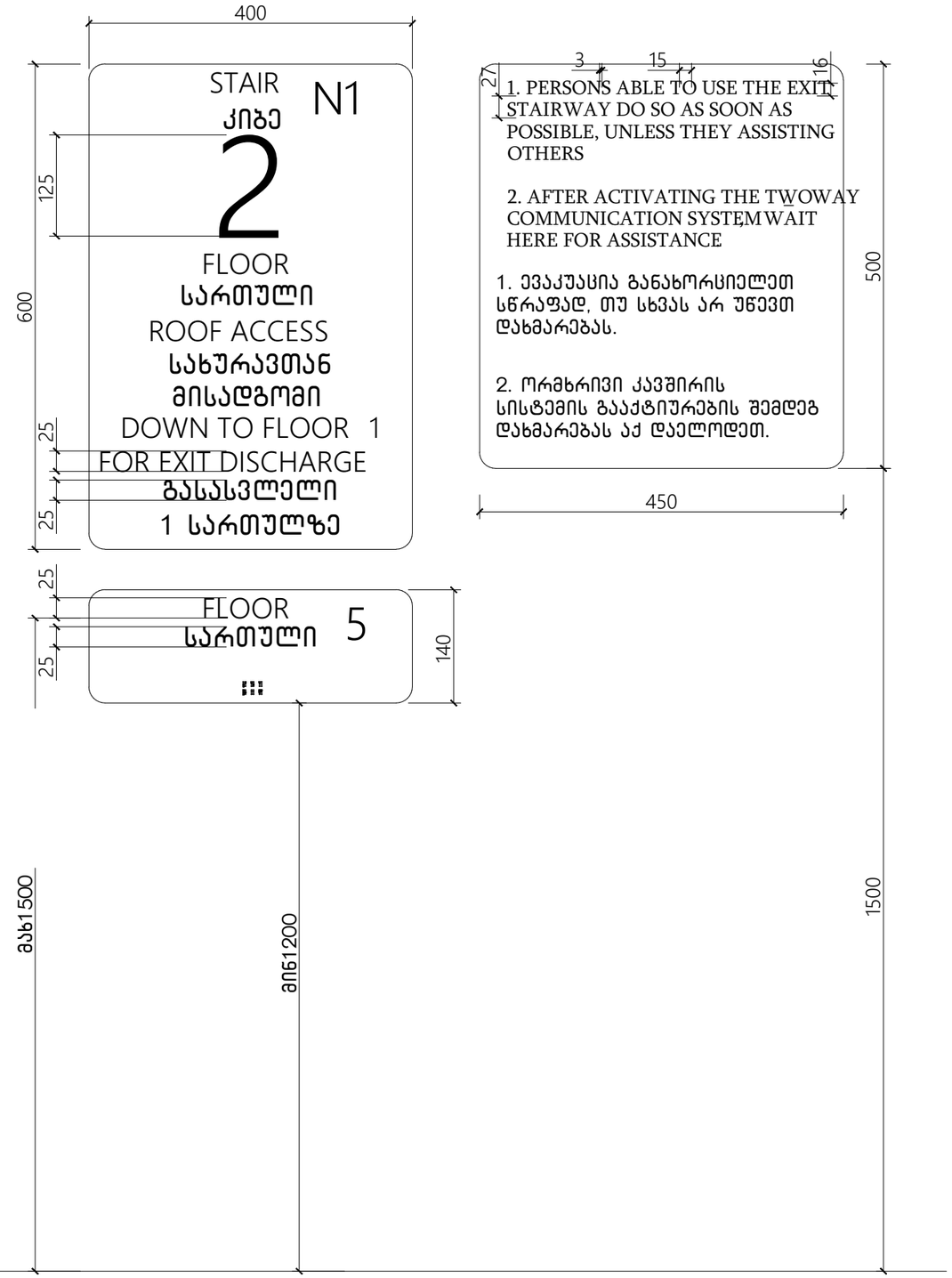

ნიშანი პიქტოგრამებით, ამობურცული ნიშნებით და ბრაილით
განთავსდება
მისაწვდომ ტუალეტებთან კარის მომიჯნავედ

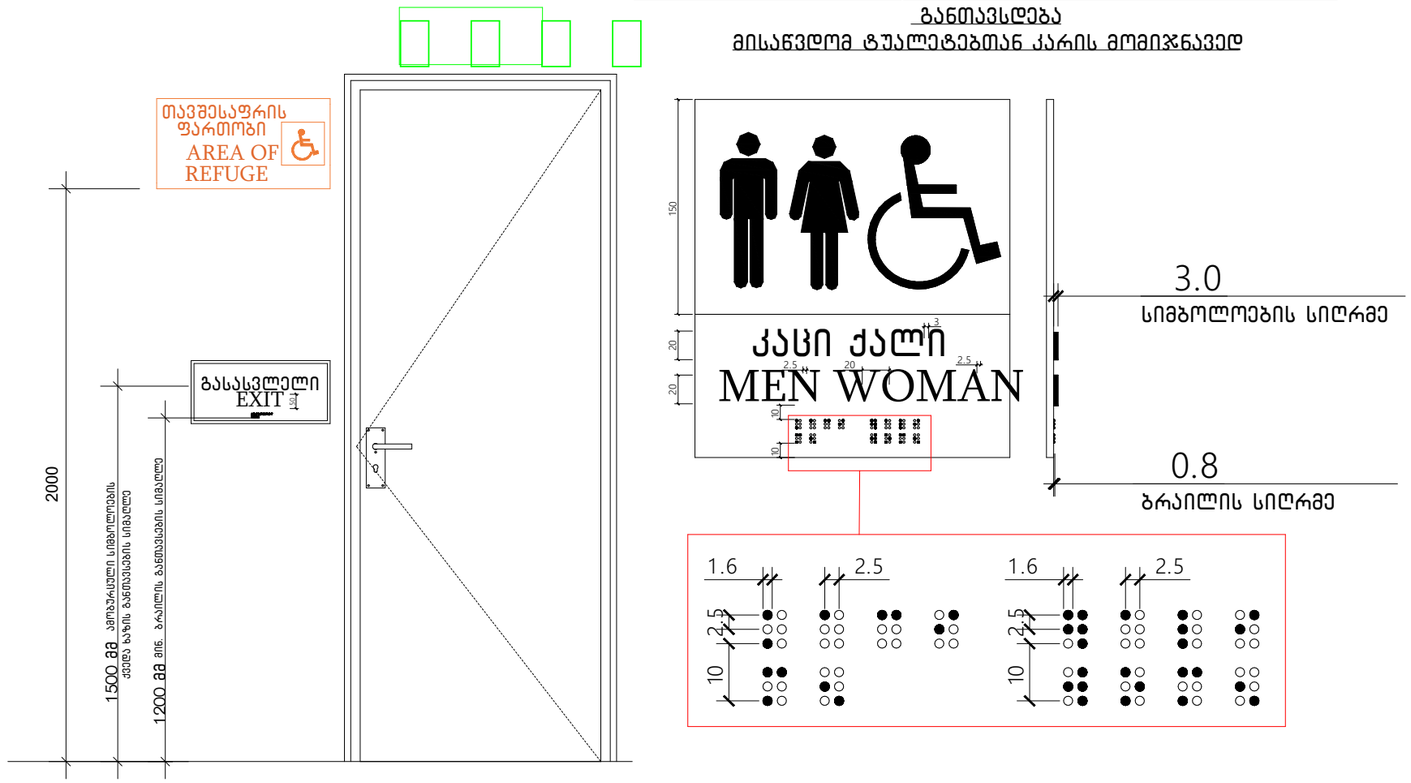

გასასვლელის განათებული ნიშანი

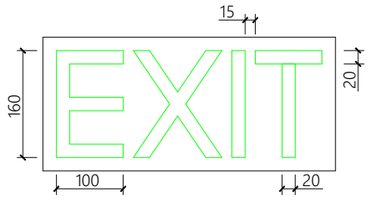

ნიშანი ამობურცული სიმბოლოებით
და ბრაილით გზა-კიბის შესასვლელთან
და გარეთ გამავალ ყველა კართან

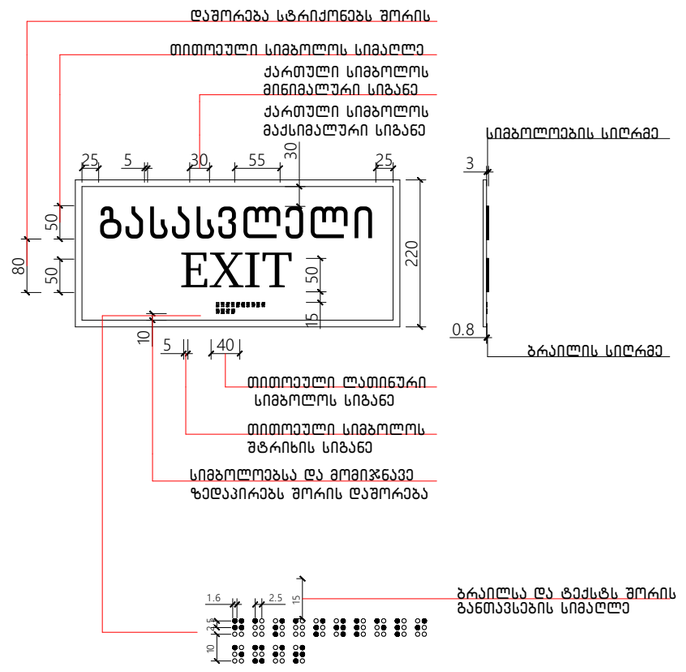

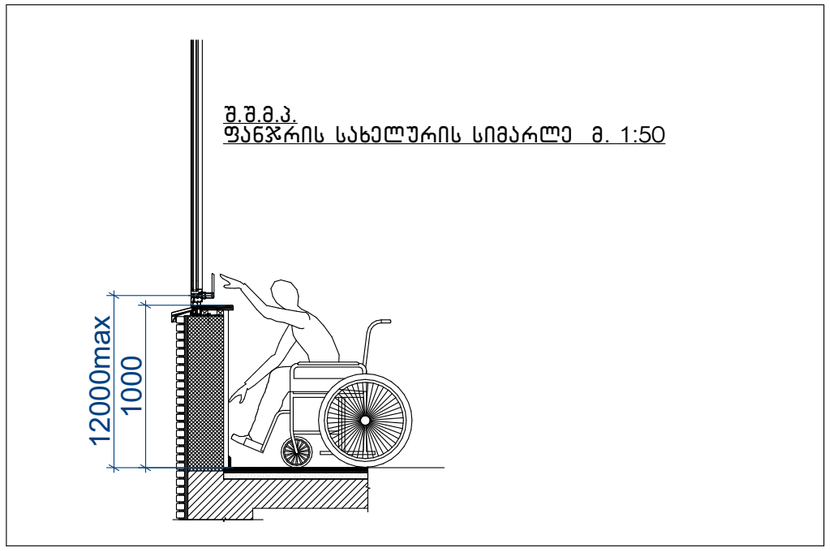

შ.შ.მ.პ.
ფანჯრის სახელურის სიმარლე მ. 1:50

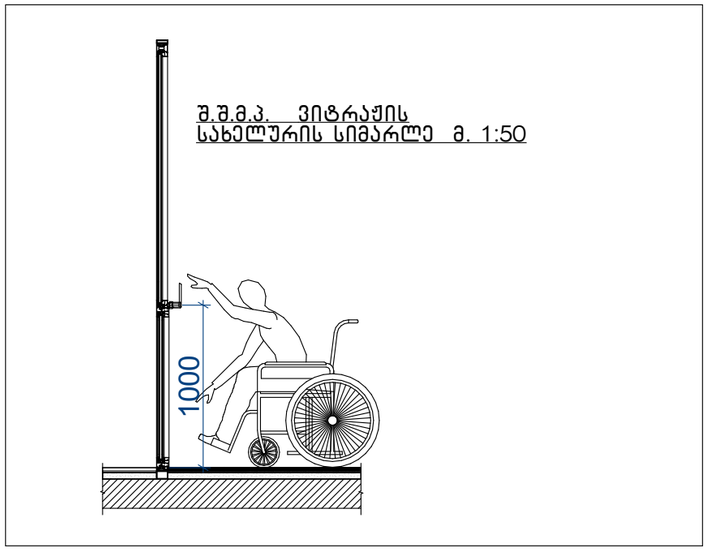

შ.შ.მ.პ. ვიტრაჟის
სახელურის სიმარლე მ. 1:50

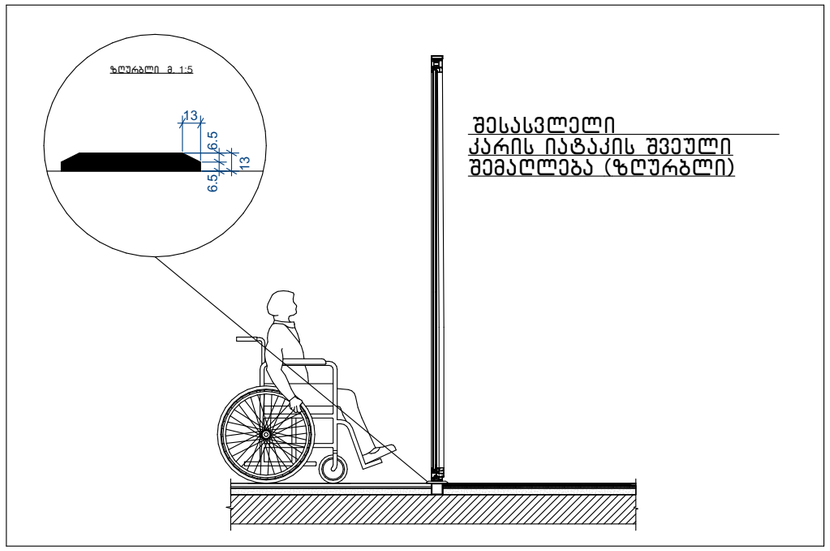

შესასვლელი
კარის იატაკის შვეული
შემაღლება (ზღურბლი)

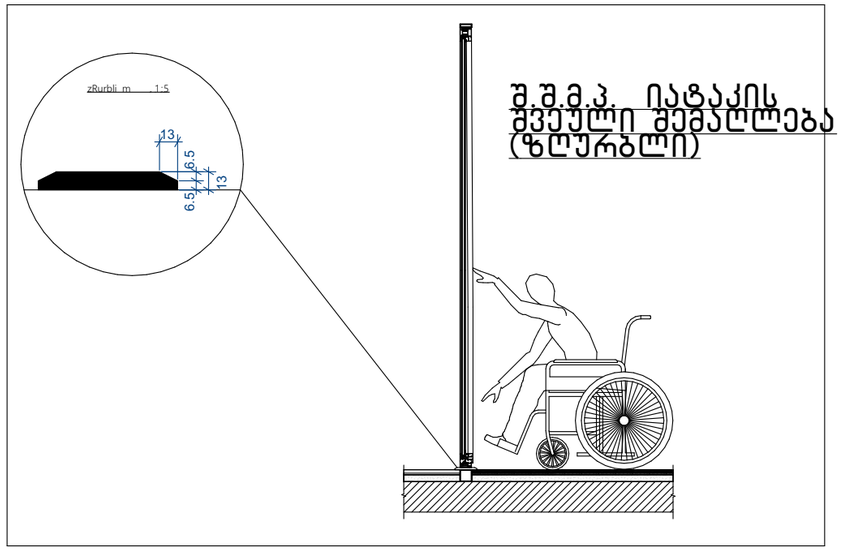

შ.შ.მ.პ. იატაკის
შვეული შემაღლება
(ზღურბლი)



შ.შ.მ.პ. კარის სახელურის
სიმარლე მ. 1:50

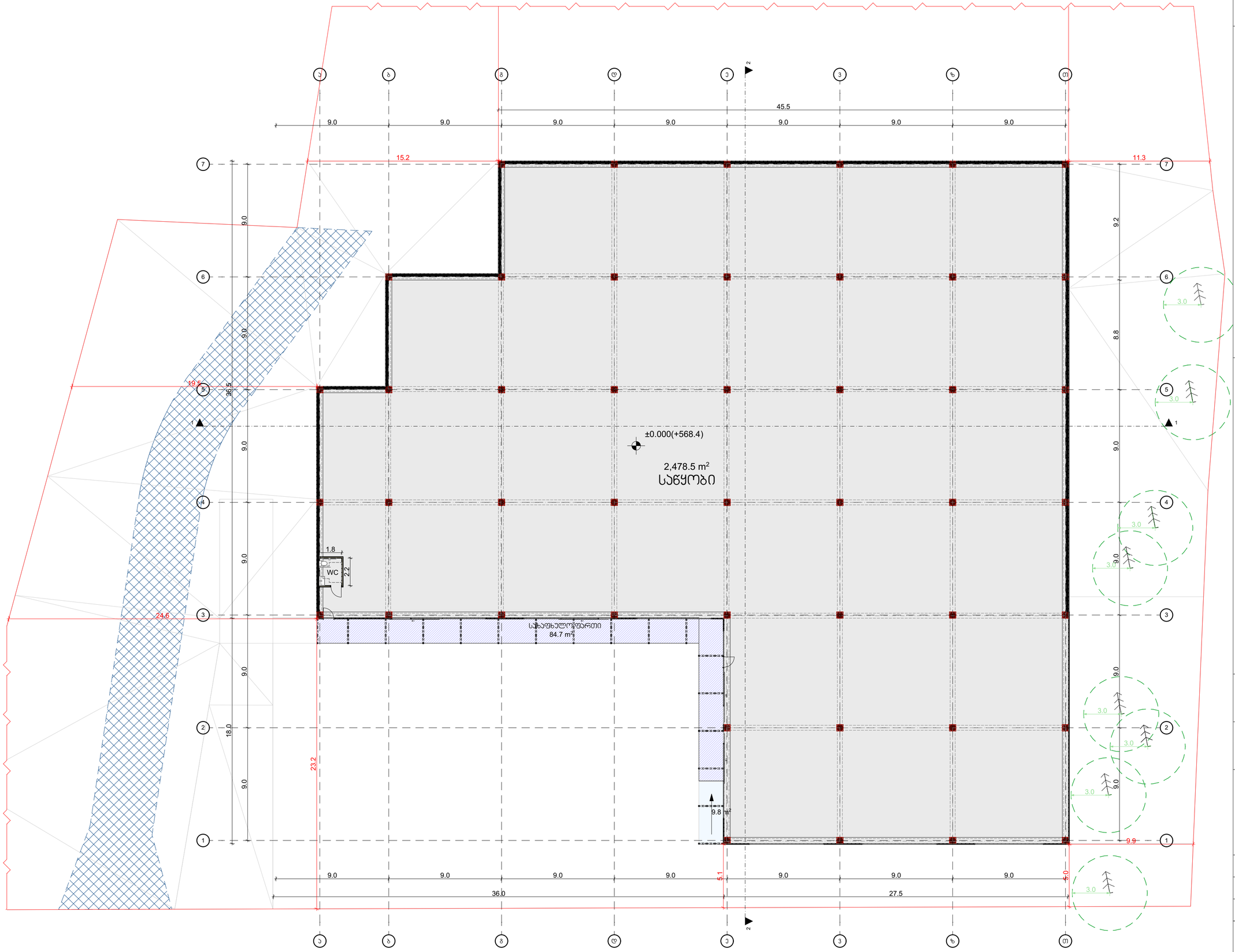

თბილისი 2023

ექსპლიკაცია

შენიშვნები და პირობითი აღნიშვნა

პროექტის სახელწოდება

სასაწყობე შენობა

ობიექტის მისამართი

ქ. თბილისი, არსენ ოქროპირაშვილის ქუჩა №26
(ს.კ: 01.72.12.102.008)

შ.პ.ს. "არქვეი"

ს.ნ.: 420425524

ელ-ფოსტა: arch.way@outlook.com

დირექტორი უ.ჭანტურია

მთ. არქიტექტორი დ. ჯაშია

დამკვეთი შ.პ.ს. ჯი-ეს-ემ ტრანსი

ნახაზის დასახელება

I სართულის გეგმა

მასშტაბი	ფორმატი	გვერდი
1:200	A-3	

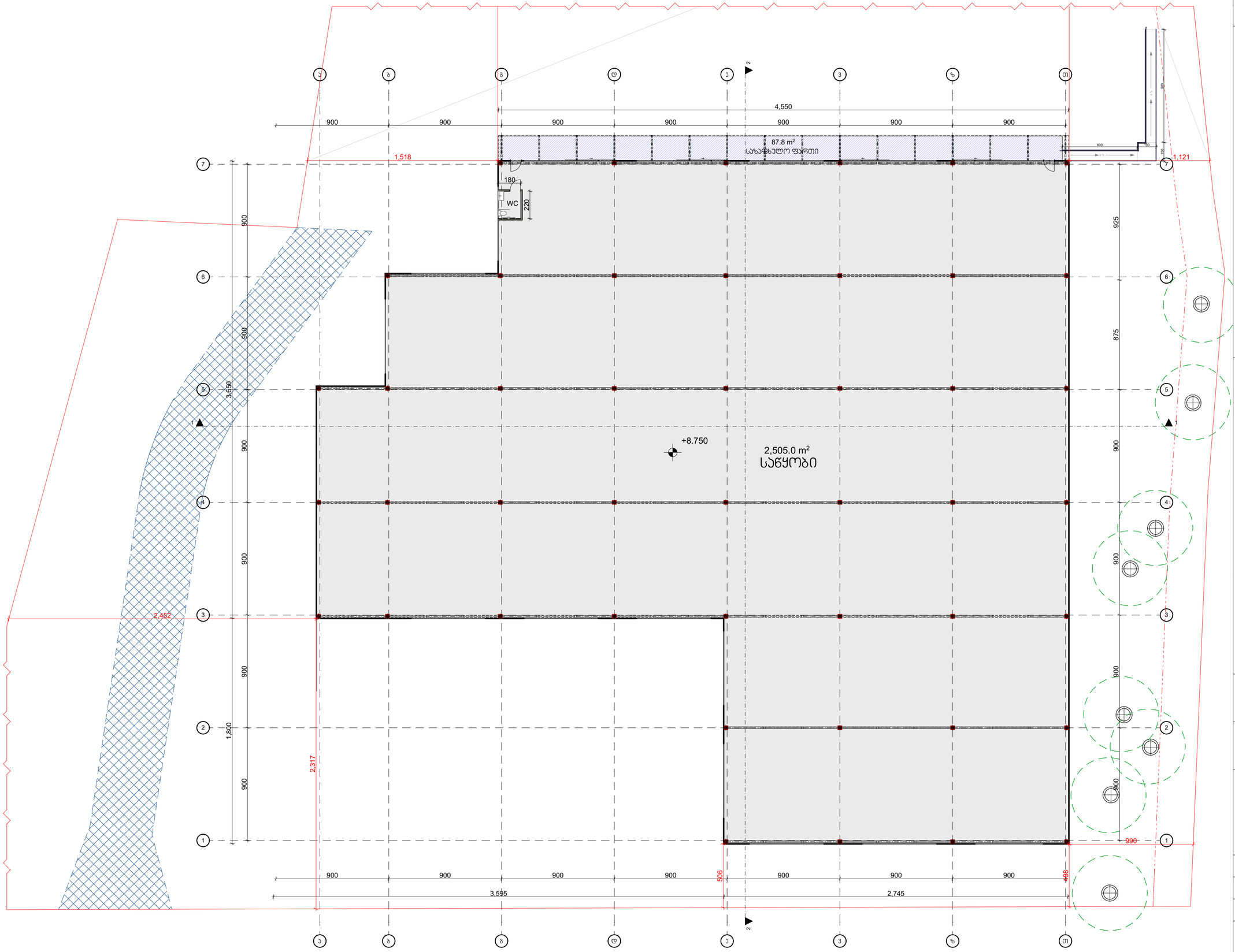

თბილისი 2023

ექსპლიკაცია

შენიშვნები და პირობითი აღნიშვნა

პროექტის სახელწოდება

სასაწყობე შენობა

ობიექტის მისამართი

ქ. თბილისი, არსენ ოქროპირაშვილის ქუჩა №26
(ს.კ: 01.72.12.102.008)

შ.პ.ს. "არქვეი"

ს.ნ.: 420425524

ელ-ფოსტა: arch.way@outlook.com

დირექტორი	უ.ჭანტურია
მთ. არქიტექტორი	დ. ჯაშია
დამკვეთი	შ.პ.ს. ჯი-ეს-ემ ტრანსი

ნახაზის დასახელება

II სართულის გეგმა

მასშტაბი	ფორმატი	გვერდი
1:200	A-3	

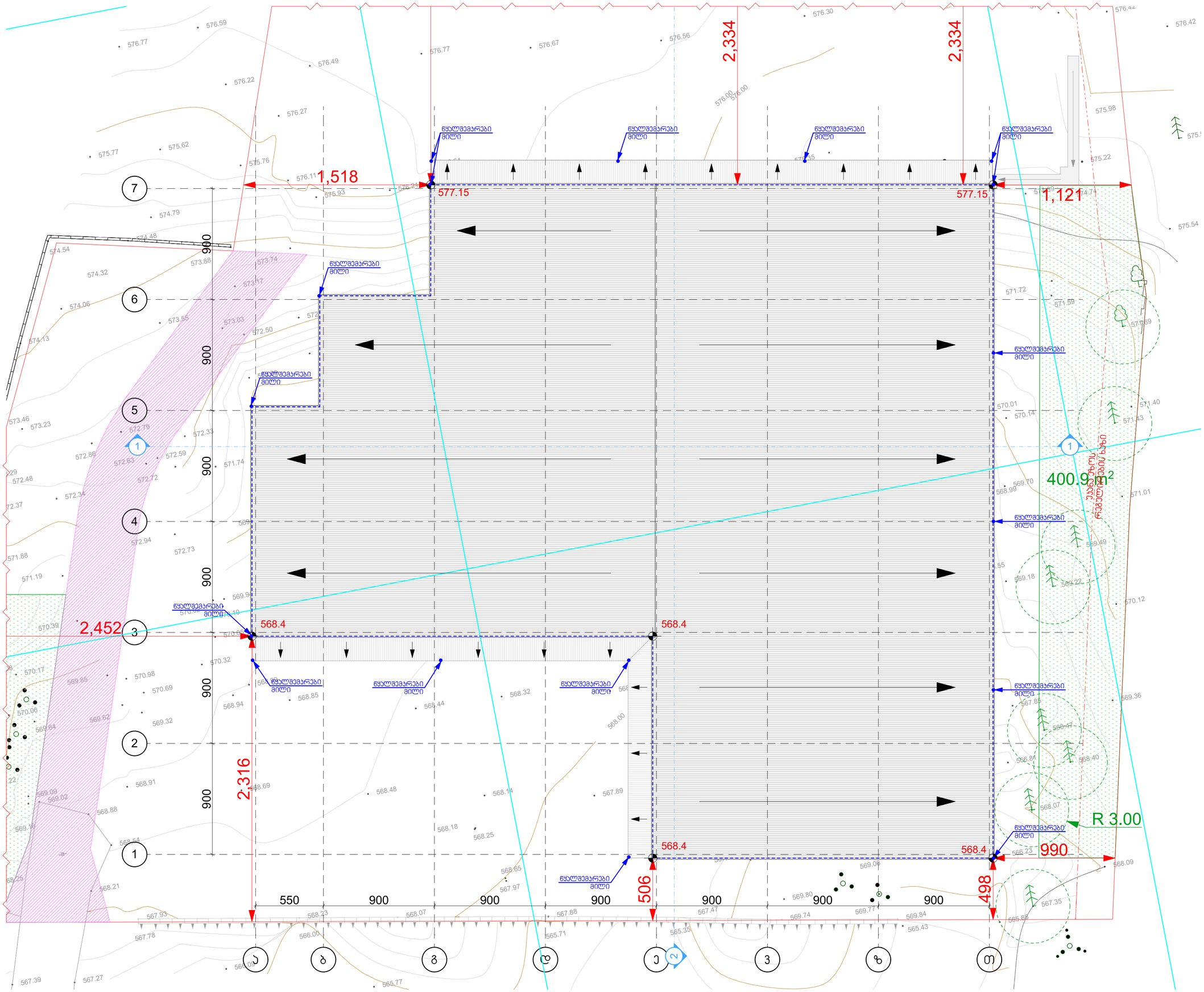

თბილისი 2023

ექსპლიკაცია

შენიშვნები და პირობითი აღნიშვნა

პროექტის სახელწოდება

სასაწყობე შენობა

ობიექტის მისამართი

ქ. თბილისი, არსენ ოქროპირაშვილის ქუჩა №26
(ს.კ: 01.72.12.102.008)

შ.პ.ს. "არქვეი"

ს.ნ.: 420425524

ელ-ფოსტა: arch.way@outlook.com

დირექტორი უ.ჯანტარია

მთ. არქიტექტორი დ. ჯაშია

დამპროექტი შ.პ.ს. ჯი-ეს-ემ ტრანსი

ნახაზის დასახელება

საწყობის სახურავის გეგმა

მასშტაბი	ფორმატი	გვერდი
1:200	A-3	

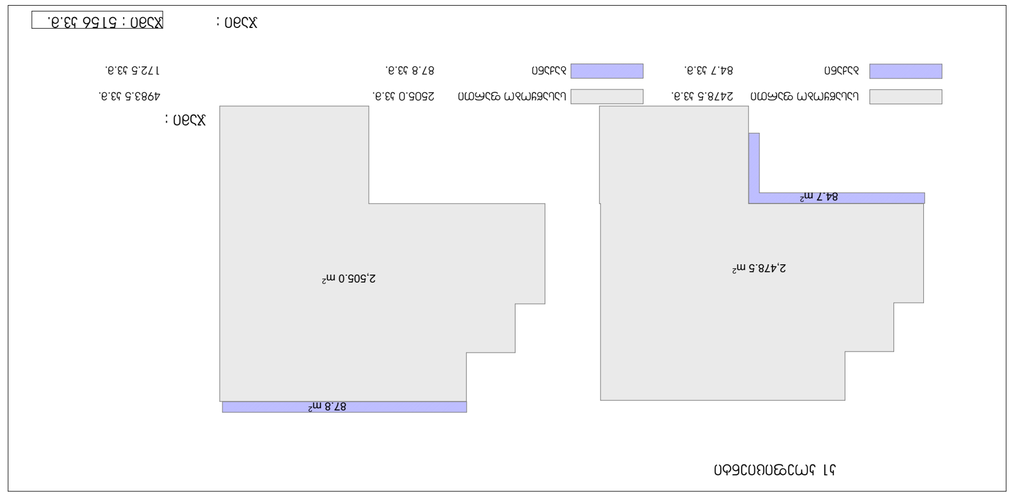
87.8 m²
2,505.0 m²
2,478.5 m²
84.7 m²
Цъъъбл ъъъъъ 2478.5 33.8. 2505.0 33.8. 4983.5 33.8.
Ъъъъбл 84.7 33.8. 87.8 33.8. 172.5 33.8.
Х3ап : Х3ап : 5156 33.8.

Оъъъъъ

დეტალი №1

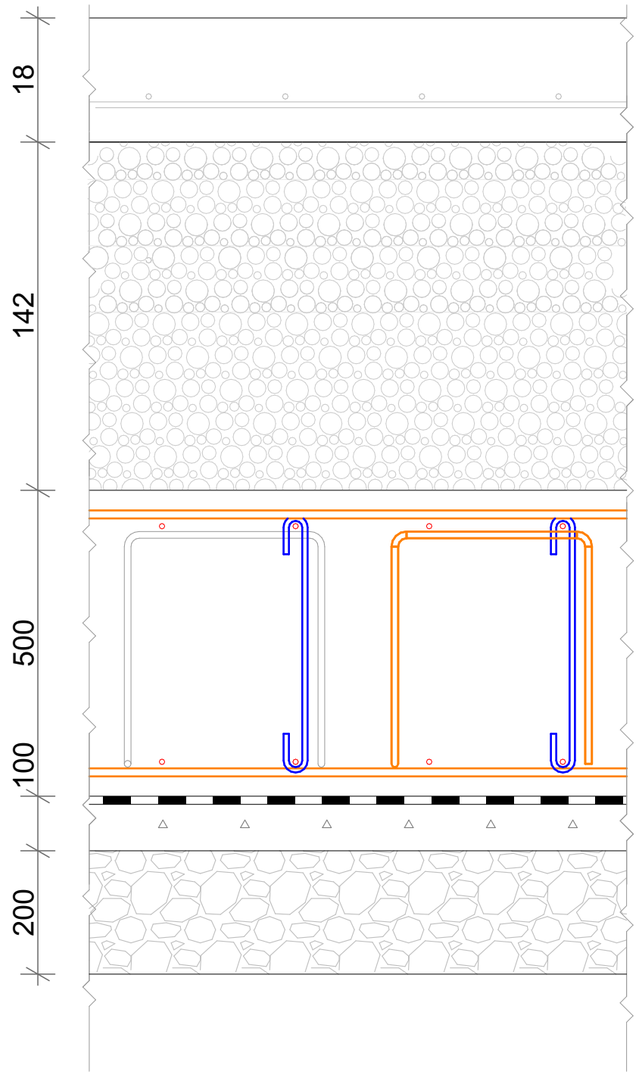

დეტალი №2

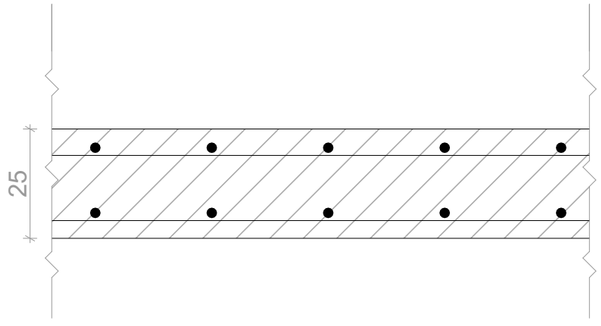

თბილისი 2023

ექსპლიკაცია

შენიშვნები და ჰიროგიითი აღნიშვნა

პროექტის სახელწოდება

სასაწყობე შენობა

ობიექტის მისამართი

ქ. თბილისი, არსენ ოქროპირაშვილის ქუჩა №26
(ს.კ: 01.72.12.102.008)

შ.პ.ს. "არქვეი"

ს.ნ.: 420425524

ელ-ფოსტა: arch.way@outlook.com

დირექტორი უ.ჯანტერია

მთ. არქიტექტორი დ. ჯაშია

დამკვეთი შ.პ.ს. ჯი-ეს-ემ ტრანსი

ნახაზის დასახელება

დეტალები

მასშტაბი	ფორმატი	გვერდი
	A-3	

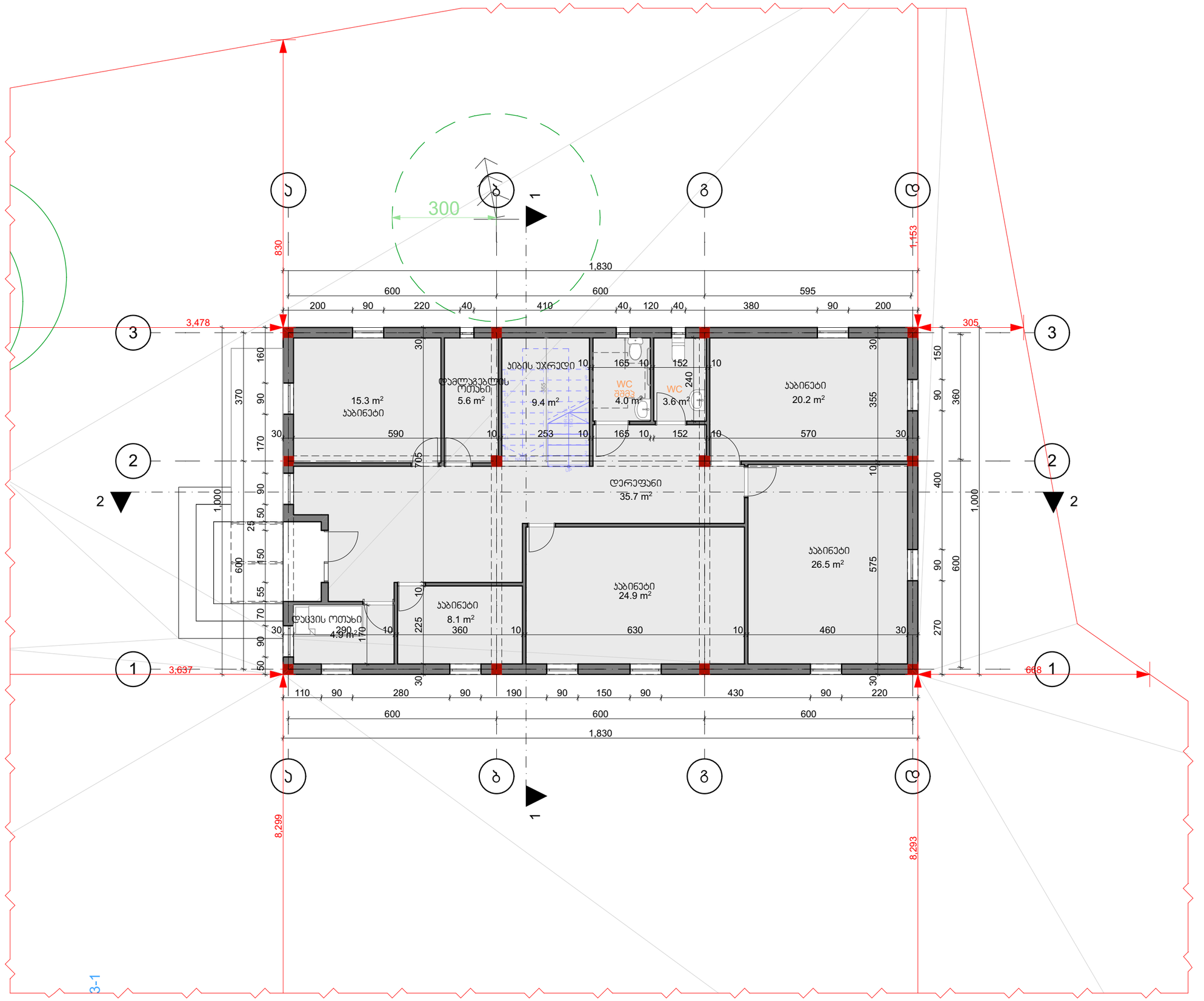

თბილისი 2023

ექსპლიკაცია

შენიშვნები და ჰიდროიზოლაცია

პროექტის სახელწოდება

საოფისე შენობა

ობიექტის მისამართი

ქ. თბილისი, არსენ ოქროპირაშვილის ქუჩა №26
(ს.კ: 01.72.12.102.008)

შ.პ.ს. "არქვეი"

ს.ნ.: 420425524

ელ-ფოსტა: arch.way@outlook.com

დირექტორი	უ.ჯანტურია
მთ. არქიტექტორი	დ. ჯაშია
დამპროექტი	შ.პ.ს. ჯი-ეს-ემ ტრანსი

ნახაზის დასახელება

I სართულის გეგმა

მასშტაბი	ფორმატი	გვერდი
1:100	A-3	

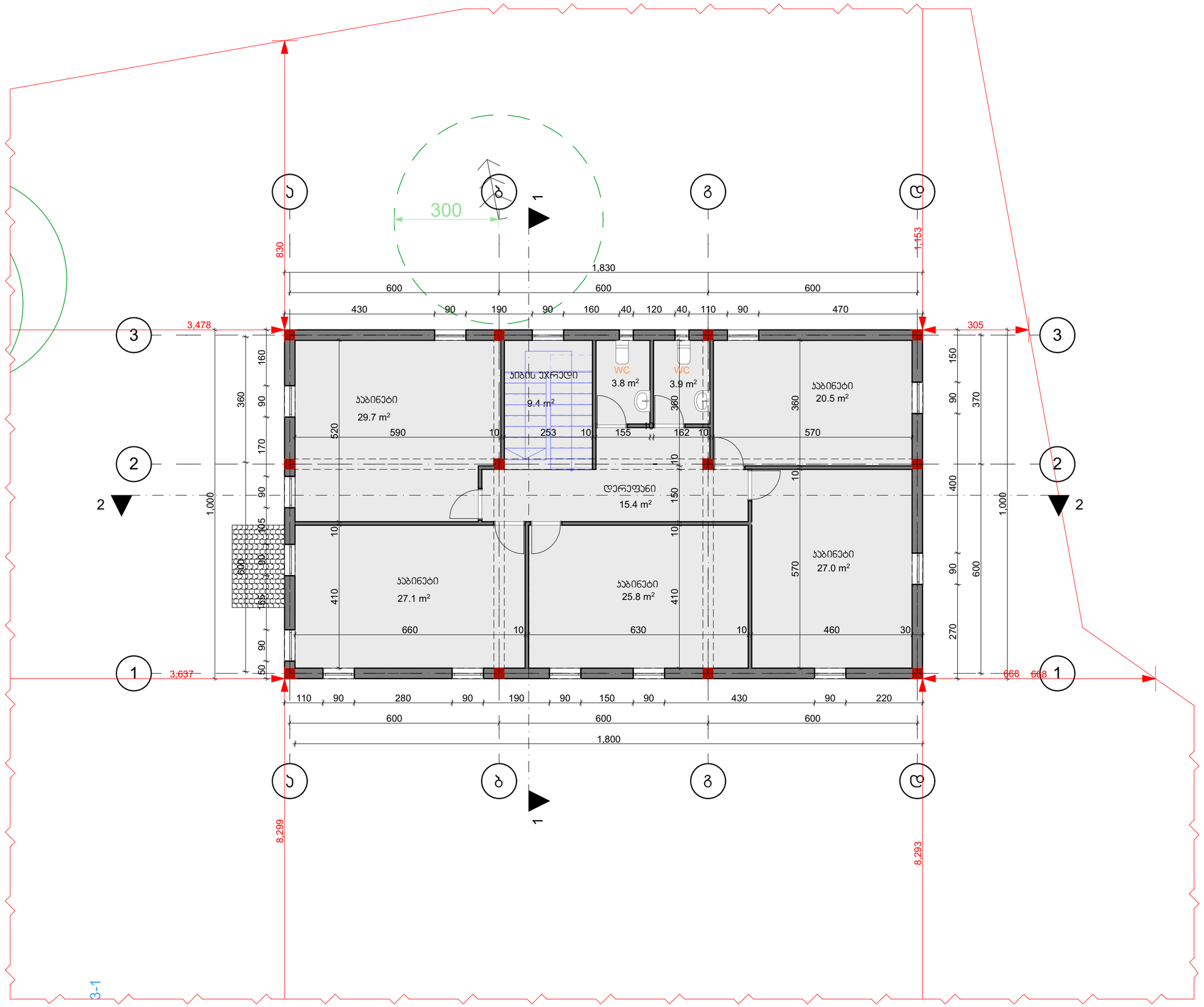

თბილისი 2023

ექსპლიკაცია

შენიშვნები და ჰიროგიითი აღნიშვნა

პროექტის სახელწოდება

საოფისე შენობა

ობიექტის მისამართი

ქ. თბილისი, არსენ ოქროპირაშვილის ქუჩა №26
(ს.კ: 01.72.12.102.008)

შ.პ.ს. "არქვეი"

ს.ნ.: 420425524

ელ-ფოსტა: arch.way@outlook.com

დირექტორი	უ.ჯანტარია
მთ. არქიტექტორი	დ. ჯაშია
დამკვეთი	შ.პ.ს. ჯი-ეს-ემ ტრანსი

ნახაზის დასახელება

II სართულის გეგმა

მასშტაბი	ფორმატი	გვერდი
1:100	A-3	

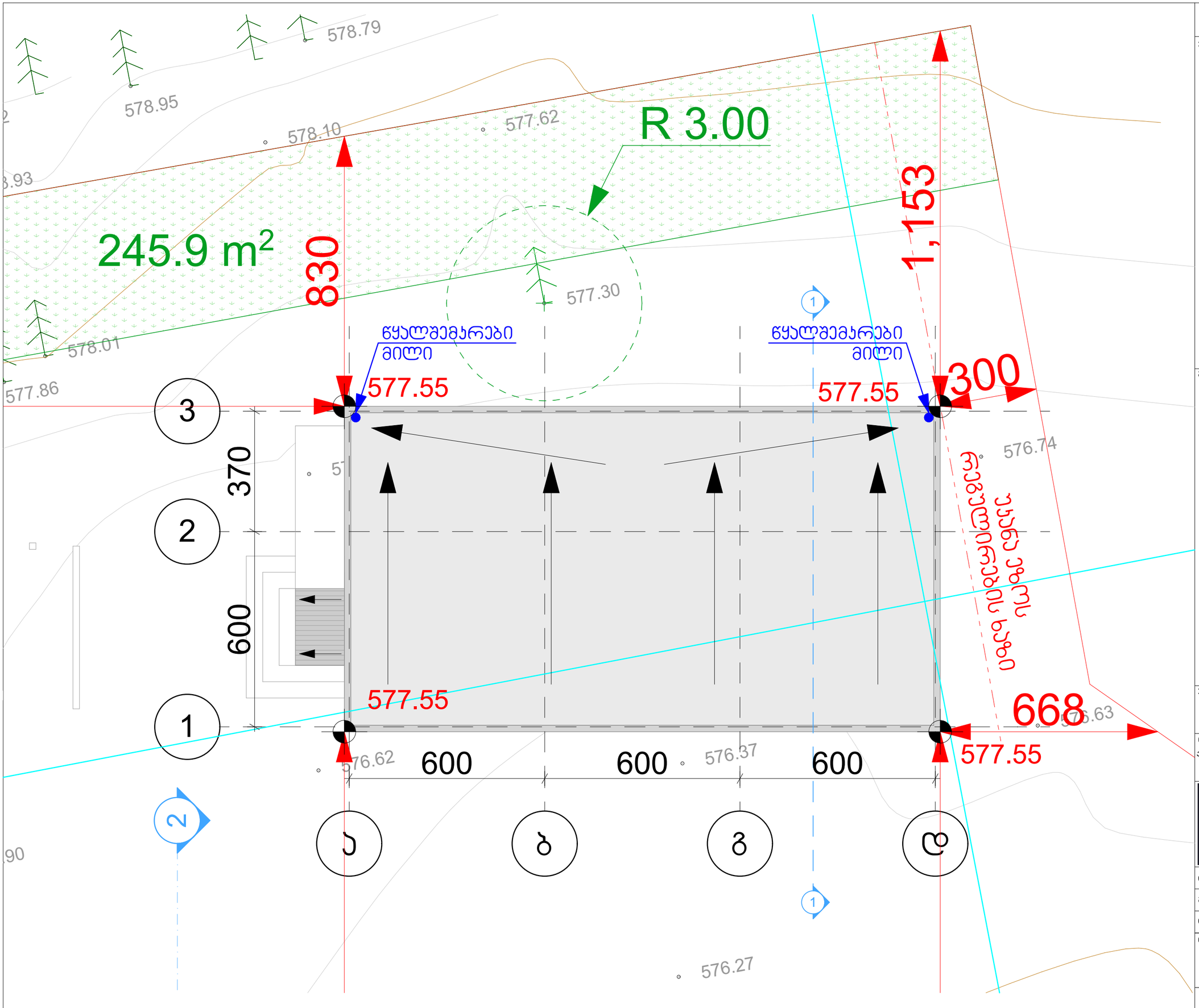

თბილისი 2023

ექსპლიკაცია

შენიშვნები და ჰიდრობიტი აღნიშვნა

პროექტის სახელწოდება

სასაწყობე შენობა

ობიექტის მისამართი

ქ. თბილისი, არსენ ოქროპირაშვილის ქუჩა №26
(ს.კ: 01.72.12.102.008)

შ.პ.ს. "არქვეი"

ს.კ.: 420425524

ელ-ფოსტა: arch.way@outlook.com

დირექტორი	უ.ჯანტურია
მთ. არქიტექტორი	დ. ჯაშია
დამკვეთი	შ.პ.ს. ჯი-ეს-ემ ტრანსი

ნახაზის დასახელება

საოფისეს სახურავის გეგმა

მასშტაბი	ფორმატი	გვერდი
1:100	A-3	

განამენიანების ჯონტური

I სართული

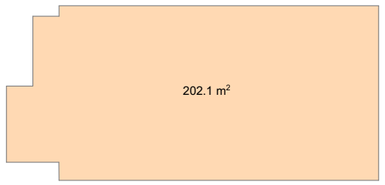

II სართული

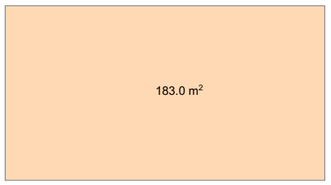

ჯამი : 385.1 ა.მ.

ჯ2 ჯოეფიციენტი

I სართული



II სართული



ჯამი : 363.5 ა.მ.

ფართები

I სართული

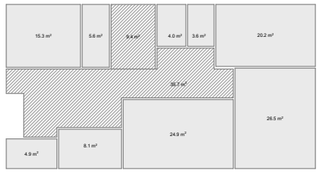

ჯიბის უჯრედის და სადარბაზოს ფართი	45.1 ა.მ.	
საოფისე ფართი	113.1 ა.მ.	

II სართული



ჯიბის უჯრედის და სადარბაზოს ფართი	24.8 ა.მ.	69.9 ა.მ.
საოფისე ფართი	137.8 ა.მ.	250.9 ა.მ.

ჯამი : 320.8 ა.მ.

ჯ1 ჯოეფიციენტი

I სართული

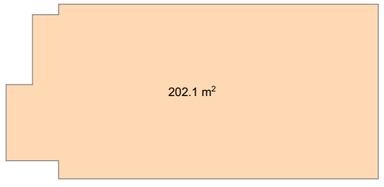

ჯამი : 202.1 ა.მ.

თბილისი 2023

ექსპლიკაცია

შენიშვნები და პირობითი აღნიშვნა

პროექტის სახელწოდება

სასაწყობე შენობა

ობიექტის მისამართი

ქ. თბილისი, არსენ ოქროჯანაშვილის ქუჩა №26
(ს.ჯ: 01.72.12.102.008)

შ.პ.ს. "არქვეი"

ARCHWAY

ს.ნ.: 420425524
ელ-ფოსტა: arch.way@outlook.com

დირექტორი	უ.ჯანტურია
მთ. არქიტექტორი	დ. ჯაშია
დამჯვეთი	შ.პ.ს. ჯი-ეს-ემ ტრანსი

ნახაზის დასახელება

ჯროჯები; ფართები

მასშტაბი	ფორმატი	გვერდი
1:327.81	A-3	